Form No. 3449-126 Rev C

TORO®

Count on it.

Настанова користувача

Газонокосарка 132 см HDX SD серії 2000

Номер моделі 77292TE—Серійний номер 410000000 і більше

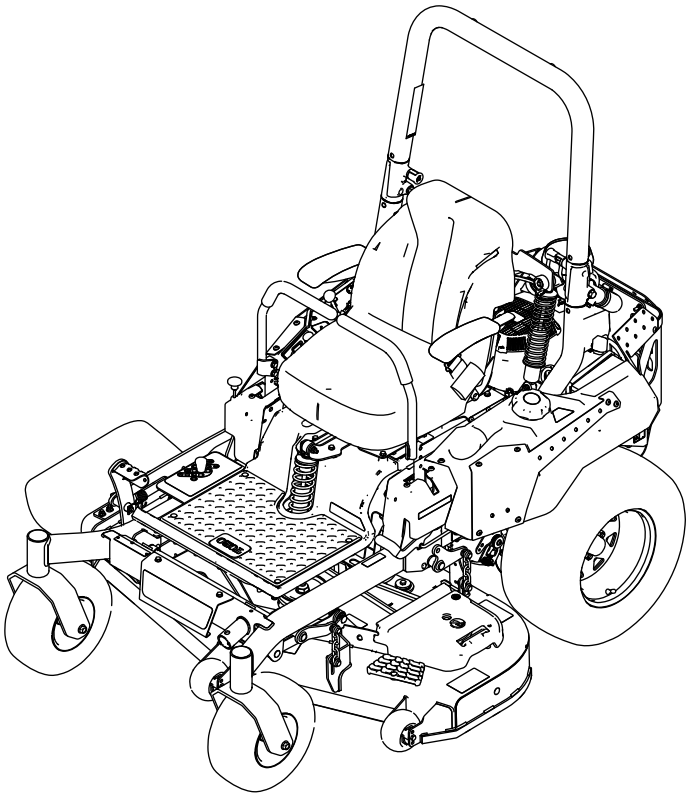

Реєструйтесь на www.Toro.com.
Оригінальні інструкції (англійською)

CE UK CA

3449-126

Цей виріб відповідає всім відповідним європейським директивам; подробиці див. на окремому аркуші декларації про відповідність (DOC) щодо конкретного виробу.

Див. інформацію виробника двигуна, додану до пристрою.

Максимальний або ефективний крутний момент: Максимальний або ефективний крутний момент цього двигуна був визначений у лабораторних умовах виробником двигуна відповідно до J1940 або J2723 Товариства автомобільних інженерів (SAE). Відповідно до вимог техніки безпеки, викидів забруднюючих речовин та експлуатаційних вимог фактичний крутний момент двигуна на косарці цього класу буде значно нижчим. Див. інформацію виробника двигуна, додану до пристрою.

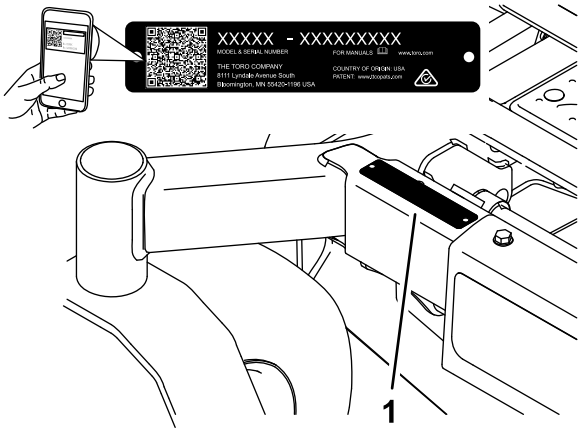

g233855

Рисунок 1

Номер моделі _____

Серійний номер _____

Вступ

Ця газонокосарка з обертовим ножем призначена для використання професійними найманими операторами. Насамперед вона призначена для зістригання трави на доглянутих газонах в житлових або комерційних об'єктах нерухомості. Використання цього виробу в цілях, відмінних від передбачених, може виявитися небезпечним для вас і сторонніх осіб.

Уважно прочитайте інформацію, викладену в цьому посібнику, щоб дізнатися про належну експлуатацію і обслуговування виробу з метою уникнення травм і пошкодження виробу. Ви відповідальні за правильну і безпечну експлуатацію виробу.

Відвідайте веб-сайт www.Toro.com, там розміщені навчальні матеріали з техніки безпеки і експлуатації, додаткова інформація, допомога в пошуку дилера або з реєстрації вашого виробу.

Щоразу, коли вам необхідне обслуговування, оригінальні запчастини «Toro» або додаткова інформація, зверніться до уповноваженого сервісного дилера або в службу підтримки клієнтів компанії «Toro» та зазначте модель і серійні номери вашого виробу. На Рисунок 1 відображено місце розташування моделі та серійних номерів на виробі. Запишіть числа в призначеному місці.

Важливо: **За допомогою мобільного пристрою можна відсканувати QR-код (якщо він наявний) на ярлику із серійним номером, щоб отримати інформацію про гарантію, запчастини та іншу інформацію про виріб.**

У цьому посібнику використано 2 слова для виділення інформації. **Важливо** вказує на спеціальну інформацію щодо механічної частини виробу, а **Примітка** вказує на загальну інформацію, на яку варто звернути особливу увагу.

Знак попередження про небезпеку (Рисунок 2) наявний як в цьому посібнику, так і на пристрої з метою позначення важливих повідомлень щодо техніки безпеки, яких необхідно дотримуватися, щоб уникнути нещасних випадків. Цей знак буде відображатися зі словом **«Небезпечно»**, **«Попередження»** або **«Увага»**.

- **"Небезпечно"** вказує на неминучу небезпечну ситуацію, яка, якщо її не уникнути, **призведе** до смерті або серйозних травм.
- **"Попередження"** вказує на потенційно небезпечну ситуацію, яка, якщо її не уникнути, **може призвести** до смерті або серйозних травм.
- **"Увага"** вказує на потенційно небезпечну ситуацію, яка, якщо її не уникнути, **може призвести** до травм легкого або середнього ступеня важкості.



sa-black

Рисунок 2

Попереджувальний знак

© 2022—The Toro® Company
8111 Lyndale Avenue South
Bloomington, MN 55420

Зверніться до нас за допомогою www.Toro.com.
Надруковано у США
Усі права захищені

Зміст

Безпека 4
Загальна інформація щодо техніки безпеки 4
Індикатор нахилу 5
Знаки безпеки та вказівки 6
Огляд пристрою 12
Контрольні засоби 12
Технічні характеристики 14
Пристосування / Аксесуари 14
Перед експлуатацією 15
Правила техніки безпеки щодо процедур введення в експлуатацію 15
Заправка палива 16
Виконання щоденного обслуговування 17
Обкатка нового пристрою 17
Використання системи захисту від перекидання (СЗВП) 17
Використання системи захисного блокування 18
Регулювання сидіння 19
Регулювання задніх амортизаторів 19
Використання пристосувань та аксесуарів 20
Під час експлуатації 20
Правила техніки безпеки при експлуатації 20
Вхід до робочого місця оператора 23
Експлуатація ручного гальма 23
Експлуатація перемикача ножа (КВП) 23
Експлуатація важеля керування двигуном 24
Експлуатація заслінки 24
Запуск двигуна 24
Вимкнення двигуна 25
Використання важелів керування рухом 26
Керування пристроєм 26
Використання бічного випускного отвору 27
Регулювання висоти різання 27
Налаштування антиобдирних роликів 28
Поради з використання 29
Після експлуатації 30
Правила техніки безпеки по завершенню експлуатації 30
Використання клапану вимикання подачі палива 30
Використання перепускних клапанів приводного колеса 30
Транспортування пристрою 31
Технічне обслуговування 34
Техніка безпека при виконанні технічного обслуговування 34
Рекомендований(і) план(и) технічного обслуговування 34
Попереднє технічне обслуговування 35
Зняття екрану кожуха косарки 35
Зняття металевого щитка 36
Мастило 36
Змащення машини 36
Технічне обслуговування двигуна 37
Техніка безпеки при виконанні робіт з двигуном 37
Обслуговування повітряного фільтра 37
Змащування моторним мастилом 38
Обслуговування свічок запалювання 41
Очищення системи охолодження 42
Очищення захисної сітки двигуна 42
Перевірка іскрогасника 42
Заміна впускного повітряного фільтра 42
Технічне обслуговування паливної системи 43
Заміна паливного фільтра 43
Обслуговування паливного баку 43
Технічне обслуговування електричної системи 44
Техніка безпеки при роботі з електричною частиною обладнання 44
Обслуговування акумулятора 44
Обслуговування запобіжників 45
Технічне обслуговування системи приводу 46
Перевірка паска безпеки 46
Перевірка руків'їв трубчастого каркасу 46
Налаштування напрямку руху 47
Перевірка тиску у шинах 48
Перевірка затискних гайок коліс 48
Обслуговування системи гальмування 48
Налаштування ручного гальма. 48
Обслуговування ременів 50
Перевірка ременів 50
Заміна ременя косарки 50
Заміна ременя гідроприводу насоса 51
Обслуговування системи керування 52
Регулювання положення ручки керування 52
Регулювання вузла контролю руху 52
Обслуговування гідравлічної системи 54
Техніка безпеки при роботі з гідравлічною частиною обладнання 54
Характеристика гідравлічної рідини 54
Перевірка рівня гідравлічної рідини 54
Зміна гідравлічної рідини та фільтрів 54
Зливання гідравлічної системи 56
Технічне обслуговування кожуха косарки 57
Техніка безпеки при роботі з ножами 57
Технічне обслуговування ножів 57
Налаштування вирівнювання по боках і кута нахилу ножа 59
Зняття кожуха косарки 61
Заміна відбійника трави 61

Очищення 62
Очищення зворотного боку кожуха косарки 62
Очищення системи підвіски 62
Утилізація відходів 62
Зберігання 63
Техніка безпеки при зберіганні 63
Очищення та зберігання 63
Діагностика та усунення несправностей 65
Схематичний план 68

Безпека

Цей пристрій було розроблено відповідно до стандарту EN ISO 5395.

Загальна інформація щодо техніки безпеки

Цей виріб може відсікти руки і ноги, а також відкидати предмети. Завжди дотримуйтесь всіх інструкцій з техніки безпеки, щоб уникнути серйозних травм або летальних випадків.

- Ознайомтесь зі змістом цього *Посібника з експлуатації* перед виконанням запуску двигуна.
- Тримайте пристрій подалі від сторонніх і дітей.
- Не дозволяйте дітям або непідготовленим особам експлуатувати та виконувати технічне обслуговування пристрою. Дозволяйте експлуатувати та обслуговувати пристрій тільки тим особам, які відповідальні, навчені, ознайомлені з інструкціями і фізично здатні це робити.
- Завжди тримайте трубчастий каркас у повністю піднятому і заблокованому положенні та використовуйте ремінь безпеки.
- Забороняється експлуатувати пристрій поблизу відстійників, канав, насипів, води або інших небезпечних місць, а також на схилах, що перевищують 15°.
- Не наближайте руки або ноги до рухомих деталей пристрою.
- Не використовуйте пристрій, якщо всі захисні пристрої, захисні вимикачі та інші захисні пристрої не встановлені і не функціонують належним чином.
- Заглушіть двигун, вийміть ключ і дочекайтеся зупинки всіх рухомих частин, перш ніж покинути робоче місце оператора. Дайте пристрою охолонути перед виконанням технічного обслуговування, регулювання, заправки, очищення або зберігання.

Індикатор нахилу

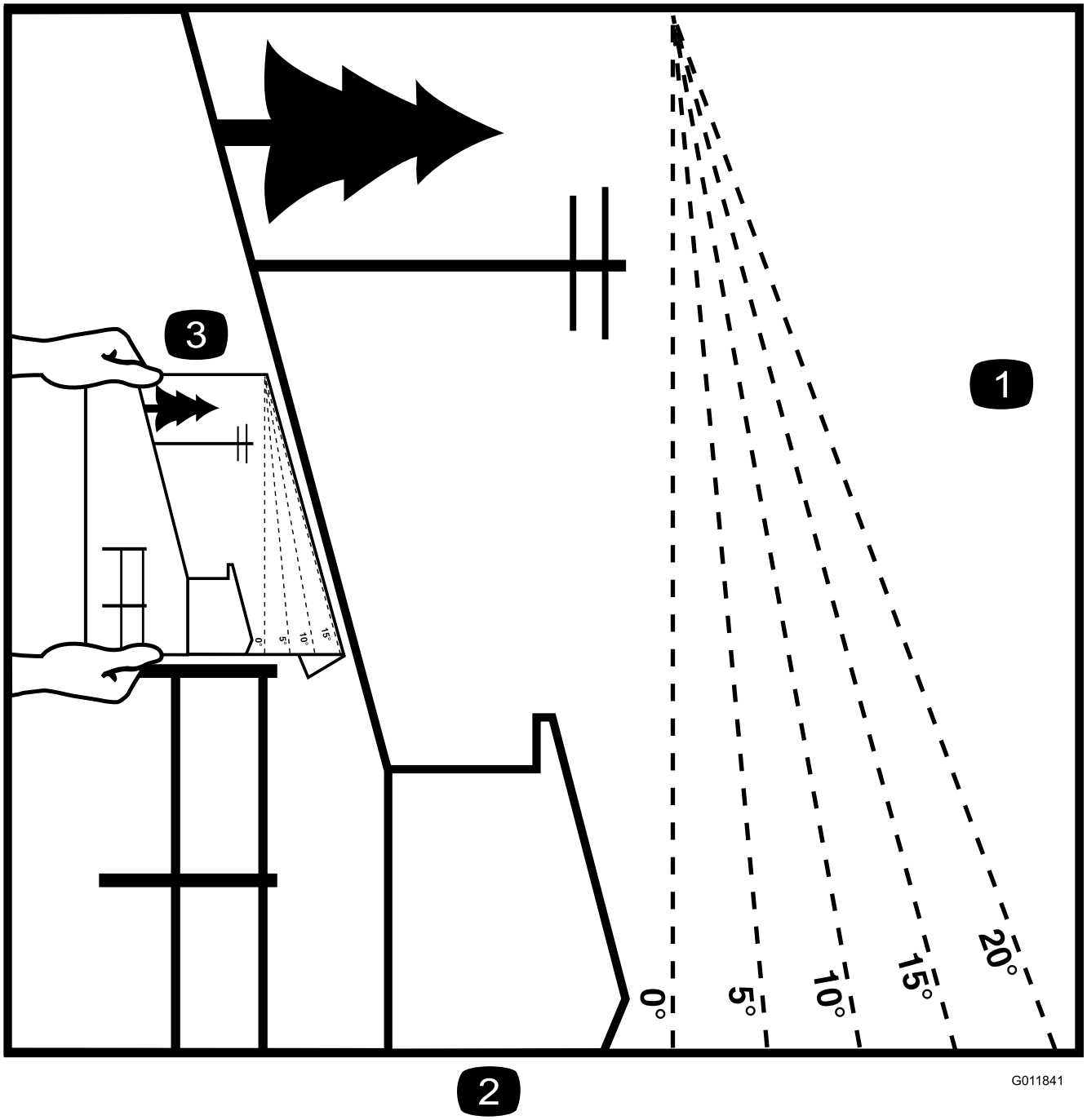

Рисунок 3

Цю сторінку можна скопіювати з метою особистого використання.

1. Максимальний кут нахилу, на якому можна виконувати керування пристроєм, становить **15 градусів**. Використовуйте діаграму кута нахилу, щоб визначити градус нахилу пагорбів перед початком роботи. **Не експлуатуйте пристрій, якщо кут нахилу перевищує 15 градусів.**Складіть уздовж відповідну лінію, щоб порівняти її з рекомендованим кутом нахилу.
2. Вирівняйте цей край з вертикальною поверхнею, деревом, будівлею, парканом тощо.
3. Приклад того, як порівняти кут нахилу зі складеним краєм

Знаки безпеки та вказівки

Попереджувальні наліпки та інструкції з техніки безпеки знаходяться у безпосередній видимості для оператора і розташовані поблизу будь-якої зони потенційної небезпеки. Замініть всі наліпки, які були пошкоджені або відсутні.

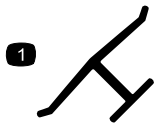

decaloemmarkt

Марка виробника

1. Вказує, що ніж ідентифіковано як деталь від оригінального виробника пристрою.



decalbatterysymbols

Знаки акумулятора

Деякі або всі ці символи знаходяться на акумуляторі пристрою.

1. Вибухонебезпека
2. Розташування поблизу вогню, відкритого полум'я або місця паління заборонено
3. Каустична рідина / небезпека отримання хімічного опіку
4. Використовуйте засоби захисту органів зору.
5. Прочитайте *Посібник з експлуатації*.
6. Тримайте сторонніх осіб подалі від акумулятора.
7. Використовуйте засоби захисту органів зору; вибухонебезпечні гази можуть стати причиною сліпоти та інших травм.
8. Акумуляторна кислота може викликати сліпоту або серйозні опіки.
9. Негайно промийте очі водою і швидко зверніться за медичною допомогою.
10. Містить свинець; Не викидайте до смітника

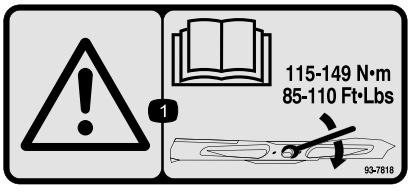

decal93-7818

93-7818

1. Попередження: прочитайте *Посібник з експлуатації* з метою отримання інструкцій щодо затягування болта / гайки ножа у межах моменту затягування 115-149 Нм.

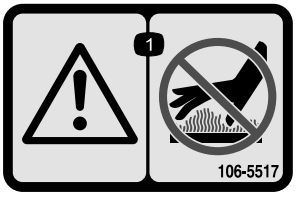

decal106-5517

106-5517

1. Попередження: не торкайтеся гарячої поверхні.

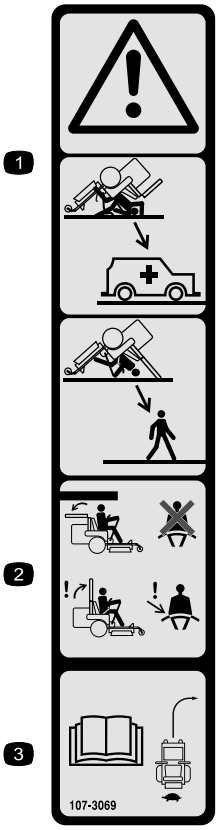

decal107-3069

107-3069

1. Попередження: захист від перекидання відсутній, якщо трубчастий каркас опущений.
2. Щоб уникнути травм або смерті в результаті перекидання, утримуйте трубчастий каркас у піднятому і заблокованому положенні і пристебніть пасок безпеки. Опускайте трубчастий каркас тільки в разі крайньої необхідності; не надягайте пасок безпеки, якщо трубчастий каркас перебуває в опущеному положенні.
3. Прочитайте *Посібник з експлуатації*; їдьте повільно і обережно

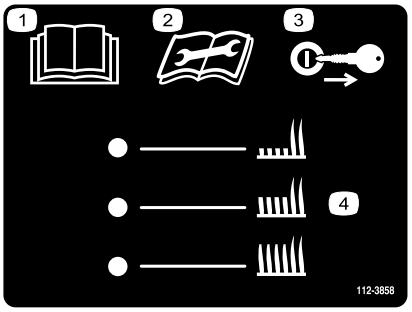

decal112-3858

112-3858

1. Прочитайте *Посібник з експлуатації*.
2. Перед виконанням технічного обслуговування прочитайте *Посібник з експлуатації*
3. Витягніть ключ перед регулюванням висоти різання.
4. Налаштування висоти різання

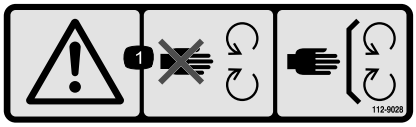

decal112-9028

112-9028

1. Попередження: тримайтеся подалі від рухомих частин; тримайте всі засоби захисту закріпленими на місці їх встановлення.

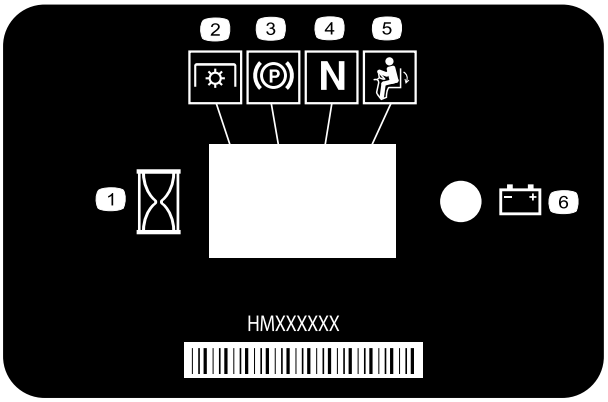

decal116-5610

116-5610

1. Лічильник часу
2. Коробка відбору потужності (КВП)
3. Гальма
4. Нейтральне положення
5. Перемикач присутності оператора
6. Акумулятор

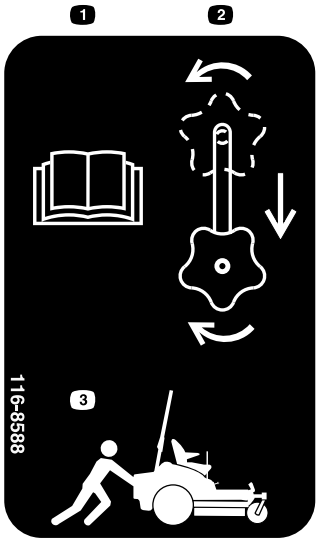

decal116-8588

116-8588

1. Прочитайте *Посібник з експлуатації*.
2. Поверніть руків'я запуску приводу, щоб послабити його, посуньте руків'я і затягніть.
3. Штовхніть пристрій.

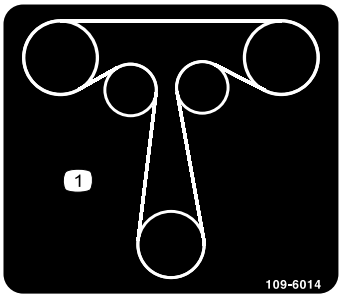

decal109-6014

109-6014

1. Укладка тягового ременю

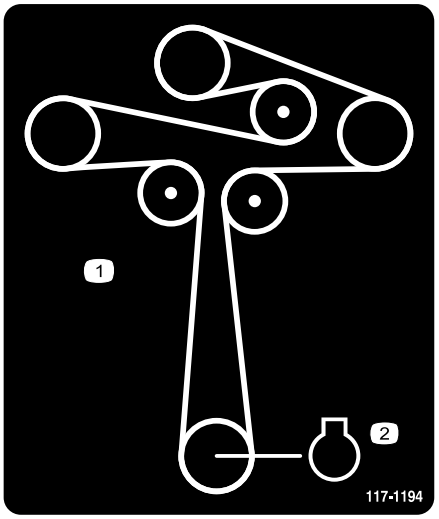

decal117-1194

117-1194

1. Укладка ременю
2. Двигун

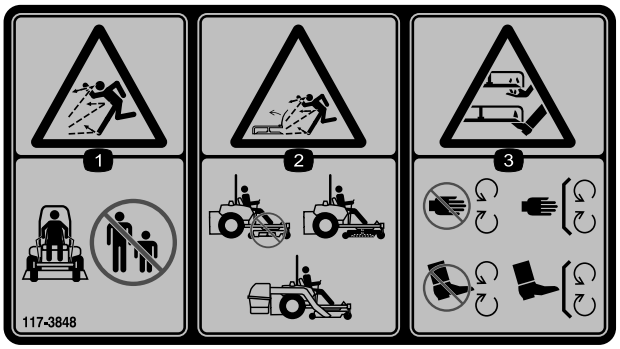

decal117-3848

117-3848

1. Небезпека відкидання предметів: тримайте сторонніх подалі.
2. Небезпека відкидання предметів, піднятий відбійник: не виконуйте експлуатацію без встановленого відбійника, запірної кришки або системи збору трави.
3. Небезпека порізів / розрізання рук або ніг, ножа косарки: тримайтеся подалі від рухомих частин; тримайте всі засоби захисту закріпленими на місці їх встановлення.

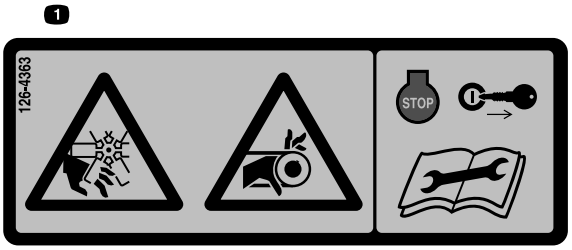

decal126-4363

126-4363

1. Небезпека порізів / розрізання, небезпека заплутування у вентиляторі та ремені. Заглушіть двигун і витягніть ключ перед виконанням налаштування, обслуговування або очищення пристрою.

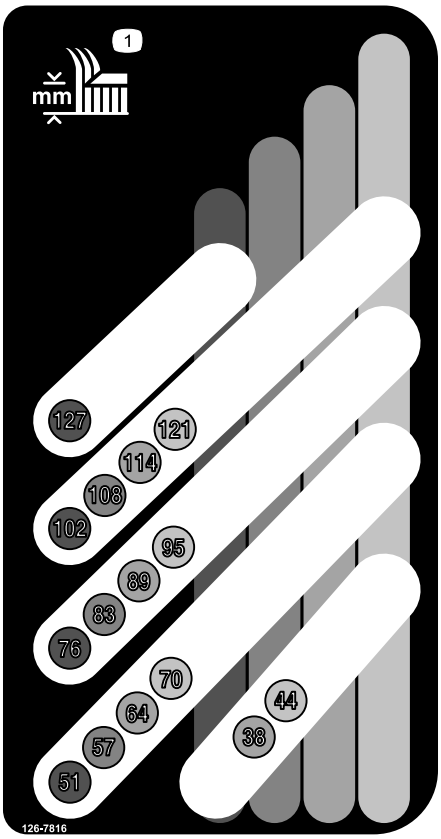

decal126-7816

126-7816

1. Висота різання

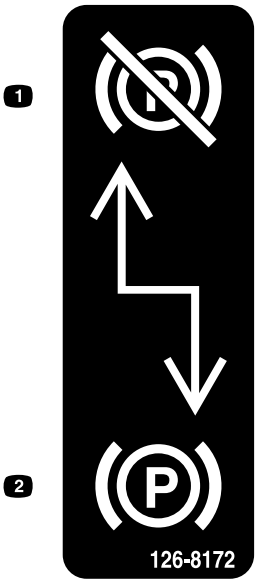

decal126-8172

126-8172

1. Гальма вимкнено
2. Гальма увімкнено

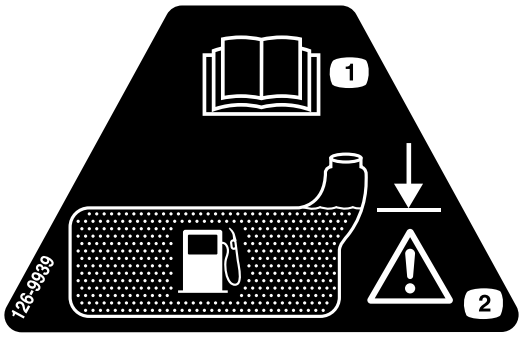

decal126-9939

126-9939

1. Прочитайте *Посібник з експлуатації*.
2. Виконайте заправку до рівня нижньої частини заливної горловини; попередження: не переповнюйте бак.

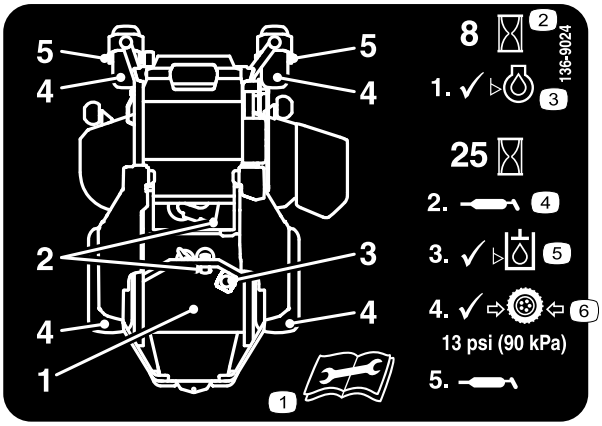

decal136-9024

136-9024

1. Перед виконанням технічного обслуговування прочитайте *Посібник з експлуатації*
2. Години роботи
3. Рівень моторного мастила
4. Точка мастила
5. Рівень гідравлічної рідини
6. Тиск у шинах

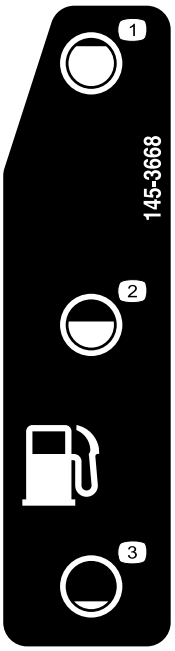

decal145-3668

145-3668

1. Паливо - повний бак
2. Паливо - 50%
3. Паливо - пустий бак

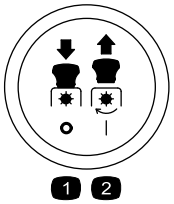

decalptosymbols

знаки на перемекачі КВП

1. КВП - вимкнена
2. КВП - увімкнена

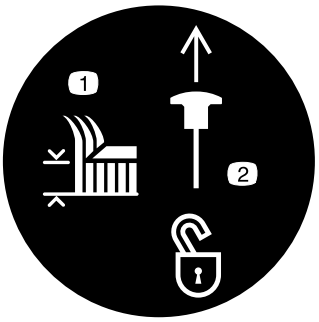

decaltransportlock

Транспортний фіксатор

1. Висота різання
2. Потягніть вгору, щоб розблокувати транспортний фіксатор.

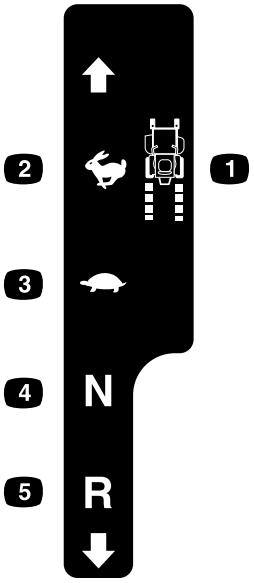

decal126-6194

126-6194

1. Регулювання тяги
2. Швидко
3. Повільно
4. Нейтральне положення
5. зворотний хід

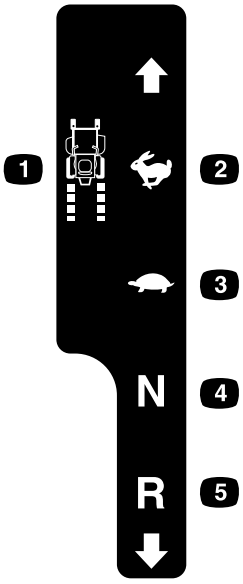

decal126-6183

126-6183

1. Регулювання тяги
2. Швидко
3. Повільно
4. Нейтральне положення
5. зворотний хід

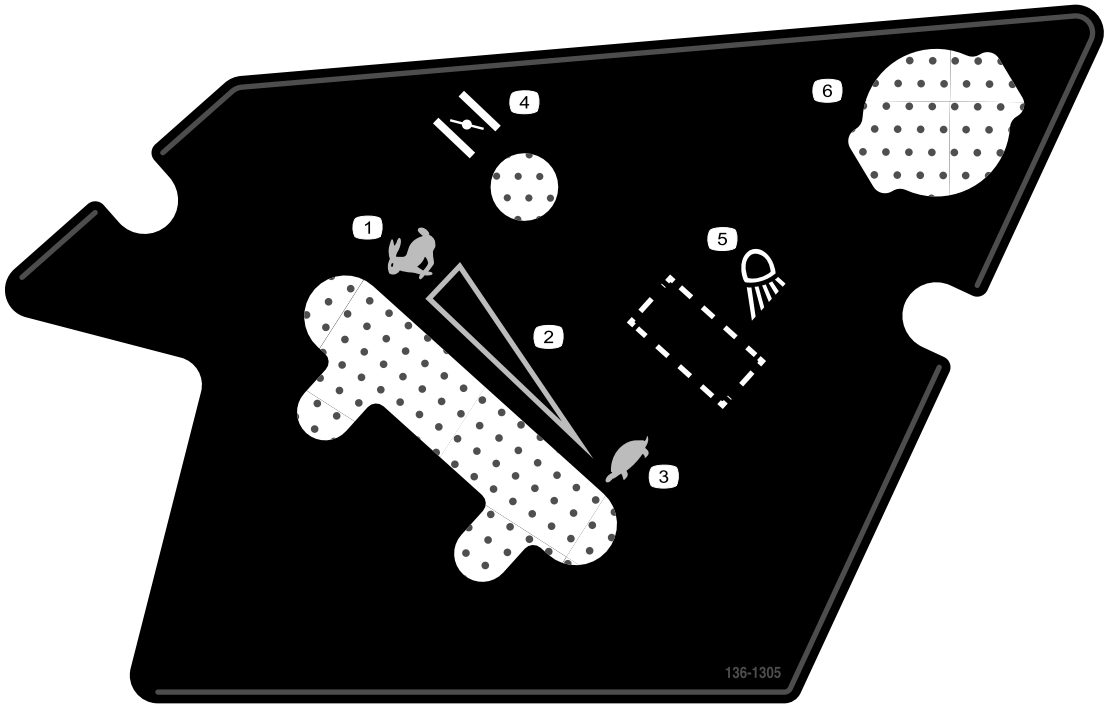

decal136-1305

136-1305

1. Швидко
2. Безперервно змінне налаштування
3. Повільно
4. Заглушка
5. Робоче освітлення
6. Електричний вхід

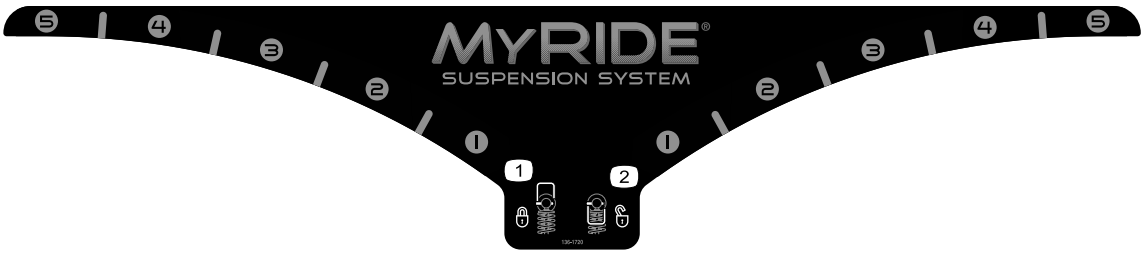

decal136-1720

136-1720

1. Ексцентрик заблоковано
2. Ексцентрик розблоковано

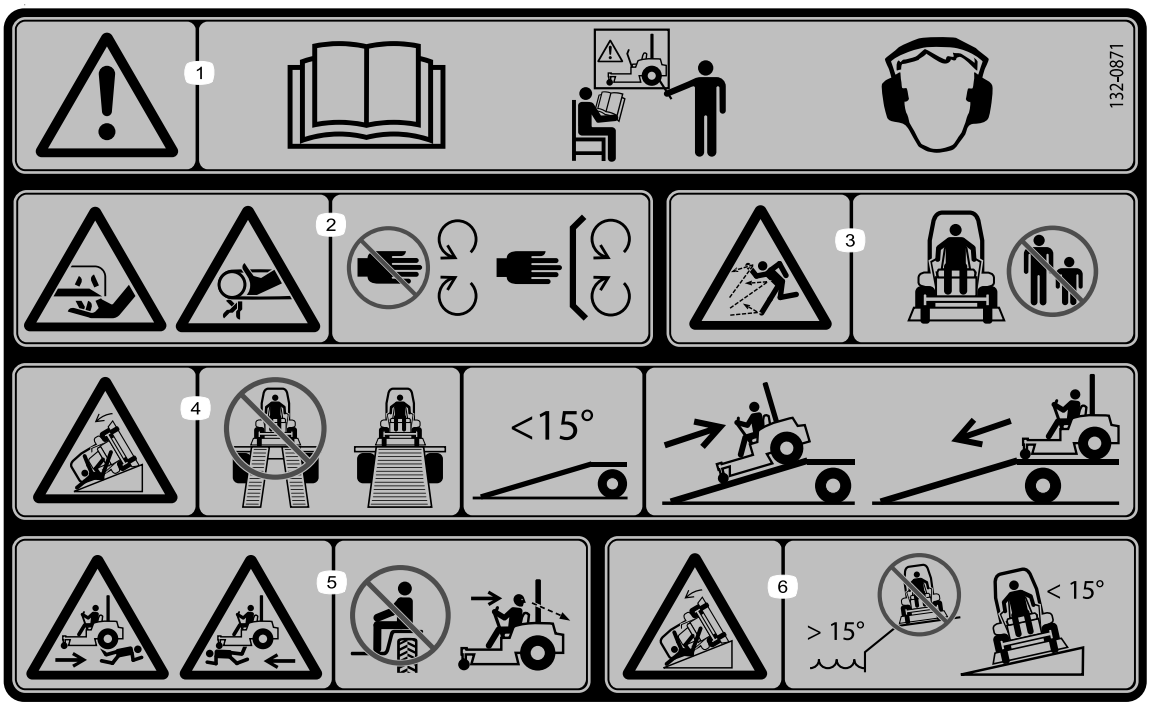

decal132-0871

132-0871

Примітка: Цей пристрій відповідає стандартному галузевому випробуванню на стійкість при статичних поперечних і поздовжніх випробуваннях відповідно до максимального рекомендованого кута нахилу, вказаного на наліпці. Ознайомтеся з інструкціями з експлуатації пристрою на схилах в *Посібнику з експлуатації*, а також з умовами, за яких передбачається експлуатація пристрою, щоб визначити можливість експлуатації пристрою в умовах конкретного дня і майданчика. Зміни ландшафту можуть привести до зміни кута нахилу пристрою.

1. Попередження: прочитайте *Посібник з експлуатації*; всі оператори повинні пройти навчання перед початком роботи з пристроєм; носити засоби захисту слуху.
2. Небезпека порізів / розрізання рук: тримайтеся подалі від рухомих частин; тримайте всі засоби захисту закріпленими на місці їх встановлення.
3. Небезпека відкидання предметів: тримайте сторонніх подалі.
4. Небезпека перекидання: не використовуйте дві рампи при навантаженні на причіп; використовуйте 1 рампу, достатньо широку для пристрою; використовуйте рампу з кутом нахилу, меншим за 15°; пересувайтесь заднім ходом при підйомі (в зворотному напрямку) і вперед - при з'їзді з рампи.
5. Небезпека переїзду - не перевозьте пасажирів; озирайтеся назад, при виконанні руху заднім ходом.
6. Небезпека перекидання - не користуйтеся пристроєм поруч зі спусками або на схилах, кут нахилу яких вище 15°; працюйте тільки на схилах з кутом нахилу, меншим за 15°.

Огляд пристрою

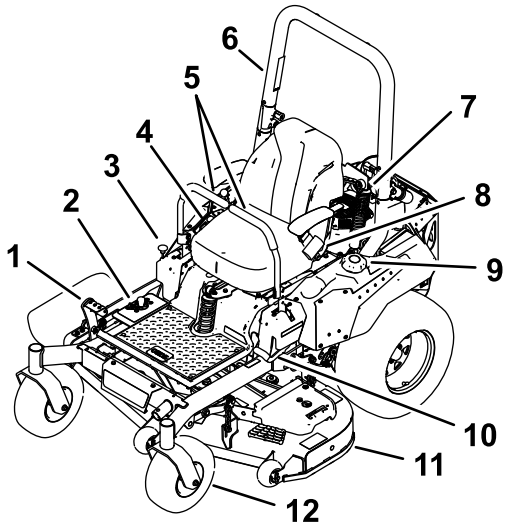

g227688

Рисунок 4

1. Педаль висоти підйому кожуха
2. Положення висоти різання
3. Транспортний фіксатор
4. Органи керування
5. Важелі керування рухом
6. Трубчастий каркас
7. Амортизатор
8. Пасок безпеки
9. Кришка паливного бака
10. Важіль ручного гальма
11. Кожух газонокосарки
12. Колесо

Контрольні засоби

Перш ніж запускати двигун і експлуатувати пристрій, ознайомтеся з усіма органами керування.

Панель керування

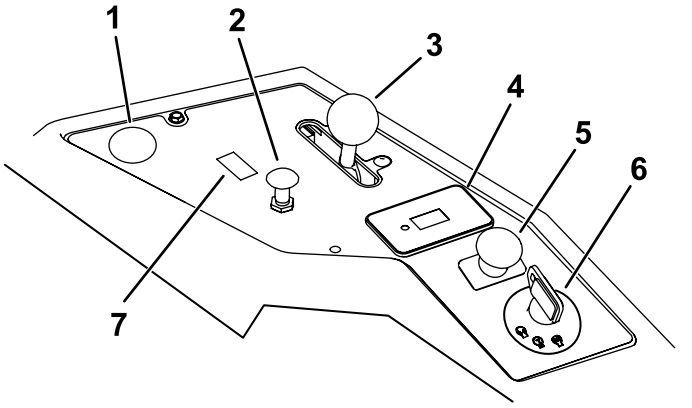

g271171

Рисунок 5

1. Місце для додаткового електричного вводу
2. Управління заслінкою
3. Важіль керування двигуном
4. Лічильник часу
5. Перемикач ножа (коробка відбору потужності)
6. Ключ запалювання
7. Місце перемикача для додаткового комплекту освітлення

Ключ запалювання

Ключ запалювання, який використовується для запуску та вимикання двигуна, має 3 положення: "Вимкнено" "Робоче положення" і "Пуск". Див. Запуск двигуна (сторінка 24)

Управління заслінкою

Використовуйте управління заслінкою, щоб виконати холодний запуск двигуна.

Важіль керування двигуном

Важіль керування двигуном контролює частоту обертання двигуна і має безперервно змінне налаштування з положення «Повільно» в положення «Швидко» (Рисунок 5).

Перемикач ножа (коробка відбору потужності)

Перемикач ножа, представлений знаком коробки відбору потужності (КВП), вмикає та вимикає живлення до ножів косарки (Рисунок 5).

Лічильник часу

Лічильник часу фіксує кількість годин роботи двигуна. Він працює, коли працює двигун. Використовуйте цей лічильник для планування планового обслуговування (Рисунок 6).

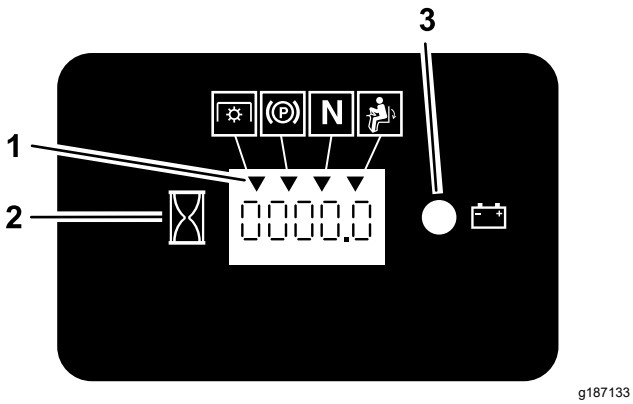

Рисунок 6

1. Знаки захисного блокування
2. Лічильник часу
3. Індикатор акумулятора

Індикатори захисного блокування

На лічильнику часу є знаки, які чорним трикутником вказують, що компонент блокування розташований належним чином (Рисунок 6).

Індикатор акумулятора

Якщо на кілька секунд увімкнути кнопку перемикача у положення "УВІМКНЕНО", стан заряджання акумулятора відображатиметься в зоні, де звичайно відображаються години.

Індикатор акумулятора вмикається, коли увімкнена кнопка перемикача і коли заряд нижче належного робочого рівня (Рисунок 6).

Важелі керування рухом

За допомогою важелів керування рухом виконується пересування пристрою вперед, назад і поворот у будь-якому напрямку (Рисунок 4).

Положення фіксатора нейтралі

При виході з пристрою пересуньте важелі керування рухом з центрального положення у положення ФІКСАТОРА НЕЙТРАЛІ (Рисунок 25). Завжди розміщуйте важелі регулювання руху у положенні ФІКСАТОРА НЕЙТРАЛІ, коли зупиняєте пристрій або залишаєте його без нагляду.

Важіль ручного гальма

Щоразу, при вимиканні двигуна, увімкніть ручне гальмо, щоб запобігти випадковому переміщенню пристрою.

Клапан вимкнення подачі палива

Під час транспортування або зберігання пристрою закрийте клапан вимикання подачі палива; див. Використання клапану вимикання подачі палива (сторінка 30).

Технічні характеристики

Примітка: Технічні характеристики та конструкція можуть змінюватися без попереднього повідомлення.

Ширина:

Без кожуха газонокосарки	124 см
З піднятим відбійником	144 см
З опущеним відбійником	171 см

Довжина:

Довжина	208 см

Висота:

Трубчастий каркас - піднято	**Трубчастий каркас - опущено**
179 см	125 см

Маса:

Маса	від 391 до 434 кг

Пристосування / Аксесуари

Для вдосконалення та розширення експлуатаційних можливостей пристрою в наявності є пристосування та аксесуари, затверджені компанією «Toro». Зверніться до свого уповноваженого сервісного дилера або до уповноваженого дистриб'ютора компанії «Toro» або зайдіть на сайт www.Toro.com з метою ознайомлення зі списком усіх затверджених пристосувань та аксесуарів.

Для забезпечення оптимальної продуктивності та постійної сертифікації безпеки експлуатації пристрою використовуйте лише справжні запчастини та аксесуари від компанії «Toro». Запчастини та аксесуари інших виробників можуть бути небезпечними, і їх використання може позбавити гарантії на виріб.

Експлуатація

Примітка: Визначте лівий та правий бік пристрою від звичайного робочого положення.

Перед експлуатацією

Правила техніки безпеки щодо процедур введення в експлуатацію

Загальна інформація щодо техніки безпеки

- Не дозволяйте дітям або непідготовленим особам експлуатувати та виконувати технічне обслуговування пристрою. Місцеве законодавство може обмежувати вік оператора. Власник відповідальний за навчання всіх операторів і механіків.
- Огляньте площу, де буде використовуватися пристрій, і приберіть всі предмети, які можуть зашкодити роботі пристрою або які пристрій може відкинути.
- Ознайомтеся з правилами безпечної експлуатації обладнання, засобами управління оператора і знаками безпеки.
- Переконайтеся, що засоби контролю присутності оператора, захисні вимикачі і огорожі підключені і працюють належним чином. Не користуйтеся пристроєм, якщо він не функціонує належним чином.
- Заглушіть двигун, вийміть ключ і дочекайтеся зупинки всіх рухомих частин, перш ніж покинути робоче місце оператора. Дайте пристрою охолонути перед виконанням технічного обслуговування, регулювання, заправки, очищення або зберігання.
- Перед скошуванням огляньте пристрій, щоб переконатися, що ріжучі вузли працюють належним чином.
- Оцініть місцевість, щоб визначити відповідне обладнання і всі пристосування або аксесуари, що необхідні для правильної та безпечної роботи пристрою.
- Одягайте відповідний одяг, включаючи засоби захисту очей; довгі штани; міцне неслизьке взуття; і засоби захисту слуху. Зав'яжіть довге волосся і не носіть просторий одяг або звисаючі прикраси.
- Не перевозьте пасажирів у пристрої.
- Тримайте сторонніх і домашніх тварин подалі від пристрою під час виконання роботи. Якщо будь-хто входить до робочої зони, вимкніть пристрій і приладдя.
- Не використовуйте пристрій, якщо всі захисні пристрої і засоби, такі як відбійники та весь вузол збірника трави не встановлені і не функціонують належним чином. При необхідності замініть зношені або пошкоджені деталі.

Техніка безпеки щодо поводження з паливом

- Паливо є дуже вогненебезпечним та вибухонебезпечним. При загорянні або вибухові палива можливе нанесення опіків вам і іншим особам і пошкодження майна.
  - Щоб запобігти загорянню палива від статичного заряду, зніміть пристрій з вантажівки або причепа та заправляйте його на землі, подалі від усіх транспортних засобів. Якщо це неможливо, поставте переносну паливну каністру на землю, подалі від усіх транспортних засобів, і заповніть її; потім заправляйте пристрій з паливної каністри, а не з сопла паливної колонки.
  - Заповніть паливний бак на відкритому повітрі на рівній поверхні, на відкритій місцевості і при зупиненому двигуні. Витріть паливо, що розлилося.
  - Не працюйте з паливом під час паління, або поблизу відкритого вогню, або іскор.
  - Не знімайте кришку паливного бака і не доливайте паливо в бак при працюючому або гарячому двигуні.
  - При розливанні палива не намагайтеся запустити двигун. Уникайте створення джерела загоряння, поки пари палива не розсіються.
  - Зберігайте паливо у спеціальній посудині в недоступному для дітей місці.
- Паливо шкідливе та навіть привести до смерті при його ковтанні. Тривала дія парів може призвести до серйозних травм і захворювань.
  - Уникайте тривалого вдихання парів.
  - Тримайте руки і обличчя подалі від сопла і отвору паливного бака.
  - Тримайте паливо подалі від очей і шкіри.
- Не зберігайте пристрій або паливну каністру в місцях, де наявне відкрите полум'я, іскри або пальник, наприклад, на водонагрівачі або інших приладах.

- Не використовуйте пристрій, якщо не встановлена повністю вся випускна система, або при її несправній роботі.
- Тримайте сопло паливної колонки в контакті з обідком паливного бака або отвором каністри, поки не закінчиться заправка. Не використовуйте пристрій з відкритим соплом.
- При проливанні палива на одяг, негайно змініть одяг.
- Не переповнюйте паливний бак. Установіть кришку паливного бака і надійно затягніть її.
- Очистіть траву і сміття з ріжучого вузла, глушника, приводів, збірника трави і моторного відсіку, щоб запобігти загорянню. Приберіть розлите мастило або паливо.

Заправка палива

Рекомендоване паливо

- Для досягнення найкращих результатів використовуйте тільки чистий, свіжий (не більше 30 днів від дати виготовлення) неетилований бензин з октановим числом 87 або вище (метод оцінювання (R + M) / 2).
- **Етанол**: Прийнятним є бензин з об'ємом до 10% етанолу (газохол) або 15% МТБЕ (метилтретбутиловий етер). Етанол і МТБЕ - не одне й те саме. Бензин з 15% етанолом (E15) за об'ємом, не схваленим для використання. **Ніколи не використовуйте бензин, який містить більше 10% етанолу за об'ємом**, наприклад, E15 (містить 15% етанолу), E20 (містить 20% етанолу) або E85 (містить до 85% етанолу). Використання не схваленого для використання бензину може призвести до проблем з продуктивністю і / або пошкодження двигуна, на що може не поширюватися гарантія.
- **Не** використовуйте бензин, що містить метанол.
- **Не** зберігайте паливо ні в паливному баку, ні в паливних каністрах взимку, якщо не використовується стабілізатор палива.
- **Не** додавайте мастило до бензину.

Використання стабілізатора / кондиціонера

Використовуйте стабілізатор / кондиціонер палива в пристрої, щоб забезпечити такі переваги:

- Збереження свіжості палива буде довшим при використанні відповідно до вказівок виробника стабілізатора палива
- Очищення двигуна під час його роботи
- Усунення накопичення каучукоподібного лаку в паливній системі, який є причиною проблем при запуску

Важливо: **Не використовуйте паливні добавки, що містять метанол або етанол.**

Додавайте належну кількість стабілізатора / кондиціонера палива в паливо.

Примітка: Стабілізатор / кондиціонер палива є найбільш ефективним при змішуванні зі свіжим паливом. Щоб звести до мінімуму ймовірність появи накипу в паливній системі, завжди використовуйте стабілізатор палива.

Заповнення паливного баку

1. Зупиніть пристрій на рівній поверхні.
2. Застосуйте ручне гальмо.
3. Заглушіть двигун і вийміть ключ.
4. Приберіть бруд навколо кришки паливного бака.
5. Заповніть паливний бак до нижньої частини заливної горловини (Рисунок 7).

Примітка: Не заповнюйте паливний бак повністю. Порожній простір в баку дозволяє йому розширюватися.

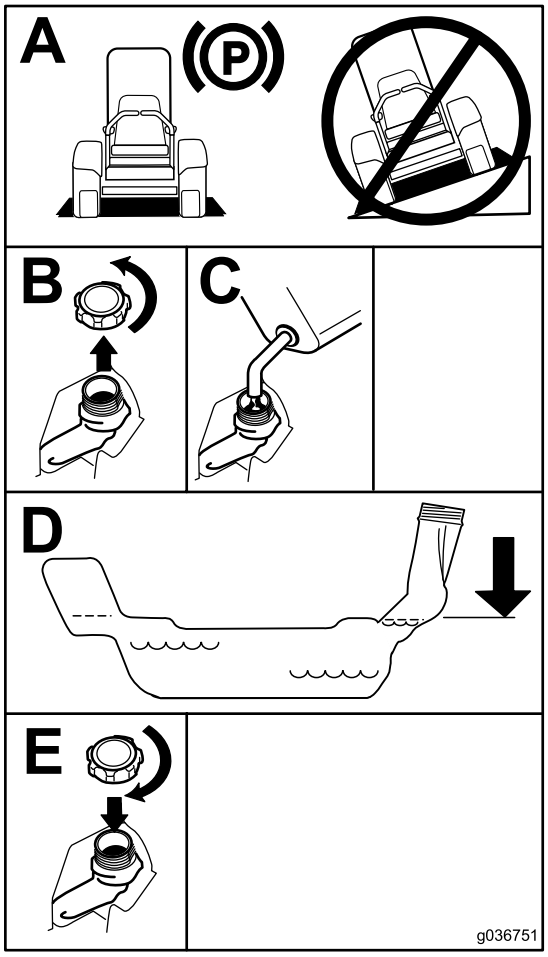

g036751

Рисунок 7

Виконання щоденного обслуговування

Перед тим, як запускати пристрій кожного дня, виконуйте процедури «Кожне використання / Щоденне використання», вказані у Технічне обслуговування (сторінка 34).

Обкатка нового пристрою

Нові двигуни потребують часу, щоб розвинути повну потужність. Кожух газонокосарки і системи приводу мають більш високе тертя в новому стані, що створює додаткове навантаження на двигун. Виділіть від 40 до 50 годин часу для того, щоб новий пристрій розвинув повну потужність і найкращу продуктивність.

Використання системи захисту від перекидання (СЗВП)

⚠ ЗАСТЕРЕЖЕННЯ

Щоб уникнути травм або смерті в результаті перекидання, утримуйте трубчастий каркас у повністю піднятому і заблокованому положенні і пристебніть пасок безпеки.

Переконайтеся, що сидіння на пристрої закріплено.

⚠ ЗАСТЕРЕЖЕННЯ

Захист від перекидання відсутній, якщо трубчастий каркас опущено.

- **Опускайте трубчастий каркас тільки у разі крайньої необхідності.**
- **Не надягайте пасок безпеки, коли трубчастий каркас знаходиться в нижньому положенні.**
- **Їдьте повільно і обережно.**
- **Підніміть трубчастий каркас, як тільки це дозволить габаритна висота.**
- **Ретельно перевіряйте наявність проміжків, відповідних габаритній висоті (наприклад, гілок, дверних отворів, електричних кабелів), перед початком руху під будь-якими предметами і не торкайтеся їх.**

Опускання трубчастого каркасу

Важливо: **Опускайте трубчастий каркас тільки у разі крайньої необхідності.**

1. Щоб опустити трубчастий каркас, прикладіть безпосереднє зусилля до верхньої частини трубчастого каркасу.
2. Витягніть обидва руків'я і поверніть їх на 90 градусів, щоб вони вийшли з зачеплення (Рисунок 8).
3. Опустіть трубчастий каркас в нижнє положення (Рисунок 8).

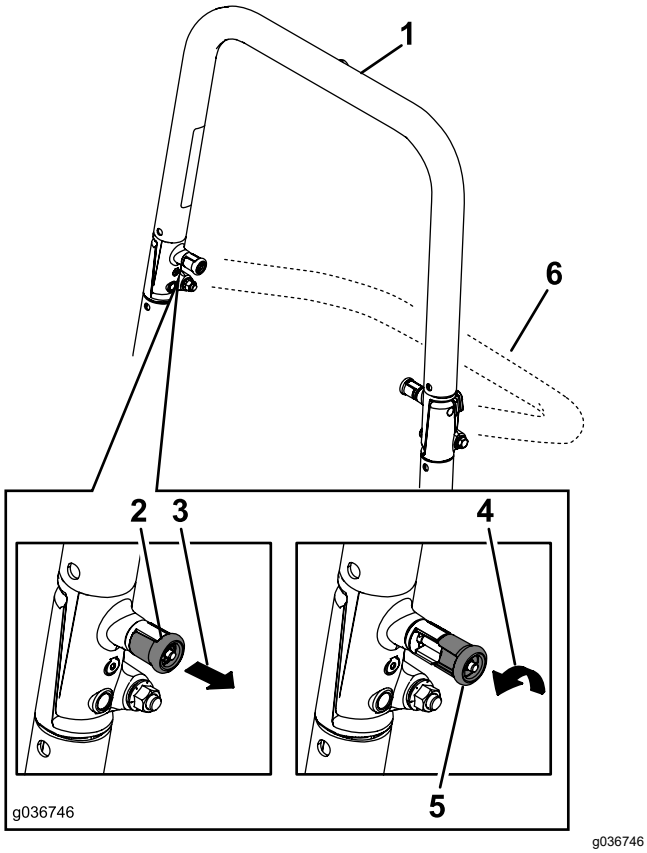

Рисунок 8

1. Трубчастий каркас у вертикальному положенні
2. Руків'я СЗВП в закритому положенні
3. Витягніть руків'я СЗВП.
4. Поверніть руків'я СЗВП на 90 градусів.
5. Руків'я СЗВП у відкритому положенні
6. Трубчастий каркас в складеному положенні

Підйом трубчастого каркасу

Важливо: **Завжди використовуйте пасок безпеки, коли трубчастий каркас знаходиться у вертикальному положенні.**

1. Підніміть трубчастий каркас в робоче положення і повертайте руків'я до тих пір, поки вони частково не увійдуть в пази (Рисунок 8).
2. Підніміть трубчастий каркас в повністю вертикальне положення, одночасно натискаючи на верхню частину трубчастого каркасу, щоб штифти зайняли своє положення, коли отвори будуть на одному рівні зі штифтами (Рисунок 8).
3. Натисніть на трубчастий каркас і переконайтеся, що обидва штифта зафіксовані.

Використання системи захисного блокування

⚠ ЗАСТЕРЕЖЕННЯ

Якщо захисні вимикачі блокування від'єднано або пошкоджено, пристрій може раптово спрацювати, що може привести до травми.

- **Не втручайтесь в роботу захисних вимикачів блокування.**
- **Щодня перевіряйте роботу захисних вимикачів блокування і замінюйте пошкоджені вимикачі перед початком експлуатації пристрою.**

Інформація щодо системи захисного блокування

Система захисного блокування призначена для запобігання запуску двигуна, інакше відбудеться таке:

- Ручне гальмо увімкнене.
- Перемикач ножа (КВП) вимкнено.
- Важелі управління рухом знаходяться в положенні ФІКСАТОРА НЕЙТРАЛІ.

Система захисного блокування також призначена для вимикання двигуна, коли важелі управління рухом переміщаються з положення ФІКСАТОРА НЕЙТРАЛІ, якщо гальма увімкнено або якщо ви піднімаєтеся з сидіння при увімкненому КВП.

Лічильник часу обладнаний індикаторами, що повідомляють користувачу, коли компонент блокування знаходиться в правильному положенні. Коли компонент знаходиться в правильному положенні, на екрані відображається індикатор.

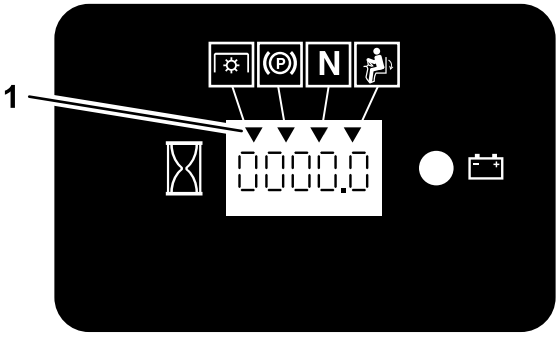

Рисунок 9

1. Індикатори відображаються, коли компоненти блокування знаходяться в правильному положенні

Тестування системи захисного блокування

Періодичність обслуговування: Перед кожним використанням або щодня

Перевіряйте систему захисного блокування перед кожним використанням пристрою. Якщо система безпеки не працює, як описано нижче, зверніться до уповноваженого сервісного дилера для негайного ремонту.

1. Сядьте на сидіння, увімкніть ручне гальмо і переведіть перемикач ножа (КВП) в положення "УВІМКНЕНО". Спробуйте запустити двигун; двигун не повинен запускатися.
2. Сядьте на сидіння, увімкніть ручне гальмо і переведіть перемикач ножа (КВП) в положення "ВИМКНЕНО". Пересуньте будь-який важіль управління рухом з положення ФІКСАТОРА НЕЙТРАЛІ. Спробуйте запустити двигун; двигун не повинен запускатися. Повторіть вищевказані дії над іншими важелями управління.
3. Сядьте на сидіння, увімкніть ручне гальмо, переведіть перемикач ножа (КВП) у положення "ВИМКНЕНО" та пересуньте важелі керування рухом у положення ФІКСАЦІЇ НЕЙТРАЛІ. Запустіть двигун. Поки двигун працює, вимкніть ручне гальмо, увімкніть перемикач ножа (КВП) і трохи підніміться з сидіння; двигун повинен вимкнутися.
4. Сядьте на сидіння, увімкніть ручне гальмо, переведіть перемикач ножа (КВП) у положення "ВИМКНЕНО" та пересуньте важелі керування рухом у положення ФІКСАЦІЇ НЕЙТРАЛІ. Запустіть двигун. Поки двигун працює, встановіть по центру будь-який орган керування рухом і пересуньте його (вперед або назад); двигун повинен вимкнутися. Повторіть вищевказані операції з іншим органом керування рухом.
5. Сядьте на сидіння, вимкніть ручне гальмо, переведіть перемикач ножа (КВП) у положення "ВИМКНЕНО" та пересуньте важелі керування рухом у положення ФІКСАЦІЇ НЕЙТРАЛІ. Спробуйте запустити двигун; двигун не повинен запускатися.

Регулювання сидіння

Сидіння при його регулюванні може рухатися вперед і назад. Розташуйте сидіння так, як вам буде зручніше виконувати керування пристроєм(Рисунок 10).

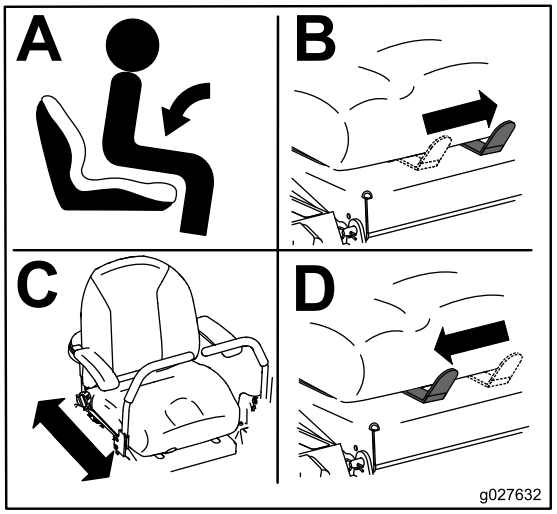

g027632

Рисунок 10

Регулювання задніх амортизаторів

Система підвіски "MyRide™" регулюється, щоб забезпечити плавне та комфортне пересування. Можна налаштувати 2 задніх амортизатори з метою швидкої та легкої зміни системи підвіски. Розмістіть систему підвіски там, де вам найбільш комфортно.

Пази задніх амортизаторів вузлів мають положення фіксації для орієнтування. Можна розмістити задні амортизатори в будь-якому місці пазу, а не тільки в положенні фіксації. На наступному малюнку відображено положення для м'якого або жорсткого пересування та різні положення фіксації (Рисунок 11).

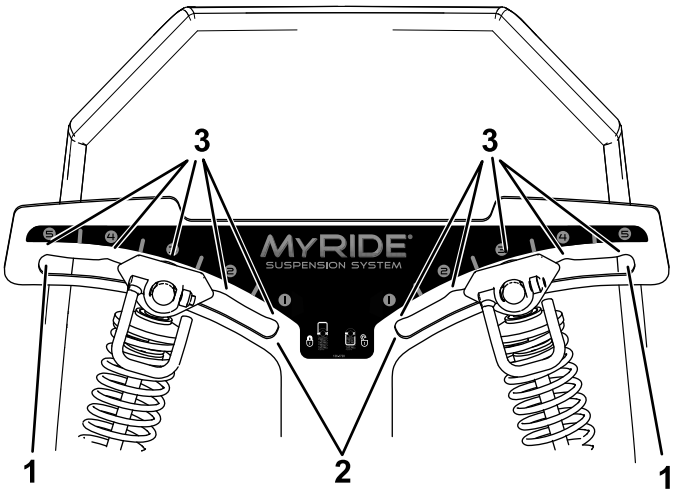

Рисунок 11

1. Найжорсткіше положення
2. Найм'якіше положення
3. Положення фіксації в пазах

Примітка: Переконайтесь, що лівий і правий задні амортизатори завжди відрегульовано в однакових положеннях.

Відрегулюйте задні амортизатори (Рисунок 12).

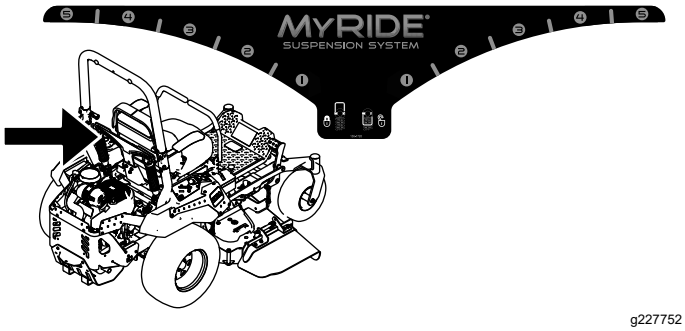

g227752

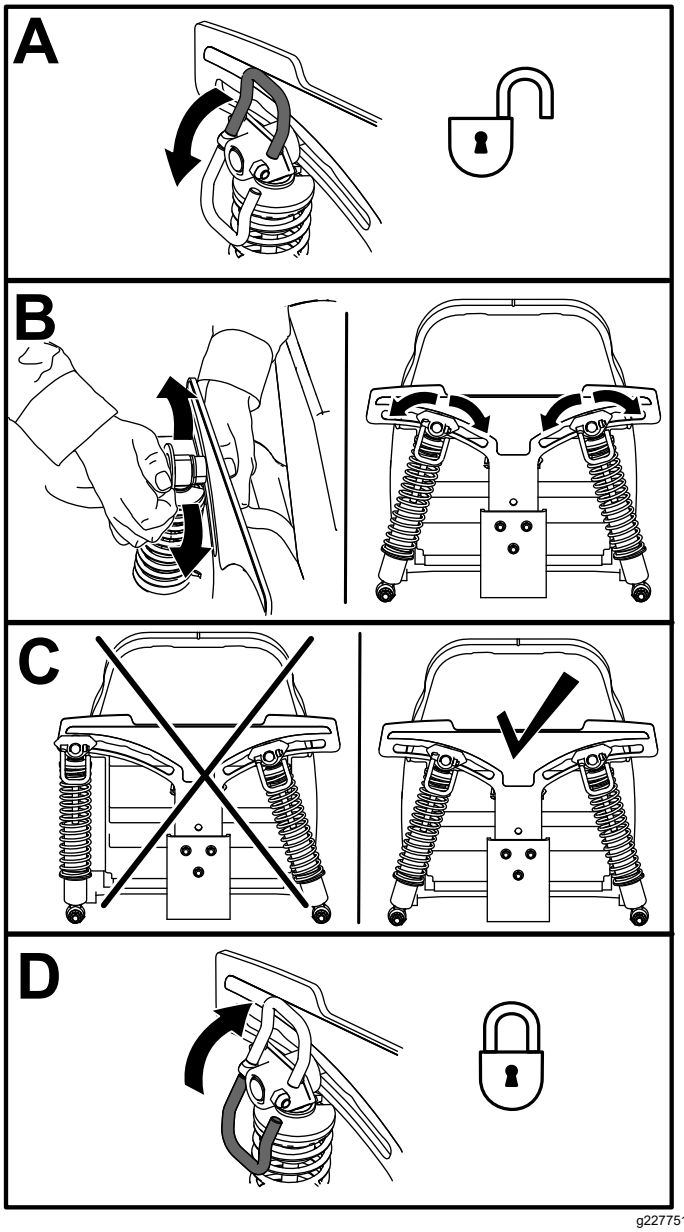

g227751

Рисунок 12

Використання пристосувань та аксесуарів

Використовуйте лише пристосування та аксесуари, затверджені компанією Toro.

При додаванні більше ніж 1 комплекту кріплення аксесуарів (тобто комплект ножів або універсальний монтажний комплект) до будь-якого з 4-х місць, показаних на Рисунок 13, додайте комплект для переднього навантаження. Зверніться до уповноваженого сервісного дилера щодо комплекту переднього навантаження.

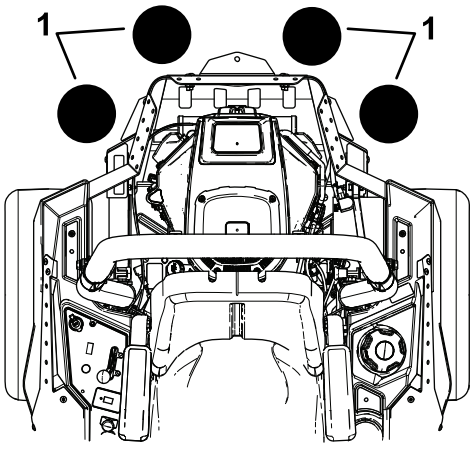

g037417

Рисунок 13

1. Додайте комплект переднього навантаження, коли в цих положеннях встановлено 2 або більше комплекти кріплення аксесуарів.

Під час експлуатації

Правила техніки безпеки при експлуатації

Загальна інформація щодо техніки безпеки

- Власник / оператор може запобігти та є відповідальним за нещасні випадки, які можуть спричинити тілесні ушкодження чи майнові збитки.
- Будьте надзвичайно уважні під час роботи з пристроєм. Не займайтеся жодною діяльністю, яка буде вас відволікати; в іншому випадку це може спричинити травми або майнові збитки.
- Не керуйте пристроєм, коли ви хворі, втомлені або знаходитесь під впливом алкоголю чи наркотиків.

- Контакт з ножем може призвести до серйозних травм людини. Заглушіть двигун, вийміть ключ і дочекайтеся зупинки всіх рухомих частин, перш ніж покинути робоче місце оператора. При повороті ключа у положення "ВИМКНЕНО", двигун повинен вимкнутись, а ніж зупинитися. Якщо цього не сталося, негайно припиніть користуватися пристроєм та зверніться до авторизованого дилера служби технічного обслуговування.
- Виконуйте експлуатацію пристрою лише при гарній видимості та відповідних погодних умовах. Не керуйте пристроєм, коли існує небезпека ураження блискавкою.
- Тримайте руки та ноги подалі від вузлів різання. Тримайтеся подалі від випускного отвору.
- Не косіть, коли випускний дефлектор піднято, знято чи змінено, якщо не встановлена або не працює належним чином система збору трави або комплект для мульчування.
- Не косіть у реверсивному напрямку, якщо немає крайньої необхідності. Завжди дивіться вниз і позаду себе, перш ніж рухати пристрій назад.
- Будьте надзвичайно обережні, підходячи до глухих кутів, чагарників, дерев чи інших предметів, які можуть загороджувати вам огляд.
- Зупиняйте ножі щоразу, коли припиняєте косити.
- Якщо пристрій завдав удару по предмету або починає вібрувати, негайно вимкніть двигун, вийміть ключ (якщо він є) і зачекайте, поки всі рухомі частини зупиняться, перш ніж перевірити пристрій на наявність пошкоджень. Проведіть усі необхідні ремонтні роботи до відновлення експлуатації.
- Уповільнюйте рух та будьте обережні, роблячи повороти, та при перетині пристроєм дороги та тротуарів. Завжди тримайтеся праворуч.
- Перш ніж вимкнути робоче положення, зробіть таке:
  - Зупиніть пристрій на рівній поверхні.
  - Вимкніть КВП та опустіть кріплення.
  - Увімкніть ручне гальмо.
  - Заглушіть двигун і вийміть ключ.
  - Зачекайте, поки всі рухомі частини повністю зупиняться.
- Виконуйте експлуатацію двигуна тільки у добре провітрюваних зонах. Випускні гази містять чадний газ, який при вдиханні є смертельним.
- Ніколи не залишайте працюючий пристрій без нагляду.
- Прикріплюйте буксироване обладнання до пристрою лише в місці з'єднання.
- Не використовуйте пристрій, якщо всі захисні пристрої і засоби, такі як відбійники та весь вузол збірника трави, не встановлені і не функціонують належним чином. За необхідності замініть зношені або пошкоджені деталі.
- Використовуйте лише аксесуари та пристосування, затверджені компанією «Toro».
- Цей пристрій видає рівень звуку понад 85 дБА на вуха оператора і може спричинити втрату слуху через тривалі періоди впливу.

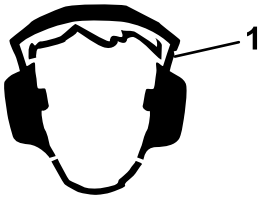

g229846

Рисунок 14

1. Використовуйте засоби захисту органів слуху.

- Очистіть ріжучий вузол, привод, глушник і двигун від трави і сміття, щоб запобігти загорянню.
- Запустіть двигун, тримаючи ноги подалі від ножів.
- Стежте за напрямком викиду косарки та спрямовуйте викид подалі від інших. Уникайте викиду матеріалу на стіну чи інші перешкоди, оскільки матеріал може зрикошетити до вас.
- Зупиніть ножі, уповільніть роботу пристрою та будьте обережні при перетині інших поверхонь, відмінних від трави, та під час транспортування пристрою до та з робочої зони.
- Не змінюйте частоту обертання регулятора двигуна і не перевищуйте її.
- Дітей часто приваблює пристрій та процес скошування. Ніколи не припускайте, що діти залишаться там, де ви востаннє їх бачили.
- Тримайте дітей поза зоною експлуатації та під пильною опікою відповідальної дорослої людини, а не оператора.
- Будьте уважні та вимикайте пристрій, якщо діти потрапляють у робочу зону.
- Перш ніж здавати назад або виконати поворот, стежте, щоб навколо не було маленьких дітей.
- Не перевозьте дітей у пристрої, навіть коли ножі перебувають у стані спокою. Діти можуть впасти та отримати серйозні травми або заважати безпечно керувати пристроєм. Діти, котрі вже раніше їздили у транспортних засобах, можуть з’являтися в зоні експлуатації без попередження, при цьому існує загроза наїзду на них.

Техніка безпеки роботи з системою захисту від перекидання (СЗВП)

- СЗВП - це вбудований засіб безпеки. Не знімайте жодного з компонентів СЗВП з пристрою.
- Переконайтесь, що пасок безпеки закріплено і його можна швидко відкріпити у разі надзвичайної ситуації.
- Залишайте трубчастий каркас у повністю піднятому та зафіксованому положенні та завжди надягайте пасок безпеки, коли трубчастий каркас піднято.
- Уважно перевірте наявність зайвих предметів зверху, перш ніж проїхати під ними, і не торкайтеся до них.
- Замініть пошкоджені компоненти СЗВП. Не ремонтуйте та не змінюйте їх.
- Захист від перекидання відсутній, якщо трубчастий каркас опущено.
- Колеса, що звисають через край крутих берегів або знаходяться у воді, можуть спричинити перекидання, що може призвести до серйозних травм або загибелі.
- Не надягайте пасок безпеки, коли трубчастий каркас опущено.
- Опускайте трубчастий каркас лише у випадках крайньої необхідності; піднімайте трубчастий каркас, як тільки це дозволить габаритна висота.
- У разі перекидання зверніться до уповноваженого сервісного дилера, щоб оглянути СЗВП.
- Використовуйте лише ті аксесуари та пристосування для СЗВП, які затверджені компанією «Toro».

Техніка безпеки при керуванні пристроєм на схилах

- Схили є основним фактором, пов’язаним із втратою контролю та перекиданням, що може призвести до травми високого ступеню важкості або смерті. Оператор відповідає за безпечну експлуатацію на схилах. Експлуатація пристрою на будь-якому схилі вимагає додаткової уважності. Перш ніж використовувати пристрій на схилі, виконайте таке:
  - Перегляньте та засвойте інструкції щодо нахилу в посібнику та на пристрої.
  - Використовуйте індикатор кута, щоб визначити приблизний кут нахилу місцевості.
  - Ніколи не працюйте на схилах, що перевищують 15°.
  - Оцініть умови майданчика, щоб визначити, чи є безпечним схил для роботи пристрою. Дотримуйтеся здорового глузду і обачності, виконуючи цю оцінку. Зміни у місцевості, наприклад вологість, можуть швидко вплинути на роботу пристрою на схилі.
- Визначте небезпечні фактори біля підніжжя схилу. Забороняється експлуатувати пристрій поблизу відстійників, канав, насипів, води або в інших небезпечних місцях. Пристрій може раптово перекинутися, якщо колесо буде звисати з краю або якщо край обсиплеться. Тримайте безпечну відстань (удвічі більшу від ширини пристрою) між пристроєм та будь-яким небезпечним фактором. Використовуйте ручну газонокосарку або секатор для скошування трави на цих ділянках.
- Уникайте запуску, зупинки або повороту пристрою на схилах. Уникайте різких змін швидкості чи напрямку; повертайте повільно і поступово.
- Не керуйте пристроєм за будь-яких умов, коли існують сумніви щодо тяги, управління або стійкості. Пам’ятайте, що робота пристрою на мокрій траві, по схилах або під гору може призвести до втрати пристроєм тяги. Втрата тяги ведучих коліс може призвести до ковзання, відсутності гальмування та управління. Пристрій може ковзати, навіть якщо ведучі колеса зупинені.
- Приберіть або позначте перешкоди, такі як канави, нори, колії, горби, скелі та інші приховані небезпечні фактори. Висока трава може приховати перешкоди. На нерівній місцевості пристрій може перекинутися.
- Будьте надмірно уважні під час роботи з аксесуарами або приладдям, такими як системи збору трави. Вони можуть змінити стійкість пристрою і призвести до втрати керування. Дотримуйтеся вказівок щодо противаг.
- Якщо можливо, тримайте кожух опущеним до землі під час роботи на схилах. Підняття кожуха під час роботи на схилах може призвести до втрати стійкості пристрою.

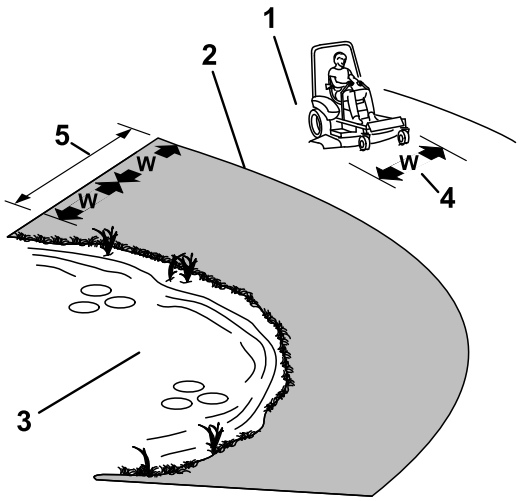

g221745

Рисунок 15

1. Безпечна зона - використовуйте пристрій в цьому місці на схилах, нахил яких не перевищує 15° або на рівній місцевості.
2. Небезпечна зона: використовуйте ручну газонокосарку та / або секатор на схилах більше 15 ° та поблизу вимоїн або води.
3. Вода
4. W = ширина пристрою
5. Тримайте безпечну відстань (удвічі більшу від ширини пристрою) між пристроєм та будь-яким небезпечним фактором.

Вхід до робочого місця оператора

Використовуйте кожух косарки в якості східців, щоб піднятися на робоче місце оператора (Рисунок 16).

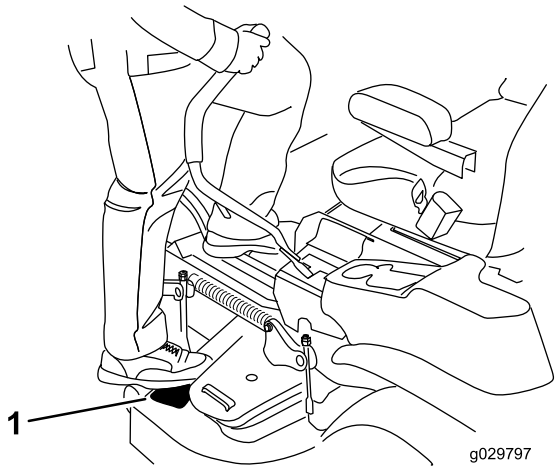

g029797

Рисунок 16

1. Станьте сюди.

Експлуатація ручного гальма

Завжди вмикайте ручне гальмо, коли пристрій зупиняється або коли залишаєте його без нагляду.

Увімкнення ручного гальма.

Зупиніть пристрій на рівній поверхні.

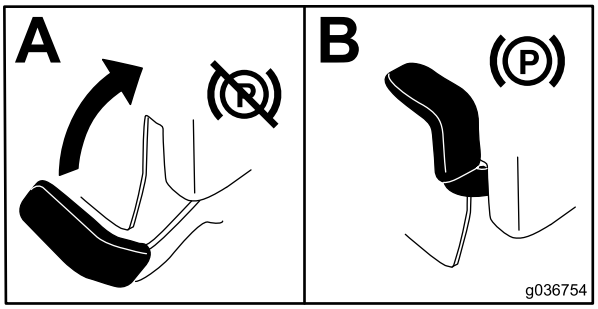

g036754

Рисунок 17

Вимкнення ручного гальма.

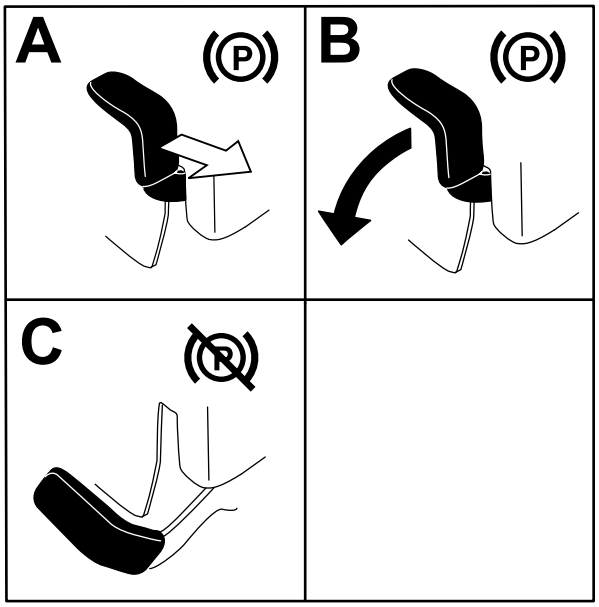

Рисунок 18

Експлуатація перемикача ножа (КВП)

Перемикач ножа (КВП) запускає та зупиняє ножі косарки та будь-які підсилюючі пристрої.

Увімкнення перемикача ножа (КВП)

Примітка: Увімкнення перемикача ножа (КВП) важелем керування двигуном на половину або менше спричиняє надмірний знос приводних ременів.

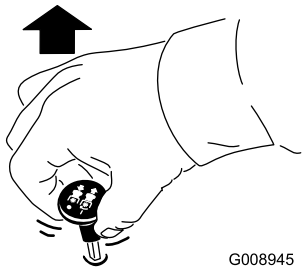

g008945

Рисунок 19

Вимкнення перемикача ножа (КВП)

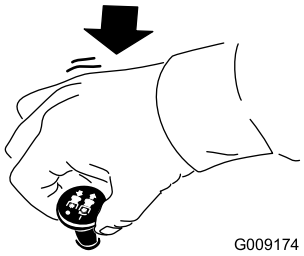

g009174

Рисунок 20

Експлуатація важеля керування двигуном

Важіль керування двигуном можна переміщувати між положеннями Швидко і Повільно (Рисунок 21).

Під час увімкнення КВП завжди використовуйте положення Швидко.

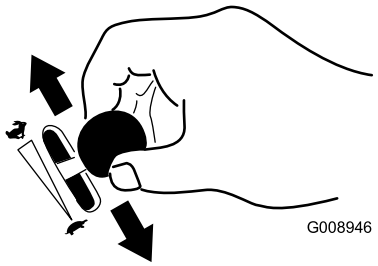

g008946

Рисунок 21

Експлуатація заслінки

Використовуйте заслінку, щоб виконати холодний запуск двигуна.

1. Потягніть ручку заслінки, щоб увімкнути її перед використанням клавішного перемикача (Рисунок 22).
2. Після запуску двигуна натисніть на руків'я заслінки, щоб вимкнути її (Рисунок 22).

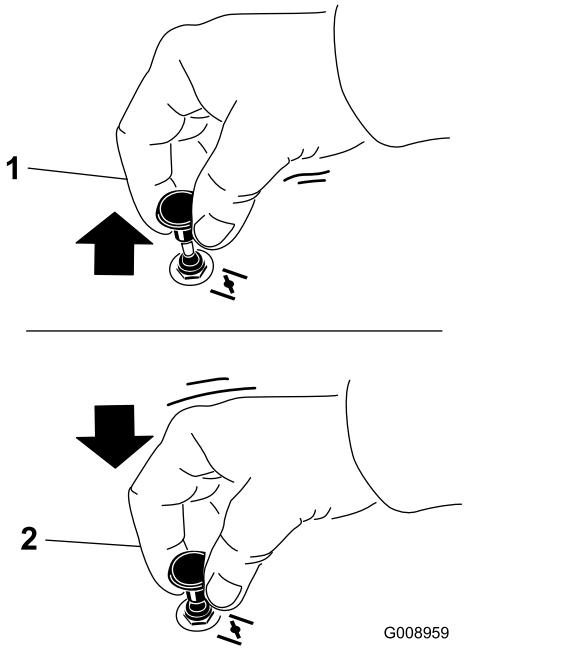

g008959

Рисунок 22

1. Положення Увімкнено
2. Положення Вимкнено

Запуск двигуна

Примітка: Теплий або гарячий двигун може не вимагати відкриття заслінки.

Важливо: **Не запускайте стартер більше ніж 5 секунд. Увімкнення стартера двигуна більше ніж на 5 секунд може призвести до нанесення шкоди стартеру двигуна. Якщо двигун не спрацює, зачекайте 10 секунд, перш ніж знову запускати стартер двигуна.**

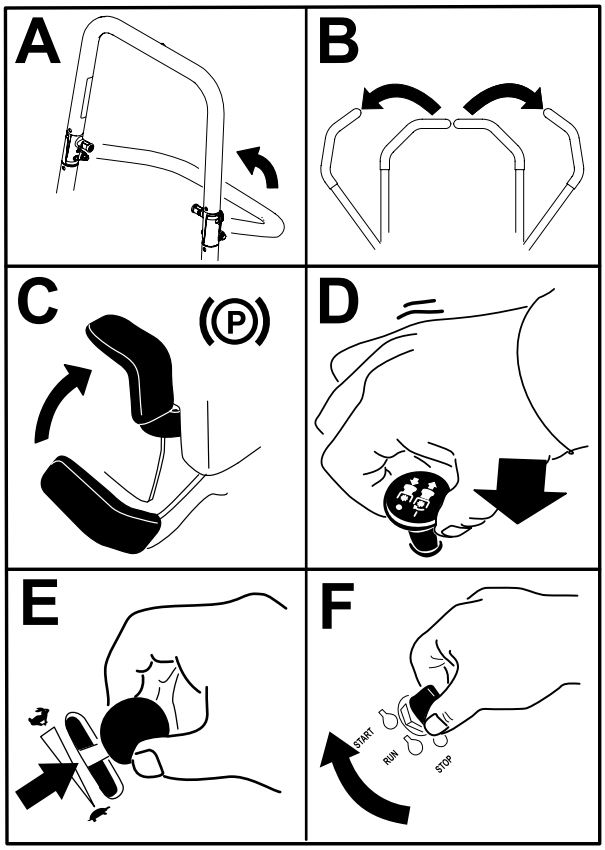

Рисунок 23

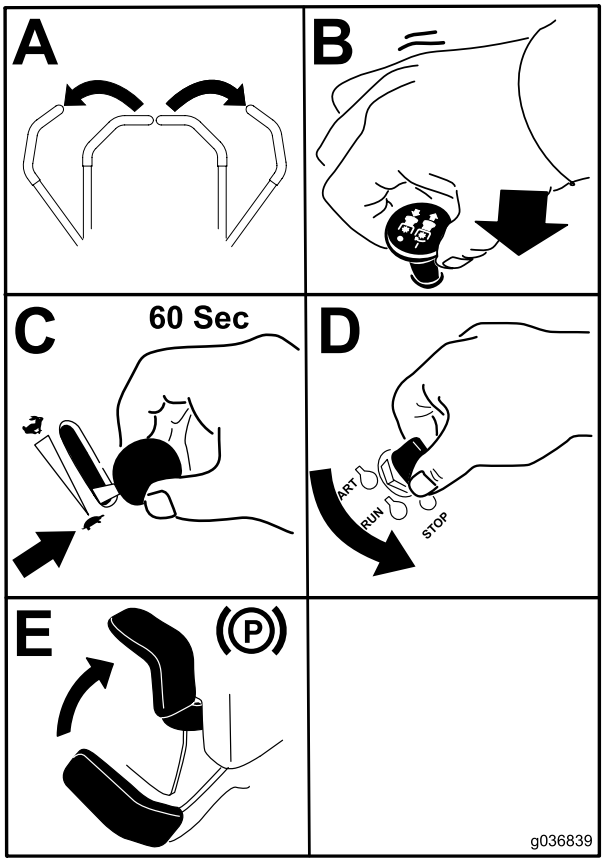

Рисунок 24

Вимкнення двигуна

⚠ ПОПЕРЕДЖЕННЯ

Діти або перехожі можуть травмуватися, якщо вони рухаються або намагаються керувати пристроєм, поки він знаходиться без нагляду.

Завжди виймайте ключ і вмикайте ручне гальмо, залишаючи пристрій без нагляду.

Важливо: **Перед транспортуванням або зберіганням пристрою переконайтеся, що клапан вимикання подачі палива закрито, оскільки може статися витік палива. Перед транспортуванням увімкніть ручне гальмо. Переконайтеся, що ви вийняли ключ, оскільки паливний насос може працювати і призвести до втрати заряду акумулятора.**

Використання важелів керування рухом

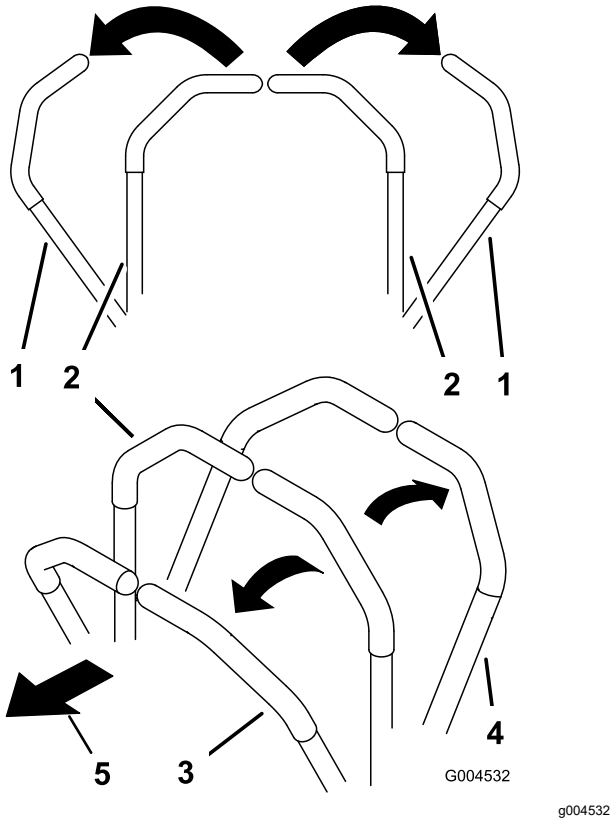

Рисунок 25

1. Важелі керування рухом—НЕЙТРАЛЬНЕ ЗАМКНЕНЕ положення
2. Центр, розблоковане положення
3. Вперед
4. зворотний хід
5. Передня частина пристрою

Керування пристроєм

Ведучі колеса обертаються незалежно, живляться гідравлічними двигунами на кожній вісі. Можна повернути один бік в реверсивному напрямку, в той час іншу повернути вперед, внаслідок чого пристрій буде крутитися, а не повертати. Це значно покращує маневреність пристрою, але може потребувати певного часу, поки ви адаптуєтесь до того, як він рухається.

Важіль керування двигуном регулює оберти двигуна, виміряні в об/хв (оберти за хвилину). Розташуйте важіль керування двигуном у положення Швидко для забезпечення найкращої продуктивності. Під час скошування завжди встановлюйте важіль керування двигуном у максимальне положення.

⚠ ЗАСТЕРЕЖЕННЯ

Пристрій може крутитися дуже швидко. Ви можете перестати контролювати пристрій, що може призвести до травм або пошкодження пристрою.

- **Будьте обережні при виконанні повороту.**
- **Перед тим, як виконати різкі повороти, сповільнюйте пристрій.**

Рух вперед

Примітка: При переміщенні регулятора тяги при увімкненому ручному гальмі, двигун вимикається.

Щоб зупинити пристрій, потягніть важелі керування рухом до НЕЙТРАЛЬНОГО положення.

1. Вимкніть ручне гальмо.
2. Пересуньте важелі керування рухом до центрального розблокованого положення.
3. Щоб рухатись вперед, повільно натискайте на важелі керування рухом вперед (Рисунок 26).

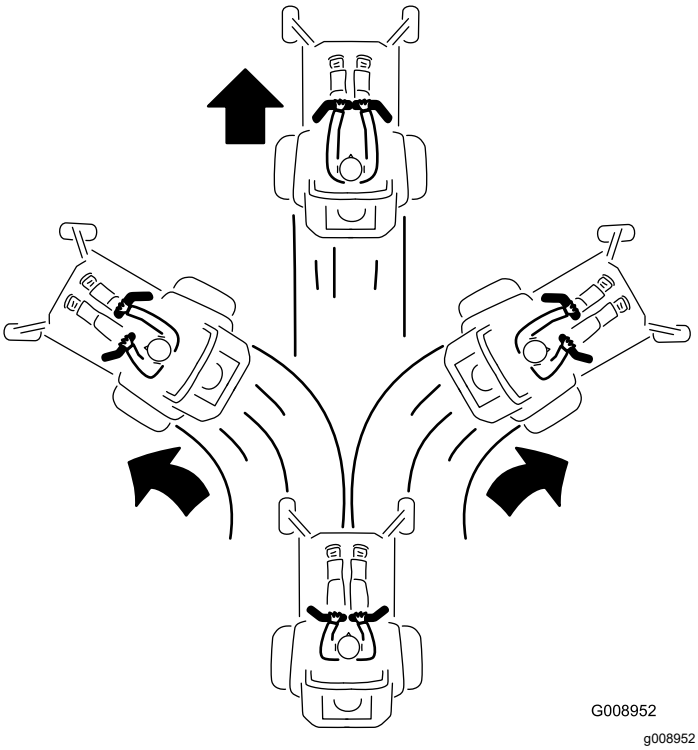

Рисунок 26

Рух заднім ходом

1. Пересуньте важелі керування рухом до центрального розблокованого положення.
2. Щоб ввімкнути задній хід, повільно потягніть важелі керування в зворотному напрямку(Рисунок 27).

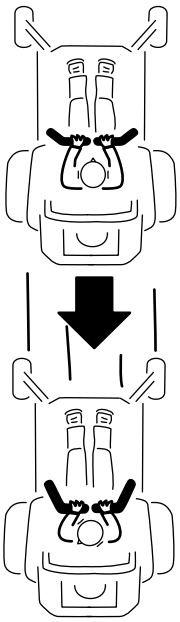

G008953

g008953

Рисунок 27

Використання бічного випускного отвору

Косарка має навісний відбійник трави, який розкидає скошену траву вбік і вниз до дерну.

⚠ НЕБЕЗПЕКА

Без відбійника трави, кришки випускного отвору або встановленого збірника трави ви та інші контактуєте з ножем та відкинутими відходами. Контакт з обертовими ножами косарки та відкинутими відходами спричиняє травми чи смерть.

- **Ніколи не знімайте відбійник трави з кожуха косарки, оскільки відбійник трави спрямовує матеріал вниз до дерну. При пошкодженні відбійника трави замініть його негайно.**
- **Ніколи не кладіть руки чи ноги під косарку.**
- **Ніколи не намагайтеся очистити випускну зону або ножі косарки, якщо не перемістили перемикач ножа (КВП) у положення ВИМКНЕНО, не повернули ключ на перемикачі у положення ВИМКНЕНО та не вийняли ключ із перемикача.**
- **Переконайтесь, що відбійник трави знаходиться в нижньому положенні.**

Регулювання висоти різання

Використання транспортного фіксатора

Транспортний фіксатор має 2 положення і використовується з педаллю підйому кожуха. Існують положення БЛОКУВАННЯ та положення РОЗБЛОКУВАННЯ для транспортного положення кожуха косарки (Рисунок 28).

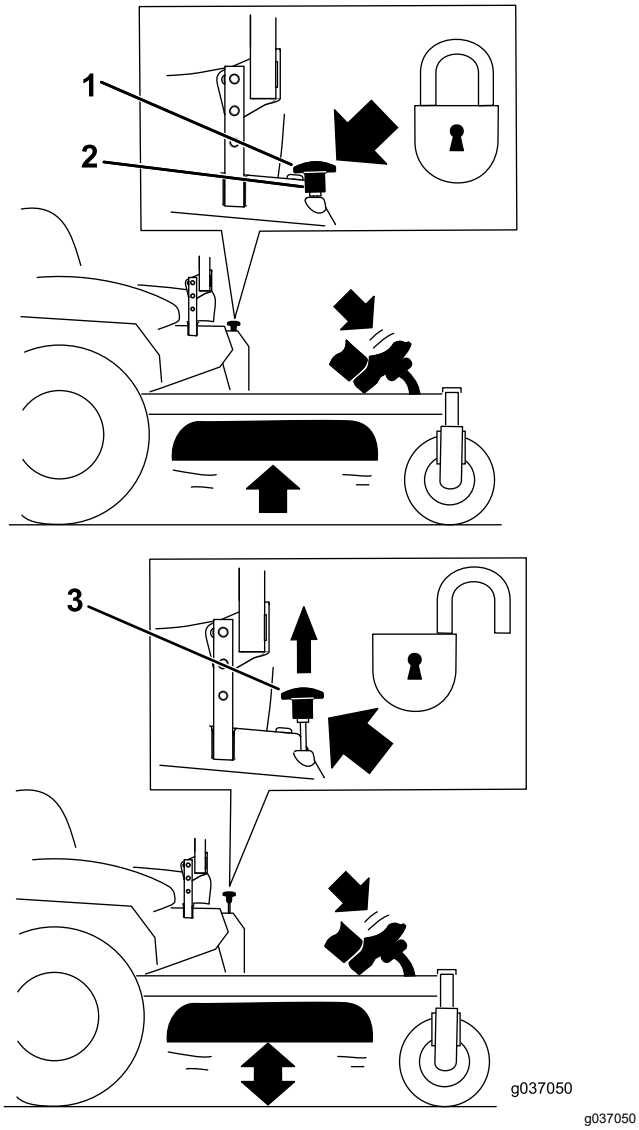

Рисунок 28

Положення транспортного фіксатора

1. Руків'я транспортного фіксатора
2. Положення Блокування - кожух косарки фіксується у транспортному положенні.
3. Положення Розблокування - кожух косарки не фіксується у транспортному положенні.

Регулювання штифта висоти різання

Відрегулюйте висоту різання від 38 до 127 мм з кроком 6 мм, виконуючи переміщення штифта висоти різання в різні отвори.

1. Пересуньте транспортний фіксатор у положення Блокування.
2. Натисніть на педаль підйому кожуха і підніміть кожух косарки до положення Транспортування (також 127 мм положення висоти різання), як показано на Рисунок 29.
3. Зніміть штифт з кронштейна висоти різання (Рисунок 29).
4. Оберіть отвір у кронштейні висоти різання, що відповідає бажаній висоті різання, і встановіть штифт (Рисунок 29).
5. Натисніть на підйомник кожуха, підтягніть руків'я транспортного фіксатора та повільно опустіть кожух косарки.

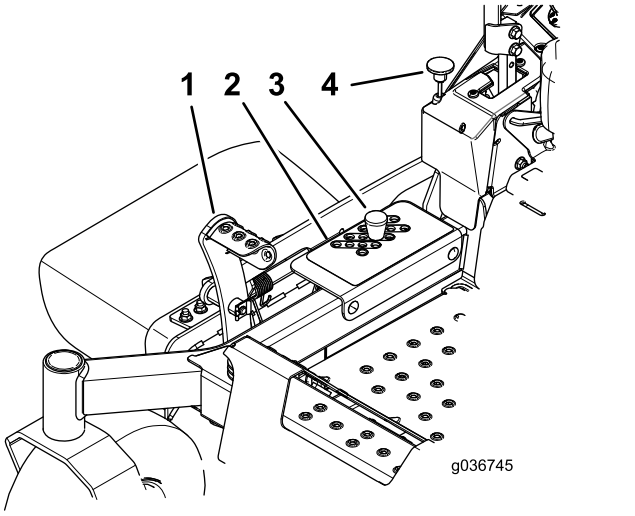

g036745

Рисунок 29

1. Педаль підйому кожуха
2. Отвори висоти різання
3. Штифт висоти різання
4. Руків'я транспортного фіксатора

Налаштування антиобдирних роликів

Щоразу при зміні висоти різання регулюйте висоту антиобдирних роликів.

Примітка: Відрегулюйте антиобдирні ролики, щоб вони не торкалися землі в звичайних, рівних місцях скошування.

1. Припаркуйте пристрій на рівній поверхні, вимкніть перемикач ножа та ввімкніть ручне гальмо.
2. Заглушіть двигун, вийміть ключ і дочекайтеся зупинки всіх рухомих частин, перш ніж покинути робоче місце оператора.
3. Відрегулюйте антиобдирні ролики, як показано на Рисунок 30.

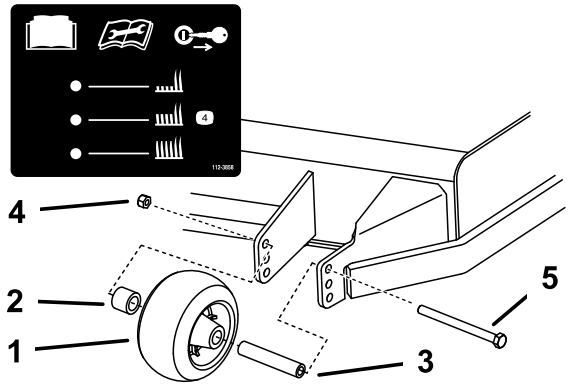

Рисунок 30

1. Антиобдирний ролик
2. Розпірна втулка
3. Втулка
4. Фланцева гайка
5. Болт

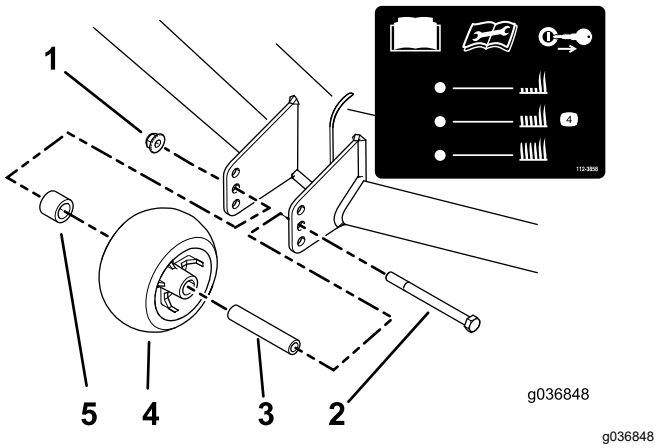

Рисунок 31

1. Фланцева гайка
2. Болт
3. Втулка
4. Антиобдирний ролик
5. Розпірна втулка

Поради з використання

Використання налаштування важеля керування двигуном у швидкому режимі

Для найкращого скошування та максимальної циркуляції повітря експлуатуйте двигун у положенні Швидко . Повітря необхідне для ретельного обрізання скошеної трави, тому не встановлюйте висоту різання настільки низькою, щоб кожух повністю оточувала необрізана трава. Завжди намагайтеся, щоб 1 бік кожуха косарки була без необрізаної трави, яка дозволяє повітрю потрапляти до кожуха косарки.

Перше зістригання газону

Обрізуйте траву трохи довшу, ніж зазвичай, щоб при такій висоті різання косарки не було обсипання нерівної землі. Однак висота різання, що застосовувалася раніше, як правило, найкраща. При обрізанні трави заввишки більше 15 см ви можете обрізати газон двічі, щоб забезпечити прийнятну якість різання.

Зрізання третини травинки

Найкраще обрізати лише приблизно третину травинки. Обрізати більше ніж на третину, не рекомендується, якщо трава рідка, або у пору пізньої осені, коли трава росте повільніше.

Чергування напрямку скошування

Чергуйте напрямок скошування, щоб трава стояла прямо. Це також допомагає розсіяти скошену траву, що посилює розкладання та удобрювання.

Зістригання через правильні інтервали

Трава росте різними темпами в різні пори року. Щоб зберегти однакову висоту різання, частіше косіть ранньою весною. Оскільки темпи росту трави сповільнюються в середині літа, косіть рідше. Якщо ви не можете косити траву протягом тривалого періоду, спочатку косіть на великій висоті різання, а потім ще за 2 дні скосіть на низькій висоті.

Використання більш повільної швидкості різання

Щоб покращити якість різання, використовуйте більш низьку швидкість в певних умовах.

Уникнення надто низького рівня різання

Коли скошуєте нерівний дерн, піднімайте висоту різання, щоб уникнути обсипання дерну.

Зупинка пристрою

Якщо під час скошування потрібно зупинити рух пристрою вперед, на вашу галявину може впасти грудочка скошеної трави. Щоб уникнути

цього, переїдьте на попередньо зрізану ділянку за допомогою робочих ножів, або можна вимкнути кожух косарки під час руху вперед.

Підтримуйте чистоту зворотного боку кожуха косарки

Очищайте зворотний бік кожуха косарки від частини скошеної трави та бруду після кожного використання. Якщо трава та бруд накопичуються всередині косарки, якість різання з часом стане незадовільною.

Обслуговування ножа(-ів)

Тримайте ніж загостреним протягом усього сезону різання, оскільки гострий ніж ріже чисто, не рвучи і не подрібнюючи травинки. При розриванні та подрібненні трави вона стає коричневою по краях, що уповільнює ріст та збільшує ймовірність захворювання. Після кожного використання перевіряйте загостреність ножів косарки та наявність зносу чи пошкодження. Спиляйте будь-які задирки і за необхідності заточіть ножі. Якщо ніж пошкоджений або зношений, негайно замініть його оригінальним змінним лезом компанії «Toro».

Після експлуатації

Правила техніки безпеки по завершенню експлуатації

Загальна інформація щодо техніки безпеки

- Увімкніть ручне гальмо, заглушіть двигун, вийміть ключ і дочекайтеся зупинки всіх рухомих частин, перш ніж покинути робоче місце оператора. Дайте пристрою охолонути перед виконанням технічного обслуговування, регулювання, заправки, очищення або зберігання.
- Очистіть траву і сміття з ріжучого вузла, глушника, приводів, збірника трави і моторного відсіку, щоб запобігти загорянню. Приберіть розливи мастила або палива.
- Закрийте бак і витягніть ключ перед виконанням зберігання або транспортування.

Використання клапану вимикання подачі палива

Закрийте клапан вимикання подачі палива для транспортування, обслуговування та зберігання (Рисунок 32).

Переконайтеся, що клапан вимикання подачі палива відкритий при запуску двигуна.

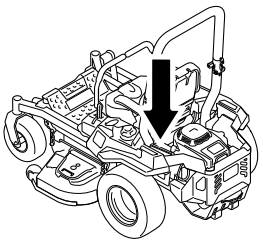

g036849

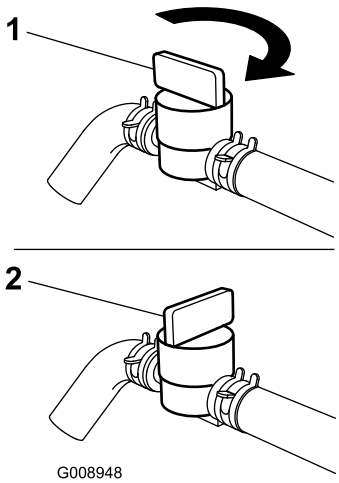

g008948

Рисунок 32

1. Положення Увімкнено.
2. Положення Вимкнено

Використання перепускних клапанів приводного колеса

⚠ ЗАСТЕРЕЖЕННЯ

Руки можуть заплутатися в обертових компонентах приводу під панеллю двигуна, що може призвести до серйозних травм.

Заглушіть двигун, вийміть ключ і дочекайтеся зупинки всіх рухомих частин, перш ніж виконувати операції над перепускними клапанами приводного колеса.

⚠ ЗАСТЕРЕЖЕННЯ

Двигун та гідравлічні приводи можуть нагріватися. Дотик до гарячого двигуна або гідроприводних агрегатів може спричинити сильні опіки.

Дозвольте двигуну та гідравлічним приводам повністю охолонути, перш ніж виконувати операції над перепускними клапанами приводного колеса.

Перепускні клапани приводного колеса розташовані з лівого і правого боку під панеллю двигуна.

1. Припаркуйте пристрій на рівній поверхні, вимкніть перемикач ножа та ввімкніть ручне гальмо.
2. Заглушіть двигун, вийміть ключ і дочекайтеся зупинки всіх рухомих частин, перш ніж покинути робоче місце оператора.
3. Знайдіть важелі обходу за сидінням знизу з лівої та правого боку рами.
4. Щоб штовхнути пристрій, пересуньте обидві важелі обходу назад і зафіксуйте їх на місці (Рисунок 33).
5. Перед штовханням пристрою вимкніть ручне гальмо.

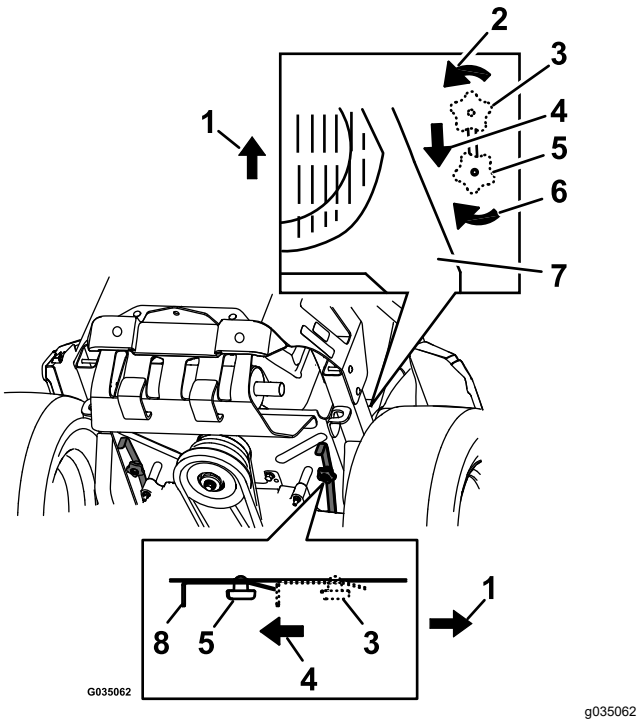

Рисунок 33

1. Передня частина пристрою
2. Поверніть регулятор обходу проти годинникової стрілки, щоб послабити його.
3. Позиція важеля при роботі пристрою
4. Потягніть важіль у цьому напрямку, щоб штовхнути пристрій.
5. Позиція важеля при штовханні пристрою
6. Поверніть регулятор обходу за годинниковою стрілкою, щоб затягнути його.
7. Двигун
8. Відпустіть важіль

6. Щоб запустити пристрій, пересуньте обидві важелі обходу ВПЕРЕД і зафіксуйте їх на місці (Рисунок 33).

Транспортування пристрою

Для транспортування пристрою використовуйте важкий причеп або вантажівку. Використовуйте усю корисну ширину рампи. Переконайтесь, що причеп або вантажівка мають усі необхідні гальма, освітлення та маркування, як це передбачено законодавством. Уважно прочитайте всі інструкції з техніки безпеки. Знання цієї інформації може допомогти вам або сторонам уникнути травм. Див. місцеві норми та вимоги щодо причепів та прив'язки.

⚠ ЗАСТЕРЕЖЕННЯ

Рух по вулиці або проїзній частині без поворотників, вогнів, світловідбиваючих знаків або емблеми повільного руху транспортного засобу небезпечний і може призвести до нещасних випадків, спричинивши тілесні ушкодження.

Не керуйте пристроєм у громадських місцях чи на проїзній частині.

Вибір причепа

⚠ ЗАСТЕРЕЖЕННЯ

Завантаження пристрою на причеп або вантажівку збільшує імовірність перекидання і може спричинити серйозні травми або смерть (Рисунок 34).

- **Використовуйте усю корисну ширину рампи; не використовуйте індивідуальні рампи для кожного боку пристрою.**
- **Не перевищуйте кут нахилу 15 градусів між рампою і землею або між рампою і причепом або вантажівкою.**
- **Переконайтеся, що довжина рампи принаймні в 4 рази довша, ніж висота причепа або платформа вантажівки до землі. Це гарантує, що кут рампи не перевищуватиме 15 градусів на рівній землі.**

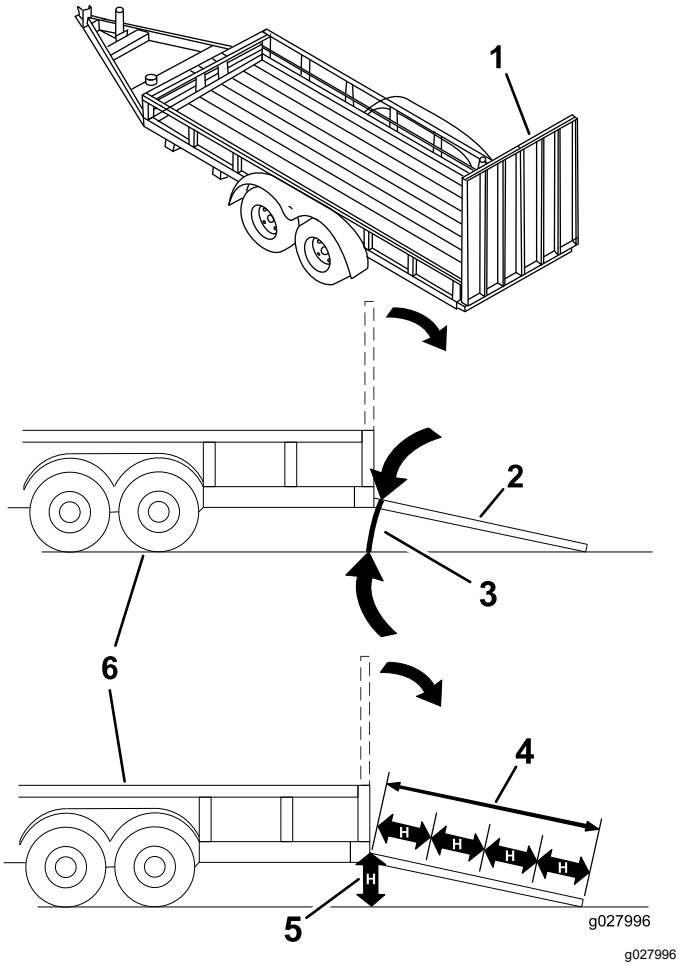

Рисунок 34

1. Рампа у сталому положенні.
2. Вид збоку рампи в положенні завантаження
3. Не більше ніж 15 градусів
4. Довжина рампи принаймні в 4 рази довша, ніж висота причепа або платформа вантажівки до землі.
5. H = висота причепа або платформи вантажівки від землі
6. Причеп

Завантаження пристрою

⚠ ЗАСТЕРЕЖЕННЯ

Завантаження пристрою на причіп або вантажівку збільшує імовірність перекидання і може спричинити серйозні травми або смерть.

- **Будьте надзвичайно уважними при керуванні пристроєм на рампі.**
- **Пересувайтесь зворотним ходом вверх по рампі і переднім ходом вниз по рампі.**
- **Уникайте різкого прискорення або сповільнення руху під час руху пристрою по рампі, оскільки це може спричинити втрату керування або перекидання.**

1. При використанні причепа під'єднайте його до буксирного автомобіля та під'єднайте ланцюги безпеки.
2. За необхідності під'єднайте гальмові прилади та ліхтарі причепа.
3. Опустіть рампу, стежачи, щоб кут між рампою і землею не перевищував 15 градусів (Рисунок 34).
4. Пересувайтеся зворотним ходом вверх по рампі (Рисунок 35).

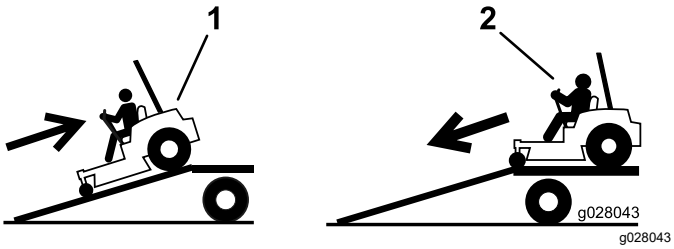

Рисунок 35

1. Пересувайтеся зворотним ходом вверх по рампі .
2. Пересувайтеся переднім ходом вниз по рампі.

5. Вимкніть двигун, вийміть ключ і ввімкніть ручне гальмо.
6. Прив’яжіть пристрій біля передніх коліс та задньої рами ременем, ланцюгами, тросом або канатами (Рисунок 36). Див. місцеві норми та вимоги щодо прив'язки.

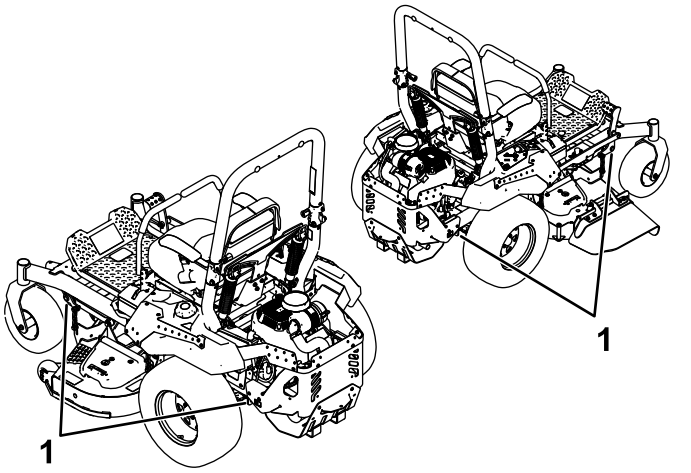

Рисунок 36

1. Точки прив’язування

Розвантаження пристрою

1. Опустіть рампу, стежачи, щоб кут між рампою і землею не перевищував 15 градусів (Рисунок 34).
2. Пересувайтеся переднім ходом вниз по рампі (Рисунок 35).

Технічне обслуговування

Техніка безпека при виконанні технічного обслуговування

- Якщо залишити ключ у перемикачі, хтось може випадково запустити двигун і завдати серйозної травми вам або іншим стороннім людям. Вийміть ключ із перемикача, перш ніж починати проводити технічне обслуговування будь-якого типу.
- Перш ніж покинути робоче місце оператора, зробіть таке:
  - Зупиніть пристрій на рівній поверхні.
  - Вимкніть приводи
  - Увімкніть ручне гальмо.
  - Заглушіть двигун і вийміть ключ.
  - Перед проведенням технічного обслуговування дайте компонентам пристрою охолонути.
- Не дозволяйте непідготовленому персоналу виконувати технічне обслуговування пристрою.
- Тримайте руки і ноги подалі від рухомих частин або гарячих поверхонь. Якщо це можливо, не виконуйте налаштування під час роботи двигуна.
- Обережно випустіть тиск з компонентів із накопиченою енергією.
- Часто перевіряйте спрацьовування ручного гальма. Відрегулюйте та виконайте його обслуговування за потребою.
- Ніколи не втручайтеся у роботу захисних пристроїв. Регулярно перевіряйте їх належне функціонування.
- Очистіть ріжучий вузол, глушник, привод, збірник трави і моторний відсік від сміття, щоб запобігти загорянню.
- Очистіть розлиті мастила чи паливо та приберіть сміття, просочене паливом.
- Не покладайтеся на гідравлічні чи механічні домкрати для підтримки пристрою; забезпечте пристрою опору за допомогою підіймальної опори щоразу при підніманні пристрою.
- Утримуйте всі деталі в належному робочому стані та затягуйте все обладнання, особливо обладнання для кріплення ножів Замініть усі зношені або пошкоджені наліпки.
- Перед ремонтом пристрою від'єднайте кабель від негативної клеми акумулятора.
- Для забезпечення оптимальної продуктивності використовуйте лише справжні запчастини та аксесуари від компанії «Toro». Запчастини та аксесуари інших виробників можуть бути небезпечними, і їх використання може позбавити гарантії на виріб.

Рекомендований(і) план(и) технічного обслуговування

Періодичність робіт з технічного обслуговування	**Процес технічного обслуговування**
після перших 75 годин	• Замініть фільтри гідравлічної системи та рідину.
Перед кожним використанням або щодня	• Перевірте систему захисного блокування. • Для двигунів Kawasaki - перевірте рівень моторного мастила. • Очистіть повітрозабірну сітку • Очистіть захисну сітку двигуна та зону навколо двигуна. • Очистіть зону навколо витяжної системи двигуна. • Перевірте пасок безпеки. • Перевірте руків'я трубчастого каркасу • Перевірте рівень гідравлічної рідини в розширювальному баку. • Перевірте ножі. • Очистіть кожух косарки
кожні 25 годин	• Змастіть передні осі коліс. (проводьте змащення частіше при наявності бруду або запилення).
кожні 50 годин	• Змастіть поворотний шарнір насоса. • Перевірте іскрогасник (якщо такий є). • Перевірте тиск у шинах • Перевірте ремені на наявність тріщин і зносу.

Періодичність робіт з технічного обслуговування	Процес технічного обслуговування
кожні 100 годин	• Для двигунів Kawasaki - замініть моторне мастило (проводьте змащення частіше при наявності бруду або запилення). • Для двигунів Kawasaki - замініть або очистіть та вимкніть свічку запалювання.
кожні 200 годин	• Для двигунів Kawasaki - перевірте замініть фільтр моторного мастила. (проводьте змащення частіше при наявності бруду або запилення).
кожні 250 годин	• Для двигунів Kawasaki - замініть фільтр первинного очищення повітря (проводьте змащення частіше при наявності бруду або запилення). • Для двигунів Kawasaki - перевірте захисний повітряний фільтр (проводьте змащення частіше при наявності бруду або запилення). • Після проведення зміни вперше замініть фільтри гідравлічної системи та рідину при використанні рідини Mobil 1 15W50. (проводьте заміну частіше за наявності бруду або запилення).
кожні 500 годин	• Для двигунів Kawasaki - замініть захисний повітряний фільтр (проводьте змащення частіше при наявності бруду або запилення). • Замініть впускний повітряний фільтр • Замініть паливний фільтр. (проводьте заміну частіше при наявності бруду або запилення) • Перевірте налаштування ручного гальма. • Після проведення зміни вперше замініть фільтри гідравлічної системи та рідину при використанні рідини Toro® HYPR-OIL™ 500 (проводьте заміну частіше при наявності бруду або запилення).
Щомісяця	• Перевірте заряд акумулятора.
Щороку або перед зберіганням	• Пофарбуйте сколоті поверхні. • Перед зберіганням перевірте стан виконання всіх описаних вище процедур з технічного обслуговування.

Важливо: **Для отримання додаткової інформації щодо процедур технічного обслуговування див. посібник з експлуатації вашого двигуна.**

⚠ ПОПЕРЕДЖЕННЯ

Якщо залишити ключ у перемикачі, хтось може випадково запустити двигун і завдати серйозної травми вам або іншим стороннім людям.

Вимкніть двигун та вийміть ключ із перемикача, перш ніж починати проводити технічне обслуговування будь-якого типу.

Попереднє технічне обслуговування

Зняття екрану кожуха косарки

Відкрутіть верхній болт екрана, щоб зняти екран кожуха косарки та отримати доступ до верхньої частини кожуха косарки (Рисунок 37). Після технічного обслуговування затягніть болт, щоб встановити екран.

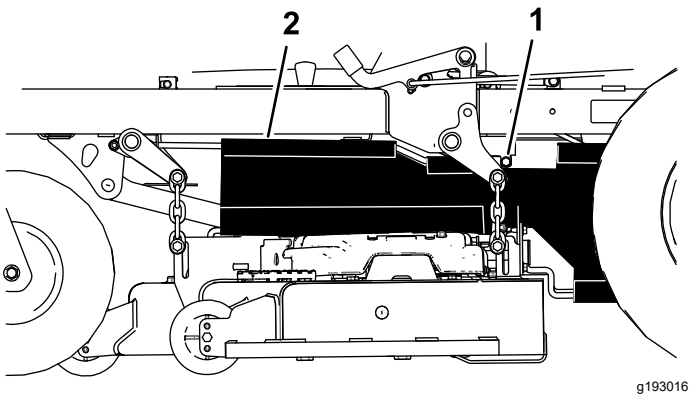

Рисунок 37

1. Болт
2. Екран

Зняття металевого щитка

Відкрутіть 4 болта та зніміть металевий щиток, щоб отримати доступ до ременів та шпинделів косарки (Рисунок 38). Після проведення технічного обслуговування встановіть металевий щиток і затягніть болти.

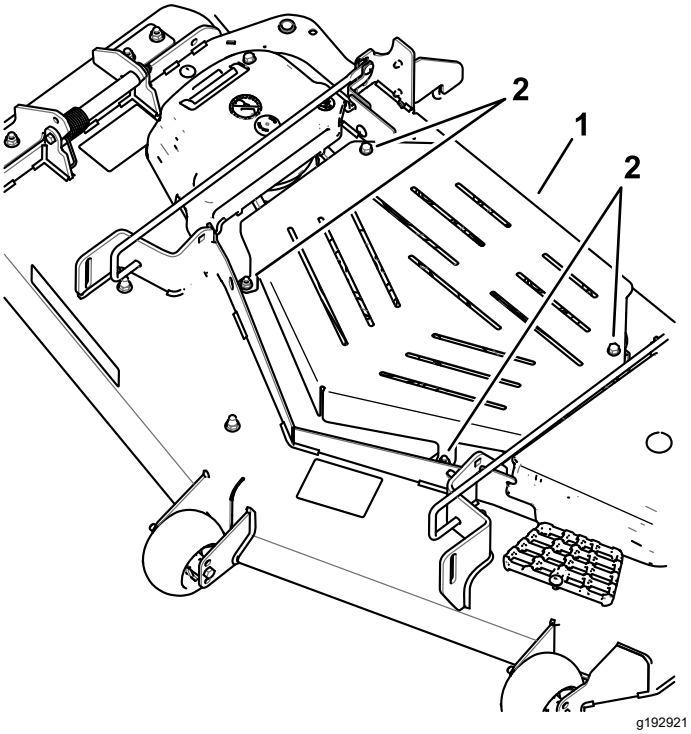

Рисунок 38

1. Металевий щиток
2. Болт

Мастило

Змащення машини

Періодичність обслуговування: кожні 25 годин—Змастіть передні осі коліс. (проводьте змащення частіше при наявності бруду або запилення).

кожні 50 годин—Змастіть поворотний шарнір насоса.

Проводьте змащення частіше при наявності бруду або запилення.

Тип мастила: літієве або молібденове мастило №2

1. Припаркуйте пристрій на рівній поверхні, вимкніть перемикач ножа та ввімкніть ручне гальмо; див. Експлуатація ручного гальма (сторінка 23).
2. Заглушіть двигун, вийміть ключ і дочекайтеся зупинки всіх рухомих частин, перш ніж покинути робоче місце оператора.
3. Очистіть точки змащення ганчіркою.

   Примітка: Відітріть сліди фарби з передньої частини кріплення.
4. Змастіть поворотний шарнір насоса та 1 або 2 мастильні насоси (Рисунок 39).
5. Змастіть передні осі коліс (Рисунок 39).

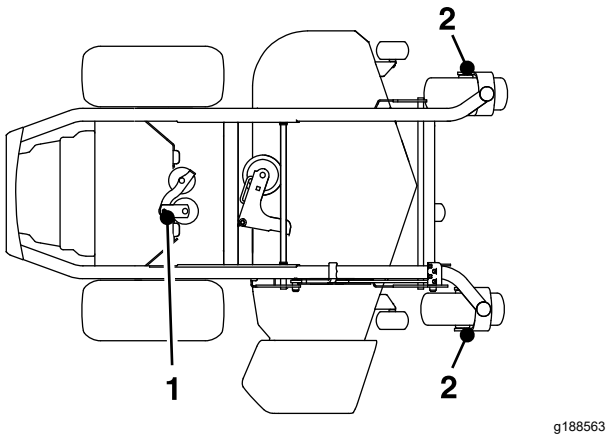

Рисунок 39

1. Поворотний шарнір насоса
2. Вісь колеса

6. Зітріть ганчіркою залишки мастила

Технічне обслуговування двигуна

Техніка безпеки при виконанні робіт з двигуном

- Тримайте руки, ноги, обличчя, інші частини тіла та одяг подалі від глушника та інших гарячих поверхонь. Перед проведенням технічного обслуговування дайте компонентам двигуна охолонути.
- Не змінюйте частоту обертання регулятора двигуна і не перевищуйте її.

Обслуговування повітряного фільтра

Періодичність обслуговування: кожні 250 годин—Для двигунів Kawasaki - замініть фільтр первинного очищення повітря (проводьте змащення частіше при наявності бруду або запилення).

кожні 250 годин—Для двигунів Kawasaki - перевірте захисний повітряний фільтр (проводьте змащення частіше при наявності бруду або запилення).

кожні 500 годин—Для двигунів Kawasaki - замініть захисний повітряний фільтр (проводьте змащення частіше при наявності бруду або запилення).

Примітка: Проводьте обслуговування повітряного фільтру частіше, якщо умови експлуатації - надзвичайне забруднення або запилення.

Зняття фільтрів

1. Припаркуйте пристрій на рівній поверхні, вимкніть перемикач ножа (КВП) та ввімкніть ручне гальмо.
2. Заглушіть двигун, вийміть ключ і дочекайтеся зупинки всіх рухомих частин, перш ніж покинути робоче місце оператора.
3. Відпустіть фіксатори на повітряному фільтрі і витягніть кришку повітряного фільтра з його корпусу (Рисунок 40).

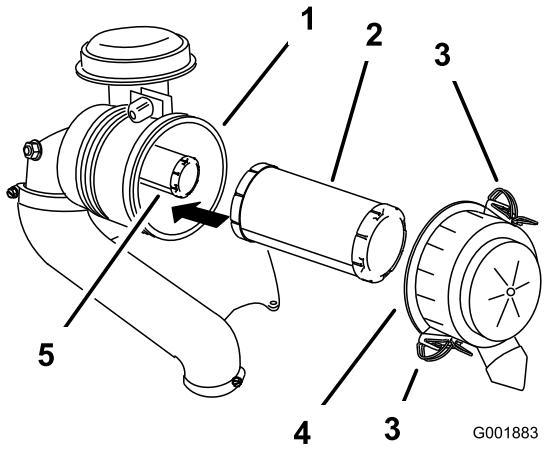

g001883

Рисунок 40

1. Корпус повітряного фільтра
2. Фільтр первинного очищення повітря
3. Фіксатор
4. Кришка повітряного фільтра
5. Захисний фільтр

4. Очистіть внутрішню частину кришки повітряного фільтра за допомогою компресора.
5. Акуратно витягніть фільтр первинного очищення повітря з корпусу повітряного фільтра (Рисунок 40).

   Примітка: Уникайте ударів фільтра об бокові стінки корпусу.
6. Знімайте захисний фільтр лише за необхідності його заміни.

Перевірка фільтрів

1. Огляньте захисний фільтр. Якщо він забруднений, замініть захисний фільтр та фільтр первинного очищення повітря.

   Важливо: **Не намагайтеся очистити захисний фільтр. Якщо захисний фільтр забруднено, то фільтр первинного очищення повітря пошкоджено.**
2. Огляньте фільтр первинного очищення повітря на предмет пошкоджень, заглянувши у фільтр, посвітіть ліхтариком на зовнішній бік фільтра. Якщо фільтр первинного очищення повітря забруднений, зігнутий або пошкоджений, замініть його.

   Примітка: Отвори у фільтрі з'являються у вигляді яскравих плям. Не очищайте фільтр первинного очищення повітря.

Встановлення фільтрів

Важливо: **Щоб запобігти пошкодженню двигуна, завжди виконуйте експлуатацію двигуна із встановленими повітряними фільтрами та кришкою.**

1. При встановлені нових фільтрів перевірте кожен фільтр на наявність пошкоджень.

   Примітка: Не використовуйте пошкоджений фільтр.

2. При виконанні заміни внутрішнього фільтра акуратно вставте його в корпус фільтра (Рисунок 40).

3. Акуратно просуньте фільтр первинного очищення повітря над захисним фільтром (Рисунок 40).

   Примітка: Переконайтесь, що фільтр первинного очищення повітря повністю встановлено, натискаючи на зовнішній обідок під час його встановлення.

   Важливо: **Не натискайте на м'яку внутрішню зону фільтра.**

4. Встановіть кришку повітряного фільтра та закріпіть фіксатори (Рисунок 40).

Змащування моторним мастилом

Періодичність обслуговування: Перед кожним використанням або щодня

кожні 100 годин (проводьте змащення частіше при наявності бруду або запилення).

кожні 200 годин—Для двигунів Kawasaki - перевірте замініть фільтр моторного мастила. (проводьте змащення частіше при наявності бруду або запилення).

Характеристики моторного мастила

Тип мастила: Детергентне мастило (експлуатаційна характеристика мастила за класифікацією Американського нафтового інституту SF, SG, SH, SJ, або SL)

Ємність картера: 1,8 л (61 фунт унція) без масляного фільтра; 2,1 л (71 фунт унція) з масляним фільтром

В'язкість: Див. таблицю нижче.

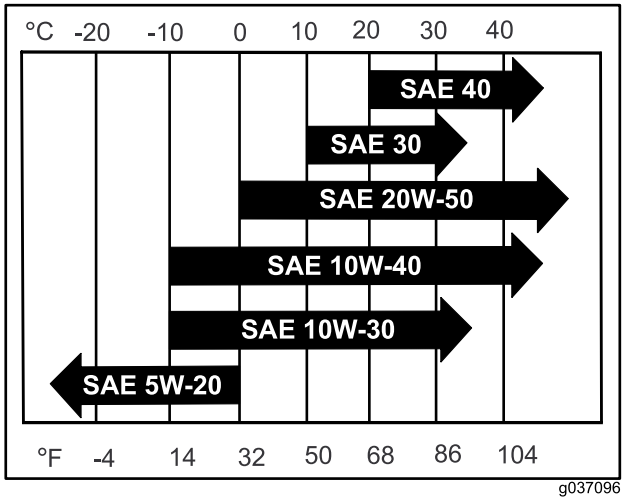

g037096

Рисунок 41

Примітка: Хоча у більшості випадків рекомендовано застосовувати моторне мастило 10W-40, можливо, знадобиться зміна в'язкості мастила для того, щоб забезпечити відповідність умовам навколишнього середовища. Використання моторного мастила 20W-50 при в умовах підвищеної температури навколишнього середовища може зменшити витрату мастила.

Перевірка рівня мастила в двигуні

Примітка: Перевіряйте мастило, коли двигун охолоджений.

Важливо: **При додаванні занадто великої або замалої кількості до картеру двигуна після запуску двигуна це може його пошкодити.**

1. Припаркуйте пристрій на рівній поверхні, вимкніть перемикач ножа (КВП) та ввімкніть ручне гальмо.

2. Заглушіть двигун, вийміть ключ і дочекайтеся зупинки всіх рухомих частин, перш ніж покинути робоче місце оператора.

   Примітка: Переконайтесь, що двигун охолоджений, щоб мастило встигло стекти у відстійник.

3. Щоб уникнути потрапляння бруду, залишків скошеної трави, тощо від двигуна перед тим, як зняти мастильну кришку, очистіть зону навколо неї і щуп (Рисунок 42).

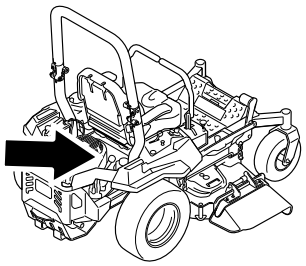

g036856

g036856

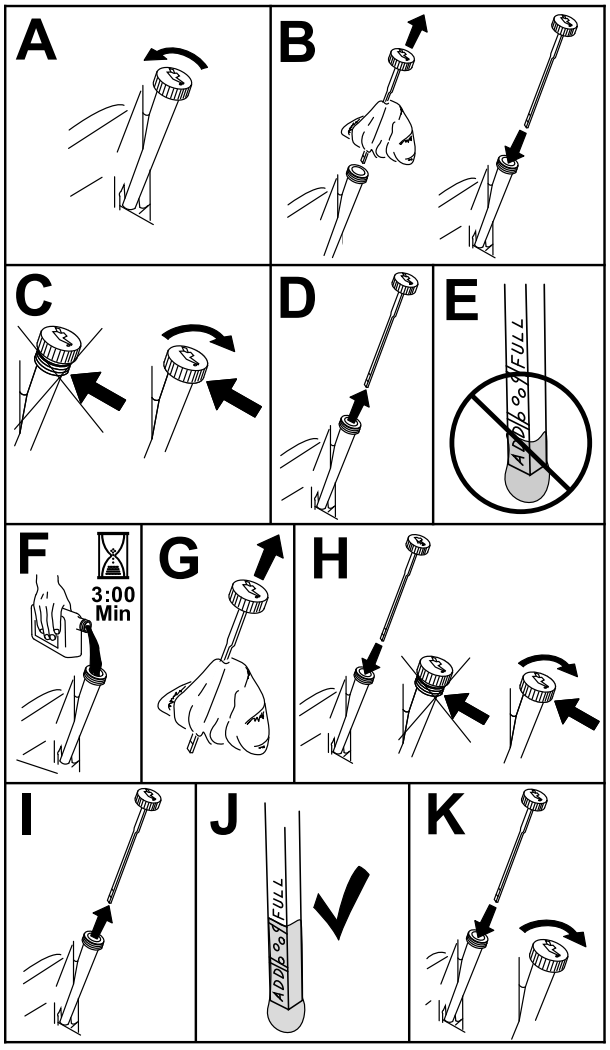

g311705

Рисунок 42

3. Вимкніть перемикач ножа (КВП) та ввімкніть ручне гальмо.
4. Заглушіть двигун, вийміть ключ і дочекайтеся зупинки всіх рухомих частин, перш ніж покинути робоче місце оператора.
5. Злийте мастило з двигуна (Рисунок 43).

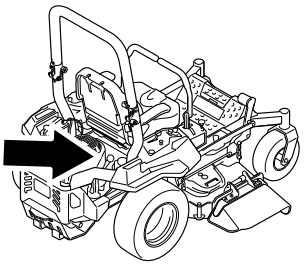

g036856

g036856

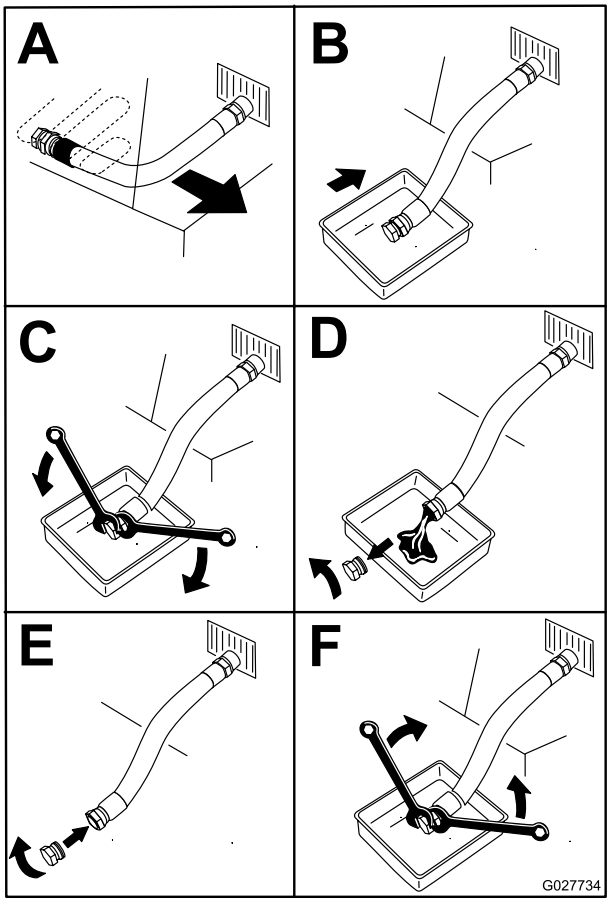

g027734

Рисунок 43

Заміна моторного мастила

Примітка: Утилізуйте використане мастило у центрі переробки.

1. Запустіть двигун і дайте йому попрацювати 5 хвилин.

   Примітка: Це нагріває мастило, щоб воно краще стікало.

2. Припаркуйте пристрій таким чином, щоб бік зі зливним отвором була трохи нижче протилежної, щоб мастило повністю витекло.

6. Повільно влийте приблизно 80% зазначеного мастила в горловину і повільно додайте залишок мастила до рівня позначки максимального заповнення (Рисунок 44).

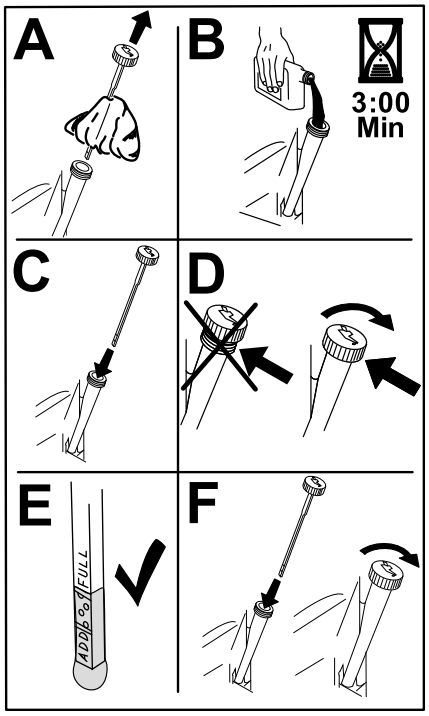

g235264

Рисунок 44

7. Запустіть двигун та від'їдьте на рівну ділянку.
8. Повторно перевірте рівень мастила.

Зміна масляного фільтра двигуна

1. Злийте мастило з двигуна; див. Заміна моторного мастила (сторінка 39).
2. Замініть фільтр моторного мастила (Рисунок 45).

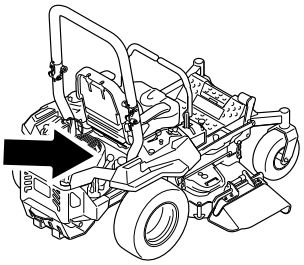

g036856

g036856

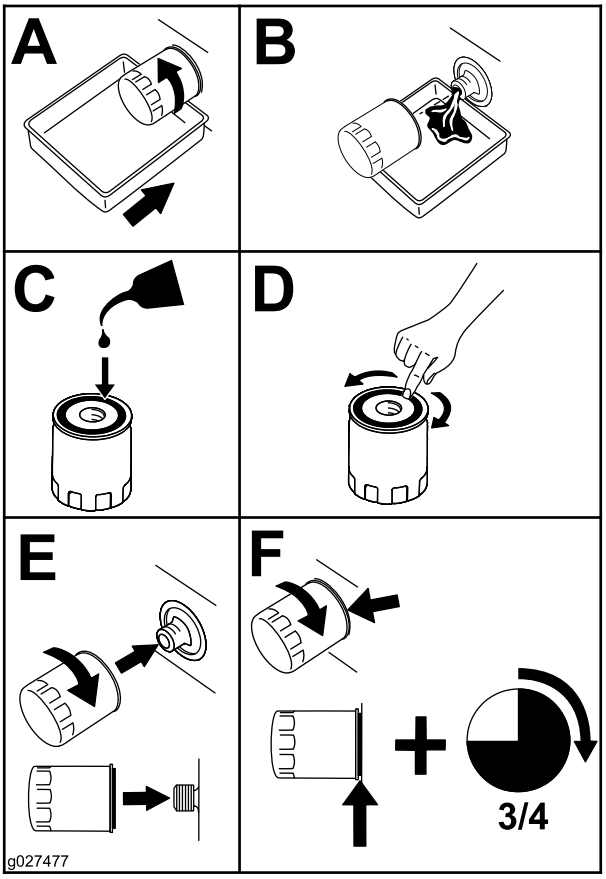

g027477

g027477

Рисунок 45

Примітка: Переконайтесь, що прокладка масляного фільтра торкається двигуна, а потім поверніть масляний фільтр на 3/4 обороту.

3. Наповніть картер належним типом нового мастила; див. Характеристики моторного мастила (сторінка 38).

Обслуговування свічок запалювання

Періодичність обслуговування: кожні 100 годин

Перед встановленням свічки запалювання переконайтесь, що повітряний проміжок між центральним та бічними електродами є правильним. Використовуйте гайковий ключ для виймання та встановлення свічки запалювання та інструмент для виміру проміжку або калібр для перевірки та регулювання повітряного проміжку. За необхідності встановіть нову свічку запалювання.

Тип свічки запалювання: NGK® BPR4ES або еквівалентна за характеристиками

Повітряний проміжок: 0,75 мм

Зняття свічок запалювання

1. Припаркуйте пристрій на рівній поверхні, вимкніть перемикач ножа (КВП) та ввімкніть ручне гальмо.
2. Заглушіть двигун, вийміть ключ і дочекайтеся зупинки всіх рухомих частин, перш ніж покинути робоче місце оператора.
3. Очистіть зону навколо основи заглушки для запобігання забруднення від двигуна.
4. Знайдіть та вийміть свічки запалювання, як показано на Рисунок 46.

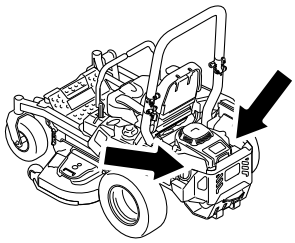

g036857

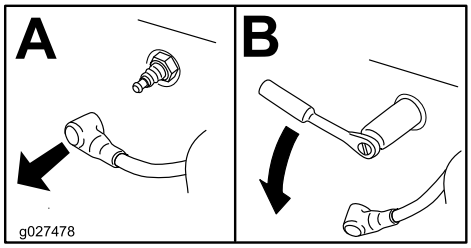

g027478

Рисунок 46

Перевірка свічок запалювання

Важливо: **Не очищайте свічки запалювання. Завжди замінюйте свічки запалювання, якщо вони мають чорне покриття, зношені електроди, маслянисту плівку або тріщини.**

Якщо ізолятор світло-коричневого або сірого кольору, це означає, що двигун працює справно. Чорне покриття на ізоляторі зазвичай означає, що очищувач повітряного фільтра забруднений.

Встановіть проміжок 0,75 мм.

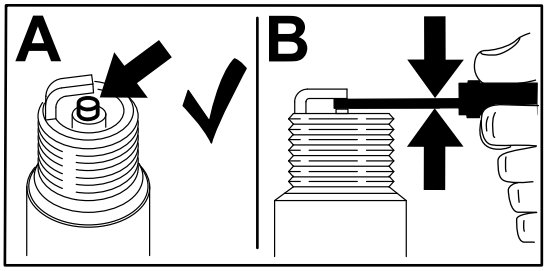

g206628

Рисунок 47

Встановлення свічок запалювання

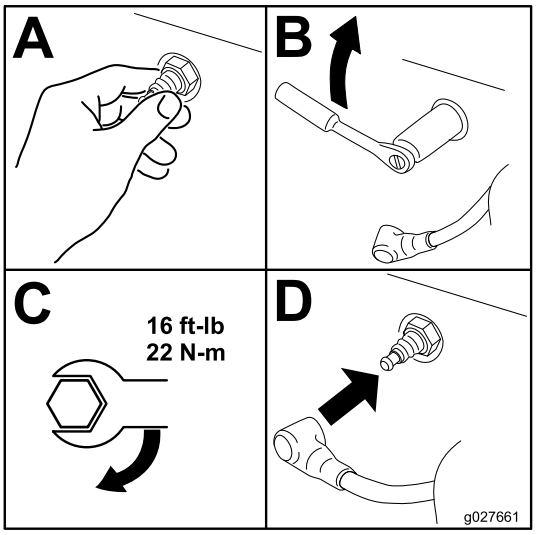

g027661

Рисунок 48

Очищення системи охолодження

1. Припаркуйте пристрій на рівній поверхні, вимкніть перемикач ножа (КВП) та ввімкніть ручне гальмо.
2. Заглушіть двигун, вийміть ключ і дочекайтеся зупинки всіх рухомих частин, перш ніж покинути робоче місце оператора.
3. Зніміть повітряний фільтр з двигуна.
4. Зніміть кожух двигуна.
5. Щоб запобігти потраплянню сміття у повітрозабірник, встановіть повітряний фільтр до його основи.
6. Очистіть деталі від сміття та трави.
7. Зніміть повітряний фільтр і встановіть кожух двигуна.
8. Встановіть повітряний фільтр.

Очищення захисної сітки двигуна

Періодичність обслуговування: Перед кожним використанням або щодня

Перед кожним використанням або щодня

Перед кожним використанням приберіть будь-які накопичення трави, бруду чи іншого сміття з захисної сітки двигуна, витяжної системи двигуна та зоні навколо двигуна. Це допомагає забезпечити належне охолодження та належну швидкість двигуна та зменшує можливість перегрівання та механічних пошкоджень двигуна.

Перевірка іскрогасника

Для пристроїв з іскрогасником

Періодичність обслуговування: кожні 50 годин

⚠ ЗАСТЕРЕЖЕННЯ

Гарячі компоненти випускної системи можуть привести до запалювання парів палива навіть після вимкнення двигуна. Гарячі частинки, що потрапляють до випускної системи під час роботи двигуна, можуть запалити легкозаймисті матеріали, що призведе до травм або пошкодження майна.

Якщо іскрогасник не встановлено, не заправляйте і не запускайте двигун.

1. Припаркуйте пристрій на рівній поверхні, вимкніть КВП та ввімкніть ручне гальмо.
2. Заглушіть двигун, вийміть ключ і дочекайтеся зупинки всіх рухомих частин, перш ніж покинути робоче місце оператора.
3. Зачекайте, поки глушник охолоне.
4. Якщо на фільтрі або зварних швах були помічені будь-які тріщини, замініть розрядник.
5. Якщо захисна сітка заглушена заслінкою, вийміть іскрогасник, струсіть із нього сипучі частинки та очистіть фільтр дротяною щіткою (за необхідності замочіть захисну сітку у розчиннику).
6. Встановіть іскрогасник у отвір випускної системи.

Заміна впускного повітряного фільтра

Періодичність обслуговування: кожні 500 годин

1. Припаркуйте пристрій на рівній поверхні, вимкніть перемикач ножа (КВП) та ввімкніть ручне гальмо.
2. Заглушіть двигун, вийміть ключ і дочекайтеся зупинки всіх рухомих частин, перш ніж покинути робоче місце оператора.
3. Зніміть фільтр зі шланга.
4. Вставте новий фільтр на торець повітряного шланга.

Технічне обслуговування паливної системи

⚠ НЕБЕЗПЕКА

У деяких умовах паливо є дуже вогненебезпечним та вибухонебезпечним. При загорянні або вибухові палива може відбутися нанесення опіків вам і іншим особам і пошкодження майна.

Див. Техніка безпеки щодо поводження з паливом (сторінка 15) щодо інформації про повний перелік запобіжних заходів щодо палива.

Заміна паливного фільтра

Періодичність обслуговування: кожні 500 годин/Щороку (не залежно від того що буде першим) (проводьте заміну частіше при наявності бруду або запилення)

Важливо: **Встановіть шланги паливної магістралі та закріпіть пластмасові хомути таким же чином, як вони були встановлені при виготовлені, тримайте паливну магістраль подалі від компонентів, які можуть призвести до її пошкодження.**

Паливний фільтр розташований біля двигуна зліва попереду двигуна.

1. Припаркуйте пристрій на рівній поверхні, вимкніть перемикач ножа (КВП) та ввімкніть ручне гальмо.
2. Заглушіть двигун, вийміть ключ і дочекайтеся зупинки всіх рухомих частин, перш ніж покинути робоче місце оператора.
3. Дайте пристрою охолонути.
4. Закрийте клапан вимикання подачі палива, розташований під сидінням.
5. Замініть паливний фільтр (Рисунок 49).

   Примітка: Переконайтесь, що маркування на фільтрі збігається з напрямком потоку палива.

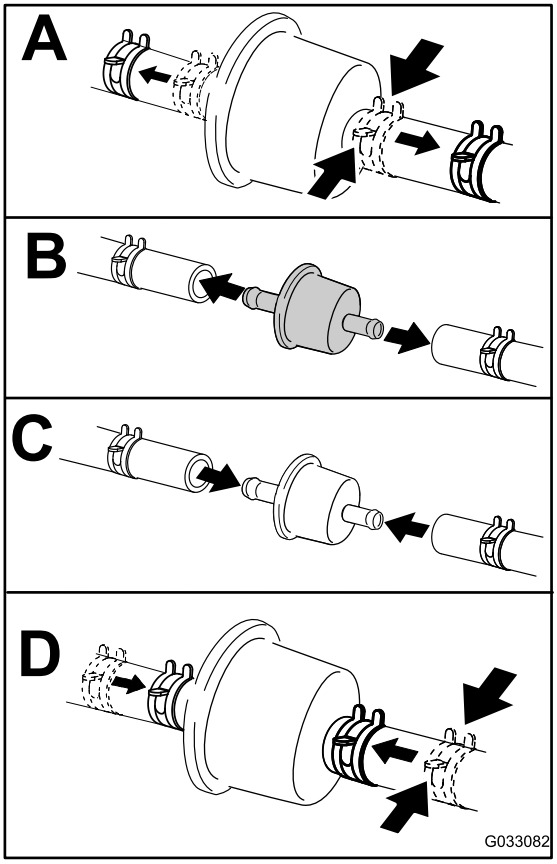

g033082

Рисунок 49

6. Відкрийте клапан вимикання подачі палива.

Обслуговування паливного баку

Не намагайтеся злити паливний бак. Переконайтесь, що уповноважений сервісний дилер злив паливний бак і обслуговує будь-які компоненти паливної системи.

Технічне обслуговування електричної системи

Техніка безпеки при роботі з електричною частиною обладнання

- Перед ремонтом пристрою від'єднайте кабель від негативної клеми акумулятора.
- Заряджайте акумулятор у відкритому, добре провітрюваному місці, подалі від іскор та вогню. Перед підключенням або від'єднанням акумулятора від'єднайте зарядний пристрій. Одягніть захисний одяг і використовуйте ізольований інструмент.

Обслуговування акумулятора

Періодичність обслуговування: Щомісяця

Зняття акумулятора

⚠ ЗАСТЕРЕЖЕННЯ

Клеми акумулятора або металевий інструмент можуть торкатися до металевих деталей пристрою, викликаючи іскри. Іскри можуть призвести до вибуху газів акумулятора, що призведе до травм.

- **Виймаючи або встановлюючи акумулятор, не допускайте дотику клем акумулятора до жодних металевих деталей пристрою.**
- **Не допускайте потрапляння металевих інструментів між клемами акумулятора та металевими деталями пристрою.**

⚠ ЗАСТЕРЕЖЕННЯ

Неправильне зняття кабелів з акумулятора може пошкодити пристрій та кабелі, спричинивши іскри. Іскри можуть призвести до вибуху газів акумулятора, що призведе до травм.

- **Завжди вимикайте кабель акумулятора з негативним зарядом (чорний), перш ніж вимикаєте кабель акумулятора з позитивним зарядом (червоний).**
- **Завжди підключайте кабель акумулятор з позитивним зарядом (червоний), Перш ніж під'єднати кабель акумулятора з негативним зарядом (чорний).**

1. Припаркуйте пристрій на рівній поверхні, вимкніть перемикач ножа (КВП) та ввімкніть ручне гальмо.
2. Заглушіть двигун, вийміть ключ і дочекайтеся зупинки всіх рухомих частин, перш ніж покинути робоче місце оператора.
3. Зніміть акумулятор, як показано на Рисунок 50

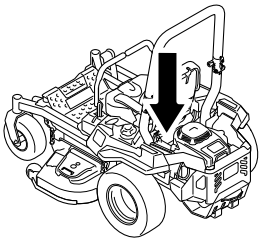

g036853

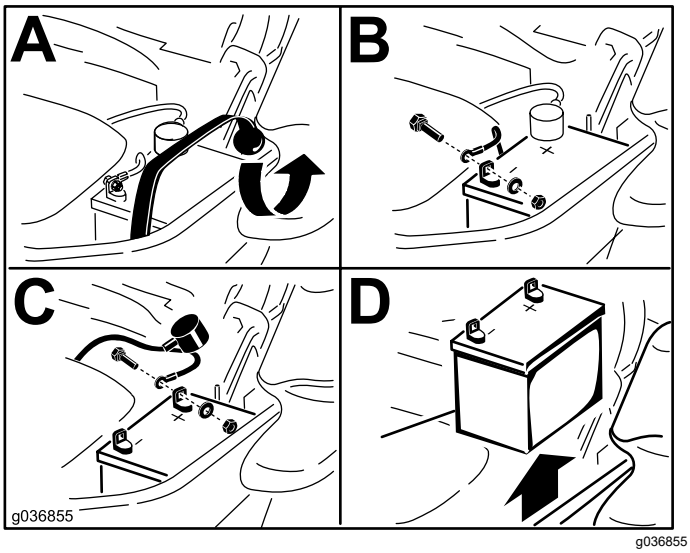

g036855

Рисунок 50

Зарядження акумулятора

⚠ ЗАСТЕРЕЖЕННЯ

При заряджені акумулятора виробляються гази, які можуть вибухнути.

Ніколи не паліть біля акумулятора і тримайте його подалі від іскор та вогню.

Важливо: **Завжди тримайте акумулятор повністю зарядженим (1,265 питомої ваги). Це особливо важливо для запобігання пошкодження акумулятора, коли температура нижча за 0 °C.**

1. Вийміть акумулятор з корпусу; див. Зняття акумулятора (сторінка 44).
2. Заряджайте акумулятор протягом 10 - 15 хвилин при 25 - 30 A або 30 хвилин - при 10 A.

   Примітка: Не перезаряджайте акумулятор.
3. При повному зарядженні акумулятора від'єднайте зарядний пристрій від електричної розетки, а потім від'єднайте шнури зарядного пристрою від елементів живлення акумулятора (Рисунок 51).
4. Встановіть акумулятор у пристрій і під'єднайте акумуляторні кабелі; див Встановлення акумулятора (сторінка 45).

   Примітка: Не запускайте пристрій з вимкненим акумулятором; можуть виникнути пошкодження електричної частини пристрою.

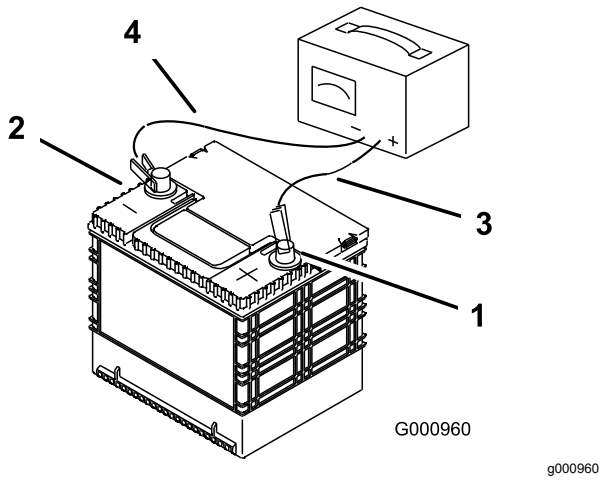

Рисунок 51

1. Позитивний елемент живлення (+) акумулятора
2. Негативний елемент живлення (-) акумулятора
3. Червоний (+) кабель зарядного пристрою
4. Чорний (-) кабель зарядного пристрою

Встановлення акумулятора

1. Розташуйте акумулятор у лотку разом із клемами навпроти баку системи гідравліки(Рисунок 50).
2. Встановіть позитивний (червоний) кабель акумулятора до позитивної (+) клеми акумулятора.
3. Встановіть негативний (чорний) кабель акумулятора та провід заземлення до негативної (-) клеми акумулятора.

   Примітка: У випадку пристроїв "MyRide" переконайтесь, що кабель заземлення не не перетирається об кронштейн або об амортизатори косарки (Рисунок 53).

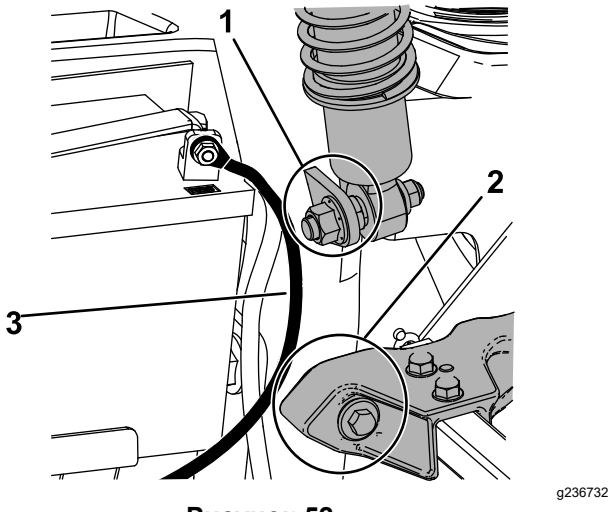

Рисунок 52

1. Переконайтесь, що кабель заземлення не перетирається об амортизатори косарки.
2. Переконайтесь, що кабель заземлення не перетирається об кронштейн.
3. Кабель заземлення

4. Закріпіть кабелі за допомогою 2 болтів, 2 шайб та 2 контргайок (Рисунок 50).
5. Встановіть червоний захисний ковпачок на позитивну (+) клему акумулятора.
6. Закріпіть акумулятор гумовою стрічкою (Рисунок 50).

Обслуговування запобіжників

Електрична система захищена запобіжниками. Вони не потребують технічного обслуговування; однак якщо запобіжник перегорить, перевірте компонент та ланцюги на справність

функціонування та наявність короткого замикання.

Запобіжники розміщені на правій консолі поруч з сидінням (Рисунок 53).

1. Щоб замінити запобіжники, витягніть запобіжник, щоб зняти його.
2. Встановіть новий запобіжник (Рисунок 53).

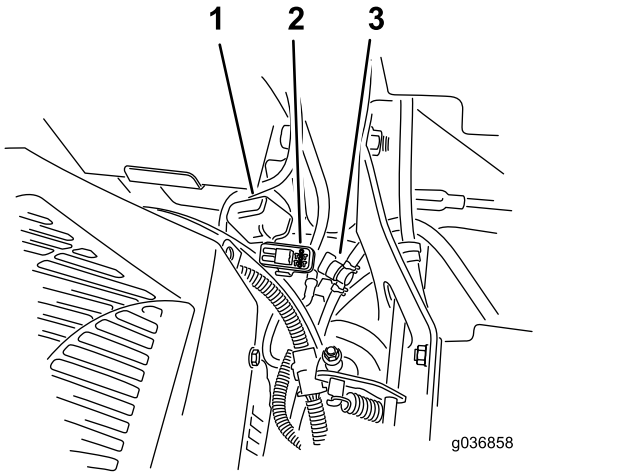

g036858

Рисунок 53

1. Кришка запобіжника
2. Тримач запобіжника
3. Клапан вимкнення подачі палива

Технічне обслуговування системи приводу

Перевірка паска безпеки

Періодичність обслуговування: Перед кожним використанням або щодня

Огляньте пасок безпеки на предмет зносу, порізів та правильної роботи приладу виводу та фіксатора. Замініть пасок безпеки при його пошкоджені

Перевірка руків'їв трубчастого каркасу

Періодичність обслуговування: Перед кожним використанням або щодня

⚠ ЗАСТЕРЕЖЕННЯ

Щоб уникнути травм або смерті в результаті перекидання, утримуйте трубчастий каркас у повністю піднятому і заблокованому положенні і пристебніть пасок безпеки.

Переконайтеся, що сидіння на пристрої закріплене.

- Перевірте обидва обладнання для кріплення та руків'я на предмет належного функціонування.
- Переконайтеся, що руків'я повністю зачеплено, коли трубчастий каркас знаходиться у піднятому положенні.

  Примітка: Поперечну балку трубчастого каркасу, можливо, потрібно буде висунути вперед або відтягнути назад для того, щоб повністю зафіксувати обидва руків'я (Рисунок 54 та Рисунок 55).

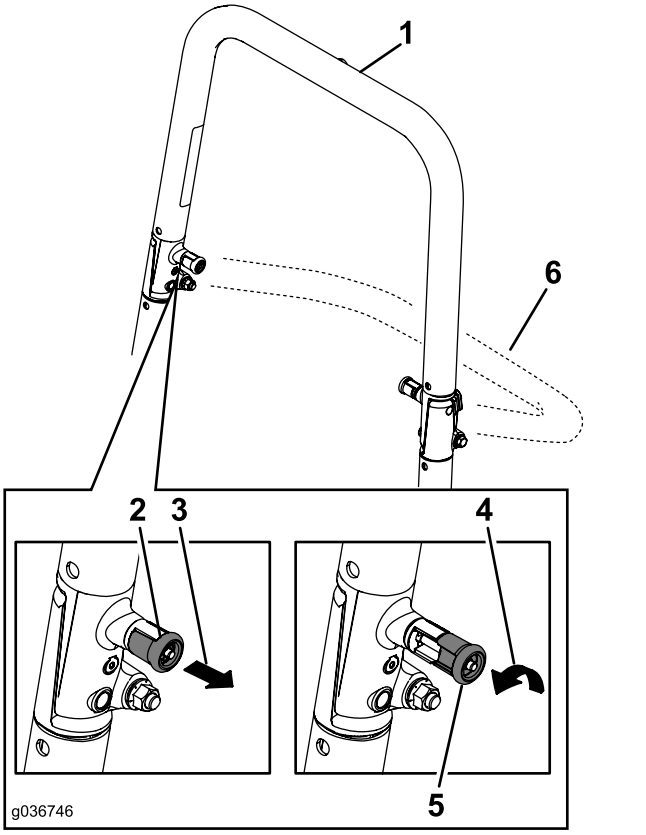

g036746

Рисунок 54

1. Трубчастий каркас у вертикальному положенні
2. Трубчастий каркас у фіксованому положенні
3. Витягніть руків'я трубчастого каркасу і поверніть його на 90 градусів.
4. Поверніть руків'я трубчастого каркасу на 90 градусів.
5. Трубчастий каркас у вільному положенні
6. Трубчастий каркас в складеному положенні

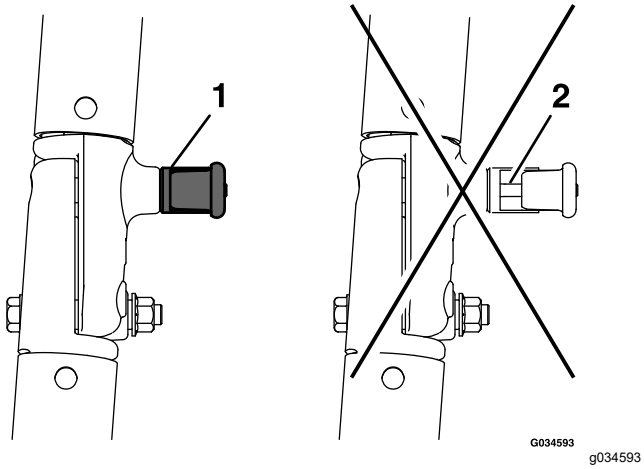

g034593

Рисунок 55

1. Закріплено
2. Частково закріплено - не працюйте, коли каркас знаходиться у такому положенні.

Налаштування напрямку руху

1. Вимкніть перемикач ножа (КВП)
2. Під'їжджайте до відкритої рівної місцевості та пересуньте важелі керування рухом у положення ФІКСАЦІЇ НЕЙТРАЛІ.
3. Пересуньте важіль керування двигуном посередині між положеннями Швидко та Повільно.
4. Рухайте обидва важелі керування рухом вперед, поки вони обидва не вдаряться по упорах у Т-подібному пазі.
5. Перевірте, в який спосіб пристрій рухається.
6. Якщо пристрій рухається праворуч, вставте шестигранний гайковий ключ розміром 3/16 дюйма через отвір доступу на правій передній панелі та обертайте гвинт у напрямку руху за годинниковою або проти годинникової стрілки для регулювання ходу важеля (Рисунок 56).
7. Якщо пристрій рухається праворуч, вставте шестигранний гайковий ключ розміром 3/16 дюйма через отвір доступу на лівій передній панелі та обертайте гвинт у напрямку руху за годинниковою або проти годинникової стрілки для регулювання ходу важеля (Рисунок 56).
8. Виконайте керування пристроєм, перевірте рух вперед повністю.
9. Повторіть коригування, поки не буде отримано бажаний напрямок руху.

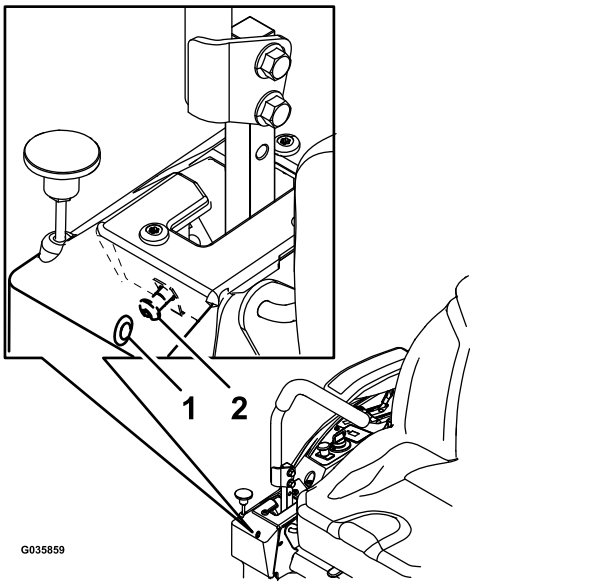

g035859

Рисунок 56

Відображено правий важіль керування рухом

1. Отвір доступу на передній панелі
2. Гвинт напрямку руху

Перевірка тиску у шинах

Періодичність обслуговування: кожні 50 годин/Щомісяця (не залежно від того що буде першим)

Нерівномірний тиск в шинах може призвести до нерівномірного різання. Перевіряйте шини, коли вони охолоджені, щоб отримати найбільш точне показання тиску.

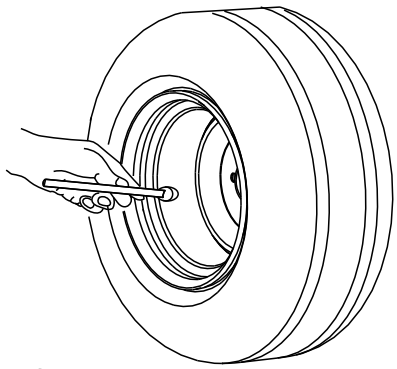

Рисунок 57

Перевірка затискних гайок коліс

Перевірте і закрутіть затискні гайки коліс до значення моменту затягування від 122 до 136 Нм.

Обслуговування системи гальмування

Налаштування ручного гальма.

Періодичність обслуговування: кожні 500 годин

Примітка: Виконуйте цю процедуру щоразу при зніманні або заміні деталей гальм.

1. Припаркуйте пристрій на рівній поверхні, втикніть перемикач ножа (КВП) та ввімкніть ручне гальмо.
2. Заглушіть двигун, вийміть ключ і дочекайтеся зупинки всіх рухомих частин, перш ніж покинути робоче місце оператора.
3. Налаштуйте пристрій у режимі штовхання вручну. Див. Використання перепускних клапанів приводного колеса (сторінка 30)
4. Підніміть задню частину пристрою вгору і підіпріть пристрій підіймальними опорами.

⚠ ЗАСТЕРЕЖЕННЯ

Покладатися виключно на механічні або гідравлічні домкрати для підтримки піднятого пристрою з метою технічного обслуговування небезпечно, оскільки домкрати можуть не забезпечити достатню підтримку або можуть стати несправними, що призведе до падіння пристрою і, ймовірно, спричинить серйозні травми.

Не покладайтеся на підтримку виключно механічних або гідравлічних домкратів. Використовуйте відповідні підіймальні опори або аналогічні опори.

5. Увімкніть та вимкніть ручне гальмо та перевірте кожну приводну шину, щоб переконатися, що кожне гальмо спрацьовує та вимикається.
6. При потребі регулювання вимкніть ручне гальмо. Зніміть шплінт з валу гальмівної колодки (Рисунок 58).

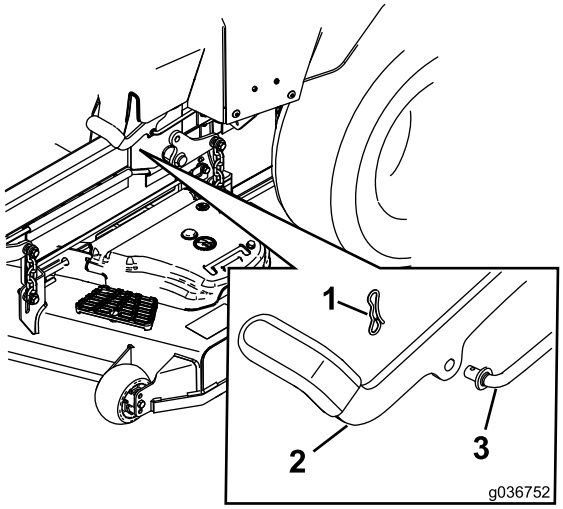

g036752

Рисунок 58

1. Шплінт
2. Гальма
3. Вал гальмівної колодки

7. Перевірте довжину обох пружин, як показано на Рисунок 59. При потребі регулювання поверніть верхню гайку за годинниковою стрілкою, щоб укоротити пружину, та проти годинникової стрілки, щоб її подовжити.

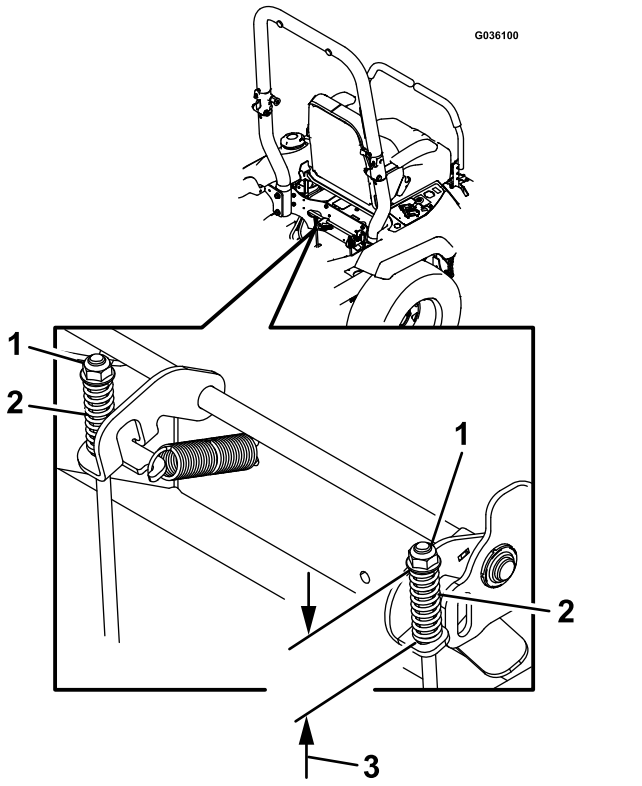

Рисунок 59

1. Верхня гайка
2. Пружина
3. 44 мм

8. Потягніть важіль ручного гальма вперед і вниз.
9. Поверніть вал гальмівної колодки, поки торець не вирівняється з отвором у важелі.
   - Скоротіть з'єднання, повернувши його за годинниковою стрілкою.
   - Подовжте з'єднання, повернувши його проти годинникової стрілки.
10. Вставте вал гальмівної колодки в отвір ручного гальма і закріпіть за допомогою шплінта. Виконайте повторно етап 5 і при потребі відрегулюйте.
11. При завершені регулювання підіймальні опори або аналогічні опори вийміть підставки для гнізда та опустіть пристрій.
12. Переведіть пристрій у РОБОЧЕ положення. Див. Використання перепускних клапанів приводного колеса (сторінка 30)

Обслуговування ременів

Перевірка ременів

Періодичність обслуговування: кожні 50 годин

Замініть ремінь, якщо він зношений. Ознаки зношеного ременю включають шипіння під час його обертання; ковзання ножів під час скошування трави; зірвані краї, сліди горіння та тріщин на ремені.

Заміна ременя косарки

1. Припаркуйте пристрій на рівній поверхні, вимкніть перемикач ножа (КВП) та ввімкніть ручне гальмо.
2. Заглушіть двигун, вийміть ключ і дочекайтеся зупинки всіх рухомих частин, перш ніж покинути робоче місце оператора.
3. Опустіть косарку до розміру висоти різання 76 мм.
4. Відпустіть болт на кожній кришці ременя.
5. Відпустіть нижній болт, притримуючи екран кожуха косарки з кожухом косарки; див. Зняття екрану кожуха косарки (сторінка 35).
6. Зніміть металевий щиток; див Зняття металевого щитка (сторінка 36).
7. Зніміть кришки ременів та прикріплені до них болти (Рисунок 60).

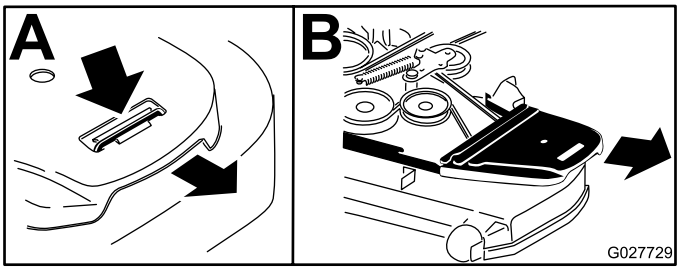

g027729

Рисунок 60

8. Зніміть натяжну пружину з приводного шківа. Див. Рисунок 62

   Примітка: Використовуйте інструмент для зняття пружини (Деталь Toro № 92-5771), щоб зняти пружину з кожуха косарки (Рисунок 62).
9. Зніміть ремінь із шківів косарки та веденого шківа.
10. Встановіть новий ремінь навколо шківів косарки та веденого шківа під двигун (Рисунок 61).

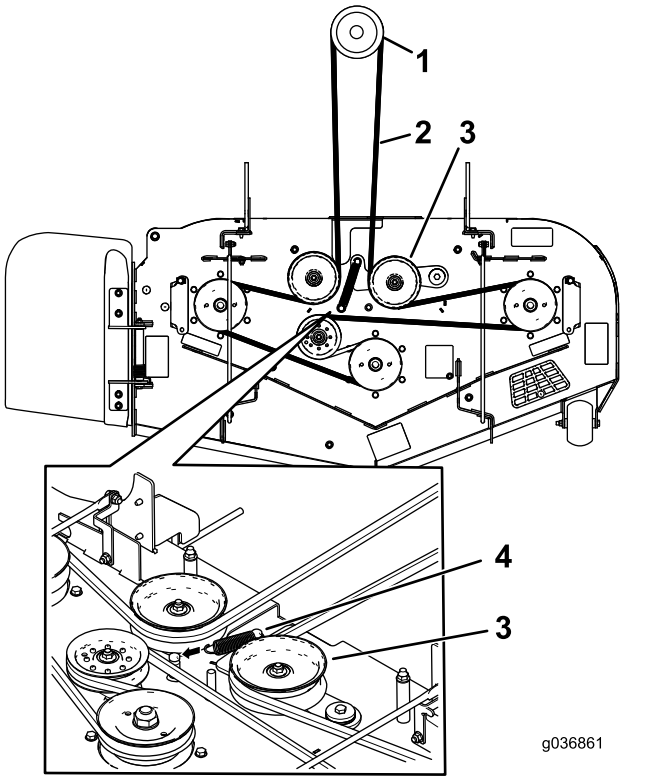

g036861

Рисунок 61

1. Ведений шків
2. Ремінь косарки
3. Приводний шків, зчеплений з пружиною
4. Пружина

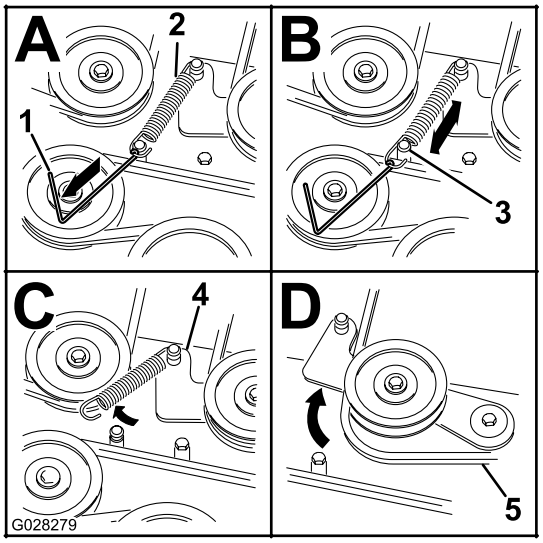

g028279

Рисунок 62

1. Інструмент для зняття пружини (Деталь Toro № 92-5771)
2. Натяжна пружина
3. Місце зачеплення з кожухом косарки
4. Маятниковий важіль
5. Ремінь косарки

11. Встановіть пружину натяжного валу (Рисунок 61).

Примітка: Кінчики пружини зафіксуйте в канавках якоря.

12. Встановіть кришки ременів та прикріплені до них болти (Рисунок 63).

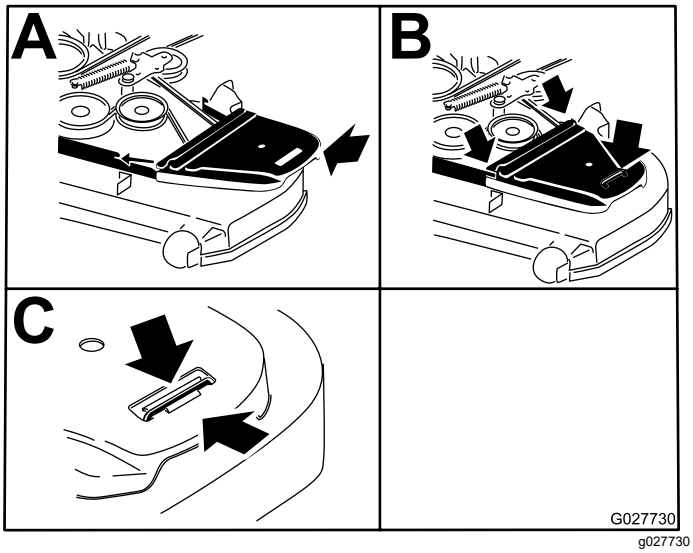

Рисунок 63

13. Встановіть металевий щиток; див Зняття металевого щитка (сторінка 36).
14. Затягніть нижній болт, притримуючи екран кожуха косарки з кожухом косарки; див. Зняття екрану кожуха косарки (сторінка 35).

Заміна ременя гідроприводу насоса

1. Припаркуйте пристрій на рівній поверхні, вимкніть перемикач ножа (КВП) та ввімкніть ручне гальмо.
2. Заглушіть двигун, вийміть ключ і дочекайтеся зупинки всіх рухомих частин, перш ніж покинути робоче місце оператора.
3. Зніміть ремінь косарки; див. Заміна ременя косарки (сторінка 50).
4. Підніміть пристрій і встановіть його на підіймальній опорі.
5. Зніміть обмежувач ходу вимикання зчеплення (Рисунок 64).

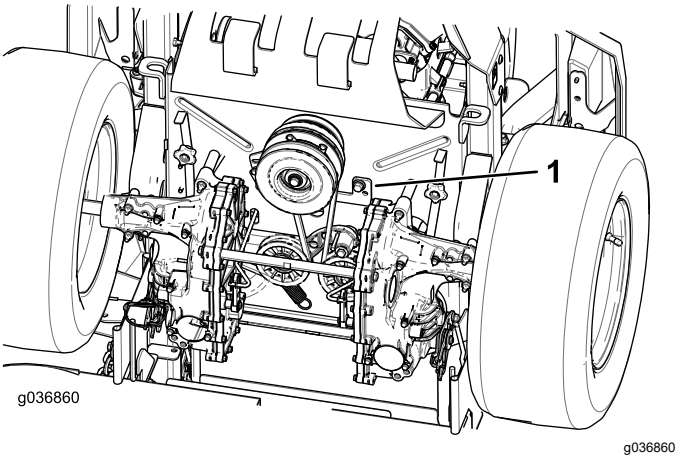

Рисунок 64

1. Обмежувач ходу вимикання зчеплення

6. Зніміть пружину натяжного валу з місця посадки (Рисунок 65).
7. Зніміть ремінь зі шківів гідроприводу насоса та шківа двигуна.
8. Встановіть новий ремінь навколо шківа двигуна та 2 шківи гідравлічного насоса (Рисунок 65).

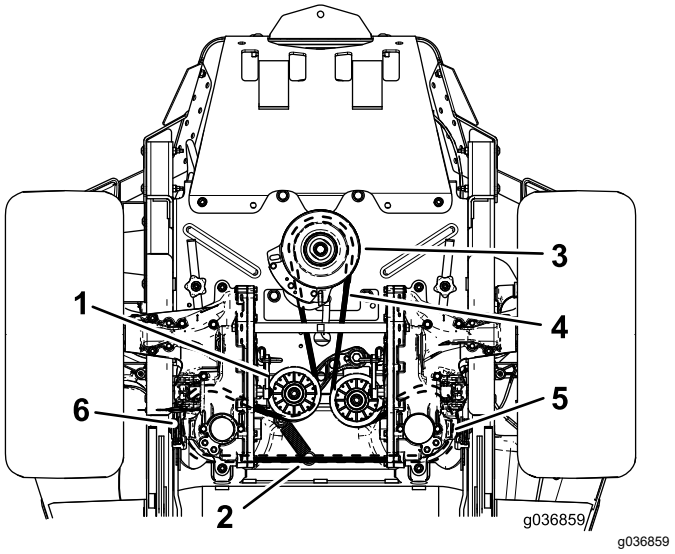

Рисунок 65

1. Натяжний шків
2. Посадочне місце натяжної пружини
3. Шків двигуна
4. Ремінь приводного насоса
5. Правий шків гідравлічного насоса
6. Лівий шків гідравлічного насоса

9. Встановіть обмежувач ходу вимикання зчеплення (Рисунок 64).
10. Встановіть ремінь косарки; див. Обслуговування ременів (сторінка 50).

Обслуговування системи керування

Регулювання положення ручки керування

Якщо кінці важелів вдаряють один по одному, див. Регулювання вузла контролю руху (сторінка 52)

Регулювання висоти

Ви можете регулювати важелі керування рухом вище або нижче для досягнення максимального комфорту.

1. Припаркуйте пристрій на рівній поверхні, вимкніть перемикач ножа (КВП) та ввімкніть ручне гальмо.
2. Заглушіть двигун, вийміть ключ і дочекайтеся зупинки всіх рухомих частин, перш ніж покинути робоче місце оператора.
3. Зніміть приладдя, що прикріплює важіль керування до валу важелю керування.

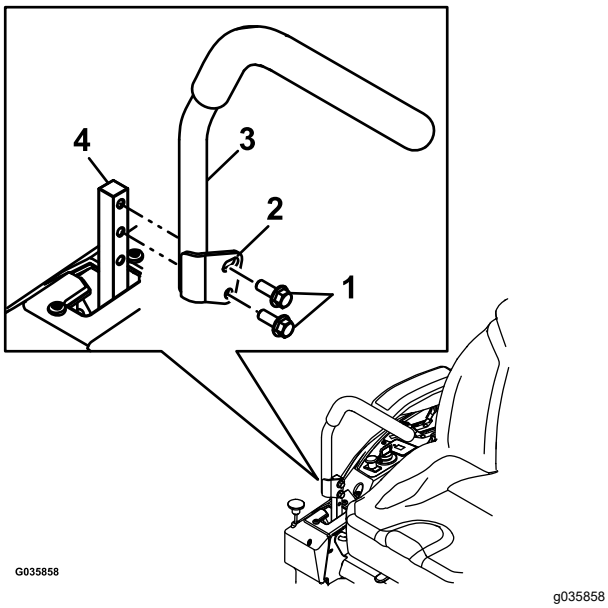

Рисунок 66

1. Болти
2. Паз
3. Важіль керування
4. Вал важелю керування

4. Пересуньте важіль керування до наступного набору отворів. Закріпіть важіль за допомогою пристосування.
5. Повторіть вищевказані дії над протилежнім важелем керування.

Налаштування кута нахилу

1. Припаркуйте пристрій на рівній поверхні, вимкніть перемикач ножа (КВП) та ввімкніть ручне гальмо.
2. Заглушіть двигун, вийміть ключ і дочекайтеся зупинки всіх рухомих частин, перш ніж покинути робоче місце оператора.
3. Відпустіть верхній болт, що прикріплює важіль керування до валу важелю керування.
4. Відпустіть нижній болт настільки, щоб можна було повернути важіль керування вперед або назад. Затягніть обидва болти, щоб закріпити важіль керування в новому положенні.
5. Повторіть вищевказані дії над протилежнім важелем керування.

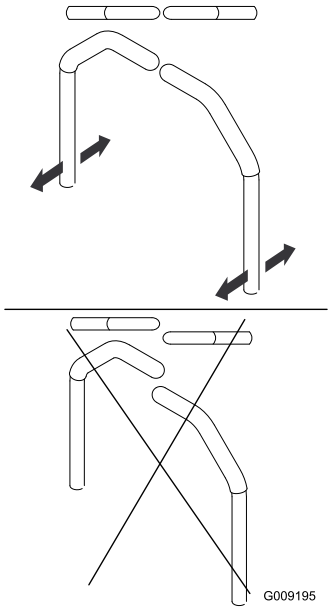

Рисунок 67

Регулювання вузла контролю руху

Пристрої управління насосом розташовані з обох боків пристрою під сидінням. Обертання торцевої гайки за допомогою 1/2-дюймового торцевого ключа дає можливість виконання точного налаштування для того, щоб машина не рухалася, знаходячись у нейтральному положенні. Будь-які регулювання повинні здійснюватися лише щодо нейтрального положення.

⚠ ЗАСТЕРЕЖЕННЯ

Для того, щоб була змога виконати регулювання, двигун повинен працювати, а ведучі колеса обертатися. Контакт з рухомими частинами або гарячими поверхнями може призвести до травм.

Тримайте пальці, руки та одяг подалі від обертових деталей та гарячих поверхонь.

1. Припаркуйте пристрій на рівній поверхні, вимкніть перемикач ножа (КВП) та ввімкніть ручне гальмо.
2. Заглушіть двигун, вийміть ключ і дочекайтеся зупинки всіх рухомих частин, перш ніж покинути робоче місце оператора.
3. Натисніть педаль підйому кожуха, зніміть штифт висоти різання та опустіть кожух косарки до землі.
4. Підніміть задню частину пристрою вгору і підіпріть його підіймальними опорами (або рівноцінною опорою) досить високо для того, щоб ведучі колеса могли вільно обертатися.
5. Зніміть електричне з'єднання з запобіжного перемикача сидіння, розташованого під нижньою подушкою сидіння.

   Примітка: Вимикач є частиною вузла сидіння.
6. **Тимчасово** встановіть з'єднувальний дріт через клеми в роз'ємі головного джгута.
7. Запустіть двигун, налаштуйте його роботу на повну швидкість та вимкніть ручне гальмо.

   Примітка: Перш ніж запустити двигун, переконайтеся, що ручне гальмо увімкнено та що важелі керування рухом вийшли з зачеплення. На сидіння сідати не треба.
8. Запустіть пристрій не менше ніж на 5 хвилин за допомогою важелів регулювання приводу на повній швидкості за напрямком вперед, щоб довести гідравлічну рідину до робочої температури.

   Примітка: Під час внесення будь-яких регулювань важелі керування рухом повинні знаходитись у нейтральному положенні.
9. Переведіть важелі керування рухом у НЕЙТРАЛЬНЕ положення.
10. Перевірте і переконайтесь, що планки панелі управління торкаються пластин повернення до нейтралі на гідравлічних агрегатах.
11. Відрегулюйте довжину штока регулятора насоса, обертаючи гайку у відповідному напрямку, поки колеса злегка не пересунуться в зворотному напрямку (Рисунок 68).

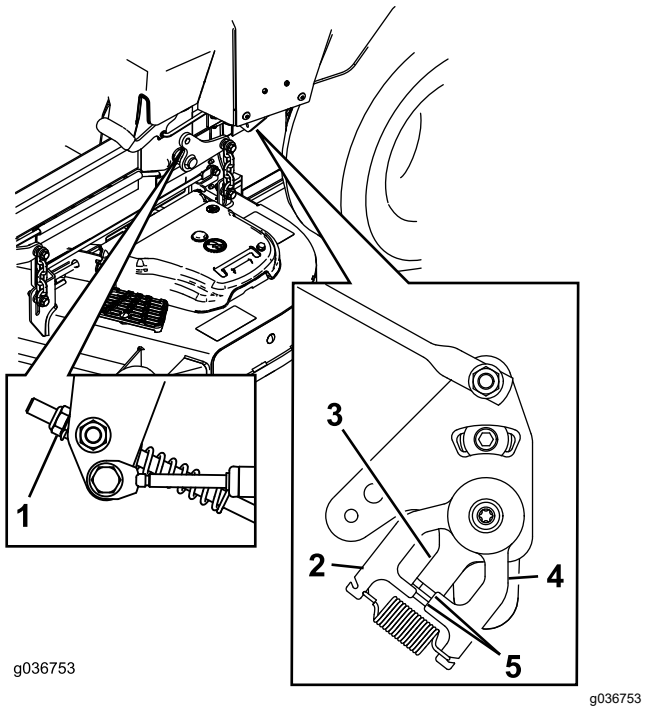

Рисунок 68

1. Гайка
2. Нерухома плита
3. Плита керування
4. Пластина повернення до нейтралі
5. Планки, що торкаються пластини нейтралі

12. Пересуньте важелі керування рухом у положення ЗВОРОТНОГО ХОДУ та, застосовуючи незначний тиск на важіль, дозвольте пружинам індикатора зворотного ходу повернути важелі до нейтрального положення.

    Примітка: Колеса повинні перестати повертатися або злегка рухатися назад.

    Примітка: Можливо, доведеться зняти кришку вузла керування рухом, щоб отримати доступ.
13. Вимкніть пристрій.
14. Зніміть з'єднувальний дріт з джгута дроту та під'єднайте роз'єм до перемикача сидіння.
15. Зніміть підіймальні опори.
16. Підніміть кожух косарки та встановіть штифт висоти різання.
17. Перевірте і переконайтеся, що пристрій нерухомий у нейтральному положенні при вимкненому ручному гальмі.

Обслуговування гідравлічної системи

Техніка безпеки при роботі з гідравлічною частиною обладнання

- Якщо рідина була введена в шкіру, негайно зверніться до лікаря. Введена рідина повинна бути видалена лікарем хірургічним шляхом протягом декількох годин.
- Перед тим, як гідравлічну систему піддати дії тиску, переконайтеся, що всі шланги та трубопроводи гідравлічної рідини та всі гідравлічні з'єднання та кріплення знаходяться в належному стані.
- Тримайте тіло і руки подалі від протікання або форсунок, які скидають гідравлічну рідину високого тиску.
- Використовуйте картон або папір, щоб знайти витоки гідравлічної рідини.
- Перед виконанням будь-яких робіт з гідравлічною системи, акуратно вимкніть подачу тиску у гідравлічній системі.

Характеристика гідравлічної рідини

Тип гідравлічної рідини: гідравлічна рідина Toro® HYPR-OIL™ 500 або мастило Mobil 1 15W-50.

Важливо: **Використовуйте зазначену рідину Інші типи рідини можуть пошкодити гідравлічну систему.**

Ємність гідравлічної системи (зі знятими фільтрами): 4,55 л (150 фунтів унції).

Перевірка рівня гідравлічної рідини

Періодичність обслуговування: Перед кожним використанням або щодня

1. Дайте гідравлічній рідині охолонути. Перевіряйте рівень мастила, коли рідина охолоджена.
2. Перевірте розширювальний бак і за необхідності додайте гідравлічну рідину Toro® HYPR-OIL™ 500 до лінії FULL COLD (максимальний рівень охолодженої рідини).

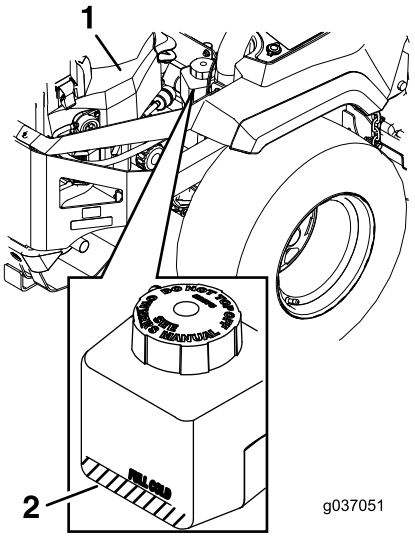

g037051

Рисунок 69

1. Двигун
2. Розширювальний бак

Зміна гідравлічної рідини та фільтрів

Періодичність обслуговування: після перших 75 годин—Замініть фільтри гідравлічної системи та рідину.

кожні 250 годин—Після проведення зміни вперше замініть фільтри гідравлічної системи та рідину при використанні рідини Mobil 1 15W50. (проводьте заміну частіше за наявності бруду або запилення).

кожні 500 годин—Після проведення зміни вперше замініть фільтри гідравлічної системи та рідину при використанні рідини Toro® HYPR-OIL™ 500 (проводьте заміну частіше при наявності бруду або запилення).

Для заміни гідравлічної рідини фільтри потрібно зняти. Замініть обидва фільтри одночасно; для отримання інформації щодо технічних характеристик рідини див. Характеристика гідравлічної рідини (сторінка 54).

Очистіть усе повітря в системі після встановлення нових фільтрів і додавання рідини. Див. Зливання гідравлічної системи (сторінка 56) Повторіть процес зливання, поки рідина не стане на рівні лінії FULL COLD (максимальний рівень охолодженої рідини) в баку після очищення. **Неправильне виконання цієї процедури може призвести до непоправної шкоди приводній системі трансмісії**.

Зняття фільтрів гідравлічної системи

1. Припаркуйте пристрій на рівній поверхні, вимкніть перемикач ножа (КВП) та ввімкніть ручне гальмо.
2. Заглушіть двигун, вийміть ключ і дочекайтеся зупинки всіх рухомих частин, перш ніж покинути робоче місце оператора.
3. Дайте двигуну охолонути.
4. Знайдіть фільтр і захисні елементи на кожній системі приводу коробки передач (Рисунок 70).
5. Зніміть 3 гвинта, що закріплюють захисні елементи фільтру і захисний елемент (Рисунок 70).

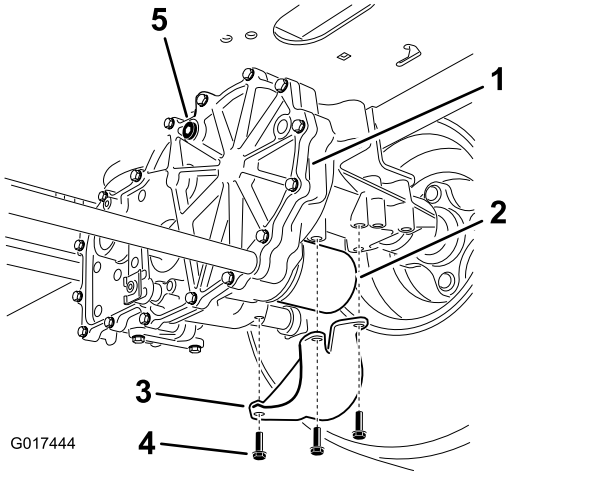

Рисунок 70

Вид з правого боку

1. Привід коробки передач
2. Фільтр
3. Захисний елемент фільтру
4. Гвинти
5. Заглушка вентиляційного отвору

6. Ретельно очистіть зону навколо фільтрів.

   Важливо: **Не допускайте потрапляння бруду в гідравлічну систему, інакше можливе її засмічення.**
7. Помістіть зливну посудину під фільтр, щоб зібрати рідину, яка стікає, при вийманні фільтру і заглушок вентиляційного отвору.
8. Знайдіть та вийміть заглушку вентиляційного отвору кожної передачі
9. Відкрутіть фільтр, щоб вийняти його, і дайте рідині витекти з приводної системи.
10. Повторіть цю процедуру на обох фільтрах.

Встановлення фільтрів гідравлічної системи

1. Нанесіть тонкий шар гідравлічної рідини на поверхню гумового ущільнення кожного фільтра.
2. Повертайте фільтр за годинниковою стрілкою, поки гумове ущільнення почне контактувати з перехідником фільтра, а потім затягніть фільтр додатково на 3/4 - 1 повний оборот.
3. Повторіть операцію з протилежним фільтром.
4. Встановіть захисні елементи фільтрів над кожним попередньо знятим фільтром.
5. За допомогою 3 гвинтів закріпіть захисні елементи фільтрів.
6. Перед додаванням рідини переконайтесь, що заглушки вентиляційного отвору знято.
7. Повільно виливайте вказану рідину через розширювальний бак, поки рідина не потече з одного з вентиляційних отворів.
8. Встановіть заглушку вентиляційного отвору.
9. Закрутіть заглушку вентиляційного отвору до моменту затягування 20 Нм.
10. Продовжуйте додавати рідину з розширювального баку, поки рідина не вийде з іншого вентиляційного отвору, що залишився на другій передачі.
11. Встановіть протилежну заглушку вентиляційного отвору.
12. Закрутіть заглушку вентиляційного отвору до моменту затягування 20 Нм.
13. Продовжуйте додавати рідину з розширювального баку, поки вона не досягне лінії FULL COLD на розширювальному баці.
14. Перейдіть до Зливання гідравлічної системи (сторінка 56).

Важливо: **Якщо неправильно виконати процедуру *зливання гідравлічної системи* після зміни гідравлічних фільтрів і рідини, це може призвести до непоправної шкоди приводній системі трансмісії.**

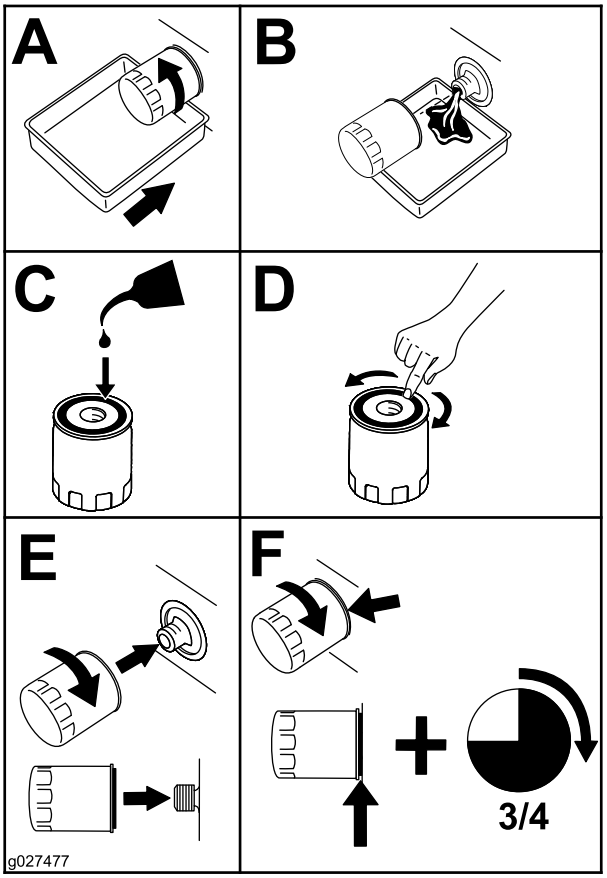

g027477

Рисунок 71

Зливання гідравлічної системи

1. Підніміть задню частину пристрою вгору і підіпріть його підіймальними опорами (або рівноцінною опорою) досить високо для того, щоб ведучі колеса могли вільно обертатися.

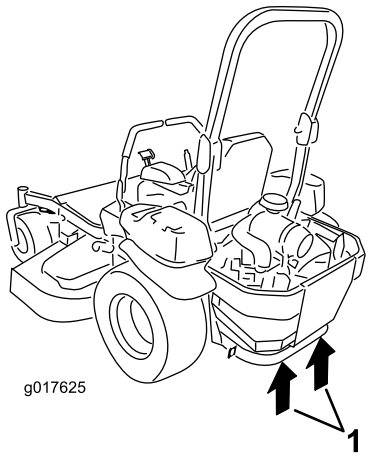

g017625

Рисунок 72

1. Точки підведення опори

2. Запустіть двигун, переведіть важіль керування двигуном вперед у положення 1/2 та вимкніть ручне гальмо.
   A. Пересуньте важелі обходу в положення штовхання пристрою. Якщо обхідні клапани відкриті і двигун працює, повільно переміщуйте важелі керування вперед і назад 5 або 6 разів.
   B. Пересуньте важелі обходу в робоче положення пристрою.
   C. Якщо обхідний клапан закритий і двигун працює, повільно переміщуйте важіль управління в напрямку вперед і назад 5 - 6 разів.
   D. Вимкніть двигун і перевірте рівень рідини в розширювальному баку. Додайте зазначену рідину з розширювального баку, поки вона не досягне лінії FULL COLD на розширювальному баці.
3. Повторіть виконання етапу 2, поки все повітря повністю не вийде з системи.

   Примітка: Коли трансмісія працює при нормальному рівні шуму, плавно рухається вперед і повертається назад при звичайній швидкості, вона продувається.
4. Останній раз перевірте рівень рідини в розширювальному баці. Додайте зазначену рідину з розширювального баку, поки вона не досягне лінії FULL COLD на розширювальному баці.

Технічне обслуговування кожуха косарки

Техніка безпеки при роботі з ножами

- Періодично перевіряйте ножі на предмет зносу чи пошкоджень.
- Будьте уважні при виконанні перевірки ножів. Загорніть ножі у тканину або одягніть рукавички, і будьте обережні при виконанні обслуговування ножів. Ножі можна тільки замінювати або заточувати; ніколи не рихтуйте і не зварюйте їх.
- Будьте уважні при обслуговуванні пристроїв з декількома ножами, оскільки обертання одного ножа може спричинити обертання інших.
- Заміняйте зношені або пошкоджені ножі та болти комплектами, щоб зберегти балансування.

Технічне обслуговування ножів

Перед оглядом або обслуговуванням ножів

1. Припаркуйте пристрій на рівній поверхні, вимкніть перемикач ножа (КВП) та ввімкніть ручне гальмо.
2. Вимкніть двигун, вийміть ключ та від'єднайте дроти свічок запалювання від свічок запалювання.

Перевірка ножів

Періодичність обслуговування: Перед кожним використанням або щодня

1. Перевірте ріжучі кромки (Рисунок 73).
2. Якщо кромки негострі або мають задирки, приберіть задирки і заточіть ніж; див. Заточування ножів (сторінка 59).
3. Перевірте ножі, особливо в зоні вигину.
4. Якщо у цій зоні було помічено тріщини, сліди зношування або утворення канавок, негайно встановіть новий ніж (Рисунок 73).

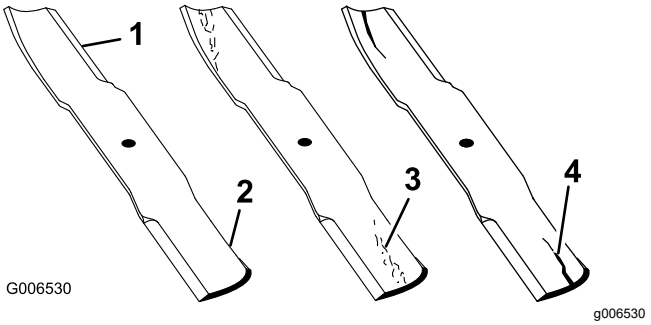

Рисунок 73

1. Ріжуча кромка
2. Зона вигину
3. Сліди зношування/ створення канавок
4. Тріщина

Перевірка на наявність вигинів на ножах

Примітка: Для виконання такої процедури пристрій повинен знаходитися на рівній поверхні.

1. Підніміть кожух косарки до найвищої точки висоти різання.
2. Одягаючи рукавички з товстими підкладками або інший належний засіб захисту рук, повільно поверніть ніж в положення, яке дозволяє вимірювати відстань між ріжучою кромкою та рівною поверхнею, на якій знаходиться пристрій (Рисунок 74).

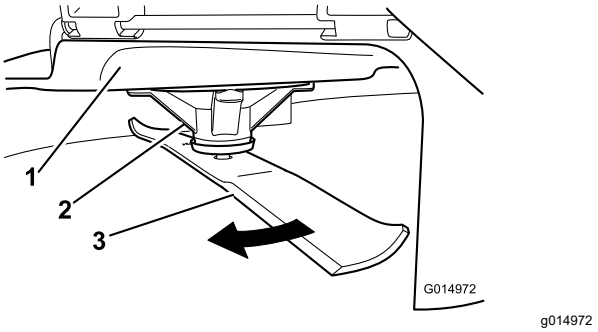

Рисунок 74

1. Кожух
2. Корпус шпинделя
3. Ніж

3. Відміряйте відстань від кінчика ножа до пласкої поверхні (Рисунок 75).

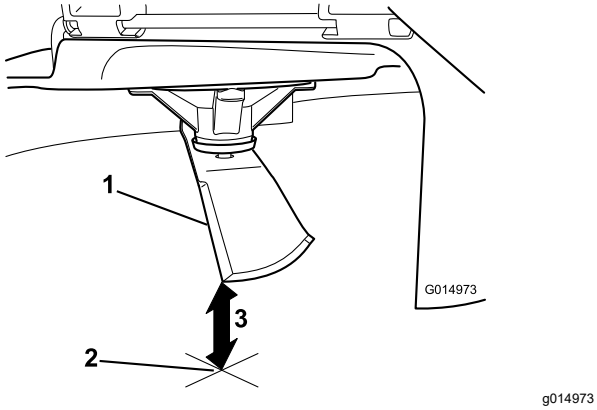

g014973

Рисунок 75

1. Ніж (в положенні виконання вимірювання)
2. Рівна поверхня
3. Виміряна відстань між ножем і поверхнею (A)

4. Поверніть той же ніж на 180 градусів, щоб протилежна ріжуча кромка опинилася в тому ж положенні (Рисунок 76).

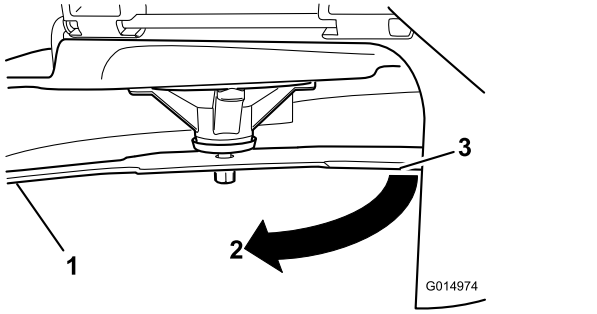

g014974

Рисунок 76

1. Ніж (бік, виміряний раніше)
2. Вимірювання (позиція, що використовувалася раніше)
3. Переміщення протилежного боку ножа у положення вимірювання

5. Відміряйте відстань від кінчика ножа до пласкої поверхні (Рисунок 77).

   Примітка: Різниця повинна становити не більше 3 мм.

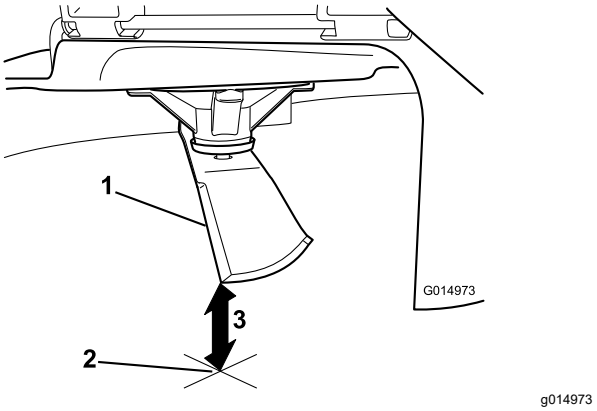

g014973

Рисунок 77

1. Протилежна кромка ножа (в положенні виконання вимірювання)
2. Рівна поверхня
3. Друга виміряна відстань між ножем і поверхнею (B)

   A. Якщо різниця між A і B перевищує 3 мм, замініть ніж на новий; див Зняття ножів (сторінка 58) та Встановлення ножів (сторінка 59).

      Примітка: Якщо зігнутий ніж було замінено на новий, а отриманий розмір продовжує перевищувати 3 мм, шпиндель ножа може бути зігнутий. Зверніться до уповноваженого сервісного дилера з приводу обслуговування.

   B. Якщо різниця знаходиться в межах відхилень, перейдіть до наступного ножа.

6. Повторіть цю процедуру з кожним ножем.

Зняття ножів

Замініть ножі, якщо вони вдарили по твердому предмету або якщо ніж не збалансований або зігнутий.

1. Утримуйте вал шпинделя гайковим ключем.
2. Вийміть болт ножа, зігнуту шайбу та ніж з вала шпинделя (Рисунок 78).

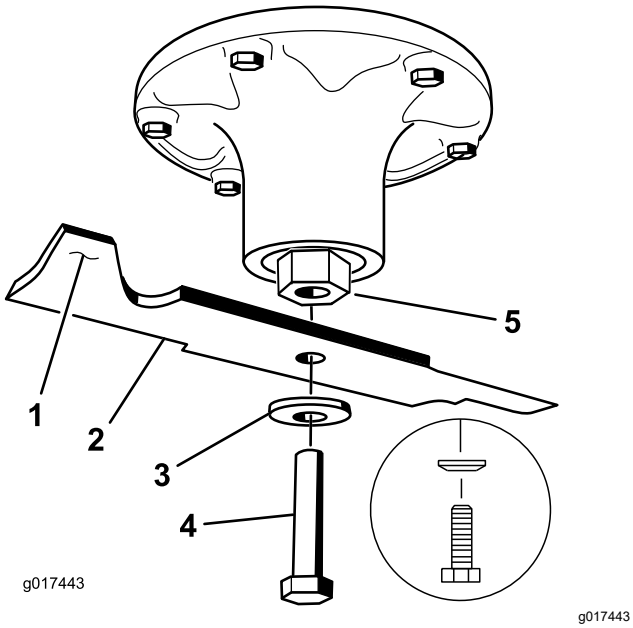

Рисунок 78

1. Площа вітрильності ножа
2. Ніж
3. Зігнута шайба
4. Болт ножа
5. Вал шпинделя

Заточування ножів

1. Для загострення ріжучої кромки на обох кінцях ножа використовуйте напилок (Рисунок 79).

   Примітка: Підтримуйте початковий кут.

   Примітка: Лезо зберігає рівновагу, якщо однакову кількість матеріалу було знято з обох ріжучих кромок.

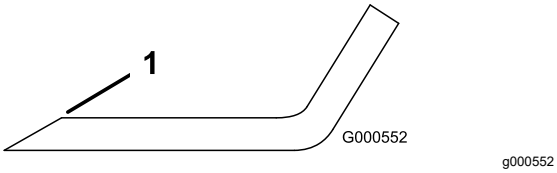

Рисунок 79

1. Заточування під початковим кутом.

2. Перевірте баланс ножа, встановивши його на балансир леза (Рисунок 80).

   Примітка: Якщо ніж залишається в горизонтальному положенні, ніж збалансований і його можна використовувати.

   Примітка: Якщо ніж не збалансований, зніміть напилком частину металу лише в кінці площі вітрильності (Рисунок 79).

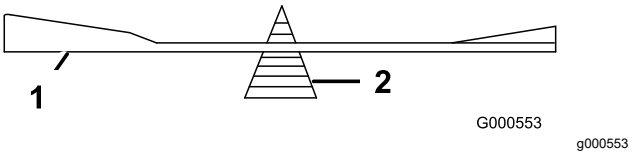

Рисунок 80

1. Ніж
2. Балансир

3. Повторіть цю процедуру, поки ніж не стане збалансованим

Встановлення ножів

1. Встановіть ніж на вал шпинделя (Рисунок 78).

   Важливо: **Щоб забезпечити правильне різання, вигнута частина ножа повинна бути спрямована вгору до внутрішнього боку косарки.**

2. Встановіть вигнуту шайбу та болт ножа (Рисунок 78).

   Примітка: Встановіть вигнутий конус шайби до головки болта.

3. Закрутіть болт ножа до значення моменту затягування від 115 до 150 Нм.

Налаштування вирівнювання по боках і кута нахилу ножа

Переконайтесь, що косарка рівна кожного разу, коли встановлюється або коли на газоні буде помічено нерівномірний зріз.

Перевірте кожух косарки на предмет зігнутих ножів перед вирівнюванням та вийміть та замініть зігнуті леза; перед продовженням див. Перевірка на наявність вигинів на ножах (сторінка 57).

Спершу вирівняйте кожух косарки по боках; потім можна відрегулювати нахил спереду назад.

Вимоги:

- Пристрій повинен знаходитися на рівній поверхні.
- Всі шини повинні бути накачані належним чином; див. Перевірка тиску у шинах (сторінка 48)

1. Припаркуйте пристрій на рівній поверхні, вимкніть перемикач ножа (КВП) та ввімкніть ручне гальмо.
2. Заглушіть двигун, вийміть ключ і дочекайтеся зупинки всіх рухомих частин, перш ніж покинути робоче місце оператора.

3. Перевірте тиск в приводних шинах. Див. Перевірка тиску у шинах (сторінка 48)
4. Переведіть фіксацію кожуха косарки у транспортне положення.
5. Обережно обертайте ножі з боку в бік.
6. Виконайте вимірювання від кінчика ножа до пласкої поверхні (Рисунок 81). Якщо вимірювання не знаходяться в межах 5 мм, відрегулюйте рівень; продовжуйте виконання процедури.

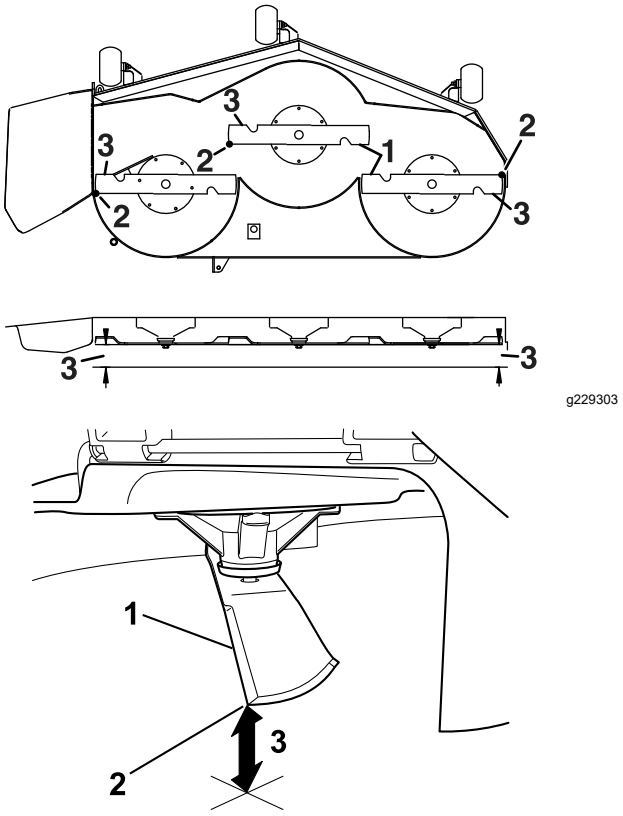

Рисунок 81

1. Бічні сторони ножа
2. Кінчик ножа
3. Відміряйте відстань від кінчика ножа до пласкої поверхні у цьому місці.

7. Перевірте рівень встановлення передньої та заднього боку ножа (Рисунок 82). Переконайтесь, що кінчик передньої частини ножа нижчий від кінчика заднього боку ножа згідно до таблиці висоти та кута нахилу. Якщо рівень потребує коригування, продовжуйте виконання процедури.

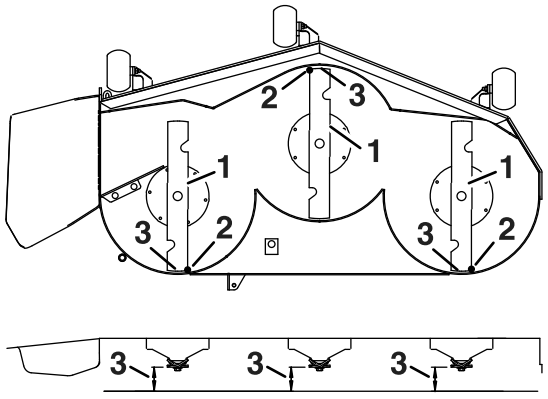

Рисунок 82

1. Передній та задній бік ножа
2. Кінчик ножа
3. Відміряйте відстань від кінчика ножа до пласкої поверхні у цьому місці.

8. Встановіть антиобдирні ролики у верхні отвори або повністю зніміть їх для виконання цього регулювання.
9. Помістіть 2 блоки (див. таблицю нижче) під задній край кожуха різання; по 1 з кожного боку кожуха різання (Рисунок 83).
10. Встановіть важіль висоти різання в положення 3 дюйма.
11. Помістіть 2 блоки під кожен бік переднього краю кожуха, але не під кронштейни антиобдирних роликів або зварні шви.

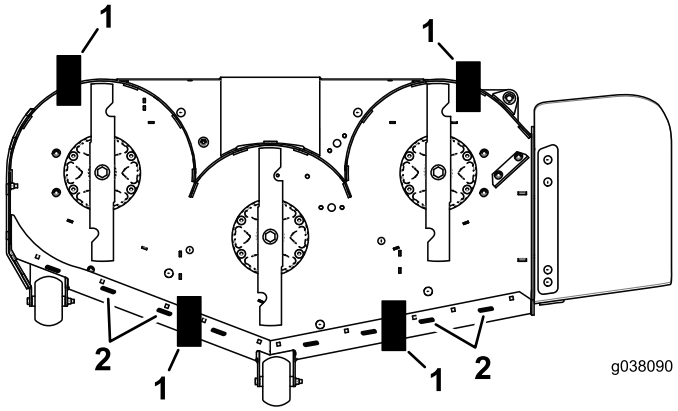

Рисунок 83

Вид знизу

1. Блок—7.3 см
2. Зварні шви

Таблиця висоти блока та кута нахилу

Розмір кожуха	Висота блока	Кут нахилу
Усі кожухи газонокосарки	7.3 см	від 4.8 до 6.4 мм

12. Обережно обертайте ножі з боку в бік (Рисунок 81).
13. Відпустіть контргайки (Рисунок 84) на всіх 4 кутах та переконайтесь, що кожух косарки надійно встановлено на всіх 4 блоках.
14. Зніміть будь-який натяг з підвісок на кожусі та переконайтеся, що важіль підйомника кожуха відсунуто назад до упору.
15. Затягніть 4 контргайки.

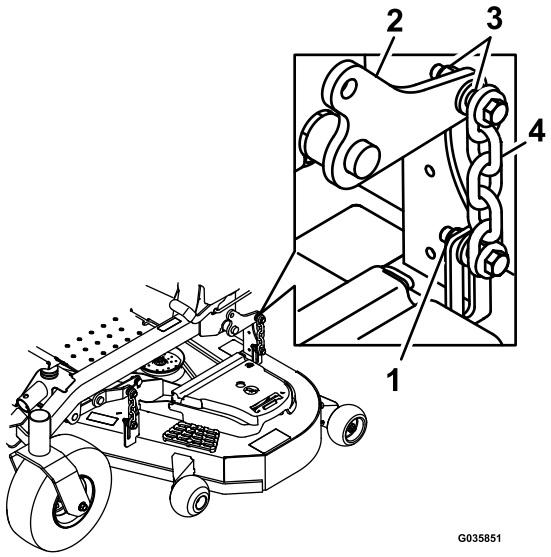

g035851

Рисунок 84

1. Контргайки
2. Важіль підйому кожуха
3. Підвіска кожуха
4. Ціпок

16. Переконайтеся, що блоки щільно прилягають під губкою кожуха та всі кріпильні болти затягнуто
17. Продовжуйте вирівнювати кожух, перевіряючи нахил ножа спереду назад.
18. Перевірте рівень ножів і за необхідності повторіть процедуру вирівнювання кожуха.

Зняття кожуха косарки

1. Припаркуйте пристрій на рівній поверхні, вимкніть перемикач ножа (КВП) та ввімкніть ручне гальмо.
2. Вимкніть двигун, вийміть ключ та від'єднайте дроти свічок запалювання від свічок запалювання.
3. Помістіть штифт для регулювання висоти у розмірі висоти різання 7,6 см.
4. Зніміть кришки ременя.
5. Послабте натяжний шків косарки та зніміть ремінь косарки; див. Обслуговування ременів (сторінка 50).
6. Вийміть болти та гайки з передньої частини плити під підставкою для ніг.
7. Вийміть болти та гайки з обох боків пристрою (Рисунок 85).

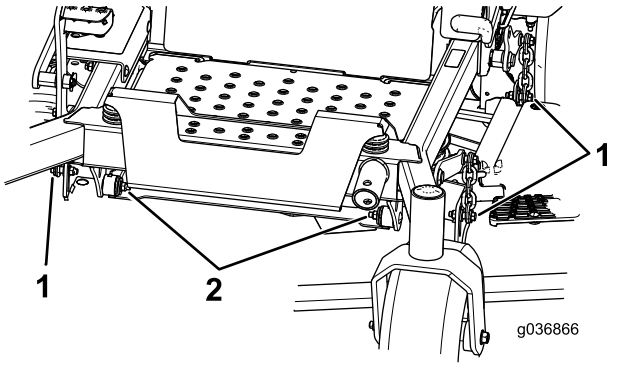

g036866

Рисунок 85

1. Гайки та болти знімати у цьому місці.
2. Гайки та болти знімати у цьому місці.

8. Висуньте кожух з правого боку пристрою.

Заміна відбійника трави

⚠ ЗАСТЕРЕЖЕННЯ

Незатулений випускний отвір може дозволити пристрою відкидати предмети по напрямку до вас або сторонніх людей, що призведе до серйозних травм. Також може статися контакт із лезом.

Ніколи не керуйте машиною, якщо не були встановлені мульчувальна плита, відбивач випускного отвору або система збору трави.

1. Зніміть гайку, болт, пружину та прокладку, притуливши відбійник до шарнірних кронштейнів (Рисунок 86).
2. Зніміть пошкоджений або зношений відбійник трави (Рисунок 86).

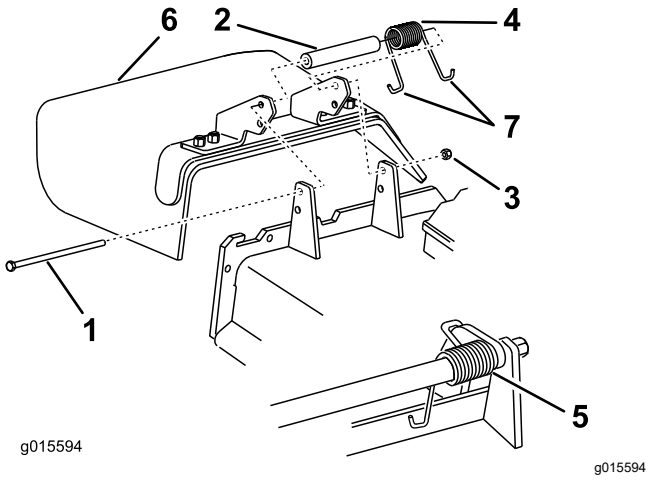

Рисунок 86

1. Болт
2. Розпірна втулка
3. Контргайка
4. Пружина
5. Встановлена пружина
6. Відбійник трави
7. Зігнутий кінець пружини

3. Поставте прокладку та пружину на відбійник трави.
4. Помістіть 1 зігнутий кінець пружини за край кожуха.

   Примітка: Переконайтеся, що 1 зігнутий кінець пружини встановлено за краєм кожуха перед встановленням болта, як показано на Рисунок 86.
5. Встановіть болт і гайку.
6. Розташуйте 1 зігнутий кінець пружини навколо відбійника трави (Рисунок 86).

   Важливо: **Відбійник трави повинен бути в змозі обертатися. Підніміть відбійник до повного відкритого положення та переконайтесь, що він обертається у напрямку крайнього нижнього положення.**

Очищення

Очищення зворотного боку кожуха косарки

Періодичність обслуговування: Перед кожним використанням або щодня

1. Припаркуйте пристрій на рівній поверхні, вимкніть перемикач ножа (КВП) та ввімкніть ручне гальмо.
2. Заглушіть двигун, вийміть ключ і дочекайтеся зупинки всіх рухомих частин, перш ніж покинути робоче місце оператора.
3. Підніміть кожух косарки у ТРАНСПОРТНЕ положення.

Очищення системи підвіски

Для очищення системи підвіски використовуйте стиснене повітря.

Примітка: Не очищайте амортизатори за допомогою води під тиском (Рисунок 87).

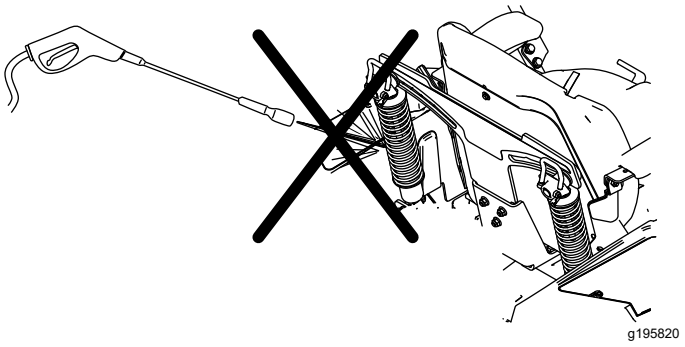

Рисунок 87

Утилізація відходів

Моторне мастило, акумулятори, гідравлічна рідина та охолоджувальна рідина двигуна забруднюють навколишнє середовище. Утилізуйте їх відповідно до державних та місцевих норм.

Зберігання

Техніка безпеки при зберіганні

- Заглушіть двигун, вийміть ключ і дочекайтеся зупинки всіх рухомих частин, перш ніж покинути робоче місце оператора. Дайте пристрою охолонути перед виконанням технічного обслуговування, регулювання, очищення або зберігання.
- Не зберігайте пристрій чи паливо поблизу полум'я та не зливайте пальне в приміщенні або всередині закритого причепа.
- Не зберігайте пристрій або паливну каністру в місцях, де присутнє відкрите полум'я, іскри або пальник, наприклад, на водонагрівачі або інших приладах.

Очищення та зберігання

1. Вимкніть перемикач ножа (КВП) та ввімкніть ручне гальмо.
2. Заглушіть двигун, вийміть ключ і дочекайтеся зупинки всіх рухомих частин, перш ніж покинути робоче місце оператора.
3. Приберіть залишки скошеної трави та бруд із зовнішніх частин усього пристрою, особливо з двигуна та гідравлічної системи. Очистіть бруд та січку із зовнішнього боку головки циліндра двигуна та корпусу повітродувки.

   Важливо: **Можна помити пристрій неагресивним миючим засобом та водою. Не мийте пристрій під тиском. Уникайте надмірного використання води, особливо біля панелі управління, двигуна, гідравлічних насосів та приводів.**
4. Перевірте роботу ручного гальма; див Налаштування ручного гальма. (сторінка 48).
5. Виконайте обслуговування очищувача повітря; див. Обслуговування повітряного фільтра (сторінка 37).
6. Виконайте процедуру змащування пристрою; див Мастило (сторінка 36).
7. Замініть моторне мастило; див. Змащування моторним мастилом (сторінка 38).
8. Перевірте тиск у шинах; див. Перевірка тиску у шинах (сторінка 48).
9. Замініть фільтри гідравлічної системи; див. Зміна гідравлічної рідини та фільтрів (сторінка 54).
10. Зарядіть акумулятор; див. Зарядження акумулятора (сторінка 45).
11. Вишкребіть будь-яке накопичення трави та бруду з нижнього боку косарки, потім промийте косарку садовим шлангом.

    Примітка: Запустіть пристрій із увімкненим перемикачем ножів (КВП), а двигун на швидкому холостому ходу на 2 - 5 хвилин після завершення миття.
12. Перевірте стан ножів; див. Технічне обслуговування ножів (сторінка 57).
13. Підготуйте пристрій до зберігання, якщо користування ним не відбуватиметься протягом 30 днів. Підготуйте пристрій до зберігання таким чином:
    A. Додайте стабілізатор / кондиціонер на основі нафти до палива у баку. Дотримуйтеся інструкцій щодо змішування від виробника стабілізатора. Не використовуйте стабілізатор на спиртовій основі (етанол або метанол).

       Примітка: Стабілізатор / кондиціонер палива є найбільш ефективним при змішуванні зі свіжим паливом, тому використовуйте його кожного разу.
    B. Запустіть двигун на 5 хвилин, щоб розподілити кондиційне паливо через паливну систему.
    C. Вимкніть двигун, дайте йому охолонути та злийте паливний бак.
    D. Запустіть двигун і не зупиняйте його роботу до тих пір, поки він сам не зупиниться.
    E. Утилізуйте пальне належним чином. Переробіть пальне відповідно до місцевих норм.

       Важливо: **Не зберігайте стабілізатор / кондиціонер, що містить паливо довше тривалості, рекомендованої виробником стабілізатора палива.**
14. Вийміть і перевірте стан свічок запалювання; див Обслуговування свічок запалювання (сторінка 41). Після виймання свічки запалювання з двигуна налийте 30 мл (2 столові ложки) моторного мастила у отвір встановлення свічки запалювання. Використовуйте стартер, щоб викрутити двигун і розподілити мастило всередині циліндра. Встановіть свічки запалювання. Не встановлюйте дріт на свічки запалювання.
15. Перевірте і затягніть всі болти, гайки та гвинти. Відремонтуйте або замініть пошкоджені деталі.
16. Пофарбуйте всі подряпані або нефарбовані металеві поверхні. Фарба є в наявності у вашого уповноваженого сервісного дилера.

17. Зберігайте пристрій в чистому сухому гаражі або на складі. Вийміть ключ з перемикача і тримайте його подалі від дітей або інших сторонніх осіб. Накрийте пристрій з метою його захисту та підтримування його чистоти.

Діагностика та усунення несправностей

Проблема	Можливі причини	Заходи з усунення несправностей
Перегрівання двигуна	1. Надмірне навантаження двигуна. 2. Рівень мастила в картері низький. 3. Охолоджувальні ребра та повітропроводи під корпусом вентилятора двигуна повні. 4. Повітряний фільтр забруднено. 5. Бруд, вода або застаріле паливо наявні у паливній системі.	1. Зменшіть швидкість. 2. Додайте мастило в картер. 3. Приберіть нагромадження бруду з охолоджувальних ребер та повітропроводів. 4. Очистіть або замініть елемент очищення повітря. 5. Зверніться до уповноваженого сервісного дилера
Стартер не приводиться в рух	1. Перемикач ножа увімкнено 2. Ручне гальмо вимкнено. 3. Важелі управління рухом не знаходяться в положенні ФІКСАТОРА НЕЙТРАЛІ. 4. Ви не сидите у кріслі оператора 5. Акумулятор розряджено 6. Електричні з'єднання вкриті корозією або недостатньо закріплені. 7. Запобіжник перегорів. 8. Пошкоджено реле або вимикач.	1. Вимкніть перемикач ножа 2. Увімкніть ручне гальмо. 3. Пересуньте будь-який важіль управління рухом в положення ФІКСАТОРА НЕЙТРАЛІ. 4. Сядьте в крісло оператора 5. Зарядіть акумулятор 6. Перевірте електричні з'єднання на справність контакту. 7. Замініть запобіжник. 8. Зверніться до уповноваженого сервісного дилера
Двигун не запускається, запускається з труднощами або не спрацьовує.	1. Паливний бак порожній. 2. Клапан вимикання подачі палива закрито 3. Рівень мастила в картері низький. 4. Важіль керування двигуном знаходиться в неправильному положенні 5. Паливний фільтр забруднено 6. Бруд, вода або застаріле паливо наявні у паливній системі. 7. Повітряний фільтр забруднено. 8. Перемикач сидіння не працює належним чином. 9. Електричні з'єднання вкриті корозією, недостатньо закріплені або пошкоджені. 10. Реле або вимикач пошкоджено або вони зношені. 11. Свічка запалювання забруднена або неправильно встановлена. 12. Дріт свічки запалювання не під'єднано.	1. Заповніть паливний бак 2. Відкрийте клапан вимикання подачі палива. 3. Додайте мастило в картер. 4. Переконайтеся, що важіль керування двигуном знаходиться посередині між положеннями ШВИДКО та ПОВІЛЬНО. 5. Замініть паливний фільтр. 6. Зверніться до уповноваженого сервісного дилера 7. Очистіть або замініть елемент очищення повітря. 8. Перевірте індикатор перемикача сидіння. За необхідності замініть сидіння. 9. Перевірте електричні з'єднання на справність контакту. Ретельно очистіть клеми засобом очищення електричних контактів, нанесіть діелектричне мастило та виконайте відповідні з'єднання. 10. Зверніться до уповноваженого сервісного дилера 11. Відрегулюйте або замініть свічку запалювання. 12. Перевірте з'єднання свічки запалювання.

Проблема	Можливі причини	Заходи з усунення несправностей
Двигун втрачає потужність.	1. Надмірне навантаження двигуна. 2. Повітряний фільтр забруднено. 3. Рівень мастила в картері низький. 4. Охолоджувальні ребра та повітропроводи над двигуном вентилятора двигуна повні. 5. Вентиляційний отвір кришки паливного бака повний 6. Паливний фільтр забруднено 7. Бруд, вода або застаріле паливо наявні у паливній системі.	1. Зменшіть швидкість. 2. Очистіть елемент очищення повітря. 3. Додайте мастило в картер. 4. Приберіть нагромадження бруду з охолоджувальних ребер та повітропроводів. 5. Приберіть бруд з кришки паливного бака або замініть її. 6. Замініть паливний фільтр. 7. Зверніться до уповноваженого сервісного дилера
Пристрій тягне вліво або вправо (при максимальному положенні руху вперед важелів керування рухом).	1. Напрямок руху потребує налаштування 2. Незадовільний тиск в приводних шинах.	1. Налаштуйте напрямок руху 2. Налаштуйте тиск в приводних шинах.
Пристрій не рухається.	1. Обхідні клапани не закриті герметично. 2. Ремінь насоса зношений, послаблений або зламаний. 3. Ремінь насоса злетів зі шківа. 4. Пружина холостого ходу зламана або відсутня. 5. Рівень гідравлічної рідини низький або рідина занадто гаряча.	1. Затягніть обхідні клапани. 2. Замініть ремінь. 3. Замініть ремінь. 4. Замініть пружину. 5. Додайте в резервуари гідравлічну рідину або дайте їй охолонути.
Аномальна вібрація пристрою.	1. Ріжучі ножі зігнуті або не збалансовані. 2. Болт кріплення ножа недостатньо закріплено. 3. Болт кріплення двигуна недостатньо закріплено. 4. Шків двигуна, шків холостого ходу або шків ножа недостатньо закріплено. 5. Шків двигуна пошкоджено. 6. Шпиндель ножа зігнутий 7. Кріплення двигуна недостатньо закріплено або зношено	1. Встановіть нові ріжучі ножі. 2. Затягніть болт кріплення ножа. 3. Затягніть болт кріплення двигуна. 4. Затягніть відповідний шків. 5. Зверніться до уповноваженого сервісного дилера 6. Зверніться до уповноваженого сервісного дилера 7. Зверніться до уповноваженого сервісного дилера
Висота різання нерівна	1. Ножі не загострено 2. Ріжучі ножі зігнуті 3. Косарка не вирівняна. 4. Антиобдирний ролик (якщо він застосовується) встановлений неправильно. 5. Зворотна частина кожуха косарки забруднена. 6. Незадовільний тиск у шинах 7. Шпиндель ножа зігнутий	1. Заточіть ножі 2. Встановіть нові ріжучі ножі. 3. Вирівняйте косарку по бокам та спереду назад. 4. Відрегулюйте висоту антиобдирного ролика. 5. Очистіть зворотний бік кожуха косарки 6. Налаштуйте тиск у шинах 7. Зверніться до уповноваженого сервісного дилера

Проблема	Можливі причини	Заходи з усунення несправностей
Ножі не обертаються	1. Ремінь привода зношено, послаблено або зламано.	1. Встановіть новий ремінь привода
	2. Ремінь привода злетів зі шківа.	2. Встановіть приводний ремінь і перевірте регулюючі вали та направляючі ременю на належність встановлення.
	3. Коробка відбору потужності (КВП) або муфта КВП несправні.	3. Зверніться до уповноваженого сервісного дилера
	4. Ремінь косарки зношено, послаблено або зламано.	4. Встановіть новий ремінь косарки
Муфта не вмикається	1. Запобіжник перегорів.	1. Замініть запобіжник. Перевірте опір котушки, заряд акумулятора, систему заряджання та з'єднання дротів, та за необхідності замініть компоненти.
	2. На муфту подається низька напруга.	2. Перевірте опір котушки, заряд акумулятора, систему заряджання та з'єднання дротів, та за необхідності замініть компоненти.
	3. Котушка пошкоджена	3. Замініть муфту
	4. Недостатня подача струму.	4. Відремонтуйте або замініть дріт муфти або електричну систему. Очистіть контакти елемента з'єднання.
	5. Повітряний проміжок ротора / арматури занадто великий.	5. Зніміть кришку або замініть муфту.

Схематичний план

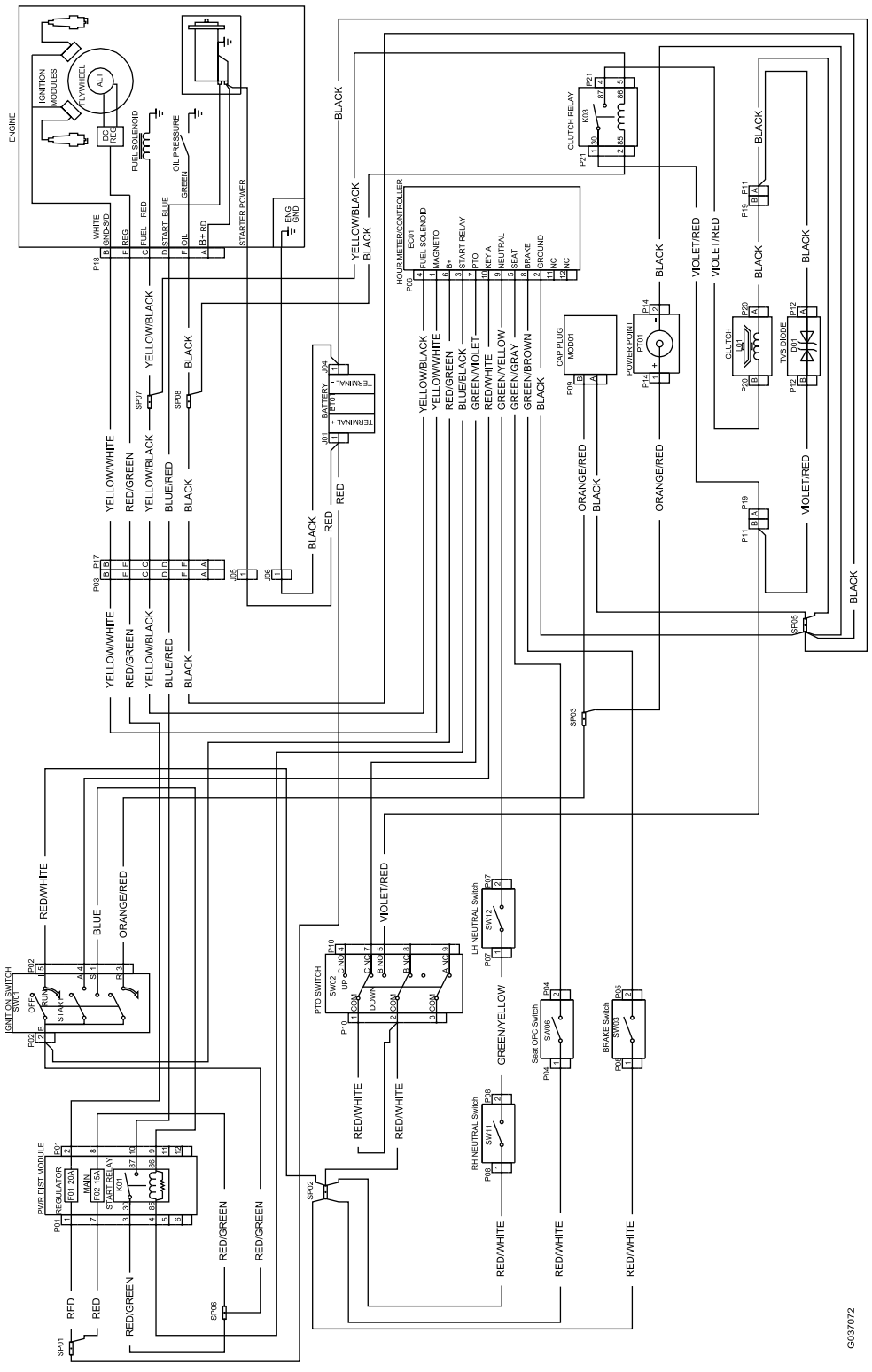

g037072

Принципова схема під'єднання (Rev. A)

Примітки:

Примітки:

Повідомлення про порядок використання конфіденційної інформації у ЄЕЗ та Великобританії

Використання вашої особистої інформації компанією «Toro»

Компанія «Toro» поважає вашу приватність. Купуючи нашу продукцію, наша компанія може збирати певну особисту інформацію про вас, безпосередньо від вас або через ваше місцеве відділення компанії «Toro» або дилера. Компанія «Toro» використовує цю інформацію для виконання договірних зобов'язань, наприклад, для реєстрації гарантії, обробки заявки на гарантійне обслуговування, або для зв'язку з вами у разі відкликання товару, та для законних підприємницьких цілей, наприклад, для оцінки задоволення клієнтів, вдосконалення нашої продукції чи надання вам інформації про товар, який може вас зацікавити. Компанія «Toro» може ділитися вашою інформацією з нашими філіями, дочірніми підприємствами, дилерами або іншими діловими партнерами у зв'язку з цими видами діяльності. Ми також можемо розголошувати особисту інформацію, коли цього вимагає законодавство або у зв'язку з продажем, придбанням або злиттям бізнесу. Ми ніколи не продамо вашу особисту інформацію будь-якій іншій компанії для маркетингових цілей.

Збереження вашої особистої інформації

Компанія «Toro» зберігатиме вашу особисту інформацію, наскільки це актуально для вищезазначених цілей, та відповідно до законодавчих вимог. Для отримання додаткової інформації про терміни зберігання, будь ласка, зв'яжіться з нами за допомогою електронної пошти за адресою: legal@toro.com.

Зобов'язання компанії «Toro» щодо безпеки

Ваша особиста інформація може оброблятися в США або іншій країні, яка може мати менш суворі закони про захист даних, ніж ваша країна проживання. Щоразу, коли ми передаватимемо вашу інформацію за межі вашої країни проживання, ми вживатимемо законодавчо необхідні заходи для забезпечення відповідних гарантій захисту вашої інформації та забезпечення безпечного поводження з нею.

Доступ та виправлення

Ви маєте право виправляти чи переглядати ваші персональні дані, або виступати проти цього, або обмежувати обробку ваших даних. Для цього, будь ласка, зв'яжіться з нами за допомогою електронної пошти за адресою: legal@toro.com. Якщо у вас виникли занепокоєння щодо того, яким чином компанія «Toro» обробляла ваші особисті дані, ми радимо вам зв'язатися безпосередньо з нами. Зверніть увагу, що європейські резиденти мають право подати скаргу до органу з захисту даних.



Count on it.