Form No. 3443-807 Rev B

TORO®

Count on it.

Manuale dell'operatore

TORO® eS3200DC 72 V 81cm

Nº del modello 75501—Nº di serie 321000001 e superiori

Registrate il vostro prodotto presso www.Toro.com.
Traduzione dell'originale (IT)

CE UK CA

3443-807

Introduzione

Questo tosaerba per tappeti erbosi a lama rotante con operatore a bordo è inteso per l'utilizzo da parte di proprietari in applicazioni residenziali. È progettato principalmente per i taglio dell'erba in prati ben mantenuti. L'utilizzo di questo prodotto per scopi non conformi alle funzioni per cui è stato concepito può essere pericoloso per voi e gli astanti.

Leggete attentamente il presente manuale al fine di utilizzare e mantenere correttamente il prodotto ed evitare infortuni e danni. Voi siete responsabili del corretto utilizzo del prodotto, all'insegna della sicurezza.

Visitate il sito www.Toro.com per ricevere materiali di formazione sulla sicurezza e il funzionamento dei prodotti, avere informazioni sugli accessori, ottenere assistenza nella ricerca di un rivenditore o registrare il vostro prodotto.

Per assistenza, ricambi originali Toro o ulteriori informazioni, rivolgetevi a un Distributore Toro autorizzato o ad un Centro Assistenza Toro ed abbiate sempre a portata di mano il numero del modello ed il numero di serie del prodotto. La Figura 1 indica la posizione del numero del modello e del numero di serie sul prodotto. Scrivete i numeri negli spazi previsti.

Importante: **Con il vostro dispositivo mobile, potete scansionare il codice QR sull'adesivo del numero di serie (se presente) per accedere a informazioni su garanzia, ricambi e altre informazioni sui prodotti.**

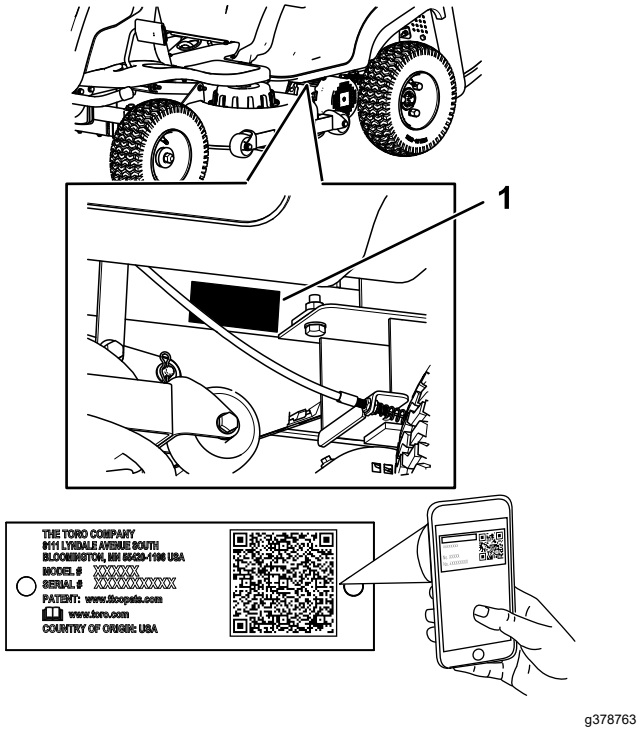

g378763

Figura 1

1. Targa del numero del modello e del numero di serie

Scrivete il numero del modello e il numero di serie nello spazio seguente:

Nº del modello _____

Nº di serie _____

Per evidenziare le informazioni vengono utilizzate due parole. **Importante** indica informazioni meccaniche di particolare importanza e **Nota** evidenzia informazioni generali di particolare rilevanza.

Il simbolo di avviso di sicurezza (Figura 2) compare sia in questo manuale sia sulla macchina per richiamare la vostra attenzione su importanti messaggi di sicurezza di cui dovrete seguire le indicazioni per evitare incidenti. Questo simbolo verrà accompagnato dalle parole **Pericolo**, **Avvertenza** o **Attenzione**.

- **Pericolo** indica una situazione di pericolo imminente che, se non evitata, **determina** la morte o gravi infortuni.
- **Avvertenza** indica una situazione di pericolo potenziale che, se non evitata, **potrebbe determinare** la morte o gravi infortuni.
- **Attenzione** indica una situazione di pericolo potenziale che, se non evitata, **potrebbe determinare** la morte o lievi infortuni.

© 2022—The Toro® Company

Tutti i diritti sono riservati



sa-black

Figura 2

1. Simbolo di avviso di sicurezza

Indice

Sicurezza 4
Avvertenze generali sulla sicurezza degli utensili elettrici 4
Avvisi di sicurezza per il tosaerba 6
Ulteriori misure di sicurezza Toro 7
Indicatore di pendenza 11
Adesivi di sicurezza e informativi 12
Preparazione 15
1 Collegamento del cavo della batteria 15
2 Ricarica della batteria 15
Quadro generale del prodotto 16
Comandi 16
Specifiche 18
Attrezzi/accessori 18
Prima dell'uso 18
Manutenzione giornaliera 18
Uso del sistema di microinterruttori di sicurezza 18
Posizionamento del sedile 19
Rimozione del cesto di raccolta rigido 19
Montaggio del cesto di raccolta rigido 20
Installazione del tappo da mulching 20
Regolazione dell'interruttore dell'indicatore di cesto pieno 21
Durante l'uso 21
Avviamento della macchina 21
Guida della macchina 21
Spegnimento della macchina 22
Utilizzo del comando delle lame del tosaerba (PDF) 22
Regolazione dell'altezza di taglio 22
Svuotamento del cesto di raccolta rigido 23
Suggerimenti 23
Dopo l'uso 24
Pulizia del condotto di scarico 24
Trasporto della macchina 25
Spostamento di una macchina non funzionante 27
Manutenzione 28
Programma di manutenzione raccomandato 28
Procedure pre-manutenzione 29
Accesso alla batteria 29
Lubrificazione 30
Ingrassaggio dei cuscinetti delle ruote anteriori 30
Manutenzione dell'impianto elettrico 30
Manutenzione della batteria 30
Manutenzione del sistema di trazione 32
Controllo della pressione degli pneumatici 32
Manutenzione del tosaerba 33
Revisione delle lame di taglio 33
Pulizia 35
Pulizia del sottoscocca del piatto di taglio 35
Smaltimento rifiuti 35
Rimessaggio 36
Pulizia e rimessaggio 36
Localizzazione guasti 37
Schemi 38

Sicurezza

Avvertenze generali sulla sicurezza degli utensili elettrici

⚠ AVVERTENZA

Leggete tutte le avvertenze, le istruzioni, le specifiche e consultate le illustrazioni relative alla sicurezza fornite con questo utensile elettrico.

La mancata osservanza delle avvertenze e delle istruzioni potrebbe causare folgorazione, incendi e/o lesioni gravi.

Il termine "utensile elettrico" che compare in tutte le avvertenze elencate di seguito si riferisce al vostro utensile elettrico collegato alla rete elettrica (cablato) o azionato a batteria (senza fili).

1. **Sicurezza dell'area di lavoro**
   - A. **L'area di lavoro deve essere mantenuta pulita e in buone condizioni di illuminazione.** *Le zone disordinate o buie favoriscono gli incidenti.*
   - B. **Non utilizzate utensili elettrici in atmosfere esplosive, ad esempio in presenza di liquidi, gas o polveri infiammabili.** *Gli utensili elettrici producono scintille che possono accendere la polvere o i fumi.*
   - C. **Tenete i bambini e gli astanti a distanza quando azionate un utensile elettrico.** *Le disattenzioni possono causare la perdita di controllo.*
2. **Sicurezza elettrica**
   - A. **Le spine degli utensili elettrici devono essere idonee alla presa. Non modificate mai in alcun modo la spina. Non utilizzate adattatori con utensili elettrici collegati a terra (a massa).** *Spine non modificate e prese idonee riducono i rischi di folgorazione.*
   - B. **Evitate il contatto del corpo con superfici collegate a terra o a massa come tubi, radiatori, cucine e celle frigorifere.** *Il rischio di folgorazione è maggiore se il vostro corpo è collegato a terra.*
   - C. **Non esponete gli utensili elettrici alla pioggia o a condizioni di umidità.** *L'acqua che penetra in un utensile elettrico aumenta il rischio di folgorazione.*
   - D. **Non maltrattate il cavo. Non utilizzate mai il cavo per trasportare, tirare o sfilare l'utensile elettrico dalla presa. Tenete il cavo lontano dal calore, dall'olio, da bordi affilati o da parti in movimento.** *Cavi danneggiati o attorcigliati aumentano il rischio di folgorazione.*
   - E. **Quando mettete in funzione un utensile elettrico in ambienti esterni, utilizzate una prolunga adatta all'uso in esterni.** *Utilizzando un cavo adatto all'uso in esterni, si riduce il rischio di folgorazione.*
   - F. **Se non potete evitare l'utilizzo di un utensile elettrico in un ambiente umido, ricorrete a una fonte di alimentazione protetta da un interruttore differenziale (RCD).** *Utilizzando un RCD si riduce il rischio di folgorazione.*
3. **Sicurezza individuale**
   - A. **Rimanete vigili, prestate attenzione a ciò che state facendo e utilizzate il buon senso quando usate un utensile elettrico. Non utilizzate un utensile elettrico se siete stanchi, sotto l'effetto di alcol, di droghe o di medicinali.** *Un momento di disattenzione durante l'utilizzo di un utensile elettrico può comportare gravi lesioni personali.*
   - B. **Utilizzate dispositivi di protezione individuale.** *Usate sempre occhiali di sicurezza. I dispositivi di protezione individuale come le maschere antipolvere, le calzature antiscivolo o le protezioni per le orecchie, se utilizzate nelle condizioni appropriate, riducono i rischi di infortuni*
   - C. **Impedite l'avviamento non intenzionale. Assicuratevi che l'interruttore sia in posizione di spegnimento prima di collegare la fonte di alimentazione e/o il pacco batterie, ritirare o trasportare l'utensile.** *Trasportare utensili elettrici tenendo le dita sull'interruttore o fornendo alimentazione agli utensili elettrici con l'interruttore in posizione di accensione può provocare incidenti.*
   - D. **Rimuovete eventuali chiavi di regolazione o di altro tipo prima di accendere l'utensile elettrico.** *Una chiave che rimane su una parte rotante dell'utensile elettrico può provocare infortuni.*
   - E. **Non cercate di spingervi troppo avanti. Mantenete sempre un buon appoggio e l'equilibrio.** *Vi consentirà di controllare meglio l'utensile elettrico in situazioni impreviste.*

F. **Indossate abiti adeguati. Non indossate abiti larghi o gioielli. Tenete i capelli e i capi di abbigliamento a distanza dalle parti in movimento.** *Gli abiti larghi, i gioielli o i capelli potrebbero rimanere intrappolati nelle parti in movimento.*

G. **Se i dispositivi prevedono il collegamento di mezzi per la raccolta e l'estrazione della polvere, assicuratevi che questi siano collegati e utilizzati in maniera appropriata.** *L'utilizzo di mezzi per la raccolta della polvere può ridurre i pericoli associati alla polvere.*

H. **Non lasciate che la familiarità acquisita grazie all'utilizzo frequente degli utensili vi prenda la mano e vi induca a ignorare i principi di sicurezza.** *La trascuratezza di un gesto può provocare gravi infortuni nella frazione di un secondo.*

4. **Utilizzo e manutenzione degli utensili elettrici**

A. **Non forzate l'utensile elettrico. Utilizzate l'utensile elettrico corretto in base alla vostra applicazione.** *L'utensile corretto eseguirà il lavoro meglio e con maggior sicurezza alla velocità per la quale è stato progettato.*

B. **Non utilizzate l'utensile elettrico se l'interruttore non lo accende e spegne.** *Qualsiasi utensile elettrico che non è possibile controllare tramite l'interruttore è pericoloso e deve essere riparato.*

C. **Scollegate la spina dalla fonte di alimentazione e/o rimuovete il pacco batteria, se rimovibile, prima di effettuare regolazioni, cambiare gli accessori o riporre gli utensili elettrici.** *Misure di sicurezza preventive di questo tipo riducono i rischi di avviamento accidentale dell'utensile elettrico.*

D. **Riponete gli utensili elettrici non utilizzati fuori dalla portata dei bambini e non consentite di azionarli a persone che non abbiamo famigliarità con essi o con queste istruzioni.** *Gli utensili elettrici sono pericolosi se affidati a utilizzatori non esperti.*

E. **Effettuate la manutenzione degli utensili elettrici e dei loro accessori. Controllate il disallineamento o gli inceppamenti delle parti mobili, la rottura di componenti o qualsiasi altra condizione che potrebbe influire sul funzionamento dell'utensile elettrico. In caso di danni, fate riparare l'utensile elettrico prima di utilizzarlo.** *Una scarsa manutenzione degli utensili elettrici è spesso all'origine di molti incidenti.*

F. **Gli utensili da taglio devono essere mantenuti affilati e puliti.** *Utensili da taglio con una manutenzione adeguata e bordi affilati hanno meno probabilità di incepparsi e sono più facili da controllare.*

G. **Utilizzate gli utensili elettrici, gli accessori, le punte degli utensili, ecc. conformemente a queste istruzioni, tenendo in considerazione le condizioni di lavoro e il lavoro da eseguire.** *L'utilizzo dell'utensile elettrico per scopi diversi da quelli previsti potrebbe dare luogo a una situazione di pericolo.*

H. **Mantenete le stegole e le superfici di presa asciutte, pulite e prive di olio e grassi.** *Le stegole e le superfici di presa scivolose non consentono di maneggiare e controllare con sicurezza l'utensile in situazioni impreviste.*

5. **Utilizzo e manutenzione degli utensili a batteria**

A. **Effettuate la ricarica solo con il caricabatterie specificato dal produttore.** *Un caricabatterie adatto per un tipo di pacco batteria potrebbe causare rischi di incendio quando utilizzato con un altro pacco batteria.*

B. **Utilizzate gli utensili elettrici solo con le batterie specificamente indicate.** *L'utilizzo di una batteria di altro tipo potrebbe causare infortuni e incendi.*

C. **Quando il pacco batteria non è in uso, tenetelo lontano da altri oggetti metallici come graffette per la carta, monete, chiavi, chiodi, viti o oggetti di altro tipo di piccole dimensioni, che potrebbero stabilire un collegamento tra i morsetti.** *Cortocircuitare i morsetti della batteria può causare ustioni o incendi.*

D. **In caso di utilizzo improprio, il liquido potrebbe venire espulso dalla batteria; evitate il contatto. Se si dovesse accidentalmente verificare un contatto, risciacquate con acqua.** *Inoltre, se il liquido entra in contatto con gli occhi, rivolgetevi anche a un medico. Il liquido espulso dalla batteria può provocare irritazione o ustioni.*

E. **Non utilizzate un pacco batteria o un utensile danneggiato o modificato.** *Le batterie danneggiate o modificate possono avere un comportamento imprevedibile, che*

può portare a incendi, esplosioni o rischio di infortunio.

F. **Non esporre un pacco batteria o l'utensile al fuoco o a temperature eccessive.** *L'esposizione a temperature del fuoco superiori a 130 °C può causare un'esplosione.*

G. **Attenetevi alle istruzioni di ricarica e non caricate il pacco batteria o l'utensile al di fuori dell'intervallo di temperatura specificato nelle istruzioni.** *Ricariche eseguite in modo improprio o a temperature non comprese nell'intervallo specificato possono danneggiare la batteria e aumentare il rischio di incendio.*

6. **Servizio**

A. **La revisione dell'utensile elettrico deve essere eseguita da personale qualificato che utilizza pezzi di ricambio identici a quelli sostituiti.** *In questo modo si preserva la sicurezza dell'utensile elettrico.*

B. **Non intervenite mai sui pacchi batteria danneggiati.** *I pacchi batteria devono essere riparati solo dal produttore o da centri di assistenza autorizzati.*

Avvisi di sicurezza per il tosaerba

A. Non utilizzate il tosaerba in condizioni climatiche avverse, specialmente quando sussista il rischio di fulmini. In questo modo si ridurrà il rischio di venire colpiti da un fulmine.

B. Ispezionate con cura la zona in cui volete usare il tosaerba per accertarvi che non sia presente fauna selvatica. La fauna selvatica potrebbe essere ferita dal tosaerba durante il suo utilizzo.

C. Ispezionate attentamente l'area in cui utilizzerete il tosaerba, togliete tutte le pietre, i rametti, i fili metallici, gli ossi ed altri oggetti estranei. Gli oggetti scagliati possono causare lesioni.

D. Prima dell'utilizzo del tosaerba controllate sempre a vista che le lame e il gruppo lame non siano usurati o danneggiati. I componenti usurati o danneggiati aumentano il rischio di lesioni.

E. Non rimuovete le protezioni. Le protezioni devono essere funzionanti e correttamente montate. Una protezione lenta, danneggiata o non correttamente funzionante potrebbe causare un infortunio.

F. Mantenete le prese d'aria libere da detriti. Le prese d'aria bloccate e i detriti possono provocare surriscaldamento o rischio di incendio.

G. Non utilizzate il tosaerba su versanti scoscesi. Ciò riduce il rischio di perdita di controllo, scivolamento e caduta, con il conseguente rischio di infortuni.

H. Indossate sempre pantaloni lunghe durante l'utilizzo del tosaerba. La pelle esposta aumenta il rischio di lesioni procurate da oggetti scagliati.

I. Non lavorate mai trasversalmente alle pendenze ma in su o in giù e prestate molta attenzione quando cambiate direzione. Ciò riduce il rischio di perdita di controllo, scivolamento e caduta, che potrebbero causare lesioni.

J. Non toccate le lame e altre parti mobili pericolose mentre sono ancora in movimento. Ciò riduce il rischio di lesioni provocate da organi mobili.

K. Prima di rimuovere materiale che si è incagliato o di pulire il tosaerba, spegnete tutti gli interruttori di alimentazione e togliete la chiave. L'avviamento improvviso del tosaerba potrebbe causare lesioni gravi.

L. Se la macchina colpisce un oggetto o inizia a vibrare, spegnete immediatamente il tosaerba, togliete la chiave (se in dotazione) e attendete l'arresto di tutte le parti in movimento prima di iniziare l'esame degli eventuali danni della macchina. Eseguite tutte le necessarie riparazioni prima di riprendere l'attività.

M. Prima di riporre il tosaerba, pulite erba e detriti da apparati di taglio, trasmissioni, cesti di raccolta e motore per contribuire a prevenire gli incendi.

N. Per garantire prestazioni ottimali, utilizzate esclusivamente ricambi e accessori originali Toro. Ricambi e accessori di altri produttori potrebbero risultare pericolosi e il loro impiego potrebbe far decadere la garanzia del prodotto.

O. Sostituite in serie lame e bulloni usurati o danneggiati, per mantenere il bilanciamento.

P. Su macchine multilama, ricordate che la rotazione di una lama può provocare la rotazione anche di altre lame.

Q. Non infilate le mani o i piedi accanto alle parti in movimento della macchina.

R. Spegnete il tosaerba, togliete la chiave e attendete che tutte le parti in movimento si arrestino prima di abbandonare la posizione dell'operatore. Lasciate raffreddare la macchina prima di eseguire interventi di regolazione, manutenzione, pulizia o di rimessarla.

S. Evitate di tosare sull'erba bagnata o quando piove. Un simile comportamento accresce i rischi di folgorazione.

Ulteriori misure di sicurezza Toro

Requisiti generali di sicurezza

Questo prodotto è in grado di amputare mani e piedi, e di scagliare oggetti. Rispettate sempre tutte le norme di sicurezza per evitare gravi lesioni personali.

- Non lasciate che bambini o persone non addestrate utilizzino o effettuino interventi di manutenzione sulla macchina. Consentite l'utilizzo della macchina e l'esecuzione di interventi di manutenzione su di essa solo a persone responsabili, addestrate, che abbiano familiarità con le istruzioni e fisicamente capaci. Le normative locali possono imporre limiti all'età dell'operatore.
- Non utilizzate la macchina in prossimità di scarpate, fossi, terrapieni o in presenza di acqua o altri pericoli, oppure su terreni con pendenza superiore a 12°.

Sicurezza prima del funzionamento

- Familiarizzate con il sicuro funzionamento dell'apparecchiatura, dei comandi dell'operatore e degli adesivi di sicurezza.
- Verificate che i comandi di presenza dell'operatore, i microinterruttori e le protezioni siano fissati e funzionanti correttamente. Se non funzionano correttamente, non azionate la macchina.
- Prima della tosatura, ispezionate sempre la macchina per accertarvi che i gruppi di taglio siano in buone condizioni di funzionamento.
- Valutate il terreno per determinare l'attrezzatura appropriata ed eventuali attrezzi o accessori necessari per il funzionamento corretto e sicuro della macchina.
- Non trasportate passeggeri sulla macchina.

Sicurezza durante il funzionamento

- Il proprietario/operatore può impedire ed è responsabile di incidenti che possano causare infortuni personali o danni alla proprietà.
- Tenete mani e piedi a distanza dagli apparati di taglio. Restate lontani dall'apertura di scarico.
- Non tosate mai con il deflettore di scarico sollevato, rimosso o modificato, a meno che non sia presente un sistema di raccolta dell'erba o un kit di mulching correttamente funzionante.
- Guardate sempre in basso e dietro prima di azionare la macchina in retromarcia.
- Prestate estrema cautela quando vi avvicinate a curve cieche, cespugli, alberi o altri oggetti che possano impedire la vista.
- Fermate le lame ogni volta che non state effettuando la tosatura.
- Rallentate e fate attenzione quando eseguite curve o attraversate strade e marciapiedi con la macchina. Date sempre la precedenza.
- Prima di abbandonare la posizione di guida, seguite le seguenti istruzioni:
  - Parcheggiate la macchina su terreno pianeggiante.
  - Disinnestate la presa di forza.
  - Inserite il freno di stazionamento.
  - Spegnete la macchina ed estraete la chiave di accensione.
  - Attendete finché tutte le parti mobili si siano fermate.
- Non lasciate incustodita la macchina in funzione.
- Siate consapevoli del percorso di scarico del tosaerba e indirizzate lo scarico lontano dagli altri. Evitate di scaricare materiale contro una parete o un ostacolo, poiché il materiale può rimbalzare indietro verso di voi.
- Arrestate le lame, rallentate e fate attenzione se attraversate superfici diverse dall'erba o trasportate la macchina avanti e indietro dalla zona di lavoro.
- I bambini sono spesso attirati dalla macchina e dall'attività di tosatura. Non date mai per scontato che i bambini rimangano dove li avete visti per l'ultima volta.
- Tenete i bambini a distanza dall'area di lavoro e sotto l'attenta sorveglianza di un adulto responsabile che non sia l'operatore.
- State in guardia e spegnete la macchina se un bambino entra nell'area di lavoro.
- Prima di fare marcia indietro o di svoltare, guardate in giù e tutto intorno per controllare che non vi siano bambini.
- Non trasportate bambini sulla macchina, anche quando le lame non stanno tagliando. I bambini potrebbero cadere e ferirsi gravemente oppure impedire a voi di usare la macchina in condizioni di sicurezza. I bambini che in passato sono stati trasportati sulla macchina possono apparire all'improvviso nell'area di lavoro ed essere investiti o travolti in retromarcia dalla macchina.
- Prestate la massima attenzione con gli attrezzi, possono modificare la stabilità della macchina.
- Non cercate di stabilizzare la macchina mettendo un piede per terra.

Sicurezza in pendenza

- Le pendenze sono un importante fattore che influisce sugli incidenti causati da perdita di controllo e ribaltamento, che possono comportare gravi infortuni o la morte. L'operatore è responsabile del funzionamento sicuro in pendenza. L'utilizzo della macchina su qualsiasi pendenza richiede un livello superiore di attenzione. Prima di utilizzare la macchina su una pendenza, effettuate le seguenti procedure:
  - Rivedete e comprendete le istruzioni per le pendenze nel manuale e sulla macchina.
  - Utilizzate un indicatore d'angolo per determinare l'angolo approssimativo della pendenza dell'area.
  - Non utilizzate mai il tosaerba su pendenze superiori a 12°.
  - Valutate le condizioni del sito della giornata per determinare se la pendenza è sicura per l'utilizzo della macchina. Basatevi su buon senso e giudizio quando effettuate questa valutazione. I cambiamenti del terreno, come l'umidità, possono determinare un rapido cambiamento del funzionamento in pendenza della macchina.
- Individuate i pericoli alla base della pendenza. Non utilizzate la macchina in prossimità di scarpate, fossi, terrapieni o in presenza di acqua o altri pericoli. La macchina potrebbe ribaltarsi improvvisamente nel caso in cui una ruota ne superi il bordo o se il bordo dovesse crollare. Mantenete la distanza di sicurezza (doppia rispetto alla larghezza della macchina) tra la macchina e il pericolo. Utilizzate una macchina a spinta o un decespugliatore manuale per tosare l'erba in queste zone.

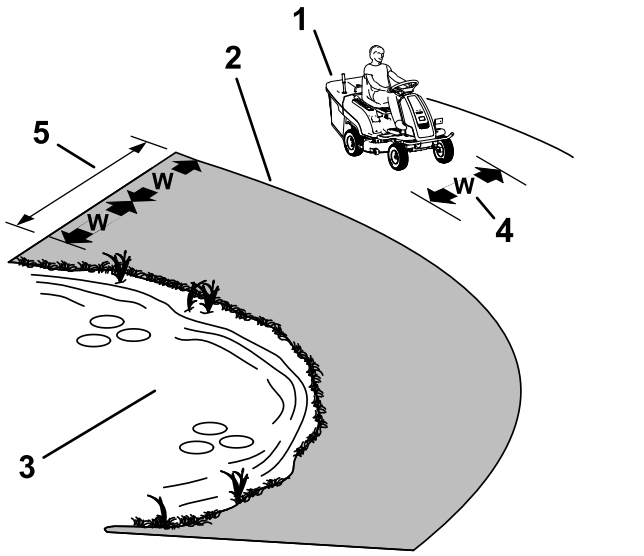

g371007

Figura 3

1. Zona di sicurezza – qui utilizzate la macchina su pendenze inferiori a 12° o in zone pianeggianti.
2. Zona di pericolo – utilizzate un tosaerba a spinta e/o un decespugliatore a mano su pendenze superiori a 12° e vicino a scarpate o acqua.
3. Acqua
4. W = larghezza della macchina
5. Mantenete la distanza di sicurezza (doppia rispetto alla larghezza della macchina) tra la macchina e il pericolo.

- Percorrete le pendenze in su o in giù, mai trasversalmente. Sulle pendenze invertite la direzione con la massima cautela.
- Evitate di avviare, arrestare o sterzare con la macchina in pendenza. Evitate di cambiare bruscamente la velocità o la direzione; sterzate in modo lento e graduale.
- Se la macchina si arresta in salita, arrestate le lame e arretrate lentamente.
- Non azionate la macchina in condizioni in cui trazione, sterzaggio o stabilità possono essere compromessi. Siate consapevoli del fatto che l'utilizzo della macchina su erba bagnata, trasversalmente su pendenze o in discesa può causare una perdita di trazione della macchina. La perdita di trazione delle ruote motrici può comportare uno slittamento e una perdita di capacità frenante e sterzante. La macchina potrebbe slittare anche se le ruote sono ferme.
- Rimuovete o segnalate gli ostacoli, come fossati, buche, solchi, dossi, rocce o altri pericoli nascosti. L'erba alta può nascondere degli ostacoli. Il terreno accidentato può ribaltare la macchina.
- Se possibile, tenete il piatto di taglio abbassato a terra durante l'utilizzo in pendenza. Il sollevamento

del piatto di taglio durante l'utilizzo in pendenza può causare l'instabilità della macchina.

Sicurezza dopo l'utilizzo

Rimuovete la chiave prima di rimessare o trasportare la macchina.

Sicurezza della batteria e del caricabatterie

Generale

- L'uso o la manutenzione impropri del caricabatterie potrebbero causare infortuni. Per ridurre tali rischi, attenetevi a tutte le istruzioni di sicurezza.
- Utilizzate solo il caricabatterie in dotazione per la ricarica della batteria.
- Verificate la tensione disponibile nel vostro paese prima di utilizzare il caricabatterie.
- Per il collegamento all'alimentazione all'esterno degli Stati Uniti, se necessario usate un adattatore adeguato alla configurazione della presa elettrica.
- Non bagnate il caricabatterie, proteggetelo da pioggia e neve.
- L'uso di un accessorio non raccomandato o non venduto da Toro comporta il rischio di incendio, scossa elettrica o infortunio.
- Per ridurre i rischi di esplosione della batteria, attenetevi alle presenti istruzioni e alle istruzioni relative alle apparecchiature che intendete utilizzare accanto al caricabatterie.
- Le batterie potrebbero emettere gas esplosivi se sovraccaricate in modo significativo.

Addestramento

- Non permettete a bambini o a persone non addestrate di utilizzare o manutenere il caricabatterie. Le normative locali possono imporre limiti all'età dell'operatore. Il proprietario è responsabile dell'addestramento di tutti gli operatori e i meccanici.
- Prima di utilizzare il caricabatterie, leggete, comprendete e osservate tutte le istruzioni presenti sul caricabatterie e nel manuale. Acquisite familiarità con l'uso corretto del caricabatterie.

Preparazione

- Tenente gli astanti e i bambini a distanza durante la carica.
- Durante la carica indossate abbigliamento idoneo, compresi occhiali di protezione, pantaloni lunghi, calzature robuste e antiscivolo.
- Spegnete la macchina e attendete lo spegnimento completo prima di eseguire la ricarica. Il mancato rispetto di questa precauzione potrebbe produrre un arco elettrico.
- Accertatevi che l'area sia ben ventilata durante la carica.
- Leggete e attenetevi a tutte le precauzioni per la ricarica.
- Usate soltanto un cavo di alimentazione approvato da Toro.

Funzionamento

- Non caricate una batteria congelata.
- Non maltrattate il cavo. Non trasportate il caricabatterie tenendolo per il cavo né strattonate il cavo di alimentazione per scollegare il caricabatterie dalla presa. Proteggete il cavo da calore, olio ed estremità acuminate.
- Collegate il caricabatterie direttamente a una presa di terra. Non usate il caricabatterie con una presa senza messa a terra, anche in presenza di un adattatore.
- Non modificate il cavo di alimentazione o la presa in dotazione.
- Non fate cadere strumenti metallici accanto o su una batteria; potrebbero prodursi scintille o un cortocircuito in un componente elettrico con il conseguente rischio di esplosione.
- Togliete oggetti metallici quali anelli, braccialetti, collane e orologi quando lavorate su una batteria agli ioni di litio. Una batteria agli ioni di litio può produrre una corrente sufficiente a causare una grave ustione.
- Non utilizzate il caricabatterie in caso di scarsa visibilità o poca luce.
- Utilizzate una prolunga idonea.
- Se il cavo di alimentazione viene danneggiato mentre è inserito, scollegatelo dalla presa a muro e contattate un Centro Assistenza autorizzato per la sostituzione.
- Scollegate il caricabatterie dalla presa elettrica quando non lo usate, prima di spostarlo in un altro luogo o prima di eseguire interventi di manutenzione.

Manutenzione e rimessaggio

- Conservate il caricabatterie in un ambiente interno, asciutto e protetto, fuori dalla portata di persone non autorizzate all'uso.
- Non smontate il caricabatterie. Portate il caricabatterie da un Centro Assistenza autorizzato quando sono necessari interventi di assistenza o di riparazione.

- Scollegate il cavo di alimentazione dalla presa prima di iniziare interventi di manutenzione o di pulizia per ridurre i rischi di scossa elettrica.
- Effettuate la manutenzione o la sostituzione delle etichette di sicurezza e di istruzioni in base alle esigenze.
- Non utilizzate il caricabatterie se il cavo o la presa sono danneggiati. Sostituite immediatamente il cavo o la presa se danneggiati.
- Se il caricabatterie ha subito un urto, è stato fatto cadere o è stato danneggiato in altro modo, non utilizzatelo ma portatelo presso un Centro Assistenza autorizzato.

Sicurezza in fase di manutenzione

- Se lasciate la chiave nell'interruttore, qualcuno potrebbe accidentalmente avviare la macchina e ferire gravemente voi o altre persone. Togliete la chiave dall'interruttore prima di eseguire qualsiasi intervento di manutenzione.
- Prima di abbandonare la posizione dell'operatore, seguite le seguenti istruzioni:
  - Parcheggiate la macchina su terreno pianeggiante.
  - Disinnestate le trasmissioni.
  - Inserite il freno di stazionamento.
  - Spegnete la macchina ed estraete la chiave di accensione.
  - Lasciate che i componenti della macchina si raffreddino prima di effettuare la manutenzione.
- Non lasciate che personale non addestrato effettui interventi di manutenzione sulla macchina.
- Scaricate con cautela la pressione dai componenti che hanno accumulato energia.
- Verificate di frequente il funzionamento del freno di stazionamento. Regolatelo ed effettuate la manutenzione come prescritto.
- Non manomettete i dispositivi di sicurezza. Controllatene il funzionamento ad intervalli regolari.
- Non fate affidamento sui cric idraulici o meccanici per sostenere la macchina; sostenetela con cavalletti ogni volta che la sollevate.
- Mantenete tutti i componenti in buone condizioni operative e tutta la bulloneria serrata, soprattutto i bulloni di fissaggio delle lame. Sostituite tutti gli adesivi consumati o danneggiati.
- Scollegate la batteria prima di riparare la macchina. Scollegate prima il morsetto negativo, per ultimo quello positivo. Collegate prima il morsetto positivo, per ultimo quello negativo.
- Controllate le lame ad intervalli regolari, per accertare che non siano consumate o danneggiate.
- Prestate la massima attenzione quando controllate le lame. Durante gli interventi di manutenzione, avvolgete le lame o indossate guanti adatti allo scopo e fate attenzione. Sostituite o affilate solo le lame; non raddrizzatele né saldatele.

Sicurezza in fase di rimessaggio

- Spegnete la macchina, togliete la chiave e attendete che tutte le parti in movimento si arrestino prima di abbandonare la posizione dell'operatore. Lasciate raffreddare la macchina prima di eseguire interventi di regolazione, manutenzione, pulizia o di rimessarla.
- Non rimessate la macchina in luoghi in cui siano presenti fiamme aperte, scintille o spie pilota, come su uno scaldabagno o altri apparecchi.

Conservate tutte le avvertenze e le istruzioni per future consultazioni.

Indicatore di pendenza

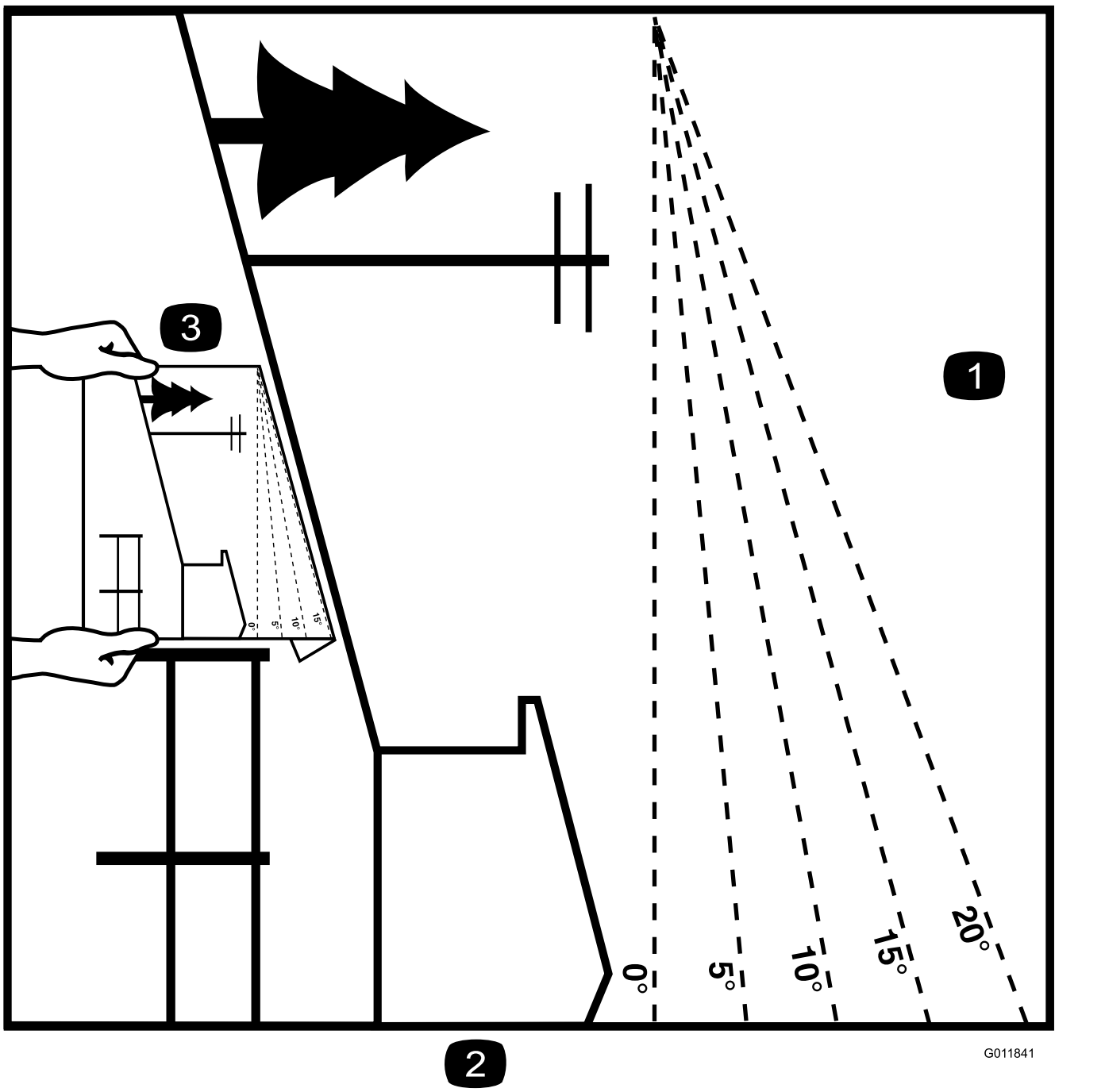

Figura 4

Potete copiare questa pagine per uso personale.

1. La pendenza massima che consente di utilizzare la macchina è di **12 gradi**. Usate il grafico delle pendenze per determinare la pendenza di un terreno prima di utilizzare la macchina. **Non utilizzate questa macchina su pendenze superiori ai 12 gradi.** Ripiegate il grafico lungo la linea che indica la pendenza consigliata.
2. Allineate questo bordo a una superficie verticale, come un albero, un edificio, il palo di un recinto, ecc.
3. Esempio di come confrontare una pendenza con il bordo ripiegato

Adesivi di sicurezza e informativi

Gli adesivi di sicurezza e di istruzioni sono chiaramente visibili e sono affissi accanto a zone particolarmente pericolose. Sostituite gli adesivi danneggiati o smarriti.

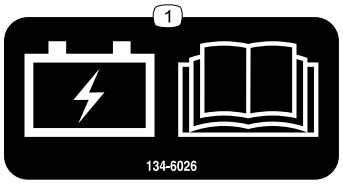

decal134-6026

134-6026

1. Ricarica della batteria; leggete il *Manuale dell'operatore*.

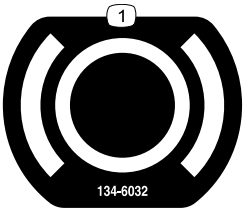

decal134-6032

134-6032

1. Freno

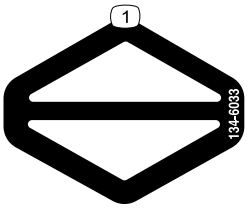

decal134-6033

134-6033

1. Propulsione



decal134-6070

134-6070

1. Con alimentazione a batteria

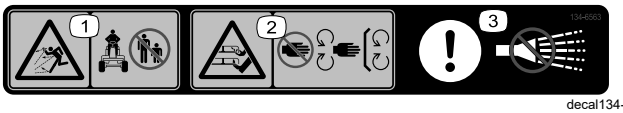

decal134-6563

134-6563

1. Pericolo di oggetti scagliati – tenete gli astanti a distanza di sicurezza dalla macchina.
2. Pericolo di taglio/smembramento di mani o piedi, lama del tosaerba – tenetevi a distanza dalle parti in movimento; non rimuovete i carter e le protezioni.
3. Attenzione – non spruzzate con acqua.

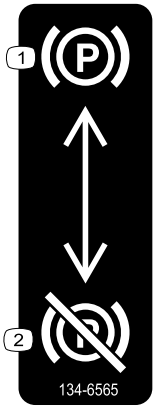

decal134-6565

134-6565

1. Freno di stazionamento innestato
2. Freno di stazionamento disinnestato



decal134-6562

134-6562

Nota: Questa macchina è conforme al test di stabilità dello standard di settore nei test statici laterali e longitudinali con la massima inclinazione raccomandata indicata sull'adesivo. Consultate le istruzioni di utilizzo della macchina in pendenza nel *Manuale dell'operatore* e le condizioni in cui la macchina viene utilizzata al fine di determinare se potete utilizzare la macchina nelle condizioni di un particolare giorno e su un particolare sito. I cambiamenti del terreno possono determinare un cambiamento del funzionamento in pendenza della macchina.

1. Avvertenza – leggete il *Manuale dell'operatore*.
2. Pericolo di taglio/smembramento di mani o piedi, lama del tosaerba – tenetevi a distanza dalle parti in movimento; non rimuovete i carter e le protezioni.
3. Pericolo di investire persone – non trasportate passeggeri; guardate indietro quando lavorate in retromarcia.
4. Pericolo di oggetti scagliati – raccogliete i detriti prima di azionare la macchina; mantenete il deflettore in sede; tenete gli astanti a distanza.
5. Pericolo di ribaltamento – non svoltate in modo brusco mentre procedete velocemente; guidate lentamente nelle svolte; utilizzate in salita solo su pendii inferiori a 12° e trasversalmente su pendii inferiori a 12°.
6. Pericolo di ribaltamento – per il caricamento su rimorchio non usate due rampe; usate una sola rampa abbastanza larga da contenere la macchina; la pendenza della rampa deve essere inferiore a 12°; salite sulla rampa in retromarcia quando caricate la macchina e scendete dalla rampa a marcia avanti quando la scaricate.
7. Attenzione – indossate la protezione per l'udito; indossate la protezione per gli occhi.
8. Attenzione – spegnete la macchina e togliete la chiave prima di eseguire la manutenzione.

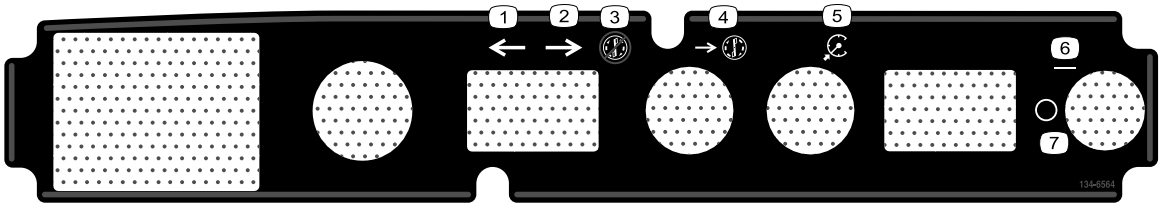

decal134-6564

134-6564

1. Marcia avanti
2. Retromarcia
3. Retromarcia senza operazioni di taglio
4. Taglio in retromarcia
5. Controllo elettronico della trazione
6. Attivato
7. Disattivato

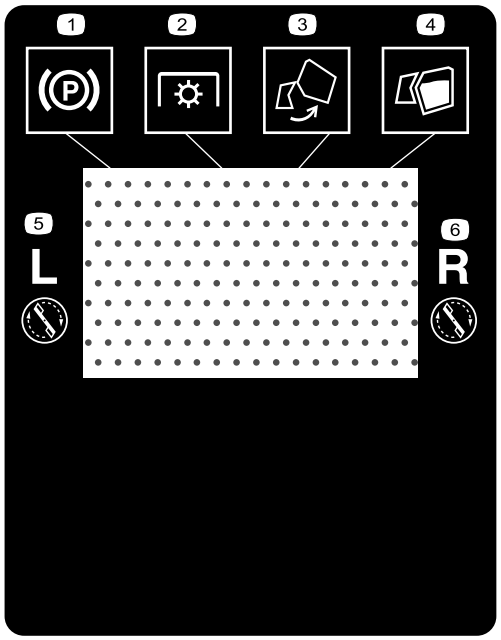

decal134-6568

134-6568

1. Freno di stazionamento
2. PTO
3. Stato del cesto di raccolta
4. Livello dello sfalcio
5. Velocità del motore sinistro (r/min)
6. Velocità del motore destro (r/min)

Preparazione

1

Collegamento del cavo della batteria

Non occorrono parti

Procedura

1. Rimuovete il pannello laterale come descritto nella Accesso alla batteria (pagina 29).
2. Collegate i 2 cavi.

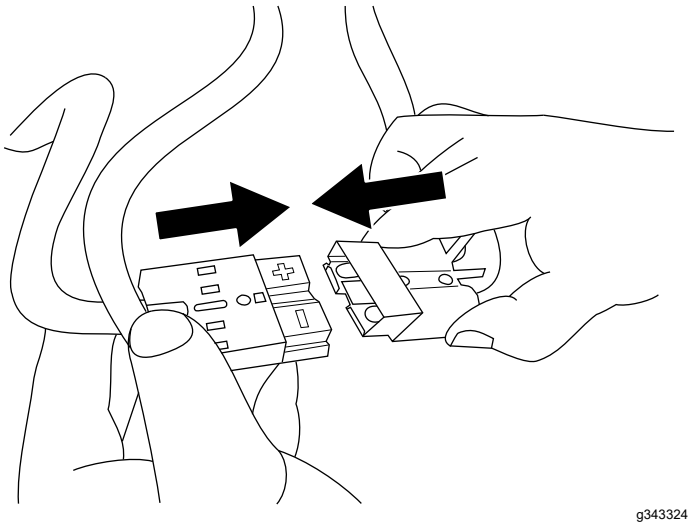

Figura 5

3. Accertatevi che tutti i cablaggi siano ben fissati.
4. Montate il pannello laterale e fissate le viti.

2

Ricarica della batteria

Non occorrono parti

Procedura

Fate riferimento a Ricarica della batteria (pagina 30).

Quadro generale del prodotto

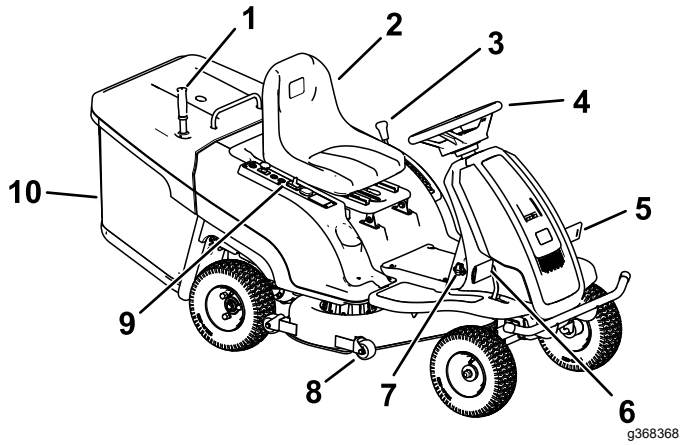

Figura 6

1. Maniglie di scarico
2. Sedile dell'operatore
3. Leva dell'altezza di taglio
4. Volante
5. Pedale del freno
6. Pedale della trazione
7. Presa per caricabatterie
8. Rullo antistrappo
9. Pannello di controllo
10. Cesto di raccolta

Comandi

Acquisite familiarità con tutti i comandi prima di avviare e azionare la macchina.

Plancia

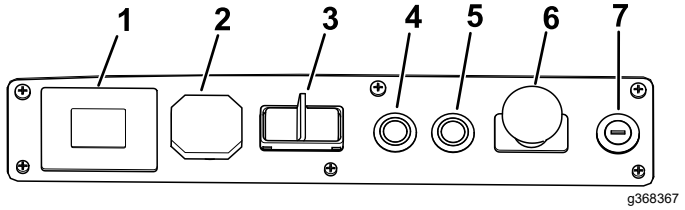

Figura 7

1. Display informativo
2. Porta USB
3. Interruttore della modalità di guida
4. Pulsante funzionamento taglio in retromarcia
5. Pulsante funzionamento con controllo elettronico della velocità
6. Interruttore comando lame
7. Interruttore a chiave

Interruttore a chiave

L'interruttore a chiave ha 2 posizioni: ACCESO e SPENTO. Utilizzate l'interruttore a chiave per avviare o spegnere la macchina.

Comando delle lame (presa di forza)

L'interruttore di comando delle lame, rappresentato dal simbolo della presa di forza (PDF), inserisce e disinserisce l'alimentazione alle lame del tosaerba.

Pedale del freno

Utilizzate il pedale del freno per arrestare o rallentare la macchina.

Freno di stazionamento

Per inserire il freno di stazionamento, premete completamente il pedale del freno, sollevate la leva di blocco e rimuovete il piede del pedale.

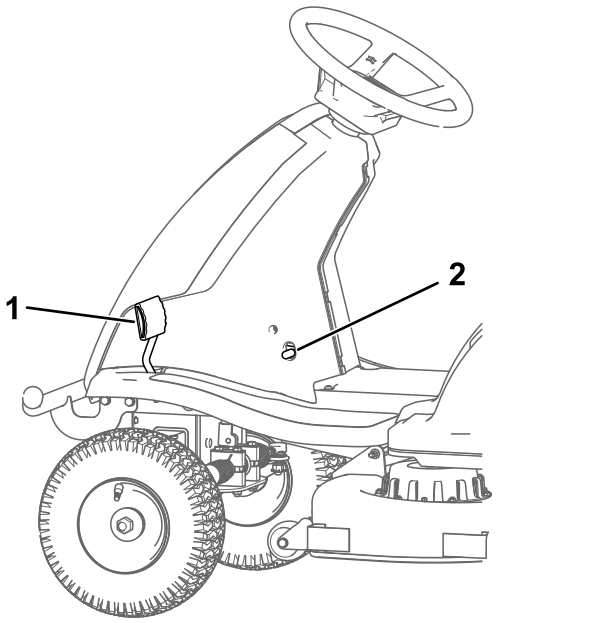

Figura 8

Premete completamente il pedale del freno per rilasciare il freno di stazionamento e il pedale.

Se la macchina si sposta mentre il freno di stazionamento è inserito, dovrà essere regolato il freno di stazionamento. Contattate il Centro Assistenza Toro autorizzato per informazioni.

Pedale di comando della trazione

Utilizzate il pedale di comando della trazione per variare la velocità di trasferimento della macchina. Più profondamente spingete il pedale, più velocemente si muove la macchina.

Interruttore della modalità di guida

L'interruttore della modalità di guida ha 3 posizioni: MARCIA AVANTI, FOLLE e RETROMARCIA. L'interruttore

della modalità di guida deve essere in posizione di MARCIA AVANTI prima di inserire le lame del tosaerba.

Display informativo

I messaggi e lo stato della macchina (vale a dire, velocità del motore, carica della batteria, ore di funzionamento) compaiono sul display informativo.

Nota: Gli indicatori a interblocchi compaiono quando ogni componente soddisfa le condizioni opportune per avviare la macchina.

Nota: Il display alterna periodicamente la percentuale di carica della batteria e la temperatura della batteria.

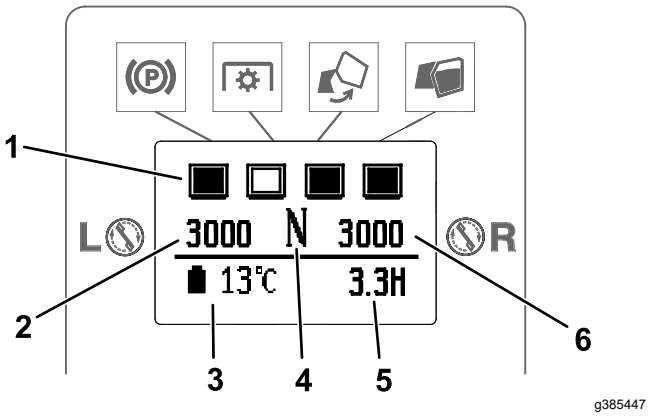

Figura 9

1. Indicatori a interblocchi
2. Velocità del motore sinistro
3. Carica/temperatura della batteria
4. Modalità di guida corrente
5. Ore di lavoro
6. Velocità del motore destro

Stato del componente

Freno di stazionamento	■ Il freno di stazionamento sia disinnestato.	□ Il freno di stazionamento è inserito.
Interruttore comando lame	■ il comando delle lame (PDF) è disinnestato.	□ Il comando delle lame è innestato.
Stato del cesto di raccolta	■ Il cesto di raccolto è chiuso.	□ Il cesto di raccolto è aperto.
Livello dello sfalcio	■ Il cesto di raccolto è vuoto.	□ Il cesto di raccolto è pieno.

Spia di carica della batteria

L'indicatore di carica della batteria indica la carica residua delle batterie. Quando la carica della batteria è bassa, la macchina vi avverte e le lame del tosaerba si disinseriscono automaticamente; quando ciò si verifica, occorre caricare le batterie.

Pulsante del taglio in retromarcia (RMO)

Utilizzate il pulsante del taglio in retromarcia (RMO) per azionare le lame del tosaerba mentre guidate la macchina in retromarcia.

Potete inserire la modalità del taglio in retromarcia nei seguenti modi:

- Prima di inserire le lame
  - Premete il pulsante di taglio in retromarcia, inserite le lame del tosaerba, quindi spostate l'interruttore della modalità di guida in posizione di RETROMARCIA.
  - Innestate le lame del tosaerba, premete il pulsante di taglio in retromarcia, quindi spostate l'interruttore della modalità di guida in posizione di RETROMARCIA.
- Durante il taglio a marcia avanti
  - Premete il pulsante di taglio in retromarcia, quindi spostate l'interruttore della modalità di guida in posizione di RETROMARCIA.
  - Spostate l'interruttore della modalità di guida sulla posizione di RETROMARCIA, disinserite le lame del tosaerba, premete l'interruttore del taglio in retromarcia, quindi inserite le lame del tosaerba.

Pulsante del sistema di controllo elettronico della velocità (CCS)

Utilizzate il pulsante del sistema di controllo elettronico della velocità (CCS) per mantenere la velocità di trazione senza tenere il piede sul pedale.

Premete il pedale di comando della trazione portandolo alla velocità desiderata, tenete premuto il pulsante di controllo elettronico della velocità, quindi lasciate andare il piede dal pedale.

Premete il pedale di comando della trazione o il pedale del freno per disinserire il controllo elettronico della velocità.

Leva dell'altezza di taglio

Utilizzate la leva dell'altezza di taglio per abbassare e sollevare il piatto di taglio dalla posizione di seduta. Lo spostamento della leva verso di voi solleva il piatto da terra, mentre lo spostamento della leva lontano da

voi abbassa il piatto verso terra. Regolate l'altezza di taglio solo quando la macchina non è in movimento.

Specifiche

Nota: Specifiche e disegno sono soggetti a variazione senza preavviso.

Larghezza di taglio	81 cm
Larghezza	85 cm
Lunghezza	200 cm
Altezza	104 cm
Peso	164 kg
Tempo di ricarica con caricabatterie da 2,5 A	10 ore
Tempo di ricarica con caricabatterie da 10 A opzionale	3 ore

Attrezzi/accessori

È disponibile una gamma di attrezzi ed accessori approvati da Toro per l'impiego con la macchina, per ottimizzare ed ampliare le sue applicazioni. Richiedete la lista degli attrezzi ed accessori approvati ad un Centro Assistenza Toro o ad un Distributore autorizzati, oppure visitate www.Toro.com

Per garantire prestazioni ottimali e mantenere sempre la macchina in conformità alle norme di sicurezza, utilizzate esclusivamente ricambi e accessori originali Toro. Ricambi e accessori di altri produttori potrebbero risultare pericolosi e il loro impiego potrebbe far decadere la garanzia del prodotto.

Funzionamento

Nota: Stabilite i lati sinistro e destro della macchina rispetto alla normale posizione di guida.

Prima dell'uso

Manutenzione giornaliera

Ogni giorno, prima di avviare la macchina, effettuate le procedure Ogni utilizzo/Giornaliere elencate in Manutenzione giornaliera (pagina 18).

Uso del sistema di microinterruttori di sicurezza

⚠ AVVERTENZA

Se i microinterruttori di sicurezza sono scollegati o guasti, la macchina può muoversi improvvisamente e causare lesioni personali.

- **Non manomettete i microinterruttori di sicurezza.**
- **Ogni giorno, controllate il funzionamento dei microinterruttori, e prima di azionare la macchina sostituite gli interruttori guasti.**

Comprensione del sistema di microinterruttori di sicurezza

Il sistema di microinterruttori di sicurezza è progettato per impedire l'avviamento della macchina se non si verificano le seguenti condizioni:

- il comando delle lame (PDF) sia disinnestato.
- Il freno di stazionamento sia disinnestato.
- Siate seduti sul sedile dell'operatore.
- L'interruttore della modalità di guida è in posizione di MARCIA AVANTI o di FOLLE.

Il sistema di microinterruttori di sicurezza è anche progettato per impedire l'inserimento delle lame del tosaerba se l'interruttore della modalità di guida non è in posizione di MARCIA AVANTI.

Collaudo del sistema di microinterruttori di sicurezza

Collaudate sempre il sistema di microinterruttori di sicurezza prima di utilizzare la macchina. Qualora non funzioni come descritto di seguito, fatelo riparare immediatamente da un Centro Assistenza autorizzato.

1. Sedetevi sul sedile, inserite il freno di stazionamento, spostate l'interruttore della modalità di guida su MARCIA AVANTI e spostate l'interruttore di comando delle lame in posizione di SPEGNIMENTO. Provate ad avviare la macchina; non deve avviarsi.
2. Sedetevi sul sedile, disinserite il freno di stazionamento, spostate l'interruttore della modalità di guida su MARCIA AVANTI e spostate l'interruttore di comando delle lame in posizione di ACCENSIONE. Provate ad avviare la macchina; non deve avviarsi.
3. Sedetevi sul sedile, disinserite il freno di stazionamento, spostate l'interruttore della modalità di guida su MARCIA INDIETRO e spostate l'interruttore di comando delle lame in posizione di SPEGNIMENTO. Provate ad avviare la macchina; non deve avviarsi.
4. Sedetevi sul sedile, disinserite il freno di stazionamento, spostate l'interruttore della modalità di guida su MARCIA AVANTI e spostate l'interruttore di comando delle lame in posizione di SPEGNIMENTO. Avviate la macchina. Con la macchina in funzione, alzatevi leggermente dal sedile; la macchina dovrebbe spegnersi.
5. Sedetevi sul sedile, disinserite il freno di stazionamento, spostate l'interruttore della modalità di guida su MARCIA AVANTI e spostate l'interruttore di comando delle lame in posizione di SPEGNIMENTO. Avviate la macchina. Con la macchina in funzione, innestate l'interruttore di comando delle lame e alzatevi leggermente dal sedile: le lame del tosaerba e la macchina dovrebbero arrestarsi.
6. Sedetevi sul sedile, disinserite il freno di stazionamento, spostate l'interruttore della modalità di guida su MARCIA AVANTI e spostate l'interruttore di comando delle lame in posizione di SPEGNIMENTO. Avviate la macchina. Con la macchina in funzione, innestate l'interruttore di comando delle lame e spostate l'interruttore della modalità di guida in posizione di RETROMARCIA; le lame del tosaerba dovrebbero arrestarsi.

Posizionamento del sedile

Il sedile può essere spostato avanti e indietro. Posizionate il sedile in modo da poter controllare la macchina con sicurezza e raggiungere comodamente i comandi.

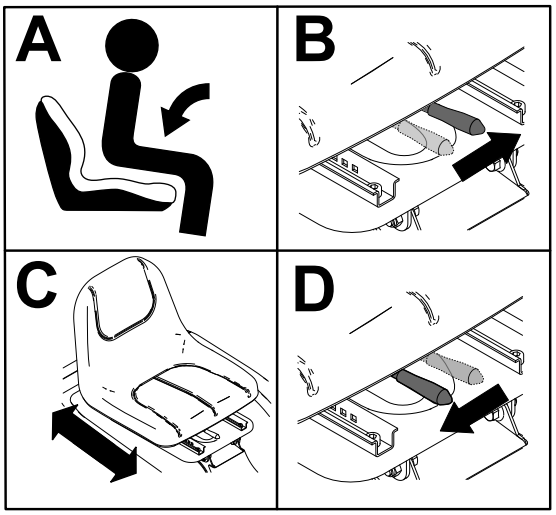

g341496

Figura 10

Rimozione del cesto di raccolta rigido

1. Parcheggiate la macchina su una superficie pianeggiante, disinnestate l'interruttore di comando delle lame e inserite il freno di stazionamento.
2. Spegnete la macchina e togliete la chiave.
3. Aprite il cesto di raccolta rigido estraendo la maniglia di scarico e spingendola in avanti.

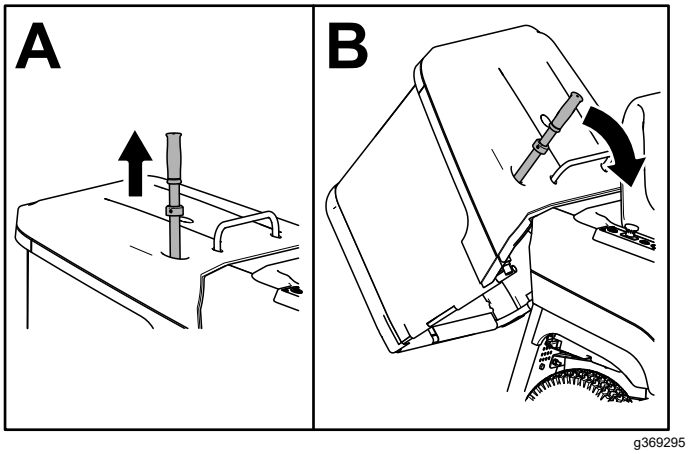

g369295

Figura 11

4. Sollevate il cesto di raccolta rigido dalla macchina utilizzando la maniglia e il telaio posteriore.

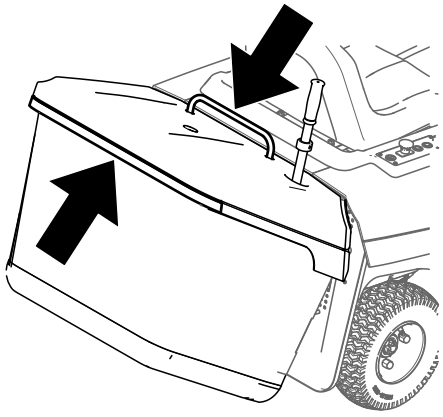

g371008

Figura 12

Montaggio del cesto di raccolta rigido

1. Montate il telaio del cesto di raccolta rigido sulle staffe.

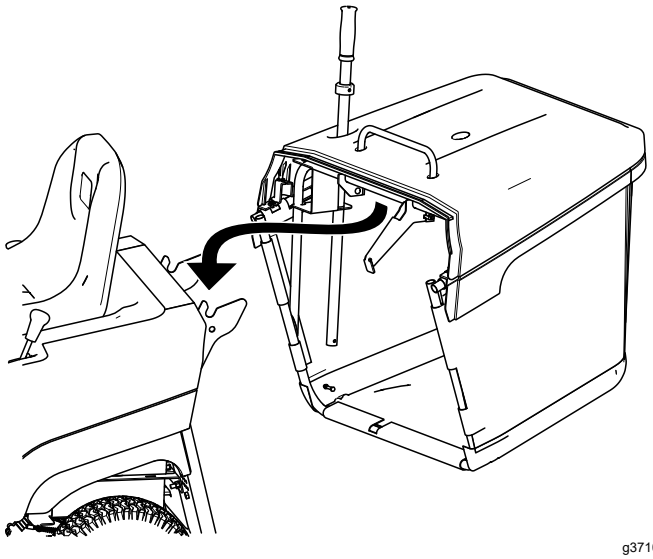

g371021

Figura 13

2. Inserite la maniglia di scarico.

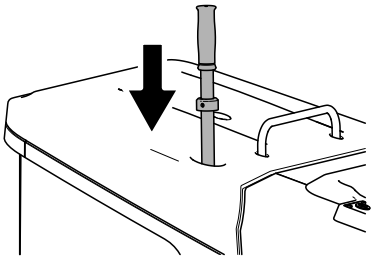

g371020

Figura 14

3. Verificate che il blocco inferiore sia inserito.

Installazione del tappo da mulching

1. Parcheggiate la macchina su una superficie pianeggiante, disinnestate l'interruttore di comando delle lame e inserite il freno di stazionamento.
2. Spegnete la macchina e togliete la chiave.
3. Rimuovete il cesto di raccolta rigido; fate riferimento a Rimozione del cesto di raccolta rigido (pagina 19).
4. Inserite il tappo da mulching nell'apertura dello scarico fino a quando non si blocca sul fondo del condotto di scarico.

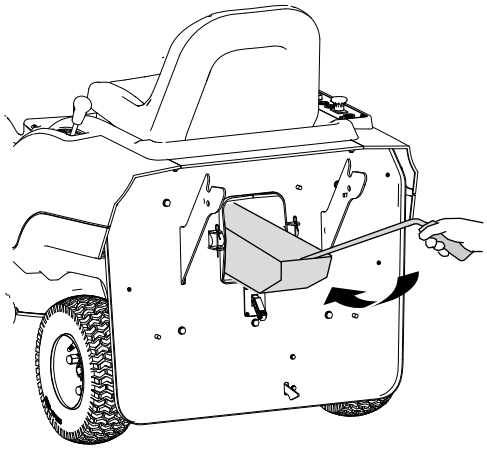

g369383

Figura 15

5. Estendete le 2 molle ai ganci del pannello posteriore.

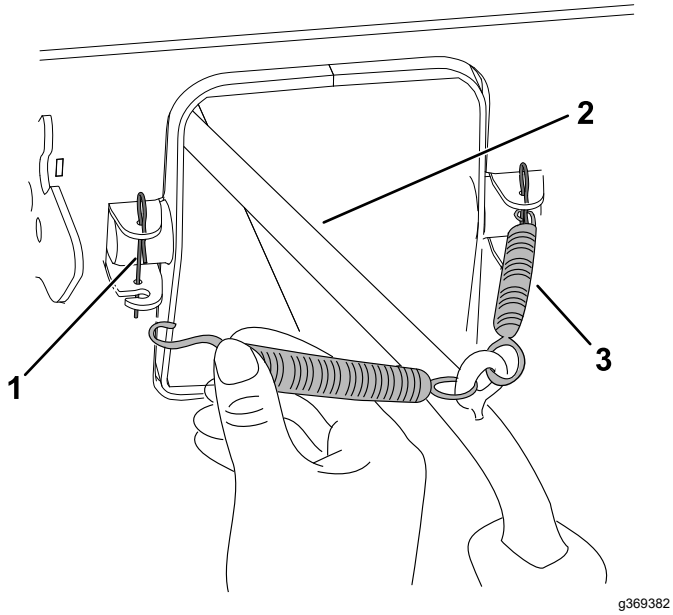

Figura 16

1. Gancio (2)
2. Maniglia del tappo da mulching
3. Molla (2)

6. Montate il cesto di raccolta rigido; fate riferimento a Montaggio del cesto di raccolta rigido (pagina 20).

   Nota: Il tosaerba non funzione se non viene montato il cesto di raccolta rigido.

Regolazione dell'interruttore dell'indicatore di cesto pieno

1. Parcheggiate la macchina su una superficie pianeggiante, disinnestate l'interruttore di comando delle lame e inserite il freno di stazionamento.
2. Spegnete la macchina e togliete la chiave.
3. Rimuovete il cesto di raccolta rigido; fate riferimento a Rimozione del cesto di raccolta rigido (pagina 19).
4. Estendete la leva per aumentare la sensibilità dell'interruttore; accorciatela per diminuire la sensibilità.

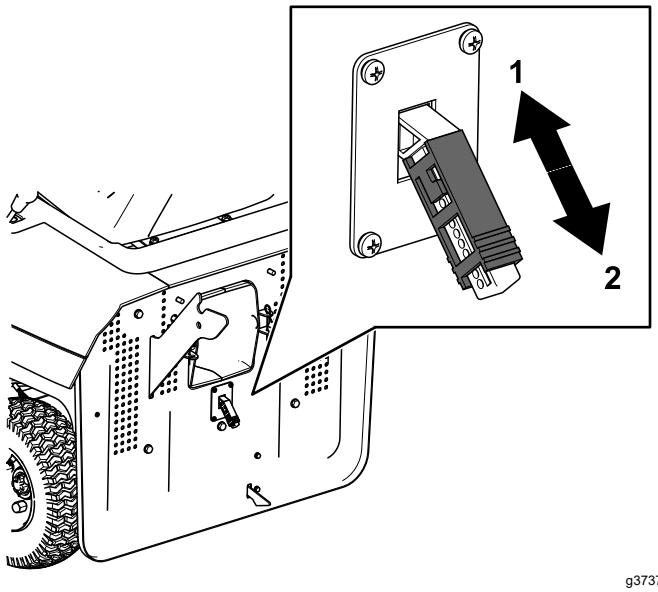

Figura 17

1. Diminuite la sensibilità dell'interruttore
2. Aumentate la sensibilità dell'interruttore

5. Montate il cesto di raccolta rigido; fate riferimento a Montaggio del cesto di raccolta rigido (pagina 20).

Durante l'uso

Avviamento della macchina

1. Sedetevi sul sedile dell'operatore.
2. Disinserite il freno di stazionamento.
3. Accertatevi che l'interruttore di comando delle lame (PDF) sia disinserito.
4. Accertatevi che l'interruttore della modalità di guida sia in posizione di FOLLE.
5. Girate l'interruttore a chiave in posizione ON.

Guida della macchina

Nota: Prestate sempre molta attenzione quando fate retromarcia e sterzate.

1. Spostate l'interruttore della modalità di guida in posizione di MARCIA AVANTI o di RETROMARCIA.
2. Poggiate il piede sul pedale di comando della trazione e premete lentamente su di esso per iniziare a guidare.

   Nota: Più profondamente spingete il pedale, più velocemente si muove la macchina.
3. Rilasciate il pedale di comando della trazione e premete lentamente il pedale del freno per arrestare o rallentare la macchina.

Nota: Arrestate la macchina prima di cambiare la direzione, passando alla marcia avanti o alla retromarcia.

Spegnimento della macchina

1. Parcheggiate la macchina su un terreno pianeggiante.
2. Disinnestate le lame del tosaerba.
3. Inserite il freno di stazionamento.
4. Girate l'interruttore a chiave in posizione OFF e togliete la chiave.

Utilizzo del comando delle lame del tosaerba (PDF)

Il comando delle lame (PDF) avvia ed arresta le lame del tosaerba.

Inserimento del comando delle (PDF)

Accertatevi che l'interruttore della modalità di guida sia in posizione di MARCIA AVANTI o FOLLE prima di inserire le lame del tosaerba. Fate riferimento a Pulsante del taglio in retromarcia (RMO) (pagina 17) per il taglio in retromarcia.

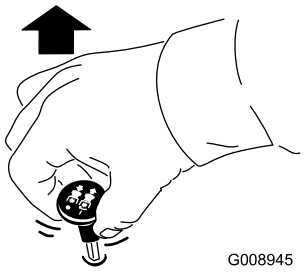

g008945

Figura 18

Disattivazione del comando delle lame (PDF)

Nota: Le lame del tosaerba si disinseriscono automaticamente quando si aziona la macchina in retromarcia (quando non si utilizza il pulsante del taglio in retro) o quando l'operatore si alza dal sedile.

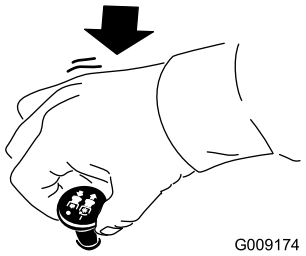

g009174

Figura 19

Regolazione dell'altezza di taglio

Potete regolare l'altezza di taglio da 25 a 127 mm. Tirate la leva a destra, portatela all'altezza desiderata e rilasciatela nella scanalatura. Fate riferimento alla tabella delle posizioni per l'altezza di taglio.

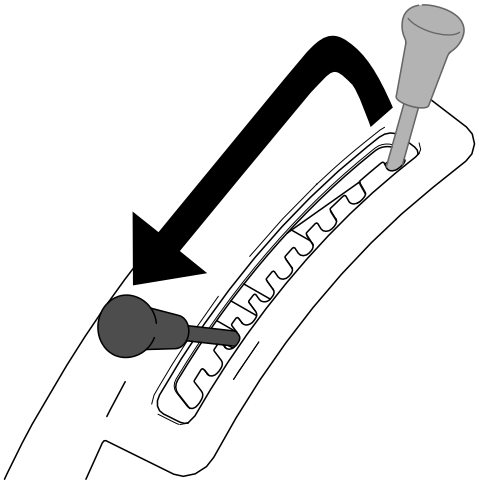

g369282

Figura 20

Posizione per l'altezza di taglio	Altezza
1	25 mm
2	31 mm
3	39 mm
4	49 mm
5	61 mm
6	73 mm
7	86 mm
8	100 mm
9	113 mm
10	127 mm

Svuotamento del cesto di raccolta rigido

Quando il cesto di raccolta rigido è pieno, un sensore avvisa l'operatore sul display informativo.

1. Stando seduti sul sedile dell'operatore, estraete la maniglia di scarico e quindi spingetela in avanti per aprire il cesto di raccolta rigido.

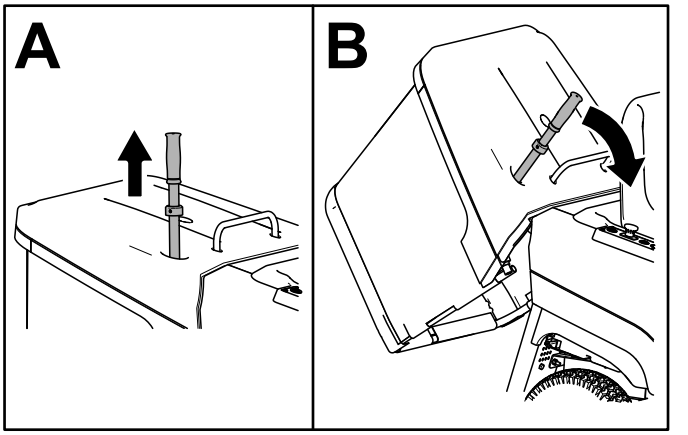

g369295

Figura 21

2. Con il cesto di raccolta rigido aperto, spostate la macchina in avanti di circa 1 metro per svuotare tutto lo sfalcio.
3. Spostate la maniglia verso dietro per chiudere il cesto di raccolta rigido e inseritelo.

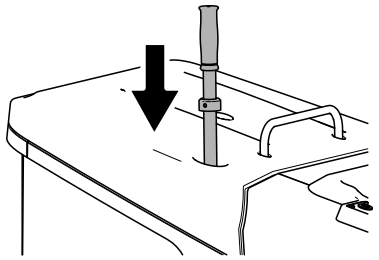

g371020

Figura 22

4. Verificate che il blocco inferiore sia inserito.

Suggerimenti

Primo taglio del tappeto erboso

Tagliate l'erba a una lunghezza leggermente superiore al normale, per garantire che l'altezza di taglio del piatto non strappi il terreno quando non è regolare. Tuttavia, in genere l'altezza migliore è quella usata in passato. Se l'erba è alta più di 15 cm, è preferibile praticare due passate per garantire una migliore qualità di taglio.

Taglio di un terzo del filo d'erba

È preferibile tagliare solamente un terzo circa del filo d'erba oppure non più di 2,5 cm dall'altezza. Si raccomanda di non tagliare più di così, a meno che l'erba non sia rada, oppure ad autunno inoltrato quando l'erba cresce più lentamente.

Direzione di tosatura alternata

Alternate la direzione della tosatura per mantenere l'erba eretta. In tal modo si agevola lo spargimento dello sfalcio, per una migliore decomposizione e fertilizzazione.

Intervalli di taglio corretti

L'erba cresce a ritmi diversi in momenti diversi dell'anno. Per mantenere la stessa altezza di taglio, tosate più spesso all'inizio della primavera. Poiché a mezza estate il ritmo di crescita dell'erba rallenta, tagliate l'erba meno di frequente. Qualora l'erba non sia stata tagliata per un periodo prolungato, tagliatela prima a un'altezza di taglio elevata, e di nuovo 2 giorni dopo, riducendo gradualmente l'altezza di taglio.

Utilizzo di una velocità di taglio inferiore

Per migliorare la qualità del taglio, in determinate condizioni scegliete una velocità di spostamento inferiore.

Come evitare di tosare eccessivamente il tappeto erboso

Durante la tosatura di tappeto erboso disomogeneo, alzate l'altezza di taglio per evitare strappi sul manto erboso.

Arresto della macchina

Se si arresta la marcia avanti della macchina durante la tosatura, sul tappeto erboso potrebbe depositarsi un mucchio di sfalcio. Per evitare questo inconveniente, spostatevi con le lame innestate verso un'area già tosata oppure arrestate il piatto di taglio mentre avanzate.

Mantenimento della pulizia della parte inferiore del piatto di taglio

Eliminate lo sfalcio e la sporcizia dalla parte inferiore del piatto di taglio dopo ogni utilizzo. In caso di

accumulo di erba e sporcizia all'interno del piatto di taglio, la qualità di taglio tenderà a diventare insoddisfacente.

Importante: **Non utilizzate acqua per pulire il piatto di taglio del tosaerba; in caso contrario, potreste danneggiare i motori elettrici.**

Mantenimento della lama (o delle lame)

Mantenete affilata la lama per l'intera stagione di taglio, al fine di evitare lo strappo e la frammentazione dell'erba. In caso contrario i bordi dell'erba diventano marrone, di conseguenza l'erba cresce più lentamente ed è più soggetta a malattie. Dopo ogni utilizzo controllate che le lame siano affilate e non presentino danni o segni di usura. All'occorrenza, limate eventuali tacche ed affilate le lame. Sostituite immediatamente la lama se è danneggiata o usurata, utilizzando una lama di ricambio originale Toro.

Erba da mulching

La lama da mulching taglia lo sfalcio d'erba più volte e riduce le sue dimensioni in modo tale che, una volta che questo cade sul prato, si disperda tra l'erba e sia meno visibile. L'erba pacciamata è più velocemente biodegradabile, per fornire nutrienti al prato.

Alcune tipologie e condizioni di erba potranno richiedere un secondo mulching in una determinata area per nascondere lo sfalcio. Durante la seconda passata di taglio, tosate in modo perpendicolare rispetto alla prima passata di taglio.

Dopo l'uso

Pulizia del condotto di scarico

1. Parcheggiate la macchina su una superficie pianeggiante, disinnestate l'interruttore di comando delle lame e inserite il freno di stazionamento.
2. Spegnete la macchina e togliete la chiave.
3. Rimuovete il cesto di raccolta rigido; fate riferimento a Svuotamento del cesto di raccolta rigido (pagina 23)
4. Rimuovete i 2 morsetti che fissano il condotto.

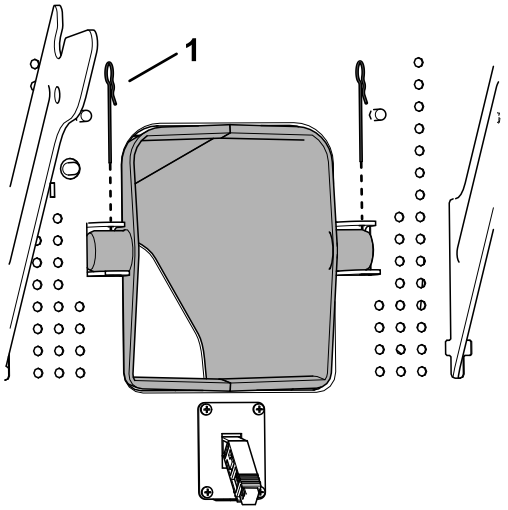

g371442

Figura 23

1. Morsetto (2)

5. Estraete il condotto dalla macchina.

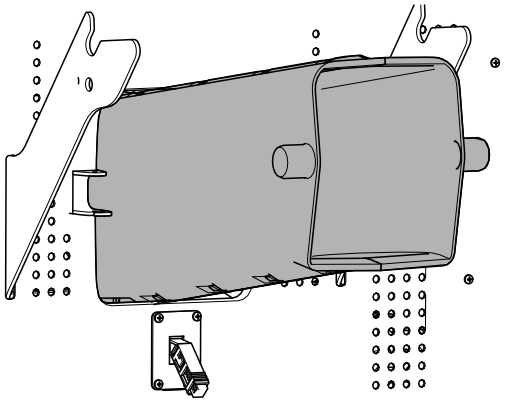

g371443

Figura 24

6. Rimuovete i detriti dal condotto. Utilizzate un bastoncino per rimuovere i detriti all'interno della macchina.
7. Montate il condotto nella macchina; accertatevi di montarlo **attorno** al condotto saldato sul piatto come illustrato.

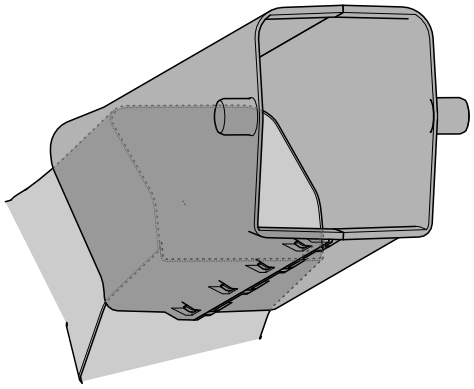

g371441

Figura 25

Piatto posteriore non illustrato per chiarezza

8. Fissate il condotto con i 2 morsetti.

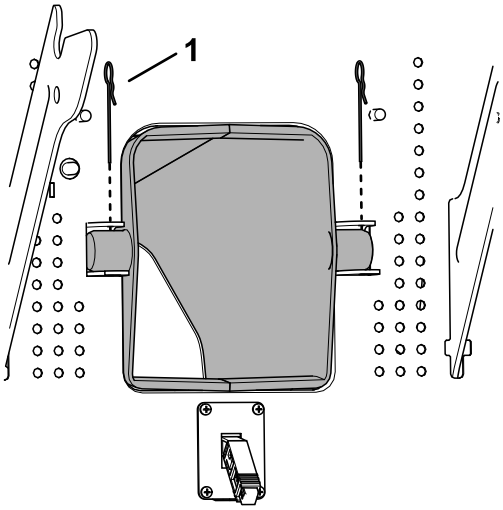

g371442

Figura 26

1. Morsetto

Trasporto della macchina

Per trasportare la macchina usate un rimorchio per servizio pesante o un autocarro. Utilizzate una rampa di larghezza massima. Controllate che il rimorchio, o l'autocarro, sia provvisto dei freni, delle luci e dei segnali richiesti per legge. Leggete attentamente tutte le istruzioni di sicurezza. La conoscenza di queste informazioni potrebbe aiutare voi e gli astanti ad evitare infortuni. Fate riferimento alle vostre ordinanze locali per i requisiti di ancoraggio e del rimorchio.

⚠ AVVERTENZA

Non guidate su strade o superstrade se non avete le luci di direzione, fari, catarifrangenti o un cartello di veicolo lento; ciò è pericoloso e può causare incidenti e ferite.

Non guidate la macchina su strade pubbliche o superstrade.

Selezione di un rimorchio

⚠ AVVERTENZA

Quando si carica la macchina su un trailer o un autocarro si aumenta il rischio di ribaltamento, che può causare gravi ferite ed anche la morte (Figura 27).

- **Usate solo una rampa di larghezza massima, non singole rampe per ciascun lato della macchina.**
- **Non superate un angolo di 12 gradi fra la rampa e il suolo o fra la rampa e il trailer o l'autocarro.**
- **Assicuratevi che la lunghezza della rampa sia pari ad almeno 4 volte l'altezza del rimorchio o del pianale dell'autocarro da terra. Ciò garantirà che l'angolo della rampa non superi i 12 gradi su terreno pianeggiante.**

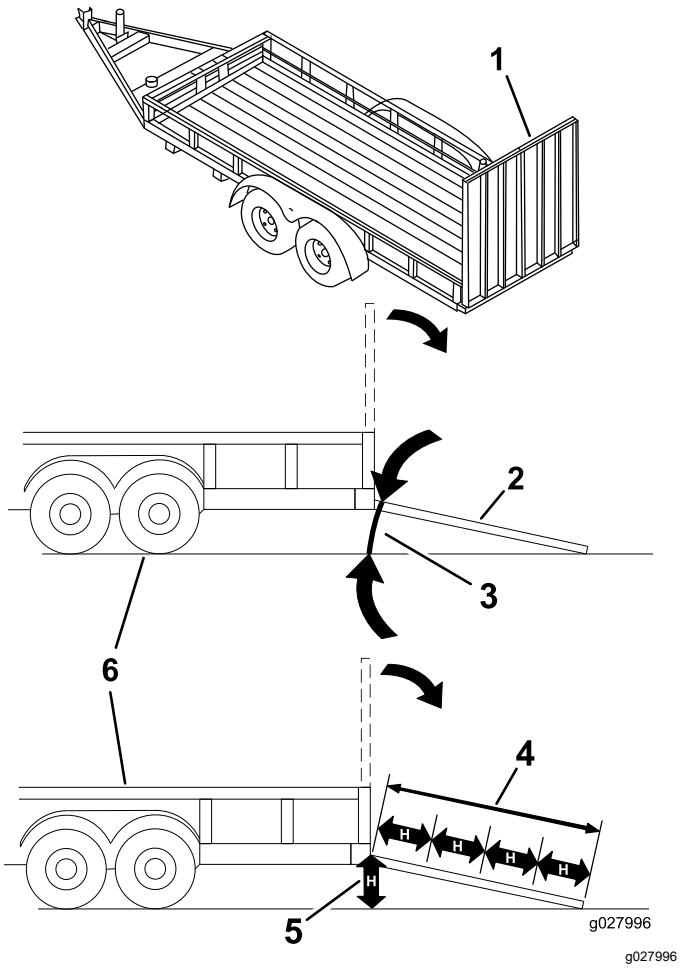

Figura 27

1. Rampa alla massima larghezza in posizione chiusa.
2. Vista laterale della rampa alla massima larghezza in posizione di caricamento.
3. Non superiore a 12 gradi
4. La rampa è pari ad almeno 4 volte l'altezza del rimorchio o del pianale dell'autocarro da terra.
5. H= altezza dell'autocarro o rimorchio al terreno
6. Rimorchio

Carico della macchina

⚠ AVVERTENZA

Quando si carica la macchina su un trailer o un autocarro si aumenta il rischio di ribaltamento, che può causare gravi ferite ed anche la morte.

- **Prestate la massima attenzione quando guidate la macchina su una rampa.**
- **Risalite in retromarcia le rampe e scendete dalle rampe in marcia avanti.**
- **Evitate accelerazioni o decelerazioni improvvise mentre guidate la macchina su una rampa, dal momento che potrebbero causare una perdita di controllo o il ribaltamento.**

1. Se usate un rimorchio, collegatelo al veicolo trainante per mezzo di catene di sicurezza.
2. Se del caso, collegate i freni e le luci del rimorchio.
3. Abbassate la rampa, assicurandovi che l'angolazione tra la rampa e il terreno non superi 12 gradi (Figura 27).
4. Risalite in retromarcia la rampa.

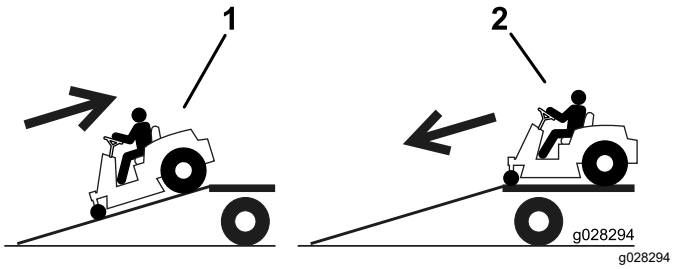

Figura 28

1. Risalite in retromarcia la rampa.
2. Scendete dalla rampa in marcia avanti.

5. Spegnete il motore, togliete la chiave e inserite il freno di stazionamento.
6. Ancorate la macchina in corrispondenza degli assali anteriori e posteriori con cinghie, catene, cavi o funi. Fate riferimento ai regolamenti locali per i requisiti di ancoraggio.

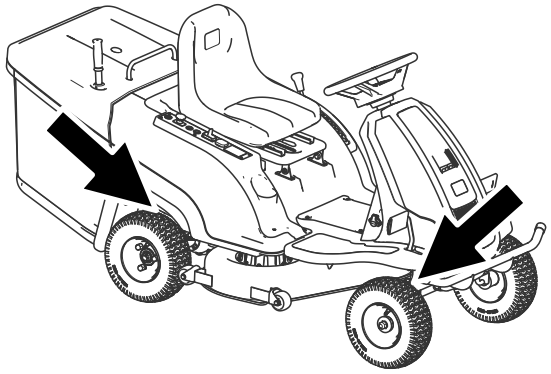

g369852

Figura 29

1. Punti di ancoraggio

Scarico della macchina

1. Abbassate la rampa, assicurandovi che l'angolazione tra la rampa e il terreno non superi 12 gradi (Figura 27).
2. Scendete dalla rampa in marcia avanti (Figura 28).

Spostamento di una macchina non funzionante

La macchina vi avvisa quando la carica della batteria è bassa, in modo tale che abbiate potenza a sufficienza per riportarla al punto di ricarica; fate riferimento a Spia di carica della batteria (pagina 17).

Se è necessario trainare la macchina, disinserite il freno di stazionamento e trainate la macchina a passo d'uomo.

Manutenzione

Nota: Stabilite i lati sinistro e destro della macchina rispetto alla normale posizione di guida.

Programma di manutenzione raccomandato

Cadenza di manutenzione	Procedura di manutenzione
Prima di ogni utilizzo o quotidianamente	• Controllate il sistema microinterruttori di sicurezza. • Caricate la batteria. • Controllo delle lame.
Dopo ogni utilizzo	• Pulite l'alloggiamento della scocca del tosaerba.
Ogni 25 ore	• Ingrassaggio dei cuscinetti delle ruote anteriori. • Togliete il pannello laterale e pulite la batteria. • Controllo della pressione degli pneumatici.
Prima del rimessaggio	• Prima del rimessaggio eseguite gli interventi di manutenzione sopra riportati

⚠ ATTENZIONE

Se lasciate la chiave nell'interruttore, qualcuno potrebbe accidentalmente avviare la macchina e ferire gravemente voi o altre persone.

Spegnete la macchina e togliete la chiave dall'interruttore prima di effettuare qualsiasi intervento di manutenzione.

Accesso alla batteria

1. Parcheggiate la macchina su una superficie pianeggiante, disinnestate l'interruttore di comando delle lame e inserite il freno di stazionamento.
2. Spegnete la macchina e togliete la chiave.
3. Rimuovete il cesto di raccolta rigido; fate riferimento a Svuotamento del cesto di raccolta rigido (pagina 23).
4. Rimuovete la vite anteriore.

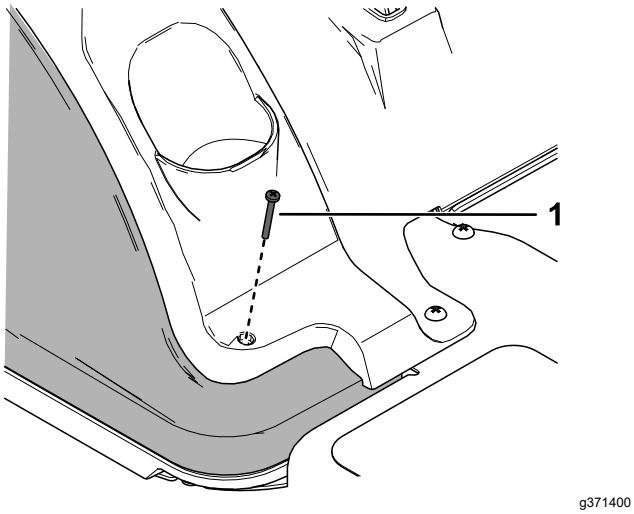

Figura 30

1. Vite (M4 x 35 mm)

5. Rimuovete le 3 viti di destra dal pannello di controllo.

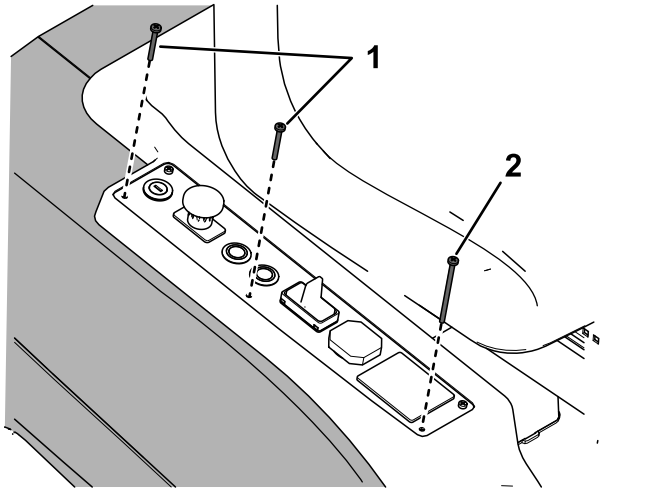

Figura 31

1. Vite (M4 x 35 mm)
2. Vite (M4 x 70 mm)

6. Rimuovete le 2 viti posteriori.

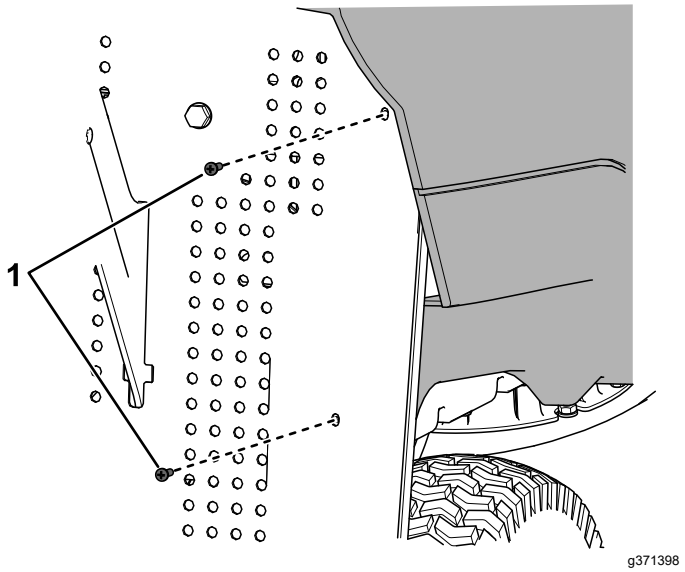

Figura 32

1. Vite autofilettante

7. Togliete il coperchio laterale per accedere alla batteria.

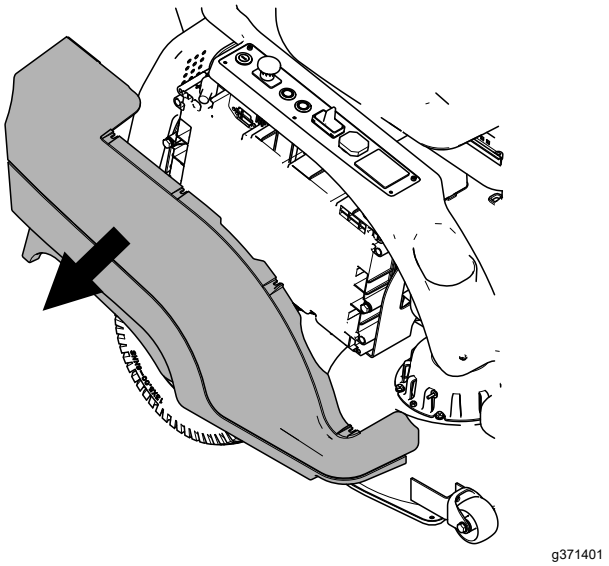

Figura 33

8. Per montare la protezione eseguite la procedura in ordine inverso.

Importante: **Dopo la manutenzione, accertatevi che non vi siano circuiti aperti o cablaggio lento.**

Lubrificazione

Ingrassaggio dei cuscinetti delle ruote anteriori

Intervallo tra gli interventi tecnici: Ogni 25 ore

Tipo di grasso: Grasso universale

1. Parcheggiate la macchina su una superficie pianeggiante, disinnestate l'interruttore di comando delle lame e inserite il freno di stazionamento.
2. Spegnete la macchina e togliete la chiave.
3. Pulite i raccordi d'ingrassaggio con un cencio.

   Nota: Togliete eventuali tracce di vernice davanti all'ingrassatore (o ingrassatori).
4. Collegate al raccordo d'ingrassaggio un ingrassatore a pressione.
5. Pompate del grasso nel raccordo finché non inizia a fuoriuscire dai cuscinetti.
6. Tergete il grasso superfluo.

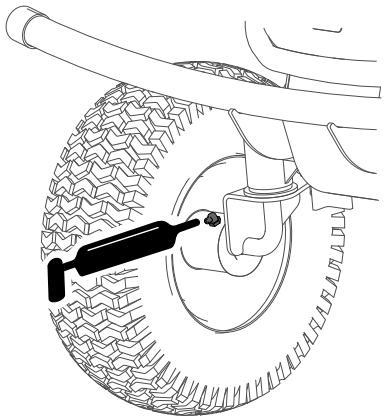

g343313

Figura 34

Manutenzione dell'impianto elettrico

Manutenzione della batteria

Nota: La batteria originale non richiede manutenzione.

⚠ AVVERTENZA

I morsetti della batteria e gli attrezzi metallici possono creare cortocircuiti contro i componenti metallici, e provocare scintille, che possono fare esplodere i gas delle batterie e provocare infortuni.

- **In sede di rimozione o montaggio della batteria, impedite ai morsetti di toccare le parti metalliche della macchina.**
- **Non lasciate che gli attrezzi metallici creino cortocircuiti fra i morsetti della batteria e le parti metalliche della macchina.**
- **Per la manutenzione della batteria utilizzate utensili isolati.**
- **Tenete sempre i fermi delle batterie in sede per proteggere e fissare la batteria.**

⚠ PERICOLO

Non toccate alcun componente elettrico o contatto sul motore.

Toccando uno qualsiasi di questi componenti o contatti potrebbe ferirvi in modo grave o portarvi alla morte.

Ricarica della batteria

Intervallo tra gli interventi tecnici: Prima di ogni utilizzo o quotidianamente

Per prolungare al massimo la vita della batteria, farla scaricare il più possibile prima di ogni ricarica. Caricatela immediatamente dopo aver consumato una quantità considerevole di energia. La batteria produrrà energia in modo più efficiente dopo che l'avrete caricata e scaricata per un certo numero di cicli.

Nota: Fate riferimento a Specifiche (pagina 18) per il tempo di ricarica.

Importante: **Caricate la batteria a una temperatura compresa tra 0 e 40 °C.**

1. Parcheggiate la macchina su una superficie pianeggiante, in un'area ben ventilata accanto a una presa di alimentazione idonea.

2. Disinnestate la PDF e inserite il freno di stazionamento.
3. Prima di scendere dalla postazione di guida spegnete la macchina, togliete la chiave e attendete che si fermino tutte le parti in movimento.
4. Collegate il caricabatterie alla presa di carica e ruotate la spina in senso orario per fissarla (Figura 35).

   Nota: Vi è solo un modo per collegare la spina di carica alla macchina.

   Nota: Accertatevi che le impostazioni della tensione del caricatore corrispondano alla tensione della presa di alimentazione in uso.

   Nota: Se il caricabatterie è troppo caldo potrebbe non eseguire la ricarica in modo corretto. Quando la temperatura è bassa, la batteria potrebbe aver bisogno di un tempo maggiore per la ricarica.

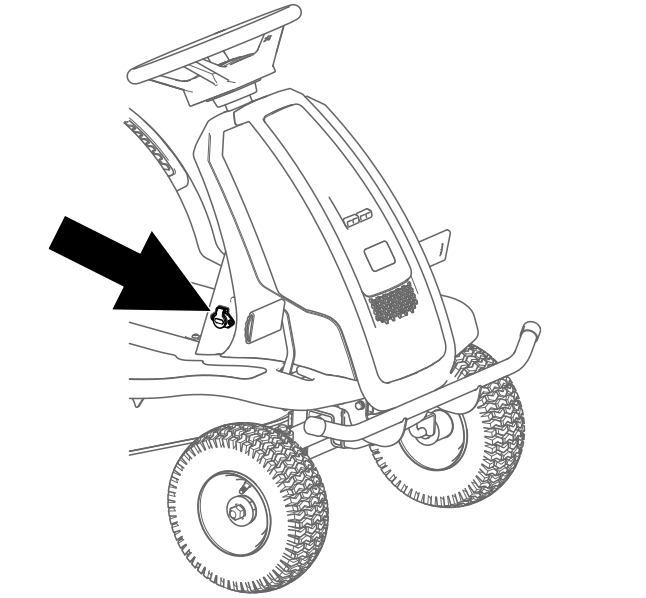

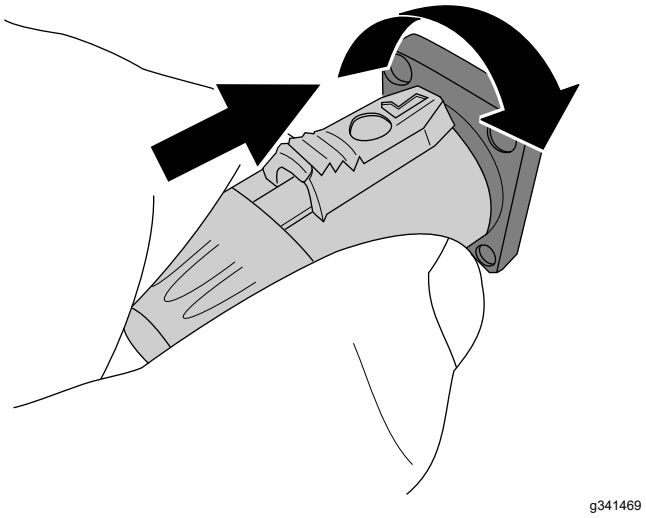

Figura 35

5. Inserite il cavo di alimentazione del caricabatterie nella presa di alimentazione.

   Nota: La spia del caricabatteria diventa rossa per indicare il collegamento tra la batteria e il caricabatterie.
6. Attendete che la batteria si carichi.

   Nota: La batteria è completamente carica solo quando la spia del caricabatterie si illumina di verde.
7. Dopo la ricarica, scollegate il cavo dalla presa di alimentazione.
8. Fate scorre all'indietro il pulsante sulla spina, ruotatela in senso antiorario ed estraetela dalla presa (Figura 36).

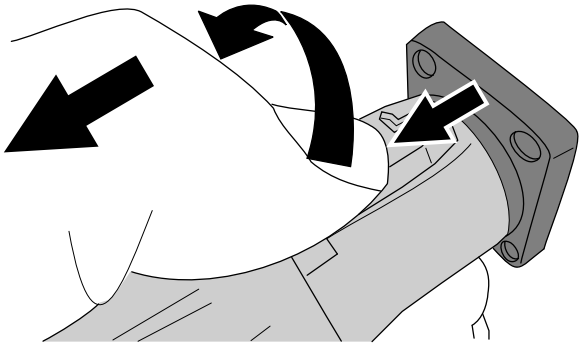

g341470

Figura 36

Sostituzione della batteria

Contattate il vostro Centro di Assistenza autorizzato di zona per la sostituzione della batteria.

Manutenzione del sistema di trazione

Controllo della pressione degli pneumatici

Intervallo tra gli interventi tecnici: Ogni 25 ore—Controllo della pressione degli pneumatici.

Mantenete la pressione pneumatica delle ruote anteriori e posteriori come riportato. La pressione irregolare degli pneumatici può causare un taglio irregolare. Per ottenere valori più accurati, controllate la pressione in corrispondenza dello stelo della valvola quando gli pneumatici sono freddi.

Gonfiate le ruote anteriori a 1,03 bar.

Gonfiate le ruote posteriori a 1,38 bar.

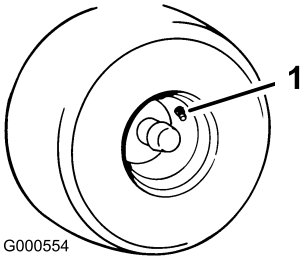

g000554

Figura 37

1. Stelo della valvola

Manutenzione del tosaerba

Revisione delle lame di taglio

Per garantire una qualità del taglio superiore, mantenete le lame affilate. Per agevolare l'affilatura e la sostituzione tenete una scorta di lame di ricambio.

Prima di controllare o revisionare le lame

1. Parcheggiate la macchina su una superficie pianeggiante, disinnestate l'interruttore di comando delle lame e inserite il freno di stazionamento.
2. Spegnete la macchina e togliete la chiave.
3. Sollevate la macchina dal terreno in modo da poter avere accesso alla parte sottostante della stessa. Sostenete la macchina utilizzando i cavalletti.

⚠ AVVERTENZA

I martinetti meccanici o idraulici non sono adatti a sostenere la macchina e possono causare gravi infortuni.

Usate cavalletti per sostenere la macchina.

Controllo delle lame

Intervallo tra gli interventi tecnici: Prima di ogni utilizzo o quotidianamente

1. Controllate i taglienti.
2. Se i taglienti non sono affilati o presentano intaccature, togliete la lama ed affilatela; vedere Affilatura delle lame (pagina 34).
3. Controllate le lame, in particolare l'area curva.
4. Se notate incrinature, usura o scanalature in questa zona, montate immediatamente una nuova lama.

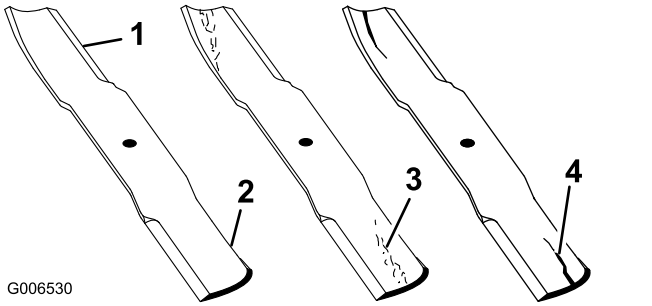

Figura 38

1. Tagliente
2. Area curva
3. Usura/scanalatura
4. Incrinatura

Controllo delle lame curve

Nota: La macchina deve essere parcheggiata su una superficie pianeggiante per la seguente procedura.

1. Sollevate il piatto di taglio alla posizione superiore dell'altezza di taglio.
2. Indossando guanti dalla spessa imbottitura o altre protezioni idonee per le mani, ruotate lentamente la lama in una posizione che consenta di misurare la distanza tra il bordo di taglio e la superficie piana.

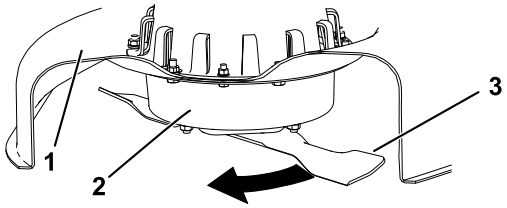

Figura 39

1. Piatto
2. Supporto dei fuselli
3. Lama

3. Prendete la misura dalla punta della lama alla superficie piana.

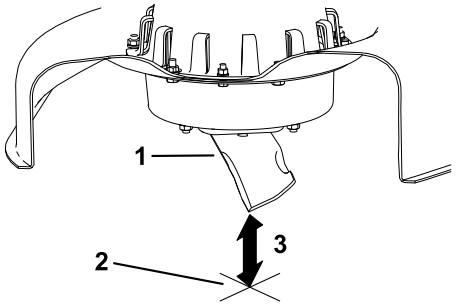

Figura 40

1. Lama (in posizione per la misurazione)
2. Superficie piana
3. Distanza misurata tra la lama e la superficie (A)

4. Ruotate la stessa lama di180 gradi in modo che il tagliente opposto si trovi ora nella stessa posizione.

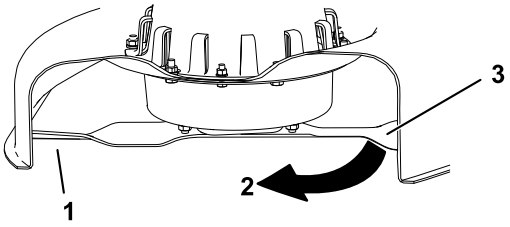

g343369

Figura 41

1. Lama (lato precedentemente misurato)
2. Misurazione (posizione precedentemente usata)
3. Lato opposto della lama che viene spostata nella posizione di misurazione

5. Prendete la misura dalla punta della lama alla superficie piana.

   Nota: La varianza non deve essere superiore a 3 mm.

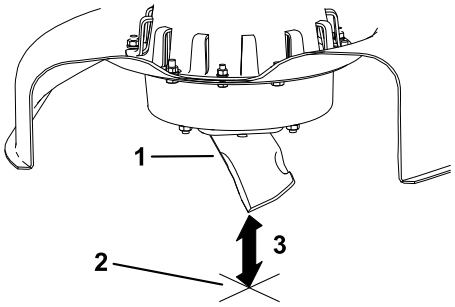

g343365

Figura 42

1. Tagliente della lama opposto (in posizione per la misurazione)
2. Superficie piana
3. Seconda distanza misurata tra la lama e la superficie (B)

   A. Se la differenza tra A e B è superiore a 3 mm, sostituite la lama con una nuova; fate riferimento a Rimozione delle lame (pagina 34) e Montaggio delle lame (pagina 35).

      Nota: Se viene sostituita una lama curva con una nuova lama e la dimensione ottenuta continua ad essere superiore a 3 mm, il fusello della lama può essere piegato. Rivolgetevi a un Centro Assistenza autorizzato per avere assistenza.

   B. Se la varianza è limitata, spostatevi alla lama successiva.

6. Ripetete la procedura su ogni lama.

Rimozione delle lame

Sostituite le lame se colpiscono un oggetto solido, se sono sbilanciate o piegate.

1. Posizionate un blocco di legno tra la lama e l'alloggiamento del tosaerba per impedire alla lama di ruotare.
2. Tenete l'estremità della lama con un cencio o un guanto bene imbottito.
3. Togliete la lama.

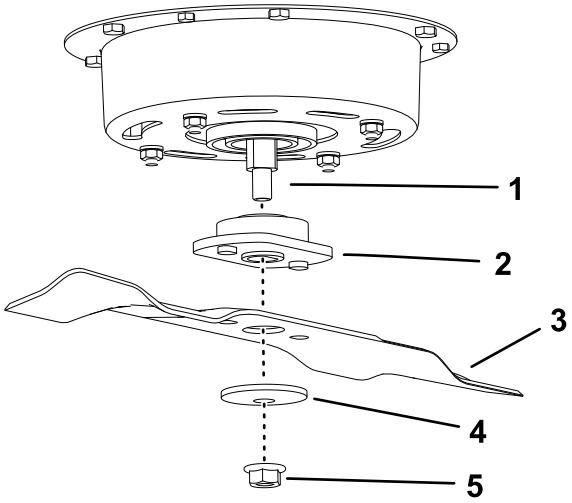

g343371

Figura 43

1. Albero del mandrino
2. Adattatore
3. Lama
4. Rondella curva
5. Dado

Affilatura delle lame

1. Affilate i taglienti da entrambe le estremità della lama con una lima.

   Nota: Rispettate l’angolazione originale.

   Nota: La lama conserva il proprio equilibrio soltanto se viene rimossa una quantità uguale di materiale da entrambi i taglienti.

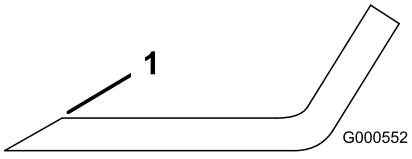

g000552

Figura 44

1. Affilate all'angolazione originale.

2. Controllate l’equilibrio della lama posizionandola su un bilanciatore.

   Nota: Se la lama rimane in posizione orizzontale, è bilanciata e può essere utilizzata.

Nota: Se la lama non è bilanciata, limate del metallo soltanto dalla costa (Figura 44).

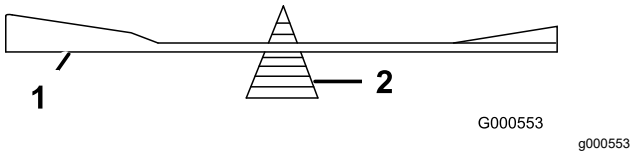

g000553

Figura 45

1. Lama
2. Bilanciatore

3. Ripetete la procedura finché la lama non è perfettamente bilanciata.

Montaggio delle lame

1. Montate la lama e l'adattatore sull'albero del mandrino.

   Importante: **Perché tagli correttamente, il lato curvo della lama deve essere rivolto in alto, verso l'interno del tosaerba.**

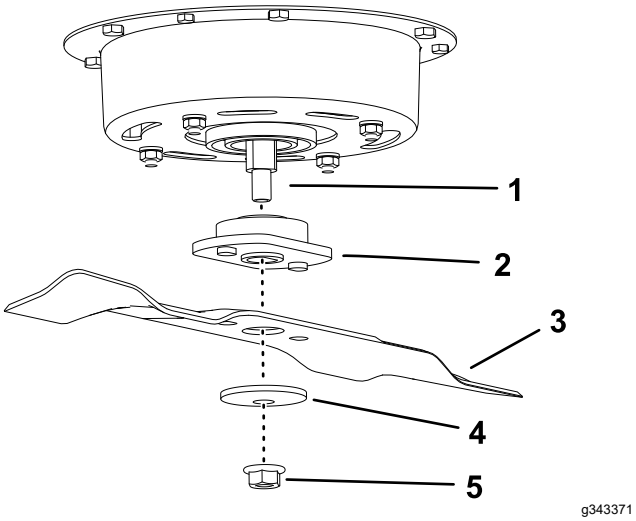

g343371

Figura 46

1. Albero del mandrino
2. Adattatore
3. Lama
4. Rondella curva
5. Dado

2. Montate la rondella curva (con il lato concavo verso la lama) e il dado.
3. Serrate il dado a 35 N·m.

Pulizia

Pulizia del sottoscocca del piatto di taglio

Intervallo tra gli interventi tecnici: Dopo ogni utilizzo—Pulite l'alloggiamento della scocca del tosaerba.

Pulite il sottoscocca del piatto di taglio dopo ogni utilizzo per impedire che lo sfalcio si accumuli e per migliorare il mulching e la dispersione dello sfalcio.

Importante: **Non utilizzate acqua per pulire il piatto di taglio del tosaerba; in caso contrario, potreste danneggiare i motori elettrici.**

1. Parcheggiate la macchina su una superficie pianeggiante, disinnestate l'interruttore di comando delle lame (PDF) e inserite il freno di stazionamento.
2. Prima di scendere dalla postazione di guida spegnete la macchina, togliete la chiave e attendete che si fermino tutte le parti in movimento.
3. Sollevate la macchina dal terreno in modo da poter avere accesso alla parte sottostante della stessa. Sostenete la macchina utilizzando i cavalletti.

   ⚠ AVVERTENZA

   I martinetti meccanici o idraulici non sono adatti a sostenere la macchina e possono causare gravi infortuni.

   Usate cavalletti per sostenere la macchina.

4. Raschiate gli accumuli di erba e altri detriti dal piatto del tosaerba, dalle superfici rivestite e dalle ruote.

Smaltimento rifiuti

L'olio motore, le batterie, il fluido idraulico ed il refrigerante del motore inquinano l'ambiente. Smaltiteli nel pieno rispetto dei regolamenti del vostro stato e regionali.

Rimessaggio

Pulizia e rimessaggio

1. Parcheggiate la macchina su una superficie pianeggiante, disinnestate l'interruttore di comando delle lame (PDF) e inserite il freno di stazionamento.
2. Prima di scendere dalla postazione di guida spegnete la macchina, togliete la chiave e attendete che si fermino tutte le parti in movimento.
3. Eliminate residui d’erba, morchia e fanghiglia dalle parti esterne di tutta la macchina, in particolare dal motore.
4. Verificate il funzionamento del freno di stazionamento; fate riferimento a Freno di stazionamento (pagina 16).
5. Ingrassate la macchina; vedere Lubrificazione (pagina 30).
6. Controllate la pressione degli pneumatici; vedere Controllo della pressione degli pneumatici (pagina 32).
7. Cambiate la batteria; vedere Ricarica della batteria (pagina 30).
8. Raschiate i depositi importanti di erba e morchia da sotto il tosaerba.
9. Controllate le condizioni delle lame; vedere Revisione delle lame di taglio (pagina 33).
10. Controllate e serrate tutti i dispositivi di fissaggio. Riparate o sostituite le parti danneggiate.
11. Ritoccate tutti i graffi e le superfici metalliche sverniciate. La vernice può essere ordinata al Centro di Assistenza autorizzato di zona.
12. Riponete la macchina in una rimessa o in un deposito pulito ed asciutto. Togliete la chiave dall'interruttore e tenetela fuori dalla portata dei bambini o di altri utenti non autorizzati. Coprite la macchina con un telo per proteggerla e mantenerla pulita.

Localizzazione guasti

Problema	Possibile causa	Rimedio
Il motore di trazione non si avvia.	1. L'interruttore della modalità di guida è in posizione di FOLLE.	1. Spostate l'interruttore della modalità di guida in posizione di MARCIA AVANTI o di RETROMARCIA.
	2. Il freno di stazionamento è inserito.	2. Disinnestate il freno di stazionamento.
	3. Il pedale del freno è inserito.	3. Rilasciate il pedale del freno.
	4. Il pedale di comando della trazione è innestato.	4. Rilasciate il pedale di comando della trazione.
	5. Il motore della lama è bloccato.	5. Spegnete la macchina e pulite i detriti oppure attendete lo sblocco automatico del controller dopo 5 secondi.
	6. Il motore di trazione è bloccato.	6. Rimuovete i detriti o le ostruzioni dal motore di trazione.
	7. La carica della batteria è bassa.	7. Ricaricate la batteria.
Il motore delle lame non si avvia.	1. L'interruttore della modalità di guida è in posizione di FOLLE.	1. Spostate l'interruttore della modalità di guida in posizione MARCIA AVANTI.
	2. Il freno di stazionamento sia inserito;	2. Disinnestate il freno di stazionamento.
	3. Il motore della lama è bloccato.	3. Spegnete la macchina e pulite i detriti oppure attendete lo sblocco automatico del controller dopo 5 secondi.
	4. La carica della batteria è bassa.	4. Ricaricate la batteria.
La macchina non si avvia.	1. Il controller o il motore sono danneggiati.	1. Spegnete la macchina e riavviatela dopo 5 secondi. Se la macchina non si riavvia dopo svariati cicli, sostituite il controller.
	2. Una batterie è danneggiata.	2. Sostituite la batteria.
La macchina inizia a vibrare in modo insolito.	1. La lama (o lame) di taglio è piegata o sbilanciata.	1. Montate una nuova lama (o lame) di taglio.
	2. Il bullone del sopporto della lama è allentato.	2. Serrate il bullone del supporto della lama.
	3. Un fusello della lama è piegato.	3. Rivolgetevi a un Centro Assistenza autorizzato.
	4. Il supporto del motore è allentato o consumato.	4. Rivolgetevi a un Centro Assistenza autorizzato.
L'altezza di taglio è irregolare.	1. La lama (o lame) non è affilata.	1. Affilate la lama (o le lame).
	2. La lama (o lame) di taglio è/sono piegata/e.	2. Montate una nuova lama (o lame) di taglio.
	3. Il sottoscocca del piatto di taglio è sporco.	3. Lavate la parte inferiore del piatto di taglio
	4. La pressione degli pneumatici è errata.	4. Regolate la pressione degli pneumatici.
	5. Un fusello della lama è piegato.	5. Rivolgetevi a un Centro Assistenza autorizzato.
La macchina non si scarica o lo fa in modo non adeguato.	1. L'erba è troppo pesante o alta.	1. Tagliate all'altezza di taglio più alta, quindi all'altezza di taglio desiderata.
	2. L'erba è troppo bagnata.	2. Attendete sinché il tappeto erboso è asciutto.

Schemi

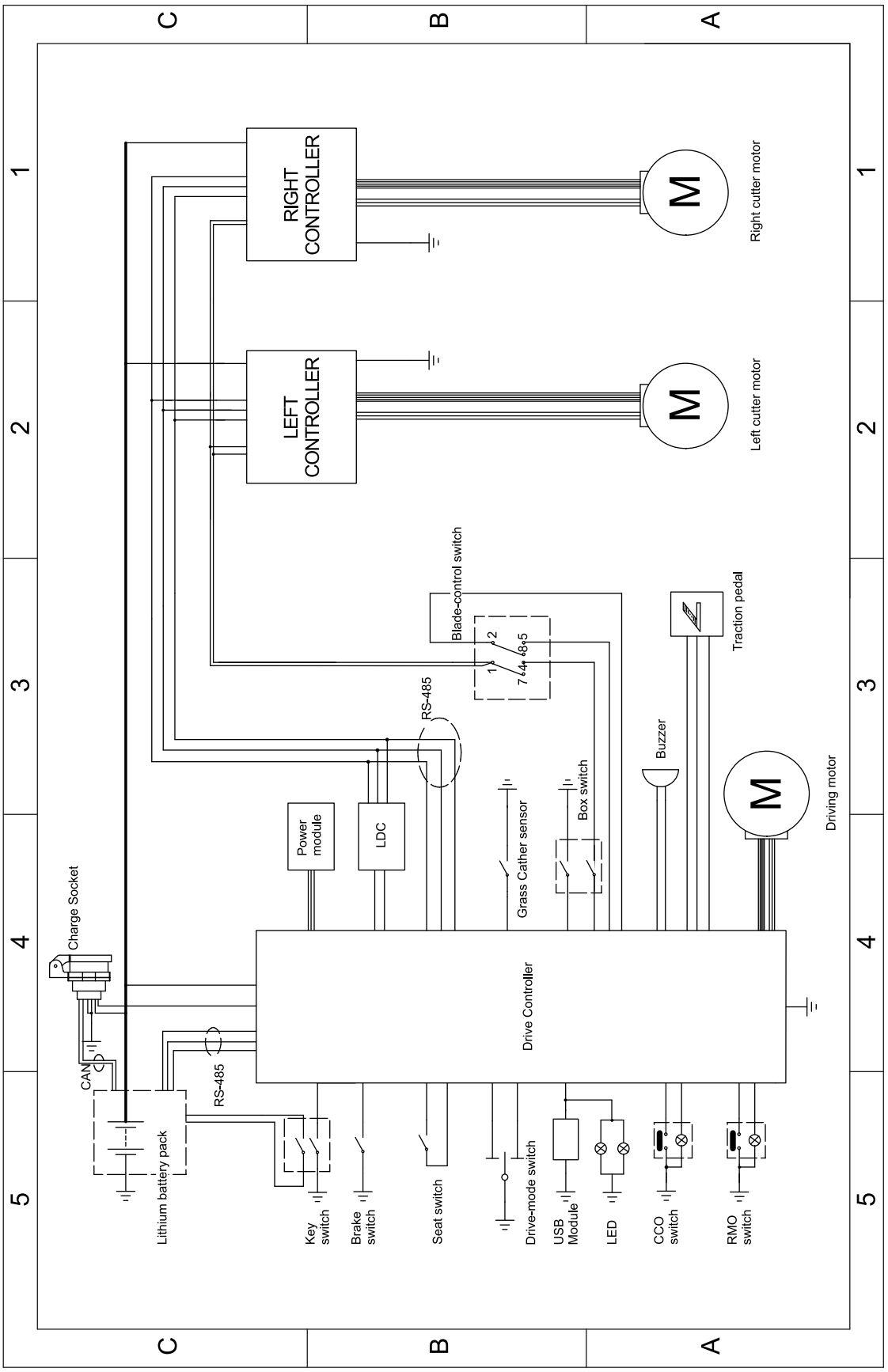

g374611

Schema elettrico (Rev. A)

Note:

Informativa sulla privacy SEE/Regno Unito

Utilizzo delle vostre informazioni personali da parte di Toro

The Toro Company (“Toro”) rispetta la vostra privacy. Quando acquistate i nostri prodotti, possiamo raccogliere determinate informazioni personali su di voi, direttamente da voi o tramite la vostra azienda o distributore Toro. Toro utilizza queste informazioni per adempiere ai propri obblighi contrattuali, come registrare la vostra garanzia, elaborare la vostra richiesta in garanzia o contattarvi in caso di un richiamo di prodotto, e per finalità aziendali legittime, come valutare la soddisfazione dei clienti, migliorare i nostri prodotti o fornirvi informazioni su prodotti che potrebbero essere di vostro interesse. Toro può condividere i vostri dati con le nostre consociate, affiliate, rivenditori e altri partner commerciali collegati a tali attività. Inoltre, possiamo divulgare le informazioni personali ove richiesto ai sensi della legge o in relazione alla vendita, acquisto o fusione di un'attività. Non venderemo mai le vostre informazioni personali a nessun'altra società a scopi di marketing.

Conservazione delle vostre informazioni personali

Toro conserverà le vostre informazioni personali per tutto il tempo pertinente alle finalità di cui sopra e in conformità con i requisiti normativi. Per maggiori informazioni sui periodi di conservazione dei dati applicabili, contattate legal@toro.com.

L'impegno di Toro per la sicurezza

Le vostre informazioni personali possono essere elaborate negli Stati Uniti o in altri paesi in cui possono essere in vigore leggi sulla protezione dei dati meno rigorose di quelle del vostro paese di residenza. Ogniqualvolta trasferiamo le vostre informazioni al di fuori del vostro paese di residenza, adotteremo tutte le misure richieste per legge al fine di garantire l'implementazione delle opportune tutele per proteggere le vostre informazioni e assicurarci che vengano trattate in sicurezza.

Accesso e correzione

È vostro diritto correggere o riesaminare i vostri dati personali, oppure rifiutare o limitare il trattamento dei vostri dati. A tale scopo, contattateci via email all'indirizzo legal@toro.com. In caso di perplessità in relazione al modo in cui Toro gestisce le vostre informazioni, vi invitiamo a parlarne direttamente con noi. Tenete presente che i residenti europei hanno diritto a sporgere reclamo presso la propria Autorità di protezione dei dati.