Form No. 3443-810 Rev B

TORO®

Count on it.

Manual do Operador

eS3200DC 72 V TORO® 81 cm

Modelo nº 75501—Nº de série 321000001 e superiores

Registe o seu produto em www.Toro.com.
Tradução do original (PT)

CE UK CA

3443-810

Introdução

Este cortador de lâmina rotativa destina-se a ser utilizado por proprietários em aplicações residenciais. Foi concebido sobretudo para cortar relva em relvados bem mantidos. Se a máquina for utilizada para um fim diferente da sua utilização prevista, poderá pôr em perigo o utilizador e outras pessoas.

Leia estas informações cuidadosamente para saber como utilizar o produto, como efetuar a sua manutenção de forma adequada, evitar ferimentos pessoais e danos no produto. A utilização correta e segura do produto é da exclusiva responsabilidade do utilizador.

Visite www.Toro.com para obter informações sobre materiais de formação de operação e segurança dos produtos, informações sobre acessórios, para obter o contacto de um representante ou para registar o seu produto.

Sempre que necessitar de assistência, peças genuínas Toro ou informações adicionais, entre em contacto com um representante de assistência autorizado ou com a assistência ao cliente Toro, indicando os números de série e modelo do produto. A Figura 1 mostra onde se encontram os números de série e modelo do produto. Escreva os números no espaço fornecido.

Importante: **Com o seu dispositivo móvel, pode ler o código QR no autocolante do número de série (se equipado) para aceder à garantia, peças e outras informações do produto.**

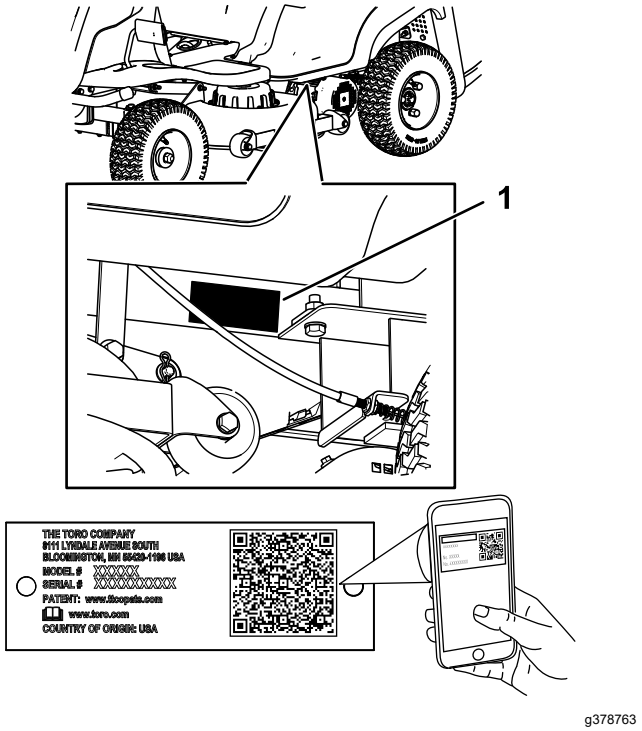

g378763

Figura 1

1. Placa com os números de modelo e de série

Escreva os números de modelo e de série do produto nos espaços indicados abaixo:

Modelo nº _____

Nº de série _____

Neste manual são utilizados dois termos para identificar informações importantes. A palavra **Importante** chama a atenção para informações especiais de ordem mecânica e a palavra **Nota** sublinha informações gerais que requerem especial atenção.

O símbolo de alerta de segurança (Figura 2) é utilizado neste manual e na máquina para identificar mensagens de segurança importantes que têm de ser seguidas para evitar acidentes. Este símbolo surge com as palavras **Perigo**, **Aviso** ou **Cuidado**.

- **Perigo** indica uma situação de risco eminente que, se não for evitada, **irá** resultar em morte ou ferimento grave.
- **Aviso** indica uma situação de risco potencial que, se não for evitada, **pode** resultar em morte ou ferimento grave.
- **Cuidado** indica uma situação de risco potencial que, se não for evitada, **poderá** resultar em ferimento leve ou moderado.

© 2022—The Toro® Company

Todos os direitos reservados



sa-black

Figura 2

1. Símbolo de alerta de segurança

Índice

Segurança 4
Avisos de segurança gerais de ferramentas elétricas 4
Avisos de segurança de cortadores de relva 6
Segurança Toro adicional 7
Indicador de declive 11
Autocolantes de segurança e de instruções 12
Instalação 15
1 Ligação do cabo da bateria 15
2 Carregamento da bateria 15
Descrição geral do produto 16
Comandos 16
Especificações 18
Acessórios 18
Antes da operação 18
Realização da manutenção diária 18
Utilização do sistema de bloqueio de segurança 18
Posicionamento do banco 19
Remoção do depósito de recolha de relva 19
Instalação do depósito de recolha de relva 20
Instalar o tampão de cobertura (mulch) 20
Ajuste do Interruptor Indicador de Saco cheio 21
Durante a operação 21
Arranque da máquina 21
Condução da máquina 21
Desligar a máquina 22
Utilização do interruptor de controlo das lâminas do cortador (PTO) 22
Ajuste da altura de corte 22
Despejar o depósito de recolha de relva 23
Sugestões de utilização 23
Depois da operação 24
Desobstruir a Calha de descarga 24
Transporte da máquina 25
Mover uma máquina que não funciona 27
Manutenção 28
Plano de manutenção recomendado 28
Procedimentos a efectuar antes da manutenção 29
Acesso à bateria 29
Lubrificação 30
Lubrificação dos rolamentos das rodas dianteiras 30
Manutenção do sistema eléctrico 30
Manutenção das baterias 30
Manutenção do sistema de transmissão 32
Verificação da pressão dos pneus 32
Manutenção do cortador 32
Manutenção das lâminas de corte 32
Limpeza 35
Limpeza da parte inferior da plataforma do cortador 35
Eliminação dos resíduos 35
Armazenamento 35
Limpeza e armazenamento 35
Resolução de problemas 36
Esquemas 37

Segurança

Avisos de segurança gerais de ferramentas elétricas

⚠ AVISO

Leia todos os avisos, instruções, ilustrações e especificações fornecidos com esta ferramenta.

Caso não siga os avisos e instruções, pode dar origem a choque elétrico, incêndio e/ou ferimentos graves.

O termo "ferramenta elétrica" em todos os avisos indicados abaixo refere-se à sua ferramenta elétrica (com cabo) ligada à alimentação ou ferramenta elétrica (sem cabo) com bateria.

1. **Segurança da área de trabalho**
   - A. **Mantenha a área de trabalho limpa e bem iluminada.** *Áreas de trabalho desorganizadas ou escuras são propensas a acidentes.*
   - B. **Não opere ferramentas elétricas em atmosferas explosivas, tais como na presença de líquidos inflamáveis, gases ou poeira.** *As ferramentas elétricas criam fagulhas, que podem incendiar a poeira ou fumos.*
   - C. **Mantenha as crianças e outras pessoas afastadas enquanto operar uma ferramenta elétrica.** *As distrações podem causar a perda de controlo.*
2. **Segurança elétrica**
   - A. **As fichas das ferramentas elétricas têm de corresponder às tomadas. Nunca altere uma ficha de que forma for. Não utilize quaisquer adaptadores de fichas com ferramentas com ligação à terra.** *Fichas não alteradas e tomadas correspondentes reduzem o risco de choque elétrico.*
   - B. **Evite o contacto do corpo com superfícies com ligação à terra, tais como tubos, radiadores e frigoríficos.** *Existe um risco aumentado de choque elétrico se o seu corpo estiver com ligação à terra.*
   - C. **Não exponha uma ferramenta elétrica à chuva ou condições de humidade.** *A entrada de água numa ferramenta elétrica aumenta o risco de um choque elétrico.*
   - D. **Não esforce o cabo. Nunca utilize o cabo para transportar, puxar ou desligar a ferramenta elétrica. Mantenha o cabo afastado do calor, óleo, extremidades afiadas ou peças em movimento.** *Cabos danificados ou presos aumentam o risco de choque elétrico.*
   - E. **Ao operar uma ferramenta elétrica no exterior, utilize uma extensão adequada à utilização exterior.***A utilização de um cabo adequado à utilização exterior reduz o risco de choque elétrico.*
   - F. **Se operar uma ferramenta elétrica num local húmido for imprescindível, utilize uma fonte de alimentação com proteção de disjuntor diferencial (DR).***A utilização de um DR reduz o risco de choque elétrico.*
3. **Segurança pessoal**
   - A. **Fique atento, observe o que está a fazer e utilize o bom senso ao operar uma ferramenta elétrica. Não utilize uma ferramenta elétrica quando se sentir cansado ou estiver sob a influência de drogas, álcool ou medicamentos.** *Um momento de distração durante a operação de ferramentas elétricas pode resultar em ferimentos pessoais graves.*
   - B. **Utilize equipamento de proteção individual.** *Use sempre proteção para os olhos. O equipamento de proteção como, por exemplo, máscara anti-poeira, calçado de segurança antiderrapante ou proteção auditiva utilizado nas condições adequadas reduz ferimentos pessoais.*
   - C. **Evite o arranque acidental. Certifique-se de que o interruptor está na posição Desligar antes de ligar a fonte de alimentação e/ou bateria, agarrar ou transportar a ferramenta.** *Transportar ferramentas elétricas com o dedo no interruptor ou ligar ferramentas elétricas que tenham o interruptor ligado é um convite a um acidente.*
   - D. **Remova qualquer chave de ajuste antes de ligar a ferramenta elétrica.** *Uma chave deixada instalada numa parte rotativa da ferramenta elétrica pode causar ferimentos pessoais.*
   - E. **Não se estique demasiado. Mantenha sempre o equilíbrio e a estabilidade.** *Isto permite controlar melhor a ferramenta elétrica em situações inesperadas.*
   - F. **Utilize vestuário adequado. Não utilize roupa larga ou joias. Mantenha o cabelo e vestuário longe de peças em**

movimento. *As roupas largas, joias ou cabelo comprido podem ficar presos nas peças em movimento.*

G. **Se forem fornecidos dispositivos para a ligação da extração de poeira e instalações de recolha, certifique-se de que estes estão ligados e são devidamente utilizados.** *A utilização da recolha de poeira pode reduzir os riscos relacionados com a poeira.*

H. **Não permita que a familiaridade obtida com a utilização frequente de ferramentas o torne complacente e faça ignorar os princípios de segurança.***Uma ação descuidada pode causar ferimentos graves numa fração de segundo.*

4. **Utilização e cuidados com as ferramentas elétricas**

A. **Não force uma ferramenta elétrica. Utilize a ferramenta elétrica correta para a sua aplicação.** *A ferramenta elétrica correta fará melhor o trabalho e de forma mais segura na taxa para a qual foi concebida.*

B. **Não utilize a ferramenta elétrica se o interruptor não a ligar e desligar.** *Qualquer ferramenta que não possa ser controlada com o interruptor é perigosa e tem de ser reparada.*

C. **Desligue a tomada da fonte de alimentação e/ou retire a bateria da ferramenta elétrica, se amovível, antes de fazer qualquer ajuste, substituir acessórios ou armazenar as ferramentas elétricas.** *Estas medidas de segurança preventivas reduzem o risco de ligar acidentalmente a ferramenta elétrica.*

D. **Armazene as ferramentas elétricas que não estejam a ser utilizadas fora do alcance das crianças e não permita que pessoas não familiarizadas com a ferramenta elétrica ou estas instruções a operem.***As ferramentas elétricas são perigosas nas mãos de utilizadores sem formação.*

E. **Manutenção das ferramentas elétricas e acessórios Verifique se existe desalinhamento ou encravamento de partes móveis, peças partidas ou qualquer outra condição que possa afetar o funcionamento da ferramenta elétrica. Se danificada, antes da utilização a ferramenta elétrica deve ser reparada.***Muitos acidentes são causados por ferramentas elétricas com manutenção deficiente.*

F. **Mantenha as ferramentas de corte afiadas e limpas.***Ferramentas de corte com uma boa manutenção com extremidades de corte afiadas têm menos probabilidades de encravar e são mais fáceis de controlar.*

G. **Utilize a ferramenta elétrica, acessórios e pontas da ferramenta, etc. de acordo com estas instruções, tendo em conta as condições de trabalho e o trabalho a ser executado.** *A utilização da ferramenta elétrica em operações diferentes das para as quais se destina pode resultar numa situação perigosa.*

H. **Mantenha as pegas e superfícies de agarrar secas, limpas e sem óleo ou lubrificante.** *Pegas e superfícies de agarrar escorregadias não permitem um manuseamento e controlo da ferramenta em segurança em situações inesperadas.*

5. **Utilização e cuidados com ferramentas com bateria**

A. **Recarregue apenas com o carregador especificado pelo fabricante.***Um carregador adequado a um tipo de bateria pode criar um risco de incêndio quando usado com outra bateria.*

B. **Utilize ferramentas elétricas apenas com as baterias especificamente designadas.** *A utilização de quaisquer outras baterias pode criar um risco de ferimentos e fogo.*

C. **Quando a bateria não estiver a ser utilizada, mantenha-a afastada de outros objetos de metal como, por exemplo, clipes de papel, moedas, chaves, pregos, parafusos ou outros pequenos objetos de metal que possam fazer uma ligação entre um terminal e o outro.** *O curto circuito dos terminais da bateria pode causar queimaduras ou incêndio.*

D. **Em condições abusivas, o líquido pode ser ejetado da bateria; evite o contacto. Se ocorrer o contacto acidental, enxaguar com água.** *Se o líquido entrar em contacto com os olhos, adicionalmente procurar ajuda médica. O líquido ejetado da bateria pode causar irritação ou queimaduras.*

E. **Não utilize uma bateria ou ferramenta que esteja danificada ou alterada.** *Baterias danificadas ou alteradas podem apresentar um comportamento imprevisível resultando em fogo, explosão ou risco de ferimento.*

F. **Não exponha uma bateria ou ferramenta a um fogo ou temperatura excessiva.** *A exposição a temperaturas de fogo acima de 130°C pode causar uma explosão.*

G. **Siga todas as instruções de carregamento e não carregue a bateria ou ferramenta fora do intervalo de temperaturas indicado nas instruções.** *Carregar de forma inadequada ou fora do intervalo de temperaturas indicado pode danificar a bateria e aumentar o risco de fogo.*

6. **Serviço**

A. **As ferramentas elétricas devem ser reparadas por um reparador qualificado utilizando apenas peças de substituição idênticas.** *Isto assegura que a segurança da ferramenta elétrica é mantida.*

B. **Nunca repare baterias danificadas.** *A reparação de baterias danificadas só deve ser realizada pelo fabricante ou prestadores de assistência autorizados.*

Avisos de segurança de cortadores de relva

A. Não utilize o cortador de relva em condições atmosféricas adversas, especialmente se houver o risco de relâmpagos. Isto diminui o risco de ser atingido por um relâmpago.

B. Inspecione cuidadosamente a área em que vai utilizar o cortador para se certificar que não está presente vida selvagem. A vida selvagem pode ser ferida pelo cortador durante a operação.

C. Inspecione cuidadosamente a área em que vai utilizar o cortador de relva e retire todas as pedras, paus, fios, ossos e outros objetos estranhos. Os objetos projetados podem provocar ferimentos pessoais.

D. Antes de utilizar o cortador, inspecione sempre as lâminas e o conjunto das lâminas para verificar que nada se encontra gasto ou danificado. As peças gastas ou danificadas aumentam o risco de ferimentos.

E. Mantenha as proteções no lugar. As proteções têm de estar nas devidas condições e devidamente montadas. Uma proteção que esteja solta, danificada ou que não esteja a funcionar corretamente pode causar ferimentos pessoais.

F. Mantenha as aletas de ar de arrefecimento limpas de qualquer detrito. As aletas de ar bloqueadas e detritos podem resultar em sobreaquecimento ou risco de incêndio.

G. Não opere o cortador em declives muito inclinados. Isto reduz o risco de perda de controlo, derrapagem e queda, o que pode causar ferimentos pessoais.

H. Ao operar o cortador de relva, utilize sempre calças. A pele exposta aumenta a probabilidade de ferimentos provocados por objetos projetados.

I. Trabalhe sempre os declives a subir ou descer, nunca transversalmente, e tenha muito cuidado ao mudar de direção. Isto reduz o risco de perda de controlo, derrapagem e queda, o que pode causar ferimentos pessoais.

J. Não toque nas lâminas e outras partes móveis perigosas enquanto ainda estiverem em movimento. Isto reduz o risco de ferimentos de peças em movimento.

K. Antes de eliminar material encravado ou limpar o corta relvas, desligue todos os interruptores de energia e retire a chave. O funcionamento inesperado do cortador pode resultar em ferimentos pessoais graves.

L. Se a máquina atingir um objeto ou começar a vibrar, pare imediatamente o corta relvas, retire a chave (se equipada), espere que todas as peças móveis parem antes de inspecionar a máquina para ver se está danificada. Efetue todas as reparações necessárias antes de retomar o funcionamento.

M. Antes de guardar o corta relvas, limpe a relva e detritos da unidade de corte, transmissões, depósito de recolha de relva e motor para evitar incêndio.

N. Para assegurar um desempenho ideal, utilize apenas peças de substituição e acessórios genuínos Toro. Os acessórios e peças sobressalentes produzidos por outros fabricantes poderão tornar-se perigosos e a sua utilização pode anular a garantia do produto.

O. Substitua as lâminas e as porcas gastas ou danificadas em grupos para manter o equilíbrio.

P. Em máquinas multilâminas, esteja atento ao facto de que a rotação de uma lâmina pode provocar a rotação das restantes.

Q. Não coloque as mãos ou os pés perto de componentes em movimento da máquina.

R. Desligue o cortador, retire a chave e espere até todas as peças em movimento parem antes de sair da posição de operação. Deixe a máquina arrefecer antes de a ajustar, lhe fazer a manutenção, limpar ou armazenar.

S. Evite cortar relva molhada ou à chuva. Fazê-lo pode aumentar o risco de choque elétrico.

Segurança Toro adicional

Segurança geral

Este produto é capaz de amputar mãos e pés e projetar objetos. Respeite sempre todas as instruções de segurança, de modo a evitar ferimentos pessoais graves.

- Não permita que crianças ou funcionários não qualificados utilizem ou procedam à assistência técnica do equipamento. Permita apenas que pessoas responsáveis, com formação, familiarizadas com as instruções e fisicamente capazes operem e façam a manutenção da máquina. Os regulamentos locais podem determinar restrições relativamente à idade do utilizador.
- Não opere a máquina perto de depressões, valas, diques, água ou outros perigos nem em declives superiores a 12°.

Segurança antes da operação

- Familiarize-se com o funcionamento seguro do equipamento, com os controlos do utilizador e com os sinais de segurança.
- Verifique se os controlos de presença do operador, os interruptores de segurança e os resguardos estão corretamente montados e a funcionar corretamente. Não utilize a máquina se estes componentes não estiverem a funcionar corretamente.
- Antes do corte, inspecione a máquina para assegurar que as unidades de corte estão a funcionar corretamente.
- Avalie o terreno para determinar qual é o equipamento adequado e quaisquer engates ou acessórios necessários para utilizar a máquina devidamente e em segurança.
- Não transporte passageiros na máquina.

Segurança durante o funcionamento

- O proprietário/operador pode prevenir e é responsável por acidentes que possam causar ferimentos pessoais ou danos materiais.
- Mantenha as mãos e pés longe das unidades de corte. Mantenha-se afastado da abertura de descarga.
- Não corte com o defletor de descarga elevado, removido ou alterado, excepto se existir um sistema de recolha de relva ou kit de cobertura (mulch) instalado e a funcionar corretamente.
- Olhe sempre para baixo e para trás antes de operar a máquina em marcha-atrás.
- Tome todas as precauções adicionais necessárias quando se aproximar de esquinas sem visibilidade, arbustos, árvores ou outros objetos que possam obstruir a visibilidade.
- Pare as lâminas sempre que não estiver a cortar.
- Abrande e tome as precauções necessárias quando virar e atravessar estradas e passeios com a máquina. Dê sempre prioridade.
- Antes de sair da posição de operação, faça o seguinte:
  - Estacione a máquina numa superfície plana.
  - Desengate a tomada de força.
  - Engate o travão de estacionamento.
  - Desligue o motor e retire a chave da ignição.
  - Espere até todas as peças móveis pararem.
- Nunca deixe a máquina em funcionamento sem vigilância.
- Esteja atento ao percurso de descarga do cortador e afaste a descarga longe das outras pessoas. Evite descarregar o material contra uma parede ou obstrução, uma vez que o material pode fazer ricochete em direção do operador.
- Pare as lâminas, abrande a máquina e tenha cuidado quando atravessar superfícies que não sejam relva e quando transportar a máquina de e para a área de operação.
- As crianças são muitas vezes atraídas pela presença de máquinas e atividades de corte. Nunca suponha que as crianças vão permanecer no local onde as viu pela última vez.
- Mantenha as crianças afastadas do local de operação e sob a vigilância atenta de outro adulto responsável, não do operador.
- Esteja alerta e desligue a máquina se entrarem crianças na área de operação.
- Antes de recuar ou virar a máquina, olhe para baixo e em redor para ver se existem crianças.
- Não transporte crianças na máquina, mesmo quando as lâminas não estiverem em movimento. As crianças podem cair e sofrer ferimentos graves ou interferir com a operação segura da máquina. As crianças que já tiverem sido transportadas anteriormente poderão aparecer repentinamente no local de trabalho sem aviso e serem atropeladas ou apanhadas pela inversão de marcha da máquina.
- Tome todas as precauções necessárias se utilizar acessórios. Podem afetar a estabilidade da máquina.
- Não tente estabilizar a máquina colocando o pé no chão.

Segurança em declives

- Os declives são um dos principais fatores que contribuem para a perda de controlo e acidentes de capotamento que podem resultar em ferimentos graves ou morte. O operador é responsável pelo funcionamento seguro em declives. Operação da máquina em qualquer declive requer cuidado adicional. Antes de utilizar a máquina num declive, faça o seguinte:
  - Leia e compreenda as instruções relativas a declives no manual e na máquina.
  - Utilizar um indicador de ângulo para determinar o ângulo aproximado do declive na área.
  - Nunca opere o cortador de relva em declives com inclinações superiores a 12°.
  - Avaliar as condições no local no próprio dia para determinar se o declive é seguro para o funcionamento da máquina. Utilizar o bom senso e capacidade crítica ao efetuar esta avaliação. Alterações no terreno, como humidade, podem afetar rapidamente o funcionamento da máquina num declive.
- Identifique os perigos na base do declive. Não opere a máquina perto de depressões, valas, diques, água ou outros perigos. A máquina poderá capotar repentinamente, se uma roda resvalar ou se o piso ceder. Mantenha uma distância segura (duas vezes a largura da máquina) entre a máquina e qualquer perigo. Utilize uma máquina com operador apeado ou um aparador manual para cortar a relva nestas áreas.

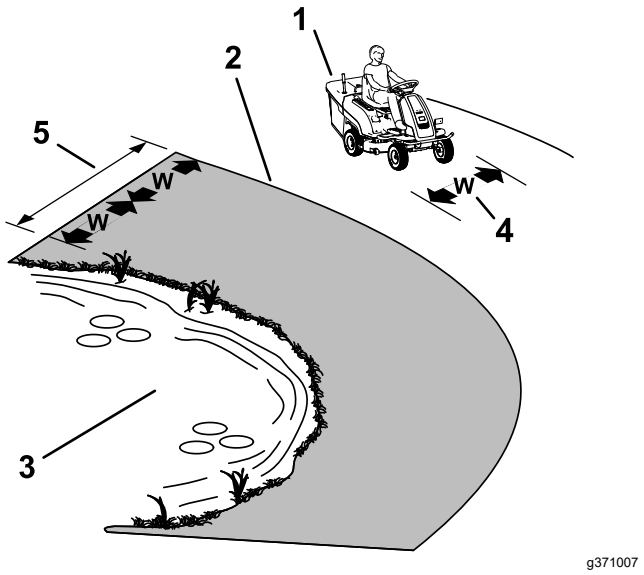

Figura 3

1. Zona de segurança – utilize a máquina aqui, em declives com inclinação inferior a 12° ou áreas planas.
2. Zona de perigo – use um cortador com operador apeado e/ou um aparador manual em declives superiores a 12° e perto de declives muito acentuados ou água.
3. Água
4. W = largura da máquina
5. Mantenha uma distância segura (duas vezes a largura da máquina) entre a máquina e qualquer perigo.

- Conduza em declives subindo ou descendo, não transversalmente. Tome todas as precauções necessárias quando alterar a direção numa inclinação.
- Evite arrancar, parar ou virar em declives. Evite alterações súbitas na velocidade ou direção; vire lenta e gradualmente.
- Se a máquina parar de subir, pare as lâminas e recue lentamente.
- Não utilize a máquina em condições nas quais a tração, a viragem ou a estabilidade possam ser postas em causa. Esteja atento ao funcionamento da máquina em relva molhada, ao atravessar declives ou a descer – a máquina poderá perder tração. A perda de tração das rodas dianteiras pode resultar em derrapagem e da perda de capacidade de travagem e de controlo da direção. A máquina pode deslizar, mesmo que as rodas dianteiras estejam paradas.
- Remova ou assinale obstáculos como valas, buracos, sulcos, lombas, pedras ou outros perigos escondidos. A relva alta pode esconder diversos

obstáculos. O terreno desnivelado pode fazer capotar a máquina.

- Se possível, mantenha a plataforma descida para o solo enquanto estiver em declives. Elevar a plataforma enquanto estiver a trabalhar em declives pode causar instabilidade da máquina.

Segurança após a operação

Retire a chave antes de armazenar ou transportar a máquina.

Segurança da bateria e do carregador

Geral

- A utilização ou manutenção inadequadas do carregador das baterias pode resultar em ferimento. Para reduzir este potencial, cumpra todas as instruções de segurança.
- Utilize apenas o carregador fornecido para o carregamento da bateria.
- Confirme a tensão que está disponível no seu país antes de utilizar o carregador.
- Para ligar a uma fonte de alimentação fora dos EUA, utilize um adaptador de tomada com a configuração correta da tomada, se necessário.
- Não molhe o carregador; mantenha-o protegido da chuva e da neve.
- Pode haver um risco de incêndio, choque elétrico ou ferimentos da utilização de um acessório não recomendado nem vendido pela Toro.
- Para reduzir o risco de explosão da bateria, siga estas instruções e as instruções de qualquer equipamento que pretenda utilizar perto do carregador.
- As baterias podem emitir gases explosivos se forem sobrecarregadas em excesso.

Formação

- Nunca permita que crianças ou pessoal não qualificado utilizem ou procedam à assistência técnica do carregador. Os regulamentos locais podem determinar restrições relativamente à idade do operador. A formação de todos os operadores e mecânicos é da responsabilidade do proprietário.
- Leia, compreenda e siga todas as instruções no carregador e no manual(is) antes de utilizar o carregador. Familiarize-se com a utilização adequada do carregador.

Preparação

- Mantenha as crianças, e restantes pessoas, afastadas durante o carregamento.
- Utilize vestuário adequado durante o carregamento, incluindo proteção ocular, calças compridas, proteção auditiva e calçado resistente antiderrapante.
- Desligue a máquina e aguarde até que a máquina tenha perdido toda a energia para começar a carregar. Caso contrário, pode causar arco.
- Certifique-se de que a área está bem ventilada durante o carregamento.
- Leia e siga todas as precauções para o carregamento.
- Utilize apenas um cabo de alimentação aprovado pela Toro.

Funcionamento

- Não carregue uma bateria congelada.
- Não esforce o cabo. Não esforce o cabo – nunca transporte o carregador pelo cabo nem dê um puxão no cabo para o desligar da tomada. Mantenha o cabo afastado de calor, óleo e extremidades afiadas.
- Ligue o carregador diretamente a uma tomada com ligação à terra. Não utilize o carregador numa tomada sem ligação à terra, mesmo utilizando um adaptador.
- Não altere o cabo de alimentação ou tomada fornecidos.
- Evite deixar cair uma ferramenta metálica na bateria ou perto dela; pode provocar uma faísca ou provocar um curto-circuito numa peça elétrica que poderia levar a uma explosão.
- Remova itens de metal, como anéis, pulseiras, colares e relógios, quando trabalhar com uma bateria de iões de lítio. Uma bateria de iões de lítio pode produzir corrente suficiente para causar uma queimadura grave.
- Nunca opere o carregador sem boa visibilidade ou iluminação.
- Utilize uma extensão adequada.
- Se o cabo de alimentação estiver danificado enquanto estiver ligado, desligue o cabo do recetáculo da parece e contacte um representante de assistência autorizado para substituição
- Desligue o carregador da tomada elétrica quando não estiver a ser utilizado, antes de o mover para outro local ou antes de lhe prestar assistência.

Manutenção e armazenamento

- Guarde o carregador no interior num local seco e seguro que esteja fora do alcance de utilizadores não autorizados.

- Não desmonte o carregador. Leve o carregador a um representante de assistência autorizado quando for necessária assistência ou reparação.
- Desligue o cabo da tomada antes de iniciar qualquer manutenção ou limpeza para reduzir o risco de choque elétrico.
- Mantenha ou substitua os autocolantes de instruções e de segurança sempre que necessário.
- Não opere o carregador com um cabo ou tomada danificados. Substitua de imediato um cabo ou tomada danificado.
- Se o carregador tiver recebido um impacto, tiver caído ou estiver danificado de qualquer outro modo, não o utilize; leve-o a um representante de assistência autorizado.

Segurança da manutenção

- Se deixar a chave na ignição, alguém pode ligar acidentalmente a máquina e feri-lo a si ou às pessoas que se encontrarem próximo da máquina. Retire a chave da ignição antes de fazer qualquer revisão.
- Antes de sair da posição de operador, faça o seguinte:
  - Estacione a máquina numa superfície plana.
  - Desengate as transmissões.
  - Engate o travão de estacionamento.
  - Desligue o motor e retire a chave da ignição.
  - Deixe os componentes da máquina arrefecerem antes de proceder à manutenção.
- Não permita que funcionários não qualificados efetuem a manutenção da máquina.
- Cuidadosamente, liberte a pressão dos componentes com energia acumulada.
- Verifique frequentemente o funcionamento do travão de estacionamento. Efetue os ajustes e manutenções adequados sempre que necessário.
- Nunca altere os dispositivos de segurança. Verifique regularmente se o funcionamento é o adequado.
- Não confie num sistema hidráulico ou macacos mecânicos para suportar a máquina. Apoie a máquina em macacos sempre que elevar a máquina.
- Mantenha todas as peças em boas condições de funcionamento e todas as ferragens apertadas, especialmente as ferragens do engate da lâmina. Substitua todos os autocolantes gastos ou danificados.
- Desligue a bateria antes de reparar a máquina. Desligue o terminal negativo em primeiro lugar e o terminal positivo no final. Ligue o terminal positivo em primeiro lugar e o terminal negativo no final.
- Inspecione periodicamente se as lâminas apresentam sinais de desgaste ou danos.
- Tome todas as precauções necessárias quando efetuar a verificação das lâminas. Envolva as lâminas ou utilize luvas e tome todas as precauções necessárias quando efetuar a manutenção das lâminas. Substitua ou afie apenas as lâminas, não as endireite ou solde.

Segurança do armazenamento

- Desligue a máquina, retire a chave e espere até todas as peça em movimento parem antes de sair da posição de operação. Deixe a máquina arrefecer antes de a ajustar, lhe fazer a manutenção, limpar ou armazenar.
- Não guarde a máquina onde existir uma fonte de fogo, faísca ou luz piloto, como junto de uma caldeira ou outros eletrodomésticos.

Guarde todos os avisos e instruções para consulta futura.

Indicador de declive

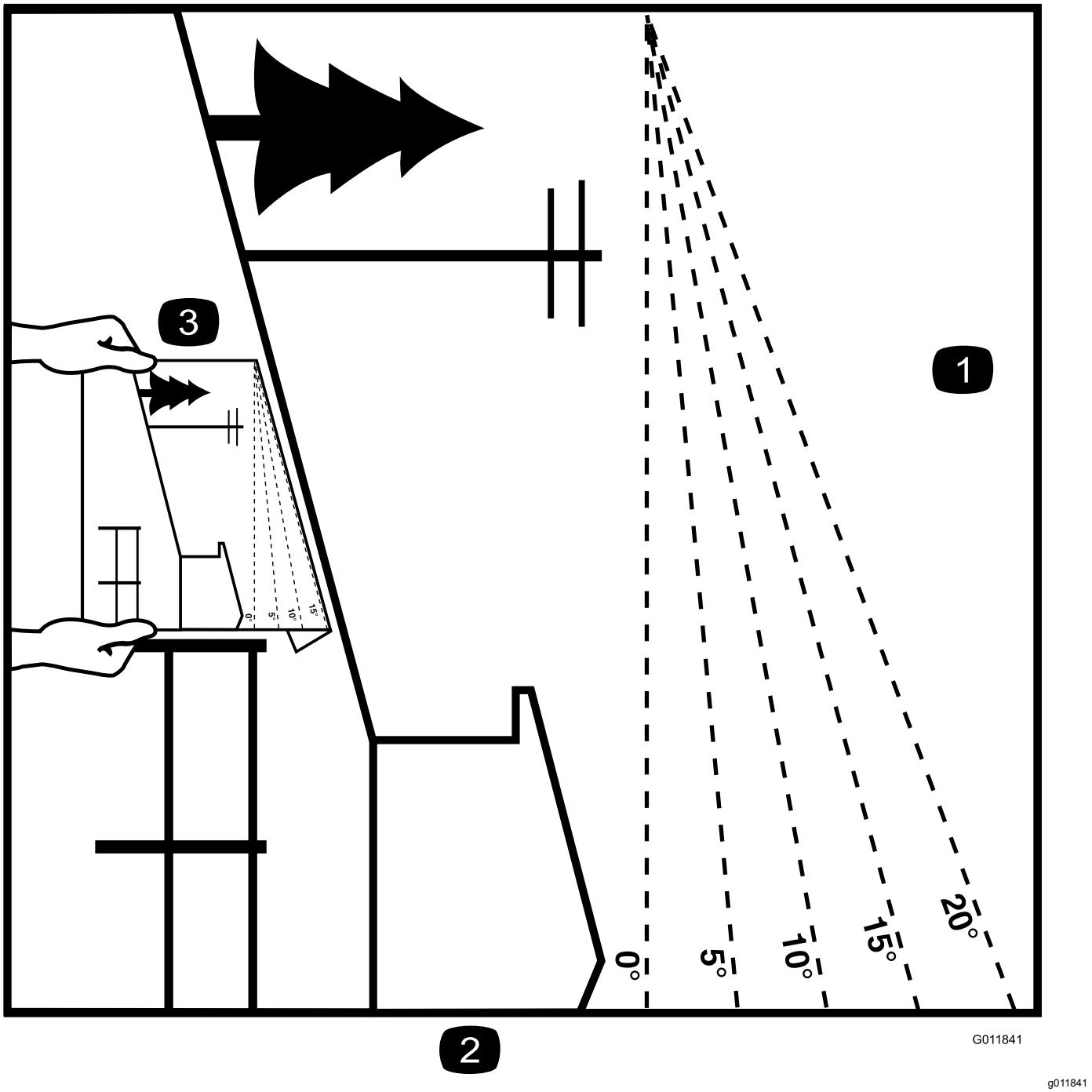

Figura 4

Esta página pode ser copiada para uso pessoal.

1. A inclinação máxima na qual pode utilizar esta máquina é de **12 graus**. Utilize a tabela de inclinações para determinar o grau de inclinação dos declives antes de operar. **Não opere esta máquina num declive com inclinação superior a 12 graus.** Dobre ao longo da linha adequada para fazer corresponder à inclinação recomendada.
2. Alinhe esta extremidade com uma superfície vertical, uma árvore, um edifício, um poste de vedação, etc.
3. Exemplo de como comparar a inclinação com a extremidade dobrada

Autocolantes de segurança e de instruções

Os autocolantes de segurança e instruções estão facilmente visíveis para o operador e situam-se próximo das zonas de potencial perigo. Substitua todos os autocolantes danificados ou perdidos.

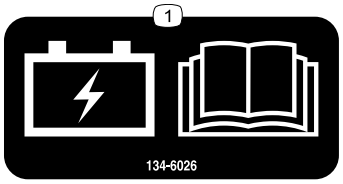

decal134-6026

134-6026

1. Carga da bateria; leia o *Manual do utilizador*.

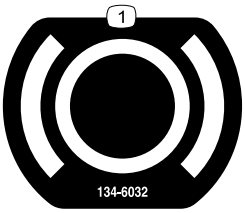

decal134-6032

134-6032

1. Travão

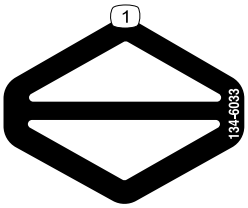

decal134-6033

134-6033

1. Propulsão



decal134-6070

134-6070

1. Alimentado a bateria

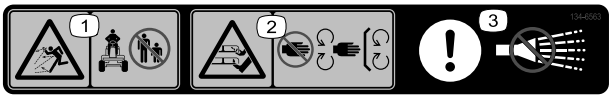

decal134-6563

134-6563

1. Perigo de projeção de objetos – mantenha as pessoas afastadas da máquina.
2. Perigo de corte ou desmembramento das mãos ou pés, lâmina de corte – mantenha-se afastado de peças móveis e mantenha todos os resguardos e proteções no sítio.
3. Atenção – não pulverize com água.

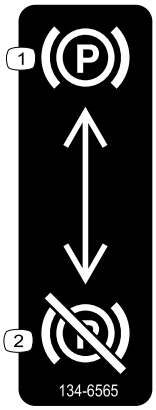

decal134-6565

134-6565

1. Travão de estacionamento – engatar
2. Travão de estacionamento – desengatar



decal134-6562

134-6562

Nota: Esta máquina cumpre o teste de estabilidade que é norma industrial nos testes estáticos laterais e longitudinais com o declive máximo indicado no autocolante. Consulte as instruções de operação da máquina em declives no *Manual do utilizador*, assim como as condições em que a máquina está a ser utilizada para determinar se pode utilizar a máquina nas condições desse dia e desse local. As alterações no terreno podem dar origem a uma alteração da operação da máquina em declives.

1. Aviso – leia o *Manual do utilizador*.
2. Perigo de corte ou desmembramento das mãos ou pés, lâmina de corte – mantenha-se afastado de peças móveis e mantenha todos os resguardos e proteções no sítio.
3. Perigo de atropelamento – não transporte passageiros; olhe para trás quando cortar em marcha-atrás.
4. Perigo de projeção de objetos – recolha os detritos antes da operação; mantenha o defletor instalado; mantenha as pessoas afastadas.
5. Perigo de capotamento – não faça curvas apertadas a velocidades elevadas; conduza lentamente ao curvar; suba apenas declives inferiores a 12°; opere transversalmente apenas declives inferiores a 12°.
6. Perigo de capotamento – não utilize rampas duplas ao carregar para um atrelado; utilize uma rampa com largura suficiente para a máquina; utilize uma rampa com uma inclinação inferior a 12°; suba a rampa em marcha-atrás ao carregar a máquina e conduza para a frente pela rampa ao descarregar.
7. Aviso – use proteção auricular; use proteção ocular.
8. Aviso — Desligue a máquina e retire a chave da ignição antes de proceder à manutenção.

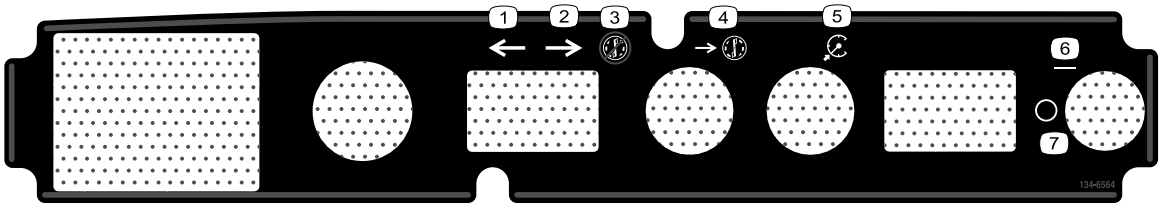

decal134-6564

134-6564

1. Para a frente
2. Marcha-atrás
3. Marcha-atrás sem cortar
4. Marcha-atrás cortar
5. Controlo de cruzeiro
6. Ligar
7. Desligar

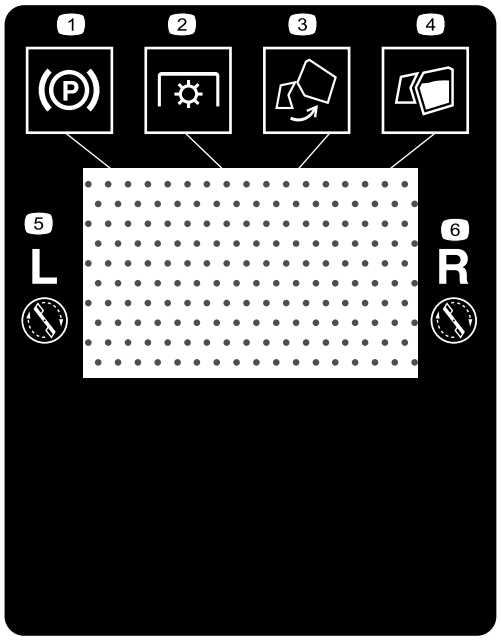

decal134-6568

134-6568

1. Travão de estacionamento
2. PTO
3. Estado do recetor
4. Nível de aparas
5. Velocidade do motor esquerdo (r/min)
6. Velocidade do motor direito (r/min)

Instalação

1

Ligação do cabo da bateria

Nenhuma peça necessária

Procedimento

1. Retire o painel lateral como se descreve em Acesso à bateria (página 29).
2. Ligue os dois cabos.

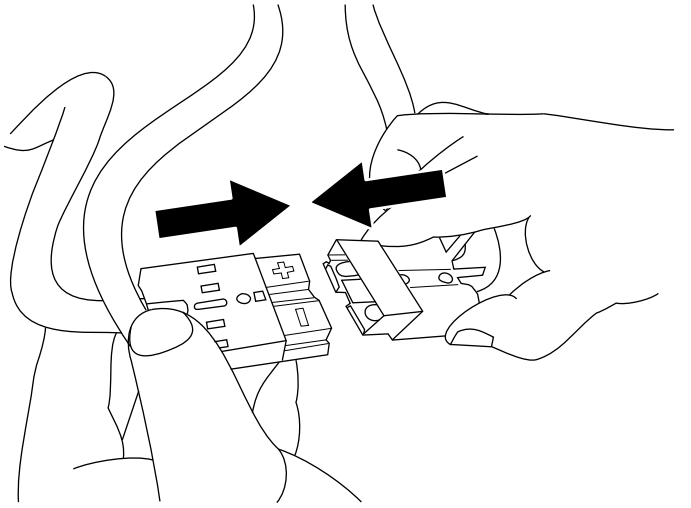

Figura 5

3. Certifique-se de que todos os cabos estão bem presos.
4. Instale o painel lateral e aperte os parafusos.

2

Carregamento da bateria

Nenhuma peça necessária

Procedimento

Consulte Carregamento da bateria (página 30).

Descrição geral do produto

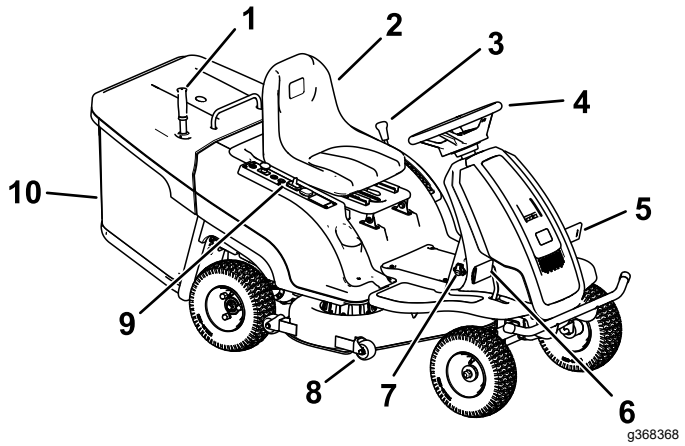

Figura 6

1. Pega de descarga
2. Banco do operador
3. Alavanca da altura de corte
4. Volante
5. Pedal do travão
6. Pedal de tração
7. Recetáculo de descarga
8. Rolo antidanos
9. Painel de controlo
10. Depósito de recolha de relva

Comandos

Familiarize-se primeiro com todos os comandos antes de ligar e utilizar a máquina.

Painel de controlo

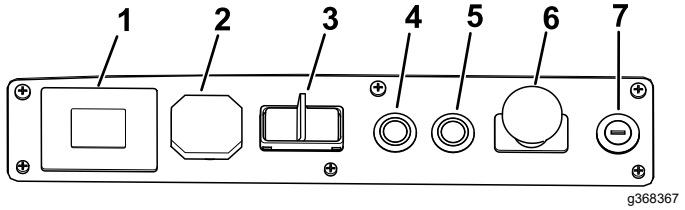

Figura 7

1. Ecrã de informações
2. Porta USB
3. Interruptor do modo de tração
4. Botão de operação de corte em marcha-atrás
5. Botão de operação de controlo de cruzeiro
6. Interruptor de controlo das lâminas
7. Ignição

Ignição

A ignição tem duas posições: LIGAR e DESLIGAR. Utilize o interruptor da chave para ligar ou desligar a máquina.

Interruptor de controlo das lâminas (tomada de força)

O interruptor de controlo das lâminas, representado por um símbolo de tomada de força (PTO), ativa e desativa a potência das lâminas do cortador.

Pedal do travão

Utilize o pedal do travão para parar ou abrandar a máquina.

Travão de estacionamento

Para engatar o travão de estacionamento, pressione o pedal do travão totalmente para baixo, eleve a alavanca de bloqueio e retire o pé do pedal.

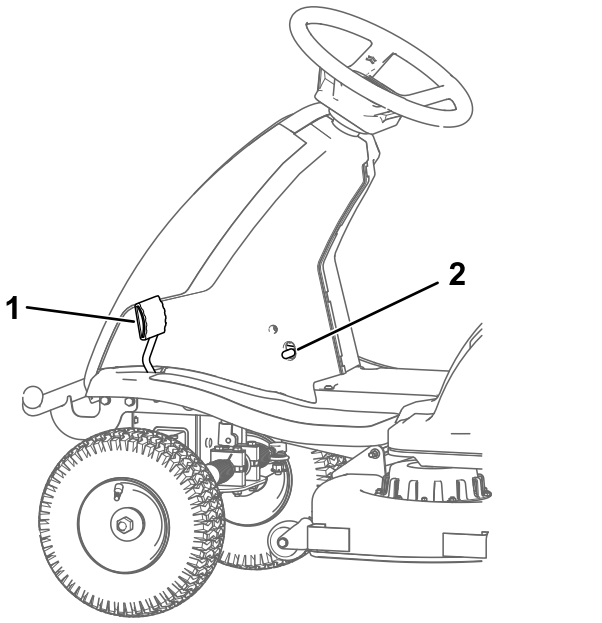

Figura 8

Pressione o pedal do travão totalmente para baixo para libertar o travão de estacionamento e pedal.

Se a máquina se mover enquanto o travão de estacionamento estiver engatado, o travão de estacionamento tem de ser ajustado. Contacte o representante de assistência autorizado para obter mais pormenores.

Pedal de controlo de tração

Utilize o pedal de controlo de tração para alterar a velocidade da máquina. Quanto mais pressionar o pedal, mais depressa a máquina se move.

Interruptor do modo de tração

O interruptor do modo de tração tem três posições: PARA A FRENTE, PONTO-MORTO e MARCHA-ATRÁS.

O interruptor do modo de tração tem de estar na posição PARA A FRENTE antes de engatar as lâminas do cortador.

Ecrã de informações

Mensagens e estado da máquina (isto é, velocidade do motor, carga da bateria, horas de funcionamento) aparecem no ecrã de informações.

Nota: Os indicadores de bloqueio de segurança aparecem quando cada componente cumpre a condição apropriada para ligar a máquina.

Nota: Os ciclos de visualização entre a percentagem de carga da bateria e a sua temperatura.

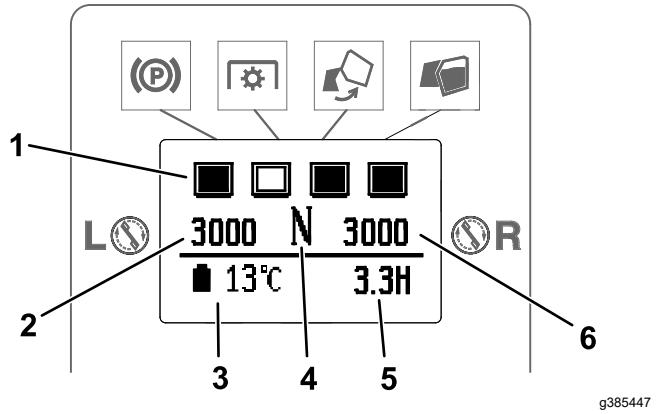

Figura 9

1. Indicadores de bloqueio de segurança
2. Velocidade do motor esquerdo
3. Carga/temperatura da bateria
4. Modo de transmissão atual
5. Horas de trabalho
6. Velocidade do motor direito

Estado dos componentes

Travão de estacionamento	■ O travão de estacionamento está desengatado.	□ O travão de estacionamento está engatado.
Interruptor de controlo das lâminas	■ O interruptor de controlo das lâminas está desengatado.	□ O interruptor de controlo das lâminas está engatado.
Estado do recetor	■ O depósito de recolha de relva está fechado.	□ O depósito de recolha de relva está aberto.

Estado dos componentes (cont'd.)

Nível de aparas	■ O depósito de recolha de relva está vazio.	□ O depósito de recolha de relva está cheio.

Indicador de carga da bateria

O indicador de carga da bateria indica a carga remanescente nas baterias. Quando a carga da bateria está fraca, a máquina alerta-o e as lâminas do cortador desengatam automaticamente; carregue as baterias quando isto acontecer.

Botão Funcionamento de corte em marcha-atrás (RMO)

Utilize o botão de funcionamento de corte em marcha-atrás (RMO) para operar as lâminas do cortador enquanto conduz a máquina em marcha-atrás.

Engate o modo de corte em marcha-atrás das seguintes formas:

- Antes de engatar as lâminas
  - Pressione o botão de corte em marcha-atrás, engate as lâminas do cortador e, em seguida, mova o interruptor do modo de tração para a posição MARCHA-ATRÁS.
  - Engate as lâminas do cortador, pressione o botão de corte em marcha-atrás e, em seguida, mova o interruptor do modo de tração para a posição MARCHA-ATRÁS.
- Cortando na direção frontal
  - Pressione o botão de corte em marcha-atrás e, em seguida, mova o interruptor do modo de tração para a posição MARCHA-ATRÁS.
  - Mova o interruptor do modo de tração para a posição MARCHA-ATRÁS, desengate as lâminas do cortador, pressione o botão de corte em marcha-atrás e, em seguida, engate as lâminas do cortador.

Botão de sistema de velocidade de cruzeiro (CCS)

Utilize o botão de sistema de velocidade de cruzeiro (CCS) para manter a velocidade de tração sem o pé no pedal.

Pressione o pedal de controlo de tração para a velocidade desejada, mantenha o botão de controlo de cruzeiro e, em seguida, liberte o pé do pedal.

Pressione o pedal de controlo de tração ou pedal do travão para desengatar o controlo de cruzeiro.

Alavanca da altura de corte

Utilize a alavanca da altura de corte para elevar e descer a plataforma a partir da posição sentada. Movendo a alavanca para cima, em direção ao operador, a plataforma é elevada do solo e quando é empurrada para baixo, em direção oposta ao operador, é descida na direção do solo. Ajuste apenas a altura de corte enquanto a máquina não está em movimento.

Especificações

Nota: As especificações e o desenho do produto estão sujeitos a alterações sem aviso prévio.

Largura de corte	81 cm
Largura	85 cm
Comprimento	200 cm
Altura	104 cm
Peso	164 kg
Tempo de carregamento com carregador de 2,5 A	10 horas
Tempo de carregamento com carregador opcional de 10 A	3 horas

Acessórios

Está disponível uma seleção de engates e acessórios aprovados pela Toro para utilização com a máquina, para melhorar e expandir as suas capacidades. Contacte o seu representante ou distribuidor de assistência autorizado ou vá a www.Toro.com para obter uma lista de todos os engates e acessórios aprovados.

Para se certificar do máximo desempenho e da continuação da certificação de segurança da máquina, utilize apenas acessórios e peças sobressalentes genuínos da Toro. Os acessórios e peças sobressalentes produzidos por outros fabricantes poderão tornar-se perigosos e a sua utilização pode anular a garantia do produto.

Funcionamento

Nota: Determine os lados direito e esquerdo da máquina a partir da posição normal de utilização.

Antes da operação

Realização da manutenção diária

Antes de ligar a máquina, todos os dias, execute os procedimentos de cada utilização/diários indicados em Realização da manutenção diária (página 18).

Utilização do sistema de bloqueio de segurança

⚠ AVISO

A máquina poderá arrancar inesperadamente, se os interruptores de segurança se encontrarem desligados ou danificados, e provocar lesões pessoais.

- **Não desative os interruptores de bloqueio.**
- **Verifique o funcionamento dos interruptores de bloqueio diariamente e substitua todos os interruptores danificados antes de utilizar a máquina.**

Compreensão do sistema de bloqueio de segurança

O sistema de bloqueio de segurança foi concebido para evitar o arranque da máquina exceto se:

- O interruptor de controlo das lâminas (PTO) está desengatado.
- O travão de estacionamento está desengatado.
- Está sentado no banco do operador.
- O interruptor do modo de tração encontra-se na posição PARA A FRENTE ou PONTO-MORTO.

O sistema de segurança também foi concebido para evitar que as lâminas do cortador engatem, exceto se o interruptor do modo de tração se encontrar na posição PARA A FRENTE.

Teste do sistema de bloqueio de segurança

Teste o sistema de bloqueio de segurança sempre antes de utilizar a máquina. Se o sistema de segurança não funcionar como descrito a seguir,

encaminhe o sistema de segurança para um centro de assistência autorizado para ser imediatamente reparado.

1. Sente-se no banco, engate o travão de estacionamento, mova o interruptor do modo de tração para a posição PARA A FRENTE e mova o interruptor de controlo das lâminas para a posição DESLIGAR. Tente ligar a máquina; esta não deve arrancar.
2. Sente-se no banco, desengate o travão de estacionamento, mova o interruptor do modo de tração para a posição PARA A FRENTE e mova o interruptor de controlo das lâminas para a posição LIGAR. Tente ligar a máquina; esta não deve arrancar.
3. Sente-se no banco, desengate o travão de estacionamento, mova o interruptor do modo de tração para a posição MARCHA-ATRÁS e mova o interruptor de controlo das lâminas para a posição DESLIGAR. Tente ligar a máquina; esta não deve arrancar.
4. Sente-se no banco, desengate o travão de estacionamento, mova o interruptor do modo de tração para a posição PARA A FRENTE e mova o interruptor de controlo das lâminas para a posição DESLIGAR. Ligue a máquina. Com a máquina a funcionar, eleve-se ligeiramente do banco; a máquina deve desligar.
5. Sente-se no banco, desengate o travão de estacionamento, mova o interruptor do modo de tração para a posição PARA A FRENTE e mova o interruptor de controlo das lâminas para a posição DESLIGAR. Ligue a máquina. Enquanto a máquina estiver ligada, engate o interruptor de controlo das lâminas e erga-se ligeiramente do banco; as lâminas e a máquina devem desligar.
6. Sente-se no banco, desengate o travão de estacionamento, mova o interruptor do modo de tração para a posição PARA A FRENTE e mova o interruptor de controlo das lâminas para a posição DESLIGAR. Ligue a máquina. Enquanto a máquina estiver ligada, engate o interruptor de controlo das lâminas e mova o interruptor do modo de tração para a posição MARCHA-ATRÁS; as lâminas do cortador devem desligar.

Posicionamento do banco

O banco pode deslocar-se para a frente e para trás. Posicione o banco de forma a obter o melhor controlo possível da máquina e o maior conforto.

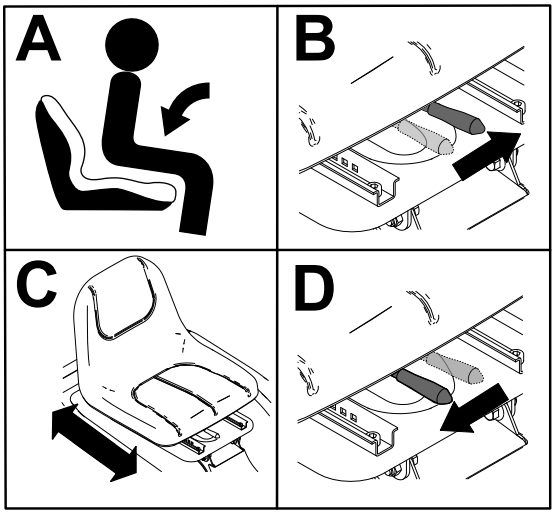

g341496

Figura 10

Remoção do depósito de recolha de relva

1. Pare a máquina numa superfície nivelada, desengate o interruptor de controlo das lâminas e engate o travão de estacionamento.
2. Desligue o motor e retire a chave da ignição.
3. Abra o depósito de recolha de relva puxando a pega de descarga e empurrando-a para a frente.

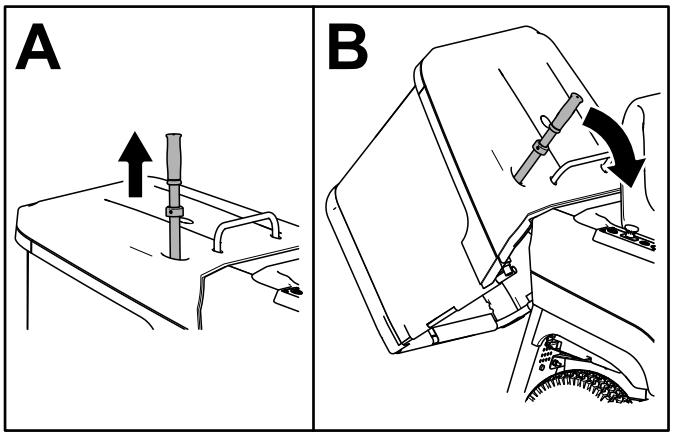

g369295

Figura 11

4. Levante o depósito de recolha de relva da máquina utilizando a pega e a estrutura traseira.

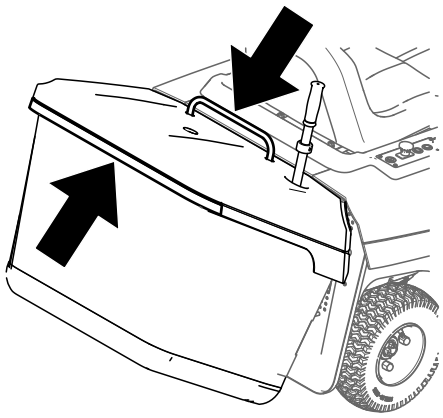

g371008

Figura 12

Instalação do depósito de recolha de relva

1. Instale a moldura do depósito de recolha de relva nos suportes.

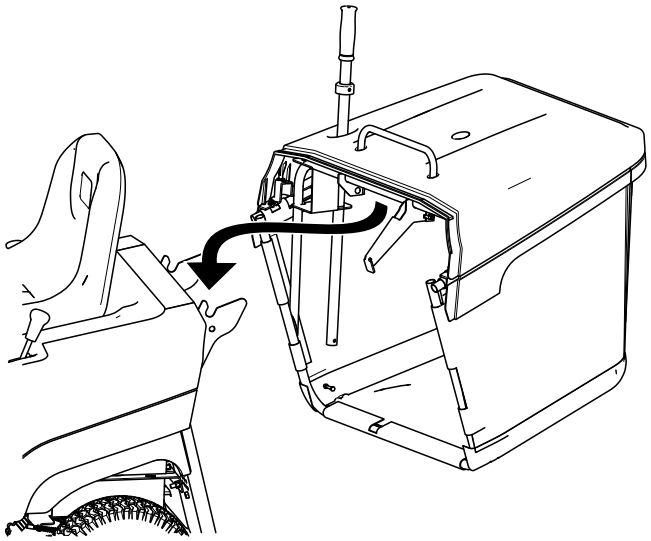

g371021

Figura 13

2. Insira a pega de descarga.

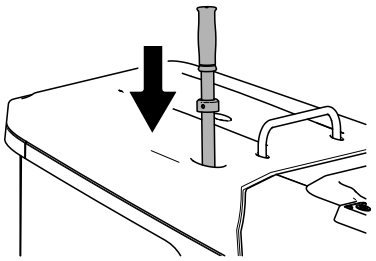

g371020

Figura 14

3. Certifique-se de que o trinco inferior se encontra engatado.

Instalar o tampão de cobertura (mulch)

1. Pare a máquina numa superfície nivelada, desengate o interruptor de controlo das lâminas e engate o travão de estacionamento.
2. Desligue o motor e retire a chave da ignição.
3. Retire o depósito de recolha de relva; consulte Remoção do depósito de recolha de relva (página 19).
4. Insira o tampão de cobertura (mulch) na abertura de descarga até parar na parte inferior da calha de descarga.

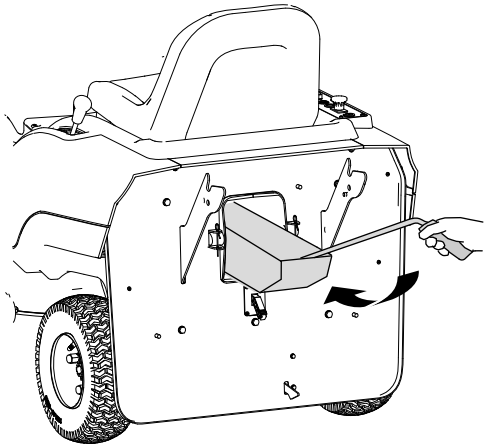

g369383

Figura 15

5. Estenda as 2 molas para os ganchos no painel traseiro.

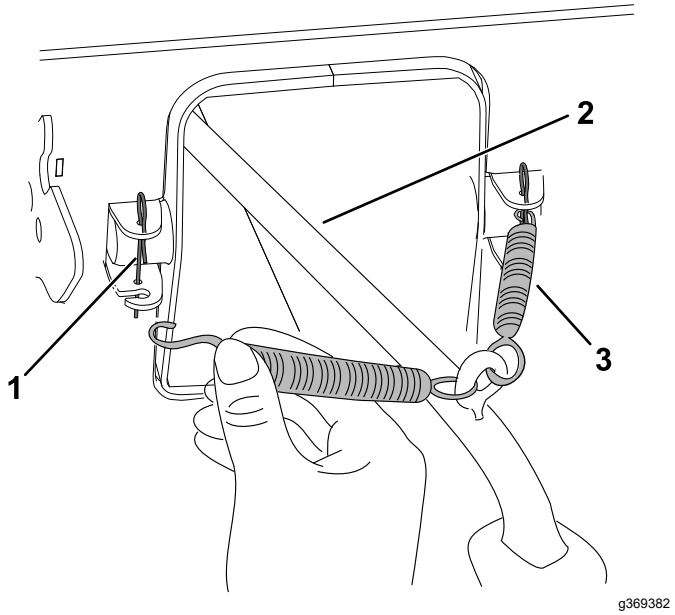

Figura 16

1. Gancho (2)
2. Pega do tampão de cobertura (mulch)
3. Mola (2)

6. Instale o depósito de recolha de relva; consulte Instalação do depósito de recolha de relva (página 20).

   Nota: O cortador de relva não funciona a menos que o depósito de recolha de relva esteja instalado.

Ajuste do Interruptor Indicador de Saco cheio

1. Pare a máquina numa superfície nivelada, desengate o interruptor de controlo das lâminas e engate o travão de estacionamento.
2. Desligue o motor e retire a chave da ignição.
3. Retire o depósito de recolha de relva; consulte Remoção do depósito de recolha de relva (página 19).
4. Estenda a alavanca para aumentar a sensibilidade do interruptor; encurte-a para diminuir a sensibilidade.

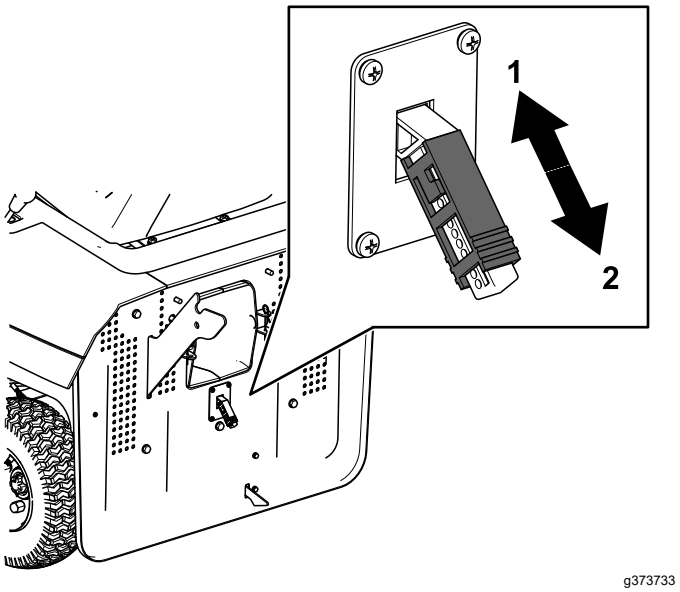

Figura 17

1. Diminuir a sensibilidade do interruptor
2. Aumentar a sensibilidade do interruptor

5. Instale o depósito de recolha de relva; consulte Instalação do depósito de recolha de relva (página 20).

Durante a operação

Arranque da máquina

1. Sente-se no banco do operador.
2. Desengate o travão de estacionamento.
3. Certifique-se de que o interruptor de controlo das lâminas (PTO) está desengatado.
4. Certifique-se de que o interruptor do modo de tração se encontra na posição PONTO-MORTO.
5. Rode a chave na ignição para a posição LIGAR.

Condução da máquina

Nota: Tenha sempre cuidado ao recuar e virar.

1. Mova o interruptor do modo de tração para a posição PARA A FRENTE ou MARCHA-ATRÁS.
2. Coloque o pé no pedal de controlo de tração e pressione-o lentamente para começar a conduzir.

   Nota: Quanto mais pressionar o pedal, mais depressa a máquina se move.
3. Liberte o pedal de controlo de tração e pressione lentamente o pedal do travão para parar ou abrandar a máquina.

   Nota: Pare a máquina antes de alterar a direção para a frente ou para trás.

Desligar a máquina

1. Estacione a máquina numa superfície plana.
2. Desengate as lâminas do cortador.
3. Engate o travão de estacionamento.
4. Rode a chave da ignição para a posição DESLIGAR e retire a chave.

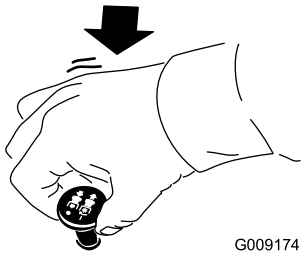

g009174

Figura 19

Utilização do interruptor de controlo das lâminas do cortador (PTO)

O interruptor de controlo das lâminas (PTO) inicia e para as lâminas do cortador e alguns engates elétricos.

Ativação do interruptor de controlo das lâminas (PTO)

Certifique-se de que o interruptor do modo de tração se encontra na posição PARA A FRENTE ou PONTO MORTO antes de engatar as lâminas do cortador. Consulte a Botão Funcionamento de corte em marcha-atrás (RMO) (página 17) para o corte em marcha-atrás.

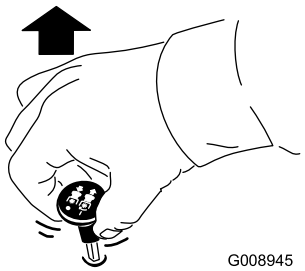

g008945

Figura 18

Desativação do interruptor de controlo das lâminas (PTO)

Nota: As lâminas do cortador desengatam automaticamente ao operar a máquina em marcha-atrás (quando não utilizar o botão de corte em marcha atrás) ou quando o operador se ergue do banco.

Ajuste da altura de corte

Pode ajustar a altura de corte de 25 a 127 mm. Empurre a alavanca para a direita, mova-a para a altura desejada e liberte a alavanca para a ranhura. Consulte a tabela para as posições da altura de corte.

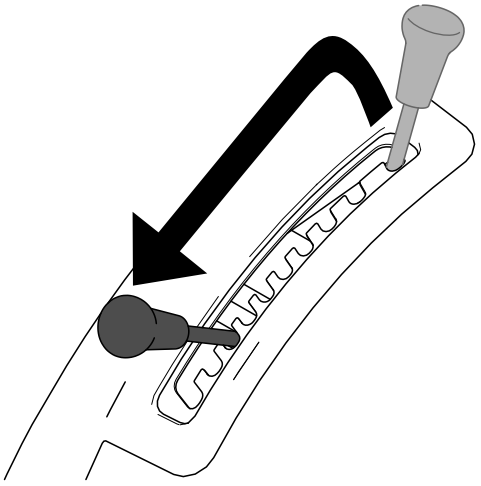

g369282

Figura 20

Posições da altura de corte	Altura
1	25,0 mm
2	31 mm
3	39 mm
4	49 mm
5	61 mm
6	73 mm
7	86 mm
8	100 mm
9	113 mm
10	127 mm

Despejar o depósito de recolha de relva

Quando o depósito de recolha de relva está cheio, um sensor alerta o operador no ecrã de informações.

1. Enquanto estiver sentado no banco do operador, puxe a pega de descarga e depois empurre-a para a frente para abrir o depósito de recolha de relva.

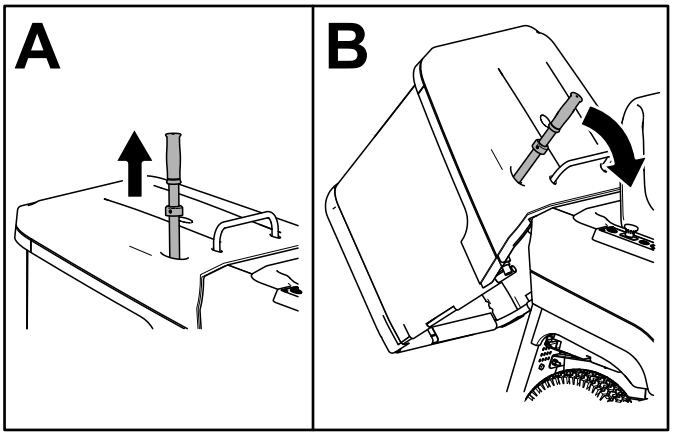

g369295

Figura 21

2. Enquanto o depósito de recolha de relva estiver aberto, mova a máquina para a frente aproximadamente 1 m para esvaziar todas as aparas.
3. Mova a pega para trás para fechar o depósito de recolha de relva e insira-a.

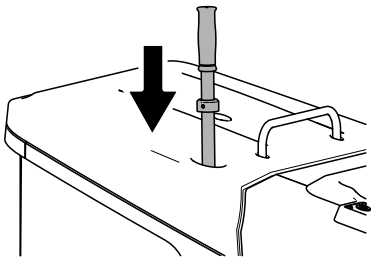

g371020

Figura 22

4. Certifique-se de que o trinco inferior se encontra engatado.

Sugestões de utilização

Corte de um relvado pela primeira vez

Corte a relva ligeiramente maior do que o normal para assegurar que a altura de corte da plataforma do cortador não danifica partes não niveladas do terreno. No entanto, a altura de corte usada no passado é, geralmente, a melhor a usar. Ao cortar a relva com uma altura superior a 15 cm, é aconselhado cortar a relva duas vezes para assegurar uma qualidade de corte aceitável.

Corte de um terço da lâmina de relva

É melhor cortar apenas um terço da lâmina da relva ou não mais de 2,5 cm de altura. Não se recomenda cortar mais que isso, exceto se a relva for dispersa ou for no final do outono quando a relva cresce mais lentamente.

Alternação da direção de corte

Alterne a direção de corte para manter a relva na vertical. Isto também ajuda a dispersar as aparas de relva o que melhora a decomposição e a fertilização.

Cortar em intervalos adequados

O crescimento da relva varia conforme a estação. Para manter a mesma altura de corte, corte mais frequentemente no início da primavera. À medida que o crescimento da relva diminui a meio do Verão, corte menos frequentemente. Se não conseguir cortar durante um longo período, corte primeiro a uma altura de corte elevada e, em seguida, corte novamente 2 dias depois a uma regulação mais baixa.

Utilização de uma velocidade de corte mais lenta

Para melhorar a qualidade do corte, utilize uma velocidade mais lenta em determinadas condições.

Evitação de cortar demasiado baixo

Quando cortar relva irregular, levante a altura de corte para evitar danificar a relva.

Paragem da máquina

Se o movimento em frente da máquina tiver de ser parado durante o corte, pode cair um monte de aparas no relvado. Para o evitar, desloque-se para uma área cortada previamente com as lâminas engatadas ou pode desengatar a plataforma do cortador ao se mover para a frente.

Manutenção da parte de baixo da plataforma do cortador limpa

Limpe as aparas e a sujidade da parte de baixo da plataforma do cortador após cada utilização. Se se

acumularem relva e sujidade dentro da plataforma do cortador, a qualidade do corte fica insatisfatória.

Importante: **Não utilize água para limpar a plataforma do cortador, caso contrário pode danificar os motores elétricos.**

Manutenção da(s) lâmina(s)

Mantenha as lâminas afiadas em toda a época de corte porque uma lâmina afiada corta direito sem rasgar nem estragar as folhas da relva. Quando se rasga ou danifica a relva, esta fica castanha nas extremidades, cresce mais devagar e torna-se mais susceptível a doenças. Verifique as lâminas do cortador diariamente após cada utilização para ver se estão afiadas, se estão gastas ou danificadas. Lime qualquer amolgadela e afie as lâminas conforme o necessário. Se uma lâmina estiver danificada ou gasta, substitua-a imediatamente por uma lâmina sobressalente genuína da Toro.

Cobertura da relva (mulch)

A lâmina de cobertura (mulch) corta as aparas de relva várias vezes e reduz o seu tamanho de modo a que, à medida que caem no relvado, se dispersem na relva e sejam menos perceptíveis. A relva em cobertura (mulch) biodegrada-se mais rapidamente para fornecer nutrientes para o relvado.

Certos tipos de relva e condições de relva podem exigir a cobertura de uma área uma segunda vez para esconder as aparas. No segundo percurso de corte, cortar perpendicularmente ao primeiro percurso de corte.

Depois da operação

Desobstruir a Calha de descarga

1. Pare a máquina numa superfície nivelada, desengate o interruptor de controlo das lâminas e engate o travão de estacionamento.
2. Desligue o motor e retire a chave da ignição.
3. Retire o depósito de recolha de relva; consulte Despejar o depósito de recolha de relva (página 23)
4. Retire os dois pinos que fixam a calha.

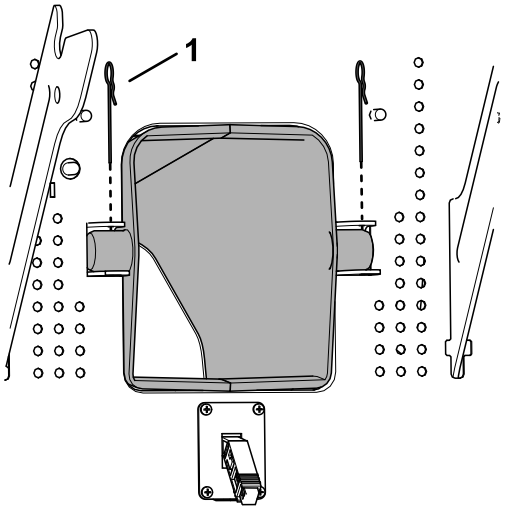

g371442

Figura 23

1. Pino (2)

5. Empurre a calha para fora da máquina.

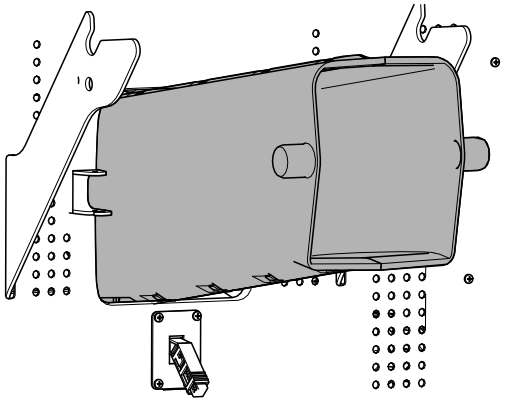

g371443

Figura 24

6. Limpe os detritos da calha. Utilize um pau para remover detritos dentro da máquina.
7. Instale a calha na máquina; certifique-se de que a instala **à volta** da calha soldada na plataforma, como se mostra.

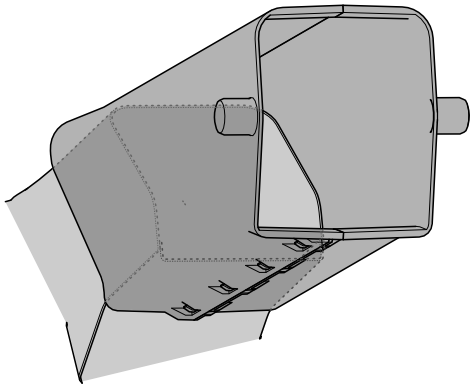

g371441

Figura 25

A placa traseira não é mostrada para melhor ilustração

8. Prenda a calha com dois pinos.

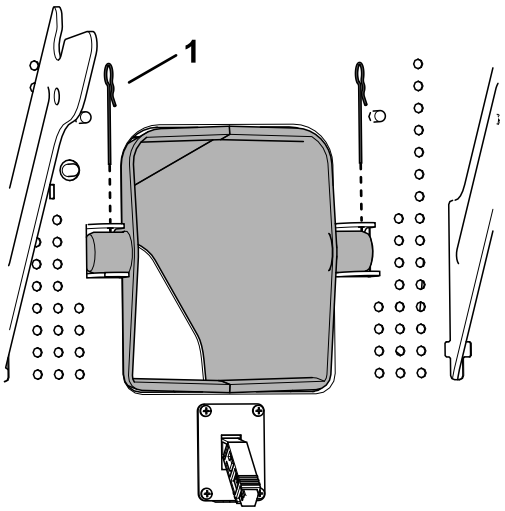

g371442

Figura 26

1. Pino

Transporte da máquina

Utilize um reboque para trabalhos pesados ou um camião para transportar a máquina. Utilize uma rampa com a largura total. Verifique se o reboque ou camião tem todos os travões, iluminação e sinalização exigidos por lei. Leia atentamente todas as instruções de segurança. O conhecimento destas informações contribui para evitar que o utilizador e outras pessoas sofram acidentes. Consulte as diretrizes locais relativas a requisitos de reboques e pontos de fixação.

⚠ AVISO

Conduzir na via pública sem luzes indicadoras de mudança de direção, luzes, sinais refletores ou um símbolo a indicar perigo de veículo lento pode provocar acidentes, causando lesões.

Não conduza a máquina na via pública.

Seleção de um reboque

⚠ AVISO

Colocar uma máquina num reboque ou camião aumenta a possibilidade de capotamento e pode provocar graves ferimentos ou morte (Figura 27).

- **Utilize uma única rampa com a largura total; não utilize rampas individuais para cada lado da máquina.**
- **Não ultrapasse um ângulo de 12 graus entre a rampa e o solo ou entre a rampa e o reboque ou camião.**
- **Certifique-se de que o comprimento da rampa tenha, pelo menos, quatro vezes a altura do atrelado ou camião para o solo. Isto assegura que o ângulo da rampa não excede 12 graus em solo plano.**

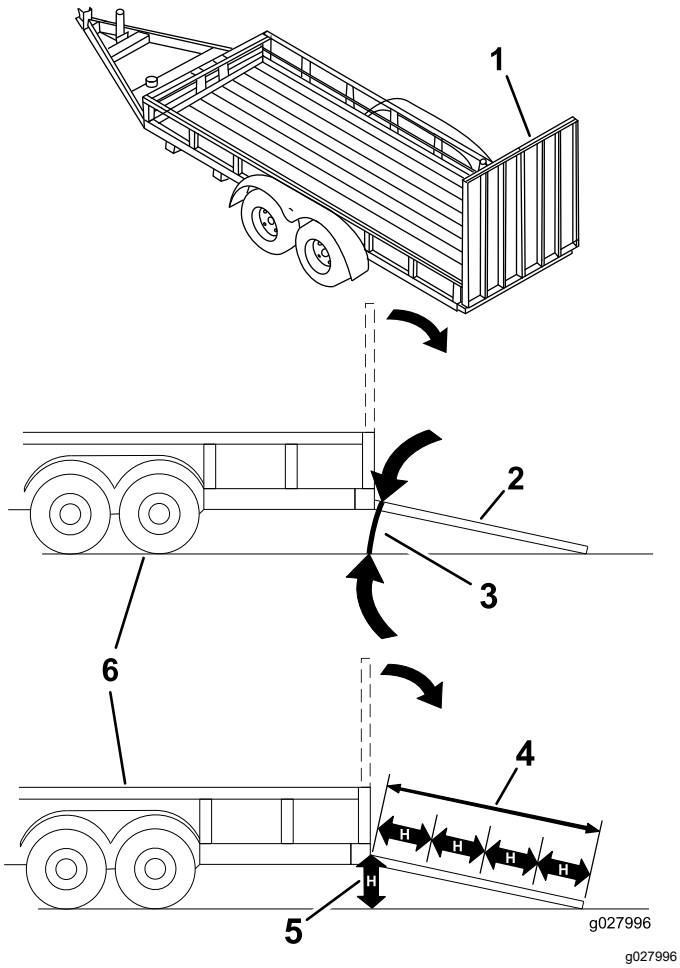

Figura 27

1. Rampa de largura total na posição dobrada
2. Vista lateral da rampa de largura total na posição de carga
3. Não superior a 12 graus
4. O comprimento da rampa deve ter, pelo menos, 4 vezes a altura da plataforma do reboque ou do camião ao solo
5. H= altura da plataforma do reboque ou do camião ao solo
6. Reboque

Carregamento da máquina

⚠ AVISO

A colocação de uma máquina num reboque ou camião aumenta a possibilidade de capotamento e pode provocar graves ferimentos ou morte.

- **Tome todas as precauções necessárias quando operar a máquina numa rampa.**
- **Recue a máquina ao subir rampas e conduza para a frente quando descer rampas.**
- **Evite aceleração ou desaceleração súbita ao conduzir a máquina numa rampa, uma vez que isto pode causar perda de controlo ou capotamento.**

1. Se utilizar um reboque, ligue-o ao veículo de reboque e prenda as correntes de segurança.
2. Se aplicável, ligue os travões e as luzes do reboque.
3. Baixe a rampa, certificando-se de que o ângulo entre a rampa e o solo não é superior a 12 graus (Figura 27).
4. Suba a rampa em marcha atrás.

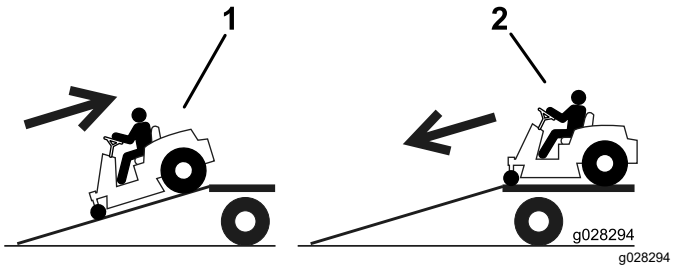

Figura 28

1. Suba a rampa em marcha atrás.
2. Desça a rampa em marcha para a frente.

5. Desligue a máquina, retire a chave e engate o travão de estacionamento.
6. Prenda a máquina perto dos eixos frontais e traseiros com correias, correntes, cabos ou cordas. Consulte as diretrizes locais relativas a requisitos de dispositivos de fixação.

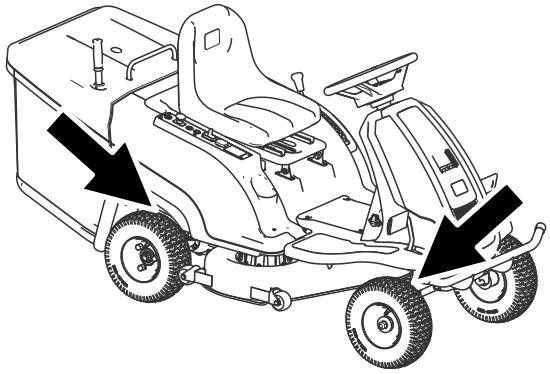

g369852

Figura 29

1. Pontos de fixação

Descarregamento da máquina

1. Baixe a rampa, certificando-se de que o ângulo entre a rampa e o solo não é superior a 12 graus (Figura 27).
2. Desça a rampa em marcha para a frente (Figura 28).

Mover uma máquina que não funciona

A máquina alerta-o quando a carga da bateria está fraca para que tenha energia suficiente para regerssar ao locar de carga; consulte a Indicador de carga da bateria (página 17).

Se necessitar de rebocar a máquina, desengate o travão de estacionamento e reboque a máquina a uma velocidade de andamento.

Manutenção

Nota: Determine os lados direito e esquerdo da máquina a partir da posição normal de utilização.

Plano de manutenção recomendado

Intervalo de assistência	Procedimento de manutenção
Em todas as utilizações ou diariamente	• Verificação do sistema de segurança. • Carregue a bateria. • Inspeção das lâminas.
Após cada utilização	• Limpe a caixa da plataforma do cortador.
A cada 25 horas	• Lubrificação dos rolamentos das rodas dianteiras. • Retire o painel lateral e limpe a bateria. • Verificação da pressão dos pneus.
Antes do armazenamento	• Efetue todos os procedimentos de manutenção acima referidos antes do armazenamento.

⚠ CUIDADO

Se deixar a chave na ignição, alguém pode ligar acidentalmente a máquina e feri-lo a si ou às pessoas que se encontrarem próximo da máquina.

Desligue a máquina e retire a chave do interruptor antes de realizar qualquer manutenção.

Acesso à bateria

1. Pare a máquina numa superfície nivelada, desengate o interruptor de controlo das lâminas e engate o travão de estacionamento.
2. Desligue o motor e retire a chave da ignição.
3. Retire o depósito de recolha de relva; consulte Despejar o depósito de recolha de relva (página 23).
4. Retire o parafuso frontal.

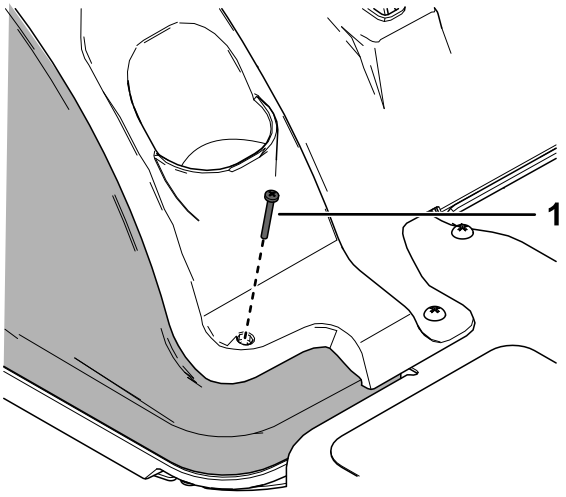

Figura 30

1. Parafuso (M4 x 35 mm)

5. Retire os três parafusos direitos do painel de controlo.

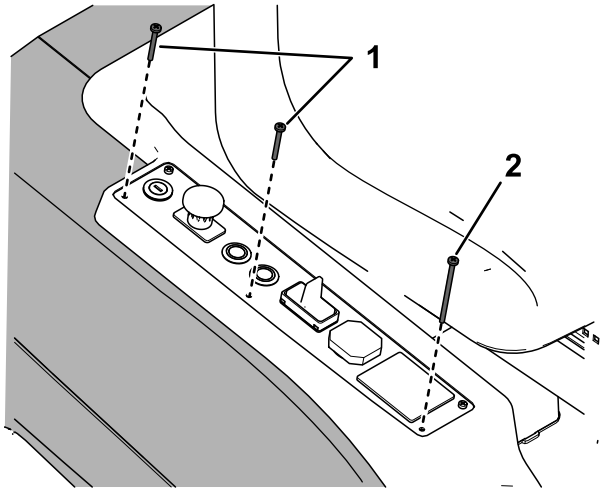

Figura 31

1. Parafuso (M4 x 35 mm)
2. Parafuso (M4 x 70 mm)

6. Remova os dois parafusos traseiros.

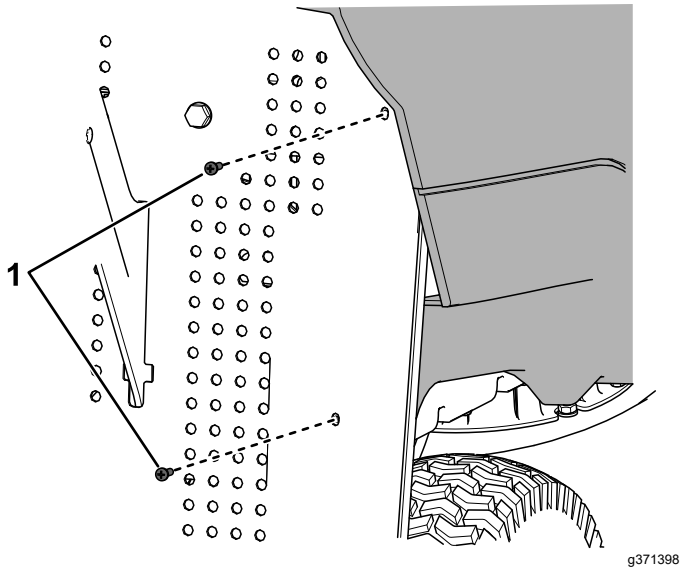

Figura 32

1. Parafuso autorroscante

7. Retire a cobertura lateral para aceder à bateria.

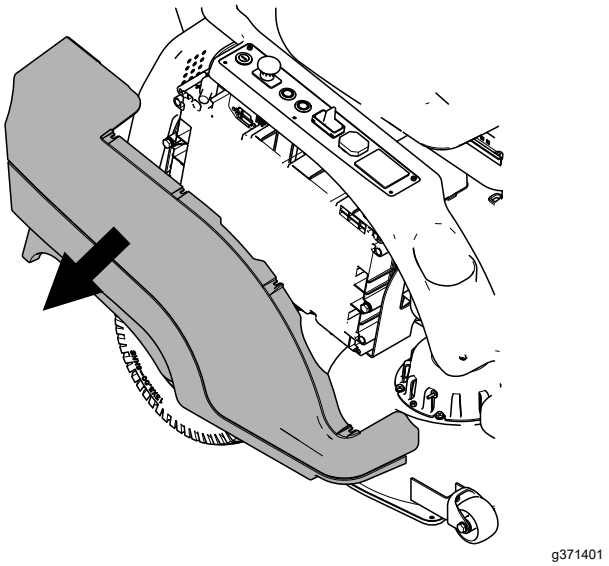

Figura 33

8. Inverta o procedimento para instalar a cobertura.

Importante: **Após a manutenção, certifique-se de que não há circuitos abertos nem fios soltos.**

Lubrificação

Lubrificação dos rolamentos das rodas dianteiras

Intervalo de assistência: A cada 25 horas

Tipo de lubrificante: lubrificante para utilizações gerais

1. Pare a máquina numa superfície nivelada, desengate o interruptor de controlo das lâminas e engate o travão de estacionamento.
2. Desligue o motor e retire a chave da ignição.
3. Limpe os encaixes de lubrificação com um trapo.

   Nota: Certifique-se de que raspa qualquer tinta da frente do(s) encaixe(s).
4. Ligue uma pistola de lubrificação ao encaixe.
5. Coloque lubrificante nos encaixes até que comece a escorrer massa lubrificante dos rolamentos.
6. Limpe a massa lubrificante em excesso.

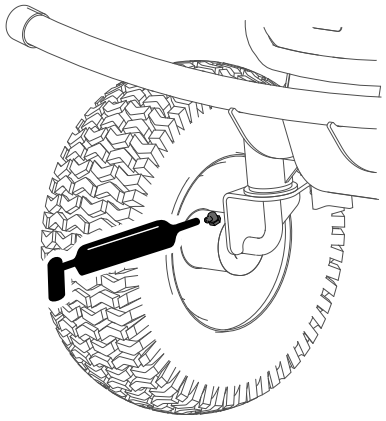

g343313

Figura 34

Manutenção do sistema eléctrico

Manutenção das baterias

Nota: A bateria original não necessita de manutenção.

⚠ AVISO

Os terminais da bateria e as ferramentas de metal poderão provocar curto-circuitos noutros componentes do veículo, produzindo faíscas. O mau contacto pode fazer explodir os gases das baterias, causando acidentes pessoais.

- **Quando retirar ou montar a bateria, não toque com os terminais da bateria noutras peças metálicas da máquina.**
- **Não deixe as ferramentas de metal entrar em curto-circuito com os terminais da bateria e peças metálicas da máquina.**
- **Utilize ferramentas não condutivas quando fizer a manutenção da bateria.**
- **Não remova os retentores da bateria que a protege e segura.**

⚠ PERIGO

Não toque em nenhuns componentes elétricos ou contactos no motor.

Tocar em qualquer destes componentes ou contactos pode causar ferimentos graves ou morte.

Carregamento da bateria

Intervalo de assistência: Em todas as utilizações ou diariamente

Para uma maior duração da bateria, drene a bateria o máximo possível antes de cada carga. Carregue a bateria imediatamente após gastar uma quantidade substancial de energia. A bateria produz uma produção elétrica mais eficiente depois de carregar e gastar energia alguns ciclos.

Nota: Consulte a Especificações (página 18) para o tempo de carregamento.

Importante: **Carregue a bateria entre 0 e 40°C.**

1. Estacione a máquina numa superfície nivelada, numa zona bem ventilada ao pé de uma tomada adequada.

2. Desengate o interruptor de controlo das lâminas e engate o travão de estacionamento.
3. Desligue a máquina, retire a chave, espere até todas as peças móveis pararem e só depois saia da posição de operação.
4. Ligue o carregador ao recetáculo de carga e rode a ficha no sentido dos ponteiros do relógio para a prender (Figura 35).

   Nota: A ficha de carga só encaixa na máquina de uma forma.

   Nota: Certifique-se de que a tensão do carregador corresponde à tensão da tomada a usar.

   Nota: Se o carregador da bateria está muito quente, pode não carregar adequadamente. Em temperaturas frias, pode demorar mais tempo a carregar a bateria.

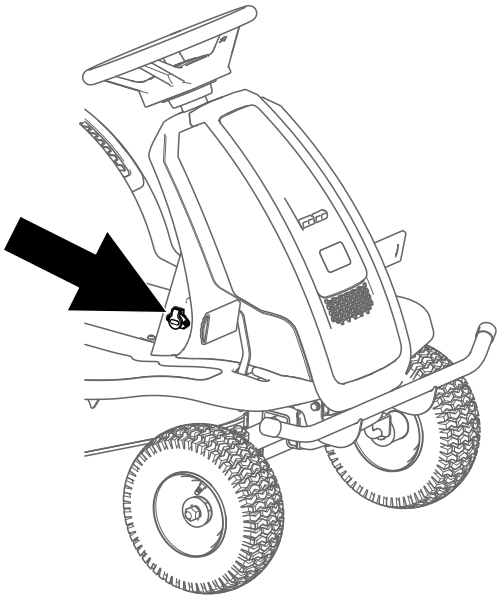

g369316

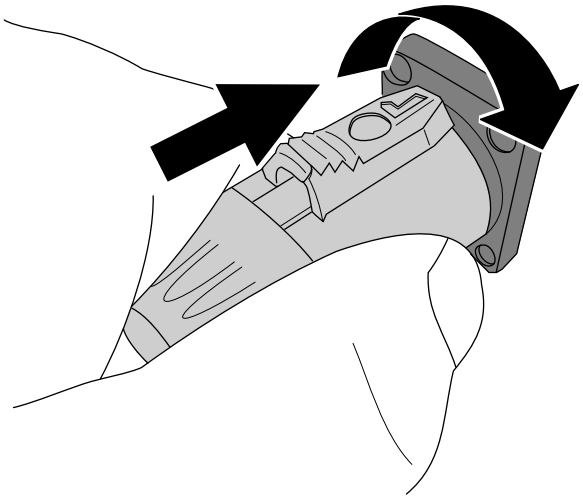

g341469

Figura 35

5. Ligue o cabo de alimentação do carregador na tomada.

   Nota: A luz do carregador acende a vermelho para indicar uma ligação entre a bateria e o carregador.
6. Deixe a bateria carregar.

   Nota: A bateria está totalmente carregada apenas quando a luz do carregador acende a verde.
7. Após a carga, desligue o cabo da tomada.
8. Deslize o botão na ficha para trás, rode a ficha no sentido contrário ao dos ponteiros do relógio e retire a ficha da tomada (Figura 36).

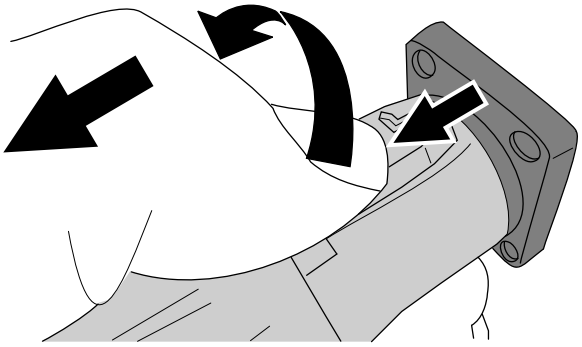

g341470

Figura 36

Substituição da bateria

Contacte o distribuidor autorizado de assistência para substituir a bateria.

Manutenção do sistema de transmissão

Verificação da pressão dos pneus

Intervalo de assistência: A cada 25 horas—Verificação da pressão dos pneus.

Mantenha a pressão do ar dos pneus dianteiro e traseiros como especificado. Se a pressão não for igual em todos os pneus o corte pode ficar irregular. Verifique a pressão na haste da válvula quando os pneus estiverem frios para obter a leitura de pressão mais precisa.

Encha os pneus frontais com 1,03 bar.

Encha os pneus traseiros com 1,38 bar.

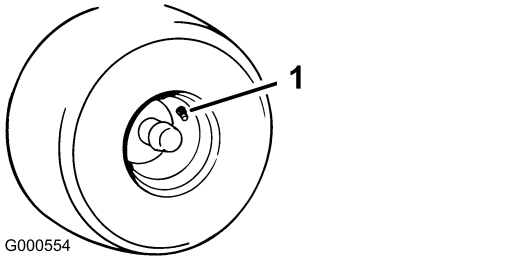

g000554

Figura 37

1. Haste da válvula

Manutenção do cortador

Manutenção das lâminas de corte

Para assegurar uma qualidade de corte superior, mantenha as lâminas afiadas. Para retificação e substituição convenientes, tenha lâminas extra.

Antes de inspecionar ou efetuar a manutenção das lâminas

1. Pare a máquina numa superfície nivelada, desengate o interruptor de controlo das lâminas e engate o travão de estacionamento.
2. Desligue o motor e retire a chave da ignição.
3. Eleve a máquina do solo de forma a que possa aceder à parte inferior. Apoie a máquina utilizando macacos.

⚠ AVISO

Os macacos mecânicos ou hidráulicos podem não conseguir apoiar a máquina e provocar ferimentos graves.

Utilize macacos para suportar a máquina.

Inspeção das lâminas

Intervalo de assistência: Em todas as utilizações ou diariamente

1. Inspecione as extremidades de corte.
2. Se as extremidades não estiverem afiadas ou estiverem amolgadas, retire e afie a lâmina; consulte Afiação das lâminas (página 34).
3. Inspecione as lâminas, especialmente a área em curva.
4. Se verificar quaisquer fissuras, desgaste, ou a formação de ranhuras nesta área instale imediatamente uma lâmina nova.

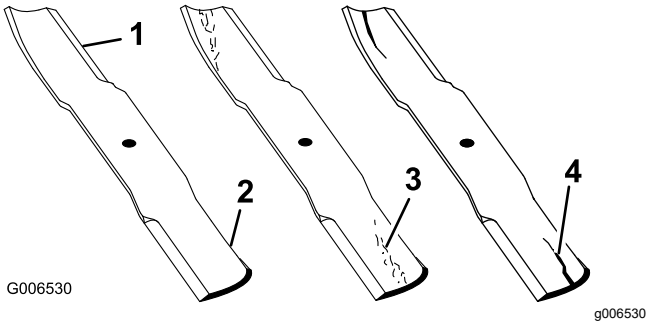

Figura 38

1. Extremidade de corte
2. Área curva
3. Formação de desgaste/ranhuras
4. Fissuras

Deteção de lâminas dobradas

Nota: A máquina tem de estar numa superfície nivelada para o seguinte procedimento.

1. Eleve a plataforma do cortador para a posição de altura de corte mais elevada.
2. Usando luvas almofadadas ou outra proteção adequada para as mãos, rode lentamente lâmina para uma posição que lhe permita uma medição da distância entre a extremidade de corte e a superfície nivelada.

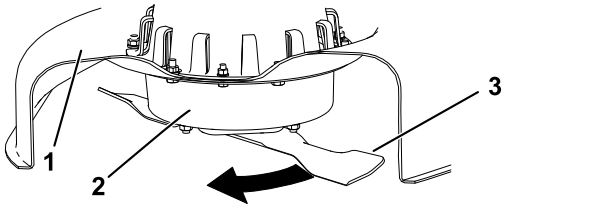

Figura 39

1. Plataforma
2. Caixa dos eixos
3. Lâmina

3. Meça da ponta da lâmina até à superfície nivelada.

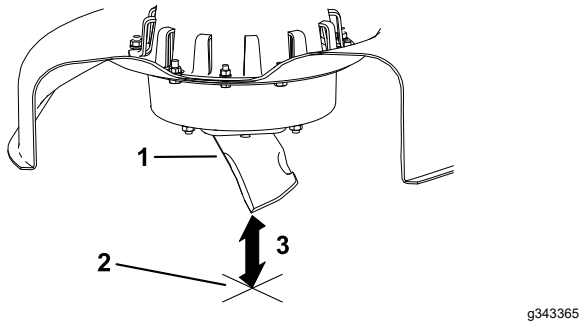

Figura 40

1. Lâmina (em posição para medição)
2. Superfície nivelada
3. Distância medida entre a lâmina e a superfície (A)

4. Rode a mesma lâmina 180 graus para que a extremidade de corte oposta esteja agora na mesma posição.

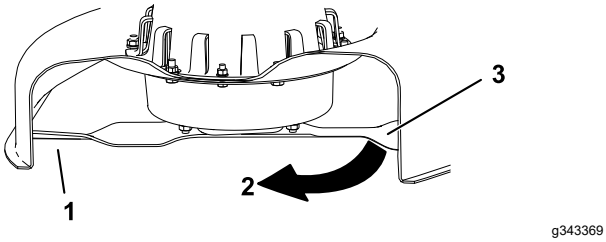

Figura 41

1. Lâmina (lado previamente medido)
2. Medição (posição utilizada anteriormente)
3. Lado oposto da lâmina a ser movido para a posição de medição

5. Meça da ponta da lâmina até à superfície nivelada.

   Nota: A variação não deve ser superior a 3 mm.

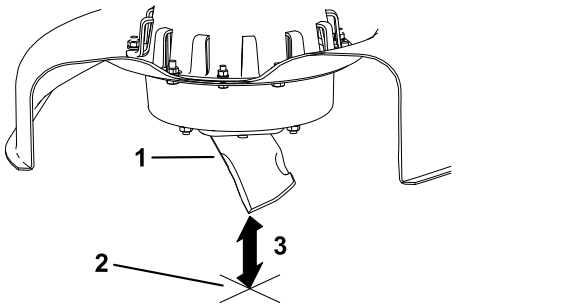

Figura 42

1. Extremidade da lâmina oposta (em posição para medição)
2. Superfície nivelada
3. Segunda distância medida entre a lâmina e a superfície (B)

   A. Se a diferença entre A e B for superior a 3 mm, substitua a lâmina por uma lâmina nova; consulte Retiração das lâminas (página 34) e Instalação das lâminas (página 34).

   Nota: Se uma lâmina dobrada for substituída por uma nova e a dimensão obtida continuar a ser superior a 3 mm, o eixo da lâmina pode estar dobrado. Contacte o Representante de assistência autorizado Toro para obter assistência.

   B. Se a variação estiver dentro dos limites, passe para a lâmina seguinte.

6. Repita este procedimento em cada lâmina.

Retiração das lâminas

Substitua as lâminas se estas atingirem um objeto sólido ou se se encontrarem desequilibradas ou deformadas.

1. Coloque um bloco de madeira entre a lâmina e a caixa do cortador para evitar que a lâmina rode.
2. Segure na extremidade da lâmina, utilizando um trapo ou uma luva grossa.
3. Remova a lâmina.

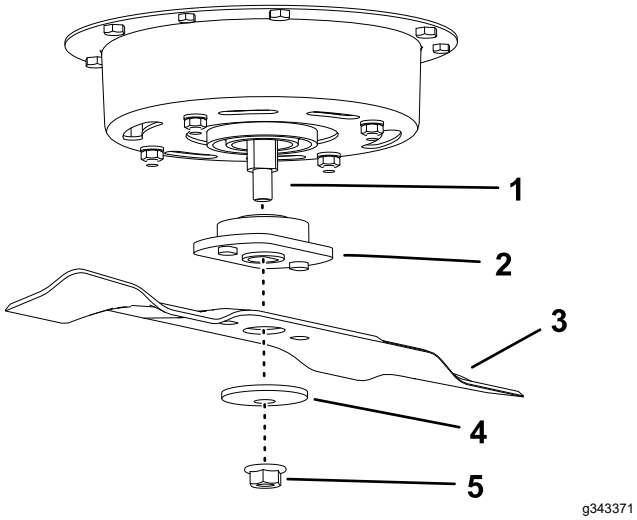

Figura 43

1. Eixo
2. Adaptador
3. Lâmina
4. Anilha curva
5. Porca

Afiação das lâminas

1. Utilize uma lima para afiar aresta de corte em ambas as extremidades da lâmina.

   Nota: Mantenha o ângulo original.

   Nota: A lâmina manterá o equilíbrio se for retirada a mesma quantidade de material de ambas as extremidades de corte.

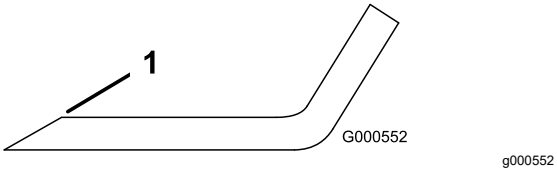

Figura 44

1. Afie de acordo com o ângulo original.

2. Verifique o equilíbrio da lâmina colocando-a num equilibrador de lâminas.

   Nota: Se a lâmina ficar na horizontal é porque está equilibrada e pode ser utilizada.

   Nota: Se lâmina não estiver equilibrada, lime algum metal da extremidade da aba apenas (Figura 44).

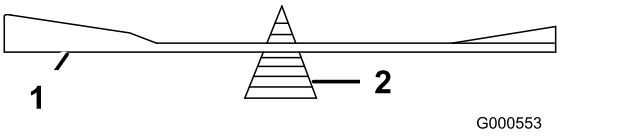

Figura 45

1. Lâmina
2. Equilibrador

3. Repita este procedimento até a lâmina estar equilibrada.

Instalação das lâminas

1. Instale a lâmina e o adaptador no eixo.

   Importante: **A parte curva da lâmina tem que estar virada para cima para o interior do cortador para se assegurar uma capacidade de corte adequada.**

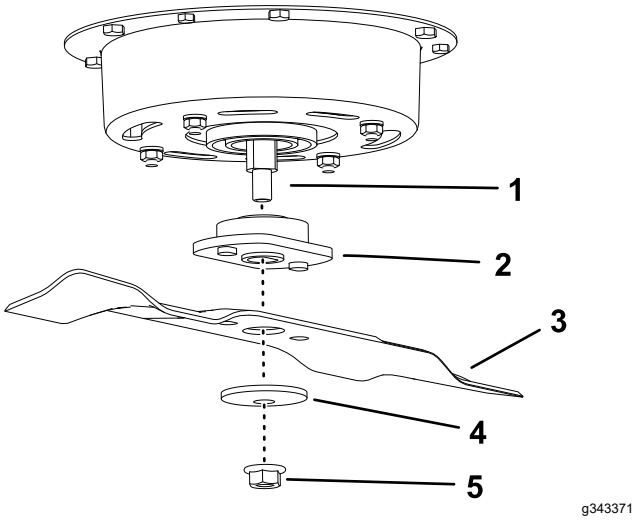

Figura 46

1. Eixo
2. Adaptador
3. Lâmina
4. Anilha curva
5. Porca

2. Instale a anilha curva (lado oval virado para a lâmina) e a porca.
3. Aperte a porca com 35 N·m.

Limpeza

Limpeza da parte inferior da plataforma do cortador

Intervalo de assistência: Após cada utilização—Limpe a caixa da plataforma do cortador.

Limpe a parte inferior da plataforma do cortador após cada utilização para evitar a acumulação de relva para uma melhor ação de cobertura e dispersão de aparas.

Importante: **Não utilize água para limpar a plataforma do cortador, caso contrário pode danificar os motores elétricos.**

1. Pare a máquina numa superfície nivelada, desengate o interruptor de controlo das lâminas (PTO) e engate o travão de estacionamento.
2. Desligue a máquina, retire a chave, espere até todas as peças móveis pararem e só depois saia da posição de operação.
3. Eleve a máquina do solo de forma a que possa aceder à parte inferior. Apoie a máquina utilizando macacos.

   ⚠ AVISO

   Os macacos mecânicos ou hidráulicos podem não conseguir apoiar a máquina e provocar ferimentos graves.

   Utilize macacos para suportar a máquina.

4. Raspe a acumulação de relva e outros detritos da plataforma do cortador, superfícies com acabamento e rodas.

Eliminação dos resíduos

O óleo do motor, as baterias, o fluido hidráulico e o líquido de arrefecimento do motor são substâncias que poluem o ambiente. Elimine estes produtos de acordo com os regulamentos estatais e locais.

Armazenamento

Limpeza e armazenamento

1. Estacione a máquina numa superfície nivelada, desengate o interruptor de controlo das lâminas (PTO) e engate o travão de mão
2. Desligue a máquina, retire a chave, espere até todas as peças móveis pararem e só depois saia da posição de operação.
3. Retire as aparas de relva, sujidade e fuligem das partes exteriores da máquina, especialmente do motor.
4. Verifique o funcionamento do travão de estacionamento; consulte Travão de estacionamento (página 16).
5. Lubrifique a máquina com massa lubrificante; consulte a Lubrificação (página 30).
6. Verifique a pressão dos pneus; consulte a Verificação da pressão dos pneus (página 32).
7. Carregue a bateria, consulte Carregamento da bateria (página 30).
8. Raspe qualquer acumulação forte de relva e sujidade do lado inferior do cortador.
9. Verifique o estado das lâminas, consulte a Manutenção das lâminas de corte (página 32).
10. Verifique e aperte todas as fixações. Repare ou substitua qualquer peça danificada.
11. Pinte todas as superfícies de metal arranhadas ou descascadas. O serviço de pintura é disponibilizado pelo representante de assistência autorizado.
12. Guarde a máquina numa garagem ou armazém limpo e seco. Retire a chave da ignição e guarde-a fora do alcance das crianças ou de utilizadores não autorizados. Tape a máquina para a proteger e mantê-la limpa.

Resolução de problemas

Problema	Causa possível	Acção correctiva
O motor de tração não arranca.	1. O interruptor do modo de tração encontra-se na posição PONTO-MORTO.	1. Mova o interruptor do modo de tração para a posição PARA A FRENTE ou MARCHA-ATRÁS.
	2. O travão de estacionamento está engatado.	2. Desengate o travão de estacionamento.
	3. O pedal do travão está engatado.	3. Solte o pedal do travão.
	4. O pedal de controlo de tração está engatado.	4. Liberte o pedal de controlo de tração.
	5. O motor das lâminas está bloqueado.	5. Desligue a máquina e limpe os detritos ou aguarde até que o controlador desbloqueie automaticamente após cinco segundos.
	6. O motor da tração está bloqueado.	6. Remova detritos ou obstáculos do motor da tração.
	7. A carga da bateria está fraca.	7. Carregue a bateria.
O motor das lâminas não arranca.	1. O interruptor do modo de tração encontra-se na posição PONTO-MORTO.	1. Mova o interruptor do modo de tração para a posição PARA A FRENTE .
	2. O travão de estacionamento está engatado.	2. Desengate o travão de estacionamento.
	3. O motor das lâminas está bloqueado.	3. Desligue a máquina e limpe os detritos ou aguarde até que o controlador desbloqueie automaticamente após cinco segundos.
	4. A carga da bateria está fraca.	4. Carregue a bateria.
A máquina não arranca.	1. O controlador ou motor está danificado.	1. Desligue a máquina e ligue-a novamente após 5 segundos. Se a máquina não arrancar após vários ciclos, substitua o controlador.
	2. Uma bateria está danificada.	2. Substitua a bateria.
A máquina vibra de forma anormal.	1. A(s) lâmina(s) de corte está/estão dobrada(s) ou desequilibrada(s).	1. Instale lâmina(s) de corte nova(s).
	2. O parafuso de montagem da lâmina está solto.	2. Aperte o parafuso de montagem da lâmina.
	3. O eixo da lâmina está dobrado.	3. Contacte um centro de assistência autorizado.
	4. O apoio do motor está solto ou gasto.	4. Contacte um centro de assistência autorizado.
A altura de corte não é uniforme.	1. Uma(s) lâmina(s) de corte não está/estão afiada(s).	1. Afie a(s) lâmina(s).
	2. Lâmina(s) de corte está/estão empenada(s).	2. Instale lâmina(s) de corte nova(s).
	3. A parte de baixo da plataforma do cortador está suja.	3. Limpe a parte de baixo da plataforma do cortador.
	4. A pressão dos pneus é incorreta.	4. Ajuste da pressão dos pneus.
	5. O eixo da lâmina está empenado.	5. Contacte um representante de assistência autorizado.
A máquina não descarrega ou descarrega de forma incorreta.	1. A relva é muito pesada ou comprida.	1. Corte na altura de corte mais alta e, em seguida, corte na altura desejada.
	2. A relva está demasiado molhada.	2. Aguarde até que a relva esteja seca.

Esquemas

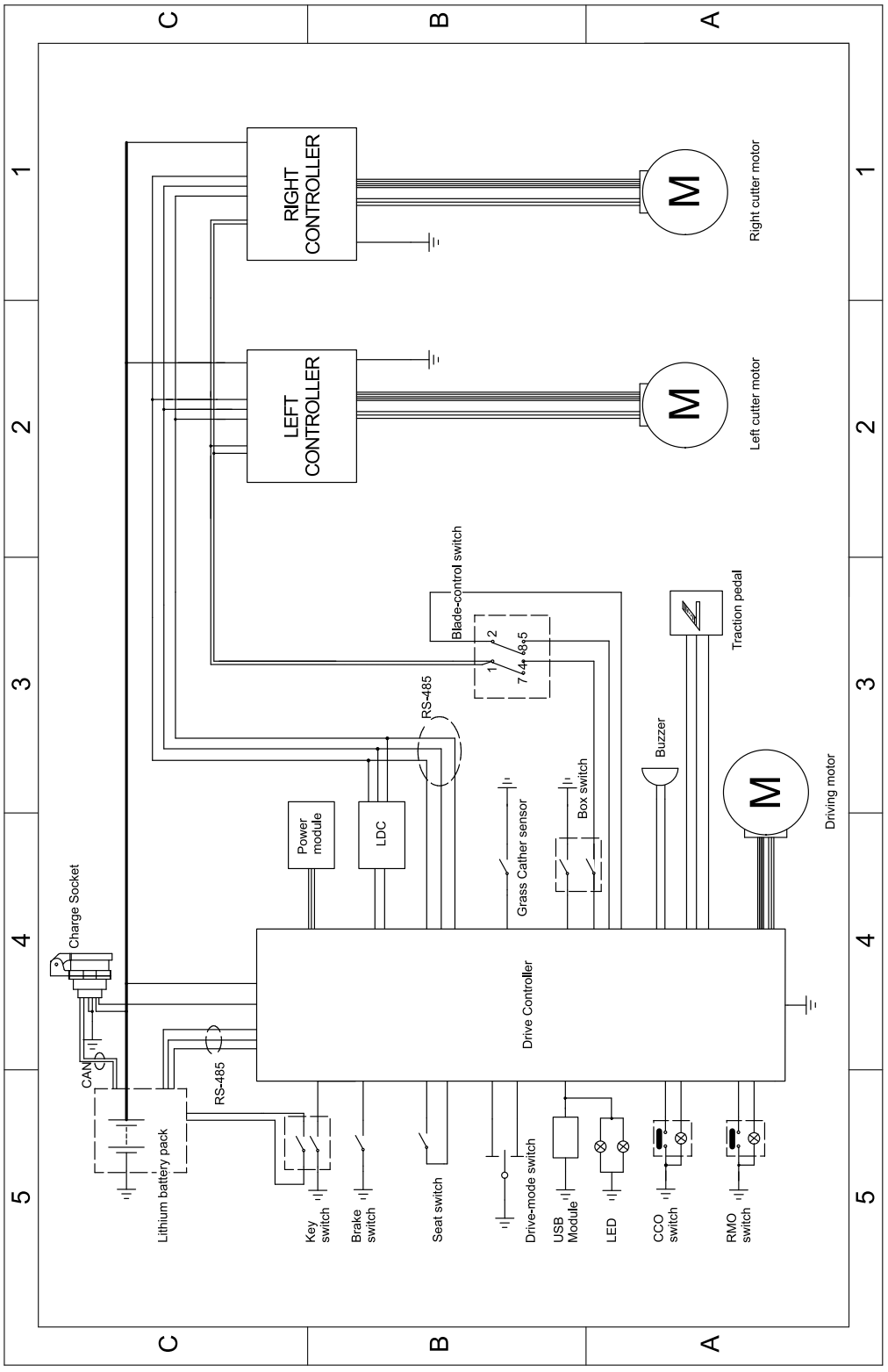

g374611

Esquema elétrico (Rev. A)

Notas:

Notas:

Aviso de privacidade EEE/RU

Utilização da sua informação pessoal por parte da Toro

A The Toro Company (“Toro”) respeita a sua privacidade. Quando compra os nossos produtos, podemos recolher determinadas informações pessoais sobre si, quer diretamente de si quer através do agente ou representante Toro local. A Toro utiliza estas informações para cumprir obrigações contratuais – como, por exemplo, registar a sua garantia, processar a sua reclamação de garantia ou contactá-lo no caso de uma recolha de produtos – e para objetivos comerciais legítimos – como, por exemplo, avaliar a satisfação do cliente, melhorarmos os nossos produtos ou fornecermos informações dos produtos que possam ser do seu interesse. A Toro pode partilhar as suas informações com subsidiárias, afiliadas, representantes ou outros parceiros de negócios relacionados com estas atividades. Também podemos revelar informações pessoais quando exigidas por lei ou em ligação com a venda, compra ou junção de uma empresa. Nunca venderemos as suas informações pessoais a qualquer outra empresa para efeitos de marketing.

Conservação dos seus dados pessoais

A Toro conservará os seus dados pessoais enquanto tal for relevante para os fins acima e em conformidade com os requisitos legais. Para mais informações sobre os períodos de conservação aplicáveis, contacte legal@toro.com.

O compromisso da Toro com a segurança

Os seus dados pessoais podem ser tratados nos EUA ou em outro país que possa ter leis de proteção de dados menos rigorosas do que as do seu país de residência. Sempre que transferimos os seus dados para fora do seu país de residência, tomamos as medidas legais necessárias para assegurar que as garantias adequadas estão em vigor para proteger os seus dados e assegurar que são tratados com segurança.

Acesso e correção

Pode ter o direito de corrigir e rever os seus dados pessoais ou opor-se a ou restringir o processamento dos seus dados. Para o fazer, contacte-nos por e-mail para legal@toro.com. Se tem dúvidas sobre a forma como a Toro lidou com as suas informações, incentivamos a que entre em contacto connosco. Tenha em atenção que os residentes europeus têm o direito a reclamar à Autoridade de proteção de dados.