FORM NO. 3317—212 DU

TORO®

MODEL NR. 26630BC - 5900001 & HOGER
MODEL NR. 26635BC - 5900001 & HOGER

BEDIENINGS-HANDLEIDING

53 CM REAR BAGGER

Maaier

⚠ VEILIGHEIDSVOORSCHRIFTEN

VOORBEREIDING

1. Lees deze handleiding aandachtig door voordat u de maaimachine gaat gebruiken. Let op de plaats en de functie van de bedieningsorganen en hoe u de machine moet gebruiken.

2. U dient erop toe te zien dat de machine niet door kinderen wordt bediend of door volwassenen die niet van de instructies op de hoogte zijn.

3. Houd iedereen weg uit het gebied waarin u de machine gebruikt, met name kinderen en huisdieren.

4. Onthoud dat de gebruiker verantwoordelijk is voor ongevallen of schade aan andere personen of hun eigendommen.

VOOR INGEBRUIKNAME

1. Draag tijdens het maaien altijd een lange broek en stevige schoenen. Draag geen schoenen met open tenen en loop niet op blote voeten.

2. Inspecteer het terrein waarop u de maaier gaat gebruiken grondig en verwijder eventuele voorwerpen die door de maaier kunnen worden uitgeworpen.

3. WAARSCHUWING - Benzine is licht ontvlambaar.

- Bewaar brandstof uitsluitend in tanks of blikken die daar speciaal voor bedoeld zijn.
- Vul de brandstoftank nooit binnenshuis; tijdens het bijvullen niet roken.
- Vul zo nodig brandstof bij voordat u de motor aanzet. Verwijder nooit de dop van de brandstoftank en vul nooit brandstof bij wanneer de motor loopt of voordat de motor na gebruik een aantal minuten is afgekoeld.
- Als er brandstof gemorst is de motor niet aanzetten, maar eerst de maaier verplaatsen. Zorg ervoor dat er geen ontstekingsbronnen in de buurt van de gemorste brandstof komen totdat alle benzinedampen verdwenen zijn.
- Zorg voor een goede bevestiging van afsluitdoppen van brandstoftanks en -blikken.

4. Vervang geluiddempers die gebreken vertonen.

5. Controleer de messen, bevestigingsbouten en het maaimechanisme altijd op sporen van slijtage of beschadiging voor het gebruik. Vervang versleten of beschadigde messen en bouten altijd als complete set om een goede balans te behouden.

6. Let op dat bij machines met meer maaimessen andere messen kunnen gaan draaien doordat u een mes draait.

GEBRUIK

1. Laat de motor niet in een afgesloten ruimte lopen, omdat zich giftige koolmonoxydedampen kunnen ontwikkelen.

2. Maai alleen bij daglicht of een goede verlichting.

3. Gebruik de maaier bij voorkeur niet op nat gras.

4. Zorg dat u op hellingen altijd stevig staat.

5. Loop altijd in een normaal tempo; ga niet rennen.

6. Maai altijd dwars over de zijde van een helling, nooit naar boven en beneden.

7. Ga zeer zorgvuldig te werk wanneer u van richting verandert op een helling.

8. Maai niet op al te steile hellingen.

9. Ga zeer zorgvuldig te werk als u de maaier achteruit beweegt of naar u toe trekt.

10. Zet de motor af wanneer u de maaier moet kantelen om een grindpad, weg of trottoir over te steken en voor het vervoer naar en van het te maaien terrein.

11. Gebruik de maaier niet als schermen, schilden of andere beveiligingsmiddelen, zoals zijafvoerkokers op grasopvangzakken, gebreken vertonen of ontbreken.

12. Verander de instellingen van de motor niet en voorkom overbelasting van de motor.

13. Ontkoppel het zelfaandrijvingsmechanisme of de aandrijfkoppeling voordat u de motor start.

14. Houd u bij het starten of aanzetten van de motor zorgvuldig aan de voorschriften en houd uw voeten uit de buurt van de maaimessen.

15. Bij het starten of aanzetten van de motor de maaier niet kantelen, tenzij dat noodzakelijk is. Kantel de maaier in dat geval niet meer dan absoluut nodig is en til alleen het gedeelte op dat zich niet aan de kant van de gebruiker bevindt.

©The Toro Company—1995
Alle rechten voorbehouden

VEILIGHEIDSVOORSCHRIFTEN

16. Zorg ervoor dat u niet voor de afvoeropening staat als u de motor start.

17. Houd handen en voeten uit de buurt van draaiende delen. Blijf altijd uit de buurt van de afvoeropening.

18. De maaier mag nooit met draaiende motor worden opgetild of gedragen.

19. Zet de motor af en verwijder de bougiekabel:

- voordat u verstoppingen verwijdert of de afvoertunnel ontstopt.
- voordat u de maaier gaat controleren, schoonmaken of andere werkzaamheden gaat uitvoeren.
- als u een vreemd voorwerp raakt. Controleer de machine op beschadigingen en voer alle benodigde reparaties uit alvorens hem weer te gebruiken.
- als de maaier abnormaal trilt (direct controleren).

20. Zet de motor af:

- als u de maaier onbeheerd achterlaat.
- voordat u de brandstoftank bijvult.

21. Zet de gashendel terug voordat u de motor afzet. Als de machine met een brandstofafsluitklep is uitgerust, draai deze dan dicht als het maaiwerk voltooid is.

22. Rijd niet te snel als u een aan de achterzijde bevestigde zitting gebruikt.

ONDERHOUD EN OPSLAG

1. Draai alle moeren, bouten en schroeven regelmatig strak aan, zodat de machine steeds veilig in gebruik is.

2. Als er zich brandstof in de tank bevindt de maaier niet opbergen in een afgesloten ruimte waar benzinedampen in contact met open vuur of vonken kunnen komen.

3. Laat de motor afkoelen voordat u de maaimachine in een afgesloten ruimte opbergt.

4. Om brandgevaar te beperken dienen motor, geluiddemper, accucompartiment en de omgeving van de brandstoftank steeds te worden vrijgemaakt van een overmaat aan vet, gras, bladeren en opgehoopt vuil.

5. Controleer de grasopvangzak regelmatig op slijtage en beschadigingen.

6. Vervang versleten of beschadigde onderdelen ten behoeve van een veilig gebruik.

7. Als de brandstoftank moet worden leeggemaakt, dient dit buiten plaats te vinden.

GELUIDSNIVEAU

Deze machine produceert een maximum geluidsniveau, gebaseerd op metingen van identieke machines, van:



TRILLINGSNIVEAU

MODEL 26630BC

Deze machine produceert een maximum trillingsniveau van 4.65 m/s2, gebaseerd op metingen van identieke machines.

MODEL 26635BC

Deze machine produceert een maximum trillingsniveau van 1.73 m/s2, gebaseerd op metingen van identieke machines.

OVERZICHT VAN VEILIGHEIDSSYMBOLEN

Veiligheidsalarm—symbool in de driehoek geeft gevaar aan



Veiligheidsalarm



Lees de bedienings-handleiding



Raadpleeg technische handleiding voor juiste onderhoudsprocedures



Blijf op veilige afstand van de machine

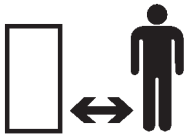

Blijf altijd op veilige afstand van de maaier



Uitgeworpen voorwerpen—gevaar voor alle lichaamsdelen



Uitgeworpen voorwerpen—Maaier met zijafvoer. Zorg dat het veiligheidsscherm altijd aangebracht is.

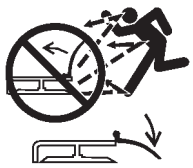

Zet motor stil alvorens bedieningspositie te verlaten



Veiligheidsschermen niet openen of verwijderen terwijl de motor loopt

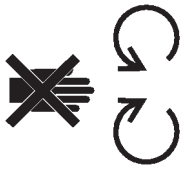

Roterend mes, kan tenen of vingers afsnijden. Houd handen en voeten uit de buurt van het draaiende mes zolang de motor loopt.



Om beschadiging van mes bij fijnmaken te voorkomen versneller gebruiken, als maaier is uitgerust met een fijnmaakhulpstuk

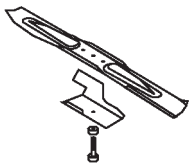

Overbrenging



Olie



Aan/Lopen

In werking stellen

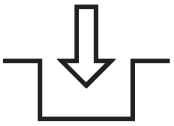

Buiten werking stellen



Laadtoestand van de accu

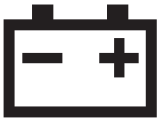

OVERZICHT VAN VEILIGHEIDSSYMBOLEN

Bedrijfsurenteller

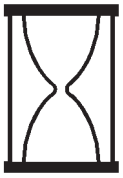

Snel



Langzaam



Afname/toename



Smeerpunt



Motor starten

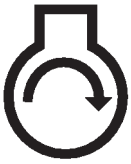

Motor afzetten



Choke



Hulpstarter



Hulpstartknop driemaal indrukken

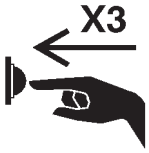

Brandstof



Neutraal

N

Eerste versnelling

1

Tweede versnelling

2

Derde versnelling

3

Maaimes—basissymbool



Maaimes—afstelling maaihoogte



Koord uittrekken



Wiel



Tractieaandrijving



OVERZICHT VAN VEILIGHEIDSSYMBOLEN

Accu's op verantwoorde wijze afvoeren



Steek sleutel in contactslot



Draai sleutel om in contactslot



Hendel bewegen



Hendel naar voren bewegen

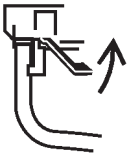

Hendel naar achteren bewegen

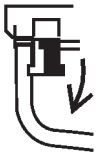

Bedieningsstang omlaag brengen



Bedieningsstang omhoog brengen



Bedieningsstang omhoog/ omlaag brengen



Bedieningsstang omhoog/ omlaag brengen

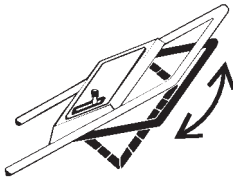

Bedieningsstang omhoog brengen



Bedieningsstang omhoog brengen



Bedieningsstang omlaag brengen



INHOUDSOPGAVE

	Blz.
Montageaanwijzingen	6
Voor ingebruikname	8
Aanwijzingen voor gebruik	9
Onderhoud	12
Onderhoud van het luchtfilter	12
Vervangen van de bougie	13
Aftappen van benzine	13
Vervangen van de carterolie	13
Afstellen van de gasklep	13
Afstellen van de wielaandrijving	14
Controleren/verwijderen/slijpen van het mes	14
Smeren	15
Accu opladen	16
Het vervangen van de zekering	16
Schoonmaken van de maaikast	16
Maaier gereedmaken voor opslag	17
Extra onderdelen	18
Identificatie produkt	18
Serviceondersteuning van Toro	18
Garantie voor het opstarten van de Toro	19
Onderhoudsschema voor de garantie voor het opstarten	20

MONTAGEAANWIJZINGEN

PLAATSEN VAN DE HANDGREEP

1. PLAATSEN VAN DE HANDGREEP—knoppen op de bevestigingsbeugels losdraaien (fig. 1).

2. Zet de bevestigingsbeugels verticaal, zodat de gaten zich aan de bovenkant bevinden.

3. Schuif de uiteinden van de handgreep helemaal in de gaten op de bevestigingsbeugels (fig. 1). Zorg ervoor dat de gasklepkabel, elektrische startkabel (elektrisch startmodel) en de kabel van de aandrijving zich boven op de linker bevestigingsbeugel bevinden (fig. 2).

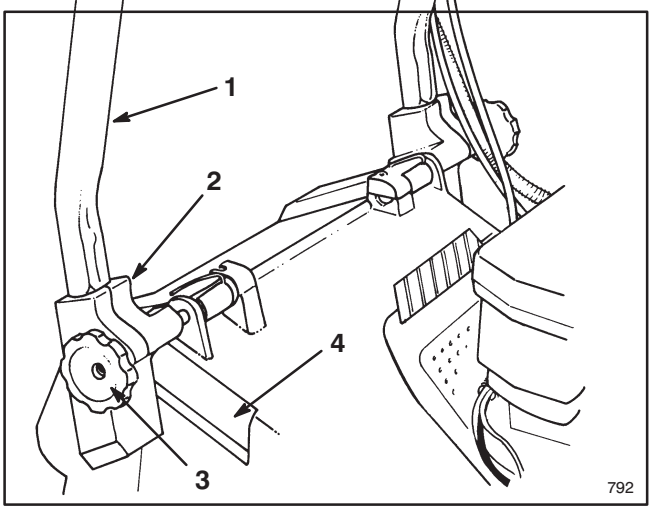

Figuur 1

1. **Handgreep**
2. **Bevestigingsbeugel**
3. **Knoppen**
4. **Maaikastsleuf**

4. Draai handgreep en bevestigingsbeugels naar achteren totdat de uiteinden van de handgreep goed in de maaikastuitsparingen zitten (fig. 2).

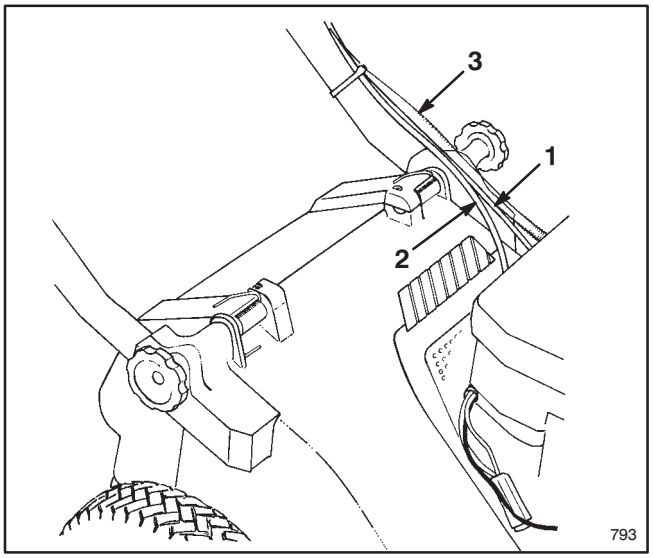

Figuur 2

1. **Kabel gasklep**
2. **Kabel aandrijving**
3. *** Elektrische startkabel**

*** Elektrisch startmodel**

5. Draai de knoppen vast totdat de randen van de sleuven boven op de bevestigingsbeugels elkaar raken.

6. Bevestig met een kabelbandje de kabel(s) aan de onderzijde van de linker buis (fig. 3). Het kabelbandje moet 25 mm van de buiging in de handgreep bevestigd worden. Zie figuur 3 voor de juiste plaatsing van de kabels.

N.B.: zorg dat de kabel(s) het openen of sluiten van de kokerdeur niet belemmeren.

MONTAGEAANWIJZINGEN

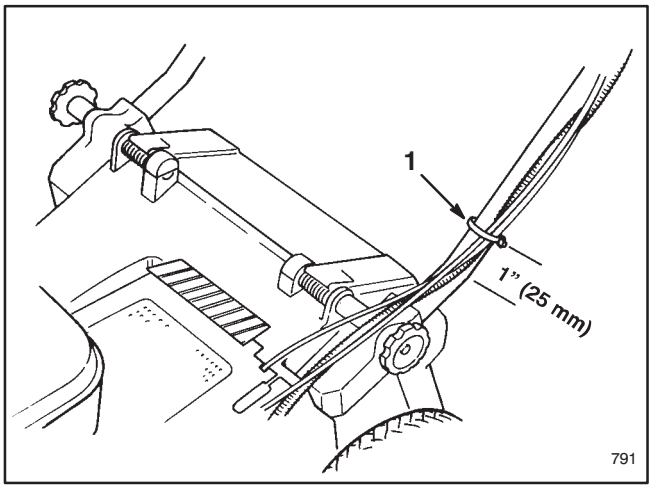

Figuur 3

1. Kabelbandje

7. De overtollige lengte van het kabelbandje op de onderkant van de linker buis afsnijden.

8. Bevestig de bedieningshefboom op de bedieningsstang d.m.v. een kopschroef en moer (fig. 4).

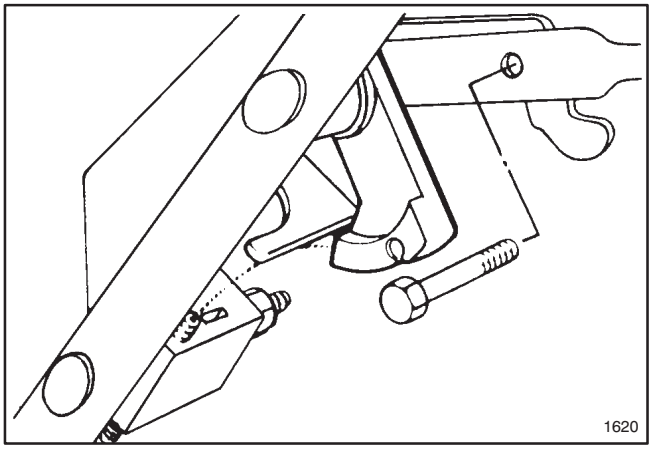

Figuur 4

INSTALLATIE VAN HET STARTKOORD

1. Trek het startkoord door de koordgeleider op de handgreep (fig. 5). Om gemakkelijker lussen te vormen, drukt u de bedieningsstang tegen de handgreep zodat de bladrem wordt ontspannen.

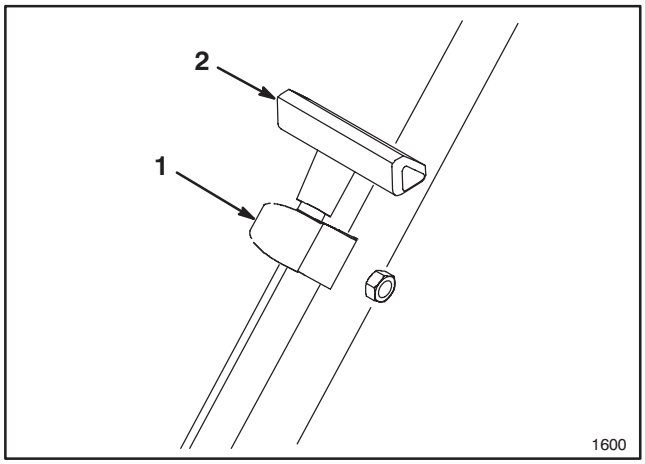

Figuur 5

1. Koordgeleider
2. Startkoord

INSTALLEREN VAN DE GRASZAK

1. Open kokerdeur, schuif de trechter aan de zak in de afvoeropening en haak het zakframe aan het ronde gedeelte van de bevestigingsbeugels (fig. 6).

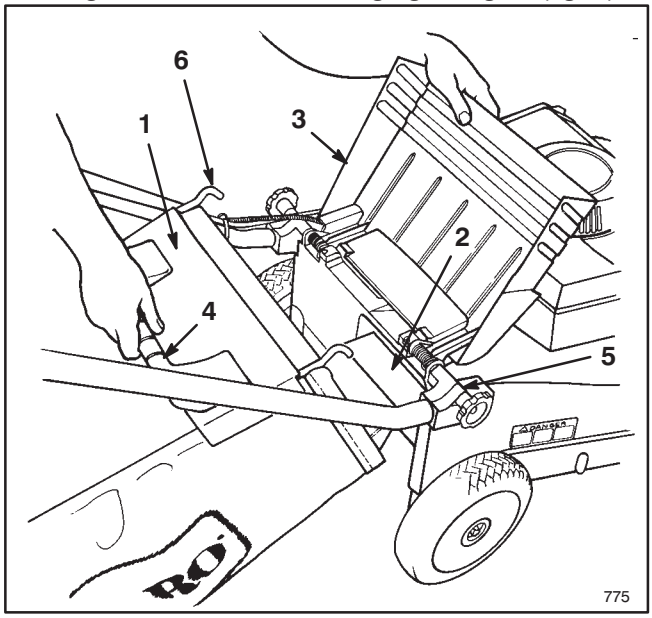

Figuur 6

1. Zakdeur
2. Zaktrechter
3. Afvoerdeur
4. Zakhendel
5. Bevestigingsbeugel
6. Zakframehaak

N.B.: zorg dat de graszakdeur **volledig** tegen de graszak gesloten is voordat u de zak op de maaier installeert.

2. Laat de kokerdeur op de zak rusten (fig. 7).

MONTAGEAANWIJZINGEN

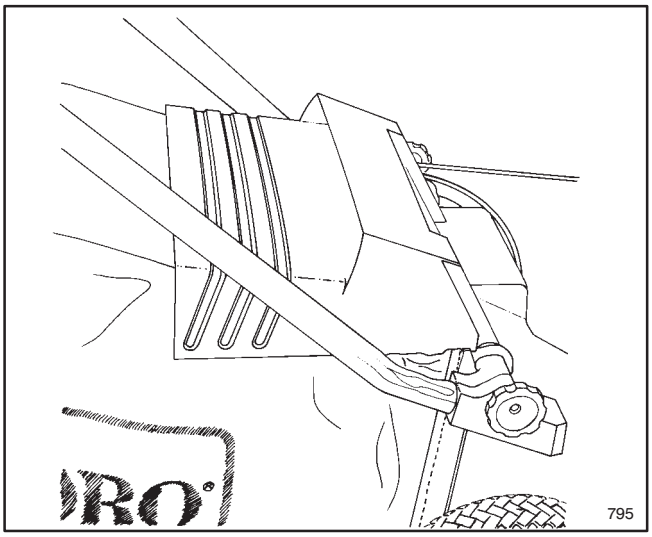

Figuur 7

INSTALLEREN VAN DE ACCU
(Elektrisch start model)

1. Zie Accu opladen op blz. 11.Schuif de accu, met plaatje naar boven, tussen de gleuven aan de achterkant van het bedieningspaneel (fig. 8).

2. Sluit de kabels aan.

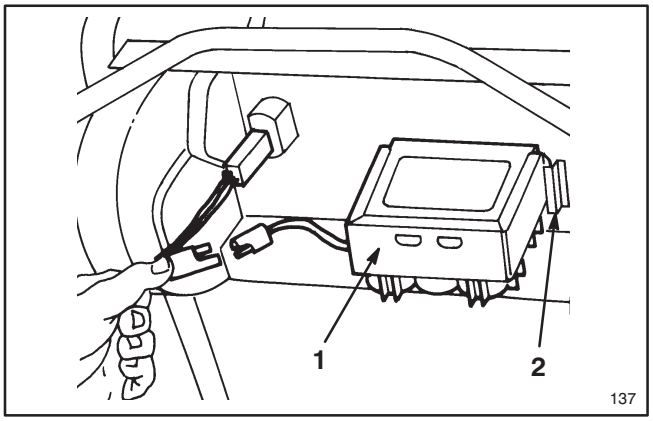

Figuur 8

1. Accu **2. Accuhouders**

VOOR INGEBRUIKNAME

CARTER MET OLIE VULLEN

Het carter vullen met SAE 30 olie totdat het oliepeil op de peilstok de markering FULL (vol) bereikt (fig. 9). De maximumcapaciteit van het carter is 0,75 liter olie. U kunt elke detergente olie van goede kwaliteit gebruiken die van het American Petroleum Institute (API) de ”service classification” SE, SF of SG heeft gekregen.

Controleer steeds voor gebruik of het oliepeil tussen de markeringen FULL (vol) en ADD (bijvullen) op de peilstok (fig. 9) staat. Vul olie bij als het peil te laag is.

1. Plaats de maaier op een horizontale ondergrond en maak de omgeving van de peilstok schoon.

2. Verwijder de peilstok door de dop 1/4 slag naar links te draaien.

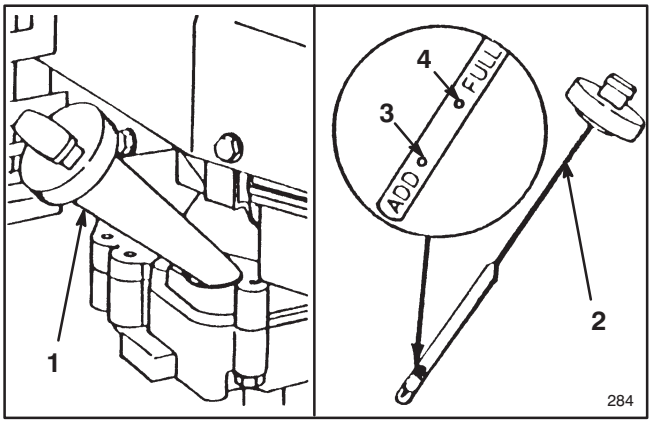

Figuur 9

1. Vul-opening **2. Oliepeil-stok** **3. ”ADD” markering** **4. ”FULL” markering**

3. Veeg de peilstok af en plaats hem in de vulopening. Draai de dop 1/4 slag rechtsom. Verwijder de peilstok dan en controleer het oliepeil (fig. 9). Als het peil te laag is, vult u juist zoveel olie bij dat het peil tot aan de FULL-markering op de peilstok komt. **VUL NIET MEER OLIE BIJ DAN TOT DE FULL-MARKERING, OMDAT DE MOTOR HIERDOOR KAN BESCHADIGEN BIJ HET AANZETTEN. GIET DE OLIE LANGZAAM BIJ.**

N.B.: controleer het oliepeil elke keer wanneer u de maaier gaat gebruiken en telkens na 5 bedrijfsuren. Bij eerste gebruik vervangt u de olie na 2 bedrijfsuren; daarna vervangt u de olie telkens na 25 bedrijfsuren. Wanneer er veel stof of vuil aanwezig is, moet de olie vaker worden vervangen.

4. Plaats de peilstok in de vulopening en draai de dop 1/4 slag naar links om hem te vergrendelen.

VOOR INGEBRUIKNAME

VULLEN VAN DE BRANDSTOFTANK MET BENZINE

WAARSCHUWING

GEVAAR: benzine is onder bepaalde omstandigheden uitermate brandbaar en explosief. Rook niet wanneer u met benzine bezig bent en houd de brandstof weg van open vlammen of vonken. Koop nooit meer benzine dan u in 30 dagen kunt gebruiken. Bewaar het in een goedgekeurde tank. Houd benzine buiten bereik van kinderen.

Vul brandstof alleen in de open lucht bij en altijd bij koude motor. Vul de tank niet helemaal, maar slechts tot 6-13 mm vanaf de bovenrand van de tank. De vulopening mag zelf niet volstaan, omdat deze ruimte nodig is voor het uitzetten van de brandstof. Gebruik een trechter of tuit om morsen te voorkomen. Veeg gemorste benzine direct op.

N.B.: Toro raadt u ten sterkste aan om in haar met benzine aangedreven machines verse, schone **LOODVRIJE** benzine met normaal octaangehalte te gebruiken. Loodvrije benzine brandt schoner, verlengt de levensduur van uw machine en zorgt voor goed starten doordat er minder afzetting in de verbrandingskamer plaatsvindt. Als er geen loodvrije benzine verkrijgbaar is, kunt u ook gelode benzine gebruiken.

1. Maak de omgeving van de brandstoftankdop schoon en verwijder de dop van de tank (fig. 10). Wanneer u loodvrije benzine gebruikt, dient u de tank te vullen tot op 6 - 13 mm vanaf de bovenrand van de tank, en niet tot in de vulopening. Vul de tank niet helemaal.

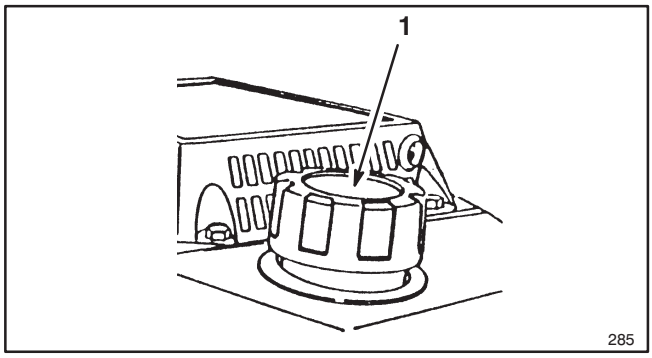

Figuur 10

1. Brandstoftankdop

2. Plaats de dop weer op de brandstoftank en veeg gemorste benzine op.

Toro raadt u aan in haar met benzine aangedreven machines regelmatig een brandstofstabilisator te gebruiken tijdens gebruik en opslag. Een stabilisator houdt tijdens het gebruik de motor schoon en zorgt ervoor dat er tijdens de opslag geen rubberachtige harsresten in de motor worden afgezet.

BELANGRIJK: meng nooit olie door de benzine. Gebruik nooit methanol, benzine die methanol bevat, gasohol die meer dan 10% ethanol bevat, of witte benzine omdat het brandstofsysteem van de motor hierdoor beschadigd kan raken.

Gebruik tijdens de opslag geen andere brandstoftoevoegingen dan produkten die speciaal voor brandstofstabilisatie tijdens de opslag zijn vervaardigd. Toro adviseert u geen stabilisatoren op alcoholbasis, zoals ethanol, methanol of isopropyl, te gebruiken. Stabilisatoren mogen niet worden gebruikt om het vermogen of de prestatie van de motor te verbeteren.

AANWIJZINGEN VOOR GEBRUIK

TIPS VOOR GEBRUIK

1. CONTROLEER HET OLIEPEIL—Zorg ervoor dat het oliepeil zich bevindt tussen de ADD- en FULL-markering op de peilstok (fig. 9).

2. VOORAFGAAND AAN HET MAAIEN—Zorg ervoor dat de zelfaandrijving en de functies van de bedieningsstang goed werken. Wanneer de stang wordt losgelaten, moet de zelfaandrijving stoppen.

3. MAAIEN EN GRAS OPVANGEN—De beste resultaten worden bereikt wanneer de motor op maximale snelheid draait en ongeveer 1/3 van de lengte van het gras wordt afgemaaid. Als er lang gras gemaaid moet worden, stel de maaier dan tijdens de eerste maaironde in op de hoogste maaistand. Maai het gras daarna nog eens op de normale maaihoogte-instelling. Maait u te lang gras, dan kan de maaier verstopt raken en de motor afslaan.

Bij maaien onder droge en stoffige omstandigheden kunt u de gashendel in een lagere stand zetten, zodat de maaier minder stof doet opwaaien.

4. MES SLIJPEN—Begin elk maaiseizoen met een scherp mes. Vijl regelmatig de onregelmatigheden bij.

STARTEN, STOPPEN EN ZELFAANDRIJVING

BEDIENING—Het contact (model met elektrische startmotor), de gasregelknop, grondsnelheidsknop, bedieningsstang en repeteerstarter bevinden zich op de bovenste handgreep (fig. 11).

1. Druk de bougiekabel op de bougie.

2. Zet de grondsnelheidsknop in de stand (N) en zet de gasregelknop op CHOKE.

AANWIJZINGEN VOOR GEBRUIK

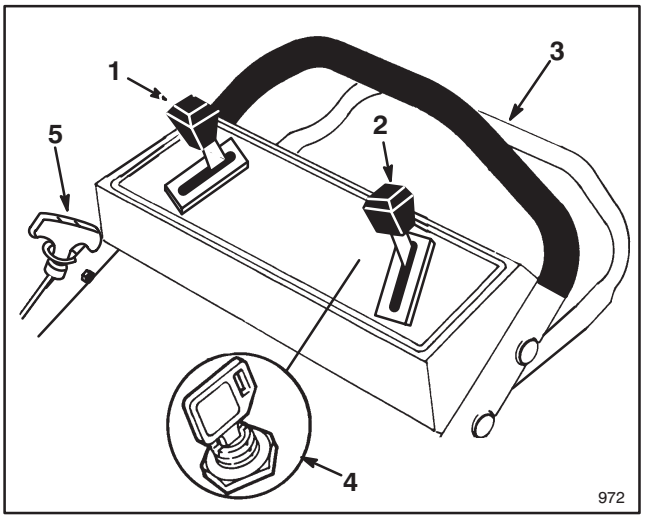

Figuur 11

1. **Grondsnelheidsknop**
2. **Gasregelknop**
3. **Bedieningsstang voor zelfaandrijving**
* 4. **Contactslot met sleutel**
5. **Repeteerstarter**

* **Elektrische start-modellen**

3. ELEKTRISCH STARTEN—Draai de sleutel op START en laat los, wanneer de motor aanslaat. Als de motor gestart is, zet u de gasknop uit de choke-stand en regelt u de motor naar wens. Wanneer de accuspanning te laag is om de motor te starten, de repeteerstarter gebruiken (fig. 11).

4. HANDMATIG STARTEN—Trek de repeteerstarter uit totdat u weerstand voelt; trek daarna stevig om de motor te starten. Als de motor gestart is, zet u de gasknop uit de choke-stand en regelt u de motor naar wens.

N.B.: als de accu leeg is, kunt u de motor starten met de repeteerstarter.

5. GRONDSNELHEID—Zet de grondsnelheidsknop in de gewenste stand en trek de bedieningsstang tegen de handgreep om te rijden. **De grondsnelheid verandert evenredig met de afstand tussen de bedieningsstang en de handgreep (fig. 12).** Breng de bedieningsstang omlaag om een bocht te maken, te manoeuvreren of als de maaier te snel loopt. Laat u de bedieningsstang te ver zakken, dan stopt de zelfaandrijving van de maaier. Trek de bedieningsstang dichter tegen de handgreep voor een hogere grondsnelheid. Als u de bedieningsstang helemaal tegen de handgreep aantrekt, werkt de zelfaandrijving op de hoogste grondsnelheid. U hoeft de bedieningsstang echter niet helemaal strak tegen de handgreep aan te trekken. Wanneer u de maaier gebruikt voor het bijwerken van de kanten of hem even laat staan, zet u de knop in de stand .

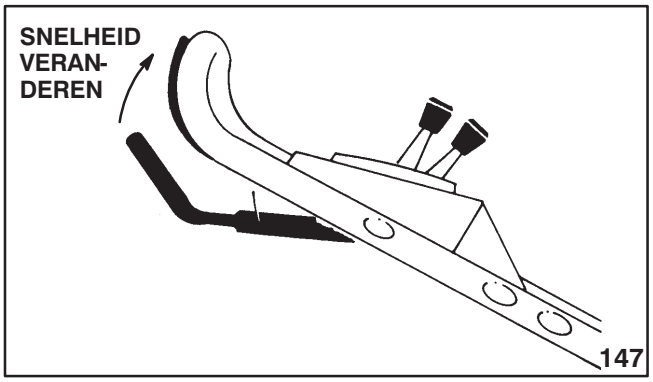

Figuur 12

N.B.: de aandrijfwielen zijn uitgerust met vrijlopende koppelingen, waardoor het gemakkelijker is de maaimachine naar achteren te trekken wanneer de wielaandrijving ontkoppeld is. Om de koppelingen vrij te maken, moet de maaier tenminste 2,5 cm naar voren worden geduwd nadat de wielaandrijving is gestopt.

6. STOPPEN—Om de motor af te zetten, laat u de bedieningsstang los. Verwijder de sleutel uit het contact of trek de bougiekabel van de bougie als de maaier zonder toezicht blijft of niet wordt gebruikt.

GEBRUIK VAN DE GRASZAK

1. Zet de motor af en wacht tot alle draaiende delen stilstaan.

2. PLAATSEN VAN DE ZAK—Open de kokerdeur, schuif de trechter van de zak in de afvoeropening en haak het zakframe aan de bevestigingsbeugel (fig. 13). Laat de kokerdeur op de zak rusten (fig. 14).

N.B.: zorg dat de graszakdeur **volledig** tegen de graszak gesloten is voordat u de zak op de maaier installeert.

AANWIJZINGEN VOOR GEBRUIK

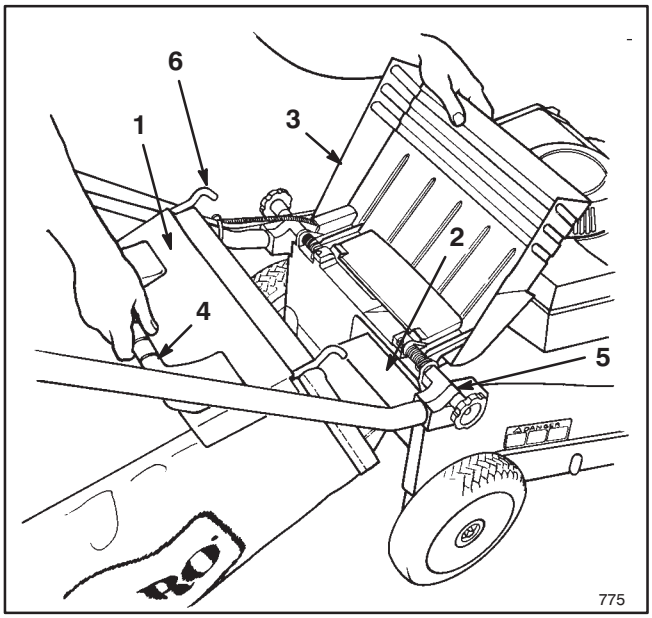

Figuur 13

1. Zakdeur
2. Zaktrechter
3. Afvoeropening
4. Zakhendel
5. Bevestigingsbeugel
6. Zakframehaak

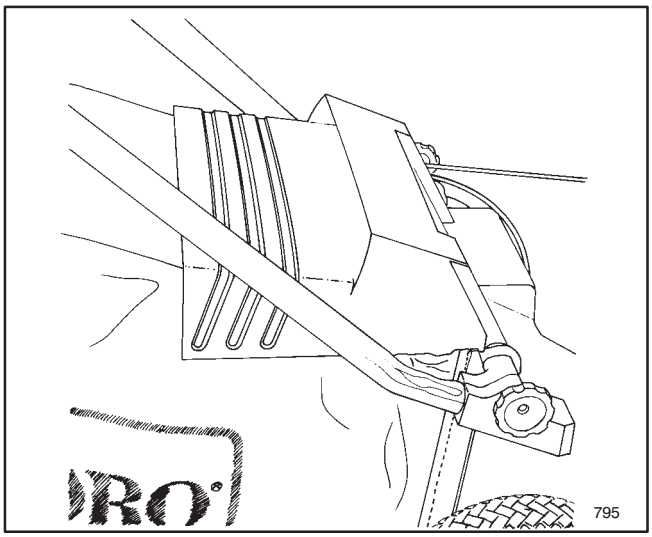

Figuur 14

3. VERWIJDEREN VAN DE ZAK—**Zet de motor af en wacht tot alle delen stilstaan.** Houd handen en voeten altijd uit de buurt van het maaierhuis als de motor loopt. Open de kokerdeur, pak de zak bij de hendel vast en til hem op. Sluit de kokerdeur.

N.B.: bij het verwijderen van de graszak wordt los gras dat zich in de afvoeropening bevindt door de zaktrechter opgeschept. Als de afvoeropening verstopt blijft, de bougiekabel van de bougie trekken en alle maaisel van de maaier verwijderen.

4. ZAK LEGEN—Pak de zakbeugel en de onderkant van de zak vast. Klap de zakdeur omhoog en kiep de zak langzaam naar voren om hem te legen.

PAS OP!

- **Afgemaaid gras en ander afval kunnen met kracht uit de afvoertunnel worden geworpen.**
- **Deze voorwerpen kunnen de bestuurder en omstanders ernstig verwonden of zelfs doden.**
- **Doe het deurtje op de afvoertunnel nooit open wanneer de motor draait, tenzij er een graszak op de tunnel is geplaatst**

PAS OP!

- **Door een beschadigde graszak kunnen steentjes en andere soortgelijke voorwerpen naar de bestuurder of omstanders worden geworpen.**
- **Deze voorwerpen kunnen de bestuurder en omstanders ernstig verwonden of zelfs doden.**
- **Controleer de graszak regelmatig. Indien hij beschadigd is, dient hij door een nieuwe originele TORO-zak te worden vervangen.**

INSTELLEN VAN DE MAAIHOOGTE

Op het huis zijn drie cijfers aangebracht voor de verschillende maaihoogten. De ruitjes tussen de cijfers betekenen elk ca. 12 mm graslengte meer.

1. Zet de motor af en trek de bougiekabel van de bougie. Bij elektrische startmodellen de sleutel uit het contactslot nemen.

PAS OP!

- **Bij het verstellen van de maaistandhendels kunnen uw handen in aanraking komen met het draaiende mes.**
- **Bij aanraking van het mes kunt u ernstig verwond raken.**
- **Verstel de maaihoogte niet als de motor loopt en het mes draait.**
- **Steek uw vingers niet onder de maaikast bij het optillen van de maaier om de maaistandhendels te verstellen.**

AANWIJZINGEN VOOR GEBRUIK

2. Licht het maaierhuis op, zodat het wiel van de grond komt en u de maaihoogte gemakkelijker kunt afstellen. **Niet de handen onder de maaikast steken om het maaierhuis op te tillen.** Druk de afstellingshefboom naar het wiel toe en zet hem op de gewenste stand (fig. 15). Zorg ervoor dat de pen op de hefboom in een uitsparing op het maaierhuis valt. Stel alle wielen op dezelfde hoogte in.

N.B.: de voorwielen kunnen tot op 12 mm worden versteld. Trek de hefboom voorbij het cijfer 1 en laat de pen in de uitsparing in het huis vallen.

3. Wanneer maximaal vermogen vereist is of wanneer de bodem sponzig is en de achterwielen dreigen weg te zakken, zet u de achterwielen één stand hoger. Zodra u weer onder normale omstandigheden werkt, moet u de voor- en achterwielen weer op gelijke hoogte instellen om het beste maairesultaat te bereiken.

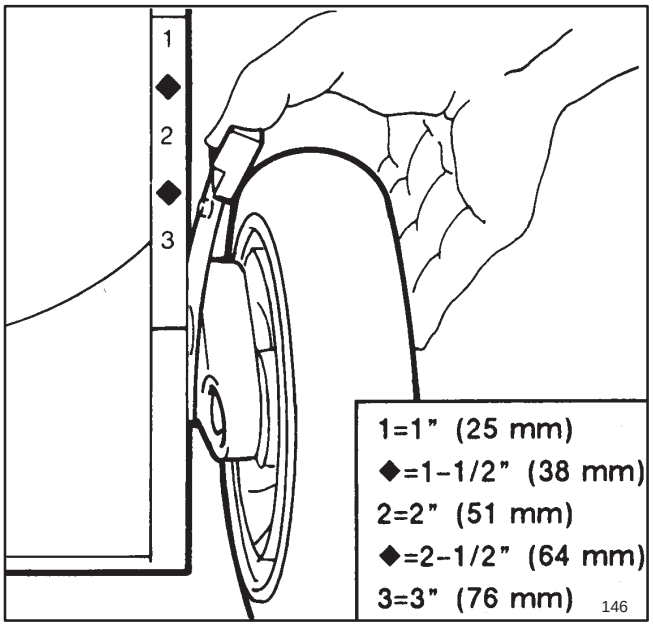

Figuur 15

ONDERHOUD

⚠ VOORZICHTIG

- **De motor kan onbedoeld aanslaan.**
- **Onbedoeld starten van de motor kan ernstige verwondingen toebrengen aan de bestuurder of de omstanders.**
- **Trek de bougiekabel van de bougie voordat u onderhouds- of afstelwerkzaamheden uitvoert.**

ONDERHOUD VAN HET LUCHTFILTER

Normaliter dient het luchtfilter telkens na 25 bedrijfsuren te worden schoongemaakt. Wanneer de maaimachine in stoffige of vuile omstandigheden wordt gebruikt, moet het vaker worden schoongemaakt.

1. Zet de motor af en trek de bougiekabel van de bougie. Verwijder de sleutel uit het contact bij elektrische startmodellen.

2. Draai aan de knop waarmee het deksel van het luchtfilter op de motor is bevestigd totdat het deksel kan worden verwijderd. Filter grondig schoonmaken (fig. 16).

3. Verwijder het schuimfilter indien het vuil is uit de houder (fig. 16). Grondig schoonmaken.

A. Schuimfilter WASSEN in warm water met vloeibare zeep. Knijpen om het vuil los te maken, maar niet wringen, omdat het schuim dan kan scheuren. Goed uitspoelen in schoon water.

B. Filter DROGEN door het in een schone doek te wikkelen. Knijp in doek en filter om het filter te drogen.

C. Filter DOORDRENKEN met 150 ml SAE 30 motorolie. Knijp in het filter om een teveel aan olie te verwijderen en de olie goed te verdelen. Een vochtig filter is het beste.

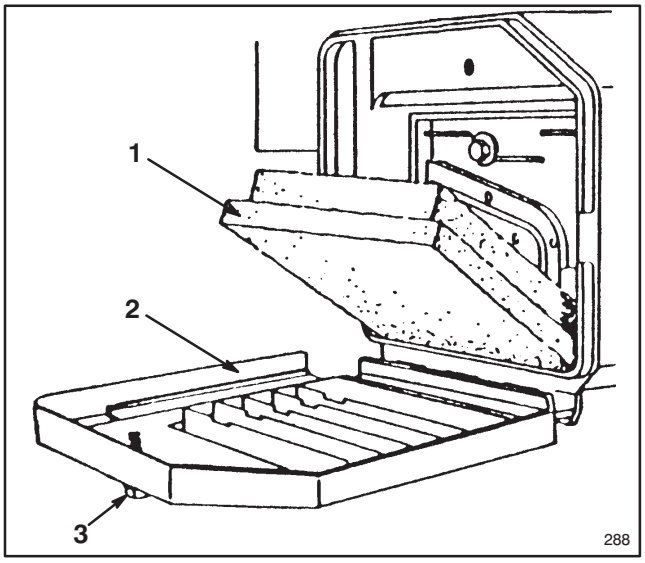

Figuur 16

1. Schuimfilter **2. Deksel** **3. Knop**

4. Schuimfilter en luchtfilterdeksel terugzetten.

BELANGRIJK: de motor mag nooit draaien zonder luchtfilterelement. Hierdoor kan namelijk overmatige slijtage en beschadiging van de motor ontstaan.

ONDERHOUD

VERVANGEN VAN DE BOUGIE

Gebruik een Champion RC12YC of gelijkwaardige bougie. De elektrodenafstand moet 0,76 mm groot zijn. Verwijder de bougie telkens na 25 bedrijfsuren ter controle.

1. Zet de motor af, laat hem afkoelen en trek de bougiekabel van de bougie. Bij elektrische startmodellen de sleutel uit het contact nemen.

2. Maak de omgeving van de bougie schoon en verwijder hem uit de cilinderkop.

BELANGRIJK: vervang gescheurde, verstopte of vervuilde bougies. De elektroden mogen niet worden geschuurd, afgeschraapt of anderszins schoongemaakt omdat er motorschade kan ontstaan wanneer er gruis in de cilinder komt.

3. Stel de elektrodenafstand in op 0,76 mm (fig. 17). Plaats de bougie met de juist afgestelde afstand en de pakkingsluiting. Draai de bougie goed vast tot 19 N·m.

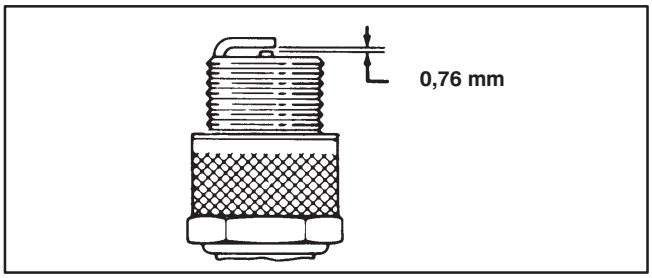

Figuur 17

AFTAPPEN VAN BENZINE

1. Zet de motor af en wacht tot hij afgekoeld is. Trek de bougiekabel van de bougie af. Verwijder de sleutel uit het contact bij elektrische startmodellen.

N.B.: benzine mag alleen worden afgetapt van een koude motor.

2. Verwijder de dop van de brandstoftank en gebruik een pomphevel om de brandstof in een schoon benzineblik te laten lopen.

N.B.: het aftappen van brandstof mag alleen op deze manier gebeuren.

VERVANGEN VAN DE CARTEROLIE

Vervang de olie na de eerste 2 bedrijfsuren en vervolgens telkens na 25 uur. Omdat warme olie gemakkelijker afgetapt kan worden en meer verontreinigingen meevoert dan koude olie, is het aan te bevelen de motor enkele minuten te laten lopen alvorens de olie af te tappen.

1. Zet de motor af en trek de bougiekabel van de bougie. Verwijder de sleutel uit het contact bij elektrische startmodellen.

2. Open de kokerdeur en verwijder de graszak. Tap de benzine uit de brandstoftank af, zie: Aftappen van benzine, blz. 8.

3. Verwijder de peilstok uit de vulopening en zet links van de maaier een opvangbak.

4. Zet de maaimachine op zijn linkerzijkant en laat de olie in de bak lopen (fig. 18).

5. Na het aftappen de maaier weer rechtop zetten en de motor met verse olie vullen. Zie: Carter met olie vullen, blz. 8.

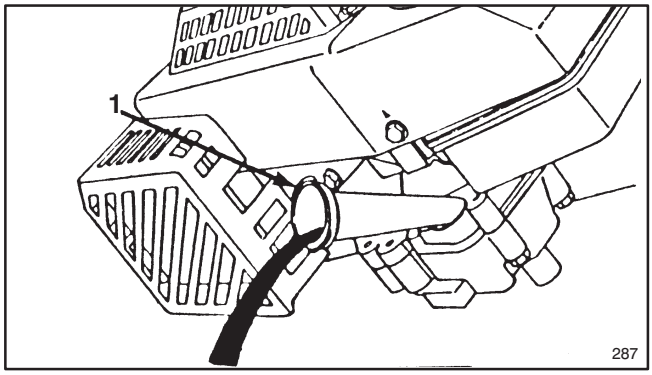

Figuur 18

1. **Olievulopening**

AFSTELLEN VAN DE GASKLEP

Als de motor niet start of stopt, is het misschien nodig de gasklepregeling opnieuw af te stellen. Dit moet eveneens gebeuren wanneer een nieuwe gasklepregelingskabel is geïnstalleerd.

1. Zet de motor af en trek de bougiekabel van de bougie. Verwijder de sleutel uit het contact bij elektrische startmodellen.

2. Zet de gasregelknop naar voren in de stand SNEL .

3. Maak de schroef van de kabelklem los totdat u de gasklepkabel kunt wegschuiven (fig. 19).

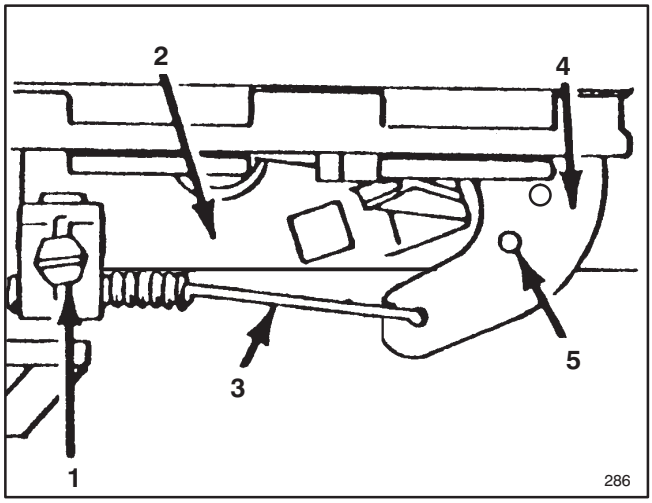

Figuur 19

1. **Kabelklemschroef**
2. **Gasklepbeugel**
3. **Gasklepkabel**
4. **Gashendel**
5. **Gaatjes op één lijn**

4. Beweeg de gaskabel naar links of naar rechts tot de gaatjes in de gashendel en de gasklepbeugel op één lijn liggen (fig. 19).

5. Trek de gaskabel voorzichtig strak en draai de kabelklemschroef aan om het geheel op deze manier vast te zetten.

AFSTELLEN VAN DE WIELAANDRIJVING

Als de maaier niet uit zichzelf rijdt, of de neiging vertoont vooruit te rijden wanneer de aandrijving niet ingeschakeld is, moet de kabel van de wielaandrijving worden afgesteld.

1. Zet de motor af en trek de bougiekabel van de bougie

2. Draai de moer op het steunblok los (fig. 20).

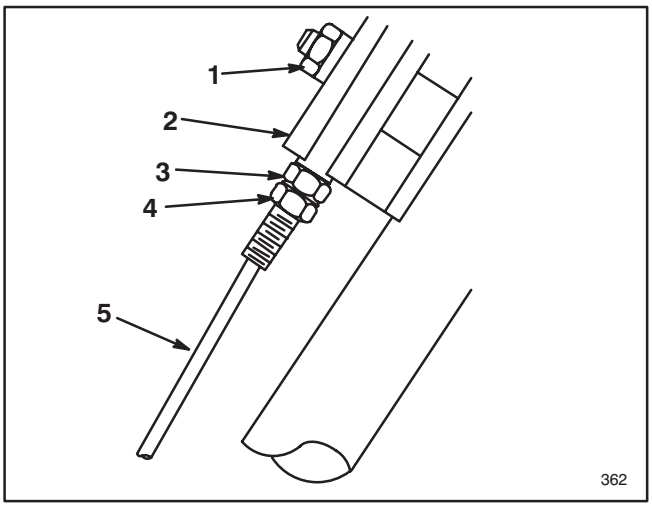

Figuur 20

1. **Moer**
2. **Steunblok**
3. **Bovenste stelmoer**
4. **Onderste stelmoer**
5. **Kabel van wielaandrijving**

3. Draai de onderste stelmoer van de kabel los (fig. 20).

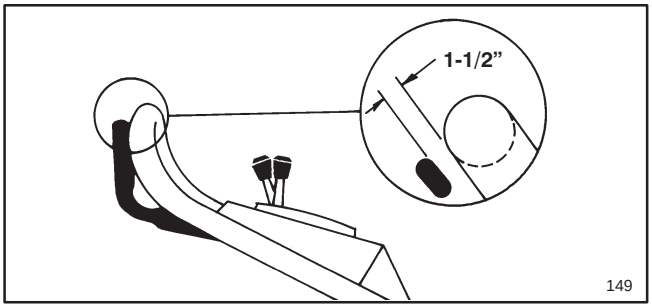

Figuur 21

4. Trek de bedieningsstang omhoog totdat u enige weerstand voelt. Bij een juiste afstelling komt de stang tot op ongeveer 3,5 cm van de handgreep (fig. 21).

5. Draai de bovenste stelmoer omhoog om de afstand tussen de bedieningsstang en de handgreep te vergroten. Draai de bovenste stelmoer omlaag om de afstand tussen de bedieningsstang en de handgreep te verkleinen.

6. Herhaal stap 4 en 5 totdat de afstand naar wens is.

7. Draai de onderste stelmoer vast om de kabelafstelling vast te zetten.

8. De bovenste stelmoer moet tegen het steunblok aan komen als de afstelling voltooid is (fig. 20).

9. Draai de moer op het steunblok vast.

AFSTELLEN VAN DE REMKABEL (fig. 22)

Wanneer een nieuwe bladremkabel wordt geïnstalleerd, is afstelling noodzakelijk.

1. Zet de motor af. Trek de bougiekabel van de bougie. Verwijder de sleutel uit het contact bij elektrische startmodellen.

2. CONTROLE VAN DE AFSTELLING—Druk de bedieningsstang tegen de handgreep tot de speling in de kabel is opgeheven. De ruimte tussen remhefboom en handgreep moet tussen 2,4 mm-4,8 mm zijn. Zie stap 3 voor de afstelling.

3. CONTROLE VAN DE KABELMANTEL—Draai de moer op de kabelklem los. Steek een voorwerp met een afmeting van 2,4 mm-4,8 mm tussen remhefboom en handgreep. Trek de kabelmantel omlaag tot alle speling in de kabel is opgeheven. Draai de moer weer vast.

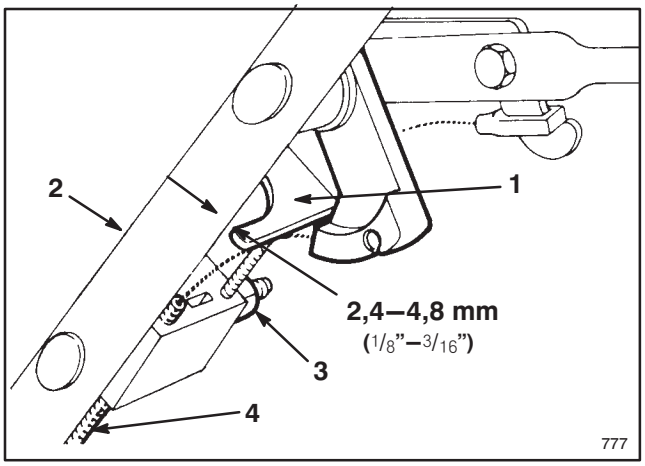

Figuur 22

1. **Remhefboom**
2. **Handgreep**
3. **Moer**
4. **Kabelmantel**

CONTROLEREN/VERWIJDEREN/SLIJPEN VAN HET MES

1. Trek de bougiekabel van de bougie. Verwijder de sleutel uit het contact bij elektrische startmodellen.

2. Tap de benzine uit de brandstoftank af, zie: Aftappen van benzine, blz. 13.

3. Plaats de maaier op zijn linkerzijkant. Zorg ervoor dat het mes niet draait, omdat hierdoor startproblemen kunnen ontstaan.

4. CONTROLEREN VAN HET MES—Controleer het mes zorgvuldig op scherpte en slijtage, met name op het raakvlak van vlakke en gebogen delen (fig. 23A). Het metaal dat deze delen verbindt kan door zand en schurend materiaal afslijten. De maaier moet daarom voor gebruik worden gecontroleerd. Als u gleuven of slijtage constateert (fig. 23B en C), dient het mes door een nieuw TORO-mes te worden vervangen. Zie hiervoor stap 5.

N.B.: u bereikt het beste resultaat, wanneer u voor het begin van het maaiseizoen een nieuw TORO-mes plaatst. In de loop van het jaar kunt u dan kleine onregelmatigheden wegvijlen om de snijrand scherp te houden.

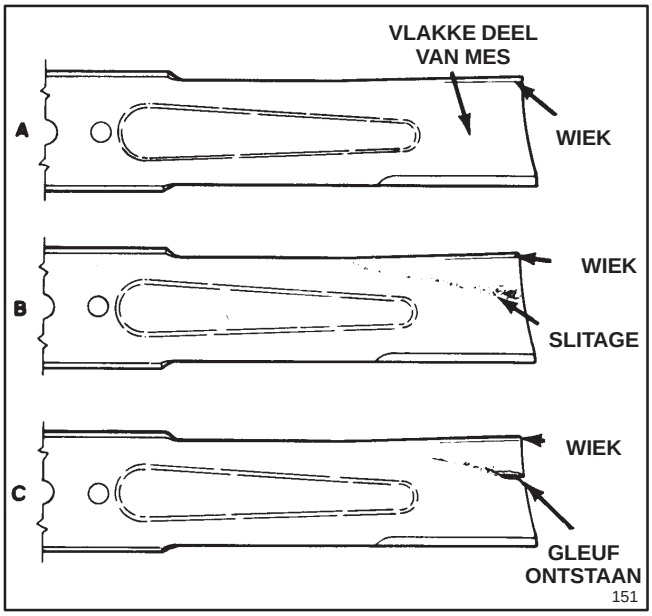

Figuur 23

PAS OP!

- **Een versleten of beschadigd mes kan breken en in een dergelijk geval kan een stuk van het mes worden uitgeworpen naar bestuurder of omstanders.**
- **Een uitgeworpen stukje mes kan bestuurder of omstanders ernstig verwonden of zelfs doden.**
- **Controleer het mes daarom regelmatig op slijtage of beschadigingen.**
- **Vervang versleten of beschadigde messen.**

5. VERWIJDEREN VAN HET MES—Pak het uiteinde van het mes vast met behulp van een oude lap of dikke gewatteerde handschoen. Verwijder de mesbout, de veerring en het mes (fig. 24).

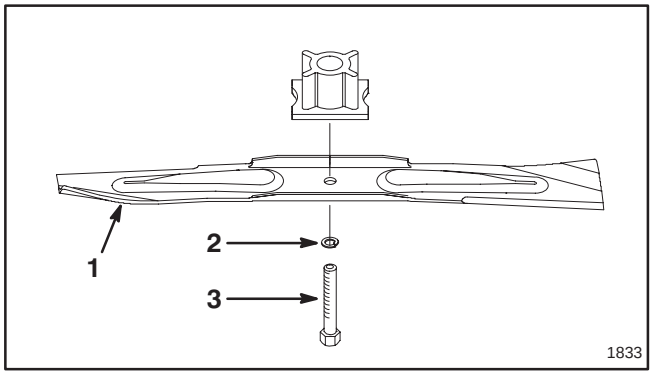

Figuur 24

1. Mes **2. Veerring** **3. Mesbout**

6. SLIJPEN VAN HET MES—Met behulp van een vijl kunt u de bovenkant van het mes slijpen, waarbij u de oorspronkelijke snijhoek in stand houdt (fig. 25). Als u aan beide snijranden evenveel materiaal verwijdert, blijft het mes in evenwicht.

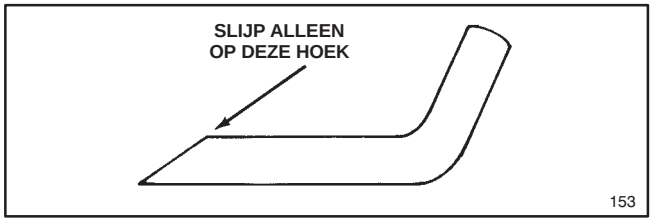

Figuur 25

BELANGRIJK: controleer de balans van het mes door het op een mesbalans te leggen. In de ijzerwinkel kunt u een goedkope balans kopen. Wanneer een mes in evenwicht is, blijft het horizontaal liggen. Is het mes niet in balans, dan helt het over naar de zwaardere kant. In dit geval moet nog wat metaal van de snijrand aan deze kant worden afgevijld.

7. Breng het scherpe, gebalanceerde mes, de veerring en de mesbout weer aan. Het wiekdeel van het mes moet naar de bovenkant van de maaikast wijzen. Draai de bout op het mes aan tot 68 N·m.

SMEREN

De voor- en achterwielen moeten telkens na 25 bedrijfsuren en aan het eind van het seizoen worden gesmeerd.

1. Breng 2 à 3 druppels lichte olie aan op de binnenkant bij de voorwielen en aan de buitenkant van alle wielbouten. Laat de wielen draaien om de olie in de naafbussen te brengen. Veeg het teveel aan olie weg.

2. Zet de maaihoogtehendels van de achterwielen in stand ”2”. Veeg de smeernippels af met een schone doek (fig. 26). Zet een vetspuit op de smeernippels en pomp voorzichtig 2 à 3 maal. Gebruik hiervoor nr. 2 universeelvet op lithiumbasis.

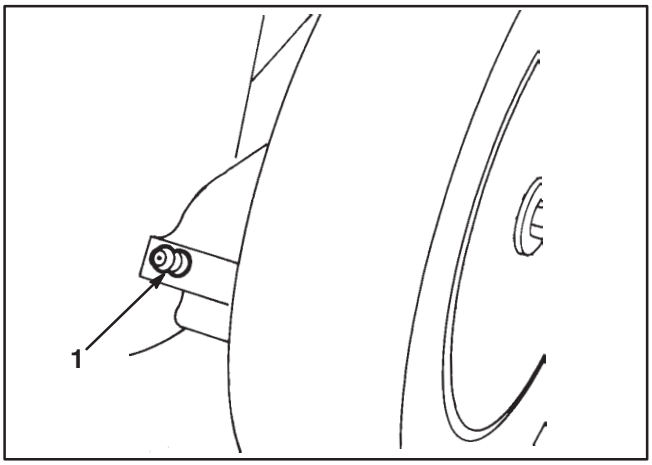

Figuur 26

1. Smeernippel

ACCU OPLADEN (Elektrisch start model)

Ofschoon een nieuwe accu niet volledig is opgeladen, levert een gedeeltelijke oplading van 4 uur voldoende energie om de motor verschillende keren te starten. Een nieuwe accu moet echter 72 uur achter elkaar worden opgeladen om zeker te zijn van een volle accu. Laad de accu eveneens gedurende 72 uur op, wanneer de maaier een tijd heeft gestaan en in het voorjaar. Bij een normale bediening zorgt de dynamo ervoor dat de accu geladen blijft.

1. Zet de motor af en maak de ontstekingsdraad los van de accupool (fig. 27).

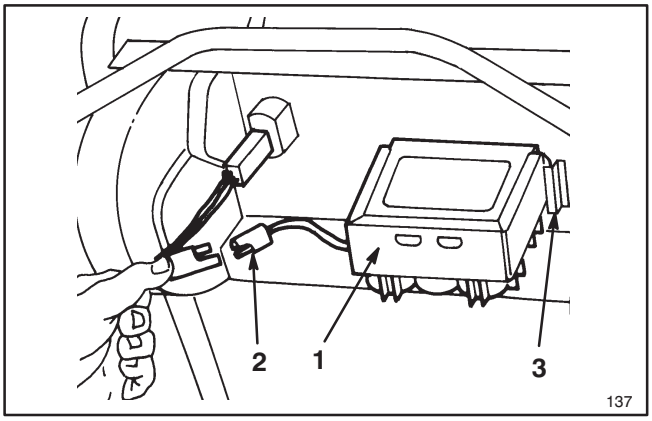

Figuur 27

1. Accu
2. Ontstekingsdraad
3. Houder

2. De accu kan, indien gewenst, uit de houders verwijderd worden. De accu hoeft echter niet verwijderd te worden als de maaier dichtbij een stopcontact geplaatst kan worden.

3. Verbind de TORO elektrische lader met de accu en steek de stekker in een 220V stopcontact. Nadat de accu de benodigde tijd is opgeladen, de acculader uitschakelen en de accu loskoppelen.

4. Verbind de ontstekingsdraad aan de poolklem van de accu.

BELANGRIJK: het is raadzaam uitsluitend een TORO elektrische acculader te gebruiken, omdat andere laders de accu kunnen beschadigen. Gebruik de lader altijd binnenshuis en laad de accu zo mogelijk op bij kamertemperatuur (22° C of +70°F). Laad de accu niet langer dan 72 uur, omdat dit tot beschadiging kan leiden.

HET VERVANGEN VAN DE ZEKERING

De laadkring van het elektrische systeem wordt beveiligd door een zekering. Als de accu niet opgeladen blijft, kan de zekering doorslaan. Gebruik een AGC−5 zekering van 5 ampère.

1. Druk de twee delen van de zekeringhouder samen. Draai de dop van de zekeringhouder om de zekeringhouder te openen (afb. 28).

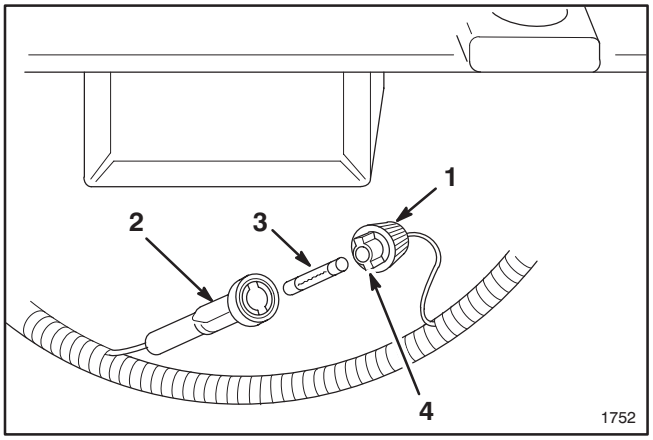

Figuur 28

1. Sikringsholderhætte
2. Sikringsholderbund
3. Sikring
4. Tap (2)

2. Tag sikringen ud og kassér den.

3. Sæt en ny sikring i.

4. Tapperne på sikringsholderhætten ligestilles med sikringsholderbunden og de to dele trykkes sammen. Drej hætten så sikringsholderen lukkes.

SCHOONMAKEN VAN DE MAAIKAST

De maaier werkt het best als de onderzijde van de maaikast en de binnenkant van de afvoer schoon zijn.

1. Zet de motor af. Trek de bougiekabel van de bougie. Verwijder de sleutel uit het contact bij elektrische startmodellen.

2. Tap de benzine uit de brandstoftank af, zie: Aftappen van benzine, blz. 13.

3. Leg de maaier op zijn linkerzijkant (fig. 29). Zorg dat het mes niet draait, want dat kan tot startproblemen leiden.

4. Verwijder vuil en maaisel van de maaikast door deze met een tuinslang af te spuiten. Schraap het resterende vuil weg met een houten schraper. Vermijd naden en scherpe hoeken.

5. Verwijder gras en vuil dat de werking van de deur kan belemmeren van de afvoeropening en de scharnieren.

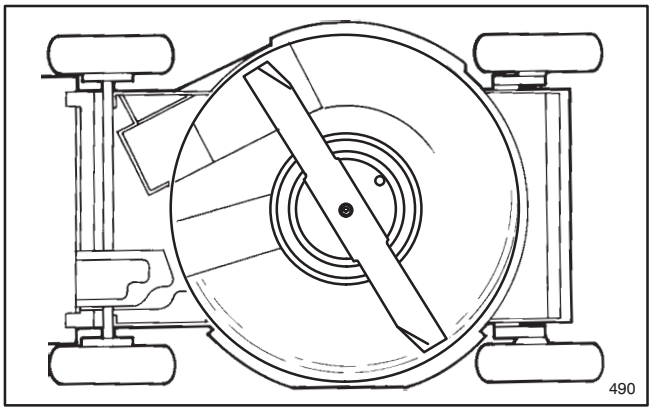

Figuur 29

MAAIER GEREEDMAKEN VOOR OPSLAG

1. Wanneer de maaier voor langere tijd niet gebruikt wordt, dient u de benzine uit de brandstoftank af te tappen of een brandstofadditief aan de benzine toe te voegen. Zie voor het aftappen van de benzine de desbetreffende paragraaf op blz. 13. Nadat de brandstof is afgetapt, zet u de motor aan en laat u hem draaien totdat alle brandstof is verbruikt en de motor afslaat. Als de benzine niet wordt afgetapt en er geen stabilisator wordt toegevoegd, ontstaan er rubberachtige harsresten die de werking van de motor belemmeren en zelfs tot startproblemen kunnen leiden.

Benzine mag alleen maar in de tank blijven zitten als een toevoeging, zoals TORO Stabilizer/Conditioner vóór opslag aan de benzine toegevoegd wordt. TORO Stabilizer/Conditioner is een conserveringsmiddel op petroleumdestillaatbasis. TORO raadt het gebruik van toevoegingen op alcoholbasis af, zoals ethanol, methanol of isopropyl. Brandstoftoevoeging in de op de verpakking aangegeven hoeveelheden gebruiken.

Onder normale omstandigheden behouden deze brandstoftoevoegingen 6-8 maanden hun werking.

2. Nadat de olie is afgetapt, vult u het carter niet met olie voordat u de hierna volgende stappen 3 tot en met 10 hebt uitgevoerd.

3. Verwijder de bougie en giet 30 ml (2 eetlepels) SAE 30-olie in het gat van de cilinder. Trek langzaam aan het startkoord zodat de olie zich in de cilinder verspreidt. Breng de bougie weer aan en draai hem vast tot 20 N·m. **PLAATS DE BOUGIEKABEL NIET OP DE BOUGIE.**

4. Maak de maaikast schoon: zie hiervoor Schoonmaken van de maaikast, blz. 16.

5. Controleer de toestand van het mes: zie hiervoor Controleren/verwijderen/slijpen van het mes, blz. 14.

6. Draai alle moeren, bouten en schroeven goed aan.

7. Verwijder vuil en kaf, maaisel en afval van de buitenkant van de motor, dekplaat en bovenkant van de maaikast.

8. Maak het luchtfilter schoon: zie hiervoor Onderhoud van het luchtfilter, blz. 12.

9. Smeer de wielen: zie hiervoor Smeren, blz. 15.

10. Werk alle geroeste of afgeschilferde geverfde oppervlakken bij. Bij de erkende TORO Service dealer kunt u hiervoor Toro Re-Kote verf kopen.

11. Vul het carter met olie; zie hiervoor de desbetreffende paragraaf op blz. 8.

12. Accu opladen gedurende 72 uur (elektrische startmodellen); zie Accu opladen op blz. 16.

13. Zet de maaier op een schone, droge plaats. Dek hem af zodat hij schoon blijft en beschermd wordt.

EXTRA ONDERDELEN

Voor bijzondere omstandigheden kunt u de volgende accessoires bij uw erkende TORO Service dealer aanschaffen.

1. Verticuteermechanisme, modelnr. 59131— In enkele minuten geïnstalleerd. Zit aan de voorkant voor gemakkelijk manoeuvreren. De verende harktanden verticuteren oude grasresten zodat ze gemakkelijk in de vangzak gezogen worden (fig. 30) en zo worden verwijderd.

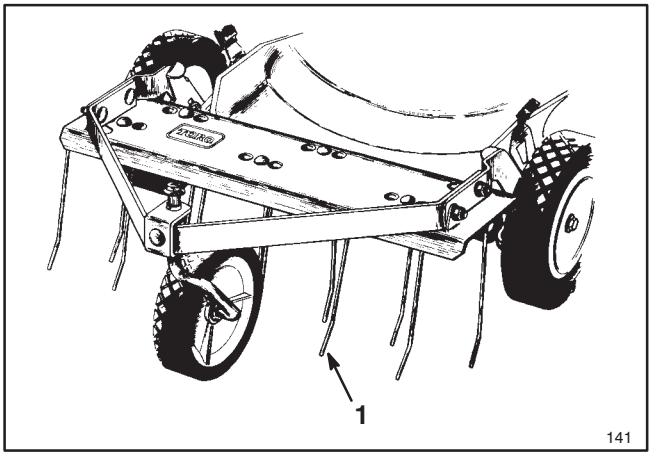

Figuur 30

1. Verticuteermechanisme

2. Bladversnipperaar, modelnr. 59180—Wordt aan de onderzijde van de maaier gemonteerd zonder dat het mes verwijderd hoeft te worden. Versnippert bladeren zodat ze gemakkelijk in de graszak kunnen worden opgezogen en verwijderd (fig. 31).

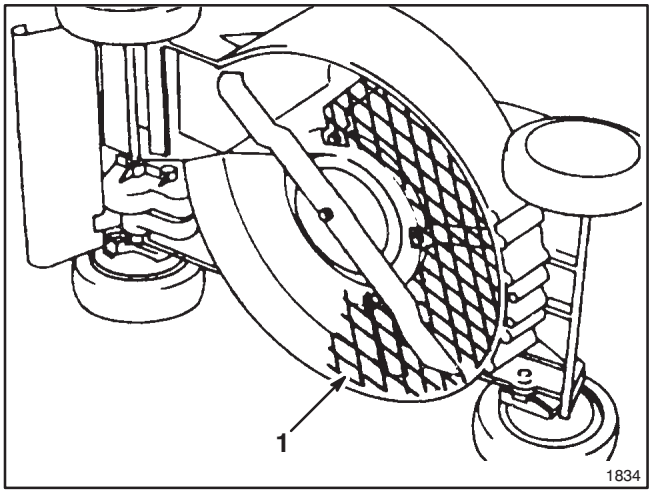

Figuur 31

1. Bladversnipperaar

3. Vonkenvanger, onderdeelnr. 398067—Als u vanwege plaatselijke of landelijke verordeningen verplicht bent een vonkenvanger te installeren, kunt u deze bij een erkende Toro Service dealer aanschaffen. Als de maaier in Californië wordt gebruikt op land dat met bos, struikgewas of gras is begroeid zonder naar behoren werkende vonkenvanger, overtreedt de gebruiker hiermee de wet van deze staat. Paragraaf 4442 Public Resources Code.

IDENTIFICATIE PRODUKT

Aan de onderkant van het bedieningspaneel is een plaatje met het model- en serienummer bevestigd. Wanneer u ons schrijft of reserveonderdelen bestelt, dient u deze specifieke nummers altijd te vermelden.

SERVICEONDERSTEUNING VAN TORO

Als u ondersteuning nodig hebt - met betrekking tot veiligheid, installatie, bedrijf, onderhoud of defecten - kunt u contact opnemen met de plaatselijke erkende TORO Servicedealer of -distributeur. Deze kunt u in de Gouden Gids vinden. De dealer en distributeur hebben naast bevoegde onderhoudstechnici ook door de fabrikant goedgekeurde accessoires en reserveonderdelen. Zorg ervoor dat uw Toro volledig TORO blijft, door alleen echte TORO onderdelen en -accessoires te kopen.

GARANTIE VOOR HET OPSTARTEN VAN DE TORO

Beperkte garantie van vijf jaar
op de TORO GTS 150 OHV motor

Wat valt er onder de garantie?

Voor een periode van vijf jaar vanaf de datum van aankoop garandeert Toro dat de uw TORO GTS 150 motor bij de eerste of tweede maal trekken zal starten, op voorwaarde dat u voor het vereiste routine-onderhoud zorgt. De kosten voor onderdelen en arbeid zijn inbegrepen maar de verzendkosten zijn voor uw rekening. Deze garantie geldt voor TORO GTS 150 motoren die na 1 september 1991 zijn gekocht.

Hoe blijft de garantie geldig?

U moet uw TORO GTS 150 motor onderhouden door het onderhoudsplan in de Bedieningshandleiding te volgen en dit op eigen kosten. U moet het onderhoudswerk in de speciale onderhoudstabel invullen en de ontvangstbewijzen bijhouden. Uw TORO GTS 150 motor moet ook een jaarlijkse onderhoudsbeurt krijgen door een erkende TORO service dealer.

Hoe kunt u van de gegarandeerde diensten gebruik maken?

Als het startvermogen van uw TORO GTS 150 motor vermindert tot op het punt waar hij niet start na een- of tweemaal trekken door een gezonde volwassene, moet u deze stappen volgen:

1. Neem contact op met een erkende TORO service dealer of een TORO distributeur.
2. Deze zal u vragen de machine naar hem op te sturen of te brengen of een andere erkende TORO dienst aanbevelen die geschikter is.
3. Breng de machine, uw onderhoudspapieren en ontvangstbewijzen naar de Service dealer.

Als u om de een of andere reden niet tevreden bent met de diagnose van de dealer inzake het startvermogen van de motor, of met de verstrekte hulp, neem a.u.b. contact op met uw TORO distributeur.

Wat valt er niet onder de garantie?

De volgende punten vallen niet onder de garantie:

1. Reparaties van machines die voor commerciële doeleinden worden gebruikt.
2. Normaal onderhoud, inclusief vervanging van bougies, luchtfilter, brandstoffilter, afstelling van de carburator.
3. Olieverversing en smering.
4. Reparaties of afstelling ten gevolge van:
   a. het niet uitvoeren van het vereiste onderhoud,
   b. het stoten van het draaimes tegen een voorwerp,
   c. bevuiling van het brandstofsysteem,
   d. verkeerde brandstof of brandstofmengsel (ingeval van twijfel, raadpleeg de bedieningshandleiding)
   e. het niet nemen van de vereiste maatregelen voor het opbergen zoals in de bedieningshandleiding beschreven staat,
   f. verkeerd gebruik, verwaarlozing of ongevallen,
   g. reparaties of pogingen tot reparatie door iemand die geen erkend TORO service dealer is.
5. Bijzondere omstandigheden waarbij men bij het starten meer dan tweemaal moet trekken, inclusief:
   a. gebruik na langdurige periode van niet gebruikt zijn, of na de seizoensgebonden opslag,
   b. bij het opstarten bij lagere temperatuur zoals in de vroege lente of de late herfst moet men eventueel meer dan tweemaal trekken (alleen van toepassing op roterende produkten),
   c. verkeerde handelwijze bij het starten. Indien u moeilijkheden hebt bij het starten, raadpleeg de bedieningshandleiding om u ervan te verzekeren dat u op de juiste wijze start. Hierdoor kunt u een onnodig bezoek aan de service dealer voorkomen.

Alle terugbetaalbare reparaties die onder deze garantie vallen moeten uitgevoerd worden door een erkende TORO Service dealer en enkel met erkende TORO onderdelen.

Het enig verhaal waarop de koper zich kan beroepen is de reparatie door een erkende TORO service dealer te laten uitvoeren zoals hierboven beschreven.

ONDERHOUDSSCHEMA VOOR DE GARANTIE VOOR HET OPSTARTEN

Om de garantie voor het opstarten te doen gelden, moet u de hieronder beschreven onderhoudsbeurten uitvoeren na elke 25 uur van gebruik, vaker als de maaier aan veel stof of vuil wordt blootgesteld. Volg de werkwijzen beschreven in deze Bedieningshandleiding en noteer de gegevens in deze tabel.

Datum	**Uren gebruikt**	**Onderhoud van luchtfilter**	**Vervangen van olie** Niet van toepassing op tweetaktmotoren	**Smeren van wielen**	**Controleren van bougie**	**Opbergen van maaier**