Form No. 3453-527 Rev A

# Reboque à retaguarda TransPro™ 200

**Modelo nº 04219—Nº de série 400000000 e superiores**

**Modelo nº 04229—Nº de série 400000000 e superiores**

**Modelo nº 04239—Nº de série 400000000 e superiores**

**Instruções de instalação**

# Segurança

- O reboque TransPro 200 destina-se a ser utilizado apenas com máquinas Greensmaster com operador apeado. O reboque de produtos incompatíveis pode resultar em danos no reboque e/ou ferimentos no operador. Consulte Máquinas compatíveis (página 9) para obter uma lista completa de máquinas compatíveis.
- Utilize apenas um veículo com uma classificação de reboque adequada. O reboque TransPro 200 e dois cortadores pesam aproximadamente 522 kg. Certifique-se de que o veículo de reboque possui capacidade de travagem e manuseamento verificando as recomendações do fabricante do veículo
- Certifique-se de que o reboque está bem ligado ao veículo de reboque antes de carregar ou descarregar os cortadores para evitar um súbito movimento ou desprendimento acidental do garfo. O garfo do reboque deve estar paralelo ao solo quando está alinhado com o engate do veículo de reboque.
- O atrelado adiciona peso de reboque extra ao veículo. Conduza o veículo com segurança.
  - Não conduza a máquina em vias rápidas ou estradas públicas.
  - Abrande sempre o veículo de reboque ao aproximar-se e ao fazer uma curva.
  - Abrande sempre o veículo de reboque ao conduzir em áreas com que não está familiarizado ou em terreno irregular.
  - Abrande sempre o veículo de reboque ao mudar a direção do percurso ou se preparar para parar.
  - Abrande sempre o veículo de reboque ao virar ou conduzir em declives.
  - Não faça curvas súbitas ou apertadas. Não faça alterações súbitas de direção numa inclinação, rampa, encosta, declive ou superfície semelhante.
  - A velocidade máxima de reboque é de 24 km/h. Ajuste sempre a velocidade do veículo de reboque às condições de solo existente, por exemplo, superfícies molhadas escorregadias, areia e gravilha soltas e/ou condições de fraca visibilidade como com luz fraca ou muito forte, nevoeiro, névoa ou chuva.
  - Tenha especial cuidado ao conduzir um veículo muito carregado a descer uma inclinação ou declive. Conduza o veículo para cima e para baixo a direito em declives, inclinações ou encostas sempre que possível. Não conduza transversalmente num declive, se for possível. Existe o risco de perder o controlo do veículo, o que pode causar ferimentos graves ou morte.
- Antes de recuar, olhe para trás e certifique-se de que não estão pessoas ou objectos. Recue lentamente e observe atentamente o movimento do reboque.
- Tenha muito cuidado e reduza a velocidade ao recuar o reboque e veículo de reboque.
- Tome atenção ao tráfego quando utilizar a máquina perto de vias de circulação ou quando atravessá-las. Dê sempre a prioridade a peões e outros veículos.
- Se o reboque começar a vibrar anormalmente, pare imediatamente o veículo de reboque. Desligue o motor do veículo de reboque. Repare todos os danos antes de começar o reboque.
- Antes de fazer reparações ou ajustes ao reboque, faça o seguinte:
  - Pare o veículo de reboque e aplique o travão de mão.
  - Desligue o motor do - veículo de reboque e retire a chave.
- Enquanto o atrelado estiver desligado do veículo de reboque:
  - Estacione o atrelado numa superfície nivelada.
  - Calce as rodas para evitar que o atrelado se mova.
- Mantenha todas as fixações bem apertadas. Substitua quaisquer peças removidas durante a assistência ou ajustes.

© 2021— The Toro® Company
8111 Lyndale Avenue South
Bloomington, MN 55420

Registe o seu produto em www.Toro.com.

Tradução do original (PT)
**Impresso nos EUA**
**Todos os direitos reservados**

*3453-527*

# Autocolantes de segurança e de instruções

Os autocolantes de segurança e de instruções são facilmente visíveis e situam-se próximo das zonas de potencial perigo. Substitua todos os autocolantes danificados ou perdidos.




decal133-8061

**133-8061**

---

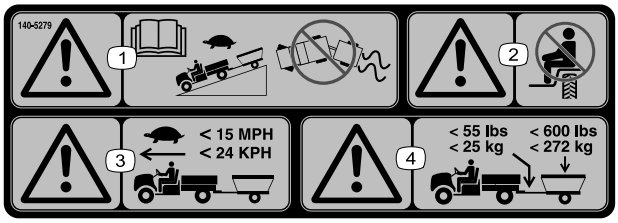


decal140-5279

**140-5279**

1. Aviso—leia o *Manual do utilizador*; conduza lentamente ao descer a colina com um reboque; não perca o controlo do veículo e do reboque.
2. Aviso – Não transporte passageiros.
3. Aviso—Conduza lentamente ao conduzir com um reboque; não exceder 24 km/h.
4. Aviso – a capacidade máxima do reboque é de 272 kg e a capacidade máxima do garfo é de 25 kg.

---

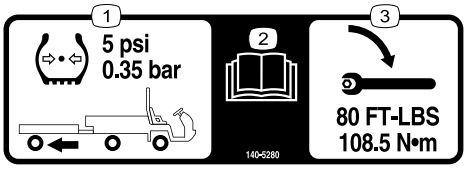


decal140-5280

**140-5280**

1. Os pneus do reboque devem ser cheios com 0,35 bar.
2. Leia o *Manual do utilizador*.
3. Aperte as porcas das rodas do atrelado com 108,5 N·m.

---




decal140-5281

**140-5281**

1. Avisonão transporte passageiros no atrelado.

---

# Instalação

## Conjunto do Kit de Configuração Apropriado

Pode instalar um dos seguintes kits de acordo com a sua configuração desejada:

- Kit de carregamento de carris (Modelo 04229); consulte a Conjunto do kit de carregamento de carris (página 3)
- Kit de carregamento de rodas (Modelo 04219); consulte a Conjunto do kit de carregamento de rodas (página 5)

## Conjunto do kit de carregamento de carris

**Nota:** Realize os seguintes passos para montar os carris do lado esquerdo e direito. As ilustrações seguintes mostram o lado direito do kit de carregamento de carris.

1. Instale um parafuso de carroçaria e uma porca flangeada (¼ pol.) no conjunto da rampa (Figura 1).

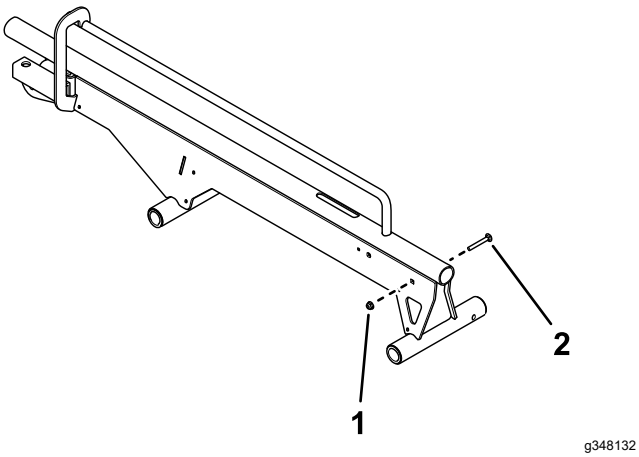


**Figura 1**

Lado direito mostrado.

1. Porca flangeada (¼ pol.)
2. Parafuso de carroçaria

2. Utilize um pino e um parafuso de cabeça sextavada para fixar o batente da roda ao conjunto do carril (Figura 2)

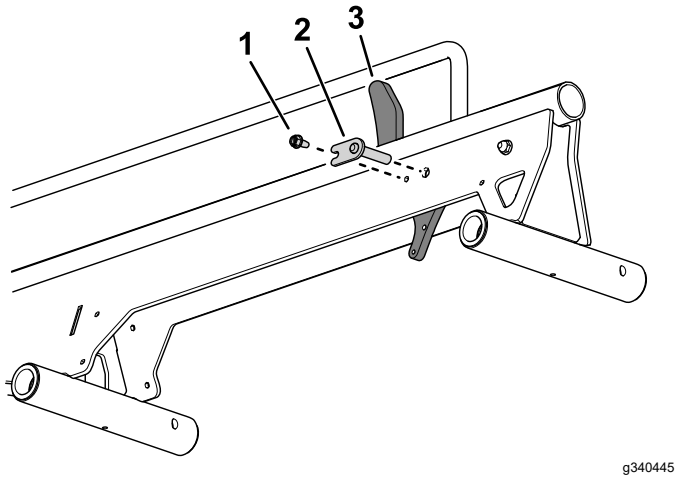


**Figura 2**

1. Parafuso de cabeça sextavada
2. Pino
3. Batente da roda

3. Use um elo de corrente para instalar a corrente no fecho da corrente (Figura 3).

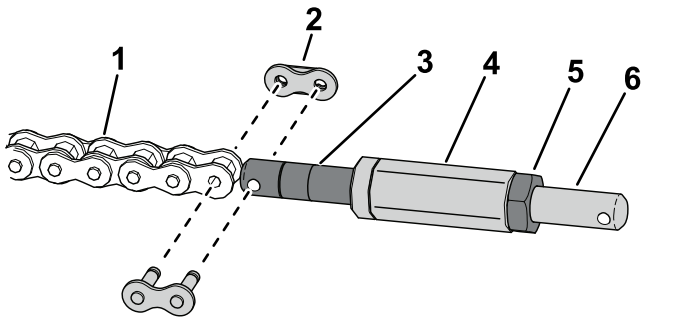


**Figura 3**

1. Corrente
2. Elo da corrente
3. Fecho da corrente
4. Eixo hexagonal
5. Porca de retenção
6. Fecho do elo da corrente

4. Instale o eixo hexagonal no fecho da corrente (Figura 3).
5. Utilize uma porca de bloqueio para instalar o fecho do elo da corrente ao eixo hexagonal (Figura 3).
6. Use um elo de corrente para instalar o fecho do elo da corrente no batente da roda (Figura 4).

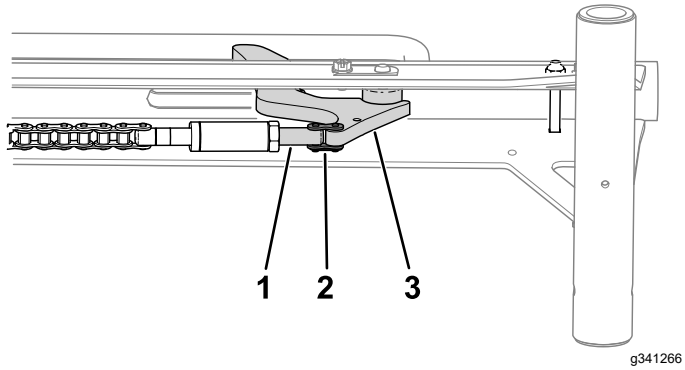


**Figura 4**

1. Fecho do elo da corrente
2. Elo da corrente
3. Batente da roda

7. Ligue a mola ao batente da roda e o parafuso no interior do conjunto do carril (Figura 5).

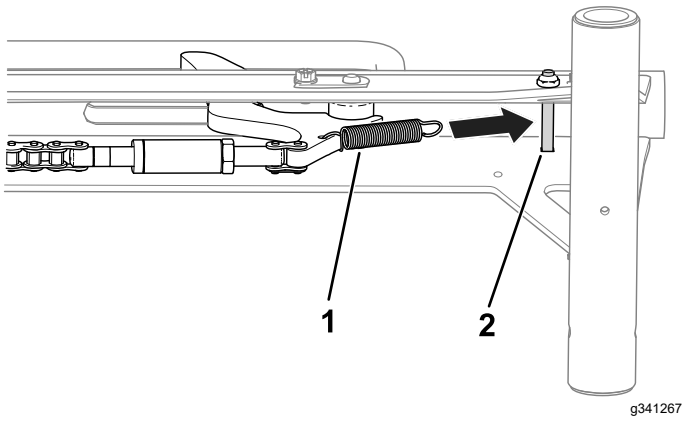


**Figura 5**

1. Mola
2. Parafuso

8. Utilize uma porca flangeada (5/16 pol.), 2 anilhas e um parafuso de olhal para fixar o conjunto da rampa ao conjunto do carril (Figura 6).

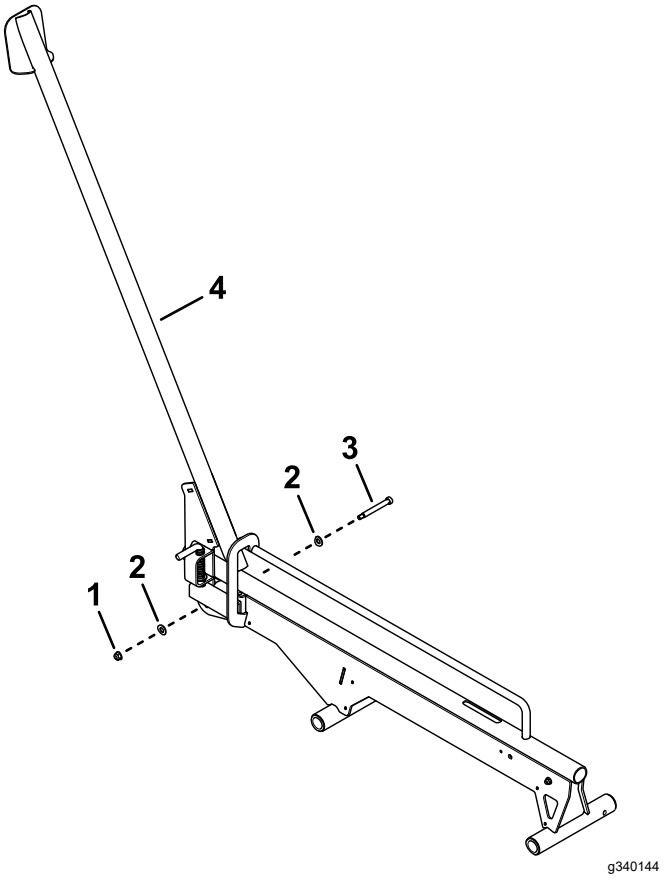


**Figura 6**

1. Porca flangeada (5/16 pol.)
2. Anilhas
3. Parafuso com olhal
4. Conjunto do carril

9. Use um elo de corrente para ligar a corrente ao conjunto do carril (Figura 7).

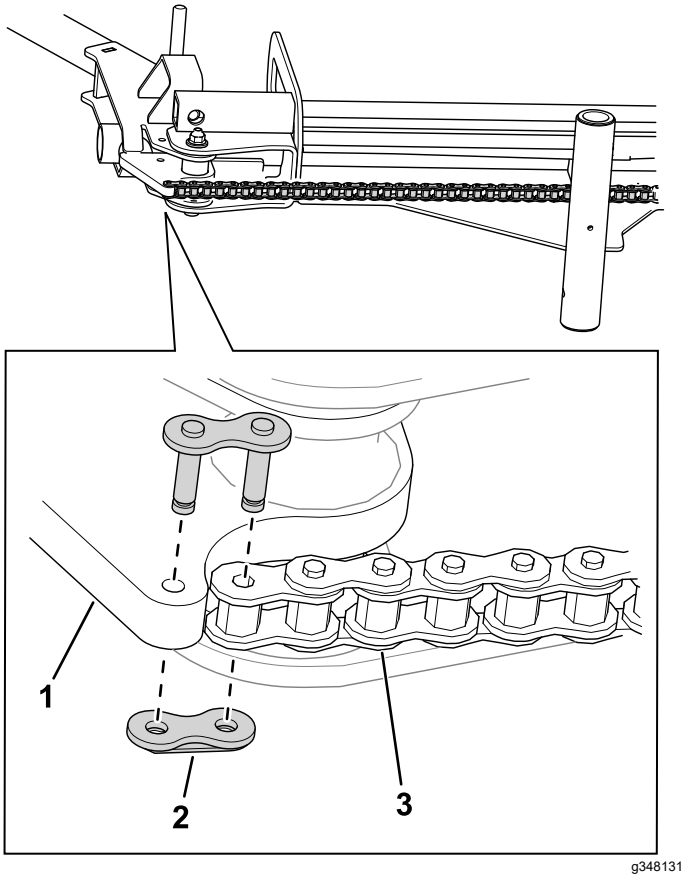


**Figura 7**

1. Conjunto da rampa
2. Elo da corrente
3. Corrente

10. Utilize 10 parafusos de cabeça sextavada para fixar as tampas de corrente aos conjuntos da rampa (Figura 8).

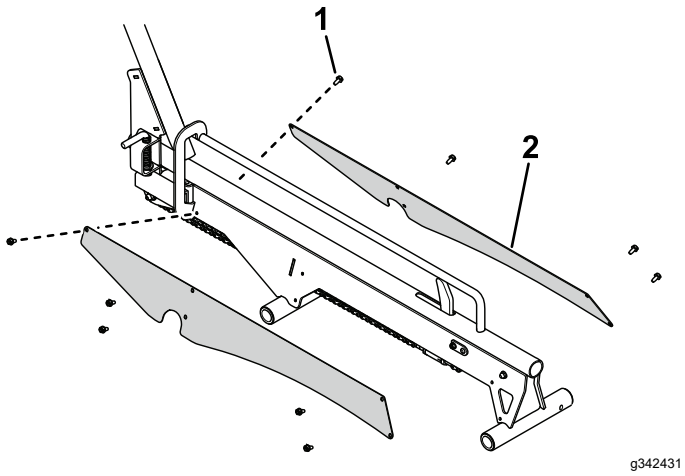


**Figura 8**

1. Parafuso de cabeça sextavada
2. Cobertura da corrente

11. Verifique o comprimento do batente da folga; consulte Verificação do batente da folga (página 16).

# Conjunto do kit de carregamento de rodas

**Nota:** Realize os seguintes passos para montar as rampas com rodas do lado esquerdo e direito. As ilustrações seguintes mostram o lado direito do kit de carregamento de rodas.

1. Utilize 4 parafusos de cabeça torx e 4 porcas (5/16 pol.) para fixar o suporte do trinco do pino à placa guia no conjunto da rampa (Figura 9).

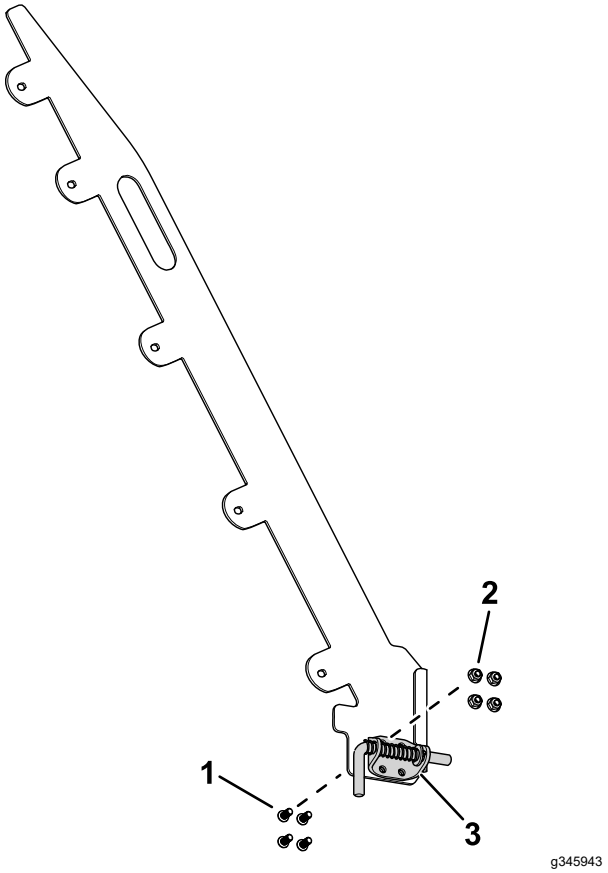


**Figura 9**

Lado direito mostrado.

1. Parafuso de cabeça torx
2. Porca (5/16 pol.)
3. Suporte de pino do trinco

2. Utilize 10 parafusos (5/16 x ¾ pol.) e 10 porcas de nyloc (5/16 pol.) para prender a placa guia ao conjunto da rampa (Figura 10).

   As placas-guia devem ser instaladas com os pinos do trinco virados para o exterior. Consulte Figura 30 em Carregamento do reboque (página 12) para uma ilustração de placas-guia devidamente instaladas.

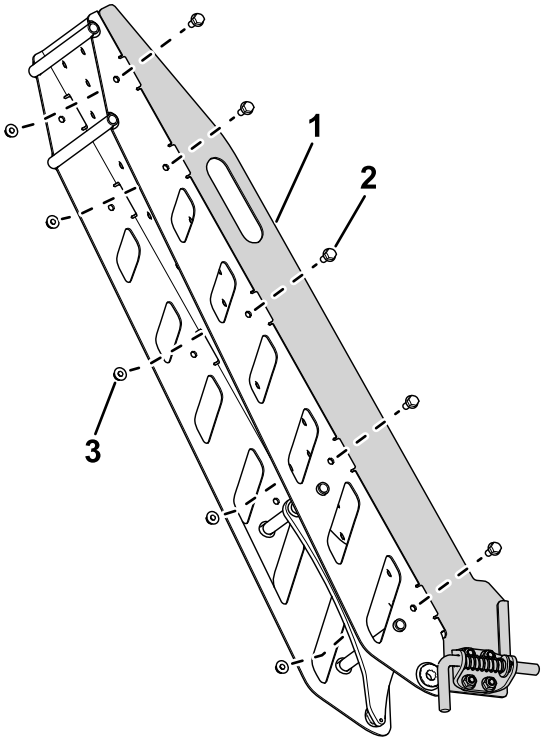


g345954

**Figura 10**

1. Placa guia
2. Parafuso (5/16 x ¾ pol.)
3. Porca nyloc (5/16 pol.)

3. Utilize uma porca (¼ pol.) para instalar um para-choques no conjunto da rampa (Figura 11).

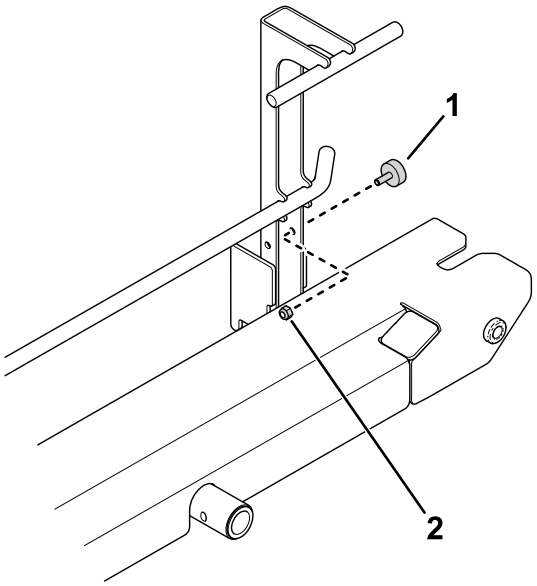


g340443

**Figura 11**

1. Placa do
2. Porca (¼ pol.)

4. Utilize um pino de leme e um parafuso de cabeça sextavada para fixar o batente da roda ao conjunto do carril (Figura 12).

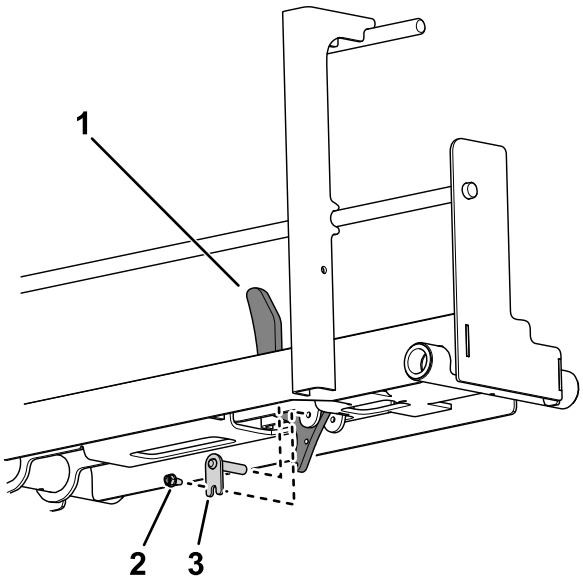


g340442

**Figura 12**

1. Batente da roda
2. Parafuso de cabeça sextavada
3. Pino de leme

5. Use um elo de corrente para instalar a corrente no fecho da corrente (Figura 13).

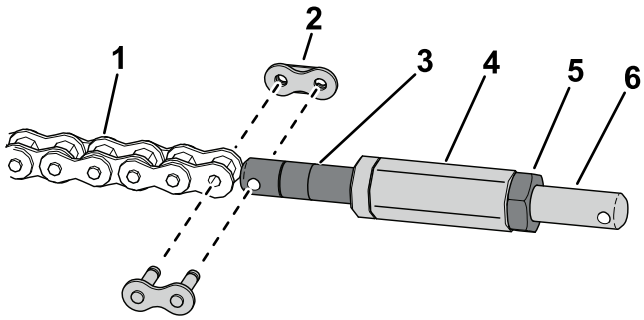


g348128

**Figura 13**

1. Corrente
2. Elo da corrente
3. Fecho da corrente
4. Eixo hexagonal
5. Porca de retenção
6. Fecho do elo da corrente

6. Instale o eixo hexagonal no fecho da corrente (Figura 13).
7. Utilize uma porca de bloqueio para instalar o fecho do elo da corrente ao eixo hexagonal (Figura 13).
8. Use um elo de corrente para instalar o fecho do elo da corrente no batente da roda (Figura 14).

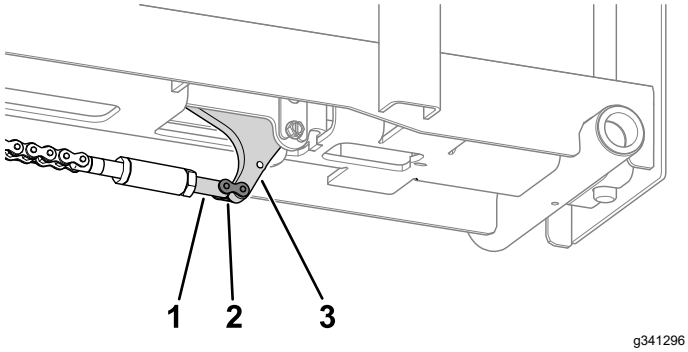


**Figura 14**

1. Fecho do elo da corrente
2. Elo da corrente
3. Batente da roda

9. Ligue a mola ao batente da roda e a parte inferior da rampa (Figura 15).

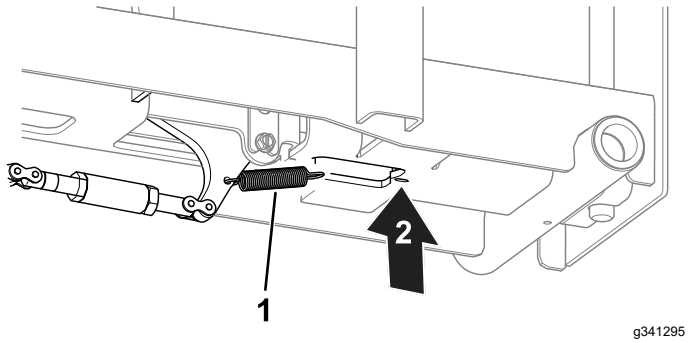


**Figura 15**

1. Mola
2. Ligue a mola aqui.

10. Utilize um pino articulado e um pino de cavilha para fixar o conjunto da rampa ao conjunto do carril (Figura 16).

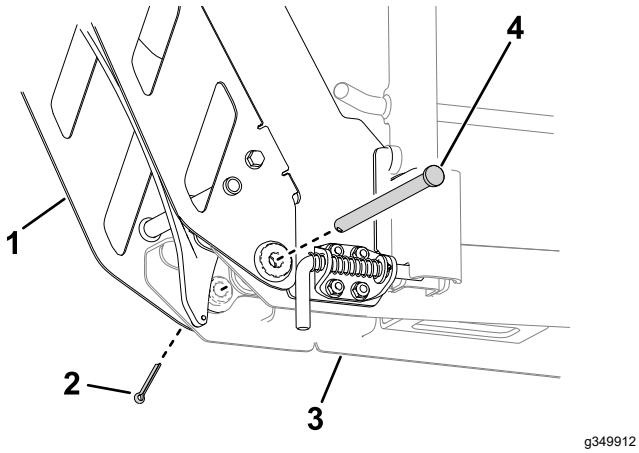


**Figura 16**

1. Conjunto da rampa
2. Perno de gancho
3. Conjunto do carril
4. Pino de articulação

11. Use um elo de corrente para ligar cada corrente aos conjuntos das rampas (Figura 17).

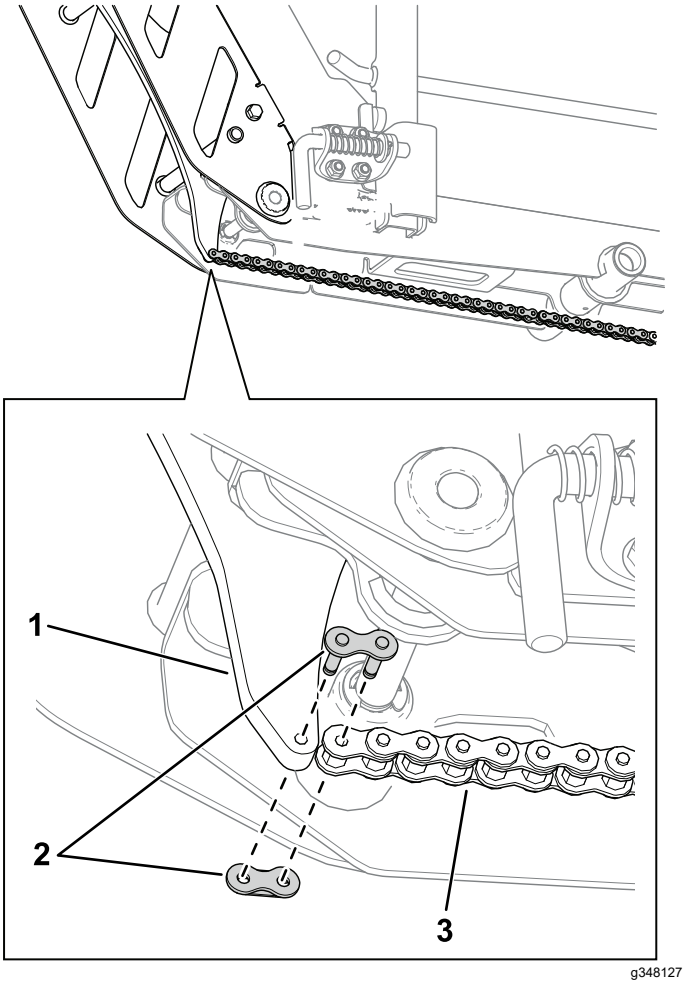


**Figura 17**

1. Conjunto da rampa
2. Elo da corrente
3. Corrente

# Montar o atrelado

## Instalação das barras de suporte na estrutura principal

1. Posicione o suporte central na estrutura principal, como se mostra na Figura 18.

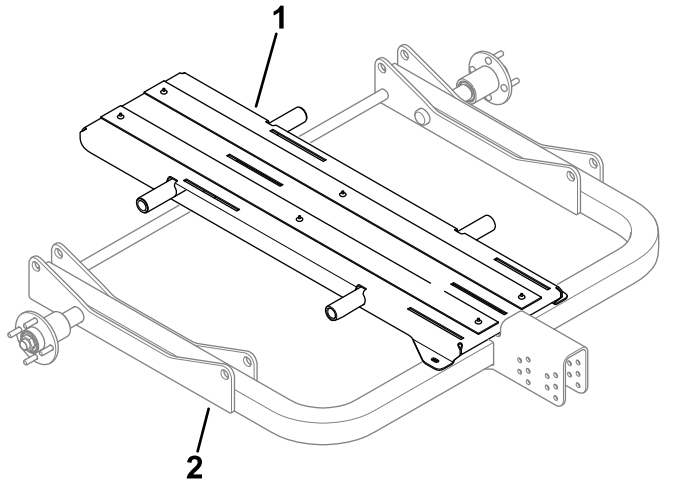


g338068

**Figura 18**

1. Suporte do centro
2. Estrutura central

2. Tenha um assistente a segurar o kit de rodas ou o kit de carris e o apoio central no local enquanto instala as barras de apoio através dos orifícios do kit, do apoio central e da estrutura principal (Figura 19).

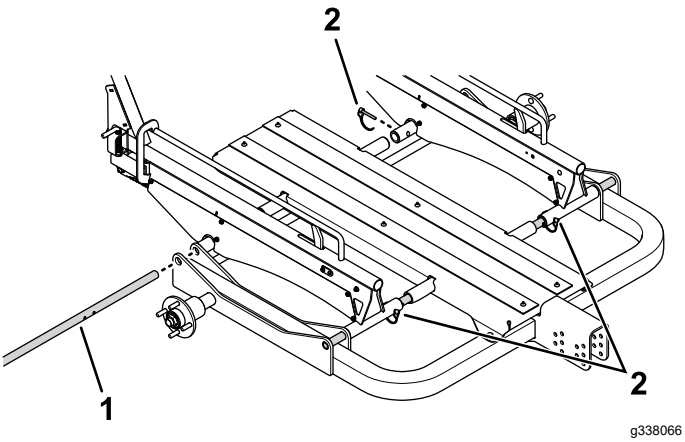


g338066

**Figura 19**

1. Barra de suporte
2. Pinos

3. Instale 4 pinos através dos orifícios do kit de rodas ou do kit de carris para a largura específica da sua máquina; consulte Configuração da Largura do Atrelado (página 10).

## Prender o apoio central à estrutura principal

Utilize 2 parafusos (3/8 pol.) para fixar o suporte central à estrutura principal (Figura 20).

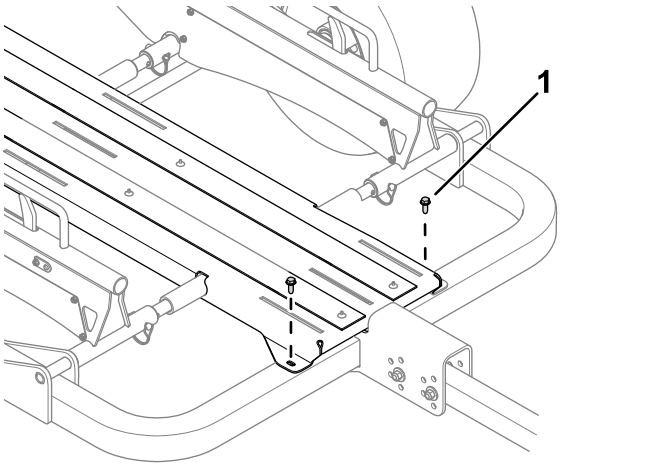


g339765

**Figura 20**

1. Parafuso (3/8 pol.)

## Instalação das rodas

1. Monte um conjunto de roda em cada cubo de eixo com 4 porcas das rodas (Figura 21).

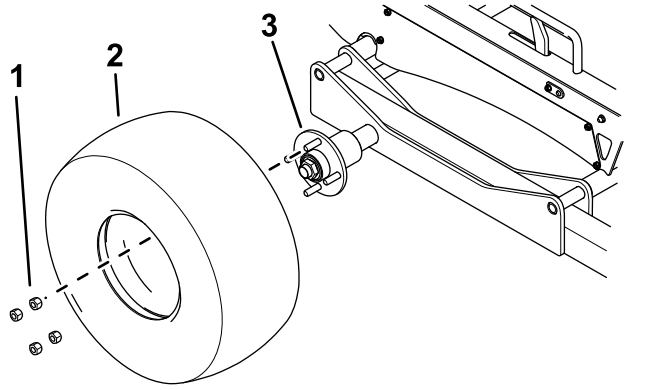


g338044

**Figura 21**

1. Porca da roda
2. Pneu
3. Eixo

2. Aperte as porcas das rodas como especificado em Verificação do aperto das porcas das rodas (página 16).
3. Retire ar dos pneus de acordo com a especificação listada em Verificar a pressão de ar dos pneus (página 15).

## Instalação das montagens dos rolos no suporte central

Utilize 6 parafusos de carroçaria e 6 porcas flangeadas (5/16 pol.) para fixar os suportes dos rolos ao suporte central (Figura 22).

Instale, sem apertar, os fixadores de modo que a montagem do rolo possa deslizar para trás e para a

frente sobre o suporte central. Aperte os fixadores para fixar as montagens dos rolos no local depois de carregar o reboque; consulte Carregamento do reboque (página 12).

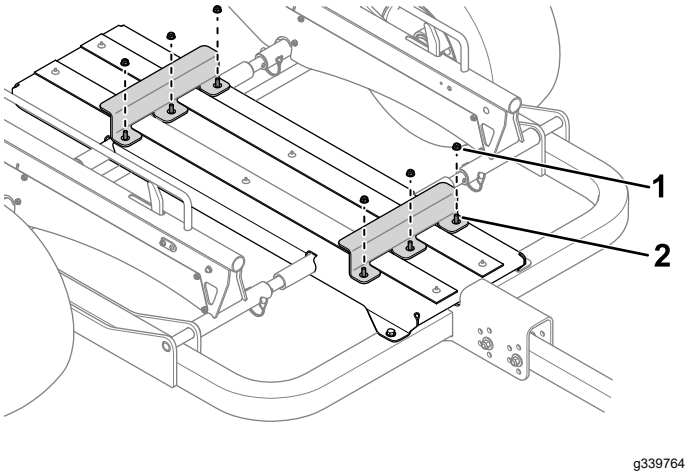


**Figura 22**

1. Porca flangeada (5/16 pol.)
2. Parafuso de carroçaria

## Instalação do garfo do atrelado na estrutura principal

1. Utilize 2 parafusos (7/16 pol.), 4 anilhas e 2 porcas de fixação para fixar o garfo do reboque à estrutura principal (Figura 23).

   O garfo do reboque deve estar paralelo ao solo quando o reboque está preso ao veículo de reboque. Certifique-se de que o garfo está paralelo ao solo antes de apertar o equipamento.

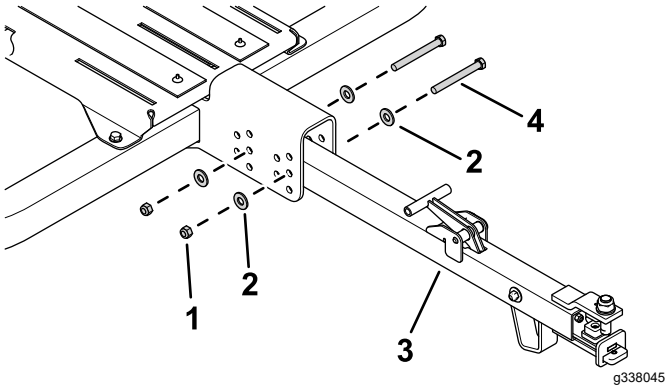


**Figura 23**

1. Porca de bloqueio
2. Anilha
3. Garfo do atrelado
4. Parafuso (7/16 pol.)

2. Aperte as ferragens com 95 N·m.

# Funcionamento

## Máquinas compatíveis

Este reboque foi concebido para ser configurado para as seguintes máquinas Greensmaster com operador apeado sem a necessidade de kits adicionais:

| Máquina | Modelo |
|---|---|
| Greensmaster 1018 | 04820 |
| Greensmaster 1021 | 04830 |
| Greensmaster Flex 1018 | 04850 |
| Greensmaster Flex 1021 | 04860 |
| Greensmaster e1021 | 04831 |
| Greensmaster eFlex 1021 | 04861 |

Este reboque pode ser configurado para as seguintes máquinas Greensmaster com operador apeado com um kit de configuração adicional (vendido separadamente):

- Greensmaster série Flex 18/21
- Greensmaster série Flex 1800/2100 (incluindo eFlex)
- Greensmaster série 800/1000

Contacte o seu distribuidor autorizado Toro para mais informações.

# Configuração da Largura do Atrelado

**Nota:** Os cortadores de relva com uma largura superior a 21 polegadas (por exemplo, Greensmaster 1026) não podem ser carregados no reboque.

- Configuração do reboque para cortadores de relva de 18 polegadas: Utilize os pinos para fixar as articulações do carril nos orifícios interiores (Figura 24).

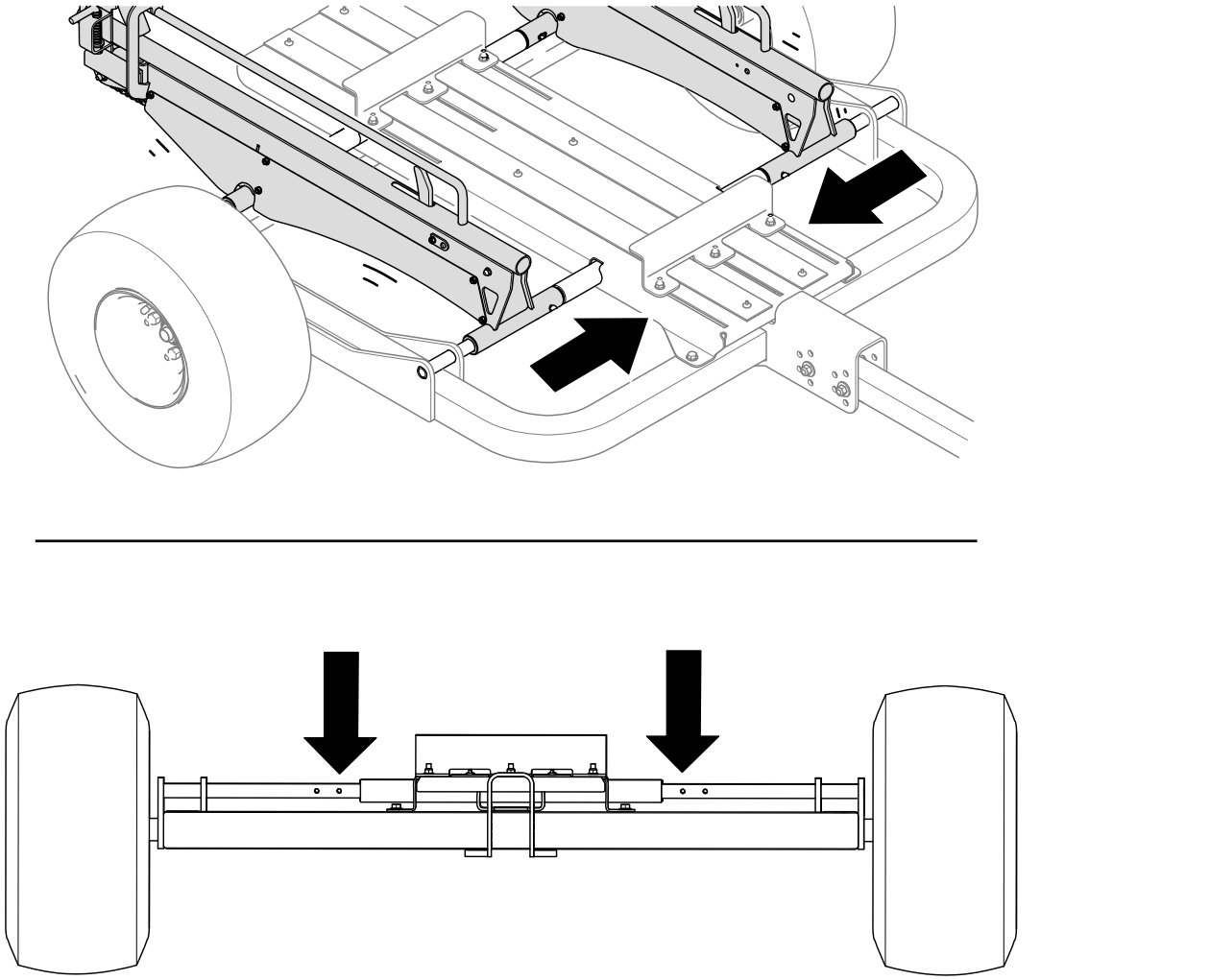

g341332

**Figura 24**

- Configuração do reboque para cortadores de relva de 21 polegadas: Utilize os pinos para fixar as articulações do carril nos orifícios exteriores (Figura 25).

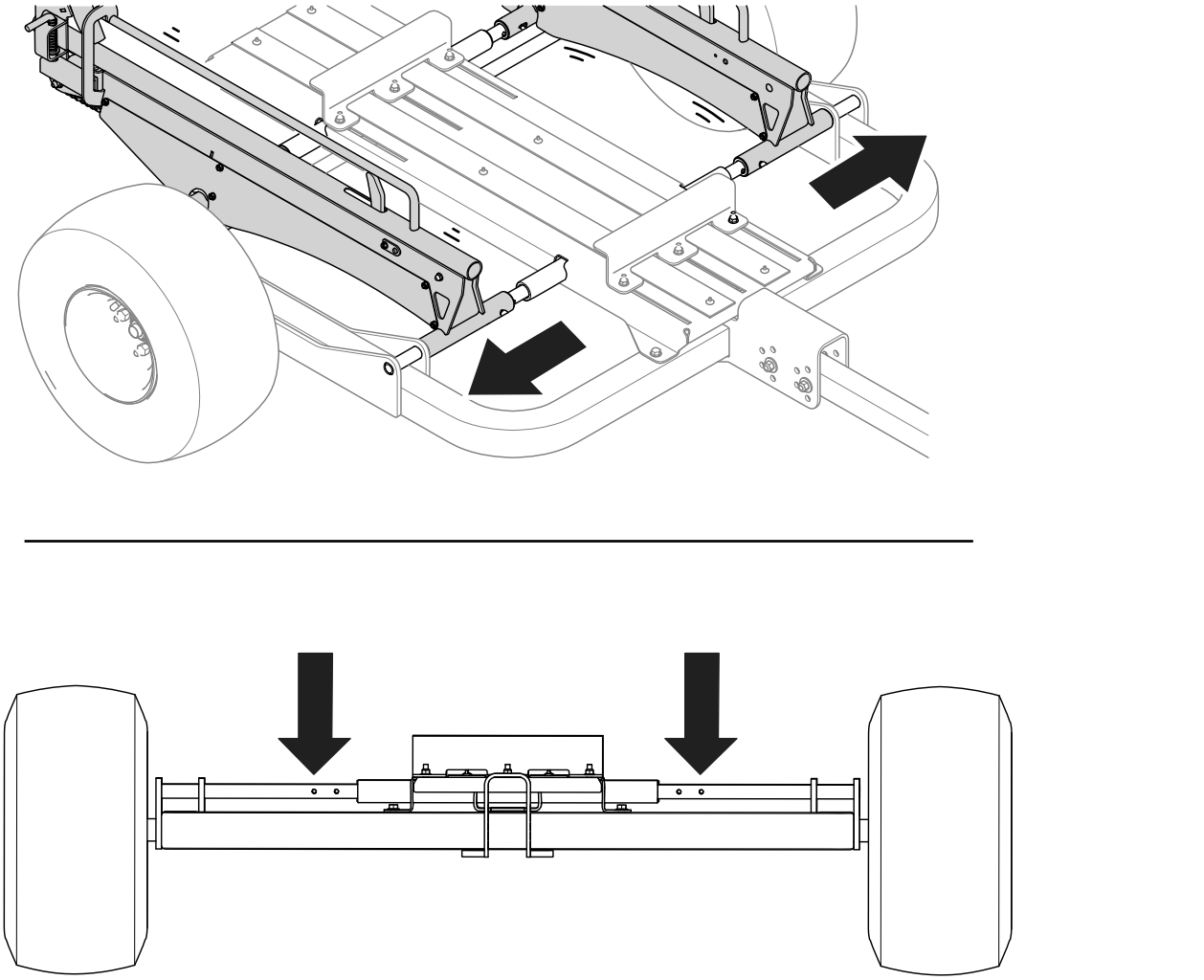

g341333

**Figura 25**

# Fixação do atrelado ao veículo de reboque

1. Levante o manípulo do garfo (Figura 26).

   **Nota:** O levantamento do manípulo retrai a montagem da corrediça.

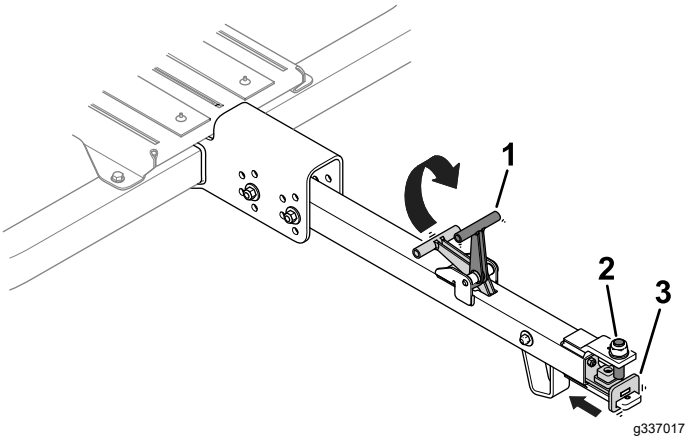


**Figura 26**

1. Manípulo do garfo
2. Pino do garfo
3. Conjunto da corrediça

2. Alinhe o pino do garfo com o engate do reboque (Figura 27).

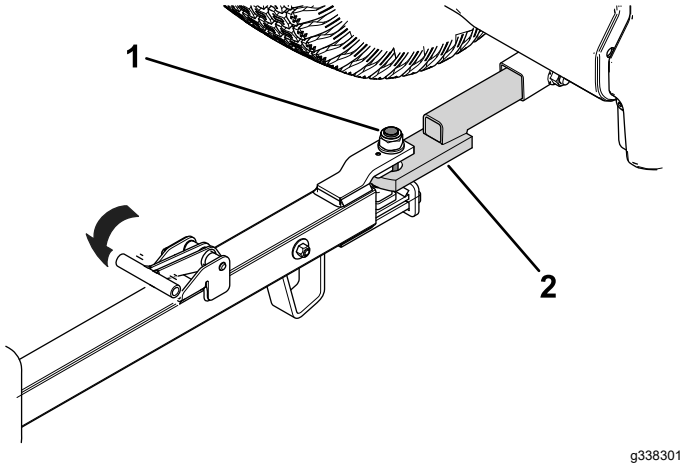


**Figura 27**

1. Pino do garfo
2. Engate do veículo de reboque

3. Solte o manípulo do garfo (Figura 27) para prender o reboque ao engate do reboque.

   Assegure-se que a montagem das corrediças está centrada abaixo do pino do garfo.

# Carregamento do reboque

## Preparação da carga do reboque

1. Calce as rodas do reboque.
2. Puxe os pinos do trinco em ambos os lados do reboque para libertar os carris ou rampas e baixe até ao chão.Figura 28

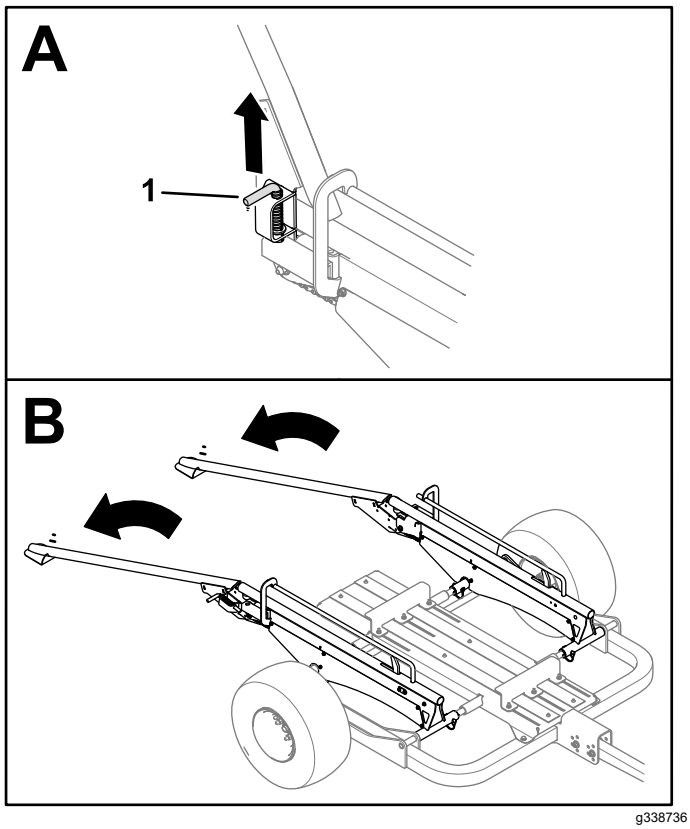


**Figura 28**

Kit de carris equipado

1. Pino de trinco (lado direito mostrado)

3. Retire os cestos de relva do cortador de relva.

   **Nota:** Pode guardar os cestos de relva no veículo de reboque.

4. Consulte as instruções apropriadas para um kit de rampa ou de carril equipado, como se segue:

   - **Kit de rampa:** instale as rodas dos carris nos eixos hexagonais (Figura 29).

     **Nota:** As ranhuras do clip da roda do carril estão viradas para o exterior para todas as máquinas Greensmaster.

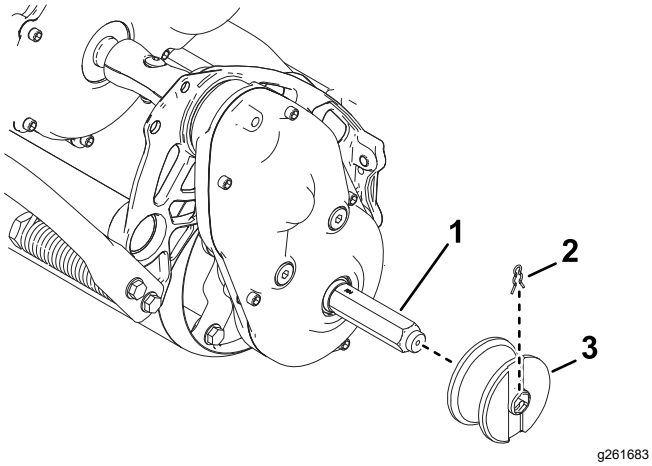


**Figura 29**

1. Eixo hexagonal
2. Clip
3. Roda de carril

- **Kit de roda:** Instale as rodas de transporte nos eixos hexagonais; consulte o *Manual do utilizador* da unidade de tração.

# Carregar uma máquina num atrelado

1. Utilize as rampas ou carris planos para conduzir lentamente a máquina para o reboque até que o rolo dianteiro encaixe dentro da montagem do rolo (Figura 30).

   **Nota:** Quando se carrega uma máquina no reboque pela primeira vez, os fixadores de montagem do rolo devem estar soltos e permitir que a montagem em rolo deslize para a frente.
2. Desligue a máquina e acione o travão de estacionamento.
3. Se estiver a transportar 2 máquinas, repita os passos 1 e 2 para a segunda máquina. Assegure-se que os rolos dianteiros encaixam na montagem do rolo.
4. Levante as rampas e engate os pinos do trinco (Figura 30).
   - Kit de rodas equipado: quando se levantam as rampas, os pinos do trinco engatam automaticamente o suporte de bloqueio e mantêm as rampas na posição levantada.
   - Kit de carris equipado: levante os pinos do trinco, levante as rampas e solte os pinos do trinco para manter as rampas na posição levantada.

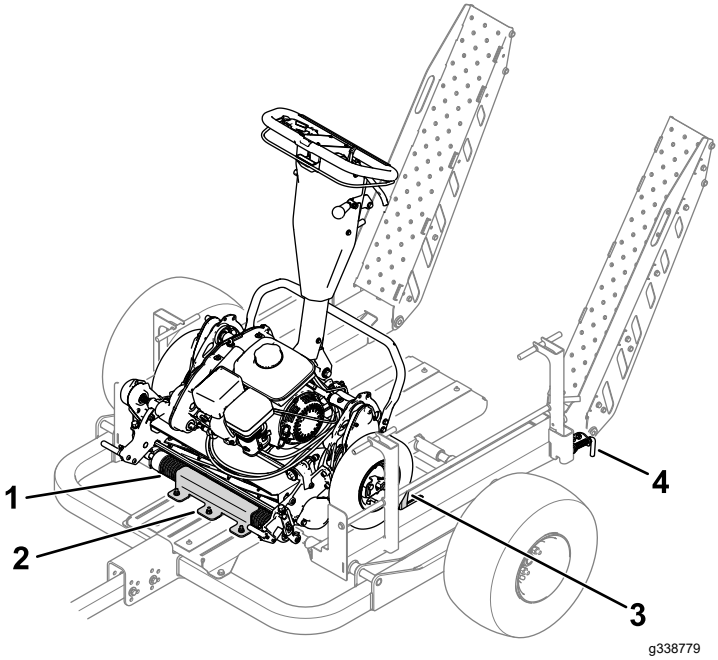


**Figura 30**

Kit de rodas equipado

1. Rolo dianteiro
2. Montagem do rolo
3. Batente da roda
4. Pino de trinco (lado esquerdo mostrado)

5. Se estiver a carregar o reboque pela primeira vez, execute os seguintes passos para fixar as máquinas no local:
   A. Com as rampas bloqueadas na posição elevada, mova a máquina traseira para a parte de trás do reboque até que as rodas de transporte ou as rodas do carril entrem em contacto com a rampa.
   B. Deslize para trás a montagem do rolo traseiro (Figura 31) até contactar o rolo dianteiro da máquina traseira.

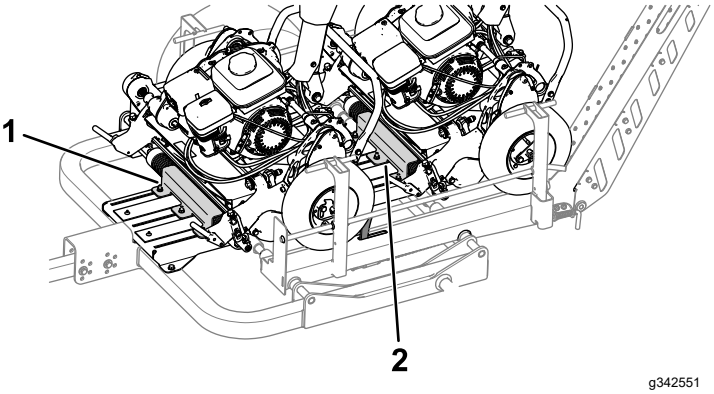


**Figura 31**

Roda esquerda removida para maior clareza.

1. Montagem do rolo frontal
2. Montagem do rolo traseiro

C. Certifique-se de que o rolo frontal está completamente encaixado debaixo da montagem do rolo e aperte as porcas flangeadas que fixam a montagem do rolo no lugar; consulte Verificação do aperto dos fixadores de montagem dos rolos (página 15).

D. Mova a máquina da frente para trás até as rodas de transporte ou as rodas do carril entrarem em contacto com os batentes da roda elevada.

E. Deslize para trás a montagem do rolo frontal (Figura 31) até contactar o rolo dianteiro da máquina frontal.

Se carregar máquinas diferentes ou máquinas com configurações diferentes (p. ex., uma máquina com um kit de transmissão para rastelo equipado), realize estes passos para assegurar que a máquina está devidamente fixada no reboque.

# Manutenção

## Plano de manutenção recomendado

| Intervalo de assistência | Procedimento de manutenção |
|---|---|
| Após as pimeiras 10 horas | • Verificação do aperto das porcas das rodas. |
| Em todas as utilizações ou diariamente | • Verifique a pressão de ar dos pneus. |
| Anualmente | • Verificação se existe funcionamento livre dos rolamentos das rodas.<br>• Lubrifique a corrente.<br>• Verificação do aperto dos fixadores de montagem dos rolos.<br>• Verifique o batente da folga (apenas kit de carregamento de carris). |

## Verificar a pressão de ar dos pneus

**Intervalo de assistência:** Em todas as utilizações ou diariamente

**Especificações da pressão de ar dos pneus:** 34 kPa (5 psi)

Verifique a pressão de ar dos pneus (Figura 32). Adicione ou retire ar como necessário para obter a pressão conforme a especificação.

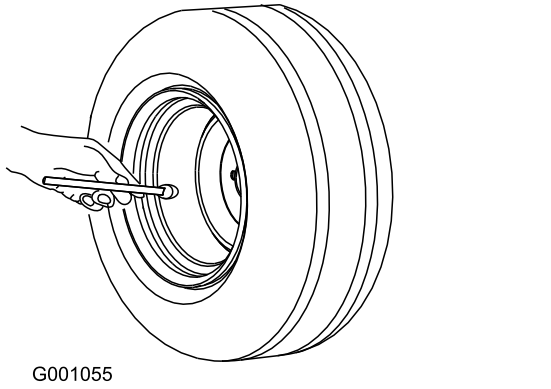


**Figura 32**

## Verificação se existe funcionamento livre dos rolamentos das rodas

**Intervalo de assistência:** Anualmente

1. Remova quaisquer máquinas que possam estar armazenadas no reboque.
2. Utilize um macaco para levantar o reboque e coloque os suportes do macaco debaixo do reboque.
3. Verifique cada roda quanto a uma folga excessiva (ou seja, movimento livre do conjunto pneu e cubo).

   Se detetar um excesso de movimento livre, contacte o seu distribuidor autorizado Toro.

## Lubrificação das Correntes

**Intervalo de assistência:** Anualmente

Aplique massa lubrificante de uso geral em cada corrente.

## Verificação do aperto dos fixadores de montagem dos rolos

**Intervalo de assistência:** Anualmente

Aperte os dispositivos de fixação de montagem do rolo (Figura 33) com uma força de 79 N m.

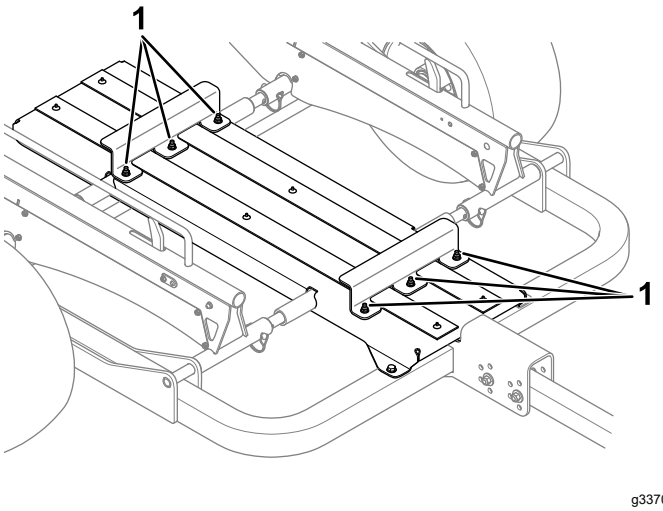


g337082

**Figura 33**

1. Dispositivos de fixação de montagem do rolo

# Verificação do aperto das porcas das rodas

**Intervalo de assistência:** Após as pimeiras 10 horas

**Especificação de aperto:** 108 Nm

Verifique o aperto das porcas das rodas sempre que instala as rodas e depois das primeiras 10 horas de funcionamento.

Aperte as porcas das rodas num padrão cruzado como se mostra na Figura 34 no aperto especificado.

**⚠ AVISO**

**Não efetuar a manutenção de torque adequada pode resultar em falha ou perda de rodas, o que pode causar ferimentos pessoais.**

**Aperte as porcas das rodas com o valor de aperto especificado.**

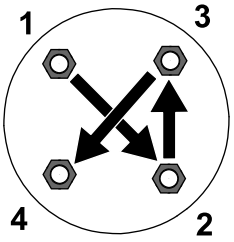


g274650

**Figura 34**

# Verificação do batente da folga

## Apenas kit de carregamento de carris

**Intervalo de assistência:** Anualmente

Com as rampas fixadas na posição elevada, verifique a medição da folga entre o batente e o fundo do carril.

A medição apropriada deve ser de 2,5 mm, como se mostra na Figura 35. Se observar uma medição diferente, ajuste o fecho e a porca de bloqueio até alcançar a medição apropriada.

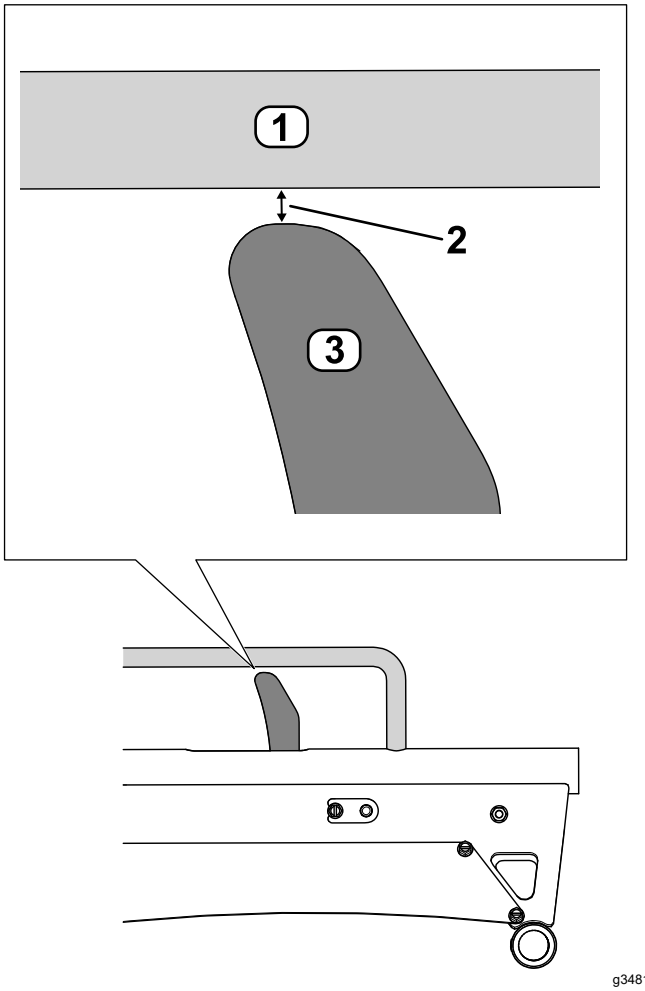


g348160

**Figura 35**

1. Carril
2. Folga -2,5 mm
3. Batente

# Notas:

# Aviso de privacidade EEE/Reino Unido

**Como a Toro utiliza os seus dados pessoais**

A The Toro Company (“Toro”) respeita a sua privacidade. Quando adquire os nossos produtos, podemos recolher determinados dados pessoais sobre si, seja diretamente ou através do seu revendedor ou empresa local Toro. A Toro utiliza estas informações para cumprir obrigações contratuais – como registar a sua garantia, processar a sua garantia ou contactá-lo em caso de recolha de um produto – e para fins comerciais legítimos – como avaliar a satisfação do cliente, melhorar os nossos produtos ou disponibilizar-lhe informações sobre produtos que possam ser do seu interesse. A Toro pode partilhar as suas informações com as nossas subsidiárias, afiliadas, representantes ou outros parceiros de negócios relativamente a qualquer uma destas atividades. Também podemos revelar dados pessoais quando for exigido por lei ou em relação a vendas, aquisições ou fusões comerciais. Não vendemos as suas informações pessoais a qualquer outra empresa para fins de marketing.

**Conservação dos seus dados pessoais**

A Toro conservará os seus dados pessoais enquanto tal for relevante para os fins acima e em conformidade com os requisitos legais. Para mais informações sobre os períodos de conservação aplicáveis, contacte legal@toro.com.

**Compromisso da Toro com a segurança**

Os seus dados pessoais podem ser tratados nos EUA ou em outro país que possa ter leis de proteção de dados menos rigorosas do que as do seu país de residência. Sempre que transferimos os seus dados para fora do seu país de residência, tomamos as medidas legais necessárias para assegurar que as garantias adequadas estão em vigor para proteger os seus dados e assegurar que são tratados com segurança.

**Acesso e correção**

Poderá ter o direito de corrigir ou rever os seus dados pessoais ou opor-se a ou limitar o processamento dos mesmos. Para tal, contacte-nos por email através de legal@toro.com. Se tiver dúvidas relativamente à forma como a Toro trata os seus dados, aborde a questão diretamente connosco. Note-se que os residentes europeus têm o direito de se queixar à sua Autoridade de Proteção de Dados.

# A Garantia da Toro

Garantia limitada de dois anos ou de 1500 horas

## Condições e produtos abrangidos

A The Toro Company e a sua afiliada, a Toro Warranty Company, no seguimento de um acordo celebrado entre ambas, garantem que o seu Produto Comercial Toro (“Produto”) está isento de defeitos de materiais e de fabrico durante 2 anos ou 1500 horas de funcionamento*, o que surgir primeiro. Esta garantia aplica-se a todos os produtos, com a exceção dos arejadores (consultar declaração de garantia separada para estes produtos). Nos casos em que exista uma condição para reclamação de garantia, repararemos o Produto gratuitamente incluindo o diagnóstico, mão-de-obra, peças e transporte. A garantia começa na data em que o produto é entregue ao comprador a retalho original.
* Produto equipado com um contador de horas.

## Instruções para a obtenção de um serviço de garantia

É da responsabilidade do utilizador notificar o Distribuidor de Produtos Comerciais ou o Representante de Produtos Comerciais Autorizado ao qual comprou o Produto logo que considere que existe uma condição para reclamação da garantia. Se precisar de ajuda para encontrar um Distribuidor de Produtos Comerciais ou Representante Autorizado, ou se tiver dúvidas relativamente aos direitos ou responsabilidades da garantia, pode contactar-nos em:

Toro Commercial Products Service Department
Toro Warranty Company
8111 Lyndale Avenue South
Bloomington, MN 55420-1196

+1–952–888–8801 ou +1–800–952–2740
E-mail: commercial.warranty@toro.com

## Responsabilidades do proprietário

Como proprietário do produto, você é responsável pela manutenção e ajustes necessários indicados no seu *Manual do utilizador*. Esta garantia não cobre as reparações de problemas do produto causadas pelo não cumprimento da manutenção e ajustes exigidos.

## Itens e condições não abrangidos

Nem todas as falhas ou avarias de produto que ocorrem durante o período da garantia são defeitos nos materiais ou no fabrico. Esta garantia não cobre o seguinte:

- Falhas do produto que resultem da utilização de peças sobressalentes que não sejam da Toro ou da instalação e utilização de acessórios e produtos acrescentados ou modificados que não sejam da marca Toro.
- Falhas do produto que resultem do não cumprimento da manutenção e/ou ajustes recomendados.
- Falhas do produto que resultem da operação do produto de uma forma abusiva, negligente ou descuidada.
- Peças sujeitas a desgaste durante a utilização que não têm defeito. Exemplos de peças sujeitas a desgaste durante a operação normal do Produto incluem, mas não se limitam a pastilhas e revestimento dos travões, revestimento da embraiagem, lâminas, cilindros, rolos e rolamentos (selados ou lubrificados), lâminas de corte, velas, rodas giratórias e rolamentos, pneus, filtros, correias, e determinados componentes de pulverização como diafragmas, bicos, fluxímetros e válvulas de retenção.
- Falhas causadas por influências externas incluem, mas não se limitam a, condições atmosféricas, práticas de armazenamento, contaminação, utilização de combustíveis, líquidos de refrigeração, lubrificantes, aditivos, fertilizantes, água ou químicos não aprovados.
- As questões de falha ou desempenho devido a utilização de combustíveis (e.g. gasolina, diesel ou biodiesel) que não estejam em conformidade com as normas industriais respetivas.
- Ruído, vibração, desgaste e deteriorações normais. O desgaste normal inclui, mas não se limita a, danos nos bancos devido a desgaste ou abrasão, superfícies com a pintura gasta, autocolantes arranhados ou janelas riscadas.

## Peças

As peças agendadas para substituição de acordo com a manutenção necessária são garantidas durante o período de tempo até à data da substituição agendada para essa peça. Peças substituídas durante esta garantia são cobertas durante a duração da garantia original do produto e tornam-se propriedade da Toro. Cabe à Toro tomar a decisão final quanto à reparação ou substituição de uma peça ou conjunto. A Toro pode usar peças refabricadas para reparações da garantia.

## Garantia das baterias de circuito interno e iões de lítio

As baterias de circuito interno e de iões de lítio estão programadas para um número total específico de kWh de duração. As técnicas de funcionamento, carregamento e manutenção podem aumentar/reduzir essa duração. Como as baterias são um produto consumível, o tempo útil de funcionamento entre os carregamentos vai diminuindo progressivamente até as baterias ficarem gastas. A substituição das baterias, devido ao desgaste normal, é da responsabilidade do proprietário do veículo.
Nota: (apenas baterias de iões de lítio): consulte a garantia da bateria para mais informações.

## Garantia vitalícia da cambota (apenas modelo ProStripe 02657)

O ProStripe que está equipado com um disco de fricção genuíno Toro e um sistema de embraiagem do travão da lâmina de arranque seguro (conjunto de embraiagem do travão da lâmina (BBC) + disco de fricção integrado) como equipamento original e utilizado pelo comprador original de acordo com os procedimentos de operação e manutenção, está coberto por uma garantia vitalícia contra torção da cambota do motor. As máquinas equipadas com anilhas de fricção, unidades de embraiagem do travão da lâmina (BBC) e outros dispositivos semelhantes não estão abrangidos pela garantia vitalícia da cambota.

## A manutenção é a custo do proprietário

A afinação do motor, limpeza e polimento de lubrificação, substituição de filtros, refrigerante e realização da manutenção recomendada são alguns dos serviços normais que os produtos Toro exigem que são a cargo do proprietário.

## Condições gerais

A reparação por um Distribuidor ou Representante Toro Autorizado é a sua única solução ao abrigo desta garantia.

**Nem a The Toro Company nem a Toro Warranty Company será responsável por quaisquer danos indiretos, acidentais ou consequenciais relacionados com a utilização de Produtos Toro abrangidos por esta garantia, incluindo quaisquer custos ou despesas de fornecimento de equipamento de substituição ou assistência durante períodos razoáveis de avaria ou a conclusão pendente não utilizável de avarias ao abrigo desta garantia. Exceto a garantia quanto a Emissões referida em baixo, caso se aplique, não há qualquer outra garantia expressa. Todas as garantias implícitas de comercialização e adequabilidade de utilização estão limitadas à duração desta garantia expressa.**

Alguns estados não permitem a exclusão de danos incidentais ou consequenciais, nem limitações sobre a duração de uma garantia implícita; por isso as exclusões e limitações acima podem não se aplicar a si. Esta garantia dá-lhe direitos legais específicos e poderá ainda beneficiar de outros direitos que variam de estado para estado.

## Nota sobre a garantia de emissões

O Sistema de Controlo de Emissões do seu Produto pode estar abrangido por uma garantia separada que satisfaz os requisitos estabelecidos pela Agência de Proteção Ambiental dos EUA (EPA) e/ou pela Comissão da Califórnia para o Ar (CARB). As limitações de horas definidas em cima não se aplicam à Garantia do Sistema de Controlo de Emissões. Consulte a Declaração de garantia para controlo de emissões do motor fornecida com o produto ou contida na documentação do fabricante do motor.

## Países que não são os Estados Unidos nem o Canadá

Os clientes que tenham comprado produtos Toro exportados pelos Estados Unidos ou Canadá devem contactar o seu Distribuidor Toro (Representante) para obter políticas de garantia para o seu país, província ou estado. Se, por qualquer razão, estiver insatisfeito com o serviço do seu distribuidor ou se tiver dificuldades em obter informações sobre a garantia, contacte o Centro de Assistência Toro Autorizado.

374-0253 Rev G

# Informação sobre o aviso da Proposta 65 da Califórnia

## Que aviso é este?

Pode ver um produto à venda que tem o seguinte aviso:

**AVISO:** cancro e problemas reprodutivos – www.p65Warnings.ca.gov.

## O que é a Prop 65?

A Prop 65 aplica-se a qualquer empresa a operar na Califórnia, que venda produtos na Califórnia ou que fabrique produtos que possam ser vendidos ou trazidos para a Califórnia. Prevê que o Governador da Califórnia deve manter e publicar uma lista de químicos conhecidos que podem provocar cancro, defeitos de nascença e/ou outros problemas reprodutivos. A lista, atualizada anualmente, inclui centenas de químicos que se encontram em muitos itens do dia-a-dia. O objetivo da Prop 65 é informar o público sobre a exposição a estes produtos químicos.

A Prop 65 não proíbe a venda dos produtos que contêm estes produtos químicos, mas requer que tenham avisos em qualquer produto, embalagem ou panfleto com o produto. Além disso, um aviso da Prop 65 não significa que um produto está em violação de quaisquer normas ou exigências de segurança do produto. Na verdade, o governo da Califórnia clarificou que um aviso Prop 65 “não é o mesmo que uma decisão regulamentada de que um produto é ‘seguro’ ou ‘inseguro’”. Muitos destes químicos têm sido utilizados em produtos no dia-a-dia durante anos sem lhes serem documentados perigos. Para mais informações, consultehttps://oag.ca.gov/prop65/faqs-view-all.

Um aviso Prop 65 significa que uma empresa (1) avaliou a exposição e concluiu que excede o “sem nível de risco não significativo” ou (2) que decidiu fornecer um aviso baseado no seu entendimento da presença de um produto químico listado sem tentar avaliar a exposição.

## Esta lei aplica-se em todo o lado?

Os avisos Prop 65 são exigidos apenas sob a lei californiana. Estes avisos são vistos por toda a Califórnia nos mais diversos locais, incluindo, mas não limitado a, restaurantes, supermercados, hotéis, escolas e hospitais e numa extensa variedade de produtos. Além disso, alguns revendedores de encomendas online e por correspondência fornecem avisos da Prop 65 nos seus websites ou em catálogos.

## Como é que os avisos da Califórnia se comparam aos limites federais?

As normas Prop 65 são geralmente mais rigorosas do que as normas federais e internacionais. Existem várias substâncias que exigem um aviso da Prop 65 em níveis que são muito inferiores aos limites de ação federais. Por exemplo, a norma Prop 65 para avisos para chumbo é de 0,5 g/dia, o que está bem abaixo das normas federais e internacionais.

## Por que é que nem todos os produtos similares possuem o aviso?

- Os produtos vendidos na Califórnia exigem rotulagem da Prop 65, enquanto produtos similares vendidos noutros lados não.
- Uma empresa envolvida numa ação judicial Prop 65, para alcançar um acordo, pode ter de utilizar os avisos da Prop 65 nos seus produtos, mas outras empresas que fabricam produtos similares podem não ter tal requisito.
- A aplicação da Prop 65 é inconsistente.
- As empresas podem optar por não fornecer avisos porque concluem que não são obrigadas a fazê-lo de acordo com a Prop 65. A falta de avisos para um produto não significa que o produto esteja livre dos produtos químicos listados em níveis similares.

## Por que é que a Toro inclui este aviso?

A Toro decidiu fornecer aos consumidores a maior informação possível para que eles possam tomar decisões informadas sobre os produtos que compram e usam. A Toro fornece avisos em certos casos com base no seu conhecimento da presença de um ou mais produtos químicos listados sem avaliar o nível de exposição, pois nem todos os produtos químicos listados fornecem requisitos de limite de exposição. Embora a exposição dos produtos Toro possa ser insignificante ou dentro do intervalo “risco não significativo”, por cautela, a Toro optou por fornecer os avisos da Prop 65. Além disso, se a Toro não fornecer esses avisos, pode ser processada pelo Estado da Califórnia ou por partes privadas que procuram aplicar a Prop 65, assim como estar sujeita a sanções substanciais.