Form No. 3453-555 Rev A

TORO®

Count on it.

Manual del operador

Unidad de tracción Groundsmaster® 4300-D

Nº de modelo 30853—Nº de serie 412050000 y superiores
Nº de modelo 30853TE—Nº de serie 410500000 y superiores

Registre su producto en www.Toro.com.
Traducción del original (ES)

3453-555

Este producto cumple todas las directivas europeas aplicables; si desea más detalles, consulte la Declaración de Conformidad (Declaration of Conformity – DOC) de cada producto.

El uso o la operación del motor en cualquier terreno forestal, de monte o cubierto de hierba a menos que el motor esté equipado con parachispas (conforme a la definición de la sección 4442) mantenido en buenas condiciones de funcionamiento, o que el motor haya sido fabricado, equipado y mantenido para la prevención de incendios, constituye una infracción de la legislación de California (Sección 4442 o 4443 del California Public Resource Code).

El Manual del propietario del motor adjunto ofrece información sobre las normas de la U.S. Environmental Protection Agency (EPA) y de la California Emission Control Regulation sobre sistemas de emisiones, mantenimiento y garantía. Puede solicitarse un manual nuevo al fabricante del motor.

⚠ ADVERTENCIA

CALIFORNIA
Advertencia de la Propuesta 65

Es sabido por el Estado de California que los gases de escape de los motores diesel y algunos de sus componentes causan cáncer, defectos congénitos y otros peligros para la reproducción.

Los bornes, terminales y otros accesorios de la batería contienen plomo y compuestos de plomo, productos químicos reconocidos por el Estado de California como causantes de cáncer y daños reproductivos. Lávese las manos después de manejar el material.

El uso de este producto puede provocar la exposición a sustancias químicas que el Estado de California considera causantes de cáncer, defectos congénitos u otros trastornos del sistema reproductor.

Introducción

Esta máquina es una segadora de asiento de cuchillas rotativas, diseñada para ser usada por operadores profesionales contratados en aplicaciones comerciales. Está diseñada principalmente para cortar césped bien mantenido en parques, campos deportivos y zonas verdes comerciales. El uso de este producto para otros propósitos que los previstos podría ser peligroso para usted y para otras personas.

Lea este manual detenidamente para aprender a utilizar y mantener correctamente su producto, y para evitar lesiones y daños al producto. Usted es responsable de utilizar el producto de forma correcta y segura.

Visite www.Toro.com para buscar materiales de formación y seguridad o información sobre accesorios, para localizar un distribuidor o para registrar su producto.

Cuando necesite asistencia técnica, piezas genuinas Toro o información adicional, póngase en contacto con un Servicio Técnico Autorizado o con Asistencia al Cliente de Toro, y tenga a mano los números de modelo y serie de su producto. Figura 1 identifica la ubicación de los números de modelo y serie en el producto. Escriba los números en el espacio provisto.

Importante: **Con su dispositivo móvil, puede escanear el código QR de la pegatina del número de serie (en su caso) para acceder a información sobre la garantía, las piezas, y otra información sobre el producto.**

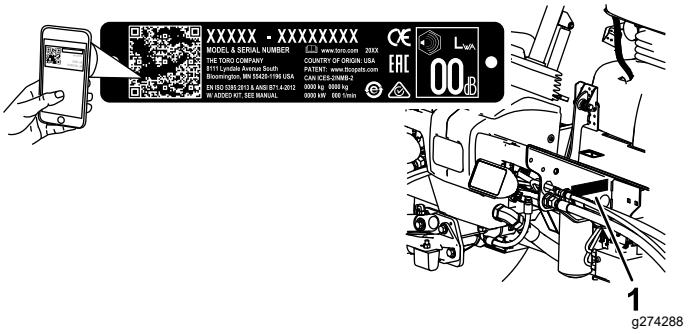

g274288

Figura 1

1. Placa de número de serie

Nº de modelo _____

Nº de serie _____

Este manual identifica peligros potenciales y contiene mensajes de seguridad identificados por el símbolo de alerta de seguridad (Figura 2), que señala un peligro que puede causar lesiones graves o la muerte si usted no sigue las precauciones recomendadas.


g000502

Figura 2

1. Símbolo de alerta de seguridad

© 2022—The Toro® Company

Reservados todos los derechos

Este manual utiliza 2 palabras más para resaltar información. **Importante** llama la atención sobre información mecánica especial, y **Nota** resalta información general que merece una atención especial.

Contenido

Seguridad 4
Seguridad en general 4
Pegatinas de seguridad e instrucciones 5
Montaje 10
1 Colocación de pegatinas (solo máquinas CE) 11
2 Ajuste de la posición del brazo de control 11
3 Retirada de los soportes de transporte y de los pasadores 12
4 Instalación de los contrapesos traseros 12
5 Instalación del cierre del capó (..... 13
6 Instalación del tope del acelerador 14
7 Ajuste del bastidor de tiro 14
8 Ajuste de los rascadores de los rodillos 15
9 Instalación del deflector de mulching 15
10 Preparación de la máquina 16
El producto 17
Controles 17
Especificaciones 23
Especificaciones de la unidad de corte 24
Accesorios/Aperos 24
Antes del funcionamiento 25
Seguridad antes del funcionamiento 25
Añadido de combustible 25
Comprobación del nivel de aceite del motor 26
Comprobación del sistema de refrigeración 26
Comprobación del sistema hidráulico 27
Vaciado del separador de agua 27
Comprobación de la presión de los neumáticos 27
Comprobación del par de apriete de las tuercas de las ruedas 27
Ajuste de la altura de corte 27
Bruñir los frenos 28
Purga del sistema de combustible 28
Comprobación de los interruptores de seguridad 29
Comprobación del tiempo de parada de las cuchillas 30
Selección de cuchillas 30
El indicador diagnóstico 30
Modificación de la configuración de los contrapesos 31
Selección de accesorios 32
Durante el funcionamiento 33
Seguridad durante el funcionamiento 33
Cómo arrancar el motor 34
Para parar el motor 34
Consejos de operación 35
Después del funcionamiento 35
Seguridad tras el funcionamiento 35
Identificación de los puntos de amarre 36
Transporte de la máquina 36
Cómo empujar o remolcar la máquina 36
Mantenimiento 38
Seguridad en el mantenimiento 38
Calendario recomendado de mantenimiento 38
Lista de comprobación – mantenimiento diario 40
Procedimientos previos al mantenimiento 41
Elevación de la máquina 41
Lubricación 41
Engrasado de cojinetes y casquillos 41
Mantenimiento del motor 43
Seguridad del motor 43
Mantenimiento del limpiador de aire 43
Mantenimiento del aceite de motor 44
Mantenimiento del sistema de combustible 46
Mantenimiento del combustible 46
Almacenamiento del combustible 46
Mantenimiento del separador de agua y combustible 46
Mantenimiento del filtro de combustible 47
Drenaje del depósito de combustible 48
Mantenimiento del tubo de aspiración de combustible 48
Inspección de los tubos de combustible y conexiones 48
Purga de aire de los inyectores de combustible 48
Cebado del sistema de combustible 49
Mantenimiento del sistema eléctrico 50
Seguridad del sistema eléctrico 50
Mantenimiento de la batería 50
Ubicación de los fusibles 50
Cómo cargar la batería 50
Mantenimiento del sistema de transmisión 51
Ajuste del punto muerto de la transmisión de tracción 51
Ajuste de la convergencia de las ruedas traseras 52
Mantenimiento del sistema de refrigeración 53
Seguridad del sistema de refrigeración 53
Especificación del refrigerante 53
Comprobación del sistema de refrigeración 53
Limpieza del sistema de refrigeración 54
Mantenimiento de los frenos 55

Ajuste de los frenos de estacionamiento 55
Ajuste del seguro del freno de estacionamiento 56
Mantenimiento de las correas 56
Cómo tensar la correa del alternador 56
Mantenimiento del sistema hidráulico 57
Seguridad del sistema hidráulico 57
Mantenimiento del fluido hidráulico 57
Comprobación de líneas y mangueras hidráulicas 59
Prueba de la presión del sistema hidráulico 60
Funciones de los solenoides de las válvulas hidráulicas 60
Mantenimiento de la unidad de corte 60
Separación de la unidad de corte de la unidad de tracción 60
Montaje de las unidades de corte en la unidad de tracción 61
Mantenimiento del rodillo delantero 61
Mantenimiento de las cuchillas 62
Seguridad de las cuchillas 62
Mantenimiento del plano de la cuchilla 62
Retirada e instalación de las cuchillas de la unidad de corte 63
Inspección y afilado de la cuchilla 63
Almacenamiento 65
Seguridad durante el almacenamiento 65
Preparación de la máquina para el almacenamiento 65
Almacenamiento de las unidades de corte 65

Seguridad

Esta máquina se ha diseñado con arreglo a lo estipulado en las normas EN ISO 5395 (cuando se llevan a cabo los procedimientos de configuración) y ANSI B71.4-2017.

Seguridad en general

Este producto es capaz de amputar manos y pies y de lanzar objetos al aire. Siga siempre todas las instrucciones de seguridad con el fin de evitar lesiones personales graves.

- Lea y comprenda el contenido de este *manual del operador* antes de arrancar el motor.
- Preste toda su atención al utilizar la máquina. No realice ninguna actividad que genere distracciones, de lo contrario pueden producirse lesiones o daños en la propiedad.
- No utilice la máquina a menos que tenga instalados y estén en funcionamiento todos los protectores y otros dispositivos de seguridad.
- Mantenga las manos y los pies alejados de las piezas en movimiento. Manténgase alejado de la apertura de descarga.
- Mantenga a otras personas, especialmente a los niños, alejadas del área de operación. Nunca permita a los niños utilizar la máquina.
- Apague el motor, retire la llave y espere a que se detenga todo movimiento antes de dejar el puesto del operador. Deje que la máquina se enfríe antes de realizar ajustes, tareas de mantenimiento y de limpieza o de guardarla.

El uso o mantenimiento incorrecto de esta máquina puede causar lesiones. Para reducir el peligro de lesiones, cumpla estas instrucciones de seguridad y preste atención siempre al símbolo de alerta de seguridad ⚠, que significa: Cuidado, Advertencia o Peligro – instrucción relativa a la seguridad personal. El incumplimiento de estas instrucciones puede dar lugar a lesiones personales o la muerte.

Pegatinas de seguridad e instrucciones

Las pegatinas de seguridad e instrucciones están a la vista y están ubicadas cerca de cualquier zona de peligro potencial. Sustituya cualquier pegatina que esté dañada o que falte.

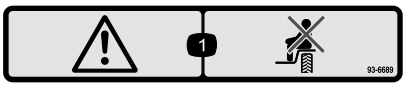

decal93-6689

93-6689

1. Advertencia – no lleve pasajeros.

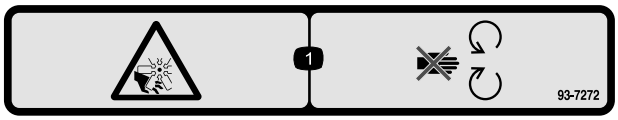

decal93-7272

93-7272

1. Peligro de corte/desmembramiento, ventilador – no se acerque a las piezas en movimiento.

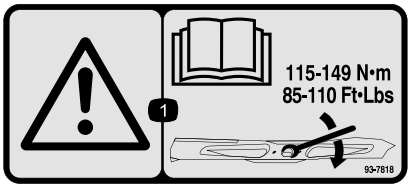

decal93-7818

93-7818

1. Advertencia – lea en el *manual del operador* las instrucciones sobre el apriete del perno/tuerca de la cuchilla a 115–149 N·m.

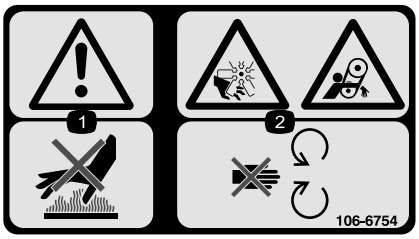

decal106-6754

106-6754

1. Advertencia – no toque la superficie caliente.
2. Peligro de corte/desmembramiento, ventilador, y peligro de enredamiento, correa – no se acerque a las piezas en movimiento.



decal106-6755

106-6755

1. Refrigerante del motor bajo presión.
2. Peligro de explosión – lea el *manual del operador.*
3. Advertencia – no toque la superficie caliente.
4. Advertencia – lea el *manual del operador.*

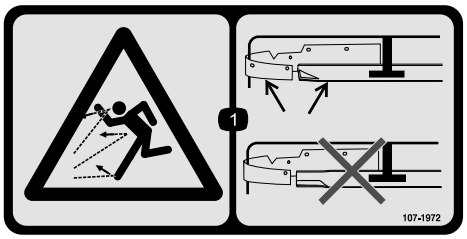

decal107-1972

107-1972

1. Peligro de objetos arrojados – utilice una cuchilla de serie cuando está instalado el deflector de mulching; no utilice una cuchilla de alta elevación cuando está instalado el deflector para mulching.

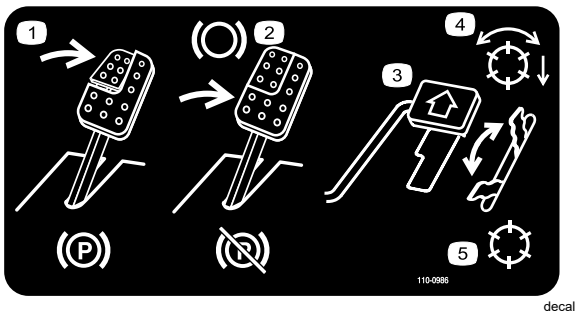

decal110-0986

110-0986

1. Pise el pedal de freno y el pedal del freno de estacionamiento para poner el freno de estacionamiento.
2. Pise el pedal de freno para detener la máquina.
3. Pise el pedal de tracción para desplazarse hacia adelante.
4. Modo TDF habilitada
5. Modo de transporte (sin TDF)

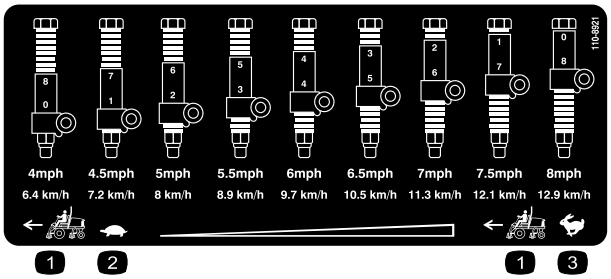

decal110-8921

110-8921

1. Velocidad de la unidad de tracción
2. Lento
3. Rápido

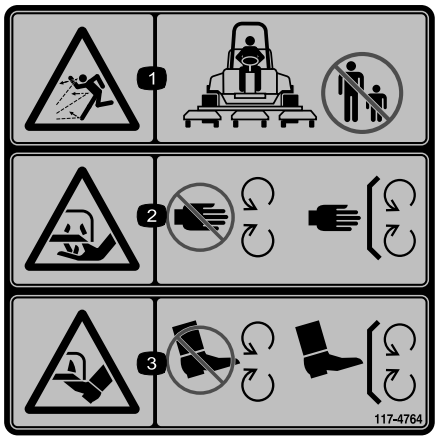

decal117-4764

117-4764

1. Peligro de objetos arrojados – mantenga a otras personas alejadas de la zona de trabajo.
2. Peligro de corte de mano, cuchilla de siega – no se acerque a las piezas en movimiento; mantenga colocados todos los protectores.
3. Peligro de corte de pie, cuchilla de siega – no se acerque a las piezas en movimiento; mantenga colocados todos los protectores.

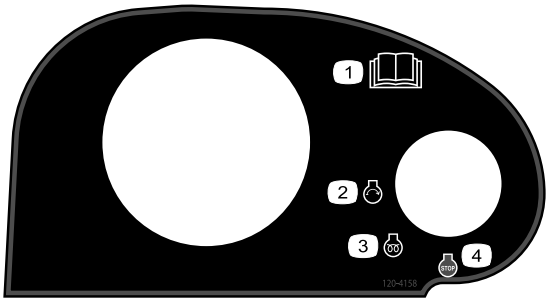

decal120-4158

120–4158

1. Lea el *Manual del operador*.
2. Motor – arrancar
3. Motor – precalentamiento
4. Motor – parar

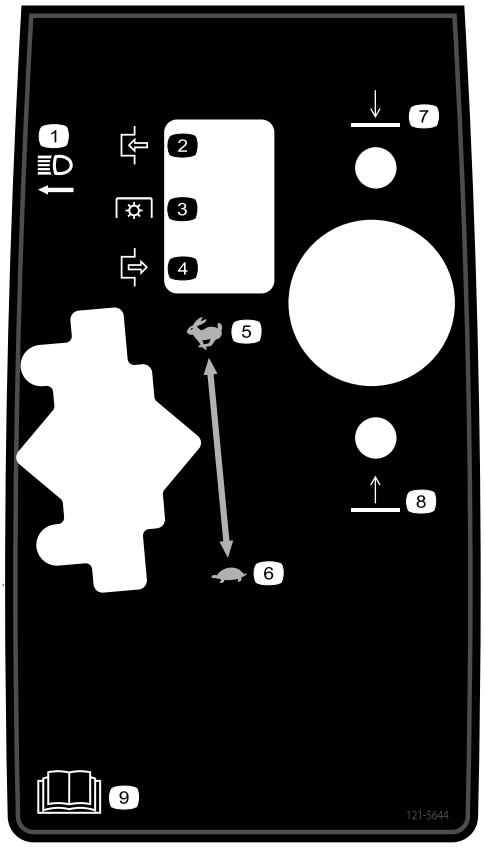

decal121-5644

121–5644

1. Interruptor de las luces
2. Engranar
3. Toma de fuerza
4. Desengranar
5. Rápido
6. Lento
7. Bajar
8. Elevar
9. Lea el *Manual del operador*.



decal122-1925

122-1925

1. Apriete a entre 2,82 y 3,16 N·m



decal133-8062

133-8062

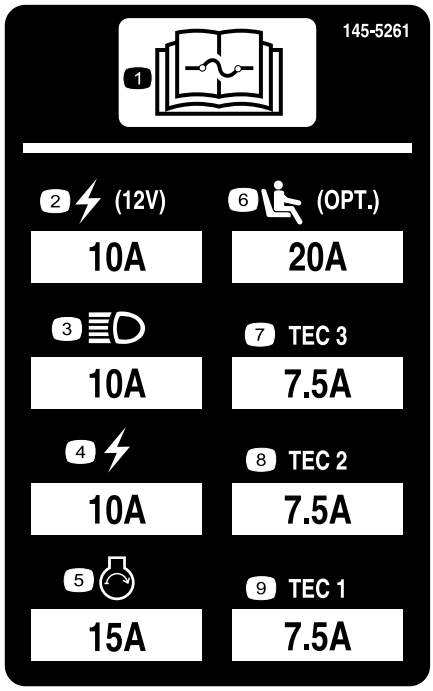

decal145-5261

145-5261

1. Lea las instrucciones sobre fusibles en el *manual del operador*.
2. Enchufe eléctrico (12 V)
3. Faros
4. Eléctricas
5. Motor-arranque
6. Suspensión neumática del asiento (opcional)
7. Controlador TEC
8. Controlador TEC
9. Controlador TEC



decalbatterysymbols

Símbolos de la batería

Algunos de estos símbolos, o todos ellos, están en su batería.

1. Riesgo de explosión
2. No fume, mantenga alejado del fuego y de las llamas desnudas
3. Líquido cáustico/peligro de quemadura química
4. Lleve protección ocular.
5. Lea el *Manual del operador*.
6. Mantenga alejadas de la batería a otras personas.
7. Lleve protección ocular; los gases explosivos pueden causar ceguera y otras lesiones.
8. El ácido de la batería puede causar ceguera o quemaduras graves.
9. Enjuague los ojos inmediatamente con agua y busque rápidamente ayuda médica.
10. Contiene plomo; no tirar a la basura

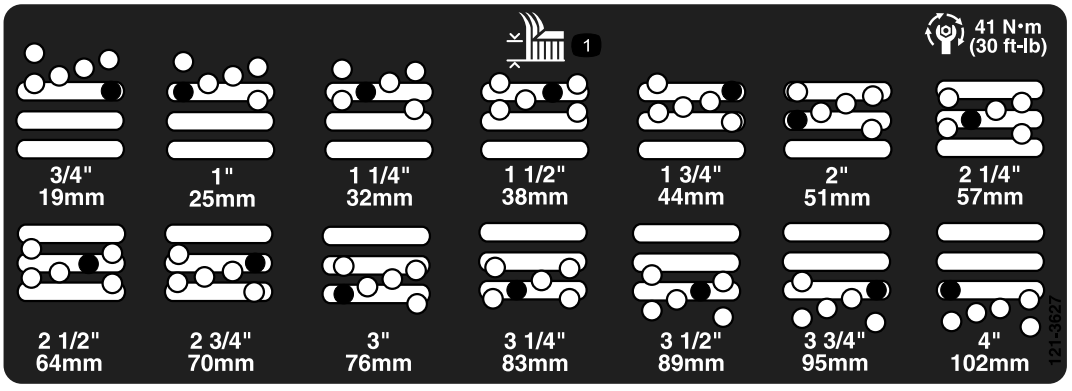

decal121-3627

121-3627

1. Ajustes de altura de corte

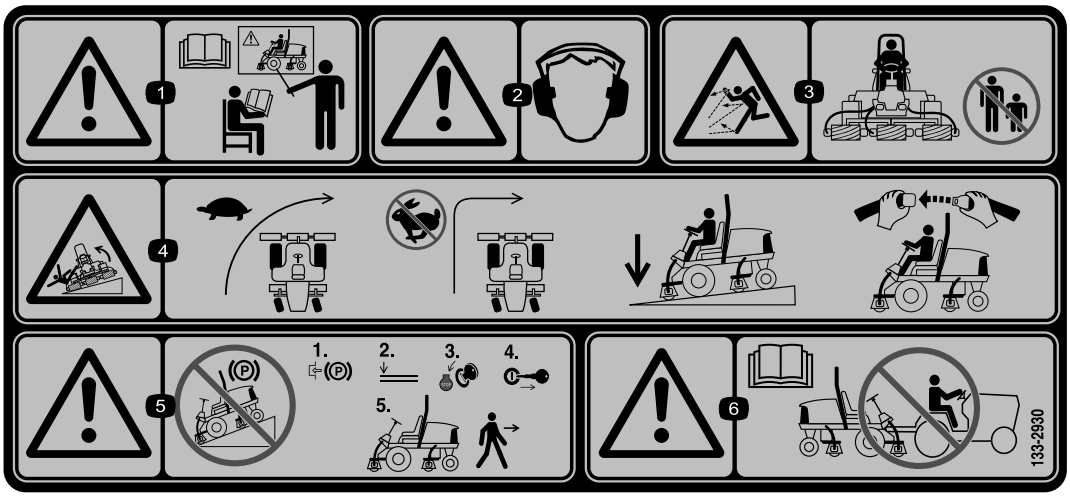

decal133-2930

133-2930

1. Advertencia – no utilice esta máquina a menos que haya recibido formación en su manejo.
2. Advertencia – lleve protección auditiva.
3. Peligro de objetos arrojados – mantenga a otras personas alejadas de la zona de trabajo.
4. Peligro de vuelco – conduzca lentamente al girar; no realice giros bruscos cuando conduzca rápido; conduzca en pendientes únicamente con las unidades de corte bajadas; lleve siempre puesto el cinturón de seguridad.
5. Advertencia – no aparque en una pendiente; accione el freno de estacionamiento, baje las unidades de corte, pare el motor y retire la llave de contacto antes de abandonar la máquina.
6. Advertencia – lea el *Manual del operador*; no remolque la máquina.



decal133-2931

133-2931

Nota: Esta máquina cumple con la prueba estándar de estabilidad del sector en las pruebas longitudinales y laterales estáticas, con la pendiente máxima recomendada indicada en la pegatina. Revise las instrucciones del *Manual del operador* sobre la operación de la máquina en pendientes, y compruebe las condiciones en las que se va a utilizar la máquina para determinar si la máquina puede utilizarse en las condiciones reinantes en ese día y ese lugar en concreto. Los cambios en el terreno pueden producir un cambio en el funcionamiento de la máquina en pendientes. Si es posible, mantenga las unidades de corte bajadas hasta el suelo al utilizar la máquina en pendientes. Si las unidades de corte se elevan en pendientes, la máquina puede desestabilizarse.

1. Advertencia – lea el *Manual del operador*; no utilice esta máquina a menos que haya recibido formación en su manejo.
2. Advertencia – lleve protección auditiva.
3. Peligro de objetos arrojados – mantenga alejadas a otras personas.
4. Peligro de vuelco – no conduzca de través ni cuesta abajo en pendientes de más de 15 ; conduzca en pendientes únicamente con las unidades de corte bajadas; lleve puesto siempre el cinturón de seguridad.
5. Advertencia – no aparque en una pendiente; accione el freno de estacionamiento, baje las unidades de corte, pare el motor y retire la llave de contacto antes de abandonar la máquina.
6. Advertencia – lea el *Manual del operador*; no remolque la máquina.

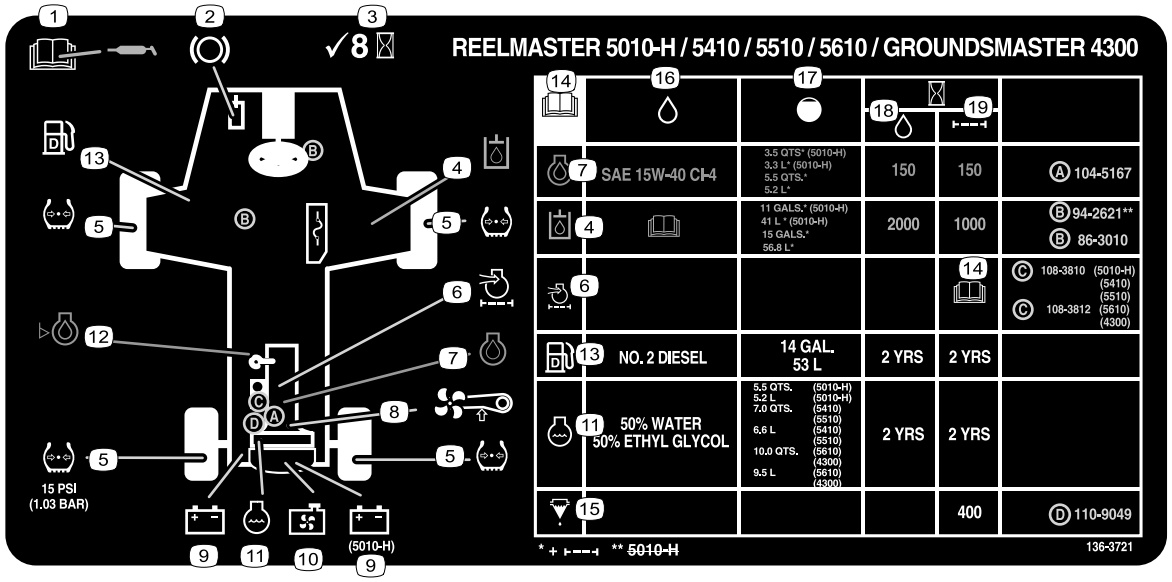

decal136-3721

136-3721

1. Lea el *Manual del operador* para obtener información sobre lubricación.
2. Funciones de los frenos
3. Comprobar cada 8 horas.
4. Fluido hidráulico
5. Presión de los neumáticos
6. Filtro de aire del motor
7. Aceite del motor
8. Correa del ventilador
9. Batería
10. Rejilla del radiador
11. Refrigerante del motor
12. Nivel de aceite del motor
13. Combustible
14. Lea el *Manual del operador*.
15. Separador de combustible/agua
16. Fluidos
17. Capacidad
18. Intervalo de fluido (horas)
19. Intervalo de filtro (horas)

Montaje

Piezas sueltas

Utilice la tabla siguiente para verificar que no falta ninguna pieza.

Procedimiento	Descripción	Cant.	Uso
1	Pegatina de advertencia Pegatina CE	1 1	Colocación de pegatinas (solo máquinas CE).
2	No se necesitan piezas	–	Ajuste de la posición del brazo de control.
3	No se necesitan piezas	–	Retirada de los soportes de transporte y los pasadores.
4	Pesos traseros (la cantidad varía según la configuración).	Varía	Instale los contrapesos traseros (para el cumplimiento de las normas ANSI o CE).
5	Conjunto de cierre del capó Arandela	1 1	Instalación del cierre del capó (para el cumplimiento de las normas CE).
6	Tope del acelerador Tornillo de fijación	1 1	Instale el tope del acelerador (para el cumplimiento de las normas CE).
7	No se necesitan piezas	–	Ajuste del bastidor de tiro.
8	No se necesitan piezas	–	Ajuste el rascador de rodillo (opcional).
9	No se necesitan piezas	–	Instale el deflector de mulching (picado) (opcional).
10	No se necesitan piezas	–	Preparación de la máquina.

Documentación y piezas adicionales

Descripción	Cant.	Uso
Manual del operador	1	
Manual del usuario del motor	1	
Declaración de conformidad	1	

Nota: Los lados derecho e izquierdo de la máquina se determinan desde la posición normal del operador.

1

Colocación de pegatinas (solo máquinas CE)

Piezas necesarias en este paso:

1	Pegatina de advertencia
1	Pegatina CE

Procedimiento

- En máquinas que requieren el cumplimiento de la norma europea CE, coloque la pegatina de advertencia incluida en las piezas sueltas sobre la pegatina existente (Figura 1).
- Coloque la pegatina CE junto a la placa del número de serie de la máquina (Figura 1).

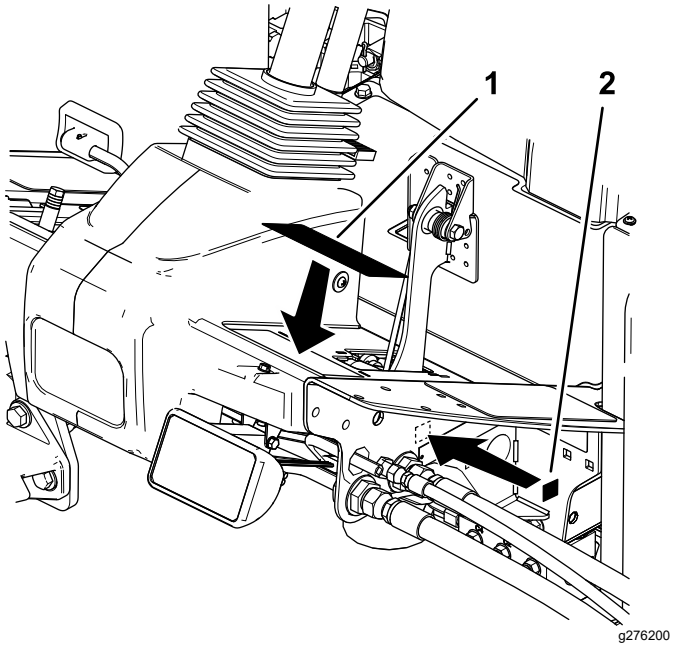

Figura 3

1. Pegatina de advertencia
2. Pegatina CE

2

Ajuste de la posición del brazo de control

No se necesitan piezas

Procedimiento

Para su comodidad, puede ajustar la posición del brazo de control.

1. Afloje los 2 pernos que fijan el brazo de control al soporte de retención (Figura 4).

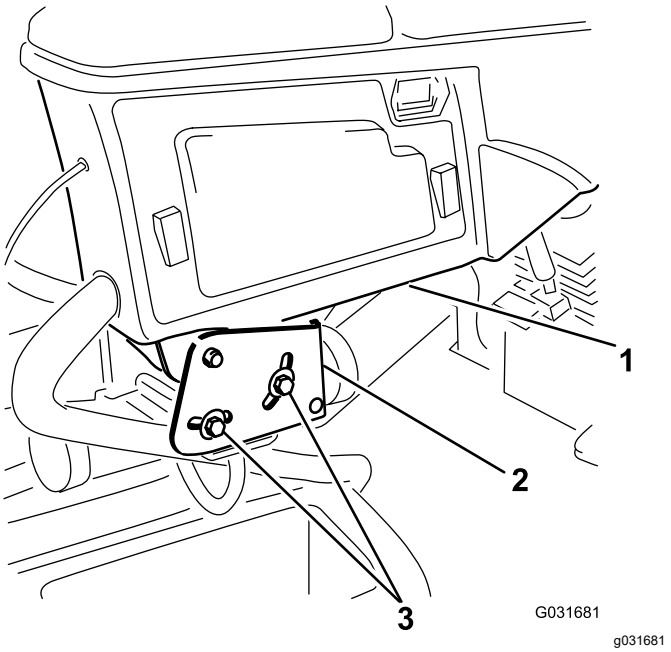

Figura 4

1. Brazo de control
2. Soportes de retención
3. Pernos (2)

2. Gire el brazo de control a la posición deseada y apriete los 2 pernos.

3

Retirada de los soportes de transporte y de los pasadores

No se necesitan piezas

Procedimiento

1. Retire los soportes de transporte de las unidades de corte y deséchelos.
2. Retire los pasadores de transporte de los brazos de suspensión de las unidades de corte y deséchelos.

   Nota: Los pasadores de transporte estabilizan las unidades de corte durante el transporte; retírelos antes de utilizar la máquina.

4

Instalación de los contrapesos traseros

Para el cumplimiento de normas ANSI o CE

Piezas necesarias en este paso:

Varía	Pesos traseros (la cantidad varía según la configuración).

Procedimiento

La unidad de tracción Groundsmaster 4300-D cumple las normas EN ISO 5395 ANSI B71.4-2017 si va equipada con pesos traseros y/o se añaden 40,8 kg de lastre de cloruro cálcico a las ruedas traseras. Utilice las tablas siguientes para determinar las combinaciones de peso necesarias para su configuración. Póngase en contacto con su distribuidor Toro autorizado para obtener las piezas necesarias para su máquina..

N.º de pieza del contrapeso: 110-8985-03				
Configuración	**Número de pesos necesarios para cumplir las especificaciones ANSI (EE. UU.)**	**Número de pesos necesarios para cumplir las especificaciones CE (Europa)**	**Herrajes para los pesos (2 para cada peso)**	**Ubicación de los pesos**
Unidad base	6	0	Perno de cuello cuadrado (3231-34) Tuerca (104-8301)	3 encima del parachoques y 3 debajo del parachoques
con Kit de reciclado	41 kg de cloruro cálcico*	0	N/A	N/A
Con toldo	41 kg de cloruro cálcico*	4	Perno de cuello cuadrado (3231-34) Tuerca (104-8301)	1 encima del parachoques y 3 debajo del parachoques
Con ROPS de 4 postes y toldo	41 kg de cloruro cálcico*	4	Perno de cuello cuadrado (3231-34) Tuerca (104-8301)	1 encima del parachoques y 3 debajo del parachoques
* Instale cámaras dentro de los neumáticos traseros antes de añadir el cloruro cálcico.				

Importante: **Instale siempre los tubos dentro de los neumáticos traseros antes de añadir el cloruro cálcico. Si se pincha una rueda que tenga cloruro cálcico, retire la máquina del césped tan rápidamente**

como sea posible. Para evitar posibles daños al césped, empape inmediatamente de agua la zona afectada.

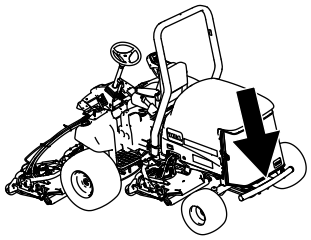

g194425

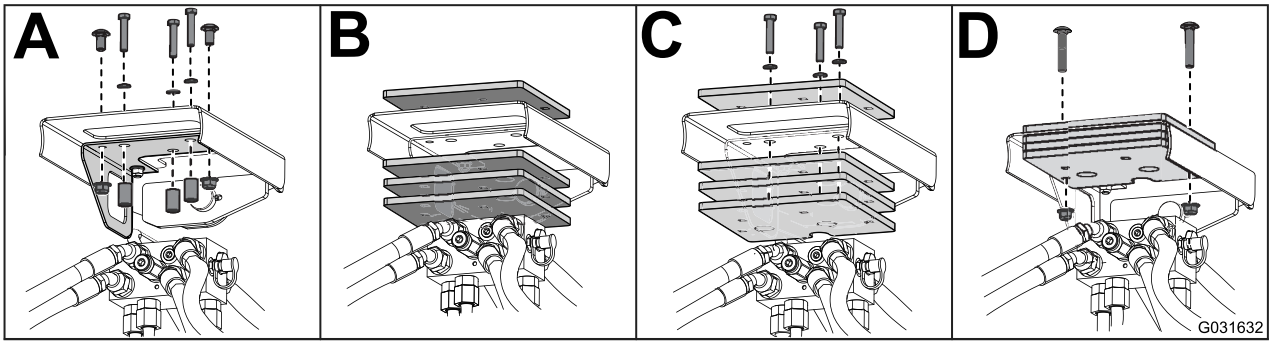

g031632

Figura 5

5

Instalación del cierre del capó (

Para el cumplimiento de las normas CE

Piezas necesarias en este paso:

1	Conjunto de cierre del capó
1	Arandela

Procedimiento

1. Desenganche y levante el capó.
2. Retire el tapón de goma del taladro de lado izquierdo del capó (Figura 6).

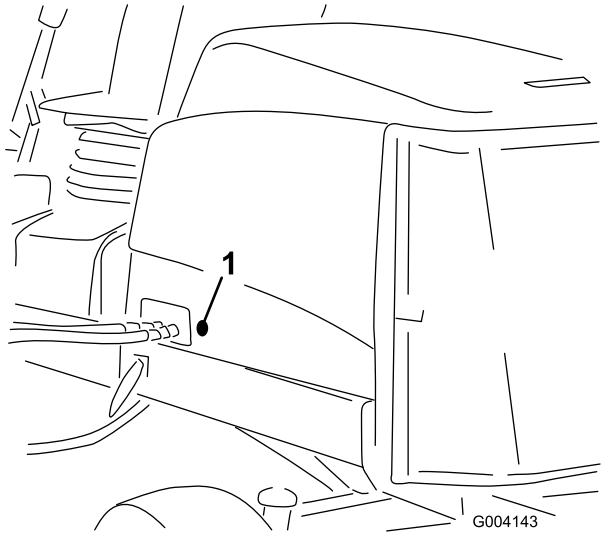

g004143

Figura 6

1. Tapón de goma

3. Retire la tuerca del conjunto de cierre del capó (Figura 7).

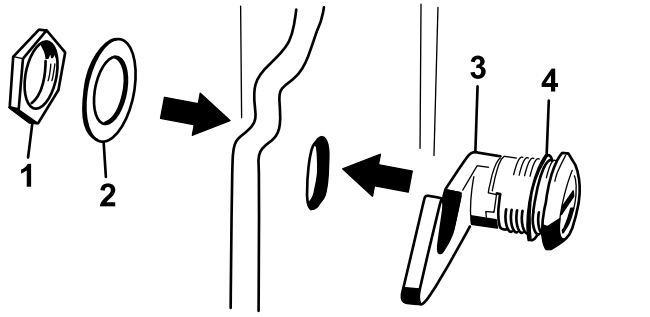

Figura 7

1. Tuerca
2. Arandela metálica
3. Cierre del capó
4. Arandela de goma

4. Desde fuera del capó, introduzca el enganche del cierre a través del taladro del capó y asegúrese de que la junta de goma queda en el exterior del capó (Figura 7).
5. Dentro del capó, coloque la arandela metálica sobre el enganche, sujételo con la tuerca y asegúrese de que el cierre se engancha correctamente al girar la llave.

   Nota: Utilice la llave suministrada para accionar el cierre del capó.

6

Instalación del tope del acelerador

Para el cumplimiento de las normas CE

Piezas necesarias en este paso:

1	Tope del acelerador
1	Tornillo de fijación

Procedimiento

1. Afloje el tornillo de fijación del tope del acelerador (Figura 8).
2. Deslice el tope del acelerador sobre el tornillo de tope de ralentí alto (Figura 8). El extremo achaflanado del tope del acelerador debe quedar hacia fuera.

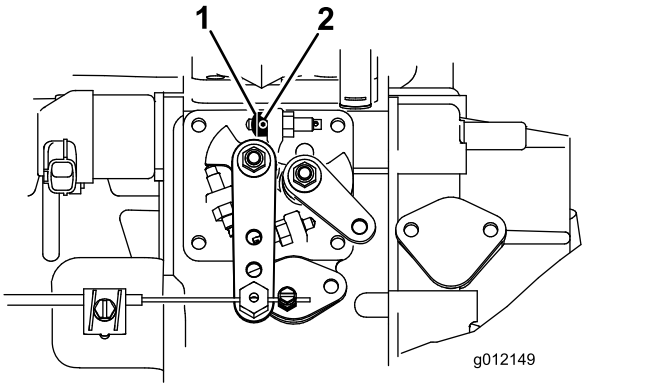

g012149

Figura 8

1. Tope del acelerador
2. Tornillo de fijación

3. Gire la llave del interruptor hasta la posición de CONECTADO y deje que el motor funcione durante 5 a 10 minutos.
4. Ajuste el ralentí alto a 2,860 rpm con las unidades de corte desengranadas.
5. Apriete el tornillo de fijación.
6. Aplique adhesivo al tornillo de ajuste para evitar la manipulación indebida.

7

Ajuste del bastidor de tiro

No se necesitan piezas

Ajuste de las unidades de corte delanteras

Las unidades de corte delanteras y la traseras requieren diferentes posiciones de montaje. La unidad de corte delantera tiene dos posiciones de montaje, dependiendo de la altura de corte y el grado de rotación de la unidad de corte que se deseen.

- Para alturas de corte entre 2 y 7,6 cm, los bastidores de tiro delanteros deben montarse en los taladros de montaje delanteros inferiores (Figura 9).

  Nota: Esto permite un posicionamiento más adelantado de las unidades de corte con relación a la unidad de tracción al acercarse a rápidos cambios ascendentes en el terreno. No obstante, limita la distancia entre la cámara y el bastidor al coronar montículos pronunciados.

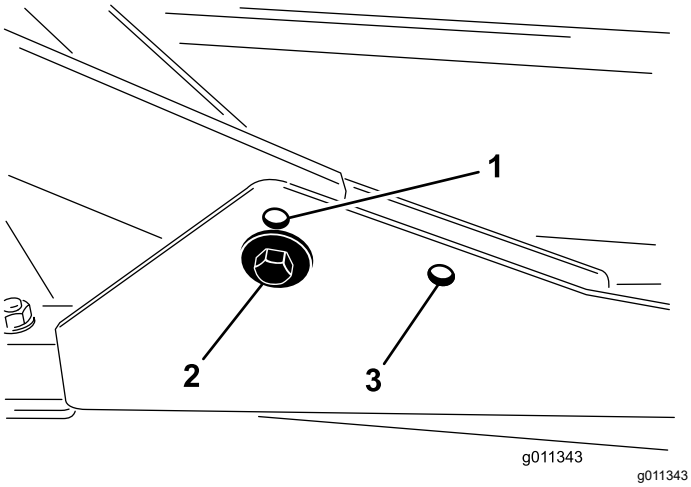

Figura 9

1. Taladro de montaje de la unidad de corte delantera (superior)
2. Taladro de montaje de la unidad de corte delantera (inferior)
3. Taladro de montaje de la unidad de corte trasera

- Para alturas de corte entre 6,3 y 10 cm, los bastidores de tiro delanteros deben montarse en los taladros de montaje delanteros superiores (Figura 9).

  Nota: Esto aumenta la distancia entre cámara y bastidor debido a la posición más elevada de la cámara de corte, pero hará que las unidades de corte alcancen antes el tope de movimiento hacia adelante.

Ajuste de las unidades de corte traseras

Las unidades de corte delanteras y la traseras requieren diferentes posiciones de montaje. La unidad de corte trasera tiene una sola posición de montaje para una correcta alineación con el bastidor inferior Sidewinder.

Para todas las alturas de corte, la unidad de corte trasera debe montarse en los taladros de montaje traseros (Figura 9).

8

Ajuste de los rascadores de los rodillos

Opcional

No se necesitan piezas

Procedimiento

El rascador opcional del rodillo trasero funciona mejor con un espacio uniforme de 0,5 a 1 mm entre el rascador y el rodillo.

1. Afloje el engrasador y el tornillo de montaje (Figura 10).

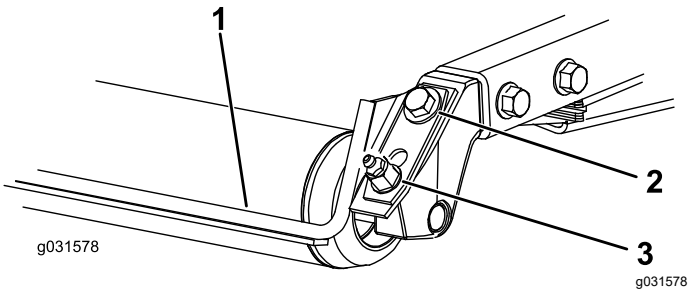

Figura 10

1. Rascador del rodillo
2. Tornillo de montaje
3. Engrasador

2. Deslice el rascador hacia arriba o hacia abajo hasta que quede un espacio de 0,5 a 1 mm entre la varilla y el rodillo.
3. Apriete el engrasador y el tornillo a 41 N·m alternando entre los dos.

9

Instalación del deflector de mulching

Opcional

No se necesitan piezas

Procedimiento

Póngase en contacto con su distribuidor Toro autorizado para obtener el deflector de mulching correcto.

1. Limpie a fondo todos los residuos de los taladros de montaje situados en la pared trasera y la pared izquierda de la cámara.
2. Instale el deflector de mulching en el hueco trasero y fíjelo con 5 pernos con arandela prensada (Figura 11).

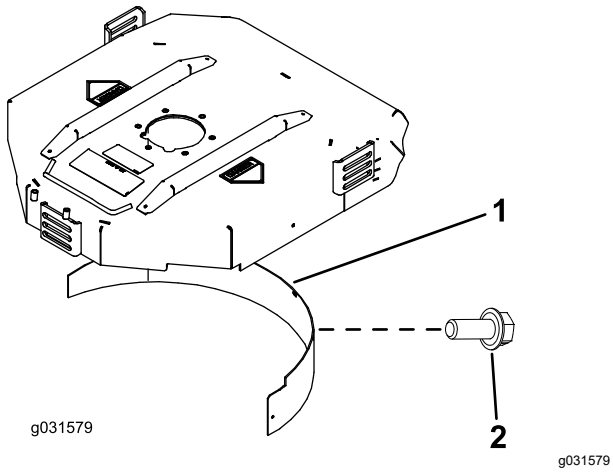

Figura 11

1. Deflector de mulching
2. Perno con arandela prensada

3. Compruebe que el deflector de mulching no interfiere con las puntas de la cuchilla y que no sobresale de la superficie de la pared trasera de la cámara.

⚠ PELIGRO

Si utiliza la cuchilla de elevación alta con el deflector de mulching, la cuchilla podría romperse, lo que podría provocar lesiones o la muerte.

No utilice la cuchilla de alta elevación con el deflector.

10

Preparación de la máquina

No se necesitan piezas

Comprobación de la presión de los neumáticos

Compruebe la presión de los neumáticos antes del uso; consulte Comprobación de la presión de los neumáticos (página 27).

Importante: **Mantenga la presión correcta en todos los neumáticos para asegurar una buena calidad de corte y un rendimiento correcto de la máquina.** ***No use los neumáticos con presiones menores que las recomendadas.***

Verificación del nivel de los fluidos

1. Compruebe el nivel de aceite del motor antes de arrancar el motor; consulte Comprobación del nivel de aceite del motor (página 44).
2. Compruebe el nivel del fluido hidráulico antes de arrancar el motor; consulte Comprobación del nivel de fluido hidráulico (página 57).
3. Compruebe el sistema de refrigeración antes de arrancar el motor; consulte Comprobación del sistema de refrigeración (página 53).

Engrasado de la máquina

Engrase la máquina antes del uso; consulte Engrasado de cojinetes y casquillos (página 41). Si la máquina no es engrasada correctamente habrá fallos prematuros de piezas críticas.

El producto

Controles

Pedal de tracción

El pedal de tracción (Figura 12) controla la operación hacia delante y hacia atrás. Pise la parte superior del pedal para desplazarse hacia delante y la parte inferior para desplazarse hacia atrás. La velocidad sobre el terreno es proporcional al recorrido del pedal. Para la velocidad máxima sobre el terreno, sin carga, pise a fondo el pedal con el acelerador en posición de RÁPIDO.

Para detenerse, reduzca la presión sobre el pedal de tracción y permita que vuelva a su posición central.

Limitador de la velocidad de siega

Cuando el limitador de velocidad de siega (Figura 12) se mueve hacia arriba, controla la velocidad de siega y permite que se engranen las carcasas de corte. Cada espaciador ajusta la velocidad de siega en 0,8 km/h. Cuantos más espaciadores estén colocados encima del perno, menor será la velocidad de siega. Para el transporte, baje el limitador de velocidad de siega para la máxima velocidad de transporte.

Pedal de freno

Pise el pedal de freno (Figura 12) para detener la máquina.

Freno de estacionamiento

Para poner el freno de estacionamiento (Figura 12), pise el pedal de freno y presione la parte superior hacia adelante para engancharlo. Para quitar el freno de estacionamiento, pise el pedal de freno hasta que el enganche del freno de estacionamiento se retraiga.

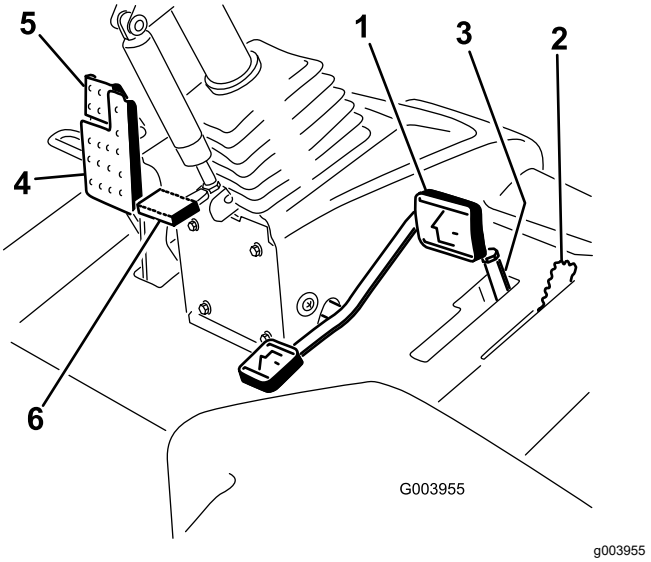

Figura 12

1. Pedal de tracción
2. Limitador de la velocidad de siega
3. Espaciadores
4. Pedal de freno
5. Freno de estacionamiento
6. Pedal de inclinación del volante

Pedal de inclinación del volante

Para inclinar el volante hacia usted, pise el pedal y tire de la columna de dirección hacia usted a la posición más cómoda; luego suelte el pedal (Figura 12). Para alejar el volante, pise el pedal y suéltelo cuando el volante llegue a la posición de uso deseada.

Interruptor de los faros

Baje el interruptor para encender los faros (Figura 13).

Control del acelerador

Mueva el control del acelerador (Figura 13) hacia adelante para aumentar la velocidad del motor, y hacia atrás para reducir la velocidad.

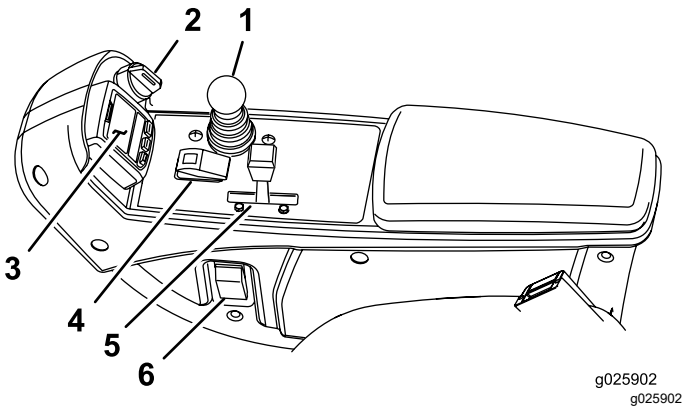

Figura 13

1. Palanca bajar/segar/elevar
2. Interruptor de encendido
3. InfoCenter
4. Interruptor habilitar/deshabilitar
5. Control del acelerador
6. Interruptor de los faros

Interruptor de encendido

El interruptor de encendido (Figura 13) tiene tres posiciones: DESCONECTADO, CONECTADO/PRECALENTAMIENTO y ARRANQUE.

Palanca Bajar/Segar/Elevar

La palanca de control de bajar/segar/elevar (Figura 13) eleva y baja las unidades de corte y también pone en marcha y detiene los cortacéspedes cuando estos están habilitados en el modo de siega. Cuando las unidades de corte están bajadas, esta palanca activará las unidades de corte si la TDF y el limitador de la velocidad de siega están engranados.

Interruptor habilitar/deshabilitar

El interruptor Habilitar/Deshabilitar (Figura 13) se utiliza conjuntamente con la palanca Bajar/Segar/Elevar para controlar las segadoras. Las segadoras no se pueden bajar cuando la palanca de siega/transporte está en posición de TRANSPORTE.

Indicador de obstrucción en el filtro hidráulico

El indicador de obstrucción en el filtro hidráulico le alerta si el filtro hidráulico debe cambiarse; consulte Cambio de los filtros hidráulicos (página 59).

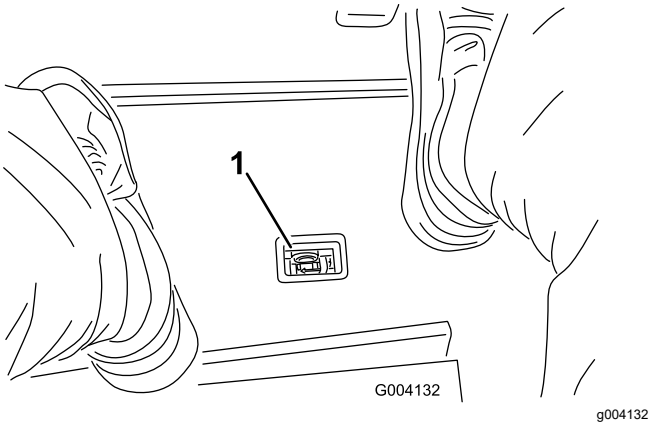

Figura 14

1. Indicador de obstrucción en el filtro hidráulico

Enchufe eléctrico

El enchufe eléctrico (Figura 15) se utiliza para alimentar accesorios eléctricos de 12 V.

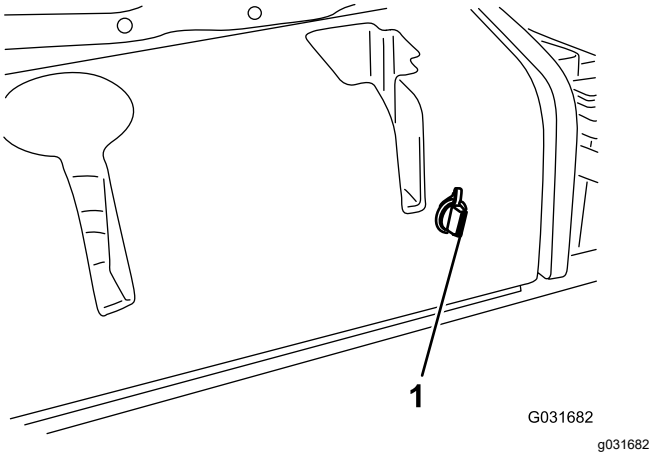

Figura 15

1. Enchufe eléctrico

Controles de ajuste del asiento

Consulte la Figura 16 para ver una ilustración de los controles de ajuste del asiento.

- La palanca de ajuste del asiento le permite ajustar el asiento hacia adelante y hacia atrás.
- El pomo de ajuste de peso permite ajustar el asiento para su peso.
- El indicador de peso indica si el asiento está ajustado para el peso del operador.
- El pomo de ajuste de altura permite ajustar el asiento para su altura.

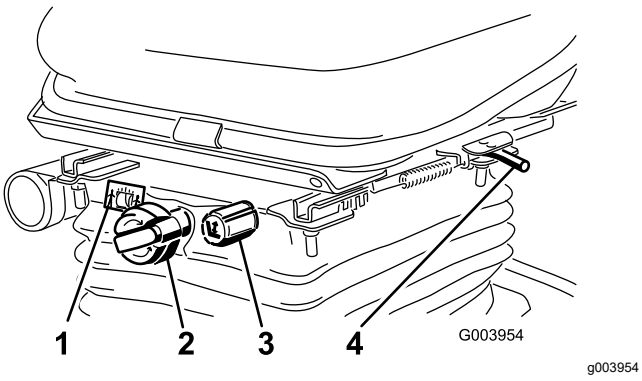

Figura 16

1. Indicador de peso
2. Pomo de ajuste de altura
3. Pomo de ajuste de altura
4. Palanca de ajuste del asiento (hacia delante y hacia atrás)

Uso de la pantalla LCD del InfoCenter

La pantalla LCD del InfoCenter muestra el estado operativo, diferentes diagnósticos y otra información sobre la máquina (Figura 17). El InfoCenter tiene una pantalla de inicio y una pantalla informativa principal. Pulse cualquiera de los botones del InfoCenter y luego seleccione la tecla de flecha correspondiente para cambiar entre la pantalla de inicio y la pantalla principal de información.

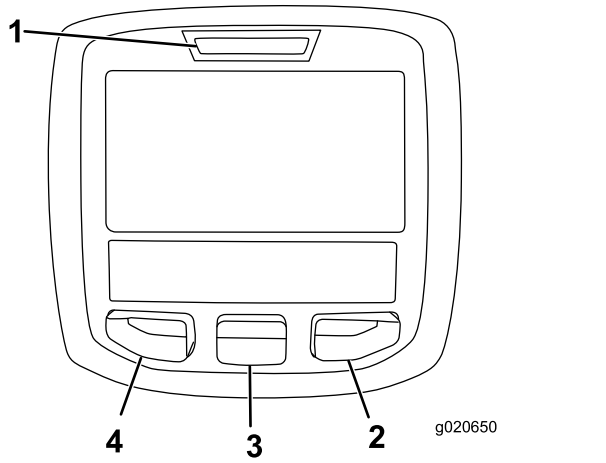

Figura 17

1. Indicador
2. Botón derecho
3. Botón central
4. Botón izquierdo

- Botón izquierdo: Acceso a Menú/Botón Atrás – pulse este botón para acceder a los menús del InfoCenter. Puede usarlo para salir de cualquier menú que esté utilizando.
- Botón central – pulse este botón para desplazarse hacia abajo en los menús.
- Botón derecho – pulse este botón para abrir un menú si aparece la flecha a la derecha que indica la existencia de contenido adicional.

Nota: El propósito de cada botón puede variar dependiendo de lo que se necesite en cada momento. El icono de cada botón indicará su función en cada momento.

Descripción de los iconos del InfoCenter

SERVICE DUE	Indica que es necesario realizar el mantenimiento programado
	Horímetro
	Icono de información
	Rápido
	Lento
	Nivel de combustible
	Las bujías están encendidas
	Elevar las unidades de corte
	Bajar las unidades de corte
	Siéntese en el asiento.
	El freno de estacionamiento esté puesto
H	El intervalo es alto (transporte)
N	Punto muerto
L	El intervalo es bajo (siega)
	Temperatura del refrigerante (°C o °F)
	Temperatura (caliente)
	La TDF está engranada
	No se permite
	Arranque el motor
	Pare el motor
	Motor
	Interruptor de encendido

Descripción de los iconos del InfoCenter (cont'd.)

	Las unidades de corte se están bajando
	Las unidades de corte se están elevando
PIN	Contraseña PIN
CAN	CAN Bus
	InfoCenter
Bad	Defectuoso o no superado
	Lámpara
OUT	Salida del controlador TEC o del arnés del cable de control
	Interruptor
	Suelte el interruptor
	Cambiar al estado indicado.
Los símbolos a menudo se combinan para formar “oraciones”. A continuación se muestran algunos ejemplos	
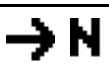	Ponga la máquina en punto muerto.
	Arranque del motor denegado.
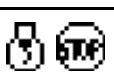	Parada del motor
	El refrigerante del motor está demasiado caliente
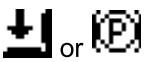	Siéntese o ponga el freno de estacionamiento

Uso de los menús

Para entrar en el sistema de menús del InfoCenter, pulse el botón de acceso a los menús en la pantalla principal. Aparecerá el Menú principal. Las tablas siguientes contienen un resumen de las opciones disponibles en cada menú.

Menú principal	
Elemento del menú	**Descripción**
Faults (Fallos)	Contiene una lista de los fallos recientes de la máquina. Consulte el *Manual de mantenimiento* o a su Distribuidor Autorizado Toro si desea más información sobre el menú Fallos y la información que contiene.
Mantenimiento	Contiene información sobre la máquina, como por ejemplo horímetros de uso y otros datos similares.
Diagnósticos	Muestra el estado del sensor de cada interruptor de la máquina y de la salida de cada control. Puede utilizar esta información para identificar y resolver algunos problemas, puesto que indica rápidamente qué controles de la máquina están ACTIVADOS/ENCENDIDOS, y cuáles están DESACTIVADOS/APAGADOS.
Configuración	Permite personalizar y modificar las variables de configuración de la pantalla del InfoCenter.
Acerca de	Muestra el número de modelo, el número de serie y la versión del software de su máquina.

Mantenimiento	
Elemento del menú	**Descripción**
Hours	Muestra el número total de horas de operación de la máquina, el motor y la TDF, así como el número de horas de transporte y el mantenimiento previsto.
Counts	Muestra los diferentes contadores de la máquina.

Diagnósticos	
Elemento del menú	**Descripción**
Cutting Units	Muestra las entradas, condiciones y salidas relacionadas con la elevación y bajada de las unidades de corte.
Hi/Low Range	Muestra las entradas, condiciones y salidas relacionadas con la conducción en el modo de transporte.
PTO	Muestra las entradas, condiciones y salidas relacionadas con la activación del circuito de la TDF.
Engine Run	Muestra las entradas, condiciones y salidas relacionadas con el arranque del motor.

Ajustes	
Elemento del menú	**Descripción**
Unidades	Controla las unidades utilizadas en el InfoCenter (inglés o métrico).
Idioma	Controla el idioma utilizado en el InfoCenter*.
LCD Backlight	Controla el brillo de la pantalla LCD.
LCD Contrast	Controla el contraste de la pantalla LCD.
Protected Menus	Permite al superintendente o al mecánico introducir una contraseña para acceder a los menús protegidos.
Contrapeso	Controla la cantidad de contrapeso aplicada a las carcasas.

*Sólo está traducido el texto destinado al operador. Las pantallas de Fallos, Mantenimiento y Diagnósticos están destinados al técnico. Los títulos se verán en el idioma seleccionado, pero los elementos de menú están en inglés.

Acerca de	
Elemento del menú	**Descripción**
Model	Muestra el número de modelo de la máquina.
SN	Muestra el número de serie de la máquina.
Machine Controller Revision	Indica la versión de software del controlador maestro.
InfoCenter Revision	Indica la versión de software del InfoCenter.
CAN Bus	Indica el estado del bus de comunicaciones de la máquina.

Menús protegidos

Hay 1 opción de configuración operativa que puede modificarse en el menú Ajustes del InfoCenter: contrapeso Este ajuste puede bloquearse mediante el uso del Menú protegido.

Nota: Su distribuidor Toro autorizado programa la contraseña inicial en el momento de la entrega de la máquina.

Acceso a los ajustes del Menú protegido

1. En el Menú principal, vaya al menú Ajustes y pulse el botón derecho.
2. En el menú Ajustes, navegue hacia abajo al Menú protegido y pulse el botón derecho.
3. Para introducir la contraseña, utilice el botón central para ajustar el primer dígito, luego pulse el botón derecho para desplazarse al dígito siguiente.
4. Utilice el botón central para ajustar el segundo dígito, luego pulse el botón derecho para desplazarse al dígito siguiente.
5. Utilice el botón central para ajustar el tercer dígito, luego pulse el botón derecho para desplazarse al dígito siguiente.
6. Utilice el botón central para ajustar el cuarto dígito, luego pulse el botón derecho.
7. Pulse el botón central para introducir el código.
8. Si el código ha sido aceptado y el Menú protegido ha sido desbloqueado, se muestra "PIN" en la esquina superior derecha de la pantalla.

   Nota: Si pierde o se olvida de su contraseña, póngase en contacto con su distribuidor Toro autorizado para solicitar ayuda.

Visualización y modificación de los ajustes del Menú protegido

1. En el Menú protegido, vaya a Proteger ajustes.
2. Para ver y modificar los ajustes sin introducir un código PIN, utilice el botón derecho para cambiar Proteger configuración a OFF (Desactivado).
3. Para ver y modificar los ajustes con un código PIN, utilice el botón izquierdo para cambiar Proteger configuración a ON (Activado), introduzca el código PIN y gire la llave del interruptor de encendido a la posición de OFF (Desactivado) y luego a la posición de ON (Activado).

Ajuste del contrapeso

1. En el menú Ajustes, vaya a Contrapeso.
2. Pulse el botón derecho para seleccionar Contrapeso y para cambiar entre los valores bajo, medio y alto.

Especificaciones

Nota: Las especificaciones y diseños están sujetos a modificación sin previo aviso.

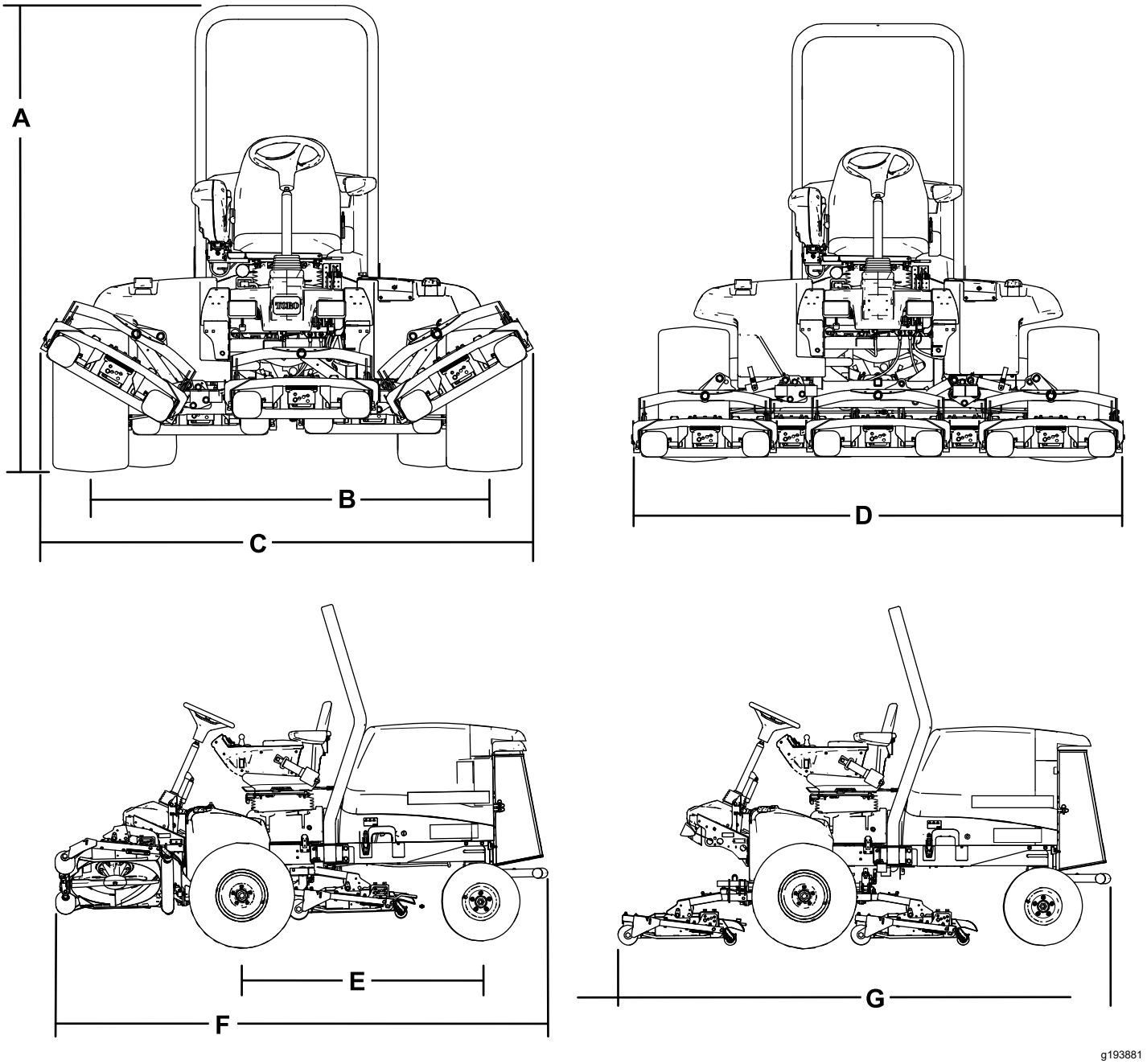

Figura 18

Descripción	Figura 18 referencia	Dimensión o peso
Altura total	A	217,2 cm
Distancia entre las ruedas traseras (centro de los neumáticos)	B	184,5 cm
Anchura total (posición de transporte)	C	231 cm
Anchura total (posición de siega)	D	246,5 cm
Distancia entre ejes	E	152,4 cm
Longitud total (posición de transporte)	F	315 cm
Longitud total (posición de siega)	G	315 cm
Capacidad del depósito de combustible		53 litros
Velocidad de transporte		0 a 16 km/h
Velocidad de siega		0 a 13 km/h
Peso neto (con carcasas de corte y fluidos)		1412 kg

Especificaciones de la unidad de corte

Longitud	86,4 cm
Anchura	86,4 cm
Altura	24,4 cm hasta el bastidor de tiro 26,7 cm con altura de corte de 19 mm 34,9 cm con altura de corte de 102 mm
Peso	88 kg

Accesorios/Aperos

Está disponible una selección de aperos y accesorios homologados por Toro que se pueden utilizar con la máquina a fin de potenciar y aumentar sus prestaciones. Póngase en contacto con su servicio técnico autorizado o con su distribuidor Toro autorizado, o bien visite www.Toro.com para obtener una lista de todos los aperos y accesorios homologados.

Para asegurar un rendimiento óptimo y mantener la certificación de seguridad de la máquina, utilice solamente piezas y accesorios genuinos Toro. Las piezas de repuesto y accesorios de otros fabricantes podrían ser peligrosos, y su uso podría invalidar la garantía del producto.

Operación

Nota: Los lados derecho e izquierdo de la máquina se determinan desde la posición normal del operador.

Antes del funcionamiento

Seguridad antes del funcionamiento

Seguridad en general

- No deje nunca que la máquina sea utilizada o mantenida por niños o por personas que no hayan recibido la formación adecuada al respecto. La normativa local puede imponer límites sobre la edad del operador. El propietario es responsable de proporcionar formación a todos los operadores y mecánicos.
- Familiarícese con la operación segura del equipo, los controles del operador y las señales de seguridad.
- Apague el motor, retire la llave y espere a que se detenga todo movimiento antes de dejar el puesto del operador. Deje que la máquina se enfríe antes de realizar ajustes, tareas de mantenimiento y de limpieza o de guardarla.
- Sepa cómo parar la máquina y apagar el motor rápidamente.
- Compruebe que los controles de presencia del operador, los interruptores de seguridad y los protectores están colocados y que funcionan correctamente. No utilice la máquina si no funcionan correctamente.
- Antes de segar, inspeccione siempre la máquina para asegurarse de que las cuchillas, los pernos de las cuchillas y los conjuntos de corte están en buenas condiciones de funcionamiento. Sustituya las cuchillas o los pernos gastados o dañados en conjuntos completos para no desequilibrar la máquina.
- Inspeccione la zona en la que va a utilizar la máquina y retire cualquier objeto que pudiera ser arrojado por la máquina.

Seguridad – Combustible

- Extreme las precauciones al manejar el combustible. Es inflamable y sus vapores son explosivos.
- Apague cualquier cigarrillo, cigarro, pipa u otra fuente de ignición.
- Utilice solamente un recipiente de combustible homologado.
- No retire el tapón de combustible ni llene el depósito de combustible si el motor está en marcha o está caliente.
- No añada ni drene combustible en un lugar cerrado.
- No guarde la máquina o un recipiente de combustible en un lugar donde pudiera haber una llama desnuda, chispas o una llama piloto, por ejemplo en un calentador de agua u otro electrodoméstico.
- Si se derrama combustible, no intente arrancar el motor; evite crear fuentes de ignición hasta que los vapores del combustible se hayan disipado.

Añadido de combustible

Combustible recomendado

Utilice únicamente combustible diésel o combustible biodiésel limpio y nuevo con contenido sulfúrico bajo o ultrabajo (<15 ppm). El número mínimo de cetanos debe ser de 40. Compre el combustible en cantidades que puedan ser consumidas en 180 días para asegurarse de que el combustible es nuevo.

Capacidad del depósito de combustible: 53 litros

Utilice combustible diésel tipo verano (Nº2-D) a temperaturas superiores a -7 ºC y combustible diésel tipo invierno (Nº1-D o mezcla de Nº1-D/2-D) a temperaturas inferiores. El uso de combustible tipo invierno a bajas temperaturas proporciona un punto de inflamación menor y características de flujo en frío que facilitan el arranque y reducen la obturación del filtro del combustible.

El uso de combustible tipo verano con temperaturas por encima de los -7 °C contribuirá a alargar la vida útil de la bomba de combustible y a incrementar la potencia en comparación con el combustible tipo invierno.

Importante: **No utilice queroseno o gasolina en lugar de combustible diésel. El incumplimiento de esta precaución dañará el motor.**

Preparado para biodiésel

Esta máquina puede emplear también un combustible mezclado de biodiésel de hasta B20 (20 % biodiésel, 80 % petrodiésel). La parte de petrodiésel deberá tener un contenido muy bajo en azufre. Observe las siguientes precauciones:

- La parte de biodiésel del combustible deberá cumplir con la especificación ASTM D6751 o EN 14214.

- La composición del combustible mezclado deberá cumplir con ASTM D975 o EN 590.
- Las superficies pintadas podrían sufrir daños por las mezclas de biodiésel.
- Utilice B5 (contenido de biodiésel del 5%) o mezclas menores cuando hace frío.
- Vigile las juntas herméticas, las mangueras y obturadores en contacto con el combustible ya que pueden degradarse con el paso del tiempo.
- Es previsible la obturación del filtro del combustible durante un tiempo tras pasarse a las mezclas de biodiésel.
- Póngase en contacto con su distribuidor si desea más información sobre el biodiésel.

Cómo llenar el depósito de combustible

Nota: Si es posible, llene el depósito de combustible después de cada uso. Esto minimizará la acumulación de condensación dentro del depósito.

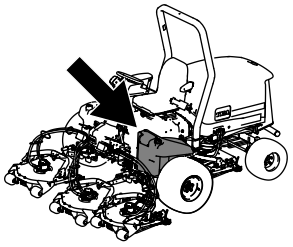

g194207

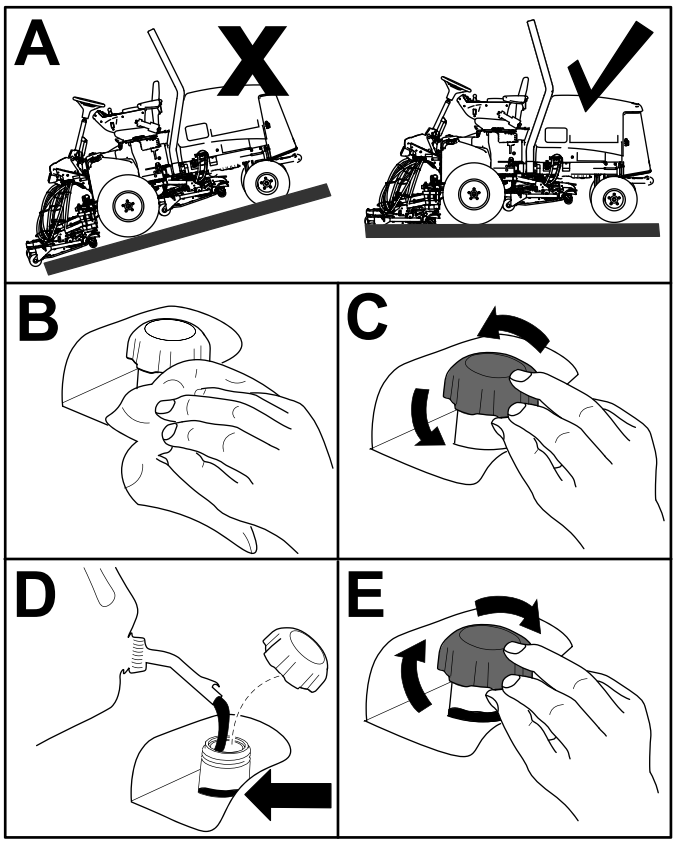

g194206

Figura 19

Nota: Llene el depósito hasta que el nivel alcance de 6 a 13 mm por debajo de la parte inferior del cuello de llenado.

Comprobación del nivel de aceite del motor

Antes de arrancar el motor y utilizar la máquina, compruebe el nivel de aceite de motor en el cárter; consulte Comprobación del nivel de aceite del motor (página 44).

Comprobación del sistema de refrigeración

Antes de arrancar el motor y utilizar la máquina, compruebe el sistema de refrigeración; consulte

Comprobación del sistema de refrigeración (página 26).

Comprobación del sistema hidráulico

Antes de arrancar el motor y utilizar la máquina, compruebe el sistema hidráulico; consulte Comprobación del nivel de fluido hidráulico (página 57).

Vaciado del separador de agua

Drene el agua u otros contaminantes del separador de agua; consulte Drenaje del agua del separador de agua/combustible (página 46).

Comprobación de la presión de los neumáticos

Intervalo de mantenimiento: Cada vez que se utilice o diariamente

La presión correcta de los neumáticos delanteros y traseros es de 0,83 a 1,03 bar.

Importante: **Mantenga la presión de todos los neumáticos para asegurar una buena calidad de corte y un rendimiento correcto de la máquina. *No use los neumáticos con presiones menores que las recomendadas.***

Compruebe la presión de todos los neumáticos antes de utilizar la máquina.

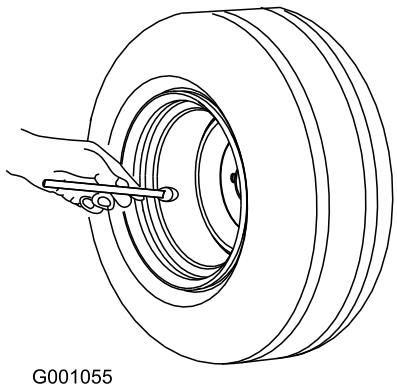

Figura 20

Comprobación del par de apriete de las tuercas de las ruedas

Intervalo de mantenimiento: Después de la primera hora

Después de las primeras 10 horas

Cada 250 horas

⚠ ADVERTENCIA

Si no se mantiene el par de apriete correcto de las tuercas de las ruedas, podría producirse un fallo o la pérdida de una rueda, lo que podría provocar lesiones personales.

Apriete las tuercas de las ruedas delanteras y traseras a entre 94 y 122 N·m en los intervalos de mantenimiento recomendados.

Ajuste de la altura de corte

Importante: **Las unidades de corte a menudo cortan aproximadamente 6 mm más bajo que una unidad de corte de molinete con el mismo ajuste de taller. Puede ser necesario ajustaren el taller esta medida de las unidades de corte a 6 mm más alto que las unidades de corte con molinetes que siegan en la misma zona.**

Importante: **El acceso a las unidades de corte traseras mejora en gran medida si se retira la unidad de corte de la máquina.**

1. Aparque la máquina en una superficie nivelada, accione el freno de estacionamiento, baje la unidad de corte al suelo, apague el motor y retire la llave.
2. Afloje el perno que sujeta cada soporte de altura de corte a la pletina de altura de corte (delante y en cada lado), tal y como se muestra en la Figura 21.
3. Empezando con el ajuste delantero, retire el perno.

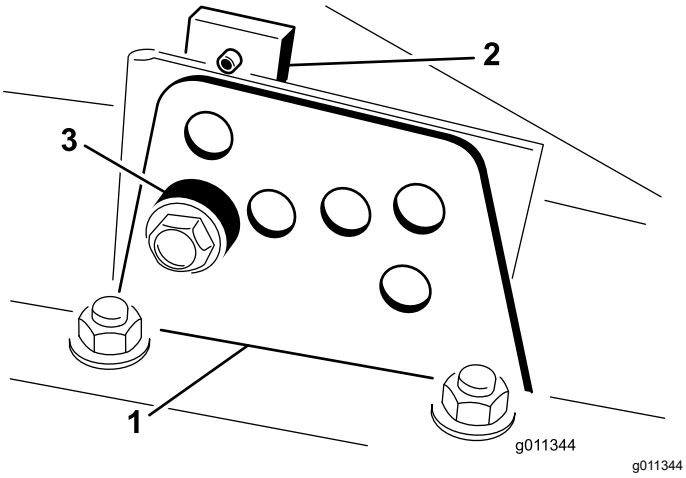

Figura 21

1. Soporte de altura de corte
2. Pletina de altura de corte
3. Espaciador

4. Sujetando la cámara, retire el espaciador (Figura 21).
5. Mueva la cámara a la altura deseada e instale el espaciador en el taladro y la ranura de altura de corte deseados (Figura 22)

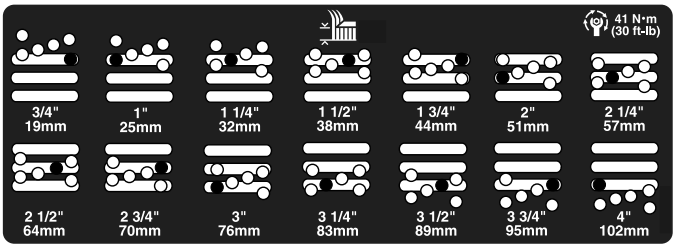

Figura 22

6. Posicione la pletina con taladro roscado en línea con el espaciador.
7. Instale el perno con los dedos solamente.
8. Repita los pasos 4 a 7 para cada ajuste lateral.
9. Apriete los 3 pernos a entre 41 N·m. Siempre apriete primero el perno delantero.

   Nota: Si se realizan ajustes de más de 3,8 cm, puede ser necesario realizar un ajuste intermedio de altura para evitar que se atasque la cámara (por ejemplo, cambiar de una altura de corte de 3,1 a 7 cm).

Bruñir los frenos

Para asegurar el rendimiento óptimo del sistema de freno de estacionamiento, debe bruñir (rodar) los frenos antes de utilizarlos. Ajuste la velocidad de avance a 6,4 km/h para que coincida con la velocidad de tracción en marcha atrás (con los 8 espaciadores trasladados a la parte superior del control de la velocidad de siega). Con el motor a ralentí alto, conduzca hacia adelante con el tope de control de la velocidad de siega activado y pise el freno durante 15 segundos. Conduzca hacia atrás a la velocidad máxima en marcha atrás, y pise el freno durante 15 segundos. Repita esto 5 veces, esperando 1 minuto entre cada ciclo de avance y marcha atrás para evitar sobrecalentar los frenos; consulte Ajuste de los frenos de estacionamiento (página 55).

Purga del sistema de combustible

El sistema de combustible debe purgarse si ha ocurrido alguna de las situaciones siguientes:

- Arranque inicial de una máquina nueva.
- El motor se ha parado debido a falta de combustible.
- Se han realizado tareas de mantenimiento sobre componentes del sistema de combustible, por ejemplo, sustitución del filtro, mantenimiento del separador, etc.

⚠ PELIGRO

Bajo ciertas condiciones el combustible diésel y los vapores del combustible son extremadamente inflamables y explosivos. Un incendio o explosión de combustible puede quemarle a usted y a otras personas y causar daños materiales.

- **Utilice un embudo y llene el depósito de combustible al aire libre, en una zona despejada, con el motor parado y frío. Limpie cualquier combustible derramado.**
- **No llene completamente el depósito de combustible. Añada combustible al depósito de combustible hasta que el nivel alcance de 6 a 13 mm por debajo de la parte inferior del cuello de llenado. Este espacio vacío en el depósito permite la dilatación del combustible.**
- **No fume nunca mientras maneja el combustible, y aléjese de llamas desnudas o lugares donde los vapores del combustible pueden incendiarse con una chispa.**
- **Almacene el combustible en un recipiente limpio homologado y mantenga el tapón colocado.**

1. Ponga el freno de estacionamiento, gire la llave del interruptor de encendido a la posición

de DESCONECTADO, aparque la máquina en una superficie nivelada y asegúrese de que el depósito de combustible está al menos medio lleno.

2. Abra el capó.
3. Abra el tornillo de purga de aire de la bomba de inyección de combustible (Figura 23) con una llave de 12 mm.

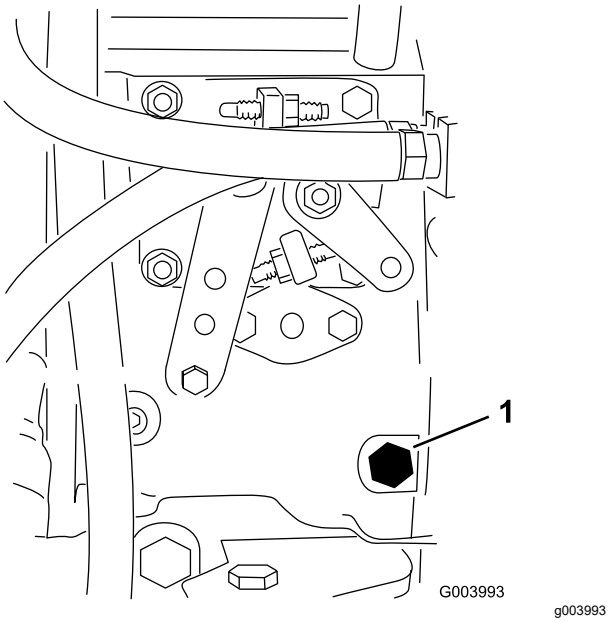

Figura 23

1. Tornillo de purga

4. Ponga la llave de contacto en posición CONECTADO. La bomba de combustible eléctrica comenzará a funcionar, forzando la salida de aire alrededor del tornillo de purga. Deje la llave en posición de CONECTADO hasta que fluya una corriente continua de combustible alrededor del tornillo.
5. Apriete el tornillo y gire la llave a DESCONECTADO.

Nota: Normalmente, el motor debe arrancar una vez realizados los procedimientos de purga arriba descritos. No obstante, si el motor no arranca, es posible que haya aire atrapado entre la bomba de inyección y los inyectores; consulte Purga de aire de los inyectores de combustible (página 48).

Comprobación de los interruptores de seguridad

Intervalo de mantenimiento: Cada vez que se utilice o diariamente

⚠ CUIDADO

Si los interruptores de seguridad se desconectan o están dañados, la máquina podría ponerse en marcha inesperadamente y causar lesiones personales.

- **No manipule los interruptores de seguridad.**
- **Compruebe el funcionamiento de los interruptores de seguridad cada día y sustituya cualquier interruptor dañado antes de utilizar la máquina.**

La máquina tiene interruptores de seguridad en el sistema eléctrico. Estos interruptores deshabilitan la tracción o la TDF al levantarse del asiento. Aunque el motor sigue funcionando si se desengrana el mando de la TDF y se suelta el pedal de tracción, apague el motor antes de levantarse del asiento.

1. Aparque la máquina en una superficie nivelada, baje la unidad de corte, apague el motor y accione el freno de estacionamiento.
2. Pise el pedal de tracción. Ponga la llave de contacto en posición CONECTADO.

   Nota: Si el motor gira, puede haber un problema con el sistema de seguridad. Corrija este problema antes de usar la máquina.
3. Gire la llave de contacto a la posición de CONECTADO, levántese del asiento y ponga el interruptor de la TDF en la posición de ENGRANADO.

   Nota: La toma de fuerza no debe engranarse. Si la toma de fuerza se engrana, hay un problema con el sistema de seguridad. Corrija este problema antes de usar la máquina.
4. Ponga el freno de estacionamiento, gire la llave del interruptor de encendido a la posición de CONECTADO, arranque el motor y saque el pedal de tracción de PUNTO MUERTO.

   Nota: El InfoCenter mostrará “tracción no permitida”, y la máquina no debe moverse. Si la máquina se mueve, hay un problema con el sistema de interruptores de seguridad. Corrija este problema antes de usar la máquina.
5. Arranque el motor con la TDF engranada.

   Nota: Si el motor gira, puede haber un problema con el sistema de seguridad. Corrija este problema antes de usar la máquina.

Comprobación del tiempo de parada de las cuchillas

Intervalo de mantenimiento: Cada vez que se utilice o diariamente

Las cuchillas de la carcasa de corte deben detenerse por completo en aproximadamente 5 segundos después de accionarse el mando de engranaje de la carcasa de corte.

Nota: Asegúrese de bajar las carcasas sobre una zona limpia de césped o superficie dura para evitar que se arrojen polvo y residuos.

1. Haga que otra persona se aleje al menos 6 m de la máquina y mire las cuchillas de una de las carcasas de corte.
2. Pare las carcasas de corte y registre el tiempo necesario para que las cuchillas se detengan por completo.

   Nota: Si el tiempo es más de 7 segundos, es necesario ajustar la válvula del freno. Solicite ayuda a un Distribuidor Toro autorizado para realizar este ajuste.

Selección de cuchillas

Vela de combinación de serie

Esta cuchilla fue diseñada para producir una elevación y dispersión excelentes en casi cualquier condición. Si se requiere mayor o menor elevación y velocidad de descarga, utilice otra cuchilla.

Atributos: Elevación y dispersión excelentes en la mayoría de las condiciones

Vela de ángulo (no cumple con la normativa CE)

En general, esta cuchilla ofrece un mejor rendimiento a alturas de corte menores (1,9 a 6,4 cm).

Atributos:

- La descarga es más homogénea a alturas de corte menores.
- La descarga tiene menos tendencia a desviarse hacia la izquierda, y proporciona un aspecto mejor alrededor de trampas de arena y calles.
- Menor potencia requerida a alturas menores con césped denso.

Vela paralela de alta elevación (no cumple con la normativa CE)

En general, la cuchilla ofrece mejores resultados a alturas de corte mayores (7 a 10 cm).

Atributos:

- Más elevación y mayor velocidad de descarga.
- La hierba escasa o caída es recogida mejor a alturas de corte mayores
- Los recortes mojados o pegajosos son descargados más eficazmente, reduciendo la congestión dentro de la carcasa
- Requiere más potencia
- Tiende a descargar más hacia la izquierda, y a quedar dispuesta en hileras a alturas de corte menores

⚠ ADVERTENCIA

Si utiliza una cuchilla de elevación alta con el deflector de mulching, la cuchilla podría romperse, lo que podría provocar lesiones o la muerte.

No utilice la cuchilla de alta elevación con el deflector de mulching.

Cuchilla atómica

Esta cuchilla fue diseñada para producir un mulching de hojas excelente.

Atributo: Excelente mulching (picado) de hojas

El indicador diagnóstico

La máquina está equipada con un indicador diagnóstico que avisa de la detección de una avería de la máquina. El indicador diagnóstico está situado en el InfoCenter, encima de la pantalla (Figura 24). Cuando la máquina funciona correctamente y el interruptor de encendido se desplaza a la posición de CONECTADO/MARCHA, el indicador diagnóstico se enciende momentáneamente para indicar que funciona correctamente. Cuando se muestra un mensaje de advertencia de la máquina, el indicador se enciende para indicar la presencia del mensaje. Si se muestra un mensaje de fallo, el indicador parpadea hasta que se resuelve el fallo.

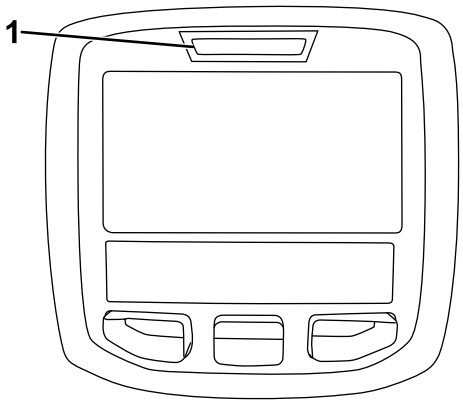

g021272

Figura 24

1. Indicador diagnóstico

Modificación de la configuración de los contrapesos

Puede cambiar la cantidad de contrapeso necesario de la unidad de corte (elevación hacia arriba) para ajustarse a las condiciones actuales de siega.

1. Aparque la máquina en una superficie nivelada, baje las carcasas de corte, gire la llave del interruptor hasta la posición de DESCONECTADO y accione el freno de estacionamiento.
2. Gire la llave del interruptor hasta la posición de MARCHA.
3. En el menú Ajustes del InfoCenter, vaya a **Contrapeso**.
4. Pulse el botón derecho para seleccionar Contrapeso y para cambiar entre los valores bajo, medio y alto.

   Nota: Cuando termine de modificar la configuración, mueva la máquina a una zona de pruebas y haga funcionar la máquina con el nuevo ajuste. El nuevo ajuste del contrapeso puede modificar la altura de corte real.

Selección de accesorios

Configuraciones de equipos opcionales

	Cuchilla con vela de ángulo estándar	**Cuchilla de vela paralela de alta elevación *(No utilizar con deflector de mulching)*** (No cumple con la normativa CE)	**Deflector de mulching**	**Rascador del rodillo**
Siega: Altura de corte de 1,9 a 4,4 cm	Recomendada para la mayoría de las aplicaciones	Puede funcionar bien en césped ligero o escaso	Se ha demostrado que mejora la dispersión y el rendimiento después del corte, en hierbas norteñas cortadas al menos tres veces por semana, cortando menos de un tercio de la hoja de hierba. ***No utilizar con la cuchilla de vela paralela de alta elevación***	Utilícelo cuando se observe acumulación de hierba o grandes acumulaciones de recortes. Los rascadores pueden aumentar la acumulación de recortes en determinadas aplicaciones.
Siega: Altura de corte de 5 a 6,4 cm	Recomendada para césped espeso o abundante	Recomendada para césped ligero o escaso		
Siega: Altura de corte de 7 a 10 cm	Puede funcionar bien en césped abundante	Recomendada para la mayoría de las aplicaciones		
Mulching (picado) de hojas	Recomendada para su uso con el deflector de mulching	**No se permite**	Utilizar únicamente con la cuchilla de vela de combinación o de ángulo	
A favor	Descarga homogénea a alturas de corte menores; aspecto más limpio alrededor de búnkers y calles, necesita menos potencia.	Más elevación y mayor velocidad de descarga; la hierba escasa o caída se recoge alturas de corte elevadas; los recortes mojados o pegajosos se descargan de forma eficaz	Puede mejorar la dispersión y el aspecto en determinadas aplicaciones de siega; muy bueno para el mulching de hojas.	Reduce las acumulaciones en el rodillo en determinadas aplicaciones.
En contra	No levanta bien la hierba en aplicaciones de alta altura de corte. La hierba mojada o pegajosa tiende a acumularse en la cámara, por lo cual se obtiene una calidad de corte deficiente y se requiere un consumo mayor de energía	Se necesita más energía para funcionar en algunas aplicaciones; tiende a quedar dispuesta en hileras a alturas de corte menores en el caso de hierba frondosa; no utilice con deflector de mulching.	Se acumulará hierba en la cámara si se intenta retirar demasiada hierba con el deflector instalado.	

Durante el funcionamiento

Seguridad durante el funcionamiento

Seguridad en general

- El propietario/operador puede prevenir y es responsable de cualquier accidente que pudiera provocar lesiones personales o daños materiales.
- Lleve ropa adecuada, incluida protección ocular, pantalones largos, calzado resistente y antideslizante y protección auricular. Si tiene el pelo largo, recójaselo, y no lleve prendas o joyas sueltas.
- No utilice la máquina si está enfermo, cansado o bajo la influencia de alcohol o drogas.
- Preste toda su atención al utilizar la máquina. No realice ninguna actividad que genere distracciones, de lo contrario pueden producirse lesiones o daños en la propiedad.
- Antes de arrancar el motor, asegúrese de que todas las transmisiones están en punto muerto, de que el freno estacionamiento está accionado y de que usted se encuentra en la posición del operador.
- No lleve pasajeros en la máquina y mantenga a otras personas alejadas de la zona de trabajo.
- Utilice la máquina únicamente con buena visibilidad para evitar agujeros y peligros ocultos.
- Evite segar la hierba mojada. La reducción de la tracción podría hacer que la máquina se resbalara.
- Mantenga las manos y los pies alejados de las piezas en movimiento. Manténgase alejado de la apertura de descarga.
- Mire hacia atrás y hacia abajo antes de poner marcha atrás para asegurarse de que el camino está despejado.
- Tenga cuidado al acercarse a esquinas ciegas, arbustos, árboles u otros objetos que puedan dificultar la visión.
- Pare las cuchillas si no está segando.
- Detenga la máquina, retire la llave y espere a que todas las piezas en movimiento se detengan antes de inspeccionar el accesorio después de golpear un objeto o si se produce una vibración anormal en la máquina. Realice todas las reparaciones necesarias antes de volver a utilizar la máquina.
- Vaya más despacio y tenga cuidado al girar y al cruzar calles y aceras con la máquina. Ceda el paso siempre.
- Desengrane la transmisión de la unidad de corte, apague el motor, retire la llave y espere a que se detenga todo movimiento antes de ajustar la altura de corte (a menos que pueda ajustarse desde la posición del operador).
- Accione el motor únicamente en áreas bien ventiladas. Los gases de escape contienen monóxido de carbono, que resulta letal si se inhala.
- No deje nunca desatendida la máquina si está funcionando.
- Antes de dejar el puesto del operador, realice lo siguiente:
  - Aparque la máquina en una superficie nivelada.
  - Desengrane la toma de fuerza y baje los accesorios.
  - Accione el freno de estacionamiento.
  - Apague el motor y retire la llave.
  - Espere a que se detenga todo movimiento.
- Utilice la máquina únicamente con buena visibilidad. No utilice la máquina cuando exista riesgo de caída de rayos.
- No utilice la máquina como un vehículo de remolcado.
- Utilice solamente los accesorios, los aperos y las piezas de repuesto aprobados por Toro.

Seguridad del sistema de protección antivuelco (ROPS)

- El ROPS es un dispositivo de seguridad integrado y eficaz.
- No retire ninguno de los componentes del ROPS de la máquina.
- Asegúrese de que el cinturón de seguridad está sujeto a la máquina.
- Tire del cinturón sobre el regazo y conéctelo a la hebilla en el otro lado del asiento.
- Para desabrochar el cinturón de seguridad, sujete el cinturón, pulse el botón de la hebilla para soltar el cinturón y guié el cinturón hasta el orificio de recogida automática. Asegúrese de que puede desabrochar rápidamente el cinturón de seguridad en caso de emergencia.
- Compruebe detenidamente si hay obstrucciones sobre la máquina y no entre en contacto con ellas.
- Mantenga el ROPS en condiciones seguras de funcionamiento, inspeccionándolo periódicamente en busca de daños y manteniendo bien apretados todas las fijaciones de montaje.
- Sustituya los componentes del ROPS dañados. No los repare ni los modifique.

Seguridad adicional del ROPS para máquinas con cabina o barra antivuelco fija

- Una cabina instalada por Toro es una barra antivuelco.
- Lleve puesto siempre el cinturón de seguridad.

Seguridad en las pendientes

- Las pendientes son una de las principales causas de accidentes por pérdida de control y vuelcos, que pueden causar lesiones graves o la muerte. Usted es responsable de la seguridad cuando trabaja en pendientes. La conducción de la máquina en pendientes requiere extremar la precaución.
- Evalúe las condiciones del lugar de trabajo para determinar si es seguro trabajar en la pendiente con la máquina; puede ser necesario realizar un estudio detallado de la zona. Aplique siempre el sentido común y un buen criterio a la hora de realizar esta valoración.
- Consulte las instrucciones sobre el uso de la máquina en pendientes indicadas a continuación para determinar si puede utilizar la máquina con las condiciones del día y del lugar concretos. Los cambios en el terreno pueden producir un cambio en el funcionamiento de la máquina en pendientes.
- Evite arrancar, parar o girar la máquina en cuestas o pendientes. Evite realizar cambios bruscos de velocidad o de dirección. Realice giros de forma lenta y gradual.
- No utilice la máquina en condiciones que puedan comprometer la tracción, la dirección o la estabilidad de la máquina.
- Retire o señale obstrucciones como terraplenes, baches, surcos, montículos, rocas u otros peligros ocultos. La hierba alta puede ocultar obstrucciones. Un terreno irregular podría hacer volcar la máquina.
- Tenga en cuenta que conducir en hierba mojada, atravesar pendientes empinadas, o bajar cuestas puede hacer que la máquina pierda tracción. La pérdida de tracción de las ruedas motrices puede hacer que la máquina patine, así como sufrir pérdida de frenado o de dirección.
- Extreme las precauciones cuando utilice la máquina cerca de terraplenes, fosas, taludes, obstáculos de agua u otros obstáculos. La máquina podría volcar repentinamente si una rueda pasa por el borde de un terraplén o fosa, o si se socava un talud. Establezca un área de seguridad entre la máquina y cualquier peligro.
- Identifique peligros situados en la base de la pendiente. Si hay algún peligro, siegue la pendiente con una máquina controlada por un peatón.
- Si es posible, mantenga la(s) unidad(es) de corte bajada(s) hasta el suelo al utilizar la máquina en pendientes. Si la(s) unidad(es) de corte se eleva(n) en pendientes, la máquina puede desestabilizarse.
- Extreme las precauciones cuando utilice sistemas de recogida de hierba u otros accesorios. Éstos pueden cambiar la estabilidad de la máquina y causar pérdidas de control.

Cómo arrancar el motor

Importante: **Debe purgar el sistema de combustible antes de arrancar el motor si va a arrancar el motor por primera vez, si el motor ha parado por falta de combustible o si ha realizado algún tipo de mantenimiento sobre el sistema de combustible; consulte Purga de aire de los inyectores de combustible (página 48).**

1. Siéntese en el asiento, no pise el pedal de tracción, que debe estar en PUNTO MUERTO, ponga el freno de estacionamiento, mueva el acelerador a la posición de RÁPIDO, y asegúrese de que el mando Habilitar/deshabilitar está en posición de DESHABILITADO.
2. Ponga la llave del interruptor en la posición de CONECTADO/PRECALENTAMIENTO.

   Nota: Un temporizador automático controla el precalentamiento de la bujía durante 6 segundos.
3. Después de precalentar las bujías, gire la llave del interruptor a la posición de ARRANQUE.
4. Haga girar el motor durante no más de 15 segundos. Suelte la llave cuando el motor arranque.
5. Si se requiere un precalentamiento adicional, gire la llave del interruptor hasta la posición de DESCONECTADO y luego hasta la posición CONECTADO/PRECALENTAMIENTO. Repita este procedimiento tantas veces como sea necesario.
6. Haga funcionar el motor a velocidad de ralentí bajo hasta que se caliente.

Para parar el motor

1. Mueva todos los controles a PUNTO MUERTO, ponga el freno de estacionamiento, mueva el acelerador a la posición de RALENTÍ BAJO y deje que el motor alcance la velocidad de ralentí bajo.

   Importante: **Deje que el motor funcione en ralentí durante 5 minutos antes de pararlo después de funcionar a carga máxima. El**

no hacer esto puede causar problemas con el turbo.

2. Gire la llave en el interruptor hasta la posición de DESCONECTADO y retire la llave.

Consejos de operación

Familiarización con la máquina

Antes de segar, practique la operación de la máquina en una zona abierta. Arranque y pare el motor. Haga funcionar la máquina hacia delante y hacia atrás. Baje y eleve las carcasa de corte y engrane y desengrane las unidades de corte. Cuando se haya familiarizado con la máquina, practique el subir y bajar pendientes a diferentes velocidades.

Seleccione la altura de corte adecuada para las condiciones reinantes

Corte no más de aproximadamente 25 mm, o no más de un tercio, de la hoja de hierba. Si la hierba es excepcionalmente densa y frondosa, es posible que tenga que elevar la altura de corte.

Siega

Gire la llave de contacto a la posición de CONECTADO, arranque el motor y mueva el acelerador a la posición de RÁPIDO. Mueva el interruptor de habilitar/deshabilitar a HABILITAR y utilice la palanca Bajar/Segar/Elevar para controlar las carcasas de corte. Para conducir hacia adelante y cortar la hierba, pise el pedal de tracción hacia adelante.

Nota: Deje que el motor funcione en ralentí durante 5 minutos antes de pararlo después de funcionar a carga máxima. El no hacer esto puede causar problemas con el turbo.

Siegue con cuchillas afiladas

Una cuchilla afilada corta limpiamente sin desgarrar o picar las hojas de hierba. Una cuchilla desafilada, que desgarra y tritura la hierba, hace que los bordes de la hierba se vuelva marrones. Esto afecta al crecimiento de la hierba y aumenta la propensión a sufrir enfermedades. Asegúrese de que la cuchilla está en buen estado y de que la vela está completa.

Comprobación del estado de la unidad de corte

Asegúrese de que las cámaras de cada unidad de corte se encuentran en condiciones óptimas. Enderece cualquier componente de la cámara que esté curvado para garantizar un espacio correcto entre la cámara y la punta de la cuchilla.

Compruebe la carcasa de la segadora después de cada uso

Para asegurar el óptimo rendimiento, limpie los bajos de la carcasa de la segadora. Si se deja que se acumulen residuos en la carcasa de la segadora, se reducirá el rendimiento de corte.

Transporte de la máquina entre trabajos

Mueva el interruptor habilitar/deshabilitar a DESHABILITAR, y eleve las unidades de corte a la posición de TRANSPORTE. Mueva la palanca de siega/transporte a la posición de TRANSPORTE. Tenga cuidado al conducir entre objetos para no dañar accidentalmente la máquina ni las unidades de corte. Tenga especial cuidado cuando opere la máquina en pendientes; consulte Seguridad en las pendientes (página 34).

Después del funcionamiento

Seguridad tras el funcionamiento

Seguridad en general

- Apague el motor, retire la llave y espere a que se detenga todo movimiento antes de dejar el puesto del operador. Deje que la máquina se enfríe antes de realizar ajustes, tareas de mantenimiento y de limpieza o de guardarla.
- Limpie la hierba y los residuos de las unidades de corte, las transmisiones, los silenciadores y el compartimento del motor para prevenir incendios. Limpie cualquier aceite o combustible derramado.
- Si las unidades de corte están en la posición de transporte, utilice el bloqueo mecánico positivo (si está disponible) antes de dejar la máquina desatendida.
- Espere a que se enfríe el motor antes de guardar la máquina en un recinto cerrado.
- Retire la llave y cierre el combustible (si está equipado) antes de guardar o transportar la máquina.

- No guarde nunca la máquina o un recipiente de combustible cerca de una llama desnuda, chispa o llama piloto, por ejemplo en un calentador de agua u otro electrodoméstico.
- Realice el mantenimiento de los cinturones y límpielos cuando sea necesario

Identificación de los puntos de amarre

- **Parte delantera de la máquina** – el orificio del bloque rectangular, debajo del tubo del eje, al interior de cada rueda delantera (Figura 25).

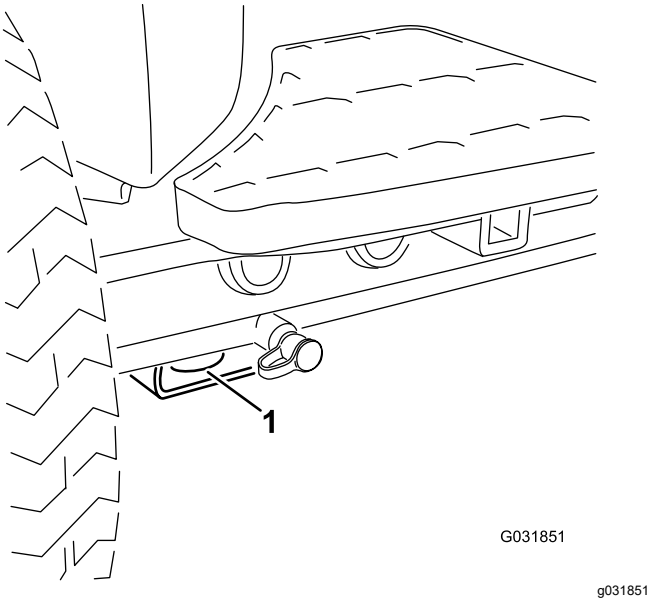

Figura 25

1. Punto de amarre delantero

- **Parte trasera de la máquina** – a cada lado de la máquina, en el bastidor trasero (Figura 26).

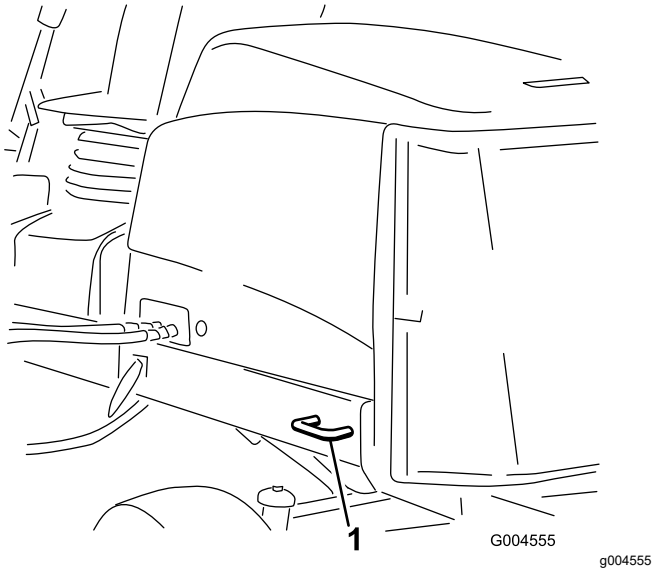

Figura 26

1. Punto de amarre trasero

Transporte de la máquina

- Retire la llave y cierre el combustible (si está equipado) antes de guardar o transportar la máquina.
- Tenga cuidado al cargar o descargar la máquina en/desde un remolque o un camión.
- Utilice rampas de ancho completo para cargar la máquina en un remolque o un camión.
- Amarre la máquina firmemente.

Cómo empujar o remolcar la máquina

En caso de emergencia, la máquina puede desplazarse hacia delante accionando la válvula de desvío de la bomba hidráulica de desplazamiento variable y empujando o remolcando la máquina.

Importante: **No empuje ni remolque la máquina a una velocidad superior a entre 3 y 4,8 km/h. Si empuja o remolca la máquina a una velocidad superior, puede dañarse el sistema de transmisión interno.**

Las válvulas de alivio debe estar abiertas antes de empujar o remolcar la máquina.

1. Localice la válvula de desvío a la izquierda del hidrostato (Figura 27).

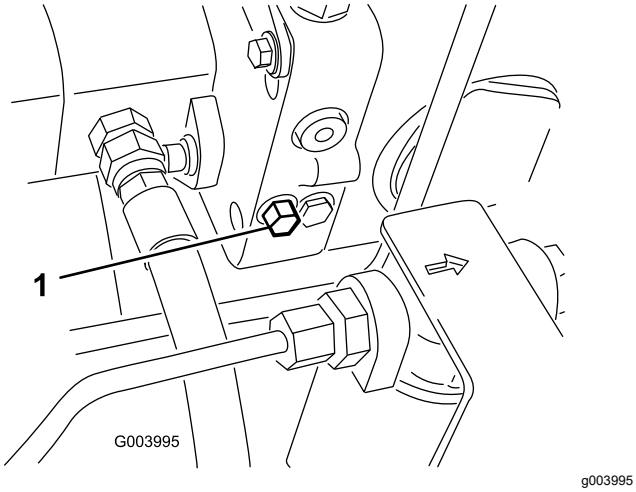

Figura 27

1. Válvula de desvío

2. Afloje el perno una vuelta y media para dejar pasar el aceite internamente.

   Nota: Puesto que el aceite se desvía, la máquina puede ser movida lentamente sin dañar la transmisión.

3. Empuje o remolque la máquina.

4. Termine de empujar o remolcar la máquina y cierre la válvula de desvío. Apriete la válvula a 11 N·m.

   Importante: **Asegúrese de que la válvula de desvío está cerrada antes de arrancar el motor. Si se hace funcionar el motor con una válvula de desvío abierta, se sobrecalentará la transmisión.**

Mantenimiento

Nota: Los lados derecho e izquierdo de la máquina se determinan desde la posición normal del operador.

Seguridad en el mantenimiento

- Antes de dejar el puesto del operador, realice lo siguiente:
  - Aparque la máquina en una superficie nivelada.
  - Desengrane la toma de fuerza y baje los accesorios.
  - Accione el freno de estacionamiento.
  - Apague el motor y retire la llave.
  - Espere a que se detenga todo movimiento.
- Si deja la llave en el interruptor, alguien podría arrancar el motor accidentalmente y causar lesiones graves a usted o a otras personas. Retire la llave del interruptor antes de realizar cualquier operación de mantenimiento.
- Deje que los componentes de la máquina se enfríen antes de realizar el mantenimiento.
- Si las unidades de corte están en la posición de transporte, utilice el bloqueo mecánico positivo (si está disponible) antes de dejar la máquina desatendida.
- Si es posible, no realice tareas de mantenimiento con el motor en marcha. Manténgase alejado de las piezas en movimiento.
- Apoye la máquina con soportes fijos siempre que trabaje debajo de la máquina.
- Alivie con cuidado la tensión de aquellos componentes que tengan energía almacenada.
- Mantenga todas las piezas en buen estado de funcionamiento y todos los herrajes bien apretados, sobre todo los accesorios de las cuchillas.
- Sustituya cualquier pegatina desgastada o deteriorada.
- Para garantizar un rendimiento seguro y óptimo de la máquina, utilice únicamente piezas de repuesto genuinas Toro. Las piezas de repuesto de otros fabricantes podrían ser peligrosas y su uso podría invalidar la garantía del producto.

Calendario recomendado de mantenimiento

Intervalo de mantenimiento y servicio	Procedimiento de mantenimiento
Después de la primera hora	• Apriete las tuercas de las ruedas a 94–122 N·m.
Después de las primeras 8 horas	• Compruebe la condición y la tensión de la correa del alternador
Después de las primeras 10 horas	• Apriete las tuercas de las ruedas a 94–122 N·m.
Después de las primeras 50 horas	• Cambio del aceite de motor y el filtro. • Compruebe las rpm del motor (ralentí y aceleración máxima)
Cada vez que se utilice o diariamente	• Comprobación de la presión de los neumáticos. • Compruebe el funcionamiento de los interruptores de seguridad. • Compruebe el tiempo de parada de las cuchillas. • Comprobación del nivel de aceite del motor. • Drene el agua y otros contaminantes del separador de combustible/agua. • Compruebe el nivel de refrigerante del depósito de expansión y limpie cualquier residuo de la rejilla, del enfriador de aceite y de la parte delantera del radiador. • Retire cualquier residuo de la rejilla, de los enfriadores de aceite y del radiador (más a menudo en condiciones de mucha suciedad). • Comprobación del nivel de fluido hidráulico. • Inspeccione las líneas y mangueras hidráulicas para comprobar que no tienen fugas, que no están dobladas, que los soportes no están sueltos, y que no hay desgaste, elementos sueltos, o deterioro causado por agentes ambientales o químicos. • Limpie la máquina.

Intervalo de mantenimiento y servicio	Procedimiento de mantenimiento
Cada 50 horas	• Engrase los cojinetes y los casquillos (inmediatamente después de cada lavado aunque no corresponda a uno de los intervalos citados). • Compruebe la condición de la batería y límpiela. • Compruebe las conexiones de los cables de la batería.
Cada 100 horas	• Inspeccione las mangueras del sistema de refrigeración. • Compruebe la condición y la tensión de la correa del alternador
Cada 150 horas	• Cambio del aceite de motor y el filtro.
Cada 200 horas	• Drene la humedad de los depósitos de combustible y de fluido hidráulico.
Cada 250 horas	• Apriete las tuercas de las ruedas a 94–122 N·m.
Cada 400 horas	• Revise el limpiador de aire. (O antes si el indicador del limpiador de aire se enciende en rojo. Revíselo con más frecuencia en condiciones de mucho polvo o suciedad.) • Sustitución del filtro del separador de combustible/agua. • Cambie el filtro de combustible del motor. • Inspeccione los tubos de combustible y sus conexiones. • Compruebe las rpm del motor (ralentí y aceleración máxima)
Cada 800 horas	• Drene y limpie el depósito de combustible. • Compruebe la convergencia de las ruedas traseras. • Si no está utilizando el fluido hidráulico recomendado o ha llenado alguna vez el depósito con un fluido alternativo, cambie el fluido hidráulico. • Si no está utilizando el fluido hidráulico recomendado o ha llenado alguna vez el depósito con un fluido alternativo, cambie el filtro hidráulico (antes si el indicador de intervalo de mantenimiento se encuentra en la zona roja). • Ajuste las válvulas del motor (consulte el manual del propietario del motor).
Cada 1000 horas	• Si está utilizando el fluido hidráulico recomendado, cambie el filtro hidráulico (antes si el indicador de intervalo de mantenimiento se encuentra en la zona roja).
Cada 2000 horas	• Si está utilizando el fluido hidráulico recomendado, cambie el fluido hidráulico.
Antes del almacenamiento	• Drene y limpie el depósito de combustible.
Cada 2 años	• Drene y cambie el fluido del sistema de refrigeración. • Drene y enjuague el depósito hidráulico. • Cambie las mangueras hidráulicas.

Importante: **Consulte los procedimientos adicionales de mantenimiento del manual del propietario del motor.**

Lista de comprobación – mantenimiento diario

Duplique esta página para su uso rutinario.

Elemento a comprobar	Para la semana de:						
	Lun.	Mar.	Miér.	Jue.	Vie.	Sáb.	Dom.
Compruebe el funcionamiento de los interruptores de seguridad.							
Compruebe el funcionamiento de los frenos.							
Compruebe el nivel de aceite del motor y de combustible.							
Drene el separador de agua/combustible.							
Compruebe el indicador de obstrucción del filtro de aire.							
Compruebe que el radiador y la rejilla están libres de residuos.							
Compruebe que no haya ruidos extraños en el motor.[1]							
Compruebe que no haya ruidos extraños durante el funcionamiento.							
Compruebe el nivel del fluido del sistema hidráulico.							
Compruebe el indicador del filtro hidráulico. [2]							
Compruebe que las mangueras hidráulicas no están dañadas.							
Compruebe que no hay fugas de fluidos.							
Compruebe la presión de los neumáticos.							
Compruebe la operación de los instrumentos.							
Compruebe el ajuste de altura de corte							
Compruebe la condición de las cuchillas							
Lubrique todos los puntos de engrase. [3]							
Retoque cualquier pintura dañada.							

1. Compruebe la bujía y las boquillas de los inyectores en caso de dificultad para arrancar, exceso de humo o funcionamiento irregular.
2. Compruébelo con el motor en marcha y el aceite a la temperatura de operación
3. Inmediatamente después de cada lavado, aunque no corresponda a uno de los intervalos citados

Anotación para áreas problemáticas:

Inspección realizada por:

Elemento	Fecha	Información
1		
2		
3		
4		
5		
6		
7		
8		

Nota: Para descargar una copia gratuita del esquema eléctrico o hidráulico, visite www.toro.com y busque su máquina en el enlace Manuales de la página de inicio.

Procedimientos previos al mantenimiento

Elevación de la máquina

Utilice los siguientes puntos de apoyo para elevar la máquina:

- **Parte delantera de la máquina** – bloque rectangular, debajo del tubo del eje, al interior de cada rueda delantera (Figura 28).

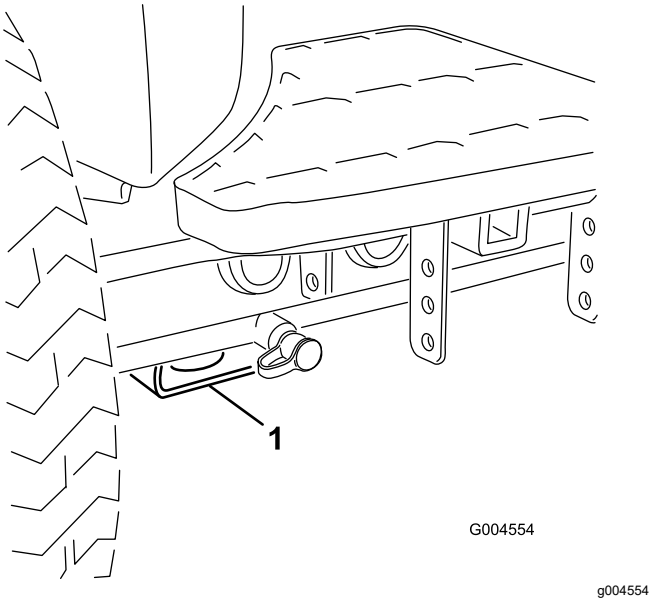

Figura 28

1. Punto de apoyo delantero

- **Parte trasera de la máquina** – tubo de eje rectangular en el eje trasero.

Lubricación

Engrasado de cojinetes y casquillos

Si utiliza la máquina en condiciones normales, utilice grasa de litio n.º 2 para lubricar todos los cojinetes y los casquillos en el intervalo de mantenimiento especificado. Lubrique los cojinetes y casquillos **inmediatamente** después de cada lavado, aunque no corresponda a uno de los intervalos citados.

La ubicación de los puntos de engrase y las cantidades requeridas son:

- Articulación de cardán del árbol de transmisión de la bomba (3) – Figura 29

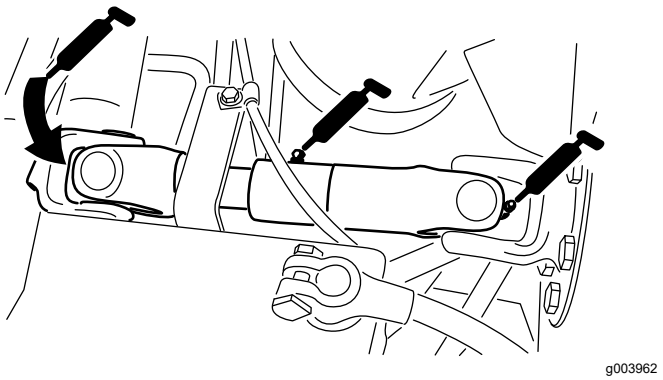

Figura 29

- Cilindros del brazo de elevación de la unidad de corte (2 en cada) – Figura 30

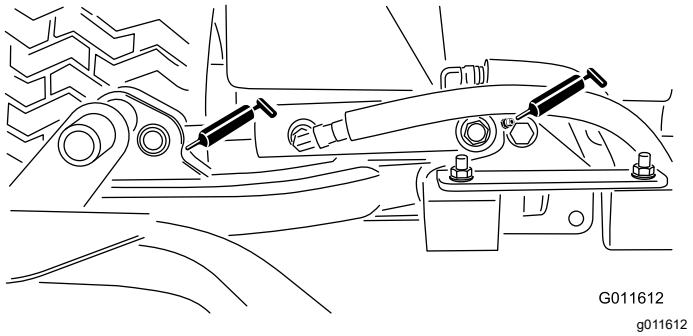

Figura 30

- Pivotes del brazo de elevación (1 en cada) – Figura 30

- Pivote del bastidor de tiro de la unidad de corte (1 en cada) – Figura 31

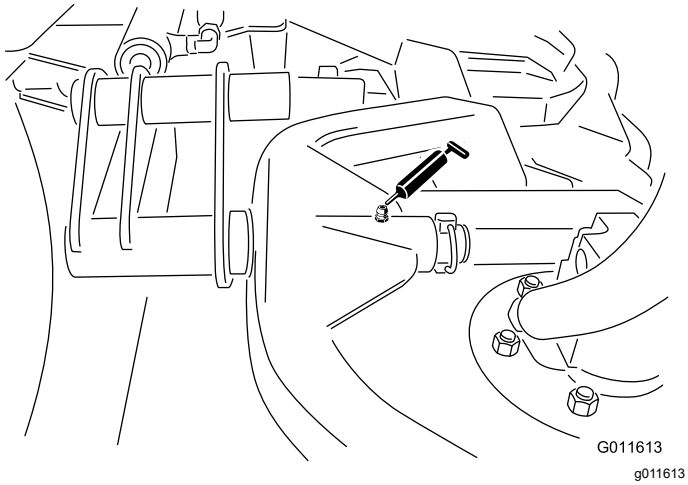

Figura 31

- Eje pivotante del brazo de elevación (1 en cada) – Figura 32

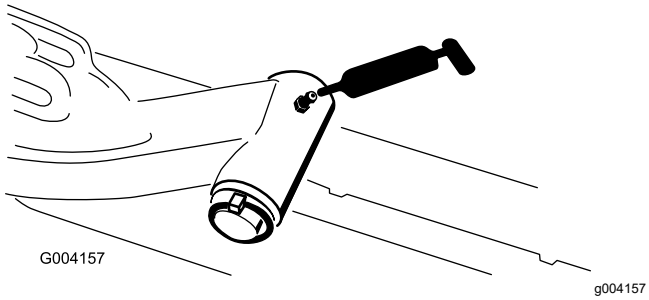

Figura 32

- Pivote de dirección del eje (1) – Figura 33

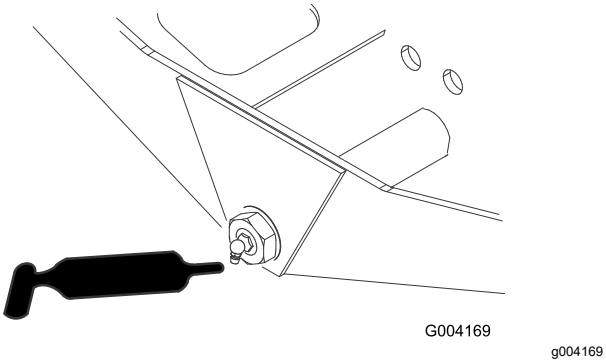

Figura 33

- Articulaciones esféricas del cilindro de dirección (2) y eje trasero (1) – Figura 34

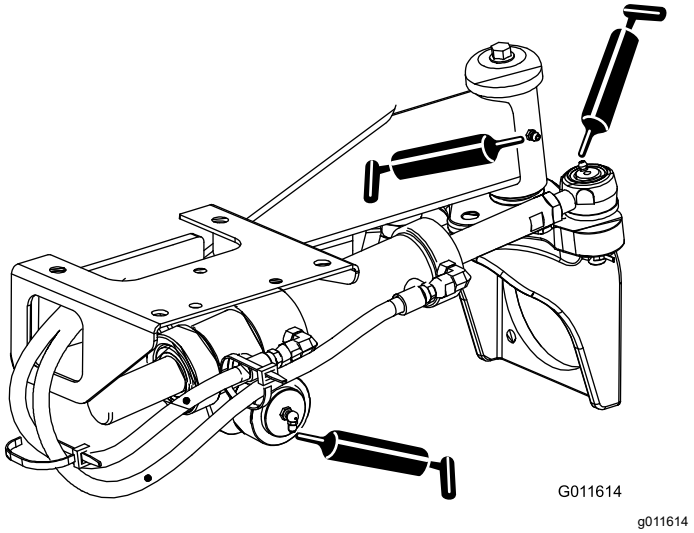

Figura 34

- Pedal de freno (1) – Figura 35

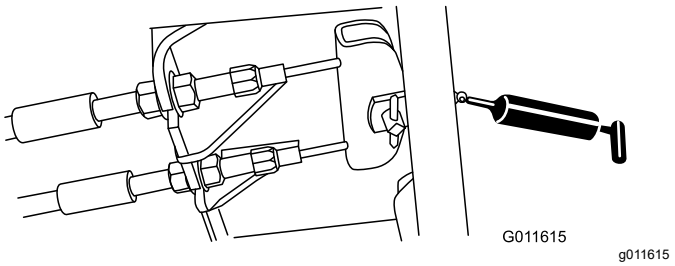

Figura 35

- Cojinetes de los ejes de las unidades de corte (2 por unidad de corte) – Figura 36

  Nota: Puede utilizar cualquier engrasador, el que se encuentre más accesible. Bombee grasa en el engrasador, hasta que aparezca una pequeña cantidad en la parte inferior del alojamiento del eje (debajo de la unidad de corte).

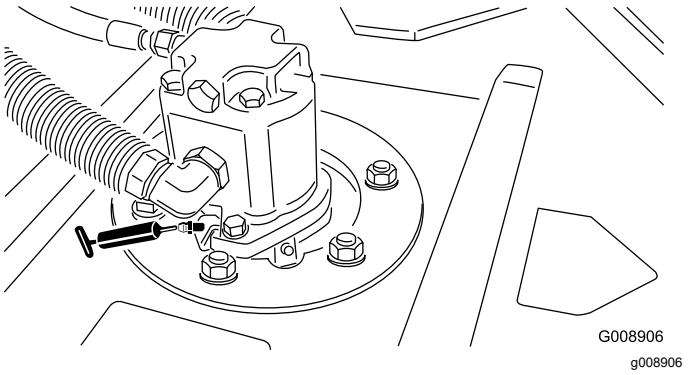

Figura 36

- Cojinetes de los rodillos traseros (2 por unidad de corte) – Figura 37

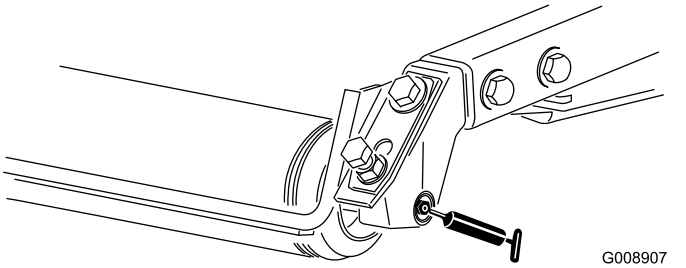

Figura 37

Nota: Asegúrese de que la ranura de grasa de cada rodillo está alineada con el orificio de grasa de cada extremo del eje del rodillo. Para facilitar la alineación de la ranura y el orificio, hay también una marca de alineación en un extremo del eje del rodillo.

Mantenimiento del motor

Seguridad del motor

- Apague el motor y retire la llave antes de comprobar el aceite o añadir aceite al cárter.
- No cambie la velocidad del regulador ni haga funcionar el motor a una velocidad excesiva.

Mantenimiento del limpiador de aire

Compruebe todo el sistema de admisión en busca de fugas, daños o abrazaderas sueltas. No utilice un filtro de aire dañado.

Revise el filtro del limpiador de aire únicamente cuando el indicador de mantenimiento lo requiera. El cambiar el filtro antes de que sea necesario sólo aumenta la posibilidad de que entre suciedad en el motor al retirar el filtro.

Importante: **Asegúrese de que la tapa está correctamente asentada, que hace un buen sello con la carcasa del limpiador de aire y que la válvula de salida de goma está orientada hacia abajo – entre las posiciones de las 5 y las 7, visto desde el extremo.**

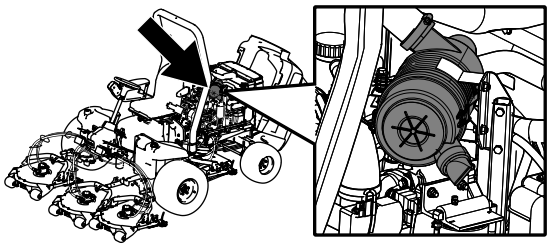

g194209

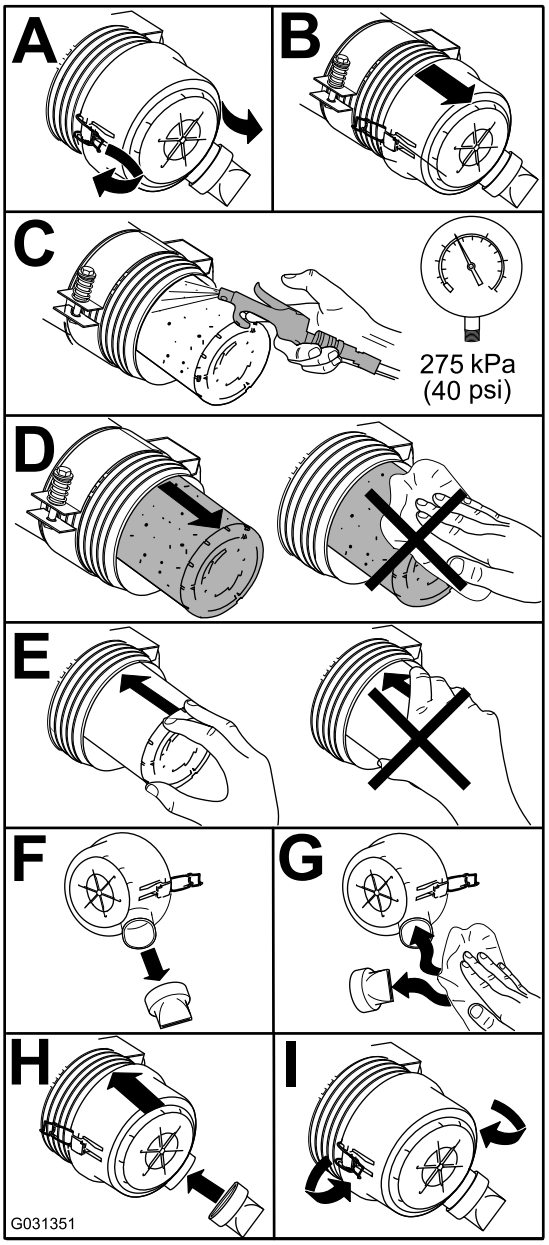

g031351

Figura 38

Mantenimiento del aceite de motor

Comprobación del nivel de aceite del motor

Intervalo de mantenimiento: Cada vez que se utilice o diariamente

El motor se suministra con aceite en el cárter; no obstante, debe comprobarse el nivel de aceite antes y después de arrancar el motor por primera vez.

La capacidad del cárter es de aproximadamente 5,2 litros con filtro.

Utilice aceite para motores de alta calidad que cumpla las siguientes especificaciones:

- **Nivel de clasificación API:** CH-4, CI-4 o superior
- **Aceite preferido:** SAE 15W-40 (por encima de 17,8 °C)
- **Aceite alternativo:** SAE 10W-30 o 5W-30 (todas las temperaturas)

Su distribuidor dispone de aceite para motores Toro Premium, de viscosidad 15W-40 o 10W-30.

1. Aparque la máquina en una superficie nivelada, pare el motor, ponga el freno de estacionamiento y retire la llave del interruptor de encendido.
2. Compruebe el nivel de aceite del motor (Figura 39).

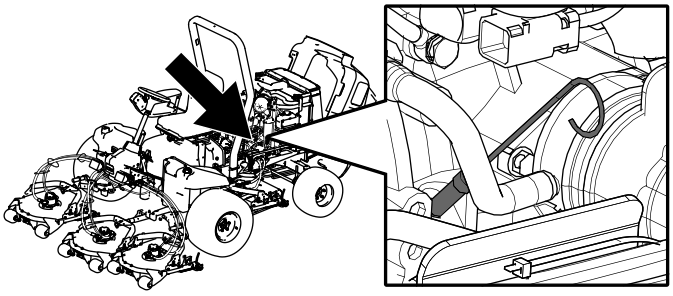

g194204

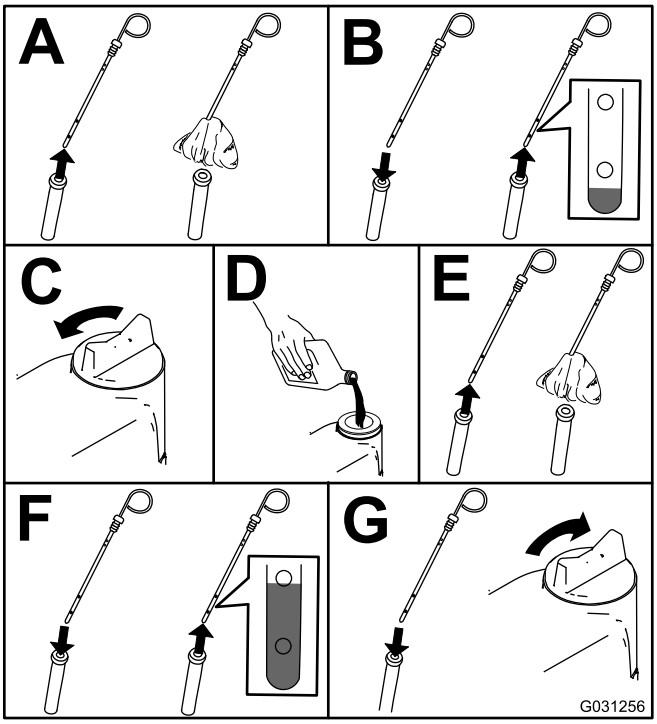

g031256

Figura 39

Importante: **Asegúrese de mantener el nivel del aceite del motor entre los límites superior e inferior del indicador de aceite. Un nivel incorrecto, por exceso o por defecto, del aceite del motor puede provocar un fallo del motor.**

Cambio del aceite de motor y el filtro

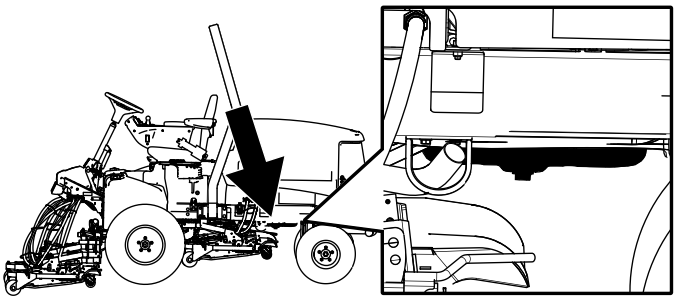

g194203

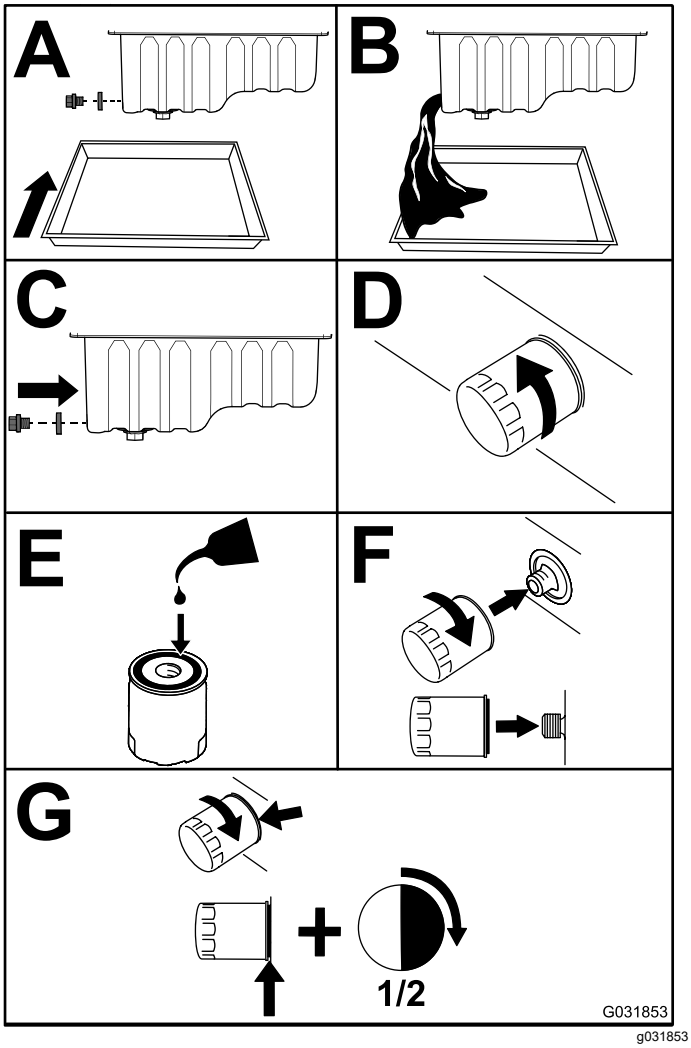

g031853

Figura 40

Importante: **No apriete el filtro demasiado.**

Añada aceite al cárter; consulte Mantenimiento del aceite de motor (página 44).

Mantenimiento del sistema de combustible

Mantenimiento del combustible

Este *Manual del operador* contiene información más detallada sobre el mantenimiento del combustible y del sistema de combustible que el *Manual del propietario* del motor Yanmar®, que es una referencia de carácter general sobre el combustible y el mantenimiento del mismo.

Asegúrese de que comprende que el mantenimiento del sistema de combustible, el almacenamiento del combustible y la calidad del combustible requieren su atención para evitar tiempos de parada y complejas reparaciones del motor.

El sistema de combustible presenta márgenes de tolerancia extremadamente reducidos, debido a los requisitos de emisiones y de control. La calidad y la limpieza del diésel resultan más importantes para la longevidad del sistema actual de inyección de combustible "common rail" de alta presión (HPCR) que se utiliza en los motores diésel.

Importante: **La presencia de agua o aire en el sistema de combustible producirá daños en el motor. No dé por sentado que el combustible nuevo está limpio. Asegúrese de que el combustible procede de un proveedor de calidad, almacene el combustible correctamente y utilice el suministro de combustible en un plazo de 180 días.**

Importante: **Si no sigue los procedimientos de sustitución del filtro de combustible, de mantenimiento del sistema del combustible y de almacenamiento del combustible, el sistema de combustible del motor podría fallar de forma prematura. Realice todas las tareas de mantenimiento del sistema de combustible a los intervalos especificados, o bien cuando el combustible esté contaminado o sea de calidad deficiente.**

Almacenamiento del combustible

El almacenamiento adecuado del combustible es fundamental para el motor. Con frecuencia, se subestima el mantenimiento adecuado de los depósitos de almacenamiento del combustible y esto puede contaminar el combustible que se suministra a la máquina.

- Adquiera únicamente el combustible suficiente que vaya a consumir en un plazo de 180 días. No utilice combustible que haya estado almacenado más de 180 días. Esto contribuye a eliminar el agua y otros contaminantes en el combustible.
- Si no elimina el agua del depósito de almacenamiento o del depósito de combustible de la máquina, se puede puede generar óxido o contaminación en el depósito de combustible y en los componentes del sistema de combustible. Los lodos en los depósitos debidos a moho, bacterias u hongos restringen el flujo y atascan el filtro y los inyectores de combustible.
- Inspeccione el depósito de almacenamiento de combustible y el depósito de combustible de la máquina de forma habitual para supervisar la calidad del combustible en el depósito.
- Asegúrese de que el combustible procede de un proveedor de calidad.
- Si encuentra agua o contaminantes en el depósito de almacenamiento o en el depósito de combustible de la máquina, trabaje con el proveedor de combustible para solucionar el problema y realice todas las tareas de mantenimiento del sistema de combustible.
- No almacene el diésel en depósitos o botes fabricados con componentes galvanizados.

Mantenimiento del separador de agua y combustible

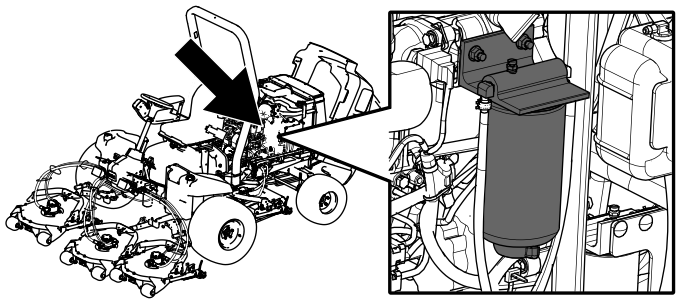

g194210

Figura 41

Drenaje del agua del separador de agua/combustible

Intervalo de mantenimiento: Cada vez que se utilice o diariamente—Drene el agua y otros contaminantes del separador de combustible/agua.

1. Drene el agua del separador de agua/combustible tal y como se muestra en la Figura 42.

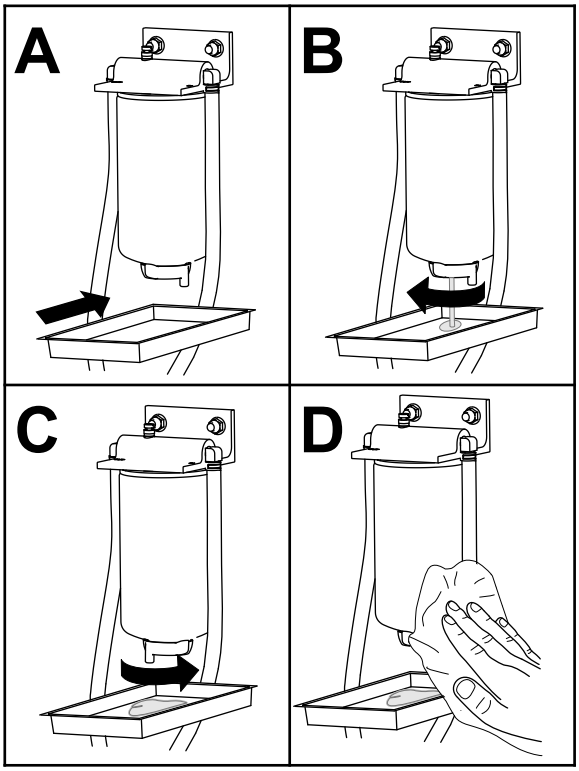

g399473

Figura 42

2. Cebe el filtro y las tuberías de la bomba de alta presión; consulte Cebado del sistema de combustible (página 49).

Sustitución del filtro del separador de combustible/agua

Intervalo de mantenimiento: Cada 400 horas—Sustitución del filtro del separador de combustible/agua.

1. Sustituya el filtro tal y como se muestra en la Figura 43.

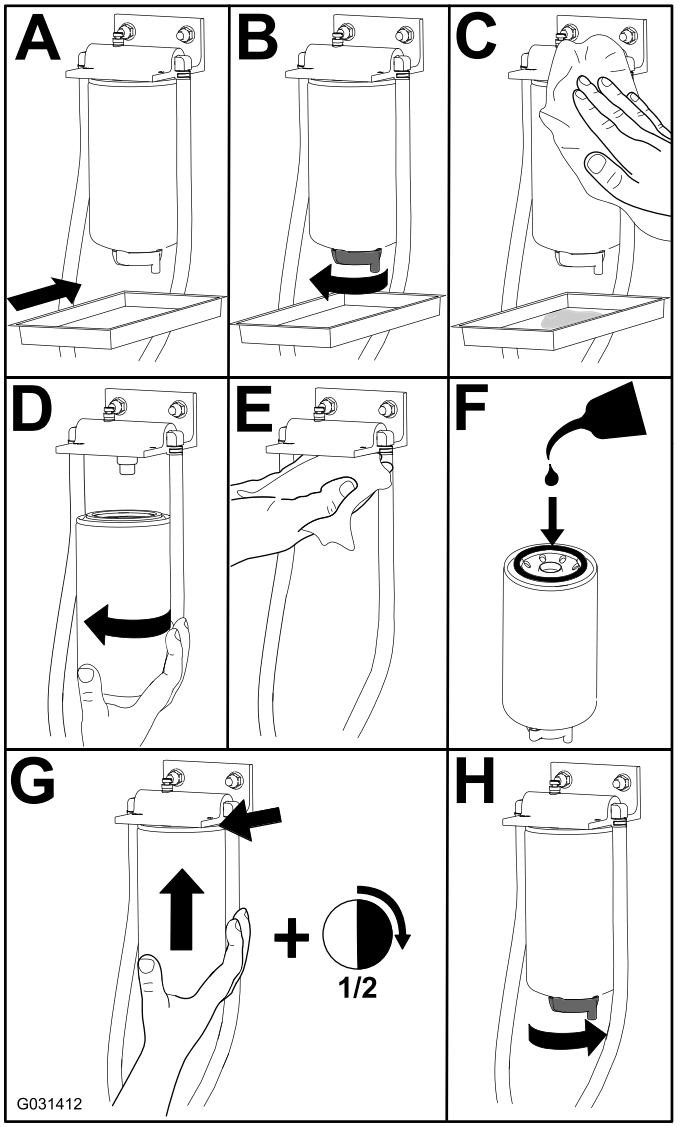

g031412

Figura 43

2. Cebe el filtro y las tuberías de la bomba de alta presión; consulte Cebado del sistema de combustible (página 49).

Mantenimiento del filtro de combustible

Intervalo de mantenimiento: Cada 400 horas

1. Limpie la zona alrededor de la cabeza del filtro de combustible (Figura 44).

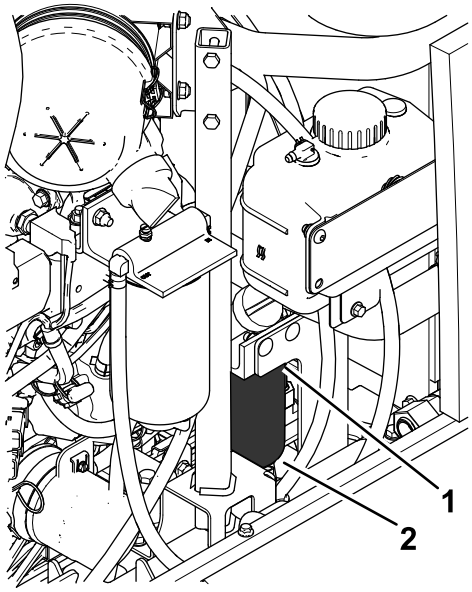

g399746

Figura 44

1. Cabeza del filtro de combustible
2. Filtro de combustible

2. Retire el filtro y limpie la superficie de montaje de la cabeza del filtro (Figura 44).

   Nota: Utilice un paño limpio para limpiar el cabezal del filtro.

3. Lubrique la junta del filtro con aceite de motor limpio; consulte el manual del usuario del motor si necesita más información.
4. Instale el cartucho filtrante seco a mano hasta que la junta entre en contacto con el cabezal del filtro, luego gírelo media vuelta más.
5. Cebe el filtro y las tuberías de la bomba de alta presión; consulte Cebado del sistema de combustible (página 49).
6. Arranque el motor y vuelva a comprobar que no hay fugas alrededor del cabezal del filtro.

Drenaje del depósito de combustible

Intervalo de mantenimiento: Cada 800 horas—Drene y limpie el depósito de combustible.

Antes del almacenamiento—Drene y limpie el depósito de combustible.

Además del intervalo de mantenimiento indicado, drene y limpie el depósito si se contamina el sistema de combustible o si va a almacenar la máquina durante un periodo de tiempo prolongado. Utilice combustible limpio para enjuagar el depósito.

Cebe el filtro y las tuberías de la bomba de alta presión; consulte Cebado del sistema de combustible (página 49).

Mantenimiento del tubo de aspiración de combustible

El tubo de aspiración de combustible, situado dentro del depósito de combustible, lleva un filtro para evitar que entren residuos en el sistema de combustible. Retire el tubo de aspiración de combustible y limpie el filtro según sea necesario.

Inspección de los tubos de combustible y conexiones

Intervalo de mantenimiento: Cada 400 horas/Cada año (lo que ocurra primero)

Compruebe que los tubos de combustible no están deteriorados o dañados, y que las conexiones no están sueltas.

Sustituya cualquier abrazadera o manguera deteriorada.

Nota: Cebe el sistema de combustible si sustituye cualquier tubo de combustible; consulte Cebado del sistema de combustible (página 49).

Purga de aire de los inyectores de combustible

Nota: Este procedimiento sólo debe utilizarse si el sistema de combustible ha sido purgado de aire con los procedimientos normales y el motor no arranca; consulte Purga del sistema de combustible (página 28).

1. Afloje la conexión entre el tubo y el conjunto de boquilla y soporte Nº 1 (Figura 45).

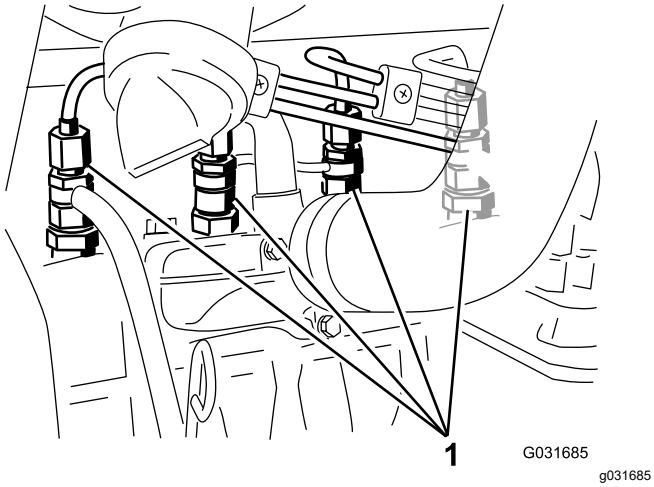

Figura 45

1. Inyectores de combustible

2. Gire la llave del interruptor de encendido a la posición de CONECTADO y observe el flujo de combustible alrededor del conector.
3. Cuando observe un flujo continuo de combustible, gire la llave del interruptor de encendido a la posición de DESCONECTADO.
4. Apriete firmemente el conector del tubo.
5. Repita los pasos 1 a 4 en las demás boquillas.

Cebado del sistema de combustible

Cebe el sistema de combustible después de que se produzcan los siguientes casos:

- Sustitución del filtro de combustible.
- Drenaje del separador de agua tras cada uso o a diario.
- Si se ha quedado sin combustible.
- Sustitución de una manguera de combustible o apertura del sistema de combustible por cualquier motivo.

Para cebar el sistema de combustible, realice los siguientes procedimientos:

Importante: **No utilice el sistema de arranque del motor para hacer girar el motor con el fin de cebar el sistema de combustible.**

1. Asegúrese de que hay combustible en el depósito.
2. Siga estos pasos para cebar el filtro y los tubos hasta la bomba de alta presión para evitar desgate o daños en la bomba:
   A. Gire la llave de contacto a la posición de CONECTADO entre 15 y 20 segundos.
   B. Gire la llave de contacto a la posición de DESCONECTADO entre 30 y 40 segundos.

      Nota: De este modo, la ECU puede apagarse.
   C. Gire la llave de contacto a la posición de CONECTADO entre 15 y 20 segundos.
   D. Compruebe que no hay fugas alrededor del filtro y las mangueras.
   E. Arranque el motor e inspeccione si se producen fugas.

Mantenimiento del sistema eléctrico

Seguridad del sistema eléctrico

- Desconecte la batería antes de reparar la máquina. Desconecte primero el terminal negativo y luego el positivo. Conecte primero el terminal positivo y luego el negativo.
- Cargue la batería en una zona abierta y bien ventilada, lejos de chispas y llamas. Desenchufe el cargador antes de conectar o desconectar la batería. Lleve ropa protectora y utilice herramientas aisladas.

Mantenimiento de la batería

Tras cada 50 horas de funcionamiento, realice las siguientes tareas para mantener la batería:

- Compruebe la condición de la batería
- Limpie la batería (si fuera necesario)

  Nota: Para limpiar la batería, lave toda la carcasa con una solución de bicarbonato y agua. Enjuague con agua clara.
- Compruebe las conexiones de los cables de la batería

Ubicación de los fusibles

Hay 8 fusibles en el sistema eléctrico. El bloque de fusibles (Figura 46) se encuentra detrás del panel de acceso del brazo de control. Consulte Figura 47 para obtener una descripción de cada fusible.

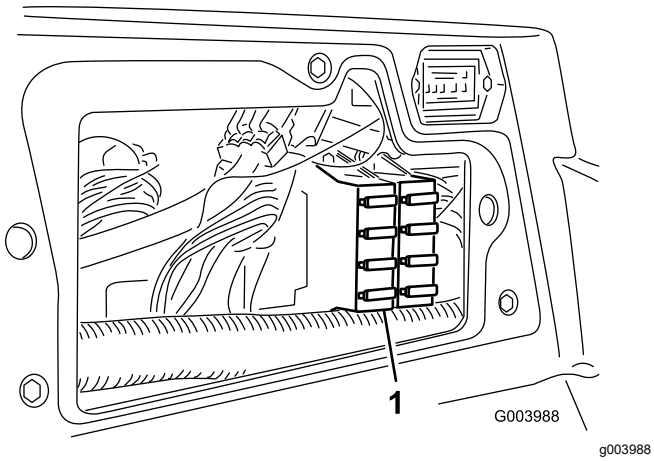

Figura 46

1. Bloque de fusibles

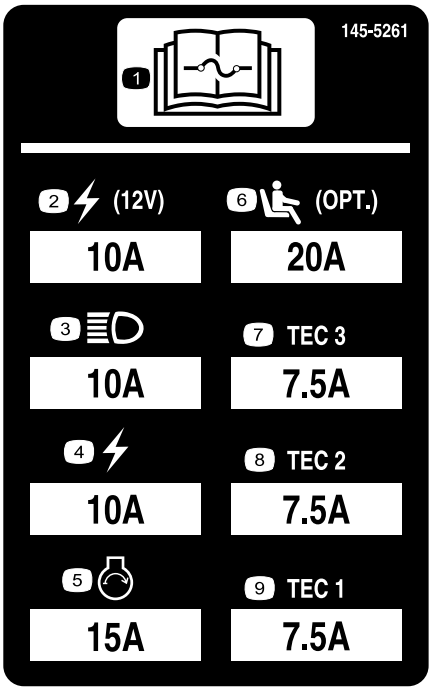

Figura 47

1. Lea el *Manual del operador.*
2. Enchufe eléctrico (10 A)
3. Faros (10 A)
4. Corriente (10 A)
5. Arranque del motor (15 A)
6. Suspensión neumática del asiento, opcional (20 A)
7. Controlador TEC
8. Controlador TEC
9. Controlador TEC

Cómo cargar la batería

⚠ ADVERTENCIA

El proceso de carga de la batería produce gases que pueden explotar.

No fume nunca cerca de la batería y mantenga alejados de la batería chispas y llamas.

Importante: **Mantenga la batería completamente cargada. Esto es especialmente importante para evitar daños a la batería cuando la temperatura está por debajo de los 0 ºC.**

1. Limpie el exterior de la carcasa de la batería y los bornes.

   Nota: Conecte los cables del cargador de la batería a los bornes antes de conectar el cargador a la fuente eléctrica.
2. Inspeccione la batería e identifique los bornes positivo y negativo.

3. Conecte el cable positivo del cargador de la batería al borne positivo (Figura 48).

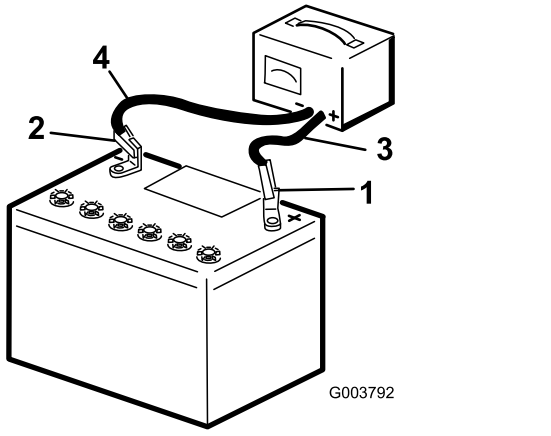

g003792

Figura 48

1. Borne positivo de la batería
2. Borne negativo de la batería
3. Cable rojo (+) del cargador
4. Cable negro (-) del cargador

4. Conecte el cable negativo del cargador de la batería al borne negativo (Figura 48).
5. Conecte el cargador de la batería a la fuente eléctrica y cargue la batería.

   Importante: **No sobrecargue la batería.**
6. Cuando la batería esté completamente cargada, desconecte el cargador de la fuente de electricidad, luego desconecte los cables del cargador de los bornes de la batería (Figura 48).

Mantenimiento del sistema de transmisión

Ajuste del punto muerto de la transmisión de tracción

La máquina no debe moverse cuando se suelta el pedal de tracción. Si se mueve, realice el ajuste siguiente:

1. Aparque la máquina en una superficie nivelada, apague el motor y baje las unidades de corte al suelo.
2. Eleve la máquina hasta que ninguna rueda toque el suelo; consulte Elevación de la máquina (página 41). Coloque soportes fijos debajo de la máquina para evitar que se caiga accidentalmente.
3. En el lado derecho del hidrostato, afloje la contratuerca de la leva de ajuste de tracción (Figura 49).

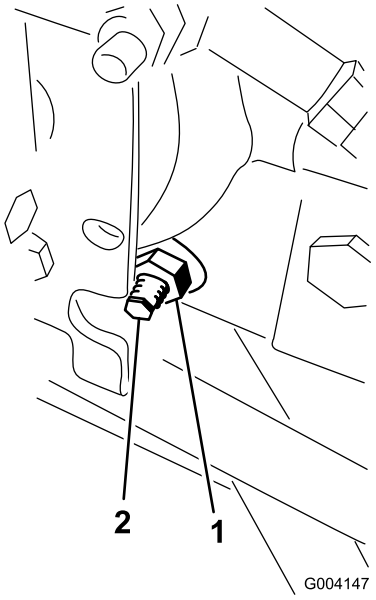

g004147

Figura 49

1. Contratuerca
2. Leva de ajuste de la tracción

⚠ ADVERTENCIA

El motor debe estar en marcha para poder realizar el ajuste final de la leva de ajuste de tracción. Esto podría provocar lesiones personales.

Mantenga las manos, los pies, la cara y otras partes del cuerpo alejados del silenciador, otras superficies calientes del motor y cualquier pieza en movimiento.

4. Gire la llave en el interruptor hasta la posición de CONECTADO, arranque el motor y gire el eje hexagonal de la leva en cualquier sentido hasta que las ruedas dejen de girar.
5. Apriete la contratuerca para afianzar el ajuste.
6. Gire la llave en el interruptor hasta la posición de DESCONECTADO, retire los soportes y baje la máquina al suelo.
7. Haga una prueba de conducción de la máquina para asegurarse de que no se desplaza indebidamente.

Ajuste de la convergencia de las ruedas traseras

1. Gire el volante hasta que las ruedas traseras estén rectas.
2. Afloje las contratuercas de ambos extremos del tirante (Figura 50).

   Nota: El extremo del tirante que tiene una muesca exterior tiene rosca a izquierdas.

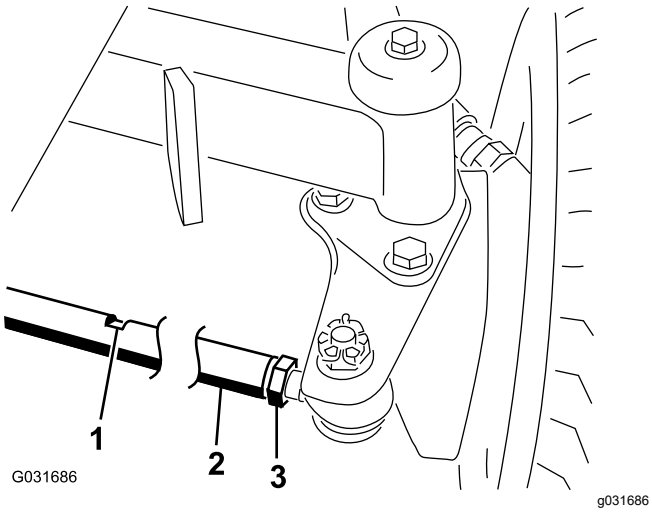

Figura 50

1. Ranura para la llave
2. Tirante
3. Contratuerca

3. Coloque una llave en la ranura y gire el tirante.
4. Mida la distancia en la parte delantera y la trasera de las ruedas traseras a la altura del eje.

   Nota: La distancia en la parte delantera de las ruedas traseras debe ser de 6 mm menos que la distancia medida en la parte trasera de las ruedas.
5. Repita este procedimiento según sea necesario.

Mantenimiento del sistema de refrigeración

Seguridad del sistema de refrigeración

- La ingestión del refrigerante del motor puede causar envenenamiento; manténgalo fuera del alcance de niños y animales domésticos.
- Una descarga de refrigerante caliente bajo presión, o cualquier contacto con el radiador caliente y los componentes que lo rodean, puede causar quemaduras graves.
  - Siempre deje que el motor se enfríe durante al menos 15 minutos antes de retirar el tapón del radiador.
  - Utilice un trapo al abrir el tapón del radiador, y ábralo lentamente para permitir la salida del vapor.
- No haga funcionar la máquina sin que las cubiertas estén colocadas.
- Mantenga los dedos, las manos y las prendas de vestir alejados del ventilador y de la correa de transmisión en movimiento.

Especificación del refrigerante

El depósito de refrigerante se llena en fábrica con una solución al 50 % de agua y refrigerante de etilenglicol de larga duración.

Importante: **Utilice solamente refrigerantes comerciales que cumplan las especificaciones relacionadas en la Tabla de estándares de refrigerantes de larga vida.**

No utilice refrigerante IAT (tecnología de ácido inorgánico) convencional (verde) en su máquina. No mezcle refrigerante convencional con refrigerante de larga vida.

Tabla de tipos de refrigerante

Tabla de tipos de refrigerante (cont'd.)

Tipo de refrigerante de etilenglicol	Tipo de inhibidor de corrosión
Anticongelante de larga duración	Tecnología de ácido orgánico (OAT)

Importante: **No confíe en el color del refrigerante para identificar la diferencia entre refrigerante IAT (tecnología de ácido inorgánico) convencional (verde) y refrigerante de larga vida.**

Los fabricantes de refrigerante pueden teñir los refrigerantes de larga duración con uno de los siguientes colores: rojo, rosa, naranja, amarillo, azul, verde azulado, violeta o verde. Utilice refrigerante que cumpla las especificaciones de la Tabla de estándares de refrigerantes de larga vida.

Estándares de refrigerantes de larga vida

ATSM International	SAE International
D3306 y D4985	J1034, J814, y 1941

Importante: **La concentración del refrigerante debe ser una mezcla al 50% de refrigerante y agua.**

- **Preferencia:** Al hacer la mezcla a partir de un refrigerante concentrado, mézclelo con agua destilada.
- **Alternativa a la preferencia:** Si no se dispone de agua destilada, utilice un refrigerante premezclado en lugar de un concentrado.
- **Requisito mínimo:** Si no dispone de agua destilada ni tampoco de refrigerante premezclado, mezcle refrigerante concentrado con agua potable limpia.

Comprobación del sistema de refrigeración

Intervalo de mantenimiento: Cada vez que se utilice o diariamente—Compruebe el nivel de refrigerante del depósito de expansión y limpie cualquier residuo de la rejilla, del enfriador de aceite y de la parte delantera del radiador.

El sistema de refrigeración está lleno de una solución al 50% de agua y anticongelante permanente de etilenglicol. La capacidad del sistema de refrigeración es de 9,5 litros.

⚠ PELIGRO

Los ventiladores y las correas de transmisión, al girar, pueden causar lesiones personales.

- **No utilice la máquina sin los protectores instalados.**
- **Mantenga los dedos, las manos y las prendas de vestir alejados del ventilador y de la correa de transmisión en movimiento.**
- **Pare el motor y retire la llave antes de realizar cualquier tarea de mantenimiento.**

1. Compruebe el nivel de refrigerante en el depósito de expansión (Figura 51).

   Nota: El nivel del refrigerante debe estar entre las marcas en el lateral del depósito.

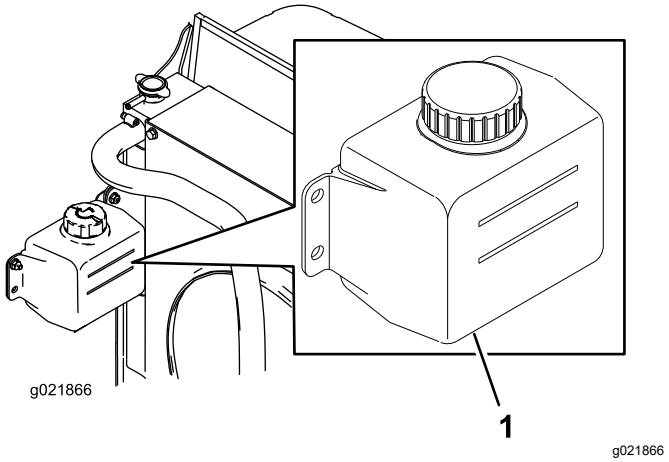

Figura 51

1. Depósito de expansión

2. Si el nivel de refrigerante es bajo, retire el tapón del depósito de expansión y rellene el sistema. **No llene demasiado.**
3. Instale el tapón del depósito de expansión.

Limpieza del sistema de refrigeración

1. Gire la llave en el interruptor hasta la posición de DESCONECTADO y retire la llave.
2. Limpie a fondo la zona del motor, retirando todos los residuos.
3. Desenganche y abra la rejilla trasera (Figura 52).

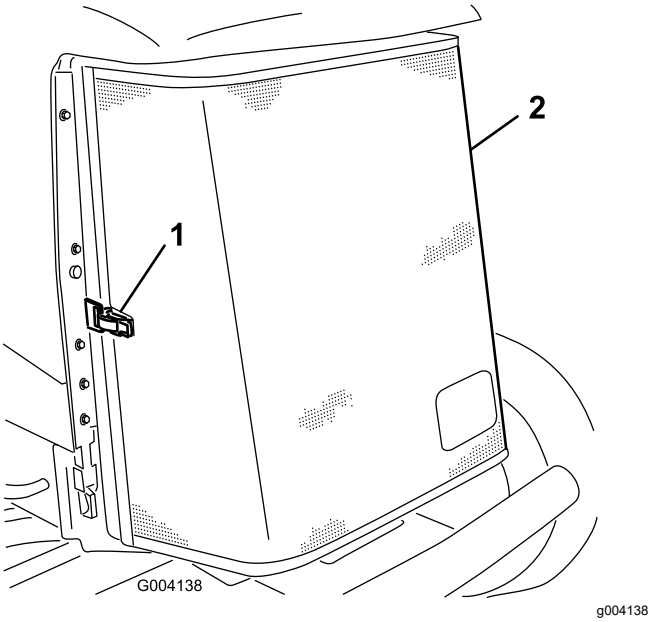

Figura 52

1. Enganche de la rejilla trasera
2. Rejilla trasera

4. Limpie la rejilla a fondo con aire comprimido.
5. Gire los cierres hacia dentro para liberar el enfriador de aceite (Figura 53).

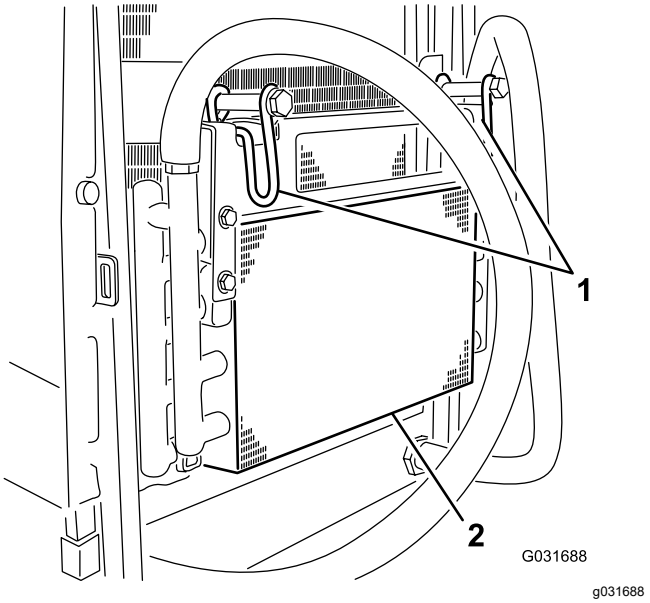

Figura 53

1. Enganches del enfriador de aceite
2. Enfriador de aceite

6. Limpie a fondo ambos lados del enfriador de aceite y del radiador (Figura 54) con aire comprimido.

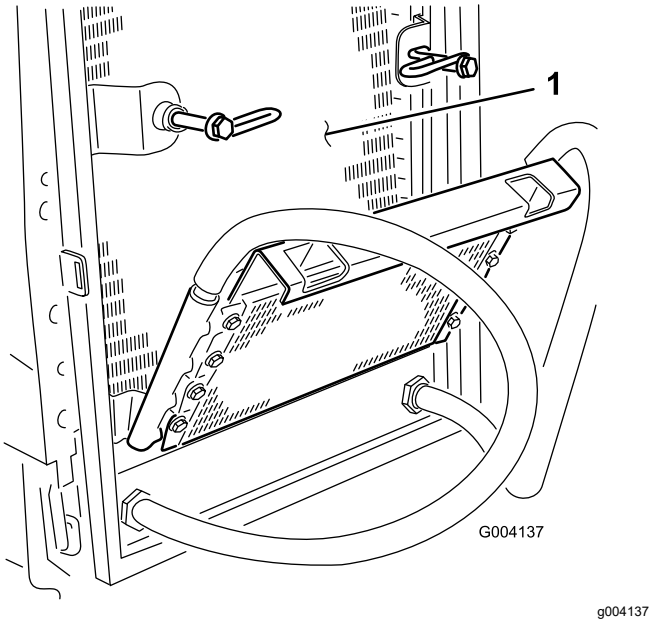

Figura 54

1. Radiador

7. Gire el enfriador a su posición inicial y apriete los cierres.
8. Cierre la rejilla y afiance el cierre.

Mantenimiento de los frenos

Ajuste de los frenos de estacionamiento

Ajuste los frenos si el pedal de freno tiene más de 2,5 cm de holgura (Figura 55), o cuando se necesite más fuerza para frenar. La holgura es la distancia que recorre el pedal de freno antes de notarse una resistencia de frenado.

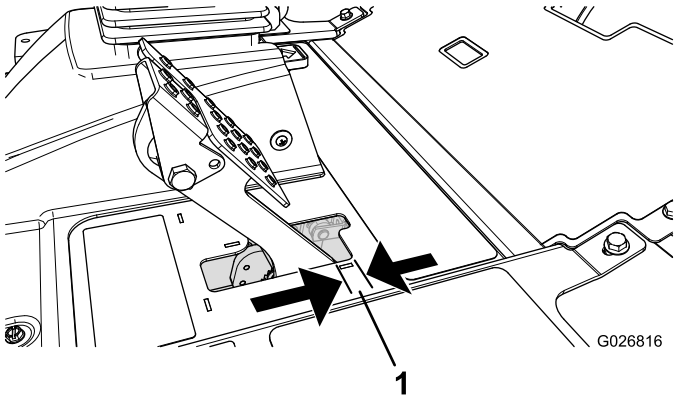

Figura 55

1. Holgura

Nota: Utilice el juego libre del motor de la rueda para mover el tambor hacia adelante y hacía atrás para asegurarse de que los tambores están libres, tanto antes como después del ajuste.

1. Para reducir la holgura de los pedales de freno, apriete los frenos aflojando la tuerca delantera del extremo roscado del cable de freno (Figura 56).

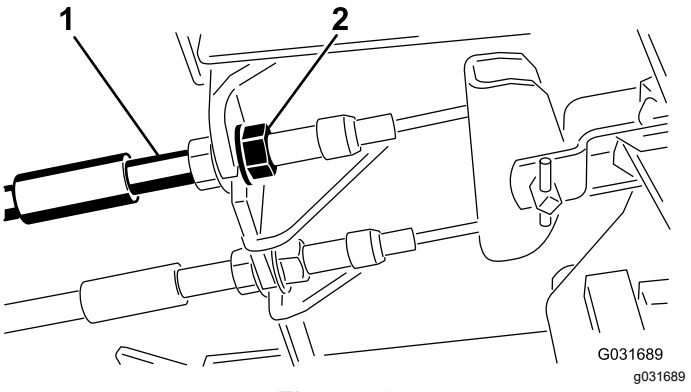

Figura 56

1. Cables de freno
2. Tuercas delanteras

2. Apriete la tuerca trasera para mover el cable hacia atrás hasta que los pedales de freno

tengan una holgura de 0,63 a 1,27 cm (Figura 55) antes de bloquearse las ruedas.

3. Apriete las tuercas delanteras, asegurándose de que ambos cables accionen los frenos simultáneamente. Asegúrese de que la cubierta del cable no gira durante el procedimiento de apriete.

Ajuste del seguro del freno de estacionamiento

Si el freno de estacionamiento no se aplica y se engancha, es necesario ajustar el trinquete del freno.

1. Afloje los 2 tornillos que fijan el trinquete del freno de estacionamiento al bastidor (Figura 57).

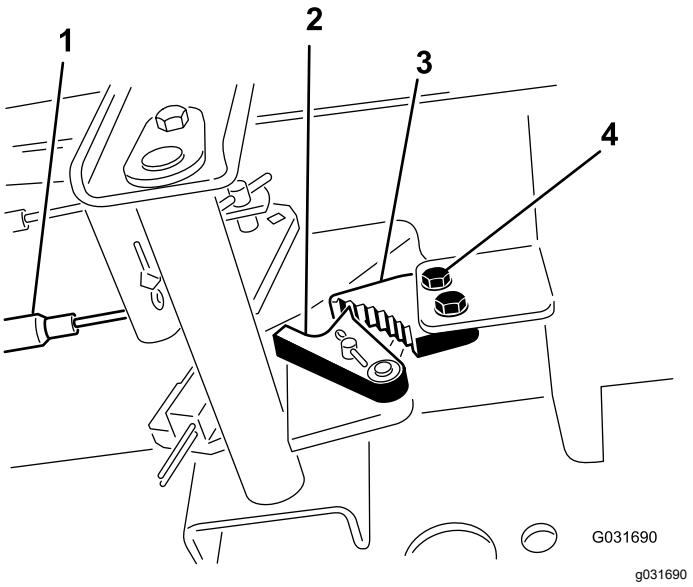

Figura 57

1. Cables de freno
2. Uña del freno
3. Trinquete del freno de estacionamiento
4. Tornillos (2)

2. Pise el pedal del freno de estacionamiento hacia adelante hasta que la uña se engancha a fondo en el trinquete del freno (Figura 57).
3. Apriete los 2 tornillos para afianzar el ajuste.
4. Pise el pedal de freno para quitar el freno de estacionamiento.
5. Compruebe el funcionamiento, y vuelva a ajustar si es necesario.

Mantenimiento de las correas

Cómo tensar la correa del alternador

1. Abra el capó.
2. Compruebe la tensión de la correa del alternador flexionándola (Figura 58) en el punto intermedio entre las poleas del alternador y del cigüeñal con una fuerza de 10 kg (22 libras).

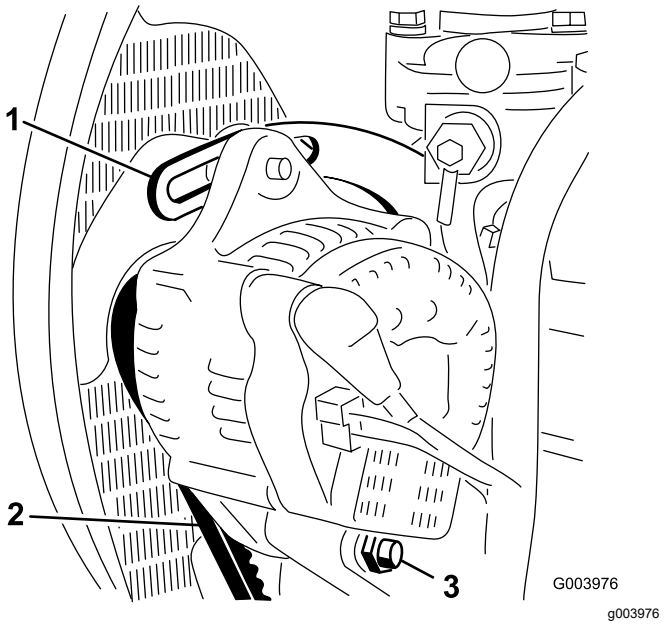

Figura 58

1. Tirante
2. Correa del alternador
3. Perno de pivote

Nota: La correa debe desviarse 11 mm.

3. Si la desviación no es correcta, continúe con el paso4. Si es correcta, siga con la operación.
4. Afloje el perno que fija el tirante al motor (Figura 58), el perno que fija el alternador al tirante y el perno de pivote.
5. Introduzca una palanca entre el alternador y el motor y, haciendo palanca, desplace el alternador.
6. Cuando consiga la tensión correcta, apriete los pernos del alternador, del tirante y del pivote para afianzar el ajuste.

Mantenimiento del sistema hidráulico

Seguridad del sistema hidráulico

- Busque atención médica inmediatamente si el fluido penetra en la piel. Un médico deberá eliminar quirúrgicamente el fluido inyectado en pocas horas.
- Asegúrese de que todas las mangueras y líneas de fluido hidráulicos están en buenas condiciones de uso, y que todos los acoplamientos y conexiones hidráulicos están apretados, antes de aplicar presión al sistema hidráulico.
- Mantenga el cuerpo y las manos alejados de fugas pequeñas o boquillas que liberan fluido hidráulico a alta presión.
- Utilice un cartón o un papel para buscar fugas hidráulicas.
- Alivie de manera segura toda presión en el sistema hidráulico antes de realizar trabajo alguno en el sistema hidráulico.

Mantenimiento del fluido hidráulico

Especificación del fluido hidráulico

El depósito se llena en la fábrica con fluido hidráulico de alta calidad. Compruebe el nivel del fluido hidráulico antes de arrancar el motor por primera vez y luego a diario; consulte Comprobación del nivel de fluido hidráulico (página 57).

Fluido hidráulico recomendado: fluido hidráulico Toro PX Extended Life, disponible en recipientes de 19 litros o en bidones de 208 litros.

Nota: Una máquina que utilice el fluido de recambio recomendado necesita menos cambios de filtro y de fluido.

Fluidos hidráulicos alternativos: si no se encuentra disponible el fluido hidráulico Toro PX Extended Life, puede utilizar otro fluido hidráulico convencional basado en petróleo cuyas especificaciones referentes a todas las propiedades materiales estén dentro de los intervalos relacionados a continuación y que cumpla las normas industriales. No utilice fluidos sintéticos. Consulte a su distribuidor de lubricantes para identificar un producto satisfactorio.

Nota: Toro no asume responsabilidad alguna por daños causados por sustituciones no adecuadas, por lo que debe utilizar solamente productos de fabricantes reputados que respalden sus recomendaciones.

Fluido hidráulico anti-desgaste de alto índice de viscosidad/bajo punto de descongelación, ISO VG 46

Propiedades de materiales:	
Viscosidad, ASTM D445	cSt a 40 °C 44 a 48
Índice de viscosidad ASTM D2270	140 o más
Punto de descongelación, ASTM D97	-37 °C a -45 °C
Especificaciones industriales:	Eaton Vickers 694 (I-286-S, M-2950-S/35VQ25 o M-2952-S)

Nota: La mayoría de los fluidos hidráulicos son casi incoloros, por lo que es difícil detectar fugas. Está disponible un aditivo de tinte rojo para el fluido hidráulico, en botellas de 20 ml. Una botella es suficiente para 15 a 22 litros de fluido hidráulico. Solicite el N.º de pieza 44-2500 a su distribuidor autorizado Toro.

Importante: **El fluido hidráulico biodegradable Toro Premium Synthetic es el único fluido sintético biodegradable homologado por Toro. Este fluido es compatible con los elastómeros usados en los sistemas hidráulicos Toro, y es apropiado para un amplio intervalo de temperaturas. Este fluido es compatible con aceites minerales convencionales, pero para obtener la máxima biodegradabilidad y rendimiento es necesario purgar el sistema hidráulico completamente de fluido convencional. Su distribuidor Toro autorizado dispone de este aceite en recipientes de 19 litros o en bidones de 208 litros.**

Comprobación del nivel de fluido hidráulico

Intervalo de mantenimiento: Cada vez que se utilice o diariamente

1. Coloque la máquina en una superficie nivelada, baje las carcasas de corte y gire la llave en el interruptor hasta la posición de DESCONECTADO.
2. Compruebe el nivel de fluido hidráulico (Figura 59).

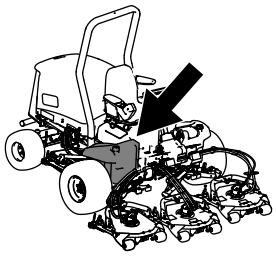

g194205

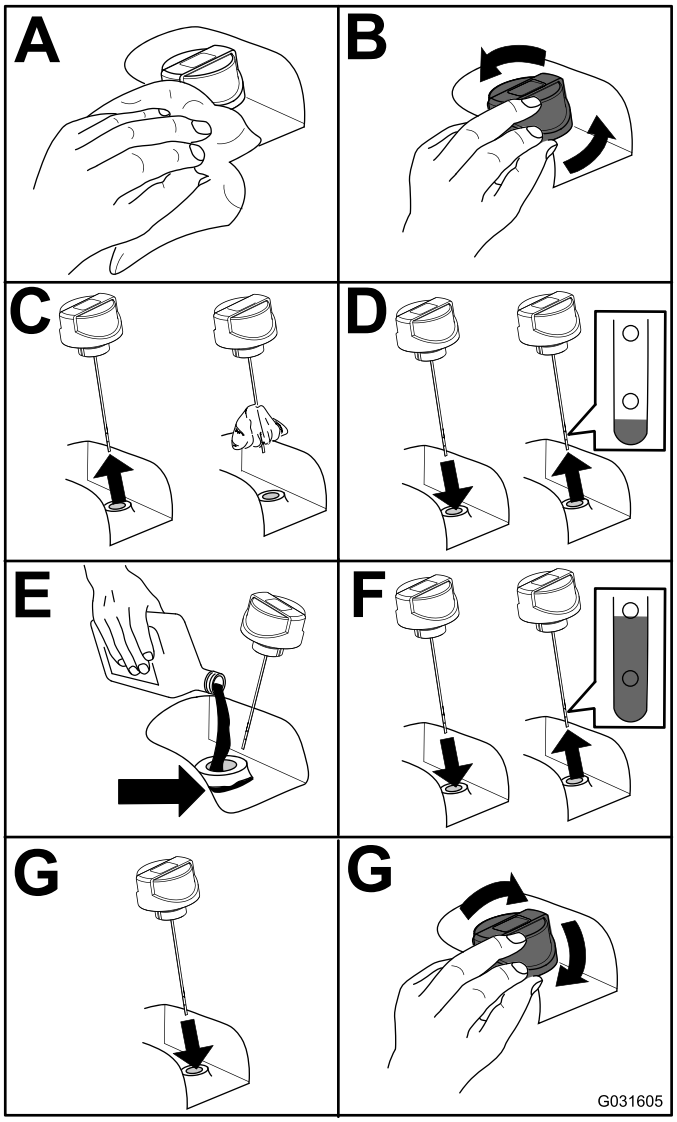

g031605

Figura 59

Cómo cambiar el fluido hidráulico

Intervalo de mantenimiento: Cada 2000 horas—**Si está utilizando el fluido hidráulico recomendado,** cambie el fluido hidráulico.

Cada 800 horas—**Si no está utilizando el fluido hidráulico recomendado o ha llenado alguna vez el depósito con un fluido alternativo,** cambie el fluido hidráulico.

Capacidad de fluido hidráulico: 56,7 litros

Si el fluido se contamina, póngase en contacto con su Distribuidor Toro, porque el sistema debe ser purgado. El fluido contaminado tiene un aspecto lechoso o negro en comparación con el fluido limpio.

1. Gire la llave en el interruptor hasta la posición de DESCONECTADO y levante el capó.
2. Coloque un recipiente grande debajo del acoplamiento situado en la parte inferior del depósito de fluido hidráulico (Figura 60).

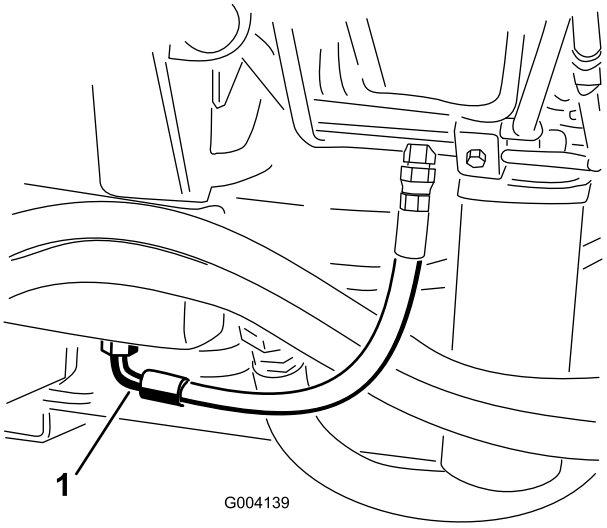

g004139

Figura 60

1. Manguera

3. Desconecte la manguera de la parte inferior del acoplamiento y deje que se drene el fluido hidráulico al recipiente.
4. Vuelva a conectar el tubo cuando el fluido hidráulico se haya drenado.
5. Llene el depósito con fluido hidráulico (Figura 59).

   Importante: **Utilice solamente los fluidos hidráulicos especificados. Otros fluidos podrían causar daños en el sistema.**
6. Coloque el tapón del depósito.
7. Gire la llave en el interruptor hasta la posición de CONECTADO, arranque el motor, accione todos los controles hidráulicos para distribuir el fluido hidráulico por todo el sistema y compruebe que no hay fugas.
8. Gire la llave en el interruptor hasta la posición de DESCONECTADO.
9. Compruebe el nivel del fluido hidráulico y añada suficiente para que el nivel llegue a la marca Lleno de la varilla.

Importante: **No llene demasiado.**

Cambio de los filtros hidráulicos

Intervalo de mantenimiento: Cada 1000 horas—**Si está utilizando el fluido hidráulico recomendado,** cambie el filtro hidráulico (antes si el indicador de intervalo de mantenimiento se encuentra en la zona roja).

Cada 800 horas—**Si no está utilizando el fluido hidráulico recomendado o ha llenado alguna vez el depósito con un fluido alternativo,** cambie el filtro hidráulico (antes si el indicador de intervalo de mantenimiento se encuentra en la zona roja).

El sistema hidráulico está equipado con un indicador de intervalos de mantenimiento (Figura 61). Con el motor en marcha, observe el indicador; debe estar en la zona verde. Si el indicador está en la zona roja, deben cambiarse los filtros hidráulicos.

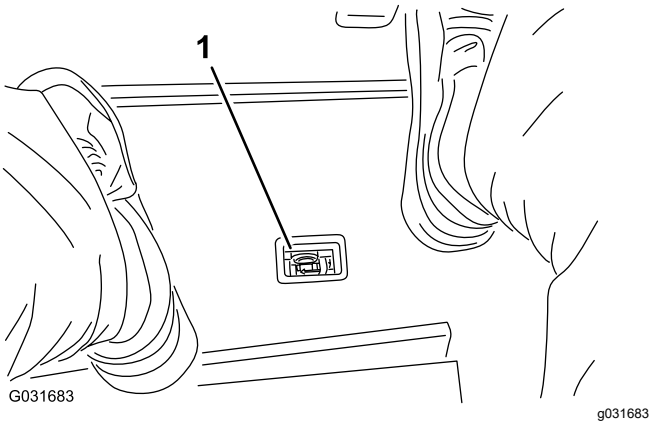

Figura 61

1. Indicador de obstrucción en el filtro hidráulico

Importante: **El uso de cualquier otro filtro puede anular la garantía de algunos componentes.**

1. Coloque la máquina en una superficie nivelada, baje las carcasas de corte, gire la llave en el interruptor hasta la posición de DESCONECTADO, accione el freno de estacionamiento y retire la llave.
2. Cambie ambos filtros de fluido hidráulico (Figura 62).

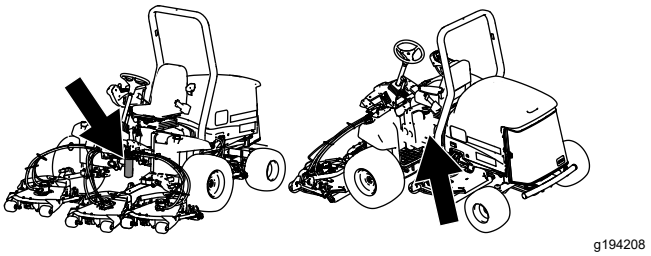

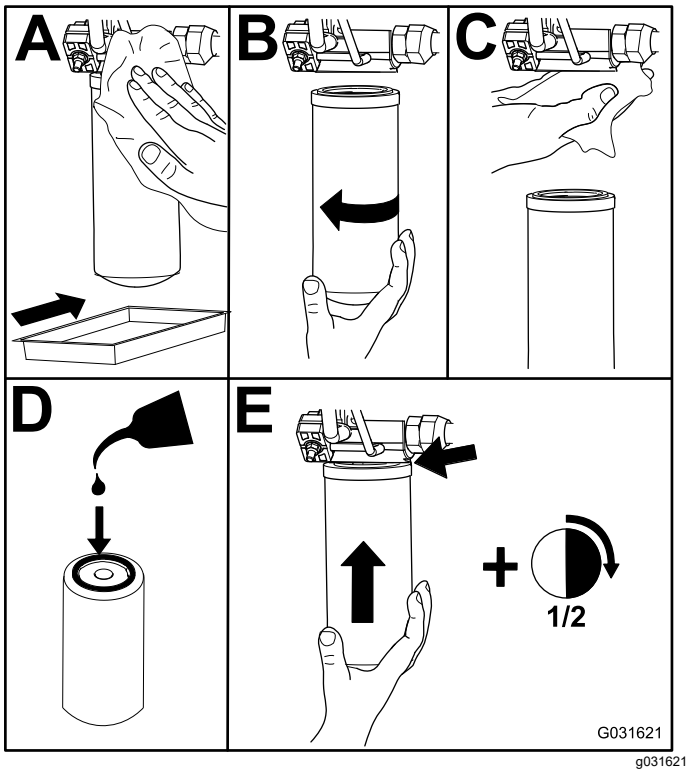

Figura 62

3. Gire la llave en el interruptor hasta la posición de CONECTADO, arranque el motor y déjelo funcionar durante unos 2 minutos para purgar el aire del sistema.
4. Gire la llave en el interruptor hasta la posición de DESCONECTADO y compruebe que no hay fugas.

Comprobación de líneas y mangueras hidráulicas

Intervalo de mantenimiento: Cada vez que se utilice o diariamente

Cada 2 años—Cambie las mangueras hidráulicas.

Haga todas las reparaciones necesarias antes de utilizar la máquina.

⚠ ADVERTENCIA

Las fugas de fluido hidráulico bajo presión pueden penetrar en la piel y causar lesiones.

- **Busque ayuda médica inmediatamente si el fluido penetra en la piel.**
- **Asegúrese de que todas las mangueras y líneas de fluido hidráulico están en buenas condiciones de uso, y que todos los acoplamientos y conexiones hidráulicos están apretados, antes de aplicar presión al sistema hidráulico.**
- **Mantenga el cuerpo y las manos alejados de fugas pequeñas o boquillas que liberan fluido hidráulico a alta presión.**
- **Utilice un cartón o un papel para buscar fugas hidráulicas.**
- **Alivie de manera segura toda presión en el sistema hidráulico antes de realizar trabajo alguno en el sistema hidráulico.**

Prueba de la presión del sistema hidráulico

Utilice los puertos de prueba del sistema hidráulico para comprobar la presión de los circuitos hidráulicos. Póngase en contacto con su distribuidor autorizado Toro para obtener asistencia.

Funciones de los solenoides de las válvulas hidráulicas

Utilice la lista siguiente para identificar y describir las diferentes funciones de los solenoides del colector hidráulico. Cada solenoide debe estar energizado para que se produzca la función.

Solenoide	Función
PRV2	Circuito de las segadoras delanteras
PRV1	Circuito de las segadoras traseras
PRV	Elevar/bajar las carcasas de corte:
S1	Bajar las carcasas de corte
S2	Bajar las carcasas de corte

Mantenimiento de la unidad de corte

Separación de la unidad de corte de la unidad de tracción

1. Coloque la máquina en una superficie nivelada, baje las unidades de corte al suelo, gire la llave en el interruptor hasta la posición de DESCONECTADO y accione el freno de estacionamiento.
2. Desconecte y retire el motor hidráulico de la unidad de corte (Figura 63). Tape la parte superior del eje para evitar la contaminación.

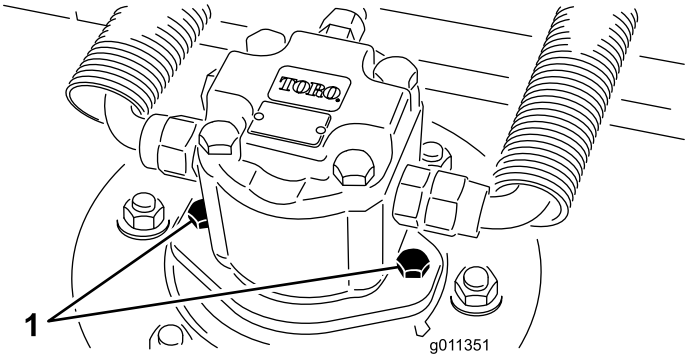

Figura 63

1. Tornillos de montaje del motor

3. Retire el pasador de seguridad que sujeta el bastidor de tiro de la carcasa a la barra de giro del brazo de elevación (Figura 64).

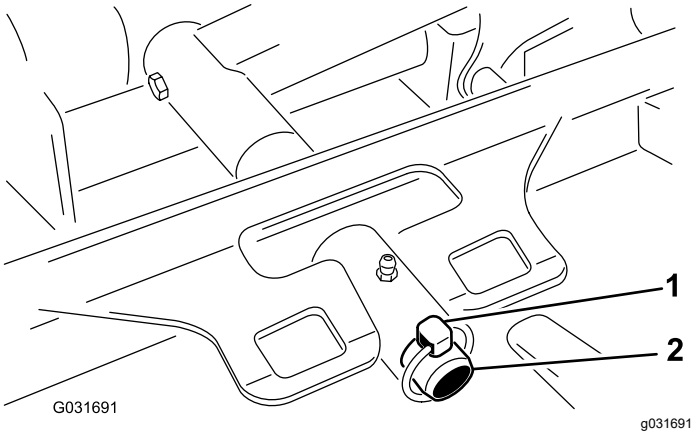

Figura 64

1. Pasador de seguridad
2. Pasador de giro del brazo de elevación

4. Aleje la unidad de corte de la unidad de tracción.

Montaje de las unidades de corte en la unidad de tracción

1. Coloque la máquina en una superficie nivelada y gire la llave en el interruptor hasta la posición de DESCONECTADO.
2. Coloque la unidad de corte delante de la unidad de tracción.
3. Desplace el bastidor de tiro de la carcasa sobre la barra de giro del brazo de elevación y fíjelo con el pasador de seguridad (Figura 64).
4. Instale el motor hidráulico en la carcasa (Figura 63). Asegúrese de que la junta tórica está correctamente colocada y que no está dañada.
5. Engrase el eje.

Mantenimiento del rodillo delantero

Inspeccione el rodillo delantero; no debe estar desgastado, tener holgura excesiva o atascarse. Ajuste o sustituya el rodillo o sus componentes si se da cualquiera de estas condiciones.

Desmontaje del rodillo delantero

1. Retire el perno de montaje del rodillo (Figura 65).
2. Introduzca un punzón por el extremo del alojamiento del rodillo y obligue a salir al cojinete opuesto dando golpecitos alternativos en cada lado del anillo de rodadura interior del cojinete. Debe quedar expuesto un reborde de 1,5 mm del anillo de rodadura interior.

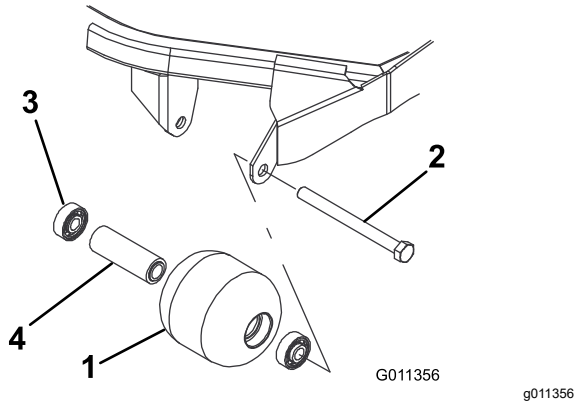

Figura 65

1. Rodillo delantero
2. Perno de montaje
3. Cojinete
4. Suplemento del cojinete

3. En una prensa, retire el otro cojinete haciendo presión.
4. Inspeccione el alojamiento del rodillo, los cojinetes, y el espaciador del cojinete (Figura 65) Sustituya cualquier componente dañado y móntelos.

Montaje del rodillo delantero

1. Introduzca a presión el primer cojinete en el alojamiento del rodillo (Figura 65). Haga presión solamente sobre el anillo de rodadura exterior, o de forma igual sobre el anillo exterior y el interior.
2. Introduzca el espaciador (Figura 65).
3. Introduzca a presión el segundo cojinete en el alojamiento del rodillo (Figura 65). Presione de manera uniforme sobre el anillo de rodadura interior y el exterior hasta que el anillo de rodadura interior entre en contacto con el espaciador.
4. Instale el conjunto del rodillo en el bastidor de la unidad de corte.
5. Compruebe que el espacio entre el conjunto del rodillo y los soportes de montaje del rodillo del bastidor de la unidad de corte no supera los 1,5 mm. Si el espacio es de más de 1,5 mm, instale suficientes arandelas de ⅝" de diámetro para eliminar la holgura.

   Importante: **Si fija el conjunto del rodillo con un espacio mayor de 1,5 mm, creará una carga lateral sobre el cojinete que puede causar un fallo prematuro del cojinete**
6. Apriete el perno de montaje a 108 N·m.

Mantenimiento de las cuchillas

Seguridad de las cuchillas

- Inspeccione periódicamente las cuchillas, para asegurarse de que no están desgastadas ni dañadas.
- Tenga cuidado al comprobar las cuchillas. Envuelva las cuchillas o lleve guantes, y extreme las precauciones al manejar las cuchillas. Las cuchillas únicamente pueden ser cambiadas o afiladas; no las enderece ni las suelde nunca.
- En máquinas con múltiples cuchillas, tenga cuidado puesto que girar una cuchilla puede hacer que giren otras cuchillas.

Mantenimiento del plano de la cuchilla

La carcasa rotativa viene de fábrica preajustada para una altura de corte de 5 cm y con una inclinación de cuchilla de 7,9 mm. Las alturas de la derecha y la izquierda también están preajustadas para que la diferencia entre las dos sea de ±0,7 mm.

La carcasa de corte está diseñada para soportar impactos de cuchilla sin deformación de la cámara. Si se golpea un objeto sólido, compruebe que la cuchilla no está dañada y verifique la precisión del plano de la cuchilla.

Inspección del plano de la cuchilla

1. Retire el motor hidráulico de la carcasa de corte y retire la carcasa de corte del tractor.
2. Utilice un polipasto (o dos personas como mínimo) y coloque la carcasa de corte sobre una mesa plana.
3. Marque un extremo de la cuchilla con pintura, un rotulador o similar. Utilice este extremo de la cuchilla para comprobar todas las alturas.
4. Coloque el filo de corte del extremo marcado de la cuchilla en la posición de las 12 (hacia adelante, en el sentido de la siega) (Figura 66) y mida la altura desde la mesa hasta el filo de corte de la cuchilla.

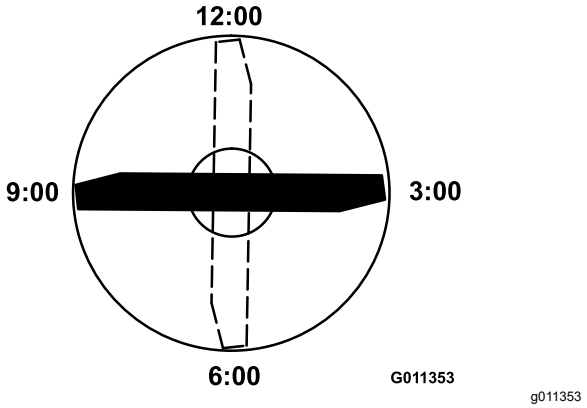

Figura 66

5. Gire el extremo marcado de la cuchilla a las posiciones de las 3 y de las 9 (Figura 66) y mida las alturas.
6. Compare la altura medida en la posición de las 12 con el ajuste de altura de corte. Debe estar a una distancia de no más de 0,7 mm. Las alturas en la posición de las 3 y de las 9 deben ser de 1,6 mm a 6,0 mm mayores que en la posición de las 12 y con una distancia de 1,6 mm a 6,0 mm entre sí.

Nota: Si alguna de estas medidas no es la correcta, pase a Ajuste del plano de la cuchilla (página 62).

Ajuste del plano de la cuchilla

Empiece con el ajuste delantero (cambie un soporte a la vez).

1. Retire el soporte de altura de corte (delantero, izquierdo o derecho) del bastidor de la carcasa (Figura 67).
2. Coloque suplementos de 1,5 mm y/o 0,7 mm entre el bastidor de la carcasa y el soporte hasta lograr el ajuste de altura deseado (Figura 67).

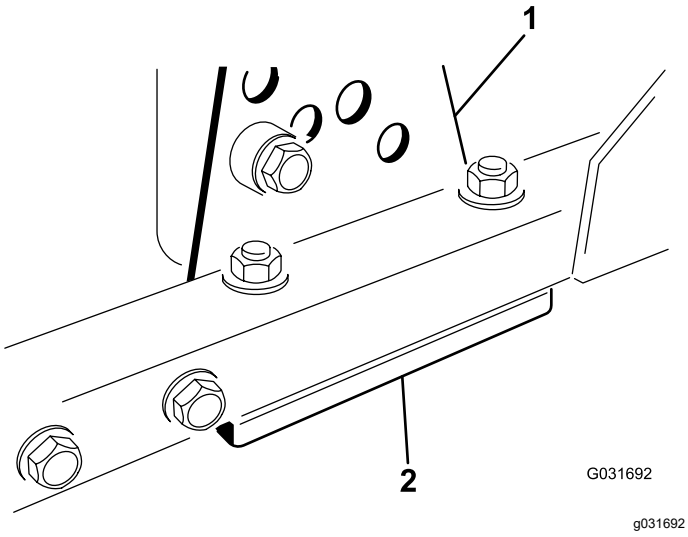

Figura 67

1. Soporte de altura de corte 2. Suplementos

3. Instale el soporte de altura de corte en el bastidor de la carcasa con los suplementos restantes colocados debajo del soporte de altura de corte.
4. Apriete el perno de cabeza allen/espaciador y la tuerca con arandela prensada.

   Nota: El perno de cabeza allen y el espaciador están fijados con adhesivo sellador de roscas para evitar que el espaciador caiga dentro del bastidor de la carcasa.
5. Verifique la altura de la posición de las 12 y ajústela si es necesario.
6. Determine si sólo uno o ambos (izquierdo y derecho) de los soportes de ajuste de la altura de corte debe ser ajustado. Si el lado de las 3 o de las 9 está 1,6 a 6,0 mm más alto que la nueva altura delantera, no se necesita ningún ajuste más en ese lado. Ajuste el otro lado igual que el lado correcto, con una tolerancia de 1,6 a 6,0 mm.
7. Ajuste los soportes de altura de corte de la derecha y/o de la izquierda repitiendo los pasos 1 a 3.
8. Apriete los pernos de cuello cuadrado y las tuercas con arandela prensada.
9. Verifique de nuevo la altura a las posiciones de las 12, 3, y 9.

Retirada e instalación de las cuchillas de la unidad de corte

Cambie la cuchilla si ha golpeado un objeto sólido, si está desequilibrada o si está doblada. Utilice siempre piezas de repuesto genuinas de Toro para garantizar la seguridad y un rendimiento óptimo.

1. Aparque la máquina en una superficie nivelada, eleve la unidad de corte a la posición de transporte, accione el freno de estacionamiento, apague el motor y retire la llave.

   Nota: Bloquee la unidad de corte para evitar que se caiga accidentalmente.
2. Sujete el extremo de la cuchilla usando un paño o un guante grueso.
3. Retire del eje de la cuchilla el perno de la cuchilla, el protector de césped y la cuchilla (Figura 68).

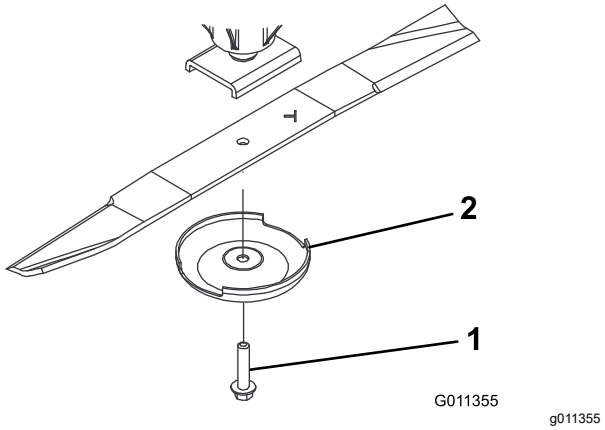

Figura 68

1. Perno de la cuchilla 2. Protector de césped

4. Instale la cuchilla, el protector de césped y el perno de la cuchilla, y apriete el perno a 115–149 N·m.

   Importante: **La parte curva de la cuchilla debe apuntar hacia el interior de la unidad de corte para asegurar un corte correcto.**

   Nota: 7

   Después de golpear un objeto extraño, apriete todas las tuercas de las poleas de los ejes de las cuchillas a entre 115 y 149 N·m.

Inspección y afilado de la cuchilla

1. Eleve la carcasa de corte a la posición de transporte, gire la llave del interruptor de encendido a la posición de DESCONECTADO y accione el freno de estacionamiento.
2. Bloquee la carcasa de corte para evitar que se caiga accidentalmente.
3. Examine cuidadosamente los extremos de corte de la cuchilla, sobre todo en el punto de

reunión entre la parte plana y la parte curva de la cuchilla (Figura 69).

Nota: Puesto que la arena y los materiales abrasivos pueden desgastar el metal que conecta las partes curva y plana de la cuchilla, compruebe la cuchilla antes de utilizar la máquina.

4. Si se aprecia desgaste (Figura 69), cambie la cuchilla; consulte Mantenimiento del plano de la cuchilla (página 62).

⚠ PELIGRO

Si se permite que la cuchilla se desgaste, se formará una hendidura entre la vela y la parte plana de la cuchilla (Figura 69). Con el tiempo, una parte de la cuchilla puede desprenderse y ser arrojada desde debajo de la carcasa, posiblemente causando lesiones graves a usted o a otra persona.

- **Inspeccione periódicamente las cuchillas, para asegurarse de que no están desgastadas ni dañadas.**
- **Sustituya siempre cualquier cuchilla desgastada o dañada.**

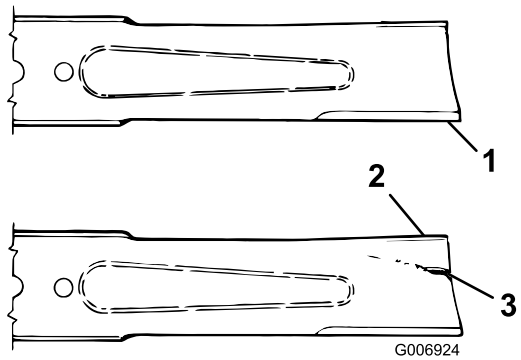

g006924

Figura 69

1. Filo de corte
2. Vela
3. Desgaste/ranura/fisura

5. Inspeccione los filos de corte de todas las cuchillas. Afílelos si están romos o tienen mellas. Afile únicamente la parte superior del filo y mantenga el ángulo de corte original para asegurar un afilado correcto (Figura 70).
6. Si está romo o tiene desperfectos, afile únicamente el filo superior y mantenga el ángulo de corte original (Figura 70).

   Nota: La cuchilla permanecerá equilibrada si se retira la misma cantidad de metal de ambos bordes de corte.



g006926

Figura 70

1. Afile con este ángulo solamente

7. Para comprobar que la cuchilla está recta y plana, coloque la cuchilla sobre una superficie nivelada y compruebe sus extremos.

   Nota: Los extremos de la cuchilla deben estar ligeramente más bajos que el centro, y el filo de corte debe estar más bajo que el borde trasero. Una cuchilla de estas características proporciona una buena calidad de corte y requiere una potencia mínima del motor. Por el contrario, si los extremos de una cuchilla están más altos que el centro, o si el filo de corte está más alto que el otro borde, entonces la cuchilla está doblada o torcida y debe cambiarse.

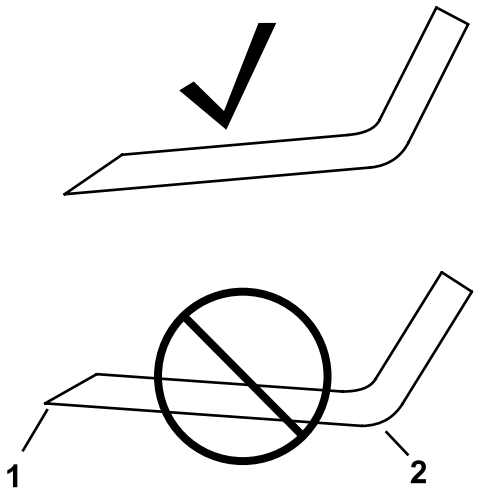

g276373

Figura 71

1. Filo de corte
2. Borde

8. Instale la cuchilla, con la vela hacia la carcasa de corte, con el protector de césped y el perno de la cuchilla. Apriete el perno de la cuchilla a 115–149 N·m.

Almacenamiento

Seguridad durante el almacenamiento

- Apague el motor, retire la llave y espere a que se detenga todo movimiento antes de dejar el puesto del operador. Deje que la máquina se enfríe antes de realizar ajustes, tareas de mantenimiento y de limpieza o de guardarla.
- No guarde la máquina o un recipiente de combustible en un lugar donde pudiera haber una llama desnuda, chispas o una llama piloto, por ejemplo en un calentador de agua u otro electrodoméstico.

Preparación de la máquina para el almacenamiento

Importante: **No utilice agua reciclada o salada para limpiar la máquina.**

Preparación de la unidad de tracción

1. Limpie a fondo la unidad de tracción, las unidades de corte y el motor.
2. Compruebe la presión de los neumáticos. Infle todos los neumáticos de la unidad de tracción a 0,83–1,03 bar.
3. Compruebe que todos los herrajes están bien apretados; apriételos si es necesario.
4. Engrase todos los engrasadores y de pivote. Limpie cualquier exceso de lubricante.
5. Lije suavemente y aplique pintura de retoque a cualquier zona pintada que esté rayada, desconchada u oxidada. Repare cualquier desperfecto de la carrocería.
6. Preparación de la batería y los cables:
   A. Retire los terminales de los bornes de la batería.

      Nota: Desconecte primero el terminal negativo y luego el positivo. Conecte primero el terminal positivo y luego el negativo.

   B. Limpie la batería, los terminales y los bornes con un cepillo de alambre y una solución de bicarbonato.
   C. Aplique una capa de grasa Grafo 112X (Pieza Nº 505-47) o de vaselina a los terminales de los cables y a los bornes de la batería para evitar la corrosión.
   D. Recargue la batería lentamente durante 24 horas cada 60 días para evitar el sulfatado de plomo de la batería.

Preparación del motor

1. Vacíe el aceite de motor del cárter y vuelva a colocar el tapón de vaciado.
2. Retire y deseche el filtro de aceite. Instale un filtro de aceite nuevo.
3. Vuelva a llenar el cárter con la cantidad estipulada de aceite de motor.
4. Gire la llave en el interruptor hasta la posición de CONECTADO, arranque el motor y déjelo funcionar a velocidad de ralentí durante aproximadamente 2 minutos.
5. Gire la llave en el interruptor hasta la posición de DESCONECTADO.
6. Vacíe completamente todo el combustible del depósito, de los tubos y del filtro de combustible/separador de agua.
7. Enjuague el depósito de combustible con combustible diésel limpio y nuevo.
8. Apriete todos los elementos del sistema de combustible.
9. Realice una limpieza y un mantenimiento completos del conjunto del limpiador de aire.
10. Selle la entrada del limpiador de aire y la salida del tubo de escape con cinta impermeabilizante.
11. Compruebe la protección anticongelante y rellene en caso de necesidad según la temperatura mínima prevista en su región.

Almacenamiento de las unidades de corte

Si una unidad de corte va a estar separada de la unidad de tracción durante un periodo prolongado, instale un tapón de husillo en la parte superior del husillo para protegerlo del polvo y del agua.

Información sobre advertencias de la Propuesta 65 de California

¿De qué tratan estas advertencias?

Es posible que vea un producto a la venta con una etiqueta de advertencia con el siguiente texto:



ADVERTENCIA: Cáncer y daños reproductivos – www.p65Warnings.ca.gov.

¿Qué es la Propuesta 65?

La Propuesta 65 se aplica a cualquier empresa que opere en California, que venda productos en California o que fabrique productos que puedan venderse o llevarse a California. Estipula que el gobernador de California debe mantener y publicar una lista de sustancias químicas conocidas por causar cáncer, defectos congénitos y/o daños reproductivos. La lista, que se actualiza cada año, incluye cientos de sustancias químicas presentes en muchos artículos de uso diario. La finalidad de la Propuesta 65 es informar al público sobre la exposición a estas sustancias químicas.

La Propuesta 65 no prohíbe la venta de productos que contienen estas sustancias, pero requiere la inclusión de advertencias en cualquier producto, embalaje o documentación con el producto. Por otro lado, la advertencia de la Propuesta 65 no significa que un producto infrinja los requisitos o estándares de seguridad de los productos. De hecho, el Gobierno de California ha aclarado que una advertencia de la Propuesta 65 “no equivale a una decisión normativa de que un producto sea ‘seguro’ o ‘no seguro’”. Muchas de estas sustancias químicas se han utilizado en productos de uso diario durante años, sin que se hayan documentado daños. Para obtener más información, visitehttps://oag.ca.gov/prop65/faqs-view-all.

Una advertencia de la Propuesta 65 significa que una empresa (1) ha evaluado la exposición y ha concluido que supera “el nivel de riesgo no significativo”, o bien (2) ha optado por proporcionar una advertencia basándose en su comprensión sobre la presencia de una sustancia química incluida en la lista sin intentar evaluar la exposición.

¿Esta ley se aplica en todos los lugares?

Las advertencias de la Propuesta 65 solo son obligatorias en virtud de la ley de California. Estas advertencias se ven por toda California en una variedad de entornos, incluidos a título enunciativo y no limitativo, restaurantes, establecimientos de alimentación, hoteles, centros educativos y hospitales, así como en una amplia variedad de productos. Por otro lado, algunos minoristas de venta online y por correo incluyen advertencias de la Propuesta 65 en sus sitios web y en sus catálogos.

¿En qué se diferencian las advertencias y los límites federales en California?

Las normas de la Propuesta 65 con frecuencia son más estrictas que las normas federales e internacionales. Existen distintas sustancias que requieren una advertencia de la Propuesta 65 a niveles mucho más bajos que los límites federales. Por ejemplo, la norma de la Propuesta 65 de advertencias relativas al plomo es de 0,5 µg/día, que es un valor muy por debajo de las normas federales e internacionales.

¿Por qué no llevan la advertencia todos los productos similares?

- Los productos vendidos en California deben llevar el etiquetado de la Propuesta 65, mientras que otros productos similares que se venden en otros lugares no tienen que llevarlos.
- Es posible que a una empresa implicada en un litigio sobre la Propuesta 65 que llegue a un acuerdo se le obligue a utilizar advertencias de la Propuesta 65 en sus productos, mientras que otras empresas que fabriquen productos similares puede que no tengan que cumplir este requisito.
- La aplicación de la Propuesta 65 no es coherente.
- Las empresas pueden optar por no ofrecer advertencias porque concluyan que no tienen que hacerlo en virtud de la Propuesta 65; la falta de advertencias para un producto no significa que el producto no contenga sustancias químicas incluidas en la lista en niveles similares.

¿Por qué Toro incluye esta advertencia?

Toro ha optado por ofrecer a los consumidores el máximo de información posible, para que puedan tomar decisiones informadas sobre los productos que adquieren y utilizan. Toro ofrece advertencias en algunos casos según su conocimiento de la presencia de una o más sustancias químicas incluidas en la lista, sin evaluar el nivel de exposición, ya que no todas las sustancias químicas de la lista incluyen requisitos de límites de exposición. Si bien la exposición de los productos de Toro puede ser insignificante o dentro del rango de “riesgo no significativo”, para mayor cautela Toro ha optado por incluir las advertencias de la Propuesta 65. Además, si Toro no incluye estas advertencias, podría enfrentarse a demandas interpuestas por el Estado de California o bien partes privadas que deseen aplicar la Propuesta 65 y la empresa podría enfrentarse a importantes sanciones.

Aviso sobre privacidad en el EEE/Reino Unido

Uso de sus datos personales por parte de Toro

The Toro Company (“Toro”) respeta su privacidad. Al adquirir nuestros productos, podemos recopilar ciertos datos personales sobre usted, ya sea de forma directa a través de usted o de nuestra empresa o nuestro representante local de Toro. Toro utiliza estos datos para cumplir obligaciones contractuales, como registrar su garantía, procesar una reclamación de garantía o ponerse en contacto con usted en caso de la retirada de un producto, así como para fines comerciales legítimos, como valorar la satisfacción de los clientes, mejorar nuestros productos u ofrecerle información de productos que puedan ser de su interés. Toro puede compartir sus datos con filiales, concesionarios u otros socios comerciales de Toro en relación con cualquiera de las actividades antes mencionadas. También podemos revelar sus datos personales cuando se requiera por ley o en relación con la venta, la adquisición o la fusión de una empresa. No venderemos sus datos personales a ninguna otra empresa con fines de marketing.

Retención de su información personal

Toro conservará sus datos personales hasta que sean relevantes para las finalidades indicadas anteriormente y según los requisitos legales. Para obtener más información sobre los periodos de retención aplicables, póngase en contacto con legal@toro.com.

Compromiso de Toro con la seguridad

Sus datos personales se pueden procesar en Estados Unidos o en otro país que aplique leyes de protección de datos menos estrictas que las de su país de residencia. Cuando transfiramos sus datos personales fuera de su país de residencia, daremos los pasos legalmente pertinentes para garantizar que se aplican las medidas adecuadas para proteger su información y para garantizar que se trata con seguridad.

Acceso y corrección

Puede tener derecho a corregir o revisar sus datos personales, o bien a negarse al procesamiento de sus datos o restringirlo. Para ello, póngase en contacto con nosotros en la dirección legal@toro.com. Si tiene alguna preocupación acerca de cómo ha gestionado Toro su información, le instamos a que se ponga en contacto con nosotros directamente. Recuerde que los residentes europeos tienen derecho a presentar quejas ante la autoridad responsable de la protección de datos.

La Garantía Toro

Garantía limitada de dos años o 1500 horas

Condiciones y productos cubiertos

The Toro Company garantiza su producto Toro Commercial (“Producto”) contra defectos de materiales o mano de obra durante 2 años o 1500 horas de operación*, lo que ocurra primero. Esta garantía es aplicable a todos los productos exceptuando los Aireadores (estos productos tienen otras garantías). Cuando exista una condición cubierta por la garantía, repararemos el Producto sin coste alguno para usted, incluyendo diagnóstico, mano de obra, piezas y transporte. El periodo de la garantía empieza en la fecha en que el Producto es entregado al comprador original al por menor.
*Producto equipado con horímetro.

Instrucciones para obtener asistencia bajo la garantía

Usted es responsable de notificar al Distribuidor de Commercial Products o al Concesionario Autorizado de Commercial Products al que compró el Producto tan pronto como exista una condición cubierta por la garantía, en su opinión. Si usted necesita ayuda para localizar a un Distribuidor de Commercial Products o a un Concesionario Autorizado, o si tiene alguna pregunta sobre sus derechos o responsabilidades bajo la garantía, puede dirigirse a:

Toro Commercial Products Service Department
8111 Lyndale Avenue South
Bloomington, MN 55420-1196, EE. UU.

952–888–8801 u 800–952–2740
E-mail: commercial.warranty@toro.com

Responsabilidades del Propietario

Como propietario del producto, usted es responsable del mantenimiento y los ajustes requeridos que figuran en su *Manual de operador.* Esta garantía no cubre las reparaciones de problemas en el producto causados como consecuencia de no realizar el mantenimiento y los ajustes necesarios.

Elementos y condiciones no cubiertos

No todos los fallos o averías de productos que se producen durante el periodo de garantía son defectos de materiales o de mano de obra. Esta garantía no cubre:

- Los fallos o averías del Producto que se producen como consecuencia del uso de piezas de repuesto que no sean de la marca Toro, o de la instalación y el uso de accesorios o productos adicionales o modificados que no sean de la marca Toro.
- Los fallos del Producto que se produzcan como resultado de no realizar el mantenimiento y/o los ajustes recomendados.
- Los fallos producidos como consecuencia de la operación del Producto de manera abusiva, negligente o temeraria.
- Las piezas consumidas por el uso que no son defectuosas. Algunos ejemplos de piezas que se consumen o gastan durante la operación normal del Producto incluyen, pero no se limitan a, forros y pastillas de freno, forros de embrague, cuchillas, molinetes, rodillos y sus cojinetes (sellados o engrasables), contracuchillas, bujías, ruedas giratorias y sus cojinetes, neumáticos, filtros, correas, y determinados componentes de pulverizadores tales como diafragmas, boquillas, caudalímetros y válvulas de retención.
- Los fallos causados por influencia externa, incluido a título enunciativo y no limitativo, condiciones meteorológicas, prácticas de almacenamiento, contaminación, el uso de combustibles, refrigerantes, lubricantes, aditivos, fertilizantes, agua o productos químicos no autorizados.
- Fallos o problemas de rendimiento debidos al uso de combustibles (p.ej. gasolina, diésel o biodiésel) que no cumplen las normas industriales correspondientes.
- Ruido, vibraciones, desgaste y deterioro normales. El “desgaste normal” incluye, pero no se limita a, desperfectos en los asientos debidos a desgaste o abrasión, desgaste de superficies pintadas, pegatinas o ventanas rayadas.

Piezas

Las piezas cuya sustitución está prevista como mantenimiento requerido están garantizadas hasta la primera sustitución programada de dicha pieza. Las piezas sustituidas bajo esta garantía están cubiertas durante el periodo de la garantía original del producto y pasan a ser propiedad de Toro. Toro tomará la decisión final de reparar o sustituir cualquier pieza o conjunto. Toro puede utilizar piezas remanufacturadas en las reparaciones efectuadas bajo esta garantía.

Garantía de las baterías de ciclo profundo y de iones de litio

Las baterías de ciclo profundo y de iones de litio producen un determinado número total de kilovatios-hora durante su vida. Las técnicas de uso, recarga y mantenimiento pueden alargar o acortar la vida total de la batería. A medida que se consuman las baterías de este producto, se irá reduciendo paulatinamente la cantidad de trabajo útil entre intervalos de carga, hasta que la batería se desgaste del todo. La sustitución de baterías que se han desgastado debido al consumo normal es responsabilidad del propietario del producto.
Nota: (solo batería de iones de litio): Consulte la garantía de la batería para obtener más información.

Garantía de cigüeñal de por vida (solo modelo ProStripe 02657)

El Prostripe equipado con un disco de fricción genuino Toro y un embrague de freno de cuchilla con seguridad de giro (conjunto de embrague de freno de la cuchilla integrado (BBC) + disco de fricción) como equipo original y utilizado por el comprador original según los procedimientos recomendados de funcionamiento y mantenimiento, está cubierto con una garantía de por vida contra flexión del cigüeñal del motor. Las máquinas equipadas con arandelas de fricción, unidades de embrague de freno de cuchilla (BBC) y otros dispositivos similares no están cubiertas con la garantía de cigüeñal de por vida.

El mantenimiento corre por cuenta del propietario

La puesta a punto del motor, la lubricación, la limpieza y el abrillantado, la sustitución de filtros y refrigerante, y la realización del mantenimiento recomendado son algunas de las tareas de revisión normales que requieren los productos Toro y que corren por cuenta del propietario.

Condiciones Generales

La reparación por un Distribuidor o Concesionario Autorizado Toro es su único remedio bajo esta garantía.

The Toro Company no es responsable de daños indirectos, incidentales o consecuentes en conexión con el uso de los productos Toro cubiertos por esta garantía, incluyendo cualquier coste o gasto por la provisión de equipos de sustitución o servicio durante periodos razonables de mal funcionamiento o no utilización hasta la terminación de reparaciones bajo esta garantía. Salvo la garantía de emisiones citada a continuación, en su caso, no existe otra garantía expresa. Cualquier garantía implícita de mercantibilidad y adecuación a un uso determinado queda limitada a la duración de esta garantía expresa.

Algunos estados no permiten exclusiones de daños incidentales o consecuentes, ni limitaciones sobre la duración de una garantía implícita, de manera que las exclusiones y limitaciones arriba citadas pueden no serle aplicables a usted. Esta garantía le otorga a usted derechos legales específicos; es posible que usted tenga otros derechos que varían de un estado a otro.

Nota sobre la garantía de emisiones

Es posible que el Sistema de Control de Emisiones de su Producto esté cubierto por otra garantía independiente que cumpla los requisitos establecidos por la U.S. Environmental Protection Agency (EPA) y/o el California Air Resources Board (CARB). Las limitaciones horarias estipuladas anteriormente no son aplicables a la Garantía del Sistema de Control de Emisiones. Consulte la Declaración de Garantía de Control de Emisiones del Motor proporcionada con su producto o incluida en la documentación del fabricante del motor.

Países fuera de Estados Unidos o Canadá

Los clientes que compraron productos Toro exportados de los Estados Unidos o Canadá deben ponerse en contacto con su Distribuidor Toro para obtener pólizas de garantía para su país, provincia o estado. Si, por cualquier razón, no está satisfecho con el servicio ofrecido por su distribuidor, o si tiene dificultad en obtener información sobre la garantía, póngase en contacto con su centro de Servicio Técnico Toro Autorizado.