Form No. 3453-610 Rev A

Count on it.

Hướng dẫn sử dụng
cho Người vận hành

Bộ Kéo Greensmaster® Flex™ 1018 hoặc 1021

Số Model 04850—Số Sê-ri 410300000 trở lên
Số Model 04860—Số Sê-ri 410300000 trở lên

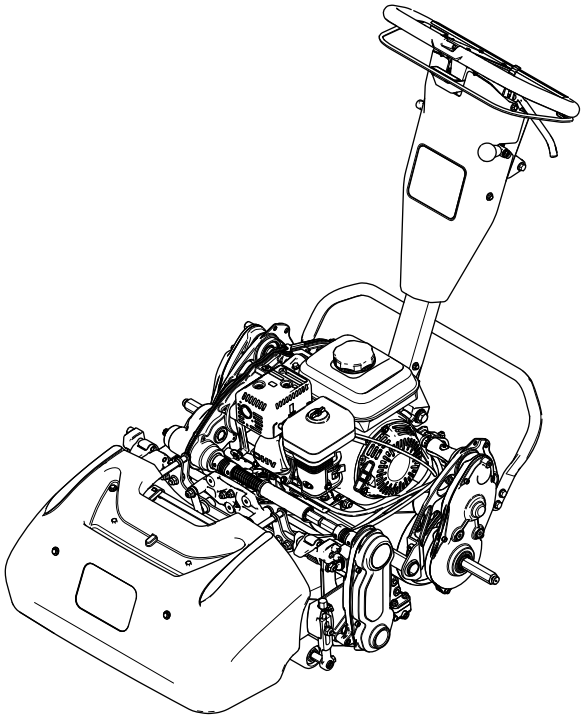

Đăng ký tại www.Toro.com.
Hướng dẫn Ban đầu (TA)

3453-610

Sản phẩm này tuân thủ tất cả các chỉ thị liên quan của Châu Âu; để biết thông tin chi tiết, vui lòng xem tờ Tuyên bố Tuân thủ (DOC) tách riêng áp dụng cho sản phẩm.

Việc sử dụng hoặc vận hành động cơ trên bất kỳ vùng đất nào có rừng cây, bụi rậm hoặc cỏ bao phủ là hành vi vi phạm Mục 4442 hoặc 4443 của Bộ luật Tài nguyên Công California, trừ khi động cơ được trang bị bộ ngăn tia lửa, theo định nghĩa ở Mục 4442, được bảo trì trong trạng thái hoạt động hiệu quả, hoặc động cơ được chế tạo, trang bị và bảo trì để phòng cháy.

Sách hướng dẫn sử dụng động cơ kèm theo cung cấp thông tin liên quan đến Cơ quan Bảo vệ Môi trường (EPA) Hoa Kỳ và Quy định Kiểm soát Khí thải của California về các hệ thống khí thải, bảo trì và bảo hành. Có thể đặt hàng thay thế thông qua nhà sản xuất động cơ.

Để vận hành máy ở độ cao 1.500 m so với mực nước biển, cần phải có máy phản lực ở độ cao lớn. Tham khảo hướng dẫn sử dụng động cơ Honda của bạn.

⚠ CẢNH BÁO

CALIFORNIA
Cảnh báo theo Dự luật 65

Khói thải động cơ từ sản phẩm này chứa các hóa chất được Tiểu bang California xem là nguyên nhân gây ung thư, dị tật bẩm sinh hoặc gây hại cho hệ sinh sản.

Việc sử dụng sản phẩm này có thể dẫn đến tình trạng phơi nhiễm với hóa chất được Tiểu Bang California xem là nguyên nhân gây ung thư, dị tật bẩm sinh hoặc gây hại cho hệ sinh sản.

Giới thiệu

Đây là máy cắt cỏ đẩy tay, có lưỡi cắt theo guồng xoắn, được thiết kế để nhân viên vận hành chuyên nghiệp sử dụng trong các tình huống ứng dụng mang tính thương mại. Máy chủ yếu được thiết kế để cắt cỏ trên sân cỏ được bảo dưỡng tốt. Nếu sử dụng sản phẩm này cho các mục đích khác với mục đích sử dụng, bạn có thể gây nguy hiểm cho chính mình và những người xung quanh.

Hãy đọc kỹ thông tin này để tìm hiểu cách vận hành và bảo trì sản phẩm đúng cách cũng như để tránh gây thương tích và hư hỏng sản phẩm. Bạn có trách nhiệm vận hành sản phẩm đúng cách và an toàn.

Vui lòng truy cập www.Toro.com để xem các tài liệu hướng dẫn về an toàn và vận hành sản phẩm, thông tin về phụ kiện, trợ giúp tìm đại lý hoặc đăng ký sản phẩm của bạn.

Bất cứ khi nào bạn cần dịch vụ, phụ tùng Toro chính hãng hoặc thông tin bổ sung, vui lòng liên hệ với Đại lý Dịch vụ được Ủy quyền hoặc Dịch vụ Khách hàng của Toro và chuẩn bị sẵn thông tin về kiểu máy và số sê-ri của sản phẩm. Hình 1 xác định vị trí ghi thông tin về kiểu máy và số sê-ri trên sản phẩm. Viết các số vào khoảng trống cho sẵn.

Quan trọng: **Nếu có thiết bị di động, bạn có thể quét mã QR (nếu được trang bị) trên nhãn số sê-ri để truy cập thông tin về chế độ bảo hành, phụ tùng và các thông tin khác về sản phẩm.**

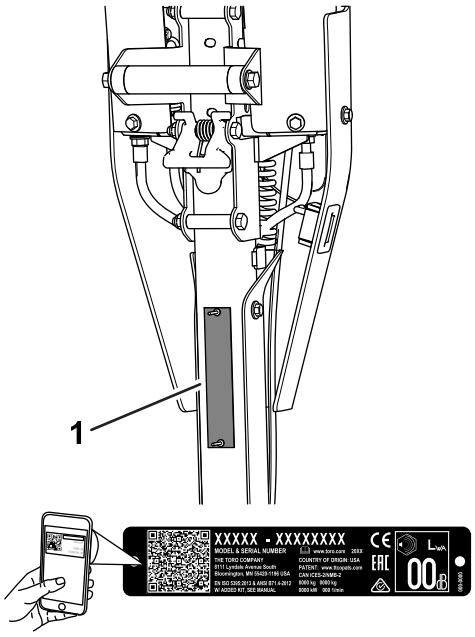

g271512

Hình 1

1. Vị trí ghi thông tin về kiểu máy và số sê-ri

Số Model _____

Số Sê-ri _____

Sách hướng dẫn này xác định các nguy cơ tiềm ẩn và chứa các thông báo an toàn được nhận biết bằng ký hiệu cảnh báo an toàn (Hình 2), báo hiệu nguy cơ có thể gây thương tích nghiêm trọng hoặc tử vong nếu bạn không tuân theo các biện pháp phòng ngừa được khuyến nghị.

© 2022—The Toro® Company

Bảo lưu mọi quyền

g000502

Hình 2

Ký hiệu cảnh báo an toàn

Sách hướng dẫn này sử dụng 2 từ sau để làm nổi bật thông tin. **Quan trọng** hướng sự chú ý đến thông tin cơ học đặc biệt và **Lưu ý** nhấn mạnh thông tin chung đáng được quan tâm đặc biệt.

Nội dung

An toàn 4
An toàn Chung 4
Đề can An toàn và Hướng dẫn 4
Thiết lập 6
1 Cân chỉnh và lắp Dao xoắn 7
2 Lắp Bánh xe Vận chuyển 7
3 Lắp Giỏ đựng cỏ 7
4 Điều chỉnh Tốc độ Động cơ 8
5 Xác nhận Vị trí Tang Kéo 8
Tổng quan về Sản phẩm 9
Điều khiển 10
Thông số kỹ thuật 12
Bộ gá/Phụ kiện 12
Trước khi Vận hành 13
An toàn Trước khi Vận hành 13
Thực hiện Bảo trì Hàng ngày 13
Kiểm tra Mức Dầu Động cơ 13
Thông số Kỹ thuật Nhiên liệu 13
Đổ đầy Bình Nhiên liệu 14
Điều chỉnh Tốc độ Xén 14
Điều chỉnh Tốc độ Guồng xoắn 14
Điều chỉnh Độ cao Tay cầm 15
Vận chuyển Máy đến Địa điểm Làm việc 15
Tháo Bánh xe Vận chuyển 15
Sử dụng Cần Bướm gió 16
Mở và Đóng Van Ngắt Nhiên liệu 16
Trong khi Vận hành 17
An toàn Trong Vận hành 17
Khởi động Động cơ 18
Lời khuyên về Vận hành 18
Tắt Động cơ 19
Sau khi Vận hành 19
An toàn Sau Vận hành 19
Vận hành các Nút điều khiển sau khi Cắt cỏ 19
Vận chuyển Máy 19
Lắp Bánh xe Vận chuyển 20
Bật hoặc Tắt Truyền động 20
Bảo trì 21
An toàn Bảo trì 21
(Các) Lịch trình Bảo trì Khuyến nghị 21
Danh sách Kiểm tra Bảo trì Hàng ngày 22
Quy trình Trước Bảo trì 23
Chuẩn bị Máy để Bảo trì 23
Bảo trì Động cơ 23
An toàn Động cơ 23
Bảo dưỡng Dầu Động cơ 23
Bảo dưỡng Bộ lọc Khí 24
Bảo dưỡng Bugi 25
Bảo trì Hệ thống Điều khiển 26
Điều chỉnh Cáp Kéo 26
Điều chỉnh Phanh Sửa chữa/Đỗ 27
Điều chỉnh Cáp Điều khiển Guồng xoắn 28
Điều chỉnh Cáp Tiết lưu 28
Bảo trì Dao xoắn 30
An toàn Lưỡi cắt 30
Lắp Dao xoắn 30
Tháo Dao xoắn 31
Mài bột đá cho Dao xoắn 31
Cất giữ 32
An toàn Cất giữ 32
Cất giữ Máy 32

An toàn

Máy được thiết kế theo tiêu chuẩn EN ISO 5395 và ANSI B71.4-2017.

An toàn Chung

Sản phẩm này có thể cắt cụt tay, chân và làm văng đồ vật.

- Đọc và hiểu nội dung của *Hướng dẫn Vận hành* này trước khi khởi động máy.
- Tập trung tuyệt đối trong khi vận hành máy. Không tham gia vào bất kỳ hoạt động nào gây mất tập trung; nếu không, có thể gây thương tích hoặc thiệt hại về tài sản.
- Không để tay hoặc chân gần các bộ phận đang chuyển động của máy.
- Không vận hành máy khi tất cả các bộ phận bảo vệ và các thiết bị bảo vệ an toàn khác không ở đúng vị trí và không hoạt động bình thường trên máy.
- Giữ người ngoài và trẻ em ở ngoài khu vực vận hành. Tuyệt đối không để trẻ em vận hành máy.
- Tắt động cơ, rút chìa khóa (nếu được trang bị) và chờ cho tất cả chuyển động dừng lại trước khi rời khỏi vị trí vận hành. Để máy nguội trước khi điều chỉnh, bảo dưỡng, vệ sinh hoặc cất giữ.

Sử dụng hoặc bảo trì máy không đúng cách có thể dẫn đến thương tích. Để giảm khả năng bị thương, hãy tuân thủ hướng dẫn an toàn này và luôn chú ý đến ký hiệu cảnh báo an toàn ⚠, nghĩa là Thận trọng, Cảnh báo hoặc Nguy hiểm — hướng dẫn an toàn cá nhân. Không tuân thủ hướng dẫn này có thể dẫn đến thương tích cá nhân hoặc tử vong.

Đề can An toàn và Hướng dẫn

Người vận hành có thể dễ dàng nhìn thấy các nhãn mác và hướng dẫn an toàn được đặt gần bất kỳ khu vực tiềm ẩn nguy hiểm nào. Thay thế bất kỳ nhãn mác nào bị hỏng hoặc thiếu.

decal120-9570

120-9570

1. Cảnh báo — tránh xa các bộ phận đang chuyển động, giữ tất cả bộ phận bảo vệ và tấm chắn ở đúng vị trí.

decal133-8062

133-8062

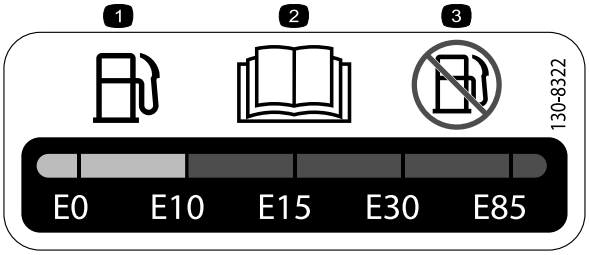

decal130-8322

130-8322

1. Chỉ sử dụng nhiên liệu có nồng độ cồn theo thể tích dưới 10%.
2. Đọc *Hướng dẫn Vận hành* để biết thêm thông tin về nhiên liệu.
3. Không sử dụng nhiên liệu có nồng độ cồn theo thể tích lớn hơn 10%.

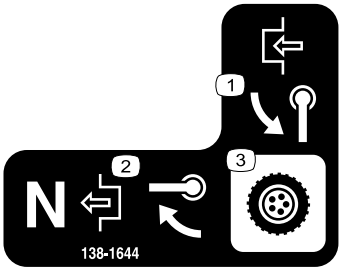

decal138-1644

138-1644

1. Xoay tay cầm để bật.
2. Khi máy ở vị trí Số Mo, xoay tay cầm để tắt.
3. Điều khiển truyền động

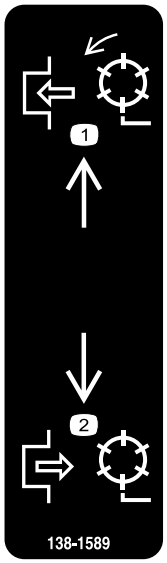

decal138-1589

138-1589

1. Bật guồng xoắn.
2. Tắt guồng xoắn.

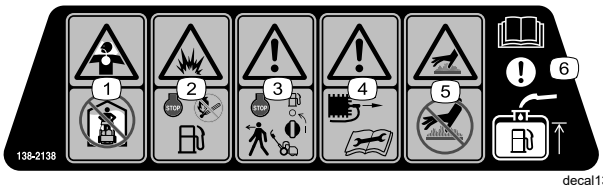

decal138-2138

138-2138

1. Khói độc hoặc khí độc, nguy cơ bị ngạt thở — không vận hành động cơ trong không gian kín.
2. Nguy cơ cháy nổ — tắt động cơ trước khi đổ thêm nhiên liệu; cấm lửa, ngọn lửa trần hoặc hút thuốc khi đổ thêm nhiên liệu.
3. Cảnh báo — tắt động cơ và ngắt xăng trước khi rời khỏi máy.
4. Cảnh báo — ngắt kết nối dây bugi trước khi tiến hành bảo trì.
5. Nguy cơ bề mặt nóng — không chạm vào bề mặt nóng.
6. Chú ý — đọc *Hướng dẫn Vận hành* để biết thông tin về nạp bình nhiên liệu.

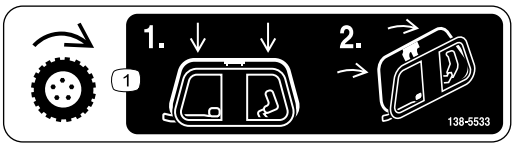

decal138-5533

138-5533

1. Điều khiển lực kéo — nhấn cần điều khiển lực kéo xuống rồi kéo đến tay cầm.

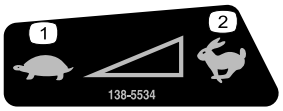

decal138-5534

138-5534

1. Chậm
2. Nhanh

decal138-5532

138-5532

1. Kéo lên để nhả phanh.
2. Kéo xuống để nhấn phanh.
3. Phanh đỗ — khóa
4. Phanh đỗ — mở khóa
5. Cảnh báo — đọc *Hướng dẫn Vận hành*.
6. Cảnh báo — không vận hành máy trừ khi đã được đào tạo.
7. Cảnh báo — đeo thiết bị bảo vệ thính giác.
8. Nguy cơ văng đồ vật — Giữ người ngoài tránh xa.
9. Cảnh báo — tránh xa các bộ phận đang chuyển động; giữ tất cả bộ phận bảo vệ và tấm chắn ở đúng vị trí.
10. Không kéo máy.

Thiết lập

Bộ phận Lỏng lẻo

Sử dụng biểu đồ bên dưới để xác minh rằng tất cả các bộ phận đã được giao hàng.

Quy trình	Mô tả	Số lượng.	Sử dụng
1	Dao xoắn (vui lòng đặt hàng riêng; liên hệ với nhà phân phối Toro được ủy quyền của bạn) Ống lục giác Lò xo Vòng đai	1 1 1 1	Cân chỉnh và lắp dao xoắn vào máy.
2	Bộ Bánh xe Vận chuyển (vui lòng đặt hàng riêng; liên hệ với nhà phân phối Toro được ủy quyền của bạn)	1	Lắp bánh xe vận chuyển (tùy chọn).
3	Giỏ đựng cỏ	1	Lắp giỏ đựng cỏ.
4	Nhãn CE	1	Điều chỉnh tốc độ động cơ (chỉ để sử dụng ở các quốc gia tuân thủ CE).
5	Không có bộ phận nào bắt buộc	–	Xác nhận vị trí tang kéo.

Phương tiện Truyền thông và Bộ phận Bổ sung

Mô tả	Số lượng.	Sử dụng
Hướng dẫn Vận hành Hướng dẫn Sử dụng Động cơ Giấy chứng nhận Tuân thủ	1 1 1	Đọc hoặc xem các mục trước khi vận hành máy.

Lưu ý: Xác định các mặt bên trái và bên phải của máy từ vị trí vận hành bình thường.

1

Cân chỉnh và lắp Dao xoắn

Các bộ phận cần thiết cho quy trình này:

1	Dao xoắn (vui lòng đặt hàng riêng; liên hệ với nhà phân phối Toro được ủy quyền của bạn)
1	Ống lục giác
1	Lò xo
1	Vòng đai

Quy trình

1. Cân chỉnh dao cắt theo thiết lập mà bạn mong muốn; tham khảo *Hướng dẫn Vận hành* dao xoắn.
2. Lắp lò xo, vòng đai và ống lục giác vào trục khớp nối truyền động (Hình 3).

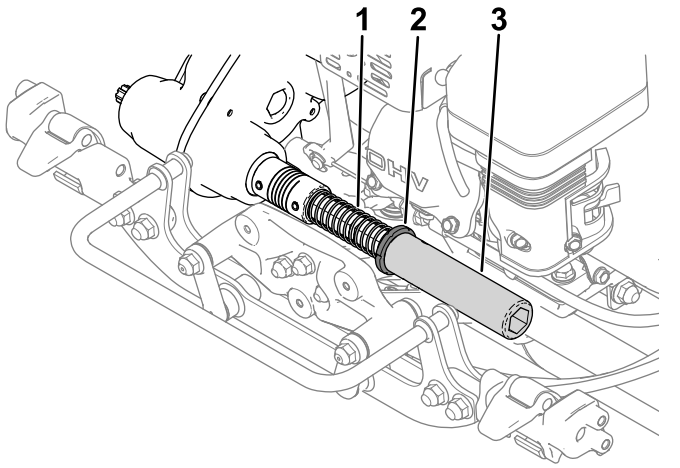

Hình 3

1. Lò xo
2. Vòng đai
3. Ống lục giác

3. Lắp dao xoắn vào máy; tham khảo Lắp Dao xoắn (trang 30).

2

Lắp Bánh xe Vận chuyển

Tùy chọn

Các bộ phận cần thiết cho quy trình này:

1	Bộ Bánh xe Vận chuyển (vui lòng đặt hàng riêng; liên hệ với nhà phân phối Toro được ủy quyền của bạn)

Quy trình

Để lắp bánh xe vận chuyển, trước tiên bạn phải mua Bộ Bánh xe Vận chuyển (Kiểu máy 04123). Liên hệ với nhà phân phối Toro được ủy quyền của bạn để mua bộ này.

1. Lắp các bánh xe vận chuyển; tham khảo Lắp Bánh xe Vận chuyển (trang 20).
2. Đảm bảo lốp xe được bơm căng vừa đủ từ 83 đến 103 kPa.

3

Lắp Giỏ đựng cỏ

Các bộ phận cần thiết cho quy trình này:

1	Giỏ đựng cỏ

Quy trình

1. Nắm chặt tay cầm giỏ.
2. Hướng miệng giỏ vào giữa các tấm bên của dao xoắn và trên con lăn phía trước (Hình 4).

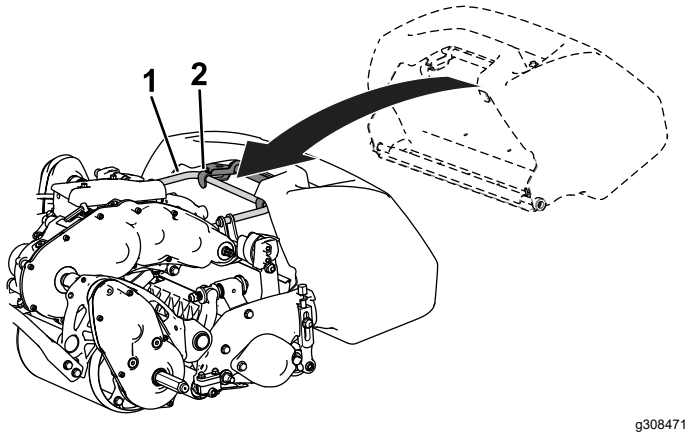

Hình 4

1. Vòng trên khung
2. Móc giỏ

3. Lắp móc giỏ lên trên vòng trên khung (Hình 4).

Quan trọng: **Nếu giỏ bị rơi, hãy kiểm tra các điểm tiếp xúc của cần điều khiển góc nghiêng ở gần miệng dưới của giỏ xem có bị hư hại không (Hình 5). Nắn thẳng các điểm tiếp xúc trước khi sử dụng giỏ.**

Sử dụng giỏ khi các điểm tiếp xúc của cần điều khiển góc nghiêng bị cong có thể khiến giỏ và dao xoắn tiếp xúc với nhau, gây ra tiếng ồn không mong muốn và/hoặc làm hỏng giỏ và dao xoắn.

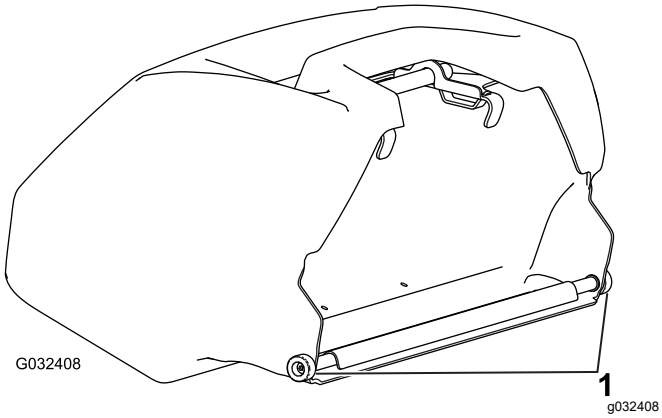

Hình 5

1. Điểm tiếp xúc của cần điều khiển góc nghiêng

4

Điều chỉnh Tốc độ Động cơ

Chỉ dành cho các quốc gia tuân thủ CE

Các bộ phận cần thiết cho quy trình này:

1	Nhãn CE

Quy trình

Nếu bạn sử dụng máy ở một quốc gia tuân thủ tiêu chuẩn CE, hãy đáp ứng quy định về tiếng ồn bằng cách điều chỉnh tốc độ động cơ chạy rỗi cao và dán nhãn CE:

- Điều chỉnh tốc độ động cơ chạy rỗi cao theo các thông số kỹ thuật sau:
  - Máy 1018: **3.000 vòng/phút**
  - Máy 1021 và 1026: **3.150 vòng/phút**

  Tham khảo Điều chỉnh Tốc độ Động cơ Chạy rỗi Cao (trang 29).
- Dán nhãn CE vào bên dưới tấm biển số sê-ri (Hình 6).

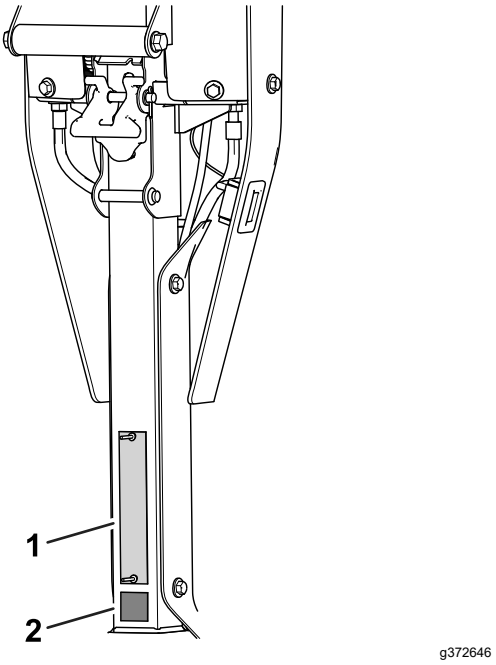

Hình 6

1. Tấm biển số sê-ri
2. Nhãn CE

5

Xác nhận Vị trí Tang Kéo

Không có Bộ phận nào Bắt buộc

Quy trình

Vị trí tang kéo có thể được điều chỉnh đến vị trí độ cao cắt THẤP hoặc CAO.

Vị trí mặc định của tang kéo là THẤP (Hình 7). Không điều chỉnh tang đến vị trí CAO; vị trí này ảnh hưởng tiêu cực đến chất lượng cắt.

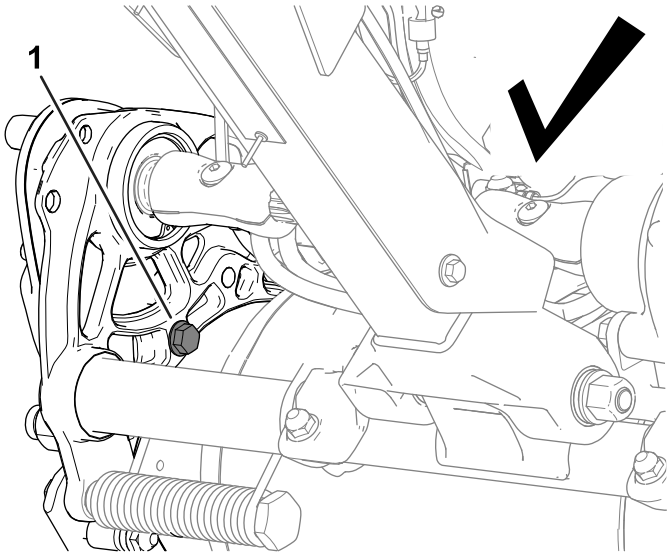

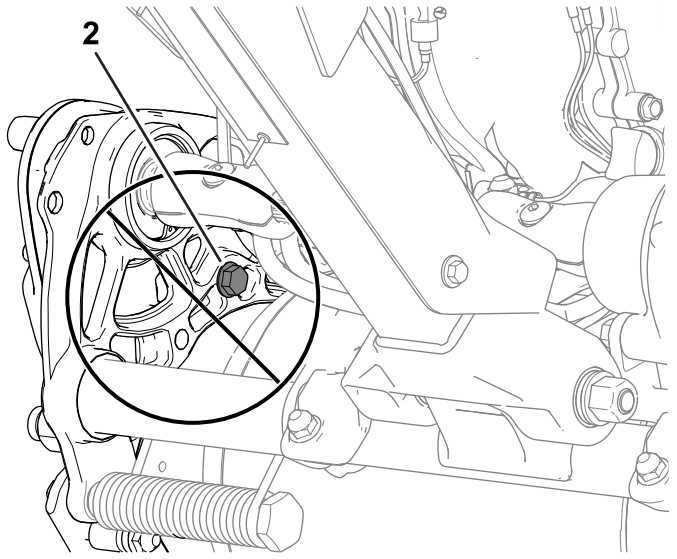

Hình 7

1. Vị trí THẤP
2. Vị trí CAO

Tổng quan về Sản phẩm

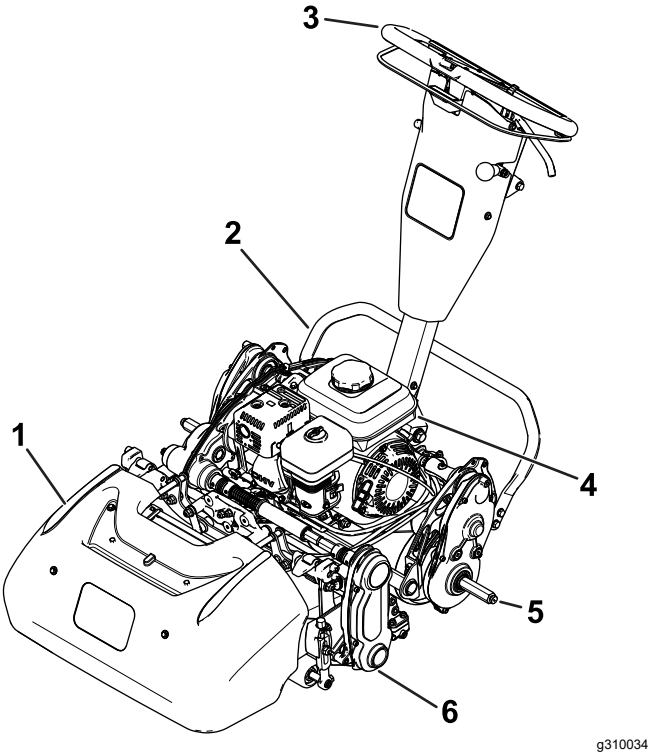

Hình 8

1. Giỏ đựng cỏ
2. Chân chống
3. Tay cầm
4. Bình nhiên liệu
5. Trục bánh xe vận chuyển
6. Dao xoắn

Điều khiển

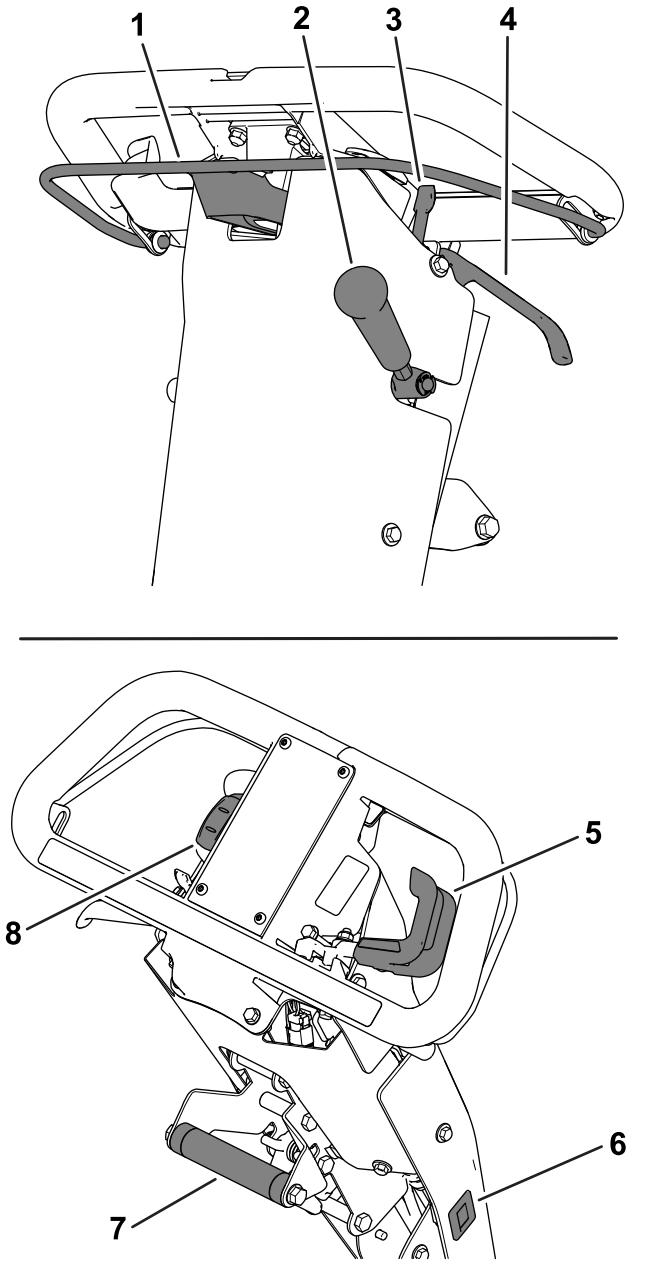

Hình 9

1.	Cần ly hợp	5.	Cần điều khiển tiết lưu
2.	Cần truyền động của dao xoắn	6.	Đồng hồ đo giờ
3.	Chốt phanh đỗ	7.	Tay cầm hỗ trợ nâng
4.	Cần phanh sửa chữa	8.	Công tắc Bật/Tắt

Cần Ly hợp

Sử dụng cần ly hợp (Hình 9) để bật hoặc ngắt truyền động kéo.

- **Bật truyền động kéo:** Kéo lên và giữ thanh này vào tay cầm.
- **Ngắt truyền động kéo:** Nhả thanh này.

Cần Điều khiển Tiết lưu

Sử dụng cần điều khiển tiết lưu (Hình 9) để điều chỉnh tốc độ động cơ.

- **Tăng tốc độ động cơ:** Xoay cần xuống.
- **Giảm tốc độ động cơ:** Xoay cần lên.

Công tắc Bật/Tắt

Công tắc (Hình 9) cho phép bạn khởi động hoặc tắt động cơ.

- **Khởi động động cơ:** Nhấn phần trên của công tắc xuống.
- **Tắt động cơ:** Nhấn phần dưới của công tắc xuống.

Cần Phanh Sửa chữa

Sử dụng phanh sửa chữa (Hình 9) để làm chậm hoặc dừng máy. Kéo cần về phía tay cầm để bật phanh sửa chữa.

Chốt Phanh Đỗ

Sử dụng chốt phanh đỗ (Hình 9) để bật phanh đỗ khi bạn rời khỏi máy.

- **Bật phanh đỗ:** Bật và giữ cần phanh sửa chữa và xoay chốt phanh đỗ về phía bạn.
- **Tắt phanh đỗ:** Kéo cần phanh sửa chữa về phía tay cầm.

Cần Truyền động của Dao xoắn

Sử dụng cần truyền động của dao xoắn (Hình 9) để bật hoặc tắt dao cắt khi cần ly hợp đang bật.

- **Bật dao xoắn:** Di chuyển cần xuống.
- **Tắt dao xoắn:** Di chuyển cần lên.

Đồng hồ đo giờ

Đồng hồ đo giờ (Hình 9) ghi tổng số giờ động cơ đã chạy. Xem đồng hồ đo để lên lịch bảo trì thường xuyên.

Tay cầm Hỗ trợ Nâng

Sử dụng tay cầm hỗ trợ nâng (Hình 9) để giúp điều chỉnh độ cao tay cầm hoặc nâng và hạ chân chống.

Bộ điều chỉnh Độ cao Tay cầm

Sử dụng bộ điều chỉnh độ cao tay cầm (Hình 10) để điều chỉnh độ cao tay cầm đến vị trí vận hành thoải mái. Kéo bộ điều chỉnh lên và sử dụng tay cầm hỗ trợ nâng để nâng hoặc hạ độ cao tay cầm.

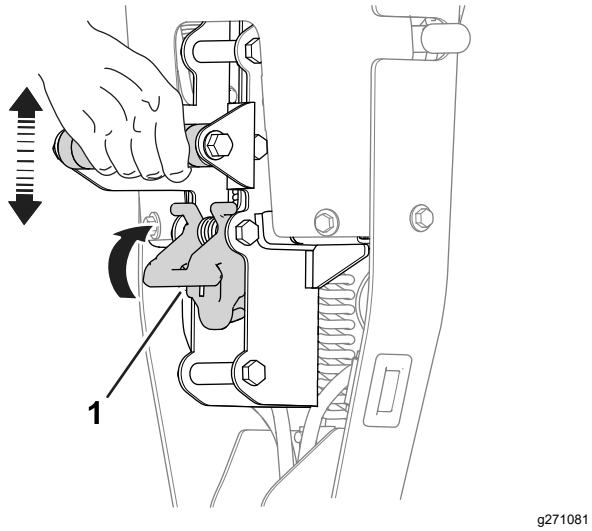

Hình 10

1. Bộ điều chỉnh độ cao tay cầm

Cần Bướm gió

Cần bướm gió (Hình 11) nằm ở phía trước bên trái của động cơ. Sử dụng cần này để hỗ trợ khởi động động cơ nguội; tham khảo Sử dụng Cần Bướm gió (trang 16).

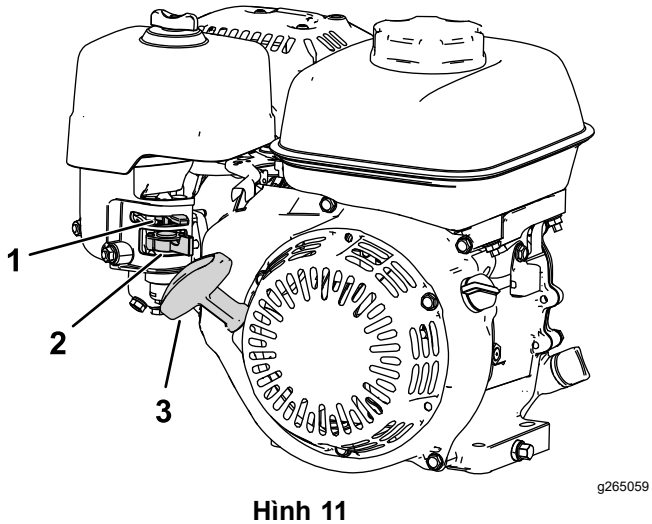

Hình 11

1. Cần bướm gió
2. Van ngắt nhiên liệu
3. Tay cầm cần khởi động giật

Van Ngắt Nhiên liệu

Van ngắt nhiên liệu nằm ở mặt bên của động cơ, bên dưới cần điều khiển bướm gió (Hình 11).

Lưu ý: Đóng van ngắt nhiên liệu khi không sử dụng máy trong khoảng vài ngày, trong quá trình vận chuyển đến và đi từ địa điểm làm việc, hoặc khi máy đang đỗ bên trong tòa nhà; tham khảo Mở và Đóng Van Ngắt Nhiên liệu (trang 16).

Tay cầm Cần khởi động giật

Kéo tay cầm cần khởi động giật (Hình 11) để khởi động động cơ.

Chân chống

Chân chống (Hình 12) được gắn vào phía sau của máy. Sử dụng chân chống khi bạn lắp hoặc tháo bánh xe vận chuyển hoặc dao xoắn.

- **Vị trí Làm việc với Bánh xe Vận chuyển:**

  Để sử dụng chân chống để lắp bánh xe vận chuyển, hãy đặt chân của bạn lên chân chống trong khi kéo lên và kéo lại về phía tay cầm hỗ trợ nâng (Hình 12).

⚠ THẬN TRỌNG

Máy nặng và có thể gây căng cơ lưng nếu nâng không đúng cách.

Tì chân của bạn vào chân chống và chỉ sử dụng tay cầm hỗ trợ nâng để nâng máy lên. Bạn có thể bị thương nếu cố gắng nâng máy lên trên chân chống bằng bất kỳ cách nào khác.

- **Vị trí Làm việc với Dao xoắn:**

  Để máy không bị lật ngược khi tháo dao xoắn, hãy hạ thấp chân chống và đẩy chốt lò xo ra để giữ chân chống ở vị trí như trong Hình 13.

- **Thu chân chống về vị trí Xếp gọn:**
  1. Giữ chân của bạn trên chân chống trong khi hạ tang kéo xuống đất.
  2. Bỏ chân khỏi chân chống để có khoảng không cho chân chống thu về vị trí Xếp gọn.

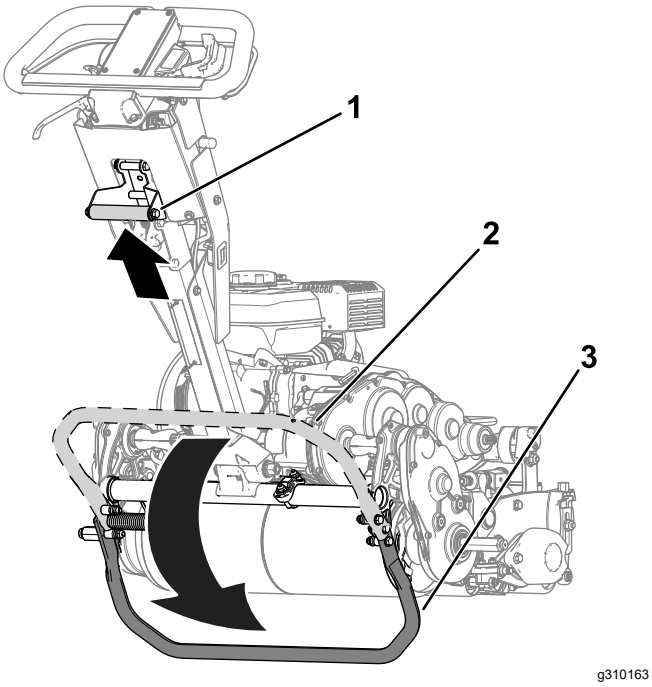

Hình 12

1. Tay cầm hỗ trợ nâng
2. Chân chống — vị trí XÉP GỌN
3. Chân chống — vị trí LÀM VIỆC VỚI BÁNH XE VẬN CHUYỂN

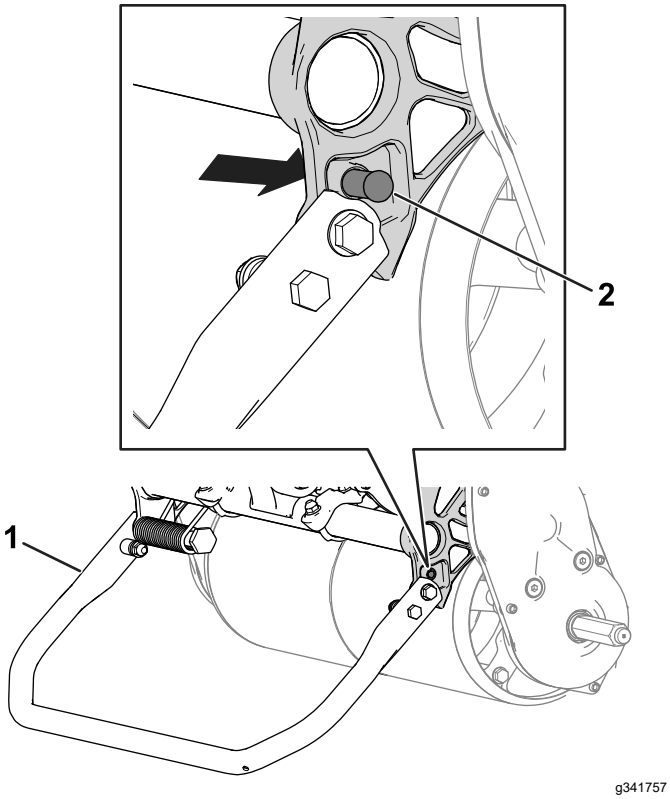

Hình 13

1. Chân chống — vị trí LÀM VIỆC VỚI DAO XOẮN
2. Chốt lò xo

Thông số kỹ thuật

	Kiểu máy 04850	Kiểu máy 04860
Chiều rộng	84 cm	91 cm
Trọng lượng khô*	84 kg	86 kg
Bề rộng cắt	46 cm	53 cm
Độ cao cắt	Tham khảo *Hướng dẫn Vận hành* dao xoắn của bạn.	
Xén	Phụ thuộc vào tốc độ guồng xoắn và vị trí ròng rọc truyền động guồng xoắn; tham khảo Điều chỉnh Tốc độ Xén (trang 14).	
Tốc độ động cơ	Chạy rỗi thấp: 1.900 ± 100 vòng/phút; Chạy rỗi cao: 3.450 ± 100 vòng/phút	
Tốc độ cắt cỏ	3,2 km/giờ (2 dặm/giờ) đến 5,6 km/giờ (3,5 dặm/giờ)	
Tốc độ vận chuyển	8,5 km/giờ (5,3 dặm/giờ)	
*Chỉ đối với bộ kéo. Tham khảo *Hướng dẫn Vận hành* dao xoắn để biết trọng lượng của mỗi dao xoắn.		

Bộ gá/Phụ kiện

Lựa chọn bộ gá và phụ kiện đã được Toro phê duyệt và có sẵn để sử dụng với máy nhằm nâng cao và mở rộng khả năng của máy. Liên hệ với Đại lý Dịch vụ được Ủy quyền hoặc nhà phân phối Toro được ủy quyền của bạn hoặc truy cập www.Toro.com để xem danh sách tất cả các bộ gá và phụ kiện đã được phê duyệt.

Để đảm bảo hiệu suất tối ưu và tiếp tục được chứng nhận an toàn cho máy, chỉ sử dụng các phụ kiện và phụ tùng thay thế chính hãng của Toro. Các phụ kiện và phụ tùng thay thế do các nhà sản xuất khác sản xuất có thể gây nguy hiểm và việc sử dụng chúng có thể làm mất hiệu lực bảo hành của sản phẩm.

Vận hành

Lưu ý: Xác định các mặt bên trái và bên phải của máy từ vị trí vận hành bình thường.

Trước khi Vận hành

An toàn Trước khi Vận hành

An toàn Chung

- Tuyệt đối không để trẻ em hoặc người chưa được đào tạo vận hành hoặc bảo trì máy. Quy định địa phương có thể hạn chế độ tuổi của người vận hành. Chủ sở hữu có trách nhiệm đào tạo cho tất cả các nhân viên vận hành và thợ máy.
- Làm quen với cách vận hành thiết bị an toàn, các biện pháp kiểm soát áp dụng đối với người vận hành và biển báo an toàn.
- Tắt máy, rút chìa khóa (nếu được trang bị) và chờ cho tất cả chuyển động dừng lại trước khi rời khỏi vị trí vận hành. Để máy nguội trước khi điều chỉnh, bảo dưỡng, vệ sinh hoặc cất giữ.
- Biết cách dừng máy và tắt máy nhanh.
- Kiểm tra xem các biện pháp kiểm soát khi có mặt người vận hành, công tắc an toàn và thiết bị bảo vệ an toàn đã được gắn vào và hoạt động bình thường chưa. Không vận hành máy trừ khi những thiết bị trên hoạt động bình thường.
- Kiểm tra khu vực bạn sẽ sử dụng máy và loại bỏ tất cả những vật thể mà máy có thể làm văng ra.

An toàn Nhiên liệu

- Bạn cần thận trọng tối đa khi xử lý nhiên liệu. Nhiên liệu dễ cháy và hơi nhiên liệu dễ gây nổ.
- Dập tắt tất cả thuốc lá, xì gà, tẩu thuốc và các nguồn phát lửa khác.
- Chỉ sử dụng bình chứa nhiên liệu đã được phê duyệt.
- Không tháo nắp nhiên liệu hoặc đổ thêm nhiên liệu vào bình khi động cơ đang chạy hoặc đang nóng.
- Không đổ thêm hoặc xả nhiên liệu trong không gian kín.
- Không cất giữ máy hoặc bình chứa nhiên liệu ở nơi có ngọn lửa trần, tia lửa hoặc đèn đánh lửa, chẳng hạn như trên máy nước nóng hoặc thiết bị khác.
- Nếu bạn đổ tràn nhiên liệu, đừng cố khởi động động cơ; tránh tạo ra nguồn phát lửa cho đến khi nhiên liệu bay hơi hết.
- Không đổ đầy bình chứa bên trong xe hoặc trên sàn xe tải hoặc sàn xe moóc có lớp lót nhựa. Luôn đặt bình chứa trên mặt đất, cách xa xe trước khi đổ đầy.
- Tháo thiết bị khỏi xe tải hoặc xe moóc và nạp nhiên liệu khi đặt trên mặt đất. Nếu điều kiện không cho phép, hãy nạp nhiên liệu cho thiết bị bằng bình chứa di động thay vì từ đầu phun của máy phân phối nhiên liệu.
- Giữ cho đầu phun tiếp xúc với vành của bình nhiên liệu hoặc bình chứa nhiên liệu đang hoạt động cho đến khi đổ nhiên liệu xong.

Thực hiện Bảo trì Hàng ngày

Thực hiện các quy trình bảo trì hàng ngày; tham khảo Danh sách Kiểm tra Bảo trì Hàng ngày (trang 22).

Kiểm tra Mức Dầu Động cơ

Kiểm tra mức dầu động cơ trước mỗi lần sử dụng hoặc sau 8 giờ vận hành, tham khảo Kiểm tra Mức Dầu Động cơ (trang 23).

Thông số Kỹ thuật Nhiên liệu

Dung tích bình nhiên liệu: 2,0 L (0,59 gallon Hoa Kỳ)

Nhiên liệu khuyến nghị: Xăng không pha chì có chỉ số octan từ 87 trở lên (phương pháp tính chỉ số (R+M)/2)

Etanol: Xăng có tối đa 10% etanol (gasohol) hoặc 15% MTBE (ete metyl butyl bậc ba) theo thể tích được chấp nhận. Etanol và MTBE không giống nhau. Xăng có 15% etanol (E15) theo thể tích không được phê duyệt sử dụng.

- **Tuyệt đối không sử dụng xăng có chứa hơn 10% etanol theo thể tích**, chẳng hạn như E15 (chứa 15% etanol), E20 (chứa 20% etanol), hoặc E85 (chứa tới 85% etanol).
- **Không** sử dụng xăng có chứa metanol.
- **Không** dự trữ nhiên liệu trong bình nhiên liệu hoặc bình chứa nhiên liệu trong mùa đông trừ khi bạn sử dụng chất ổn định nhiên liệu.
- **Không** đổ thêm dầu vào xăng.
- Để đạt kết quả tốt nhất, chỉ sử dụng nhiên liệu sạch, mới (dưới 30 ngày tuổi).
- Sử dụng xăng không được phê duyệt có thể gây ra các vấn đề về hiệu suất và/hoặc hư hỏng động cơ, những lỗi này không được bảo hành.

Đổ đầy Bình Nhiên liệu

1. Làm sạch xung quanh nắp bình nhiên liệu và tháo nắp ra khỏi bình (Hình 14). Đổ đầy bình nhiên liệu đến đáy của lỗ mở cổ bình; tham khảo *Hướng dẫn Vận hành* động cơ của bạn.

   Quan trọng: **Không đổ tràn nhiên liệu ra khỏi bình.**

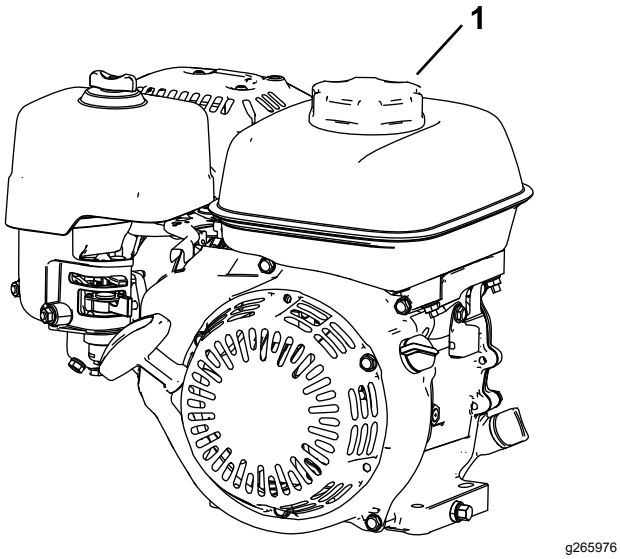

Hình 14

1. Nắp bình nhiên liệu

2. Lắp nắp bình nhiên liệu và lau sạch nhiên liệu bị tràn.

Điều chỉnh Tốc độ Xén

Tốc độ xén được xác định theo thiết lập máy sau đây:

- **Tốc độ guồng xoắn**: Bạn có thể điều chỉnh tốc độ guồng xoắn theo thiết lập cao hoặc thấp; tham khảo Điều chỉnh Tốc độ Guồng xoắn (trang 14).
- **Vị trí ròng rọc truyền động guồng xoắn**: Bạn có thể thiết đặt ròng rọc truyền động guồng xoắn ở 2 vị trí; tham khảo *Hướng dẫn Vận hành* dao xoắn của bạn.

Để xác định tốc độ guồng xoắn và vị trí ròng rọc truyền động guồng xoắn cho kết quả xén phù hợp, vui lòng tham khảo bảng sau:

Tốc độ Xén

Tốc độ Guồng xoắn	Vị trí Dây đai	Dao xoắn		
		8 lưỡi	*11 lưỡi*	*14 lưỡi*
Thấp	*Thấp*	7,3 mm	5,3 mm	4,2 mm
Thấp	*Cao*	8,7 mm	4,4 mm	3,5 mm
Cao	*Thấp*	5,9 mm	4,3 mm	3,4 mm
Cao	*Cao*	5,0 mm	3,6 mm	2,8 mm

Điều chỉnh Tốc độ Guồng xoắn

Sử dụng núm điều khiển tốc độ guồng xoắn (Hình 15) để điều chỉnh tốc độ guồng xoắn.

- **Tốc độ guồng xoắn cao**: Xoay núm sao cho chữ “H” trên núm hướng về phía trước máy.
- **Tốc độ guồng xoắn thấp**: Xoay núm sao cho chữ “L” trên núm hướng về phía trước máy.

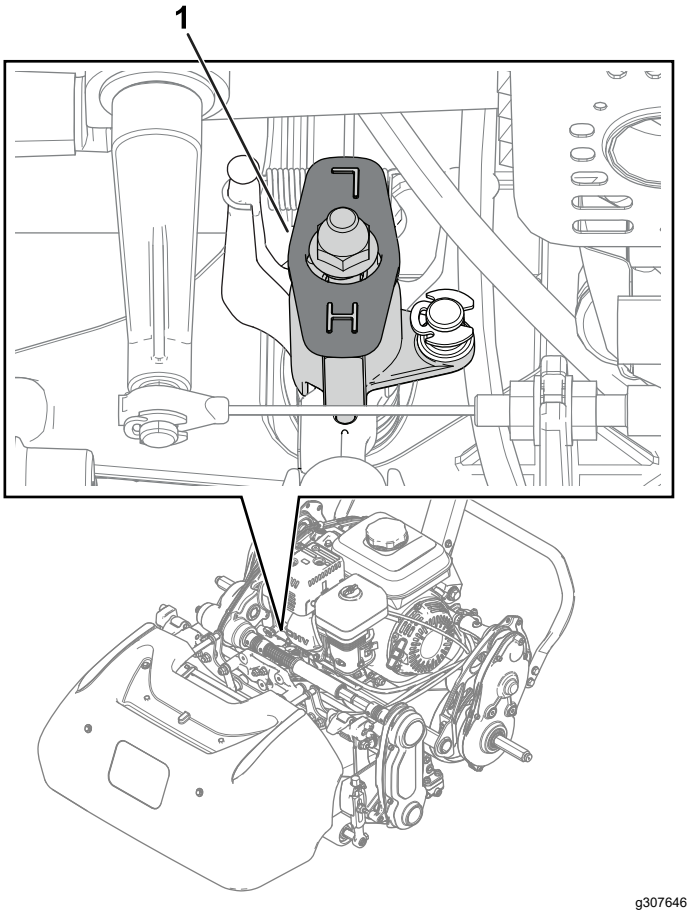

Hình 15

1. Núm điều khiển tốc độ guồng xoắn (hiển thị ở vị trí tốc độ guồng xoắn cao)

Điều chỉnh Độ cao Tay cầm

Sử dụng bộ điều chỉnh độ cao tay cầm để điều chỉnh độ cao tay cầm đến vị trí vận hành thoải mái; tham khảo Bộ điều chỉnh Độ cao Tay cầm (trang 11).

Vận chuyển Máy đến Địa điểm Làm việc

Vận chuyển Máy bằng Bánh xe Vận chuyển

Sử dụng bánh xe vận chuyển để vận chuyển máy trên quãng đường ngắn hơn.

1. Lắp các bánh xe vận chuyển; tham khảo Lắp Bánh xe Vận chuyển (trang 20).
2. Đảm bảo nút điều khiển truyền động kéo và guồng xoắn ở vị trí SỐ MO.
3. Khởi động động cơ; tham khảo Khởi động Động cơ (trang 18).
4. Thiết đặt cần điều khiển tiết lưu ở chế độ CHẬM, lật phía trước của máy lên, từ từ bật truyền động kéo và tăng dần tốc độ động cơ.
5. Điều chỉnh cần tiết lưu để vận hành máy cắt cỏ ở tốc độ trên mặt đất như mong muốn và vận chuyển máy tới điểm đến mong muốn.

Vận chuyển Máy bằng Xe moóc

Sử dụng xe moóc để vận chuyển máy trên quãng đường dài. Thận trọng khi chất và dỡ máy lên xe moóc.

1. Cẩn thận điều khiển máy chạy lên xe moóc.
2. Tắt động cơ, bật phanh đỗ và vặn van nhiên liệu về vị trí TẮT.
3. Sử dụng ram dốc có chiều rộng tối đa để chất máy vào xe moóc hoặc xe tải.
4. Cố định máy vào xe moóc một cách chắc chắn.

Lưu ý: Bạn có thể sử dụng xe moóc Toro Trans Pro để vận chuyển máy. Để biết hướng dẫn về cách chất lên xe moóc, vui lòng tham khảo *Hướng dẫn Vận hành* xe moóc của bạn.

Quan trọng: **Không chạy động cơ khi đang vận chuyển trên xe moóc vì có thể gây hư hỏng máy.**

Tháo Bánh xe Vận chuyển

1. Nhả cần ly hợp, sử dụng cần điều khiển tiết lưu để giảm tốc độ động cơ rồi tắt động cơ.
2. Di chuyển chân chống đến vị trí LÀM VIỆC VỚI BÁNH XE VẬN CHUYỂN; tham khảo Chân chống (trang 11).
3. Tháo các bánh xe vận chuyển bằng cách đẩy móc kẹp khóa bánh xe ra khỏi trục (Hình 16).

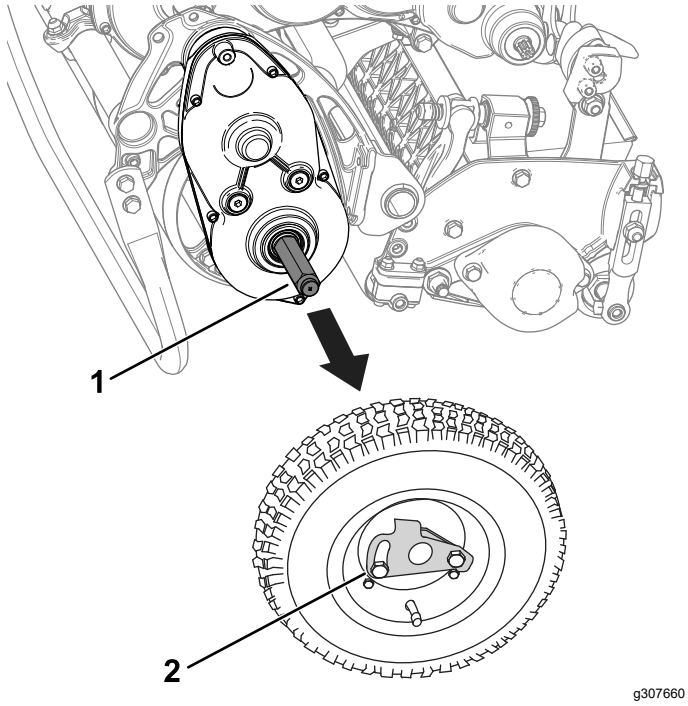

Hình 16

1. Trục
2. Móc kẹp khóa bánh xe

4. Cẩn thận hạ máy xuống khỏi chân chống bằng cách đẩy từ từ về phía trước hoặc nâng giá đỡ tay cầm bên dưới lên để chân chống đàn hồi về vị trí XẾP GỌN; tham khảo Chân chống (trang 11).

Sử dụng Cần Bướm gió

Sử dụng cần bướm gió để hỗ trợ khởi động động cơ nguội. Di chuyển cần đến vị trí BƯỚM GIÓ khi khởi động động cơ nguội. Sau khi động cơ khởi động, di chuyển cần đến vị trí CHẠY.

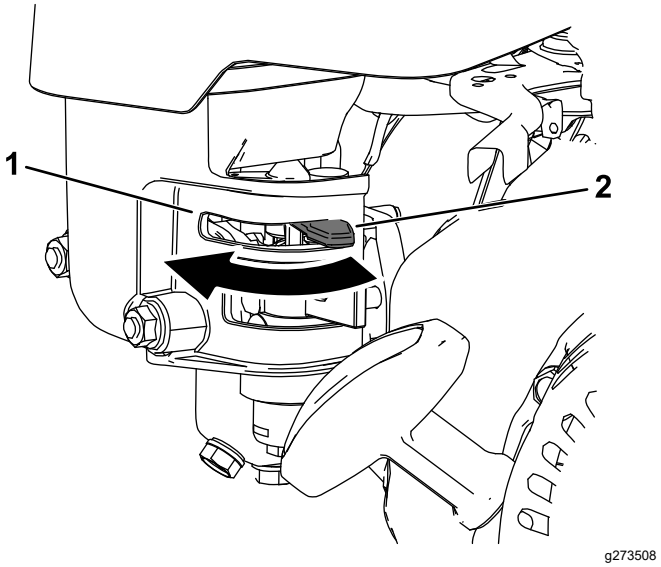

Hình 17

1. Cần bướm gió — vị trí BƯỚM GIÓ
2. Cần bướm gió — vị trí CHẠY

Mở và Đóng Van Ngắt Nhiên liệu

Điều khiển lưu lượng nhiên liệu đến động cơ bằng van ngắt nhiên liệu như sau:

- Để mở van nhiên liệu, xoay cần ngắt nhiên liệu về phía tay cầm cần khởi động giật (Hình 18).
- Để đóng van nhiên liệu, xoay cần ngắt nhiên liệu ra khỏi tay cầm cần khởi động giật (Hình 18).

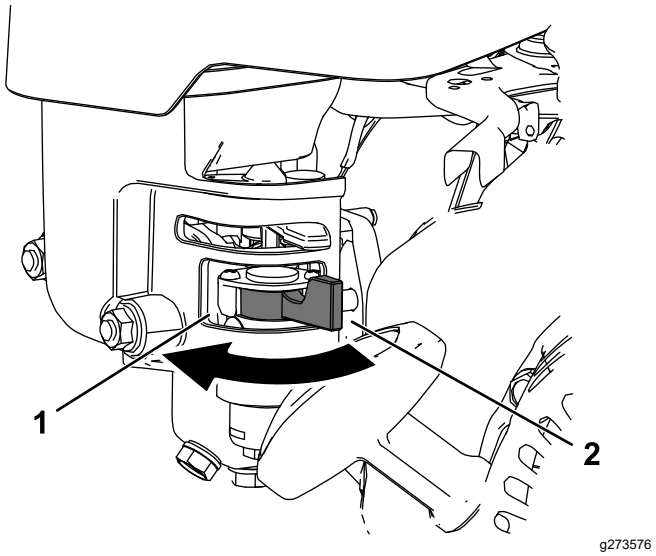

Hình 18

1. Cần ngắt nhiên liệu — vị trí ĐÓNG
2. Cần ngắt nhiên liệu — vị trí MỞ

Trong khi Vận hành

An toàn Trong Vận hành

An toàn Chung

- Chủ sở hữu/người vận hành có thể phòng ngừa và phải chịu trách nhiệm về những tai nạn có thể dẫn đến thương tích cá nhân hoặc thiệt hại về tài sản.
- Mặc trang phục phù hợp, bao gồm thiết bị bảo vệ mắt; quần dài; giày dép chắc chắn, chống trơn trượt; và thiết bị bảo vệ thính giác. Buộc tóc lại nếu để dài và không mặc quần áo rộng hay đeo trang sức lỏng lẻo.
- Không vận hành máy khi bị ốm, mệt mỏi hoặc đang bị ảnh hưởng của chất cồn hoặc chất gây nghiện.
- Tập trung tuyệt đối trong khi vận hành máy. Không tham gia vào bất kỳ hoạt động nào gây mất tập trung; nếu không, có thể gây thương tích hoặc thiệt hại về tài sản.
- Trước khi khởi động máy, hãy đảm bảo tất cả bộ phận truyền động đều ở vị trí số Mo, phanh đỗ đã được bật và bạn đang ở vị trí vận hành.
- Giữ người ngoài và trẻ em ở ngoài khu vực vận hành. Nếu bắt buộc phải có người làm cùng, hãy thận trọng và đảm bảo giỏ đựng cỏ đã được lắp trên máy.
- Chỉ vận hành máy khi có tầm nhìn tốt để tránh các hố hoặc nguy cơ tiềm ẩn.
- Không vận hành máy khi có nguy cơ bị sét đánh.
- Cẩn thận khi cắt trên cỏ ướt. Bước chân không chắc chắn có thể gây tai nạn trượt ngã.
- Giữ tay và chân tránh xa dao xoắn.
- Quan sát phía sau và phía dưới trước khi lùi lại để đảm bảo đường đi thông suốt.
- Cẩn thận khi đến gần góc khuất, bụi rậm, cây cối hoặc các vật thể khác có thể che khuất tầm nhìn của bạn.
- Dừng dao xoắn bất cứ khi nào bạn không cắt cỏ.
- Tắt bộ phận truyền động của dao xoắn và tắt máy trước khi điều chỉnh độ cao cắt.
- Tuyệt đối không chạy động cơ ở không gian khép kín nơi khí thải không thoát ra được.
- Tuyệt đối không để máy chạy mà không được giám sát.
- Trước khi bạn rời khỏi vị trí vận hành, hãy thực hiện như sau:
  - Đỗ máy trên bề mặt bằng phẳng.
  - Tắt (các) dao xoắn.
  - Bật phanh đỗ.
  - Tắt máy và rút chìa khóa (nếu được trang bị).
  - Chờ cho tất cả chuyển động dừng lại.
- Tắt máy trước khi đổ sạch giỏ.
- Không chạm vào động cơ, bộ triệt tiếng ồn hoặc ống xả khi động cơ đang chạy hoặc ngay sau khi động cơ tắt vì những khu vực này có thể nóng đến mức gây bỏng.
- Tắt máy và tắt bộ phận truyền động của dao xoắn trong các trường hợp sau:
  - Trước khi đổ nhiên liệu
  - Trước khi dọn quang chướng ngại vật
  - Trước khi tháo giỏ đựng cỏ
  - Trước khi kiểm tra, vệ sinh hoặc bảo trì dao xoắn
  - Sau khi va chạm vào vật thể lạ hoặc nếu xảy ra rung động bất thường. Kiểm tra dao xoắn xem có hư hỏng không và sửa chữa trước khi khởi động và vận hành máy
  - Trước khi rời khỏi vị trí vận hành
- Chỉ sử dụng phụ kiện và bộ gá đã được Công ty Toro® phê duyệt.

An toàn Dốc

- Dốc là yếu tố chính gây ra các tai nạn mất kiểm soát và lật xe, có thể dẫn đến thương tích nặng hoặc tử vong. Bạn có trách nhiệm vận hành an toàn trên dốc. Cần phải hết sức thận trọng khi vận hành máy trên bất kỳ độ dốc nào. Trước khi sử dụng máy trên dốc, hãy thực hiện như sau:
  - Xem lại và hiểu hướng dẫn về dốc trong sách hướng dẫn và trên máy.
  - Đánh giá các điều kiện của địa điểm làm việc trong ngày để xác định xem dốc có an toàn để vận hành máy hay không. Sử dụng phán đoán thông thường và phán đoán sáng suốt khi thực hiện đánh giá này. Những thay đổi về địa hình, chẳng hạn như độ ẩm, có thể nhanh chóng ảnh hưởng đến việc máy vận hành trên dốc.
- Vận hành ngang dốc, tuyệt đối không vận hành theo chiều lên và xuống. Tránh vận hành trên dốc quá dốc hoặc ẩm ướt. Bước chân không chắc chắn có thể gây tai nạn trượt ngã.
- Nhận biết những mối nguy hiểm ở chân dốc. Không vận hành máy gần dốc thẳng đứng, mương, bờ kè, nước hoặc các mối nguy hiểm khác. Máy có thể bị lật đột ngột nếu bánh xe đi qua mép hoặc mép bị sập. Giữ khoảng cách an toàn giữa máy và mọi mối nguy hiểm. Sử dụng công cụ cầm tay để vận hành trong những khu vực này.
- Tránh khởi động, dừng hoặc quay máy trên dốc. Tránh thay đổi tốc độ hoặc hướng đi đột ngột; quay chậm và từ từ.
- Không vận hành máy trong bất kỳ điều kiện nào có vấn đề về lực kéo, lái hoặc độ ổn định. Lưu ý rằng việc vận hành máy trên cỏ ướt, ngang dốc

hoặc xuống dốc có thể làm mất lực kéo của máy. Mất lực kéo đến bộ phận truyền động có thể dẫn đến trượt, mất phanh và mất lái. Máy có thể trượt ngay cả khi bạn dừng bộ phận truyền động.

- Loại bỏ hoặc đánh dấu các chướng ngại vật như mương, hố, vệt lún, chỗ lồi, đá hoặc các nguy cơ tiềm ẩn khác. Cỏ cao có thể che khuất chướng ngại vật. Địa hình không bằng phẳng có thể làm lật máy.
- Nếu bạn mất kiểm soát máy, hãy bước ra khỏi hướng di chuyển của máy.
- Luôn gài số cho máy khi xuống dốc. Không tắt máy để lao theo đà khi xuống dốc (chỉ áp dụng cho các thiết bị truyền động bằng bánh răng).

Khởi động Động cơ

Lưu ý: Để xem hình ảnh minh họa và mô tả về các nút điều khiển được đề cập trong phần này, vui lòng tham khảo Điều khiển (trang 10).

Lưu ý: Đảm bảo dây bugi đã được lắp trên bugi.

1. Đảm bảo cần truyền động kéo ở vị trí số Mo.
2. Đảm bảo van ngắt nhiên liệu đang mở; tham khảo Mở và Đóng Van Ngắt Nhiên liệu (trang 16)
3. Di chuyển công tắc Bật/Tắt tới vị trí BẬT.
4. Sử dụng cần điều khiển tiết lưu để tăng tốc độ động cơ.
5. Di chuyển cần bướm gió đến giữa vị trí BƯỚM GIÓ và CHẠY khi khởi động động cơ nguội; tham khảo Sử dụng Cần Bướm gió (trang 16)

   Lưu ý: Có thể không cần bướm gió khi khởi động động cơ nóng.
6. Kéo tay cầm khởi động giật ra cho đến khi gài khớp cưỡng bức, sau đó kéo mạnh để khởi động động cơ.

   Quan trọng: **Không kéo dây giật đến mức tối đa hoặc buông tay cầm cần khởi động khi dây được kéo ra; dây có thể bị đứt hoặc cụm khởi động giật có thể bị hư hỏng.**
7. Di chuyển cần bướm gió đến vị trí CHẠY khi động cơ nóng lên.

Lời khuyên về Vận hành

Quan trọng: **Cỏ xén hoạt động như chất bôi trơn khi cắt cỏ. Vận hành dao xoắn quá mức mà không có cỏ xén có thể làm hỏng dao xoắn.**

- Cắt cỏ theo hướng thẳng tiến lui trên mặt cỏ.
- Tránh cắt cỏ theo hình tròn hoặc quay máy trên khu vực cỏ để tránh bị mài mòn.
- Quay máy ra khỏi mặt cỏ bằng cách nâng guồng xoắn cắt (đẩy tay cầm xuống) và thực hiện thao tác quay hình giọt nước trên tang kéo (Hình 19).

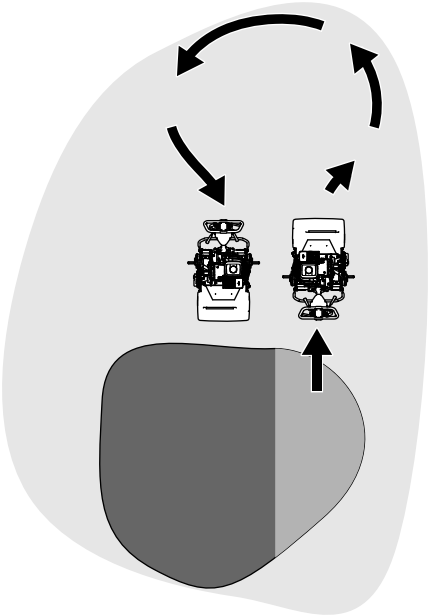

Hình 19

- Cắt cỏ ở tốc độ đi bộ bình thường. Tốc độ nhanh chỉ tiết kiệm được một chút thời gian nhưng chất lượng cắt cỏ kém hơn.
- Để giúp duy trì đường cắt thẳng trên mặt cỏ và giữ cho máy ở cách một khoảng bằng nhau so với mép của đường cắt trước đó, hãy sử dụng các sọc kẻ căn chỉnh trên giỏ (Hình 20).

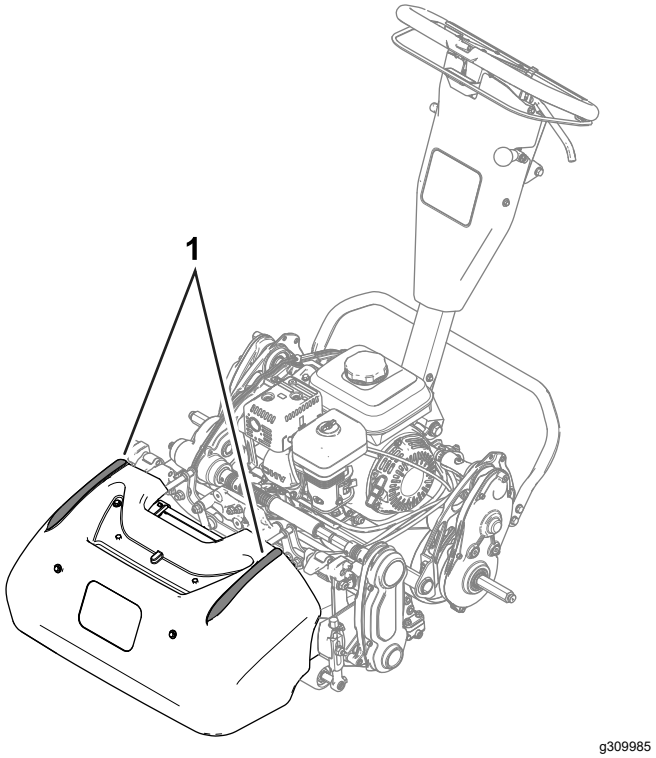

Hình 20

1. Sọc kẻ căn chỉnh

Vận hành Máy trong Điều kiện Ánh sáng Yếu

Sử dụng Bộ Đèn LED khi bạn vận hành máy trong điều kiện ánh sáng yếu. Liên hệ với nhà phân phối Toro được ủy quyền của bạn để mua bộ này.

Quan trọng: **Không sử dụng hệ thống đèn khác với máy này, vì chúng sẽ không hoạt động tương thích với điện áp đầu ra AC của động cơ.**

Vận hành các Nút điều khiển trong khi Cắt cỏ

1. Khởi động động cơ, thiết đặt cần tiết lưu ở tốc độ thấp, nhấn tay cầm xuống để nâng dao xoắn lên, và bật truyền động kéo để đưa máy lên vòng đai hoặc đường tiếp cận mặt cỏ.
2. Dừng máy trên vòng đai hoặc đường tiếp cận.
3. Tăng tốc độ cần tiết lưu, bật dao xoắn, bật truyền động kéo để di chuyển máy lên mặt cỏ, hạ dao xoắn hướng xuống mặt đất và bắt đầu cắt cỏ.

Tắt Động cơ

1. Nhả cần ly hợp.
2. Di chuyển cần điều khiển tiết lưu đến vị trí CHẬM.
3. Di chuyển công tắc Bật/Tắt đến vị trí TẮT.
4. Đóng van ngắt nhiên liệu trước khi cất giữ hoặc vận chuyển máy

Sau khi Vận hành

An toàn Sau Vận hành

An toàn Chung

- Tắt máy, rút chìa khóa (nếu được trang bị) và chờ cho tất cả chuyển động dừng lại trước khi rời khỏi vị trí vận hành. Để máy nguội trước khi điều chỉnh, bảo dưỡng, vệ sinh hoặc cất giữ.
- Phủi sạch cỏ và các mảnh vụn trên máy để giúp ngăn ngừa hỏa hoạn. Lau sạch dầu hoặc nhiên liệu bị tràn.
- Để máy nguội trước khi cất máy vào bất kỳ khu vực kín nào.
- Không cất giữ máy hoặc bình chứa nhiên liệu ở nơi có ngọn lửa trần, tia lửa hoặc đèn đánh lửa, chẳng hạn như trên máy nước nóng hoặc trên thiết bị khác.
- Giảm tốc độ thiết lập cho van tiết lưu trước khi tắt động cơ và tắt van ngắt nhiên liệu (nếu được trang bị) sau khi cắt cỏ.

Vận hành các Nút điều khiển sau khi Cắt cỏ

1. Lái máy ra khỏi mặt cỏ, nhấn tay cầm xuống để nâng dao xoắn lên, nhả cần ly hợp, tắt dao xoắn và tắt động cơ.
2. Tháo giỏ đựng cỏ và đổ hết cỏ xén ra khỏi giỏ.
3. Lắp giỏ đựng cỏ vào máy và vận chuyển máy đến nơi cất giữ.

Vận chuyển Máy

Sau khi cắt cỏ, vận chuyển máy ra khỏi địa điểm làm việc; tham khảo Vận chuyển Máy bằng Bánh xe Vận chuyển (trang 15) hoặc Vận chuyển Máy bằng Xe moóc (trang 15).

Lắp Bánh xe Vận chuyển

1. Di chuyển chân chống đến vị trí LÀM VIỆC VỚI BÁNH XE VẬN CHUYỂN; tham khảo Chân chống (trang 11)
2. Trượt bánh xe lên trục (Hình 21).

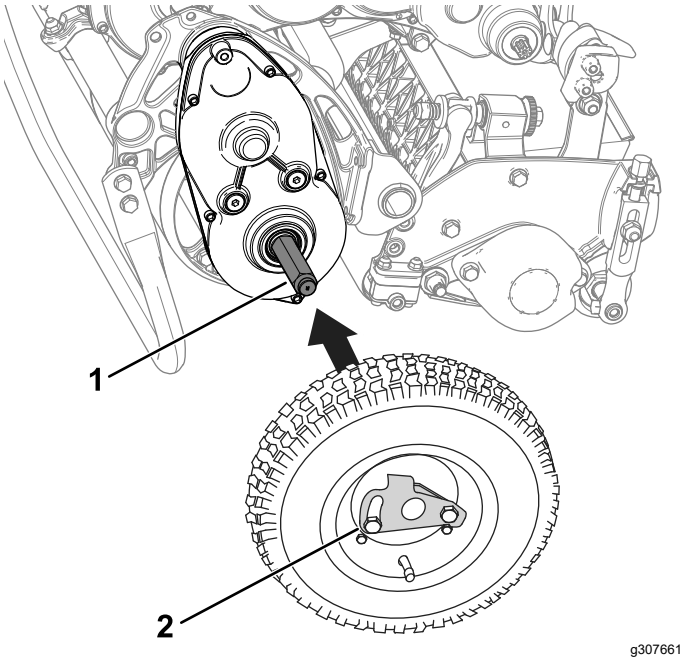

Hình 21

1. Trục
2. Móc kẹp khóa bánh xe

3. Xoay móc kẹp khóa bánh xe (Hình 21) ra khỏi tâm bánh xe, để bánh xe trượt xa hơn lên trục.
4. Xoay bánh xe qua lại cho đến khi bánh xe trượt hoàn toàn lên trục và móc kẹp khóa được cố định trong rãnh trên đòn trục.
5. Lặp lại quy trình ở mặt đối diện của máy.
6. Cẩn thận hạ máy xuống khỏi chân chống.

Bật hoặc Tắt Truyền động

Bạn có thể tắt truyền động của tang để cho phép thao tác với máy. Tắt truyền động khi bạn cần di chuyển máy mà không khởi động động cơ (ví dụ: thực hiện bảo trì trong khu vực kín).

Trước khi vận hành máy, hãy đảm bảo bạn đã bật truyền động.

1. Xác định vị trí của cần bật lực kéo trên hộp số truyền động (Hình 19).

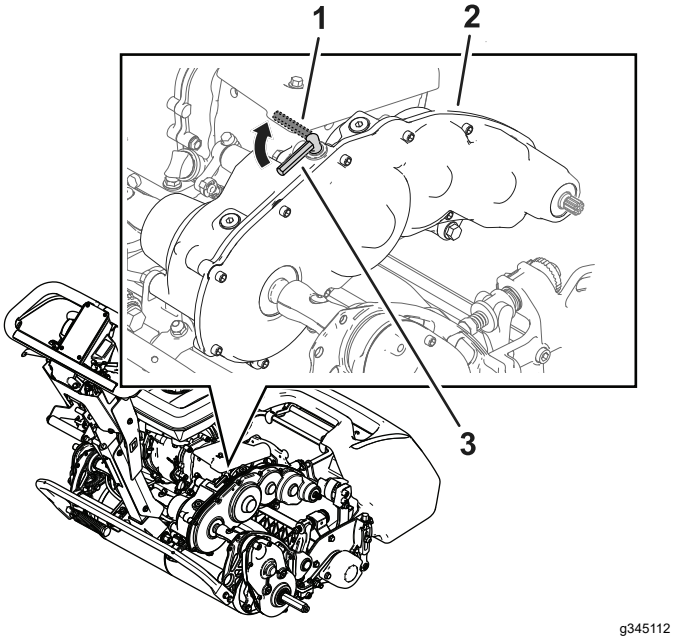

Hình 22

1. Cần bật lực kéo — vị trí TẮT
2. Hộp số truyền động
3. Cần bật lực kéo — vị trí BẬT

2. Thực hiện bước sau để bật hoặc tắt truyền động:
   - **Tắt truyền động:** Xoay cần đến vị trí TẮT.
   - **Bật truyền động:** Xoay cần đến vị trí BẬT.

Bảo trì

⚠ CẢNH BÁO

Không bảo trì máy đúng cách có thể khiến hệ thống máy sớm bị hỏng, dẫn đến khả năng gây hại cho bạn hoặc những người xung quanh.

Giữ cho máy được bảo trì tốt và trong trạng thái hoạt động tốt như được chỉ ra trong hướng dẫn này.

Lưu ý: Xác định các mặt bên trái và bên phải của máy từ vị trí vận hành bình thường.

Quan trọng: **Không nghiêng máy ở góc lớn hơn 25°. Nghiêng máy lớn hơn 25 ° sẽ khiến dầu rò rỉ vào buồng đốt và/hoặc nhiên liệu rò rỉ khỏi nắp bình nhiên liệu.**

Quan trọng: **Tham khảo hướng dẫn sử dụng động cơ để biết thêm các quy trình bảo trì.**

An toàn Bảo trì

- Trước khi bạn rời khỏi vị trí vận hành, hãy thực hiện như sau:
  - Đỗ máy trên bề mặt bằng phẳng.
  - Di chuyển cần tiết lưu đến vị trí chạy rỗi thấp.
  - Tắt (các) dao xoắn.
  - Đảm bảo lực kéo ở vị trí tự do.
  - Bật phanh đỗ.
  - Tắt máy và rút chìa khóa (nếu được trang bị).
  - Chờ cho tất cả chuyển động dừng lại.
- Để các bộ phận của máy nguội trước khi tiến hành bảo trì.
- Nếu có thể, không thực hiện bảo trì trong khi máy đang chạy. Tránh xa các bộ phận đang chuyển động.
- Nếu bắt buộc phải cho động cơ chạy để thực hiện điều chỉnh bảo trì, hãy giữ tay, chân, quần áo và mọi bộ phận cơ thể tránh xa dao xoắn, các bộ gá và bất kỳ bộ phận đang chuyển động nào. Người ngoài phải tránh xa.
- Phủi sạch cỏ và các mảnh vụn trên dao xoắn, bộ phận truyền động, bộ triệt tiếng ồn, màn làm mát và động cơ để giúp ngăn ngừa hỏa hoạn. Lau sạch dầu hoặc nhiên liệu bị tràn.
- Giữ tất cả các bộ phận ở tình trạng hoạt động tốt. Thay thế tất cả các phụ tùng và nhãn mác bị mòn, hư hỏng hoặc còn thiếu. Siết chặt tất cả các phần cứng để đảm bảo máy ở trong tình trạng hoạt động an toàn.
- Thường xuyên kiểm tra các bộ phận của bộ hứng cỏ và thay thế khi cần thiết.
- Để đảm bảo máy hoạt động an toàn, tối ưu, chỉ sử dụng các phụ tùng thay thế chính hãng của Toro. Các phụ tùng thay thế do các nhà sản xuất khác sản xuất có thể gây nguy hiểm và việc sử dụng chúng có thể làm mất hiệu lực bảo hành của sản phẩm.
- Nếu cần sửa chữa lớn hoặc nếu cần hỗ trợ, vui lòng liên hệ với nhà phân phối Toro được ủy quyền.

(Các) Lịch trình Bảo trì Khuyến nghị

Khoảng thời gian Dịch vụ Bảo trì	Quy trình Bảo trì
Sau 20 giờ đầu tiên	• Thay dầu động cơ.
Trước mỗi lần sử dụng hoặc hàng ngày	• Kiểm tra mức dầu động cơ. • Kiểm tra các bộ phận của bộ lọc khí.
50 giờ một lần	• Vệ sinh các bộ phận của bộ lọc khí.
100 giờ một lần	• Thay dầu động cơ. • Kiểm tra và điều chỉnh bugi; thay thế nếu cần thiết.
300 giờ một lần	• Thay bộ phận giấy lọc (Thường xuyên hơn trong điều kiện vận hành nhiều bụi). • Thay bugi.

Danh sách Kiểm tra Bảo trì Hàng ngày

Quan trọng: **Sao chép trang này để sử dụng hàng ngày.**

Hạng mục Kiểm tra Bảo trì	Tuần từ:						
	Thứ Hai	Thứ Ba	Thứ Tư	Thứ Năm	Thứ Sáu	Thứ Bảy	Chủ Nhật
Kiểm tra hoạt động của cần khóa phanh.							
Kiểm tra mức nhiên liệu.							
Kiểm tra mức dầu động cơ.							
Kiểm tra bộ lọc khí.							
Làm sạch các cánh tản nhiệt làm mát động cơ.							
Kiểm tra tiếng ồn bất thường của động cơ.							
Kiểm tra tiếng ồn bất thường khi vận hành.							
Kiểm tra điều chỉnh tiếp xúc giữa guồng xoắn và dao bụng.							
Kiểm tra điều chỉnh độ cao cắt.							
Đánh lại lớp sơn bị hỏng.							
Vệ sinh máy.							

Ghi chú về Khu vực Cần Quan tâm

Người thực hiện kiểm tra:		
Hạng mục	**Ngày**	**Thông tin**

Quy trình Trước Bảo trì

Chuẩn bị Máy để Bảo trì

⚠ CẢNH BÁO

Khi bạn đang bảo trì hoặc hiệu chỉnh máy, người khác vẫn có thể khởi động động cơ. Vô tình khởi động động cơ có thể khiến bạn hoặc những người xung quanh khác bị thương nghiêm trọng.

Hãy nhả cần ly hợp, bật phanh đỗ và rút dây ra khỏi bugi trước khi tiến hành bảo trì. Đồng thời, gạt dây sang một bên để dây không vô tình tiếp xúc với bugi.

Thực hiện các bước sau đây trước khi bảo dưỡng, vệ sinh hoặc thực hiện bất kỳ hiệu chỉnh nào trên máy.

1. Đỗ máy trên bề mặt bằng phẳng.
2. Tắt động cơ.
3. Bật phanh đỗ.
4. Chờ cho tất cả các bộ phận chuyển động dừng lại và để động cơ nguội trước khi bảo dưỡng, cất giữ hoặc sửa chữa.
5. Ngắt kết nối dây bugi (Hình 23).

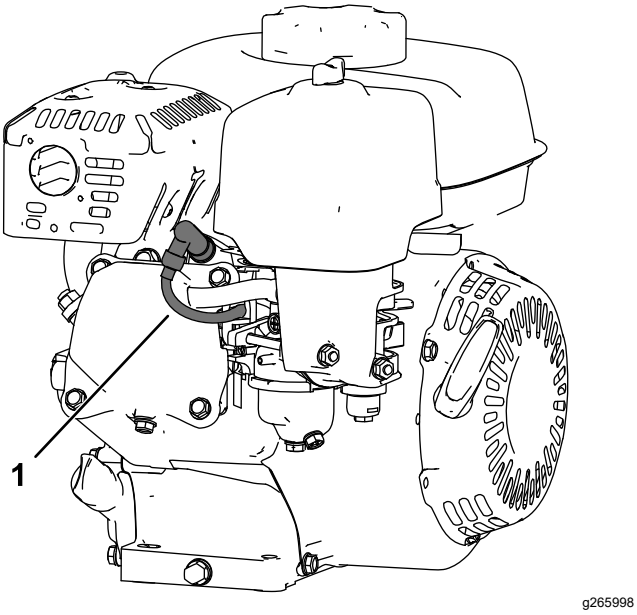

Hình 23

1. Dây bugi

Bảo trì Động cơ

An toàn Động cơ

- Không thay đổi tốc độ bộ điều khiển hoặc chạy quá tốc độ của động cơ.
- Chạy động cơ khô hoặc xả nhiên liệu bằng bơm tay; tuyệt đối không dùng ống xi-phông để hút nhiên liệu. Nếu bạn phải xả bình nhiên liệu, hãy thực hiện ở ngoài trời.

Bảo dưỡng Dầu Động cơ

Đổ khoảng 0,56 L (19 fl oz) dầu có độ nhớt thích hợp vào cacte trước khi khởi động. Động cơ sử dụng dầu chất lượng cao theo phân loại dịch vụ của Viện Dầu mỏ Hoa Kỳ (API) là SJ hoặc cao hơn. Chọn độ nhớt (trọng lượng) dầu thích hợp dựa trên nhiệt độ môi trường xung quanh. Hình 24 minh họa khuyến nghị về nhiệt độ/độ nhớt.

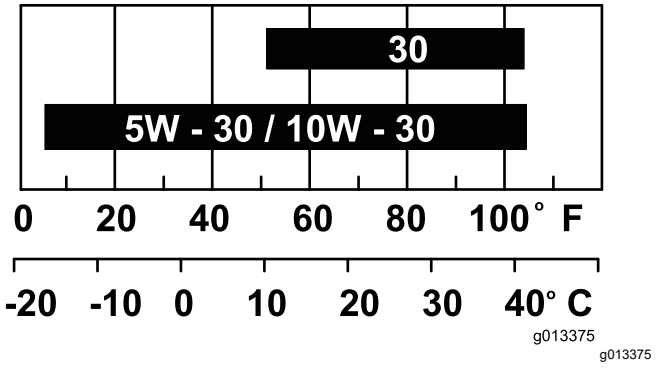

Hình 24

Lưu ý: Dầu đa cấp (5W-20, 10W-30 và 10W-40) làm tăng mức tiêu hao dầu. Kiểm tra mức dầu động cơ thường xuyên hơn khi bạn sử dụng những loại dầu này.

Kiểm tra Mức Dầu Động cơ

Khoảng thời gian Dịch vụ: Trước mỗi lần sử dụng hoặc hàng ngày

Thời điểm lý tưởng để kiểm tra mức dầu động cơ là khi động cơ nguội hoặc trước khi bạn khởi động động cơ trong ngày. Nếu bạn đã chạy động cơ, hãy để dầu chảy ngược xuống bình hứng dầu trong ít nhất 10 phút trước khi kiểm tra mức dầu động cơ.

1. Tắt động cơ và chờ cho tất cả các bộ phận chuyển động dừng lại; tham khảo Tắt Động cơ (trang 19).
2. Đặt máy sao cho động cơ cân bằng và làm sạch khu vực xung quanh ống nạp dầu (Hình 25).

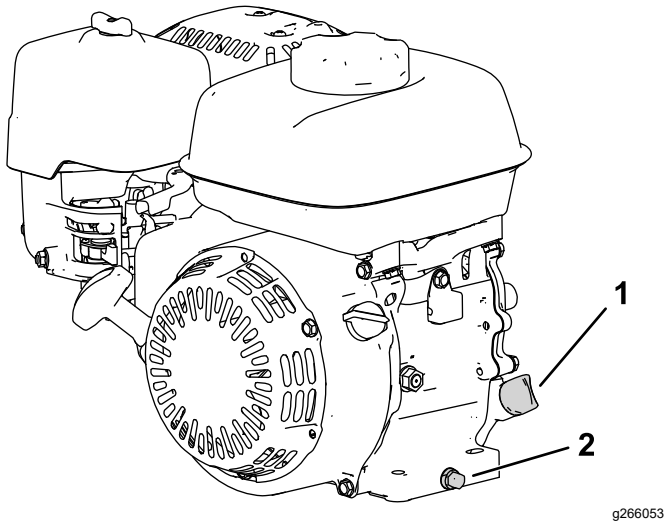

Hình 25

1. Que thăm
2. Nút xả và vòng đệm

3. Lấy que thăm ra bằng cách xoay ngược chiều kim đồng hồ.
4. Rút que thăm và lau sạch phần đầu.
5. Đưa toàn bộ que thăm vào ống nạp dầu, **nhưng không vặn theo đường ren vào** .
6. Rút que thăm ra và kiểm tra mức dầu động cơ (Hình 26).

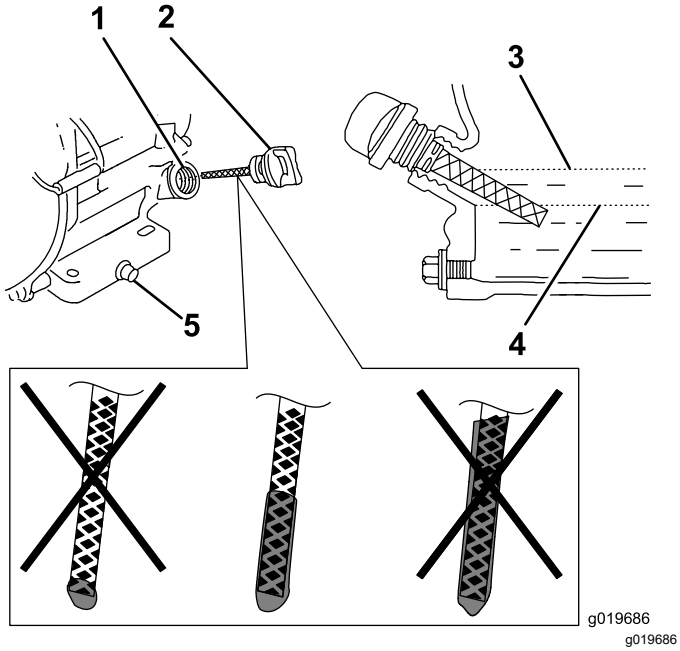

Hình 26

1. Ống nạp
2. Que thăm
3. Giới hạn trên
4. Giới hạn dưới
5. Nút xả

7. Nếu mức dầu động cơ không chính xác, hãy đổ thêm hoặc xả bớt dầu để điều chỉnh mức; tham khảo Kiểm tra Mức Dầu Động cơ (trang 23).

Thay Dầu Động cơ

Khoảng thời gian Dịch vụ: Sau 20 giờ đầu tiên/Sau tháng đầu tiên (bất cứ điều gì xảy đến trước)

100 giờ một lần/6 tháng một lần (bất cứ điều gì xảy đến trước)

⚠ CẢNH BÁO

Dầu có thể vẫn còn nóng sau khi động cơ vừa chạy và việc tiếp xúc với dầu nóng có thể gây thương tích cá nhân nghiêm trọng.

Tránh tiếp xúc với dầu nóng của động cơ khi bạn xả dầu.

1. Tắt động cơ và chờ cho tất cả các bộ phận chuyển động dừng lại; tham khảo Tắt Động cơ (trang 19).
2. Đặt chảo dưới nút xả để hứng dầu.
3. Tháo nút xả, vòng đệm và que thăm (Hình 25).
4. Điều chỉnh vị trí của động cơ sao cho dầu chảy ra khỏi động cơ.
5. Khi dầu đã xả hết, hãy di chuyển động cơ đến vị trí cân bằng và lắp nút xả cùng vòng đệm mới.

   Lưu ý: Thải bỏ dầu đã sử dụng tại trung tâm tái chế được chứng nhận.
6. Từ từ đổ dầu vào lỗ nạp dầu cho đến khi đầy đúng mức.
7. Đảm bảo dầu ở đúng mức trên que thăm; tham khảo Kiểm tra Mức Dầu Động cơ (trang 23).
8. Vặn que thăm theo đường ren vào lỗ nạp dầu.
9. Lau sạch dầu bị tràn.
10. Nối dây vào bugi.

Bảo dưỡng Bộ lọc Khí

Khoảng thời gian Dịch vụ: Trước mỗi lần sử dụng hoặc hàng ngày

50 giờ một lần/3 tháng một lần (bất cứ điều gì xảy đến trước)

300 giờ một lần/Hàng năm (bất cứ điều gì xảy đến trước)

Quan trọng: **Không vận hành động cơ mà không có cụm lọc khí; động cơ sẽ bị hư hỏng nghiêm trọng.**

1. Tắt động cơ và chờ cho tất cả các bộ phận chuyển động dừng lại; tham khảo Tắt Động cơ (trang 19).
2. Tháo đai ốc có tai cố định nắp bộ lọc khí (Hình 27).
3. Tháo nắp bộ lọc khí.

Lưu ý: Đảm bảo không có bụi bẩn hoặc mảnh vụn rơi từ nắp bộ lọc khí vào đế.

4. Tháo các bộ phận xốp và giấy ra khỏi đế.
5. Tháo bộ phận xốp ra khỏi bộ phận giấy.
6. Kiểm tra các bộ phận xốp và giấy; thay thế nếu các bộ phận bị hư hại hoặc quá bẩn.

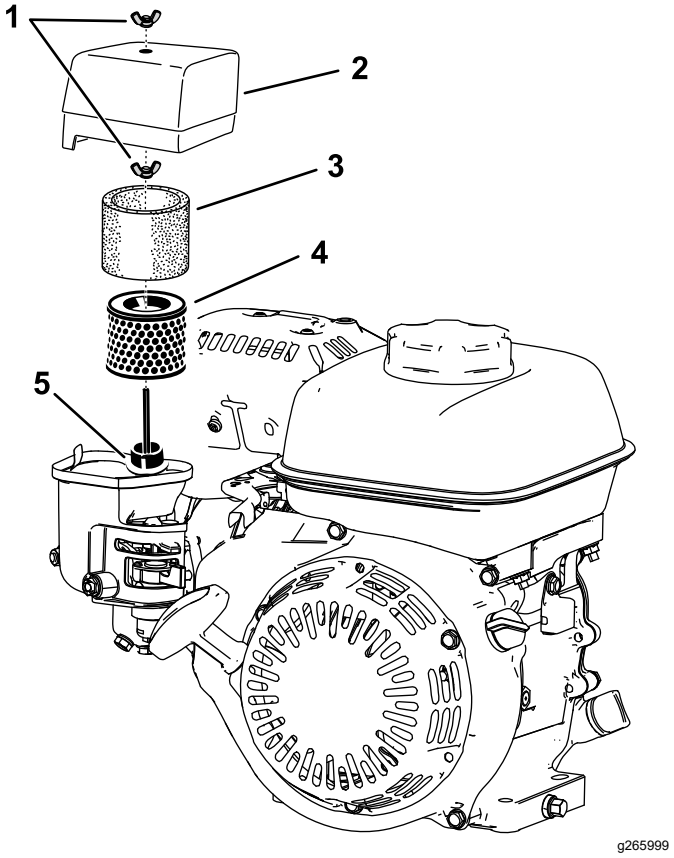

Hình 27

1. Đai ốc có tai
2. Nắp bộ lọc khí
3. Bộ phận xốp
4. Bộ phận giấy lọc
5. Miếng đệm và ống dẫn khí

7. Làm sạch bộ phận giấy bằng cách đập nhẹ để bụi bẩn rơi ra.

   Lưu ý: Không cố loại bỏ bụi bẩn khỏi bộ phận giấy bằng bàn chải; lực chải sẽ đẩy bụi bẩn bám vào các sợi giấy. Thay thế bộ phận này nếu đã đập nhưng bụi bẩn vẫn còn.

8. Làm sạch bộ phận xốp bằng nước xà phòng ấm hoặc dung môi không cháy.

   Lưu ý: Không sử dụng xăng để làm sạch bộ phận xốp vì có thể gây nguy cơ cháy hoặc nổ.

9. Rửa sạch và làm khô bộ phận xốp hoàn toàn.
10. Lau sạch bụi bẩn trên đế và nắp bằng giẻ ẩm.

    Lưu ý: Đảm bảo bụi bẩn và mảnh vụn không lọt vào ống dẫn khí dẫn đến bộ chế hòa khí.

11. Lắp các bộ phận của bộ lọc khí và đảm bảo chúng được đặt đúng vị trí. Lắp đai ốc có tai ở dưới.
12. Lắp nắp và lắp đai ốc có tai ở trên để cố định.

Bảo dưỡng Bugi

Khoảng thời gian Dịch vụ: 100 giờ một lần/6 tháng một lần (bất cứ điều gì xảy đến trước)

300 giờ một lần/Hàng năm (bất cứ điều gì xảy đến trước)

Sử dụng bugi NGK BPR6ES hoặc tương đương.

1. Tắt động cơ và chờ cho tất cả các bộ phận chuyển động dừng lại; tham khảo Tắt Động cơ (trang 19).
2. Làm sạch phần xung quanh bugi.
3. Tháo bugi ra khỏi đầu xilanh.

   Quan trọng: **Thay thế nếu bugi bị nứt, tắc hoặc bẩn. Không phun cát, cạo hay làm sạch các điện cực vì động cơ có thể bị hỏng do sạn lọt vào xilanh.**

4. Thiết đặt khe hở trên bugi ở mức từ 0,7 đến 0,8 mm

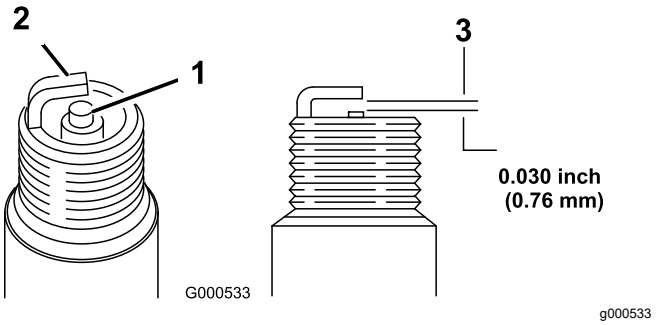

Hình 28

1. Bộ phận cách điện của điện cực trung tâm
2. Điện cực bên
3. Khe hở

5. Cẩn thận dùng tay để lắp bugi (tránh vặn chéo đường ren) cho đến khi có cảm giác chặt tay.
6. Siết chặt bugi thêm 1/2 vòng nếu còn mới; nếu không, hãy siết chặt thêm 1/8 đến 1/4 vòng.

   Quan trọng: **Bugi lỏng có thể trở nên rất nóng và làm hỏng động cơ; siết quá chặt bugi có thể làm hỏng đường ren trong đầu xilanh.**

7. Nối dây vào bugi.

Bảo trì Hệ thống Điều khiển

Điều chỉnh Cáp Kéo

Điều chỉnh cáp kéo sao cho khe hở giữa đĩa ma sát và đĩa ép là 1,1 mm.

1. Tháo nắp ly hợp để tiếp cận đĩa ma sát và đĩa ép (Hình 29).

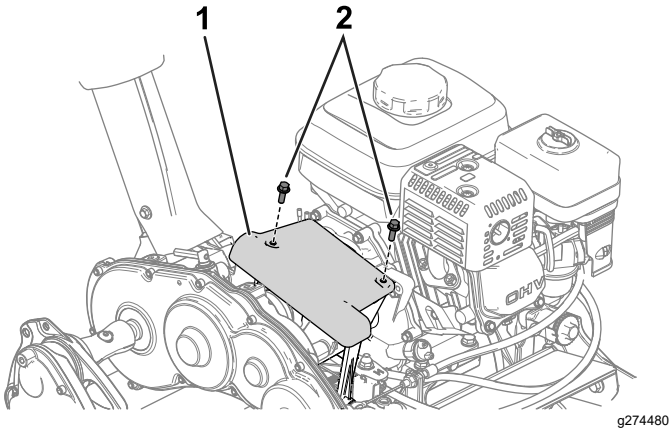

Hình 29

1. Nắp ly hợp
2. Bu lông

2. Nới lỏng các đai ốc hãm và điều chỉnh cáp kéo sao cho khe hở giữa đĩa ma sát và đĩa ép là 1,1 mm (Hình 30 và Hình 31).

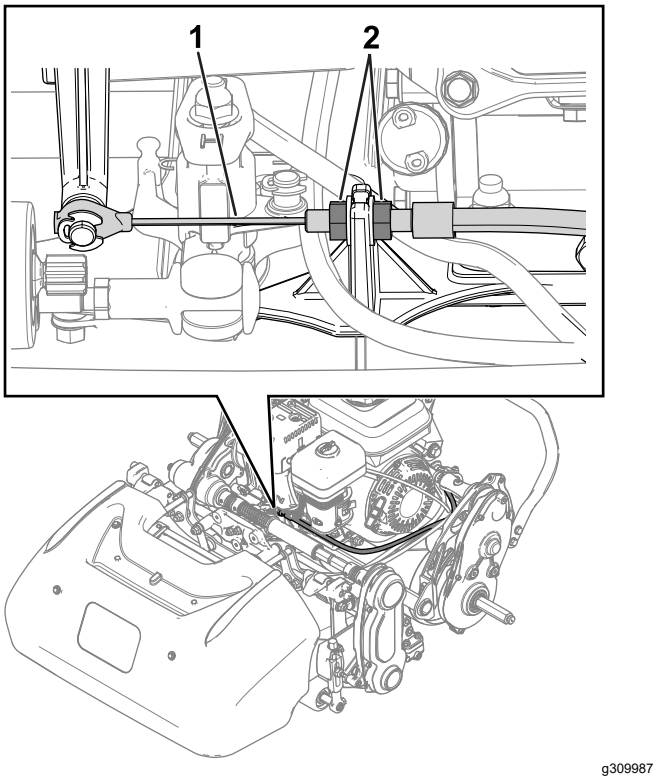

Hình 30

1. Cáp kéo
2. Đai ốc hãm

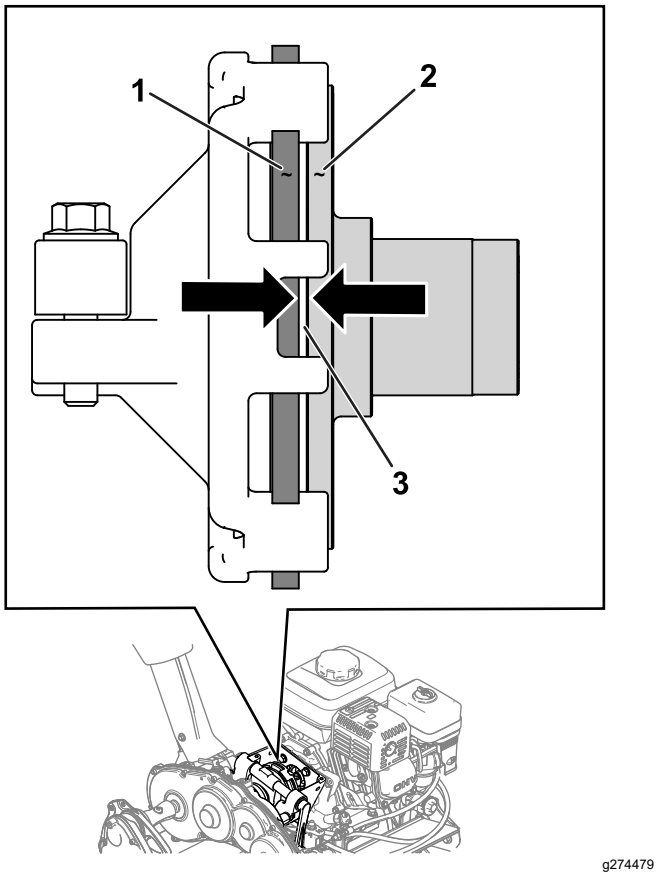

Hình 31

1. Đĩa ma sát
2. Đĩa ép
3. Khe hở — 1,1 mm

Điều chỉnh Phanh Sửa chữa/Đỗ

Điều chỉnh phanh sửa chữa/đỗ nếu phanh bị trượt trong khi vận hành.

1. Tắt phanh đỗ.
2. Đo độ dịch chuyển tự do ở đầu tay cầm phanh đỗ (Hình 32).

   Độ dịch chuyển tự do của tay cầm phải nằm trong khoảng từ 12,7 đến 25,4 mm. Nếu độ dịch chuyển tự do không nằm trong giới hạn này, hãy chuyển sang bước 3 để điều chỉnh cáp phanh.

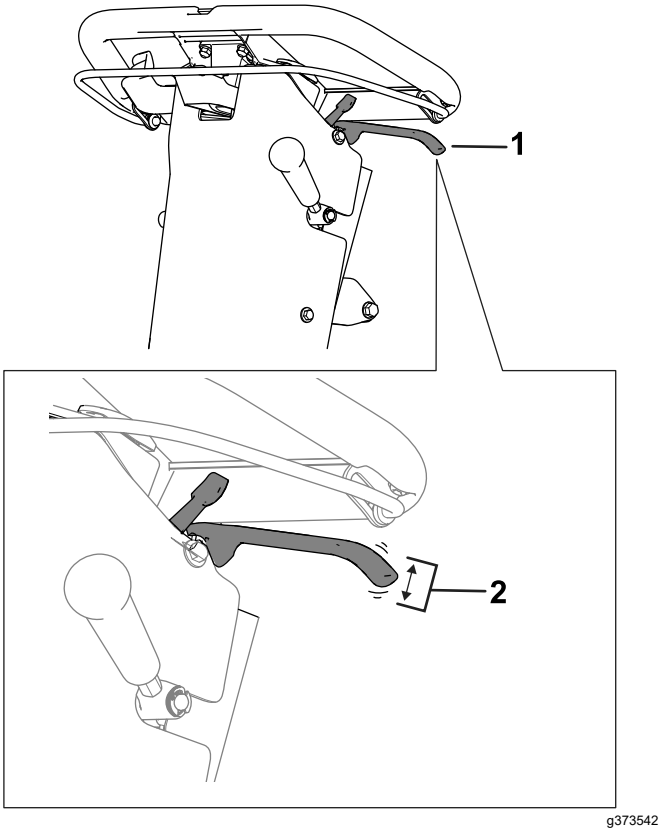

Hình 32

1. Tay cầm phanh đỗ
2. Độ dịch chuyển tự do phù hợp từ 12,7 đến 25,4 mm.

3. Thực hiện các bước sau để điều chỉnh độ căng của cáp phanh:
   - Để tăng độ căng của cáp, hãy nới lỏng đai ốc hãm phía trước cáp và siết chặt đai ốc hãm phía sau (Hình 33). Lặp lại bước 2 và điều chỉnh độ căng nếu cần.
   - Để giảm độ căng của cáp, hãy nới lỏng đai ốc hãm phía sau và siết chặt đai ốc hãm phía trước cáp (Hình 33). Lặp lại bước 2 và điều chỉnh độ căng nếu cần.

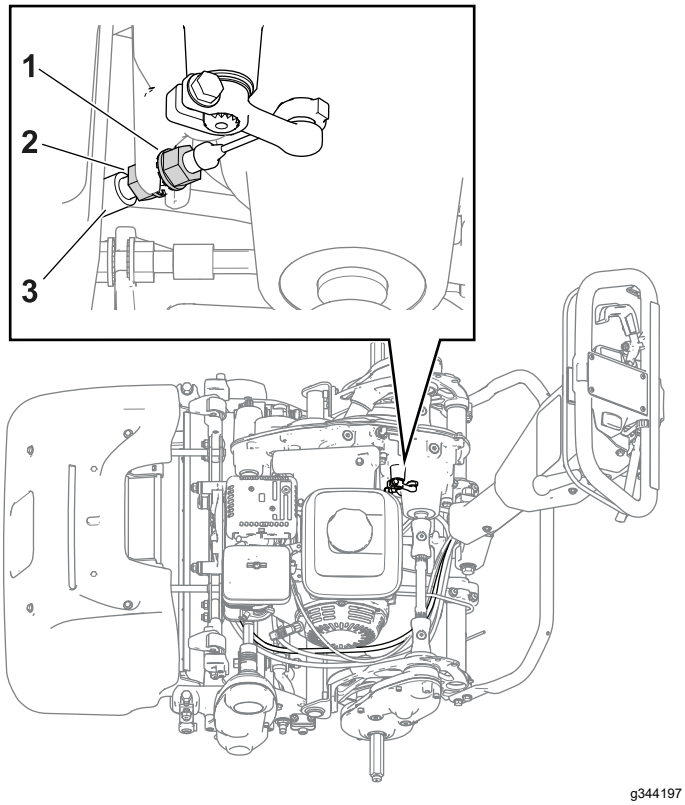

Hình 33

1. Đai ốc hãm phía trước cáp
2. Đai ốc hãm phía sau
3. Cáp phanh

Điều chỉnh Cáp Điều khiển Guồng xoắn

Để cáp điều khiển guồng xoắn hết chùng, hãy thực hiện các bước sau:

1. Di chuyển núm điều khiển tốc độ guồng xoắn đến vị trí tốc độ guồng xoắn cao; tham khảo Điều chỉnh Tốc độ Guồng xoắn (trang 14).
2. Nới lỏng đai ốc hãm phía sau và siết chặt đai ốc hãm phía trước (Hình 34).

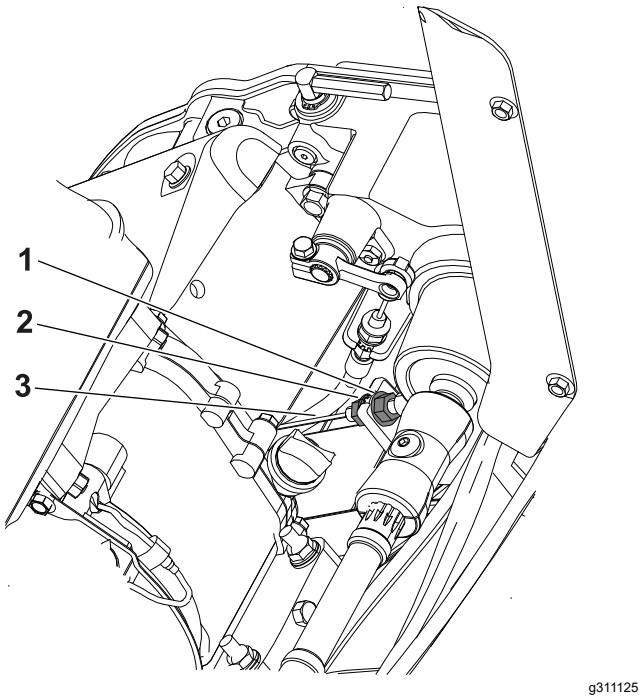

Hình 34

1. Đai ốc hãm phía sau
2. Đai ốc hãm phía trước
3. Cáp điều khiển guồng xoắn

Điều chỉnh Cáp Tiết lưu

Để điều chỉnh tốc độ chạy rỗi thấp và cao của động cơ, hãy điều chỉnh ống dẫn cáp và nút dừng cần điều khiển tiết lưu; tham khảo Điều chỉnh Tốc độ Động cơ Chạy rỗi Thấp (trang 28) và Điều chỉnh Tốc độ Động cơ Chạy rỗi Cao (trang 29).

Điều chỉnh Tốc độ Động cơ Chạy rỗi Thấp

Lưu ý: Sử dụng đồng hồ đo vòng quay để quan sát tốc độ động cơ.

1. Để máy trên bề mặt bằng phẳng và bật phanh đỗ.

Lưu ý: Đảm bảo động cơ ở nhiệt độ hoạt động bình thường trước khi bạn điều chỉnh cáp tiết lưu.

2. Khởi động động cơ và sử dụng cần điều khiển tiết lưu để giảm tốc độ động cơ xuống mức chạy rỗi thấp.
3. Quan sát tốc độ động cơ chạy rỗi thấp trên đồng hồ đo vòng quay của bạn.

   Phạm vi lý tưởng cho chế độ chạy rỗi thấp là **1.800 đến 2.000 vòng/phút**.
4. Nới lỏng vít trên kẹp ống dẫn cáp (Hình 35).

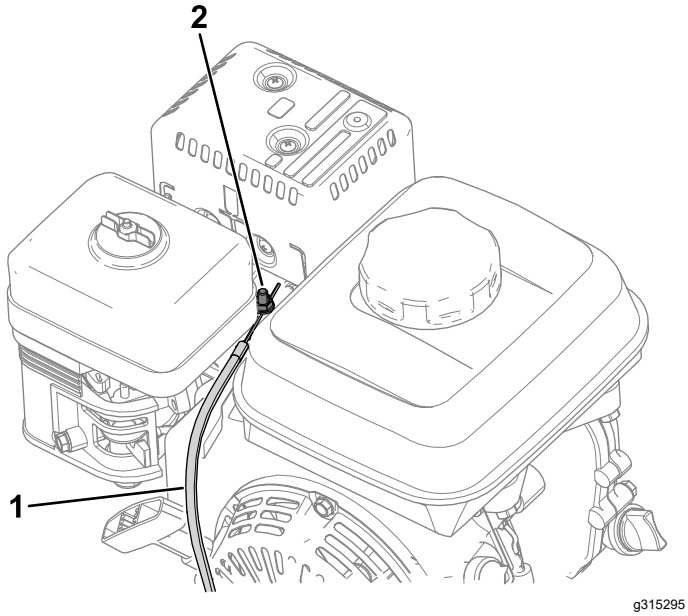

Hình 35

1. Cáp tiết lưu
2. Vít kẹp ống dẫn cáp

5. Di chuyển ống dẫn cáp cho đến khi bạn quan sát thấy 1.900 vòng/phút trên đồng hồ đo vòng quay.
6. Siết chặt vít trên kẹp ống dẫn cáp.

Điều chỉnh Tốc độ Động cơ Chạy rỗi Cao

Lưu ý: Sử dụng đồng hồ đo vòng quay để quan sát tốc độ động cơ.

1. Để máy trên bề mặt bằng phẳng và bật phanh đỗ.

   Lưu ý: Đảm bảo động cơ ở nhiệt độ hoạt động bình thường trước khi bạn điều chỉnh cáp tiết lưu.
2. Khởi động động cơ và sử dụng cần điều khiển tiết lưu để tăng tốc độ động cơ lên mức chạy rỗi cao.
3. Quan sát tốc độ động cơ chạy rỗi cao trên đồng hồ đo vòng quay của bạn.

   Phạm vi lý tưởng cho chế độ chạy rỗi cao (để sử dụng ở các quốc gia không tuân thủ CE) là **3.350 đến 3.550 vòng/phút**. Nếu đồng hồ đo vòng quay hiển thị tốc độ dưới 3.350 hoặc trên 3.550 vòng/phút, hãy thực hiện các bước từ 4 đến 6 cho đến khi đạt được tốc độ từ 3.350 đến 3.550 vòng/phút.

   Nếu bạn sử dụng máy ở một quốc gia tuân thủ tiêu chuẩn CE, hãy điều chỉnh tốc độ chạy rỗi cao theo các thông số kỹ thuật sau:

   - Máy Flex 1018: **3.000 vòng/phút**
   - Máy Flex 1021: **3.150 vòng/phút**
4. Tắt động cơ.
5. Điều chỉnh nút dừng cần điều khiển tiết lưu cho mỗi chỉ số ở chế độ chạy rỗi cao trên đồng hồ đo vòng quay của bạn.
   - Để **tăng** ngưỡng tốc độ chạy rỗi cao, di chuyển nút dừng cần điều khiển tiết lưu **lên**.
   - Để **giảm** ngưỡng tốc độ chạy rỗi cao, di chuyển nút dừng cần điều khiển tiết lưu **xuống**.

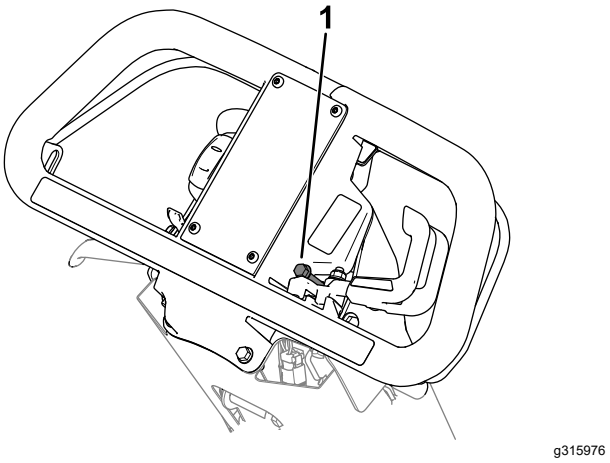

Hình 36

1. Nút dừng cần điều khiển tiết lưu

6. Khởi động động cơ và quan sát chỉ số mới ở chế độ chạy rỗi cao.

   Nếu đồng hồ đo vòng quay hiển thị tốc độ phù hợp theo trình bày chi tiết trong bước 3 thì thao tác điều chỉnh đã hoàn tất.

Bảo trì Dao xoắn

An toàn Lưỡi cắt

Cẩn thận khi kiểm tra dao xoắn của guồng xoắn. Đeo găng tay và thận trọng khi bảo dưỡng guồng xoắn.

Lưỡi cắt hoặc dao bụng mòn hoặc hư hỏng có thể bị gãy và mảnh vụn có thể văng về phía bạn hoặc những người xung quanh, gây thương tích cá nhân nghiêm trọng hoặc tử vong.

- Kiểm tra các lưỡi cắt và dao bụng định kỳ xem có bị mòn hoặc hư hỏng quá mức hay không.
- Cẩn thận khi kiểm tra các lưỡi cắt. Đeo găng tay và thận trọng khi bảo dưỡng. Chỉ thay hoặc mài bột đá cho lưỡi cắt và dao bụng; tuyệt đối không nắn thẳng hoặc hàn lưỡi cắt và dao bụng.

Lắp Dao xoắn

1. Di chuyển chân chống đến vị trí LÀM VIỆC VỚI DAO CẮT; tham khảo Chân chống (trang 11).
2. Căn chỉnh dao xoắn với khung.
3. Di chuyển các chốt treo xuống dưới để cố định dao xoắn vào máy (Hình 37).

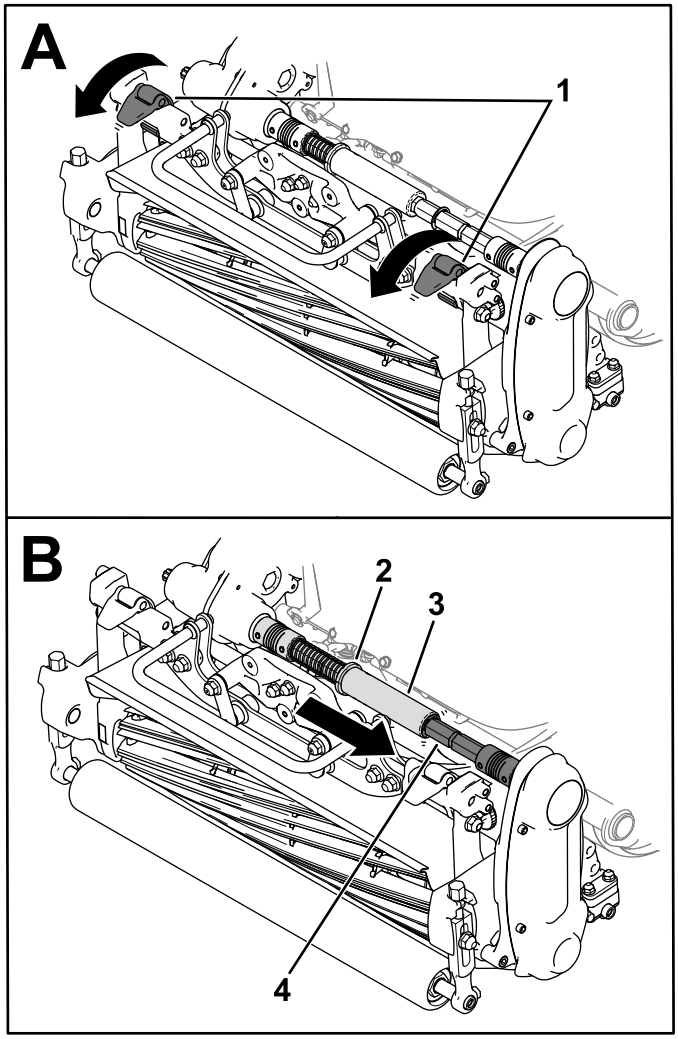

g307906

Hình 37

1. Chốt
2. Vòng đai
3. Ống lục giác
4. Trục khớp nối

4. Di chuyển vòng đai ra khỏi rãnh trục khớp nối truyền động và lắp ống lục giác vào trục khớp nối dao xoắn (Hình 37).
5. Lắp giỏ đựng cỏ.

Tháo Dao xoắn

Lưu ý: Ống lục giác sẽ tách ra nếu bạn bật truyền động guồng xoắn khi dao xoắn được tháo ra.

1. Di chuyển chân chống đến vị trí LÀM VIỆC VỚI DAO CẮT; tham khảo Chân chống (trang 11).
2. Tháo giỏ đựng cỏ (nếu được trang bị).
3. Di chuyển vòng đai (Hình 38) vào rãnh trục truyền động.

   Lưu ý: Thao tác này giải phóng sức căng từ lò xo.
4. Trượt ống lục giác ra khỏi trục khớp nối dao xoắn (Hình 38).

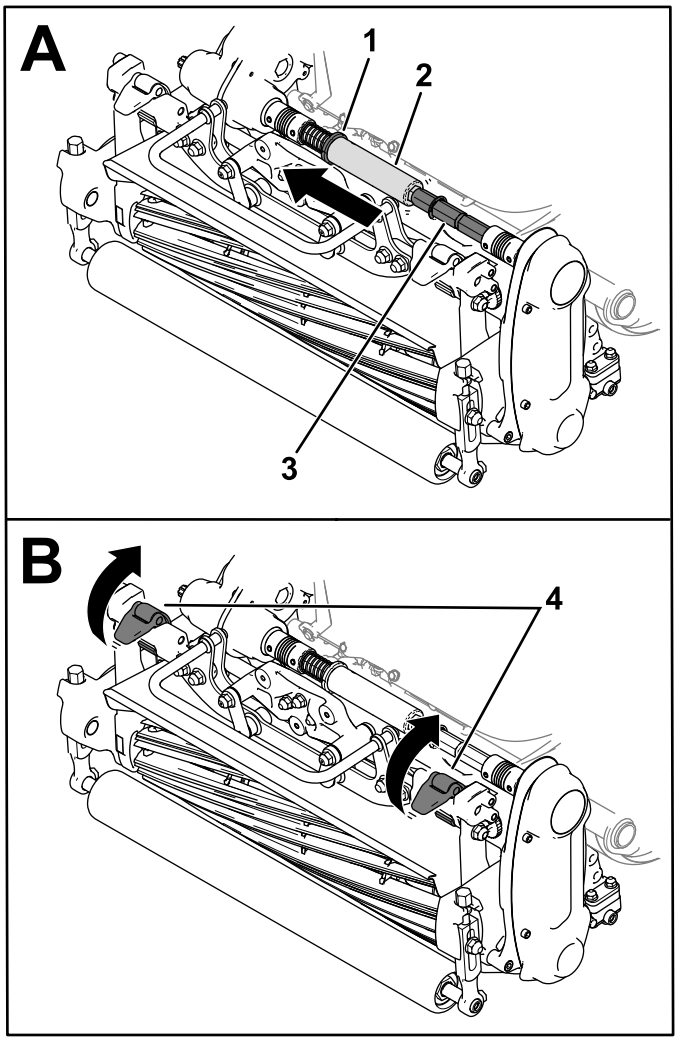

Hình 38

1. Vòng đai
2. Ống lục giác
3. Trục khớp nối
4. Chốt

5. Di chuyển các chốt treo lên trên để nhả dao xoắn ra khỏi máy (Hình 38).
6. Tháo dao xoắn ra khỏi khung.

Mài bột đá cho Dao xoắn

Để mài bột đá cho dao xoắn, hãy sử dụng Bộ Tiếp cận Mài bột đá (Kiểu máy 139-4342); tham khảo hướng dẫn vận hành trong *Hướng dẫn Lắp đặt* của bộ. Liên hệ với nhà phân phối Toro được ủy quyền của bạn để mua bộ này.

Cất giữ

An toàn Cất giữ

- Tắt động cơ, rút chìa khóa (nếu được trang bị) và chờ cho tất cả chuyển động dừng lại trước khi rời khỏi vị trí vận hành. Để máy nguội trước khi điều chỉnh, bảo dưỡng, vệ sinh hoặc cất giữ.
- Không cất giữ máy hoặc bình chứa nhiên liệu ở nơi có ngọn lửa trần, tia lửa hoặc đèn đánh lửa, chẳng hạn như trên máy nước nóng hoặc thiết bị khác.

Cất giữ Máy

1. Dọn sạch cỏ xén, bụi và vết cáu bẩn trên các bộ phận bên ngoài của toàn bộ máy, đặc biệt là động cơ. Làm sạch bụi bẩn và cặn bám ở mặt ngoài cánh tản nhiệt đầu xilanh của động cơ và vỏ quạt thổi.

   Quan trọng: **Bạn có thể rửa máy bằng chất tẩy rửa dịu nhẹ và nước. Không rửa máy bằng áp lực. Tránh sử dụng quá nhiều nước, đặc biệt là ở gần đĩa cần số và động cơ.**

2. Khi cất giữ trong thời gian dài (hơn 30 ngày), hãy thêm phụ gia ổn định/điều hòa vào nhiên liệu trong bình.

   A. Chạy động cơ để phân phối nhiên liệu điều hòa qua hệ thống nhiên liệu trong 5 phút.

   B. Tắt động cơ, để nguội và xả bình nhiên liệu hoặc vận hành động cơ cho đến khi tắt.

   C. Khởi động động cơ và chạy cho đến khi động cơ tắt. Khởi động lại động cơ, với bướm gió ở trạng thái đóng, cho đến khi động cơ không khởi động.

   D. Ngắt kết nối dây bugi ra khỏi bugi.

   E. Thải bỏ nhiên liệu đúng cách. Tái chế theo bộ luật địa phương.

   Lưu ý: Không lưu trữ nhiên liệu có chứa chất ổn định/điều hòa lâu hơn thời hạn khuyến cáo của nhà sản xuất chất ổn định nhiên liệu.

3. Kiểm tra và siết chặt tất cả các bu lông, đai ốc và vít. Sửa chữa hoặc thay bất kỳ bộ phận nào bị mòn hoặc hư hỏng.
4. Sơn tất cả các bề mặt kim loại trần hoặc bị trầy xước. Bạn có thể mua sơn từ nhà phân phối Toro được ủy quyền.
5. Cất giữ máy trong nhà để xe hoặc khu vực bảo quản khô ráo, sạch sẽ. Đậy máy lại để bảo vệ và giữ máy sạch sẽ.

Lưu ý:

Thông báo về Quyền riêng tư của EEA/Vương quốc Anh

Toro Sử dụng Thông tin Cá nhân của Bạn

Công ty Toro (“Toro”) tôn trọng quyền riêng tư của bạn. Khi bạn mua sản phẩm của chúng tôi, chúng tôi có thể thu thập một số thông tin cá nhân nhất định về bạn, trực tiếp từ bạn hoặc thông qua công ty hoặc đại lý Toro tại địa phương của bạn. Toro sử dụng thông tin này để thực hiện các nghĩa vụ theo hợp đồng - chẳng hạn như đăng ký bảo hành cho bạn, xử lý yêu cầu bảo hành của bạn hoặc liên hệ với bạn trong trường hợp thu hồi sản phẩm - và cho các mục đích kinh doanh hợp pháp - chẳng hạn như đánh giá mức độ hài lòng của khách hàng, cải thiện sản phẩm của chúng tôi hoặc cung cấp cho bạn thông tin sản phẩm có thể được quan tâm. Toro có thể chia sẻ thông tin của bạn với các công ty con, chi nhánh, đại lý hoặc các đối tác kinh doanh khác của chúng tôi liên quan đến những hoạt động này. Chúng tôi cũng có thể tiết lộ thông tin cá nhân khi pháp luật yêu cầu hoặc liên quan đến mua bán, sáp nhập doanh nghiệp. Chúng tôi sẽ không bao giờ bán thông tin cá nhân của bạn cho bất kỳ công ty nào khác vì mục đích tiếp thị.

Lưu giữ Thông tin Cá nhân của bạn

Toro sẽ lưu giữ thông tin cá nhân của bạn miễn là thông tin có liên quan cho các mục đích trên và phù hợp với các yêu cầu pháp lý. Để biết thêm thông tin về thời hạn lưu giữ hiện hành, vui lòng liên hệ legal@toro.com.

Cam kết Bảo mật của Toro

Thông tin cá nhân của bạn có thể được xử lý ở Hoa Kỳ hoặc một quốc gia khác có thể có luật bảo vệ dữ liệu ít nghiêm ngặt hơn quốc gia cư trú của bạn. Bất cứ khi nào chúng tôi chuyển giao thông tin của bạn ra bên ngoài quốc gia cư trú của bạn, chúng tôi sẽ thực hiện các bước theo yêu cầu pháp lý để đảm bảo các biện pháp bảo vệ được áp dụng phù hợp nhằm bảo vệ thông tin của bạn và đảm bảo thông tin đó được xử lý bảo mật.

Truy cập và Sửa lỗi

Bạn có thể có quyền sửa hoặc xem xét dữ liệu cá nhân của mình, hoặc phản đối hoặc hạn chế việc xử lý dữ liệu của bạn. Để thực hiện điều đó, vui lòng liên hệ với chúng tôi qua email theo địa chỉ legal@toro.com. Nếu bạn lo ngại về cách mà Toro đã xử lý thông tin của bạn, chúng tôi khuyến khích bạn nêu vấn đề này trực tiếp với chúng tôi. Xin lưu ý rằng cư dân Châu Âu có quyền khiếu nại lên Cơ quan Bảo vệ Dữ liệu của mình.

Bảo hành Toro

Bảo hành có Giới hạn Hai Năm hoặc 1.500 Giờ

Điều kiện và Sản phẩm được Bảo hành

Công ty Toro bảo hành sản phẩm Thương mại Toro của bạn (“Sản phẩm”) không có khiếm khuyết về vật liệu hoặc kỹ thuật trong 2 năm hoặc 1.500 giờ hoạt động*, tùy theo điều kiện nào xảy ra trước. Chế độ bảo hành này được áp dụng cho tất cả các sản phẩm, ngoại trừ Máy sục khí (tham khảo tuyên bố bảo hành tách riêng cho những sản phẩm này). Trong trường hợp điều kiện bảo hành phát sinh, chúng tôi sẽ sửa chữa Sản phẩm miễn phí cho bạn, bao gồm cả kiểm tra, nhân công, phụ tùng và vận chuyển. Bảo hành này bắt đầu vào ngày Sản phẩm được giao cho người mua lẻ ban đầu.
* Sản phẩm được trang bị đồng hồ đo giờ.

Hướng dẫn Nhận Dịch vụ Bảo hành

Bạn có trách nhiệm thông báo cho Nhà phân phối Sản phẩm Thương mại hoặc Đại lý Sản phẩm Thương mại được Ủy quyền mà bạn đã mua Sản phẩm từ đó ngay khi bạn cho rằng điều kiện bảo hành đã phát sinh. Nếu bạn cần được trợ giúp để xác định vị trí của Nhà phân phối Sản phẩm Thương mại hoặc Đại lý được Ủy quyền, hoặc nếu bạn có thắc mắc liên quan đến quyền hoặc trách nhiệm được bảo hành của mình, bạn có thể liên hệ với chúng tôi theo địa chỉ:

Phòng Dịch vụ Sản phẩm Thương mại Toro
8111 Lyndale Avenue South
Bloomington, MN 55420-1196

952–888–8801 hoặc 800–952–2740
E-mail: commercial.warranty@toro.com

Trách nhiệm của Chủ sở hữu

Là chủ sở hữu sản phẩm, bạn có trách nhiệm thực hiện các hoạt động bảo trì và điều chỉnh bắt buộc được nêu trong *Hướng dẫn Vận hành*. Việc sửa chữa những sự cố của sản phẩm xảy ra do không thực hiện các hoạt động bảo trì và điều chỉnh bắt buộc sẽ không được bảo hành.

Các Hạng mục và Điều kiện Không được Bảo hành

Không phải tất cả các lỗi hoặc trục trặc xảy ra với sản phẩm trong thời gian bảo hành đều là khiếm khuyết về vật liệu hoặc kỹ thuật. Chế độ bảo hành này không bao gồm những điểm sau đây:

- Lỗi sản phẩm do sử dụng các bộ phận thay thế không phải của Toro, hoặc do lắp đặt và sử dụng các phụ kiện và sản phẩm bổ sung hoặc sửa đổi không mang thương hiệu Toro.
- Lỗi sản phẩm do không thực hiện bảo trì và/hoặc điều chỉnh được khuyến nghị.
- Lỗi sản phẩm do vận hành Sản phẩm một cách lạm dụng, cẩu thả hoặc thiếu thận trọng.
- Các phụ tùng tiêu hao trong quá trình sử dụng không bị lỗi. Ví dụ về các phụ tùng bị tiêu hao hoặc được sử dụng hết trong quá trình vận hành thông thường của Sản phẩm bao gồm nhưng không giới hạn ở đệm phanh và lớp lót phanh, lớp lót ly hợp, lưỡi cắt, guồng xoắn, con lăn và vòng bi (kín hoặc bôi trơn), dao bụng, bugi, bánh xe đúc và vòng bi, lốp, bộ lọc, dây đai, và một số bộ phận của máy phun xịt như màng, mắt phun, đồng hồ đo lưu lượng và van kiểm tra.
- Lỗi do ảnh hưởng từ bên ngoài, bao gồm nhưng không giới hạn ở thời tiết, tiến hành cất giữ, ô nhiễm, sử dụng nhiên liệu, chất làm mát, chất bôi trơn, phụ gia, phân bón, nước hoặc hóa chất không được phê duyệt.
- Lỗi hoặc các vấn đề về hiệu suất do sử dụng nhiên liệu (ví dụ như xăng, dầu diesel hoặc dầu diesel sinh học) không tuân thủ các tiêu chuẩn tương ứng của ngành.
- Tiếng ồn, độ rung, hao mòn và xuống cấp thông thường. “Hao mòn” thông thường bao gồm nhưng không giới hạn ở hư hỏng ghế do mài mòn hoặc ăn mòn, bề mặt sơn bị mài mòn, nhãn mác hoặc cửa sổ bị trầy xước.

Phụ tùng

Các phụ tùng được lên lịch thay thế theo bảo trì bắt buộc được bảo hành trong thời hạn tính đến thời điểm thay thế theo lịch trình cho phụ tùng đó. Các phụ tùng được thay thế theo chế độ bảo hành này được bảo hành trong thời hạn bảo hành sản phẩm ban đầu và trở thành tài sản của Toro. Toro sẽ đưa ra quyết định cuối cùng liệu có sửa chữa hay thay thế bất kỳ phụ tùng hoặc cụm lắp ráp nào hiện có. Toro có thể sử dụng các phụ tùng tái sản xuất để sửa chữa theo bảo hành.

Bảo hành Ắc quy Chu kỳ xả sâu và Ắc quy Lithium-Ion

Ắc quy chu kỳ xả sâu và ắc quy Lithium-Ion được ghi cụ thể tổng số kilowatt-giờ mà chúng có thể cung cấp trong suốt thời gian sử dụng. Kỹ thuật vận hành, sạc lại và bảo trì có thể kéo dài hoặc giảm tổng thời gian sử dụng của ắc quy. Khi ắc quy trong sản phẩm này được tiêu thụ, lượng công việc hữu ích giữa các khoảng cách thời gian sạc sẽ giảm từ từ cho đến khi ắc quy bị chai hoàn toàn. Chủ sở hữu sản phẩm có trách nhiệm thay ắc quy bị chai do tiêu thụ thông thường.
Lưu ý: (Chỉ dành cho ắc quy Lithium-Ion): Vui lòng tham khảo chế độ bảo hành ắc quy để biết thêm thông tin.

Bảo hành Trục khuỷu Trọn đời (Chỉ dành cho Kiểu máy ProStripe 02657)

Prostripe được trang bị Đĩa Ma sát và Ly hợp Phanh Lưỡi cắt An toàn cho Trục khuỷu (Cụm tích hợp Đĩa Ma sát + Ly hợp Phanh Lưỡi cắt (BBC)) chính hãng của Toro làm thiết bị ban đầu và được người mua ban đầu sử dụng theo quy trình vận hành và bảo trì được khuyến nghị, nên được Bảo hành Trọn đời nếu bị uốn cong trục khuỷu động cơ. Máy được trang bị vòng đệm ma sát, bộ phận Ly hợp Phanh Lưỡi cắt (BBC) và các thiết bị khác không được Bảo hành Trục khuỷu Trọn đời.

Chi phí Bảo trì do Chủ sở hữu chi trả

Hiệu chỉnh động cơ, bôi trơn, làm sạch và đánh bóng, thay bộ lọc, chất làm mát và hoàn thành bảo trì theo khuyến nghị là một số dịch vụ thông thường cần được thực hiện cho các sản phẩm của Toro với chi phí do chủ sở hữu chi trả.

Điều kiện Chung

Sửa chữa do Nhà phân phối hoặc Đại lý được Ủy quyền của Toro thực hiện là biện pháp khắc phục duy nhất của bạn theo chế độ bảo hành này.

Công ty Toro không chịu trách nhiệm pháp lý về thiệt hại gián tiếp, ngẫu nhiên hoặc do hậu quả liên quan đến việc sử dụng các Sản phẩm của Toro được bảo hành theo chế độ bảo hành này, bao gồm bất kỳ phí tổn hoặc chi phí nào cho việc cung cấp thiết bị hoặc dịch vụ thay thế trong thời gian hợp lý xảy ra sự cố hoặc không sử dụng trong khi chờ hoàn thành sửa chữa theo chế độ bảo hành này. Ngoại trừ bảo hành Hệ thống khí thải được đề cập dưới đây, nếu áp dụng, không có bảo hành rõ ràng nào khác. Tất cả các bảo hành ngầm định về khả năng thương mại và độ phù hợp để sử dụng được giới hạn trong thời hạn của chế độ bảo hành rõ ràng này.

Một số tiểu bang không cho phép các trường hợp loại trừ về thiệt hại ngẫu nhiên hoặc do hậu quả, hoặc không cho phép giới hạn về khoảng thời gian bảo hành ngầm định, do đó, các trường hợp loại trừ và giới hạn ở trên có thể không áp dụng cho bạn. Chế độ bảo hành này cung cấp cho bạn các quyền pháp lý cụ thể và bạn cũng có thể có các quyền khác tùy theo từng tiểu bang.

Lưu ý về Bảo hành Hệ thống Khí thải

Hệ thống Kiểm soát Khí thải trên Sản phẩm của bạn có thể được bảo hành theo một chế độ bảo hành riêng biệt đáp ứng các yêu cầu do Cơ quan Bảo vệ Môi trường (EPA) Hoa Kỳ và/hoặc Ủy ban Tài nguyên Không khí California (CARB) thiết lập. Giới hạn về số giờ nêu trên không áp dụng cho Bảo hành Hệ thống Kiểm soát Khí thải. Tham khảo Tuyên bố về Bảo hành Kiểm soát Khí thải Động cơ được cung cấp kèm theo sản phẩm của bạn hoặc có trong tài liệu của nhà sản xuất động cơ.

Các Quốc gia Khác ngoài Hoa Kỳ hoặc Canada

Khách hàng đã mua các sản phẩm của Toro xuất khẩu từ Hoa Kỳ hoặc Canada cần liên hệ với Nhà phân phối (Đại lý) Toro của mình để nhận chính sách đảm bảo áp dụng cho quốc gia, tỉnh hoặc tiểu bang tương ứng. Nếu vì bất kỳ lý do nào mà bạn không hài lòng với dịch vụ của Nhà phân phối hoặc gặp khó khăn trong việc lấy thông tin đảm bảo, vui lòng liên hệ với Trung tâm Dịch vụ Toro được Ủy quyền của bạn.

374-0253 Rev I

Thông tin Cảnh báo theo Dự luật 65 của California

Cảnh báo này là gì?

Bạn có thể thấy một sản phẩm rao bán có nhãn cảnh báo như sau:

CẢNH BÁO: Ung thư và Tác hại Sinh sản—www.p65Warnings.ca.gov.

Dự luật 65 là gì?

Dự luật 65 áp dụng cho bất kỳ công ty nào hoạt động ở California, bán sản phẩm ở California, hoặc sản xuất các sản phẩm có thể được bán hoặc đưa vào California. Dự luật yêu cầu Thống đốc California duy trì và công bố danh sách các hóa chất được biết là gây ung thư, dị tật bẩm sinh và/hoặc các tác hại đến hệ sinh sản khác. Danh sách này được cập nhật hàng năm và bao gồm hàng trăm loại hóa chất được tìm thấy trong nhiều vật dụng hàng ngày. Mục đích của Dự luật 65 là thông báo cho công chúng về việc phơi nhiễm với những hóa chất này.

Dự luật 65 không cấm bán các sản phẩm có chứa những hóa chất này nhưng thay vào đó, yêu cầu phải có cảnh báo trên bất kỳ sản phẩm, bao bì sản phẩm hoặc tài liệu nào kèm theo sản phẩm. Hơn nữa, cảnh báo theo Dự luật 65 không có nghĩa là sản phẩm vi phạm bất kỳ tiêu chuẩn hoặc yêu cầu về an toàn sản phẩm nào. Trên thực tế, chính quyền California đã làm rõ rằng cảnh báo theo Dự luật 65 “không giống như quyết định của cơ quan quản lý về việc sản phẩm là 'an toàn' hay 'không an toàn'." Nhiều hóa chất trong số này đã được sử dụng trong các sản phẩm hàng ngày trong nhiều năm mà không ghi nhận tác hại nào. Để biết thêm thông tin, vui lòng truy cập https://oag.ca.gov/prop65/faqs-view-all.

Cảnh báo theo Dự luật 65 có nghĩa là công ty đã (1) đánh giá mức độ phơi nhiễm và kết luận rằng mức độ phơi nhiễm vượt quá “mức rủi ro không đáng kể”; hoặc (2) chọn đưa ra cảnh báo dựa trên hiểu biết của mình về sự hiện diện của một loại hóa chất nằm trong danh sách mà không cố gắng đánh giá mức độ phơi nhiễm.

Luật này có áp dụng ở mọi nơi không?

Cảnh báo theo Dự luật 65 chỉ được yêu cầu theo luật của California. Những cảnh báo này xuất hiện ở khắp California trong nhiều bối cảnh khác nhau, bao gồm nhưng không giới hạn ở các nhà hàng, cửa hàng tạp hóa, khách sạn, trường học và bệnh viện cũng như trên nhiều loại sản phẩm. Ngoài ra, một số nhà bán lẻ đặt hàng trực tuyến và qua thư cũng đưa ra các cảnh báo theo Dự luật 65 trên trang web hoặc trong danh mục giới thiệu sản phẩm của họ.

Cảnh báo của California so với giới hạn của liên bang như thế nào?

Các tiêu chuẩn của Dự luật 65 thường nghiêm ngặt hơn các tiêu chuẩn của liên bang và quốc tế. Có nhiều chất khác nhau yêu cầu phải có cảnh báo theo Dự luật 65 ở mức thấp hơn nhiều so với giới hạn tác động của liên bang. Ví dụ: tiêu chuẩn của Dự luật 65 đối với cảnh báo về chì là 0,5 µg/ngày, thấp hơn nhiều so với tiêu chuẩn của liên bang và quốc tế.

Tại sao tất cả các sản phẩm tương tự không có cảnh báo?

- Các sản phẩm được bán ở California yêu cầu phải dán nhãn theo Dự luật 65 trong khi các sản phẩm tương tự được bán ở những nơi khác thì không.
- Nếu một công ty liên quan đến một vụ kiện theo Dự luật 65 và đã đạt tới thỏa thuận giải quyết, công ty đó có thể được yêu cầu sử dụng cảnh báo theo Dự luật 65 cho các sản phẩm của mình, nhưng các công ty khác sản xuất những sản phẩm tương tự có thể không phải đáp ứng yêu cầu đó.
- Việc thực thi Dự luật 65 không có tính nhất quán.
- Các công ty có thể chọn không đưa ra cảnh báo vì họ kết luận rằng họ không bắt buộc phải làm như vậy theo Dự luật 65; không có cảnh báo trên sản phẩm không có nghĩa là sản phẩm đó không chứa các hóa chất nằm trong danh sách ở các mức độ tương tự.

Tại sao Toro đưa cảnh báo này vào?

Toro đã chọn cung cấp cho người tiêu dùng thông tin ở mức tối đa để họ có thể đưa ra quyết định sáng suốt về những sản phẩm mình mua và sử dụng. Trong một số trường hợp nhất định, Toro đưa ra cảnh báo dựa trên hiểu biết của công ty về sự hiện diện của một hoặc nhiều hóa chất nằm trong danh sách mà không đánh giá mức độ phơi nhiễm, vì không phải tất cả các hóa chất nằm trong danh sách đều đưa ra yêu cầu về giới hạn mức phơi nhiễm. Mặc dù mức phơi nhiễm đi kèm với các sản phẩm của Toro có thể không đáng kể hoặc hoàn toàn nằm trong phạm vi “rủi ro không đáng kể”, Toro đã hết sức thận trọng khi chọn đưa ra các cảnh báo theo Dự luật 65. Hơn nữa, nếu Toro không đưa ra những cảnh báo này, Toro có thể bị Tiểu bang California hoặc các bên tư nhân đang tìm cách thực thi Dự luật 65 khởi kiện và bị áp dụng các hình phạt nặng nề.