Form No. 3453-647 Rev A

TORO®

Count on it.

Упутство за оператера

Опружне грабуље

Вучне јединице Sand Pro®/Infield Pro® 3040 i 5040

Број модела 08752—Серијски број 403300001 и више

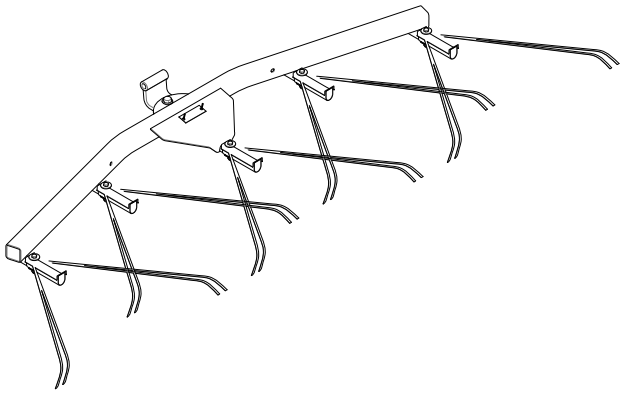

Регистровано у www.Toro.com.
Оригинална упутства (EH)

CE UK CA

3453-647

Увод

Пажљиво прочитајте ове информације да биste научили како да правилно користите и одржавате свој уређај и како да избегнете повреде и оштећење производа. Правилно и безбедно руковање производом је ваша одговорност.

Посетите www.Toro.com за материјале у вези са безбедношћу и за обуку за коришћење производа, за информације о додатној опреми, за помоћ у проналаженју продавца или да биste регистровали свој производ.

Кад год вам је потребан сервис, оригинални Toro делови или додатне информације, обратите се овлашћеном сервисеру или Toro корисничкој служби и припремите број модела и серијски број вашег производа. Слика 1 показује локацију броја модела и серијског броја на производу. Запишите бројеве у за то предвиђеном простору.

Важно: **Мобилним уређајем можете да скенирате QR кôд (ако постоји) на плочици са серијским бројем како биste приступили информацијама о гаранцији, деловима и другим информацијама о производу.**

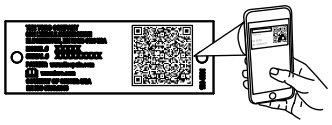

g268421

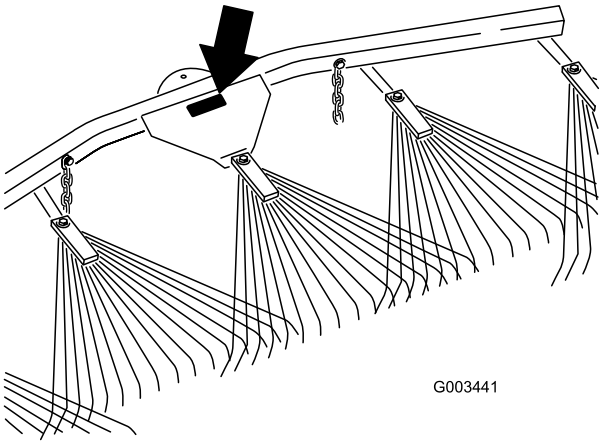

g003441

Слика 1

Број модела _____
Серијски број _____

U овом приручнику се приказују потенцијалне опасности и безбедносне поруке означене симболом за безбедносно упозорење (Слика 2), који указује на опасност која може довести до теške повреде или смртног ishода ако се не придржавате препоручених мера предострожности.



g000502

Слика 2

Симбол за безбедносно упозорење

U овом приручнику се користе 2 речи за истицање информација. Речју **Важно** скреће се пажња на посебне механичке информације, а речју **Напомена** наглашавају се опште информације које заслужују посебну пажњу.

Садржај

Безбедност 3
Безбедносне налепнице и налепнице са инструкцијама 3
Подешавање 4
Монтажа опружних грабуља 5
Преглед производа 8
Рад 8
Period obuke 8
Saveti za grabuljanje 8
Šablon grabuljanja 8
Ulazak u nasip i izlazak iz njega 9
Podešavanje ugla grabulja 9
Podešavanje transportnog položaja 10
Одржавање 11
Pregled i čišćenje grabulja i vučne jedinice 11
Podmazivanje adaptera za priključak 11

© 2018—The Toro® Company

8111 Lyndale Avenue South
Bloomington, MN 55420

Обратите нам се на www.Toro.com.
Štampano u SAD.

Сва права задржана

Безбедност

Безбедносне налепнице и налепнице са инструкцијама

Bezbednosne nalepnice i uputstva lako su vidljivi operateru i nalaze se u blizini svake oblasti sa potencijalnom opasnošću. Zamenite svaku nalepnicu koja je oštećena ili nedostaje.

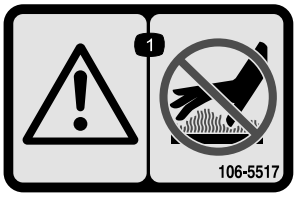

decal106-5517

106-5517

1. Upozorenje – ne dodirujte vrelu površinu.

Подешавање

Непричвршћени делови

Употребите доњи дијаграм како бисте проверили да ли су испоручени сви делови.

Опис	Кол.	Употреба
Sklop opružnih grabulja	1	Montaža opružnih grabulja.
Ramenski vijak	1	
Ravna podloška (17/32" x 1-1/16")	5	
Zavrtanj (7/16-14 x 1-3/5")	1	
Ravna podloška (15/32" x 59/64")	1	
Navrtka (7/16")	1	
Zakrivljeni okretni nosač	1	
Sklop kuglične kuke	1	
Ravna podloška (⅜" x ⅞")	6	
Zavrtanj sa šestougaonom glavom(⅜-16 x 2-½")	4	
Navrtka (⅜")	4	
Cilindrični osigurač	2	
Opružni osigurač	2	
Lanac	2	
Raspinjač(⅜")	2	
Kuka	2	
Zaustavna ploča nosača	2	
Zavrtanj sa šestougaonom glavom(½ x 5-½")	1	
Navrtka (½")	1	
Odstojnik (½")	2	

Важно: **Ова опрема је пројектована за монтажу са задње стране зупчастих грабуља или вучне јединице. Да биste је монтирали на вучну јединицу, морате да набавите подизну ручицу/склоп адаптера; погледајте** **Монтажа опружних грабуља на вучну јединицу (страна 6)****.**

Montaža opružnih grabulja

Montaža opružnih grabulja na zupčastim grabuljama

1. Montirajte zakrivljeni okretni nosač na opružne grabulje kao što je prikazano na Слика 3.

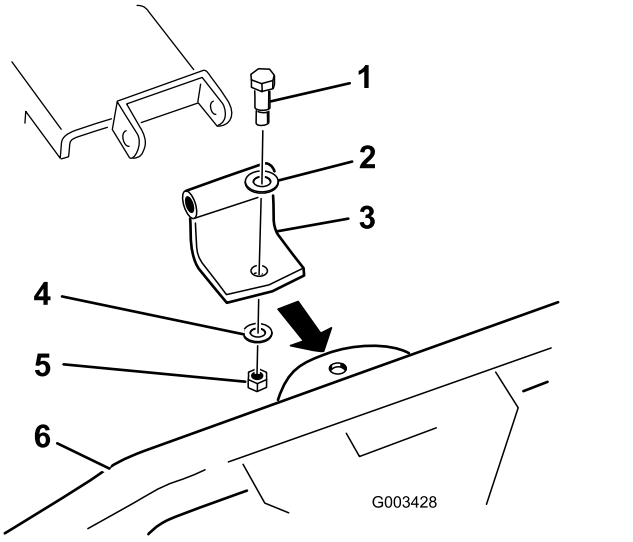

Слика 3

1. Ramenski vijak
2. Podloška (17/32" x 1-1/16")
3. Zakrivljeni okretni nosač
4. Podloška (15/32" x 59/64")
5. Navrtka (7/16")
6. Opružne grabulje

2. Povežite okretni nosač sa zupčastim grabuljama kao što je prikazano na Слика 4.

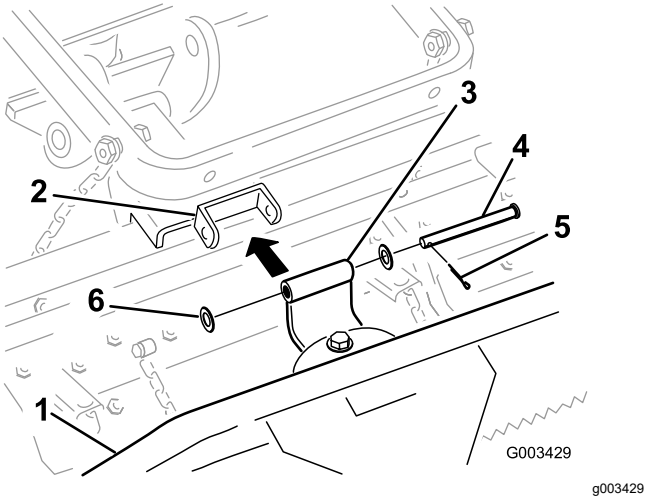

Слика 4

1. Opružne grabulje
2. Nosač zupčastih grabulja
3. Zakrivljeni okretni nosač
4. Cilindrični osigurač
5. Opružni osigurač
6. Podloška (17/32" x 1-1/16")

3. Pričvrstite transportne lance za podiznu ručicu na jedan od sledećih načina:

   A. Montirajte 2 kuke sa zadnje strane podizne ručice pomoću 2 navrtke (⅜") (Слика 5). Pričvrstite lance za kuke na željenoj dužini.

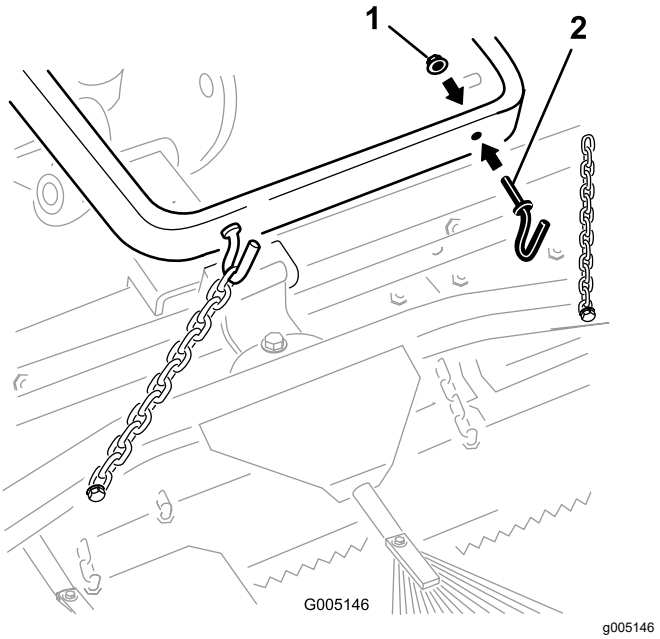

Слика 5

1. Navrtka (⅜")
2. Kuka

   B. Pričvrstite svaki lanac sa strane za podiznu ručicu pomoću zavrtnja (⅜ x 2-½"), 2 podloške (⅜" x ⅞"), odstojnika, navrtke (⅜") što je prikazano na Слика 6.

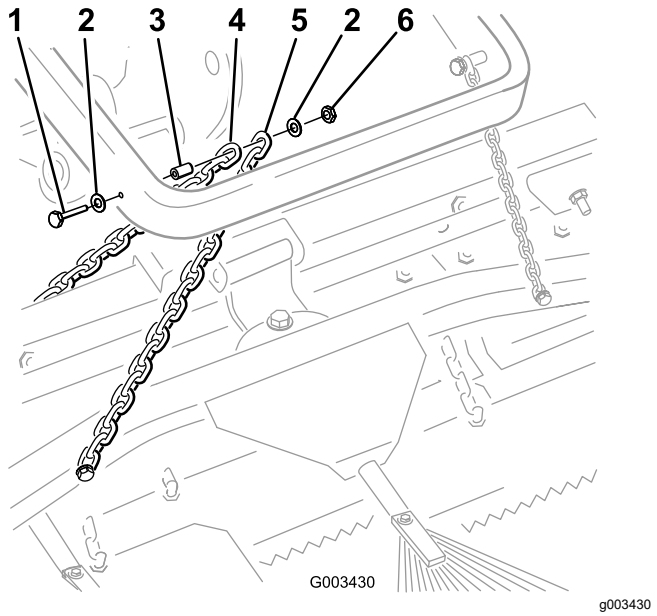

Слика 6

1. Zavrtanj (⅜ x 2-½")
2. Podloška (⅜" x ⅞")
3. Raspinjač
4. Transportni lanac zupčastih grabulja
5. Transportni lanac opružnih grabulja
6. Navrtka (⅜")

Напомена: Za ovaj korak možete koristiti pričvršćivače sa zupčastih grabulja.

Montaža opružnih grabulja na vučnu jedinicu

1. Montirajte sklop kuglične kuke na opružne grabulje kao što je prikazano na Слика 7.

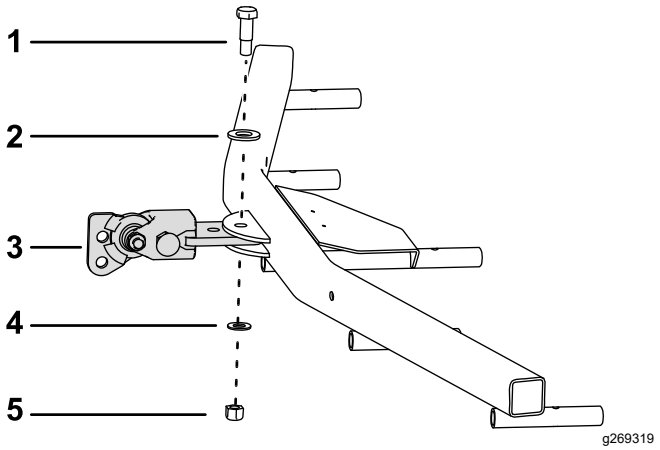

Слика 7

1. Ramenski vijak
2. Podloška (17/32" x 1-1/16")
3. Sklop kuglične kuke
4. Podloška (15/32" x 59/64")
5. Navrtka (7/16")

2. Povežite sklop kuglične kuke sa adapterom kao što je prikazano na Слика 8 i Слика 9.

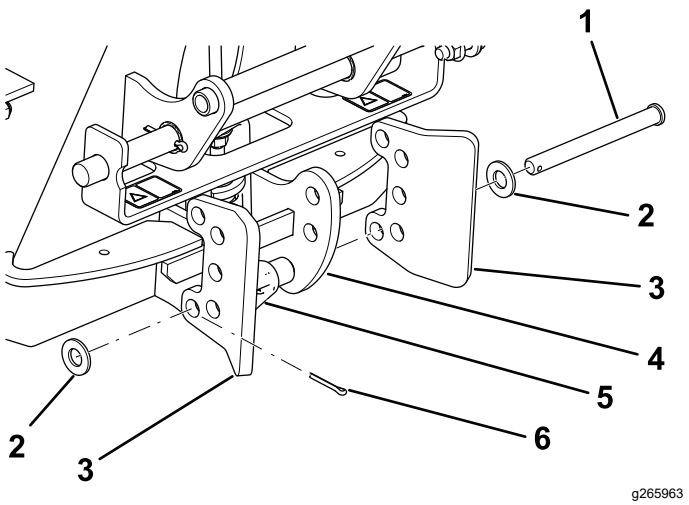

Слика 8

1. Cilindrični osigurač
2. Podloška (17/32" x 1-1/16")
3. Zaustavna ploča nosača
4. Adapter za priključak
5. Mehanizam za zaključavanje
6. Opružni osigurač

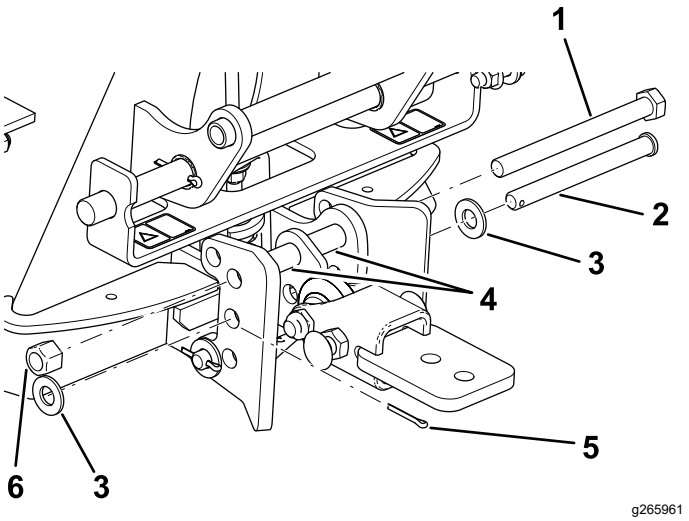

Слика 9

1. Zavrtanj (½ x 5-½")
2. Cilindrični osigurač
3. Podloška (17/32" x 1-1/16")
4. Odstojnici
5. Opružni osigurač
6. Navrtka (½")

3. Uklonite sve priključke sa zadnje strane vučne jedinice.
4. Pomerite unazad vučnu jedinicu u položaj ispred adaptera za priključak i spustite adapter vučne jedinice.
5. Proverite da li je ručica za zaključavanje okrenuta ulevo (otključan položaj) posmatrano sa zadnje strane mašine.
6. Navucite adapter za priključak na adapter vučne jedinice.

⚠ ПАЖЊА

Postoji opasnost od prikleštenja prstiju između adaptera priključka i vučne jedinice.

Podignite i pomerite priključak pomoću ručke sa zadnje strane adaptera za priključak.

7. Okrenite ručicu za zaključavanje udesno da biste zaključali zajedno adaptere.
8. Pričvrstite treću kariku svakog lanca sa spoljašnje strane podizne ručice (Слика 10) pomoću zavrtnja (⅜ x 2-½"), 2 podloške (⅜" x ⅞"), odstojnika, navrtke (⅜").

   Напомена: Ako su lanci pričvršćeni za kuke, prikačite ih ponovo na željenoj dužini.

   Напомена: Lanci ne smeju biti zategnuti kada su grabulje u spuštenom (radnom) položaju.

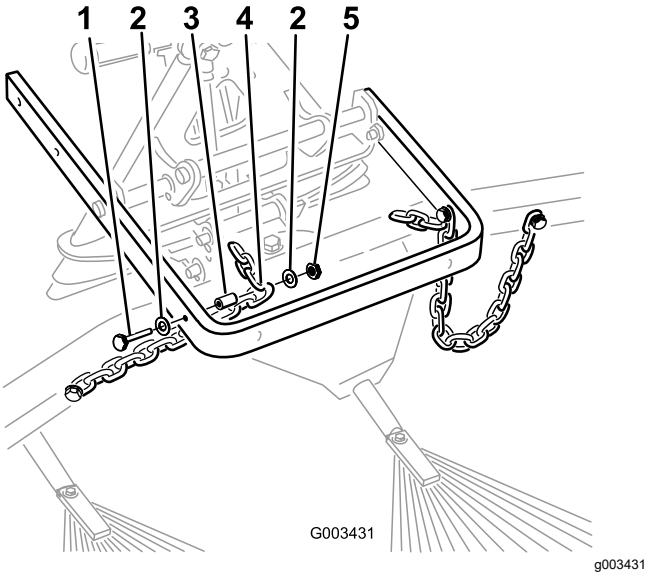

Слика 10

1. Zavrtanj (⅜ x 2-½")
2. Podloška (⅜" x ⅞")
3. Raspinjač
4. Treća karika lanca
5. Navrtka (⅜")

9. Kada su grabulje montirane i pričvršćene za vučnu jedinicu, izmerite razmak između gornje podloške i odstojnika u sklopu spoja na adapteru priključka, kao što je prikazano na Слика 11.

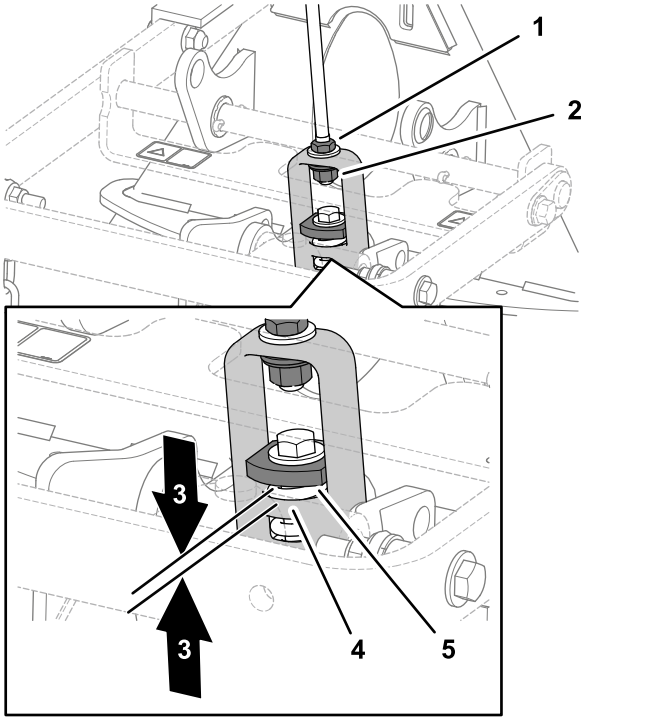

Слика 11

1. Kontra navrtka
2. Navrtka za podešavanje
3. 1,5 do 2 mm
4. Oslonac podiznog jarma
5. Debela podloška

10. Ako razmak nije odgovarajući, otpustite kontranavrtku i pritegnite ili otpustite navrtku za podešavanje na sklopu spoja, kako biste promenili razmak po potrebi.

Преглед производа

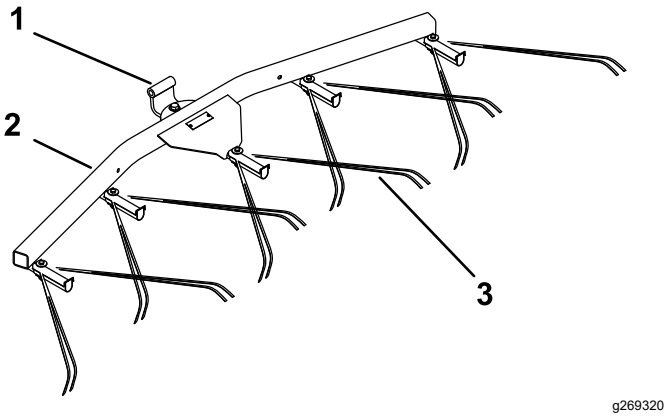

g269320

Слика 12

1. Okretna
2. Okvir opružnih grabulja
3. Opružne grabulje

Рад

Pročitajte ovaj odeljak o grabuljanju pre grabuljanja nasipa. Postoje mnogi uslovi koji određuju podešavanje priključka zupčastih grabulja. Tekstura i dubina peska, količina vlage, korov i stepen zbijenosti mogu da se razlikuju od terena do terena ili čak od nasipa do nasipa na istom terenu. Podesite grabulje za optimalne rezultate u vašem prostoru.

Period obuke

Vežbajte grabuljanje na velikom, ravnom nasipu na terenu. Vežbajte pokretanje, zaustavljanje, okretanje, podizanje i spuštanje grabulja; ulazak u nasip i izlazak iz njega itd. Vežbajte pri umerenoj brzini motora i maloj brzini kretanja. Ovaj period obuke će vam pomoći da steknete samopouzdanje pri upravljanju mašinom.

Напомена: Nemojte pomerati unazad vučnu jedinicu dok je priključak spušten. Doći će do oštećenja priključka.

Saveti za grabuljanje

Ako je pesak dovoljno dubok, u ravnim oblastima možete da grabuljate sve do ivice nasipa.

Ako se pesak preliva na travnjak, držite se dovoljno daleko od ivice da ne biste remetili zemljište ispod.

Nemojte grabuljati preblizu kratkog, strmog nanosa. Pesak će se samo slivati na dno nasipa.

Za strme nanose, male rupe itd. može biti potrebno doterivanje ručnim grabuljama.

Šablon grabuljanja

Grabuljajte nasip po šablonu prikazanom na Слика 13. Ovim šablonom se izbegava nepotrebno preklapanje, najmanje je sabijanje i za njim ostaje uredan i atraktivan šablon u pesku.

Uđite u nasip pravo uzdužno, tamo gde je nanos najmanje strm. Vozite kroz centar nasipa skoro do kraja, okrenite se što je moguće oštrije na bilo koju stranu i vratite se tačno uz prvi prolaz. Krećite se spiralno ka spolja kao što je prikazano na slici i iz nasipa izađite pod pravim uglom na ravnoj površini.

Strme i kratke nanose i male rupe ostavite za doterivanje ručnim grabuljama.

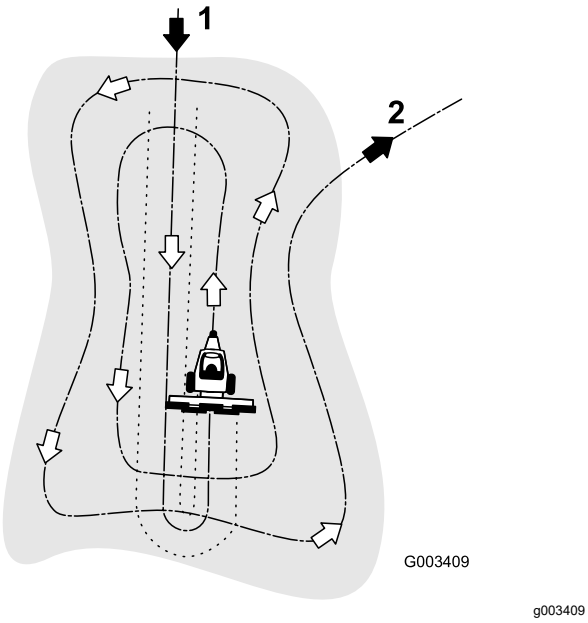

Слика 13

1. Uđite u nasip pravo uzdužno na ravnoj površini.
2. Iz nasipa izađite pod pravim uglom na ravnoj površini.

Ulazak u nasip i izlazak iz njega

Kada ulazite u nasip, ne spuštajte grabulje dok ne budu nad peskom. Time se izbegava zasecanje travnjaka ili dovlačenje pokošene trave ili drugih otpadaka u nasip. Spustite grabulje dok se mašina pomera.

Kada izlazite iz nasipa, počnite da podižete grabulje kada prednji točak napusti nasip. Dok mašina izlazi, grabulje se podižu i ne izbacuju pesak na travu.

Kroz iskustvo i praksu uskoro ćete steći osećaj za pravovremeni i ispravni ulazak u nasip i izlazak iz njega.

Podešavanje ugla grabulja

Položaj grabulja možete da menjate kako biste povećali ili smanjili njihovu agresivnost u pesku. Montirajte šipku za vuču i grabulje kao što je prikazano na sledećim slikama kako biste postigli željenu agresivnost.

Podešavanje najslabijeg zahvata zubaca

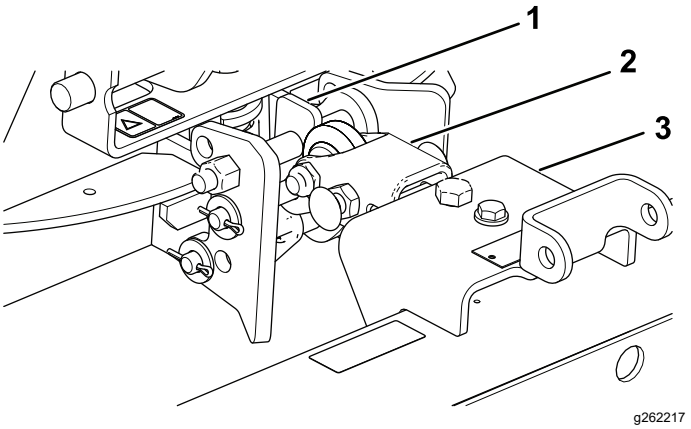

Слика 14

1. Ravno od gore
2. Šipka za vuču
3. Grabulje

1. Montirajte sklop kuke tako da ravna strana bude od gore (Слика 14).
2. Montirajte šipku za vuču sa donje strane sklopa okvira (Слика 14).

Podešavanje najjačeg zahvata zubaca

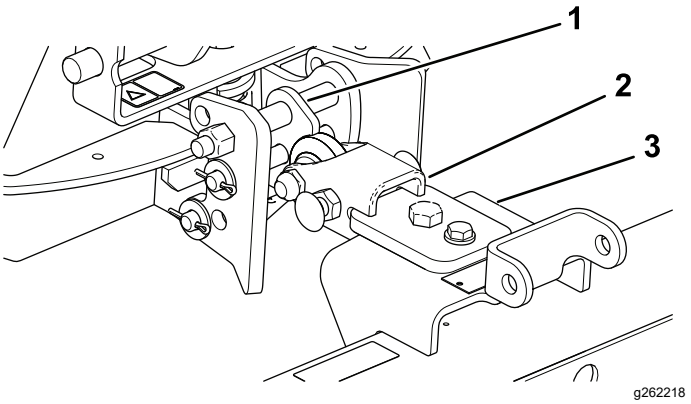

Слика 15

1. Pod uglom od gore
2. Šipka za vuču
3. Grabulje

1. Montirajte sklop kuke tako da strana pod uglom bude od gore (Слика 15).
2. Montirajte šipku za vuču sa gornje strane sklopa okvira (Слика 15).

Podešavanje transportnog položaja

Obavite sledeći postupak da biste povećali visinu grabulja pri transportu:

1. Spustite grabulje i podignite sklop što je niže moguće.
2. Odvojite lance od podiznih ručica i ponovo ih prikačite na većoj visini.

Напомена: Da biste obezbedili pravilan rad grabulja, vratite lance u prvobitan olabavljen položaj pre korišćenja grabulja.

Одржавање

Pregled i čišćenje grabulja i vučne jedinice

Nakon grabuljanja temeljno očistite mašinu. Pošto ovu mašinu koristite prevashodno u pesku, a pesak je izuzetno abrazivan, sperite ga nakon svake upotrebe. Ako često čistite mašinu (pre nego što pesak uspe da se zgrudva), čistite je mlazom vode iz creva bez mlaznice. Mlaz pod velikim pritiskom može da ubaci pesak na mesta koja su podložna habanju, gde pesak može da se ponaša kao smesa za brušenje.

Напомена: Ako se adapter priključka zakači za adapter vučne jedinice, umetnite polugu za odvajanje ili odvijač u otvor za odvajanje da biste odvojili delove (Слика 16).

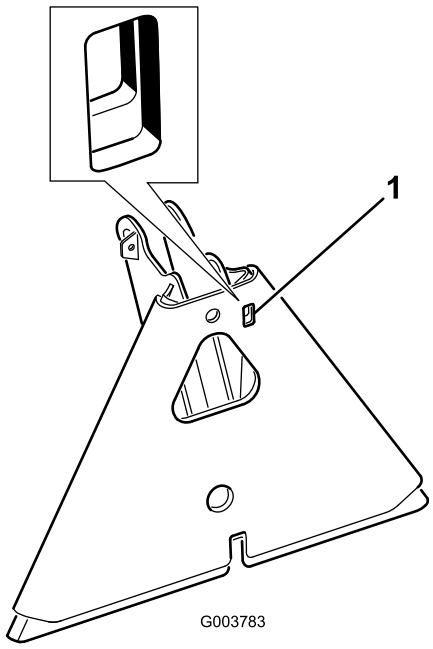

g003783

Слика 16

1. Otvor za odvajanje

Podmazivanje adaptera za priključak

Ako se ručica za zaključavanje adaptera za priključak ne okreće neometano i lako, nanesite tanak sloj maziva na mesto prikazano na Слика 17.

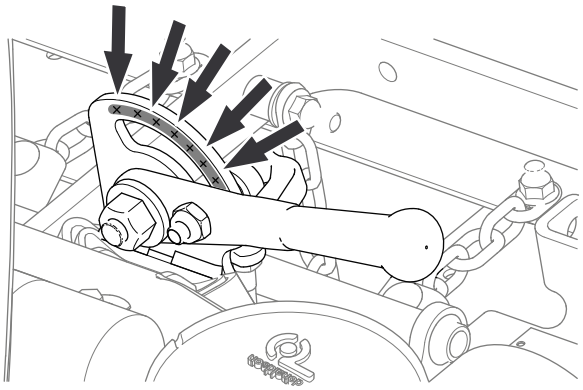

g220788

Слика 17



Count on it.