Form No. 3453-748 Rev A

Count on it.

Kasutusjuhend

Titan® X4850, X5450, XS4850 ja XS5450 murutraktorid

Mudeli nr 74875—Seeria nr 400000000 ja edasi
Mudeli nr 74878—Seeria nr 400000000 ja edasi
Mudeli nr 74890—Seeria nr 400000000 ja edasi
Mudeli nr 74898—Seeria nr 400000000 ja edasi

Registreeritud aadressil www.Toro.com.
Tõlge originaalist (ET)

3453-748

See toode on kooskõlas kõigi asjakohaste Euroopa direktiividega: lisateavet vaadake eraldi tootepõhiselt vastavusdeklaratsiooni lehelt (DOC).

Suurim või kasulik pöördemoment: mootori suurima või kasuliku pöördemomendi arvutas mootori tootja laboris vastavalt Autoinseneride Ühingu (Society of Automotive Engineers ehk SAE) standardile J1940 või J2723. Selle klassi niiduki tegelik mootori pöördemoment on ohutus-, heite- ja käitamisnõuetele vastavaks konfigureeritud kujul oluliselt väiksem. Vaadake masinaga kaasas olevat mootori tootja teavet.

Enda mudeli detailid leiate aadressil www.Toro.com.

Sissejuhatus

See pöörleva teraga muruniiduk on mõeldud koduomanikele. See on loodud peamiselt hästi hooldatud muruplatsidel muru niitmiseks. Toote mittesihipärane kasutamine võib olla teile ja kõrvalolijatele ohtlik.

Toote õigeks kasutamiseks ja hooldamiseks ning vigastuste ja toote kahjustamise vältimiseks lugege seda teavet tähelepanelikult. Teie vastutate toote nõuetekohase ja ohutu kasutamise eest.

Kui soovite saada teavet tooteohutuse, kasutusjuhendite, lisaseadmete ja edasimüüjate kohta või soovite oma toodet registreerida, külastage veebisaiti www.Toro.com.

Kui vajate hooldust, Toro originaalvaruosi või lisainfot, võtke ühendust volitatud hooldusfirmaga või Toro klienditeenindusega ning vaadake valmis toote mudel ja seerianumber. Joonis 1 näitab tootel mudeli- ja seerianumbri asukohta. Kirjutage numbrid selleks ette nähtud tühjale alale.

Tähtis: **Garantiiteabele, varuosadele ja muule tooteteabele juurdepääsuks võite skannida mobiilseadmega seerianumbri sildil oleva QR-koodi (kui olemas).**

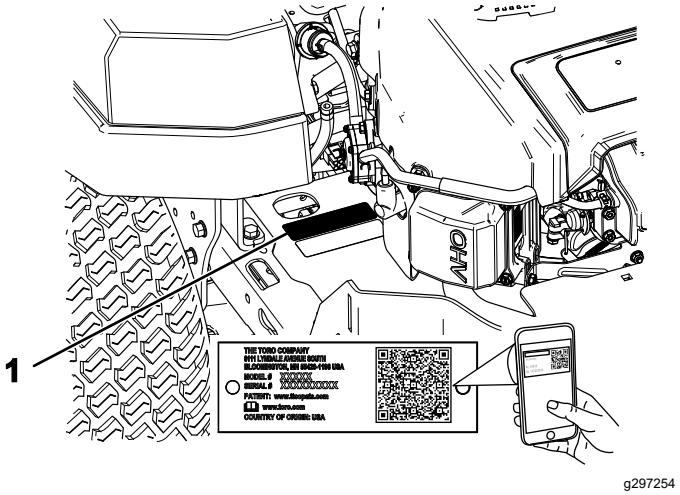

Joonis 1

1. Mudeli- ja seerianumbri plaat

Kirjutage toote mudeli- ja seerianumber allolevasse lahtrisse:

Mudeli nr _____

Seeria nr _____

Selles juhendis kasutatakse kahte sõna teabe esiletõstmiseks. „**Oluline**" juhib tähelepanu erilisele mehaanikateabele ja „**märkus**" rõhutab üldist teavet, millele tuleks erilist tähelepanu pöörata.

„Ohutushoiatuse sümbolit" (Joonis 2) kasutatakse nii selles juhendis kui ka masinal asuvatel siltidel, et tuvastada olulised ohutusteated, mida peate õnnetuste vältimiseks järgima. See sümbol kuvatakse koos sõnaga **„Oht"**, **„Hoiatus"** või **„Ettevaatust"**.

- **„Oht"** tähistab vahetult ohtlikku olukorda, mis mittevältimise korral **põhjustab** surma või raske kehavigastuse.
- **„Hoiatus"** tähistab potentsiaalselt ohtlikku olukorda, mis mittevältimise korral **võib** põhjustada surma või raske kehavigastuse.
- **„Ettevaatust"** tähistab potentsiaalselt ohtlikku olukorda, mis mittevältimise korral **võib** põhjustada kergeid või mõõdukaid vigastusi.

sa-black

Joonis 2

1. Hoiatussümbolid

© 2022—The Toro® Company
8111 Lyndale Avenue South
Bloomington, MN 55420

Võtke meiega ühendust aadressil www.Toro.com.
Prinditud USA-s
Kõik õigused reserveeritud

Sisukord

Ohutus 4
Üldine ohutus 4
Kaldeindikaator 5
Ohutus- ja juhendsildid 6
Seadme ülevaade 12
Juhtimisseadised 13
Tehnilised andmed 14
Enne kasutamist 14
Ohutusteave enne kasutamist 14
Kütuse lisamine 15
Igapäevane hooldus 16
Uue masina sissetöötamine 16
Turvalukustuse süsteemi kasutamine 16
Istme asendi muutmine 17
MyRide™-i vedrustussüsteemi reguleerimine 17
Juhthoobade reguleerimine 18
Külgväljaviskele seadistamine 18
Kasutamise ajal 22
Ohutusteave kasutamise ajal 22
Juhiistmele asumine 24
Seisupiduri kasutamine 24
Terade juhtlüliti (PTO) sisselülitamine 25
Terade juhtlüliti (PTO) väljalülitamine 25
Gaasi kasutamine 25
Õhuklapi kasutamine 26
Süüteluku kasutamine 26
Mootori käivitamine 27
Mootori väljalülitamine 27
Juhthoobade kasutamine 27
Masinaga sõitmine 28
Külgväljaviske kasutamine 29
Lõikekõrguse reguleerimine 29
Lõikekorpuse rataste reguleerimine 30
Kasutusnõuanded 30
Pärast kasutamist 31
Ohutusteave pärast kasutamist 31
Masina puhastamine 31
Masina lükkamine käsitsi 31
Masina transportimine 32
Hooldus 34
Hoolduse ohutusteave 34
Soovitatav hooldusgraafik 35
Hoolduseelsed toimingud 36
Niiduki korpuse kardina vabastamine 36
Mootori hooldus 36
Mootori ohutus 36
Õhufiltri hooldus 36
Mootoriõli hooldus 37
Süüteküünla hooldamine 39
Puhuri korpuse puhastamine 40
Küttesüsteemi hooldus 41
Jadamisi paikneva kütusefiltri väljavahetamine 41
Elektrisüsteemi hooldus 42
Elektrisüsteemi ohutusteave 42
Aku hooldus 42
Kaitsmete vahetamine 43
Ajamisüsteemi hooldus 44
Rehvirõhu kontrollimine 44
Rihma hooldus 44
Rihmade kontrollimine 44
Niiduki rihma asendamine 44
Niiduki hooldus 46
Terade ohutusteave 46
Lõiketerade hooldamine 46
Niiduki korpuse loodimine 49
Niiduki korpuse eemaldamine 51
Niiduki korpuse paigaldamine 52
Väljaviskedeflektori vahetamine 52
Puhastamine 53
Vedrustussüsteemi puhastamine 53
Jäätmete kõrvaldamine 53
Hoiulepanemine 54
Hoiustamise ohutusteave 54
Puhastamine ja hoiundamine 54
Aku hoiustamine 55
Veaotsing 56
Skeemid 58

Ohutus

Masin on projekteeritud vastavalt standardile EN ISO 5395:2013.

Üldine ohutus

Toode võib käe või jala amputeerida ja objekte hooga üles paisata. Raskete vigastuste või surma vältimiseks jälgige alati kõiki ohutusjuhiseid.

- Enne mootori käivitamist lugege see *kasutusjuhend* läbi ja tehke endale selgeks.
- Hoidke kõrvalised isikud ja lapsed eemal.
- Ärge lubage lastel ega koolitamata inimestel masinat kasutada ega hooldada. Lubage masinat kasutada või hooldada vaid vastutustundlikel, koolitatud, juhistega kursis ja füüsiliselt selleks võimelistel inimestel.
- Ärge kasutage masinat laskumiste, kraavide, vallide, vee või muude ohtude läheduses ega kallakutel, mis on suuremad kui 15°.
- Ärge pange käsi ega jalgu masina liikuvate osade lähedusse.
- Ärge kasutage masinat, kui mõni selle kaitse, ohutuslüliti või muu ohutusseade on paigaldamata või need ei tööta korralikult.
- Lülitage mootor välja, eemaldage süütevõti ja oodake kõigi liikuvate osade peatumist, enne kui istmelt lahkute. Enne hooldamist, seadistamist, tankimist, puhastamist või hoiustamist laske masinal jahtuda.

Kaldeindikaator

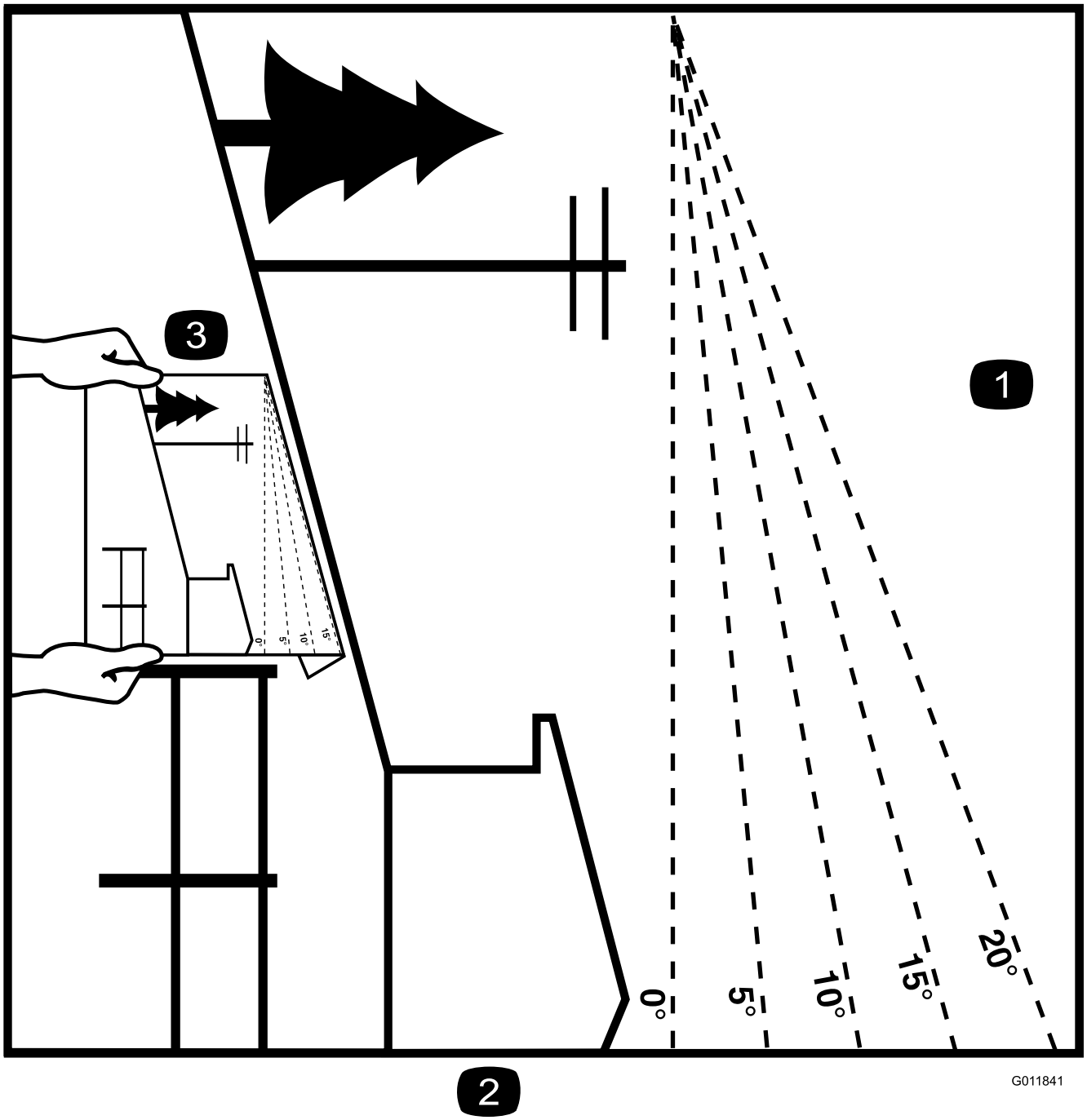

g011841

Joonis 3

Seda lehekülge võite isiklikuks kasutamiseks kopeerida.

1. Suurim kalle, mille juures masinaga töötada võite, on **15 kraadi**. Kasutage kallaku joonist, et küngaste kallak enne töötamist kindlaks määrata. **Ärge kasutage seda masinat kallakul, mis on suurem kui 15 kraadi.** Selle sobitamiseks soovitusliku kallakuga voltige mööda vastavat joont.
2. Joondage see serv mõne vertikaalse pinnaga (näiteks puu, hoone, aiaposti vms).
3. Näide sellest, kuidas volditud serva abil kallakut võrrelda.

Ohutus- ja juhendsildid

Ohutusmärgid ja juhised on kasutajale lihtsasti nähtavad ning asuvad iga võimaliku ohtliku koha lähedal. Asendage kõik kahjustatud või puuduvad märgised.

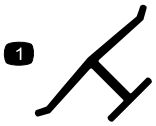

decaloemmarkt

Tootja märgistus

1. See märgistus näitab, et tera on identifitseeritud masina algse tootja osana.

---

decalbatterysymbols

Aku sümbolid

Sinu akul võivad olla järgmised sümbolid.

1. Plahvatusoht
2. Tuli, lahtine leek ja suitsetamine keelatud
3. Söövitav vedelik / keemiline põletusoht
4. Kandke silmakaitsevahendeid.
5. Lugege *kasutusjuhendit*.
6. Hoidke kõrvalseisjad akust eemal.
7. Kandke kaitseprille; plahvatusohtlikud gaasid võivad põhjustada pimedaks jäämist ja muid vigastusi.
8. Akuhape võib põhjustada pimedaks jäämist või tõsiseid põletushaavu.
9. Peske kohe silmi veega ja kutsuge kiirelt kiirabi.
10. Sisaldab pliid; ärge visake minema.

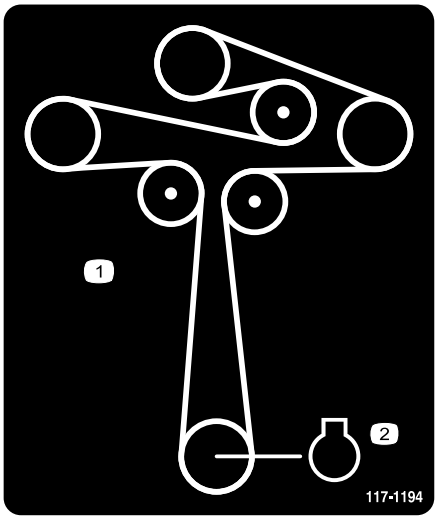

decal117-1194

117-1194

1. Rihma kulgemine
2. Mootor

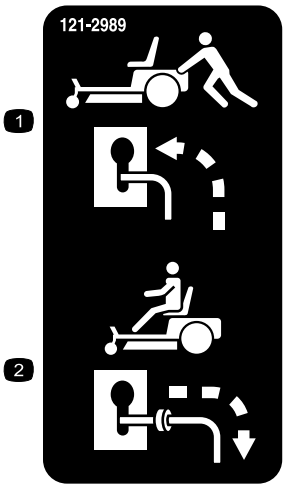

decal121-2989b

121-2989

1. Möödaviigu hoova asend masina lükkamiseks
2. Möödaviigu hoova asend masina kasutamiseks

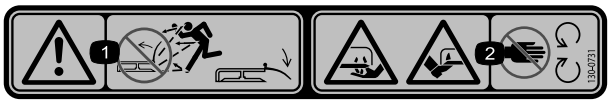

decal130-0731

130-0731

1. Hoiatus: ülespaiskuvate esemete oht; ärge eemaldage deflektorkilpi.
2. Kätte või jalga lõikamise oht, niitmistera – hoidke liikuvatest osadest eemale.

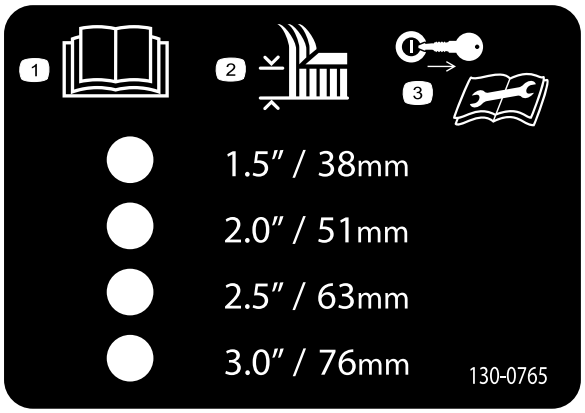

decal130-0765

130-0765

1. Lugege *kasutusjuhendit*.
2. Lõikekõrguse valimine
3. Enne hooldustööde tegemist eemaldage süütevõti.

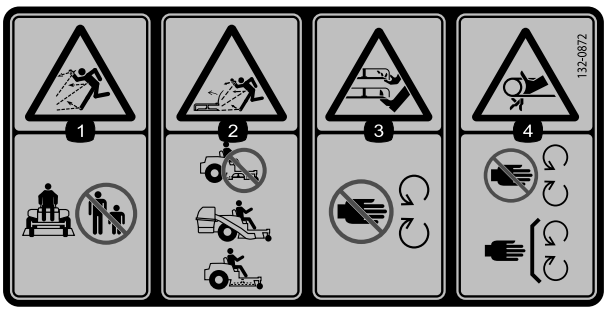

decal132-0872

132-0872

1. Väljaviskeoht; hoidke kõrvalseisjad masinast eemal.
2. Väljaviskeoht, deflektor üles tõstetud – ärge kasutage masinat avatud korpusega; kasutage kogujat või deflektorit.
3. Käe või jala äralõikamise oht – hoidke liikuvatest osadest eemale.
4. Takerdumisoht – hoidke eemale liikuvatest osadest; hoidke paigaldatuna kõik piirded ja katted.

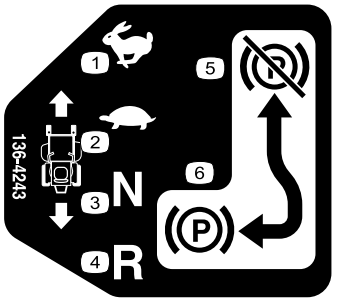

decal136-4243

136-4243

1. Kiire
2. Aeglane
3. Neutraalasend
4. Tagasikäigu asend
5. Seisupidur rakendamata
6. Seisupidur rakendatud

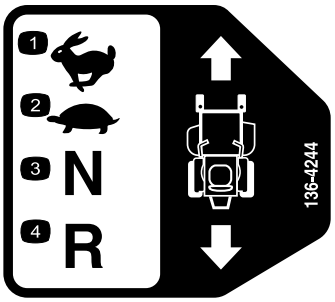

decal136-4244

136-4244

1. Kiire
2. Aeglane
3. Neutraalasend
4. Tagasikäigu asend

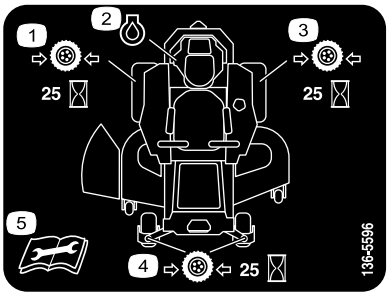

decal136-5596

136-5596

1. Kontrollige iga 25 töötunni järel rehvirõhku.
2. Mootoriõli
3. Kontrollige iga 25 töötunni järel rehvirõhku.
4. Kontrollige iga 25 töötunni järel rehvirõhku.
5. Enne hooldustööde tegemist lugege *kasutusjuhendit*.

Kleebis 138-2456 on kütusepaagi külge vormitud.

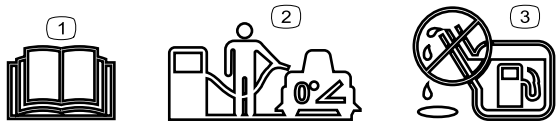

decal138-2456

138-2456

1. Lugege *kasutusjuhendit*.
2. Enne kütusepaagi täitmist parkige masin tasasele pinnale.
3. Ärge paaki üle täitke.

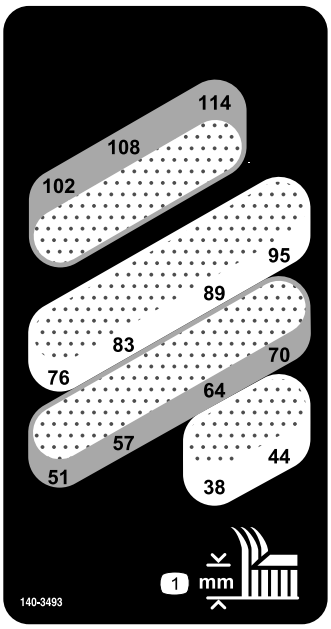

decal140-3493

140-3493

1. Lõikekõrgus (millimeetrites)

Märgis 132-0869 on ainult mudelitele, millel on MyRide.

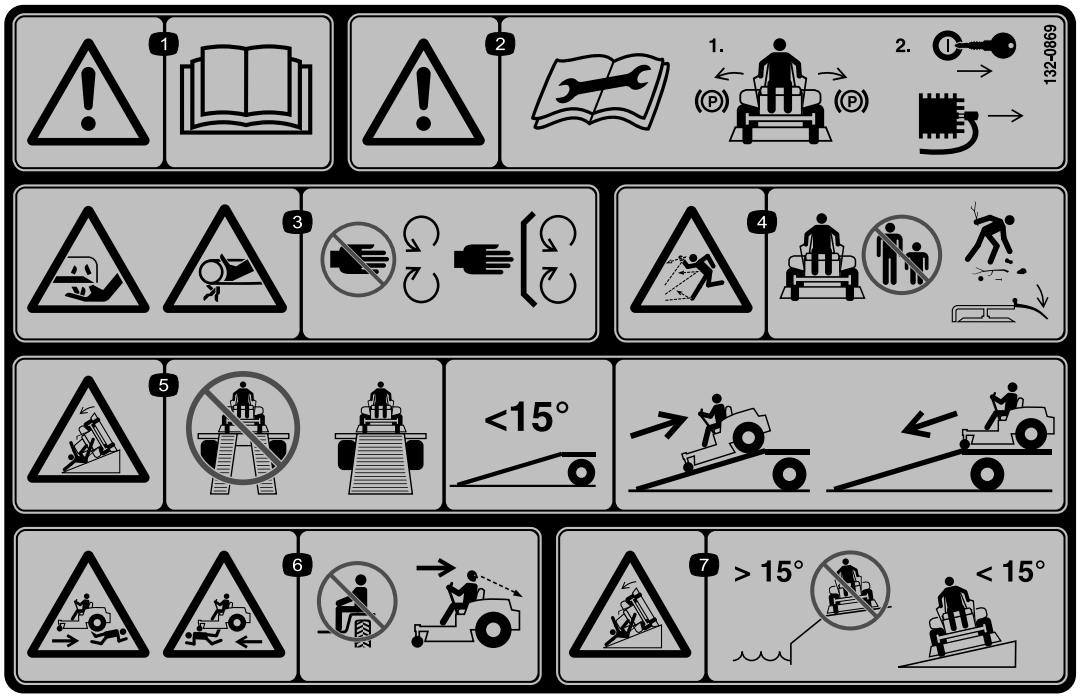

decal132-0869

132-0869

Märkus: See masin vastab tööstusharu standardsele stabiilsuskatsele staatiliste külg- ja pikisuunaliste katsete osas ja suurim soovituslik kalle on näidatud kleebisel. Vaadake läbi nii *kasutusjuhendis* leiduvad masinaga kalletel töötamise juhised kui ka olud, milles masinaga töötaksite, et teha kindlaks, kas võite masinaga neis oludes, sel päeval ja selles kohas töötada. Muudatused maastikus võivad tuua kaasa muudatusi masinaga kallakul töötamise tingimustes.

1. Hoiatus! Lugege *kasutusjuhendit*.
2. Hoiatus! Enne hooldustöid lugege *kasutusjuhendit*; rakendage seisupidur, eemaldage süütevõti ja ühendage süüteküünla juhe lahti.
3. Kätte lõikamise oht, niitmistera; takerdumisoht, rihm – hoiduge liikuvatest osadest, ärge eemaldage ühtki kaitset ega piiret.
4. Väljaviskeoht – hoidke kõrvalised isikud eemal; enne töötamist eemaldage praht; hoidke deflektor omal kohal.
5. Kaldteedega seotud oht – ärge kasutage haagisele laadides kaheosalisi kaldteid; kasutage ühte masina jaoks piisavalt laia kaldteed; kasutage kaldteed, mille kalle on alla 15°; masinat haagisele laadides sõitke kaldteest tagurpidi üles ja masinat maha laadides sõitke kaldteest alla suunaga edasi.
6. Ülesõitmise oht – ärge sõidutage reisijaid; tagurpidi niites vaadake enda taha.
7. Ümbermineku oht — ärge kasutage masinat järsakutel ega kohtades, kus kallak on enam kui 15°; kasutage masinat ainult kohtades, kus kallak on alla 15°.

Märgis 133-5198 on ainult mudelitele, millel on MyRide.

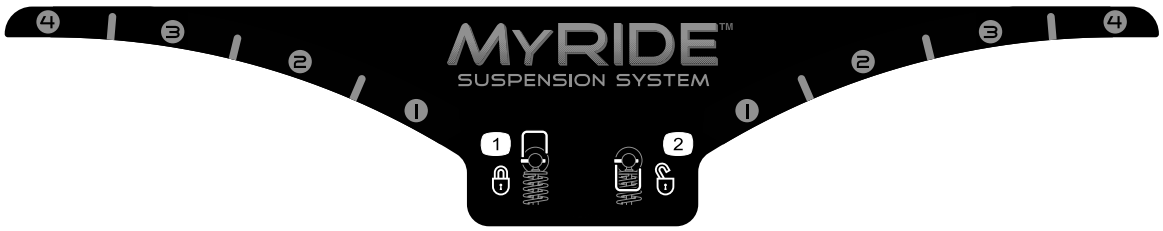

decal133-5198

133-5198

1. Lukus
2. Lahti

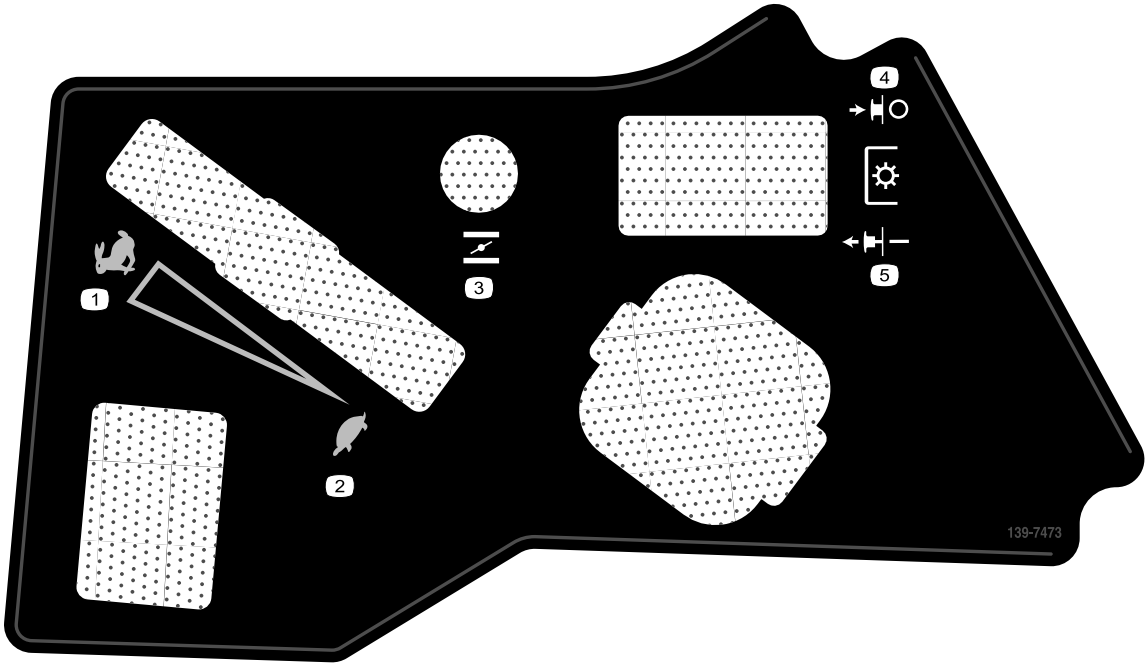

decal139-7473

139-7473

1. Kiire
2. Aeglane
3. Õhuklapp
4. Terade juhtlüliti (PTO) on välja lülitatud
5. Terade juhtlüliti (PTO) on sisse lülitatud

Märgis 140-3451 on ainult mudelitele, millel ei ole MyRide'i.

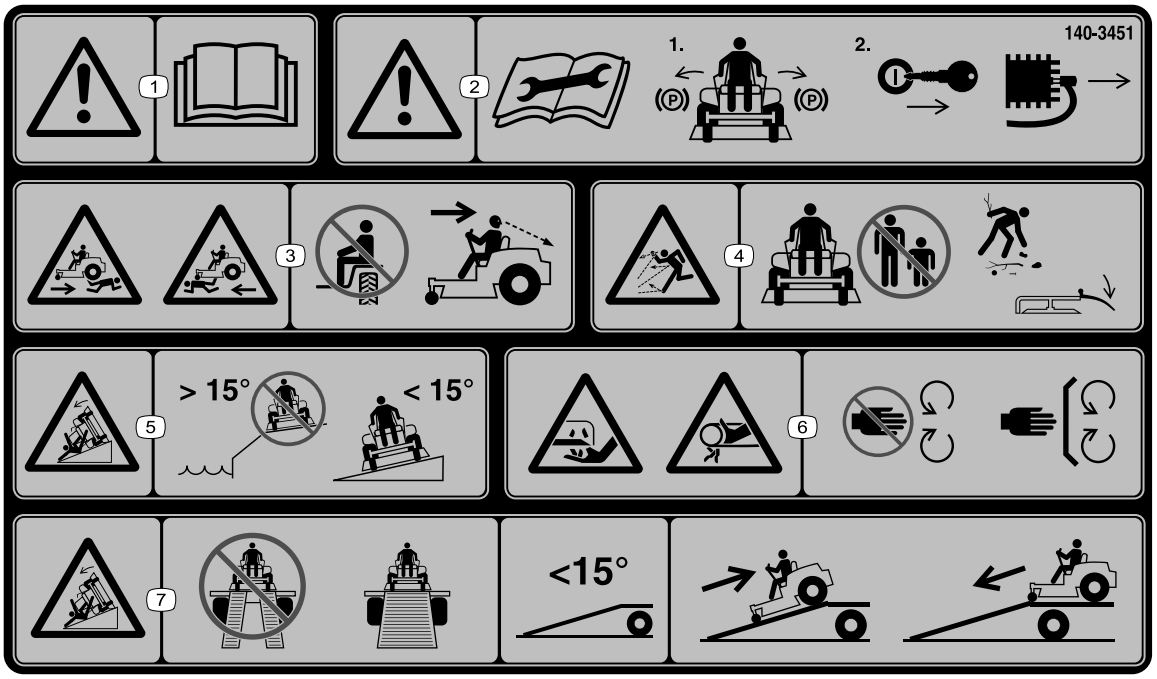

decal140-3451

140-3451

Märkus: See masin vastab tööstusharu standardsele stabiilsuskatsele staatiliste külg- ja pikisuunaliste katsete osas ja suurim soovituslik kalle on näidatud kleebisel. Vaadake läbi nii *kasutusjuhendis* leiduvad masinaga kalletel töötamise juhised kui ka olud, milles masinaga töötaksite, et teha kindlaks, kas võite masinaga neis oludes, sel päeval ja selles kohas töötada. Muudatused maastikus võivad tuua kaasa muudatusi masinaga kallakul töötamise tingimustes.

1. Hoiatus! Lugege *kasutusjuhendit*.
2. Hoiatus: enne hooldustöid lugege *kasutusjuhendit*; pange veojõu juhthoovad parkimisasendisse, eemaldage süütevõti ja ühendage süüteküünla juhe lahti.
3. Ülesõitmise oht – ärge sõidutage reisijaid; tagurpidi sõites vaadake enda taha.
4. Väljaviskeoht – hoidke kõrvalised isikud eemal; enne niitmist eemaldage praht; hoidke deflektor oma kohal.
5. Ümbermineku oht — ärge kasutage masinat järsakutel ega kohtades, kus kallak on enam kui 15°; kasutage masinat kohtades, kus kallak on alla 15°.
6. Kätte lõikamise oht, niitmistera; sõlme minemise oht, rihm – hoiduge liikuvatest osadest, ärge eemaldage ühtki kaitset ega piiret.
7. Kaldteedega seotud oht – ärge kasutage haagisele laadides kaheosalisi kaldteid; kasutage ühte masina jaoks piisavalt laia kaldteed; kasutage kaldteed, mille kalle on alla 15°; sõitke kaldteest tagurpidi üles (tagurpidi käiguga) ja kaldteest alla sõitke suunaga edasi.

Seadme ülevaade

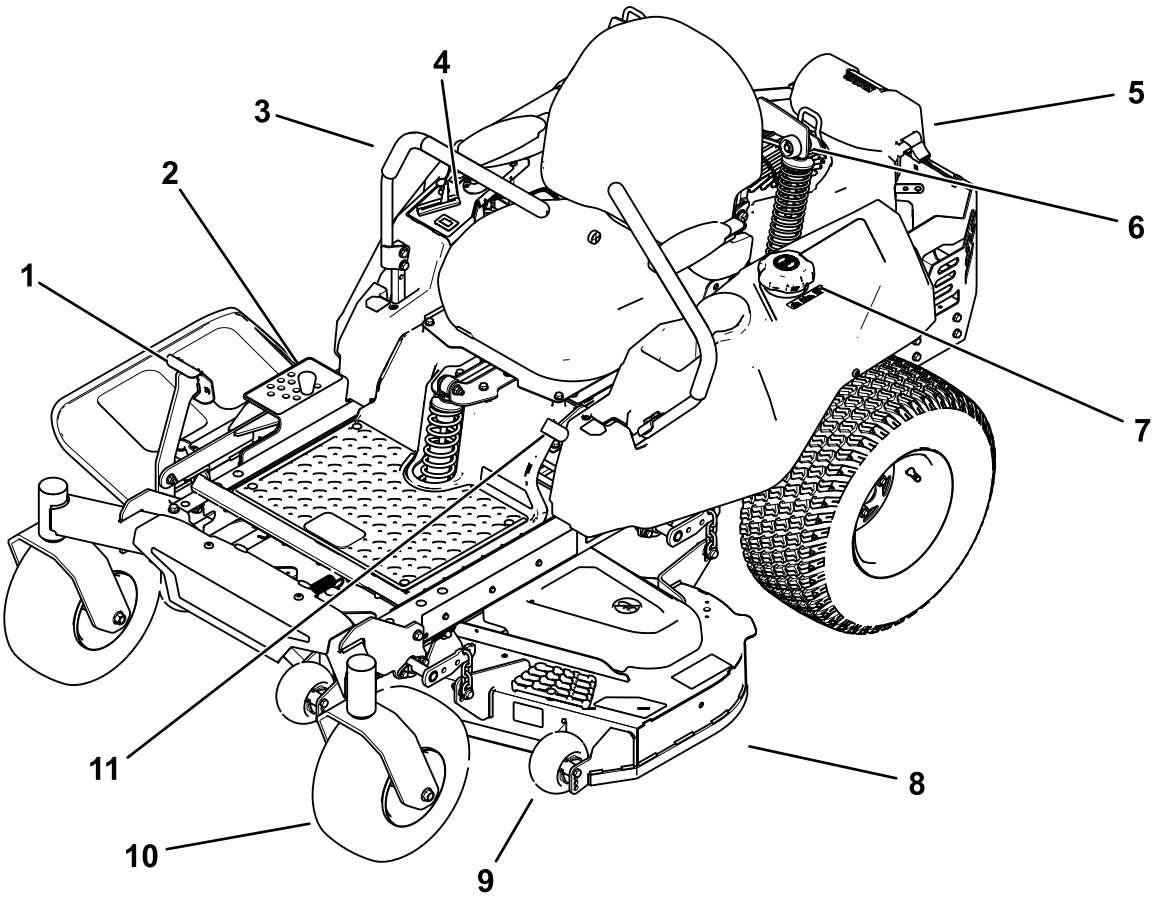

g335095

Joonis 4

1. Korpuse tõstmise pedaal
2. Lõikekõrguse tihvt
3. Juhthoob
4. Juhtseadised
5. Mootor
6. MyRide™-i vedrustussüsteem (ainult MyRide'i masinatel)
7. Kütusepaagi kork
8. Niiduki korpus
9. Lõikekorpuse ratas
10. Rullikratas
11. Seisupiduri hoob

Juhtimisseadised

Tutvuge kõigi juhtseadistega enne mootori käivitamist ja masina kasutamist.

Juhtpaneel

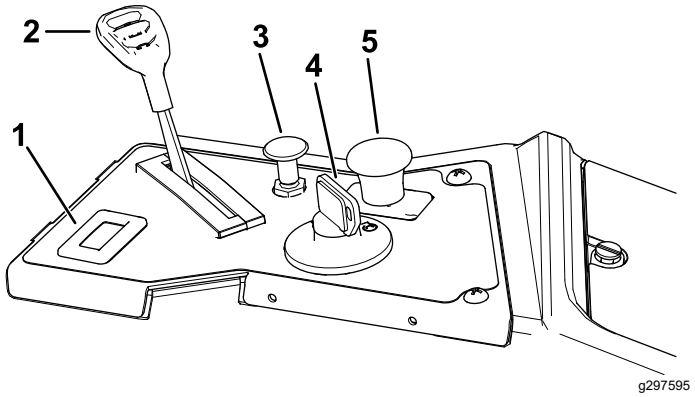

Joonis 5

1. Tunnilugeja
2. Gaasihoob
3. Õhuklapp
4. Süütelukk
5. Terade juhtlüliti (PTO)

Kütusenäidik

Kütusenäidik näitab, kui palju paagis kütust on (Joonis 6).

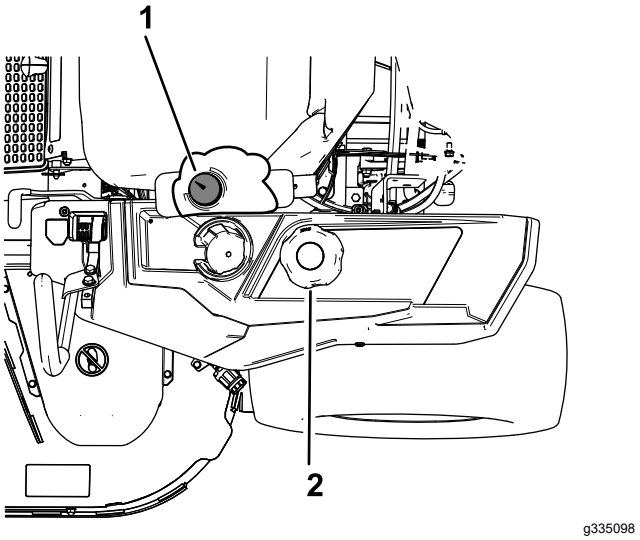

Joonis 6

1. Kütusenäidik
2. Kütusepaagi kork

Gaasihoob

Gaasihoovaga juhitakse mootori kiirust ning selle variaatorkastil on asendid AEGLANE ja KIIRE (Joonis 5).

Õhuklapp

Kasutage õhuklappi, kui käivitate mootorit külmalt (Joonis 5).

Tunnilugeja

Tunnilugeja loendab mootori töötunde. See töötab siis, kui mootor on käivitatud. Kasutage neid aegu hooldustööde läbiviimiseks (Joonis 5).

Juhthoovad

Juhthoobadega liigub masin edasi ja tagasi ning pöörab mõlemale poole (Joonis 4).

Neutraalasend

Masinast väljudes liigutage juhthoovad keskelt väljapoole NEUTRAALASENDISSE (Joonis 33). Masina peatamisel või masina järelevalveta jätmisel asetage juhthoovad alati NEUTRAALASENDISSE.

Seisupiduri hoob

Seisupiduri hoob asub konsooli vasakul küljel (Joonis 4). Pidurihoob rakendab seisupiduri.

Seisupiduri kasutamiseks tõmmake hooba kuni see fikseeritud asendisse lukustub.

Seisupiduri mahavõtmiseks tõmmake hoob fikseeritud asendist välja ja enda poole, seejärel suruge see alla.

Korpuse tõstmise jalgpedaal

Korpuse tõstmise jalgpedaal võimaldab istmel olles korpust tõsta või langetada. Takistuste vältimiseks saate kasutada jalgpedaali, mis tõstab korpuse hetkeks üles (Joonis 4).

Süütelukk

Süütelukul on mootori käivitamiseks ja väljalülitamiseks kolm asendit: „OFF“, „RUN“ ja „START“ (Joonis 5).

Terade juhtlüliti (PTO)

Terade juhtlüliti, millele osutab jõuvõtuvõlli (PTO) sümbol, lülitab niiduki terade toite sisse ja välja (Joonis 5).

Lõikekõrguse tihvt

Lõikekõrguse tihvt koos jalgpedaaliga lukustab korpuse kindlale lõikekõrgusele. Reguleerige lõikekõrgust ainult ajal, mil masin seisab (Joonis 4).

Tarvikud/lisaseadmed

Masinale on selle võimekuse suurendamiseks saadaval mitmeid Toro heakskiidetud tarvikuid ja lisaseadmeid. Heakskiidetud tarvikute ja lisaseadmete loendit küsige volitatud hooldusfirmast või ametlikult Toro edasimüüjalt või vaadake seda veebisaidil www.Toro.com.

Masina optimaalse jõudluse ja püsiva ohutuse tagamiseks kasutage ainult Toro originaalvaruosi ja lisaseadmeid. Teiste tootjate varuosad ja lisaseadmed võivad olla ohtlikud ning nende kasutamine võib tühistada garantii kehtivuse.

Tehnilised andmed

Spetsifikatsioone ja disaini võidakse muuta ilma eelneva teavitamiseta.

	48-tolline niiduki korpus	**54-tolline niiduki korpus**
Lõikelaius	122 cm	137 cm
Laius langetatud deflektoriga	163 cm	178 cm
Laius tõstetud deflektoriga	140 cm	155 cm
Pikkus	206 cm	206 cm
Kõrgus	122 cm	122 cm
Mass (mitte MyRide'i mudelid)	337 kg	344 kg
Mass (MyRide'i mudelid)	356 kg	363 kg

Kasutamine

Märkus: Masina vasaku ja parema poole tuvastamine tavalises tööasendis.

Enne kasutamist

Ohutusteave enne kasutamist

Üldine ohutus

- Ärge lubage lastel ega koolitamata inimestel masinat kasutada ega hooldada. Kohalikud eeskirjad võivad piirata kasutaja vanust. Omanik vastutab kõigi operaatorite ja mehaanikute väljaõppe eest.
- Vaadake üle ala, kus hakkate masinat kasutama, ja eemaldage kõik esemed, mis võivad masina tööd segada või masinalt viskuda.
- Tutvuge seadmete ja juhtelementide ohutu kasutamise ning ohutussiltidega.
- Kontrollige, kas operaatori kohaloleku juhtseadised, ohutuslülitid ja kaitsepiirded on kinnitatud ja töötavad korralikult. Ärge kasutage masinat, kui need ei ole töökorras.
- Lülitage mootor välja, eemaldage süütevõti ja oodake kõigi liikuvate osade peatumist, enne kui istmelt lahkute. Enne hooldamist, seadistamist, tankimist, puhastamist või hoiustamist laske masinal jahtuda.
- Enne niitma asumist kontrollige masinat veendumaks, et lõikekoostud töötavad korralikult.
- Hinnake maastikku, et määrata kindlaks seadmed ja tarvikud, mis on vajalikud masina nõuetekohaseks ja ohutuks kasutamiseks.
- Kandke sobivat riietust, sh kaitseprille, pikki pükse, hea libisemiskindlusega jalatseid ja kuulmiskaitset. Kinnitage pikad juuksed ning ärge kandke lotendavaid riideid või rippuvaid ehteid.
- Ärge sõidutage reisijaid.
- Hoidke kõrvalseisjad ja lemmikloomad töötavast masinast eemal. Kui keegi tuleb lähemale, lülitage masin ja lisatarvik(ud) välja.
- Ärge töötage masinaga, kui kõik selle kaitse- ja turvaseadmed, näiteks deflektor ja terve murukoguja, pole paigas ega tööta korralikult. Vajaduse korral vahetage välja kulunud või kahjustatud osad.

Kütuse ohutus

- Kütus on äärmiselt kergesti süttiv ja väga plahvatusohtlik. Kütusest põhjustatud tulekahju või plahvatus võib põletada teid ja teisi ning kahjustada vara.
  - Et staatiline laeng ei süütaks kütust, tõstke masin veokilt või haagiselt maha ning lisage kütus teistest sõidukitest eemal maapinnal. Kui see pole võimalik, asetage kütusekanister sõidukitest eemale maha ning täitke see; seejärel tankige masin kanistriga, mitte kütusepumbaga.
  - Täitke kütusepaaki õues tasasel maal, vabas õhus ja siis, kui mootor on külm. Pühkige möödavalatud kütus ära.
  - Ärge käsitsege kütust, kui suitsetate, või lahtise leegi ja sädemete läheduses.
  - Ärge eemaldage kütusepaagi korki ega lisage kütusepaaki kütust, kui mootor töötab või on kuum.
  - Kui olete kütust mööda kallanud, ärge proovige mootorit käivitada. Vältige süüteallika tekitamist, kuni kütuseaurud on hajunud.
  - Hoidke kütust heakskiidetud mahutis ja lastele kättesaamatus kohas.
- Kütus on allaneelamisel ohtlik või surmav. Pikaajaline kokkupuude aurudega võib põhjustada raskeid vigastusi ja haigusi.
  - Vältige aurude pikaajalist sissehingamist.
  - Hoidke käed ja nägu otsakust ja kütusepaagi avast eemal.
  - Vältige kütuse sattumist silma ja nahale.
- Ärge hoiustage masinat ega kütuseanumat kohas, kus esineb lahtist leeki, sädemeid või süüteleeki, näiteks veeboileril või muul seadmel.
- Ärge kasutage masinat, kui heitgaasisüsteem pole paigaldatud või ei tööta korralikult.
- Hoidke kütusepumpa kütusepaagi serva või kanistri avause vastas terve kütuse lisamise aja. Ärge kasutage kütusepumba lukustussüsteemi.
- Kui kütust sattus teie riietele, vahetage kohe riided.
- Ärge paaki üle täitke. Vahetage kütusepaagi kork välja ning sulgege see kindlalt.
- Puhastage lõikeseade, summuti, juhthoovad, murukoguja ja mootoriruum murust ja prahist, et vältida võimaliku tulekahju tekkimise ohtu. Pühkige ära möödavalatud õli või kütus.

Kütuse lisamine

Soovitatud kütus

Tüüp	Pliivaba bensiin
Minimaalne oktaanarv	87 (USA) või 91 (uurimismeetodil määratud oktaanarv; väljaspool USA-d)
Etanool	Mitte rohkem kui 10% mahuprotsenti
Metanool	Puudub
MTBE (metüül-tert-butüüleeter)	Vähem kui 15% mahuprotsenti
Õli	Ärge lisage kütusele

Kasutage ainult puhast, värsket (mitte üle 30 päeva vana), usaldusväärsest allikast pärit kütust.

Stabilisaatori / omaduste parandaja kasutamine

Kasutage masinas kütuse stabilisaatorit / omaduste parandajat vastavalt tootja juhistele, et kütus püsiks kauem värske.

Tähtis: **Ärge kasutage kütuselisandeid, mis sisaldavad metanooli või etanooli.**

Lisage värskele kütusele stabilisaatorit / omaduste parandajat vastavalt kütuse stabilisaatori tootja juhistele.

Kütusepaagi täitmine

1. Parkige masin tasasele pinnasele.
2. Rakendage seisupidur.
3. Lülitage mootor välja ja eemaldage võti.
4. Puhastage kütusepaagi korgi ümbrus.
5. Lisage kütusepaaki kütust kuni kütusenäidiku järgi on paak täis (Joonis 7). Ärge täitke kütusepaaki ääreni.

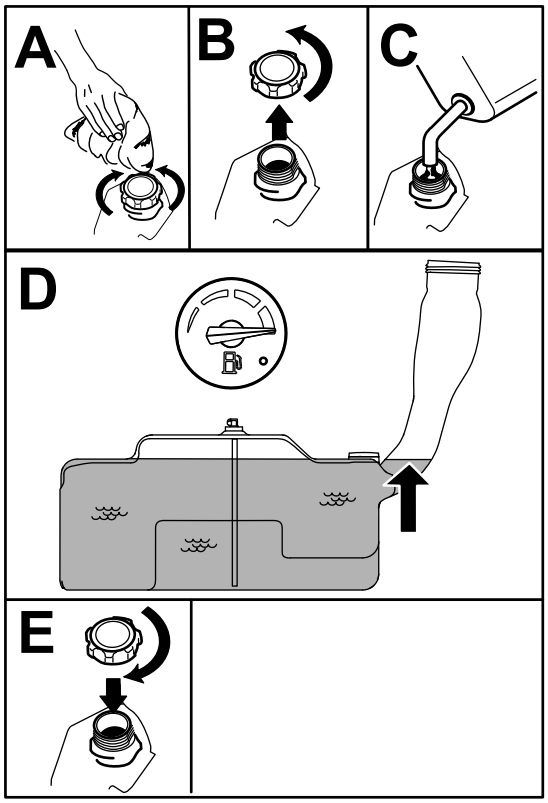

g197123

Joonis 7

Igapäevane hooldus

Tehke iga päev enne masina käivitamist igapäevased kasutuseelsed kontrolltoimingud, mis on loetletud jaotises Hooldus (lehekülg 34).

Uue masina sissetöötamine

Uutel mootoritel läheb täieliku jõudluse saavutamiseks aega. Uutel niiduki korpustel ja veosüsteemidel on rohkem hõõrdumist, nii et mootoril on suurem koormus. Andke uuele masinale täieliku jõudluseni jõudmiseks 40 kuni 50 tundi.

Turvalukustuse süsteemi kasutamine

⚠ HOIATUS

Kui turvalukustuse lülitid on lahutatud või kahjustatud, võib masin ootamatult tööle hakata ja kehavigastusi tekitada.

- **Ärge lukustuse lüliteid muutke.**
- **Kontrollige lukustuse lülitite toimimist iga päev ja vahetage kõik kahjustatud lülitid enne masina kasutamist välja.**

Turvalukustuse süsteemist arusaamine

Turvalukustuse süsteem on loodud mootori käivitumist takistama; välja arvatud juhul, kui:

- terade juhtlüliti (PTO) on välja lülitatud;
- Juhthoovad on NEUTRAALASENDIS.
- Seisupidur on rakendatud.

Turvalukustuse süsteem seiskab mootori ka siis, kui juhthoovad pole NEUTRAALASENDIS ja te tõusete istmelt.

Turvalukustuse süsteemi testimine

Teenindusvahemik: Enne iga kasutamist või iga päev

Kontrollige turvalukustuse süsteemi iga kord enne masina kasutamist. Kui turvalukustuse süsteem ei tööta allpool kirjeldatud viisil, laske see volitatud hooldusfirmal kohe remontida.

1. Istuge istmele, rakendage seisupidur ja liigutage terade juhtlüliti (PTO) asendisse „ON“. Proovige mootorit käivitada; mootor ei tohiks väntvõlli kasutada.
2. Istuge istmele, rakendage seisupidur ja liigutage terade juhtlüliti (PTO) asendisse „OFF“. Liigutage üht juhthoobadest (NEUTRAALASENDIST välja). Proovige mootorit käivitada; mootor ei tohiks väntvõlli kasutada. Korrake sama teise juhthoovaga.
3. Istuge istmele, rakendage seisupidur, liigutage terade juhtlüliti (PTO) asendisse „OFF“ ning juhthoovad NEUTRAALASENDISSE. Käivitage mootor. Kui mootor töötab, vabastage seisupidur, lülitage sisse terade juhtlüliti (PTO) ja tõuske kergelt istmelt üles; mootor peaks seiskuma.
4. Istuge istmele, rakendage seisupidur, liigutage terade juhtlüliti (PTO) asendisse „OFF“ ning juhthoovad NEUTRAALASENDISSE. Käivitage mootor. Kui mootor töötab, liigutage üht juhthoobadest edasi või tagasi; mootor peaks seiskuma. Korrake sama teise juhthoovaga.
5. Istuge istmele, vabastage seisupidur, liigutage terade juhtlüliti (PTO) asendisse „OFF“ ning juhthoovad NEUTRAALASENDISSE. Proovige mootorit käivitada; mootor ei tohiks väntvõlli kasutada.

Istme asendi muutmine

Istet saab ette- või tahapoole liigutada. Seadke iste asendisse, kus teil on masina üle parim kontroll ja kõige mugavam olla (Joonis 8).

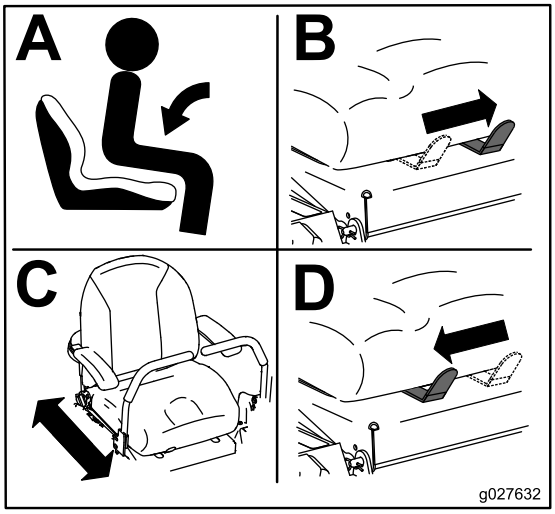

g027632

Joonis 8

MyRide™-i vedrustussüsteemi reguleerimine

Ainult masinatele, millel on MyRide

MyRide™-i vedrustussüsteem võimaldab sujuvamat ja mugavamat sõitu. Vedrustussüsteemi saab hõlpsalt ja kiirelt muuta tagavedrustust sättides. Reguleerige vedrustussüsteemi nii, et teil oleks võimalikult mugav (Joonis 9 ja Joonis 10).

Tagavedrustuse piludel on olemas fikseeritud asendid. Tagavedrustust saab piludes paigutada igale poole, mitte ainult fikseeritud asenditesse.

Allolev joonis näitab pehme ja jäiga sõidu asetust ning erinevaid fikseeritud asendeid (Joonis 9).

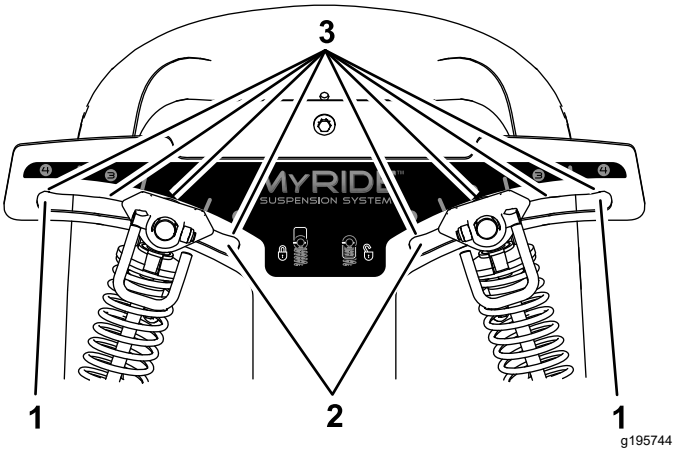

Joonis 9

1. Kõige jäigem asend
2. Kõige pehmem asend
3. Fikseeritud asendid

Märkus: Veenduge, et vasak ja parem vedru on mõlemad samas asendis.

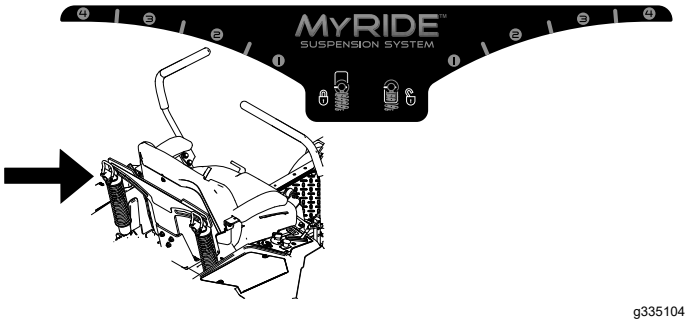

g335104

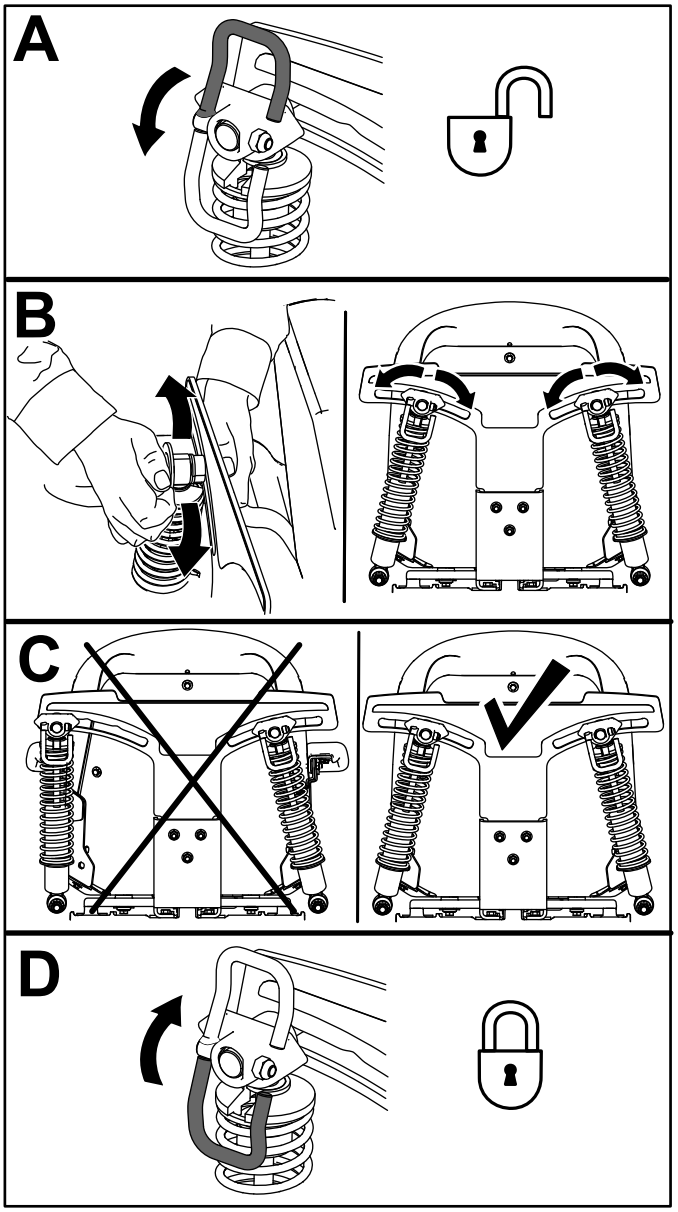

g195745

Joonis 10

Juhthoobade reguleerimine

Kõrguse reguleerimine

Juhthoobade mugavaks käsitsemiseks saab nende kõrgust reguleerida (Joonis 11).

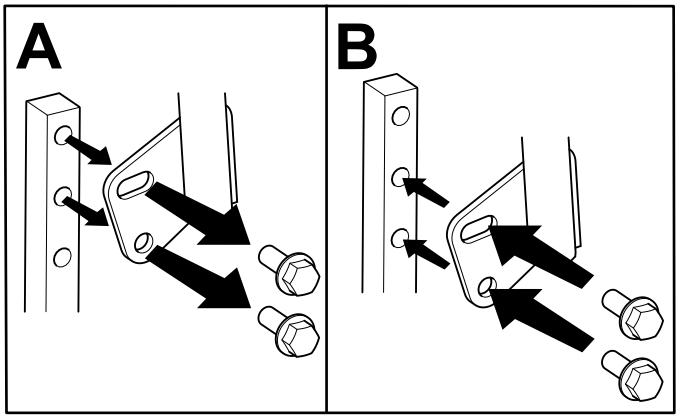

g333847

Joonis 11

Kalde reguleerimine

Juhthoobade mugavaks käsitsemiseks saab neid ette- või tahapoole sättida.

1. Keerake lahti juhthoova ja juhtvõlli ühenduskoha ülemine polt.
2. Keerake alumist polti lahti nii palju, et juhthooba saaks ette- või tahapoole seada.

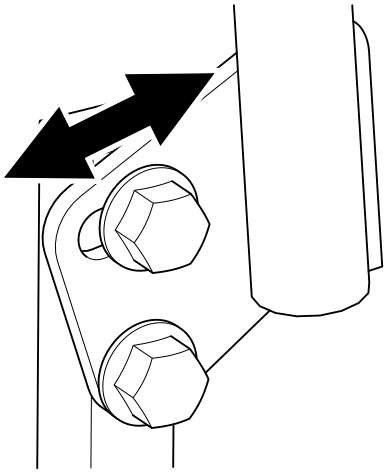

g333846

Joonis 12

3. Keerake mõlemad poldid kinni, et juhthoob uude asendisse fikseerida.
4. Korrake protsessi teise juhthoovaga.

Külgväljaviskele seadistamine

Masinaga kaasas olevad niiduki korpus ja terad on loodud parimaks multšimise ja külgväljaviske tulemuseks.

Pange kinnitused samadesse korpuse aukudesse, kust need enne ära võtsite. See kindlustab, et niiduki korpuse käsitsemisel ei ole ühtegi lahtist avaust.

⚠ HOIATUS

Lahtistest avaustest võib prahti välja lennata ning tõsiseid vigastusi põhjustada.

- **Ärge kunagi kasutage masinat, kui kõik korpuse augud pole suletud.**
- **Kui olete multšimisvaheseina eemaldanud, paigaldage aukudesse kinnitused.**

122 cm pikkuste korpustega niidukid

1. Parkige masin tasasele pinnale, lülitage välja terade juhtlüliti ja rakendage seisupidur.
2. Lülitage mootor välja, eemaldage süütevõti ja oodake kõigi liikuvate osade peatumist, enne kui töötamiskohast lahkute.
3. Eemaldage niiduki korpus; vt jaotist Niiduki korpuse eemaldamine (lehekülg 51).
4. Eemaldage vasaku vaheseina keevituspostide küljest kaks lukustusmutrit (5/16"), mis asuvad niiduki korpuse keskel ja vasakul küljel (Joonis 13).

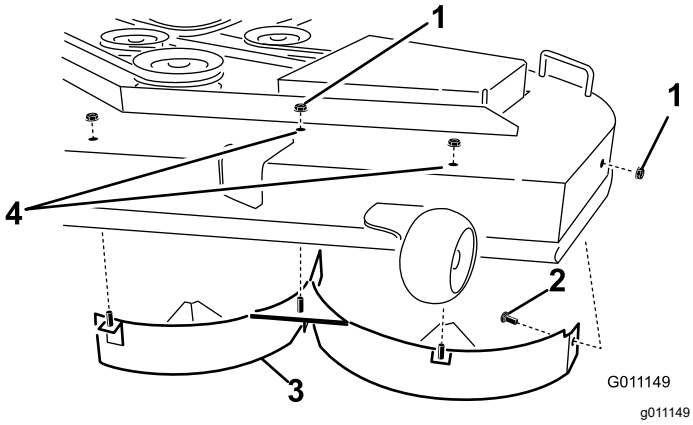

Joonis 13

1. Lukustusmutter (5/16")
2. Ümarpeapolt (5/16 × ¾")
3. Vasakpoolne vahesein
4. Sisestage kinnitused siia.

5. Eemaldage niiduki korpuse küljelt ümarpeapolt ja lukustusmutter, mis hoiavad vasakut vaheseina korpuse küljes.
6. Eemaldage vasak vahesein niiduki korpuselt, vt Joonis 13.
7. Eemaldage kaks ümarpeapolti (5/16 × ¾") ja kaks lukustusmutrit (5/16"), mis hoiavad paremat vaheseina ja vaheseina kaitset niiduki korpuse küljes (Joonis 14).

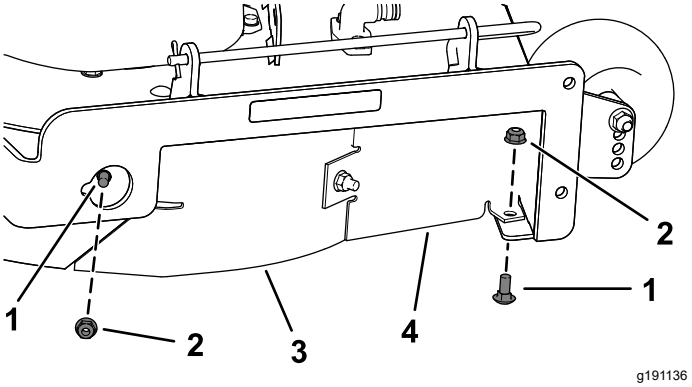

Joonis 14

1. Ümarpeapolt (5/16 × ¾")
2. Lukustusmutter (5/16")
3. Parempoolne vahesein
4. Vaheseina kaitse

8. Eemaldage parema vaheseina keevituspostide küljest kaks lukustusmutrit (5/16"), mis asuvad niiduki korpuse keskel ja paremal küljel (Joonis 15).

   Märkus: Eemaldage parem vahesein niiduki korpuselt.

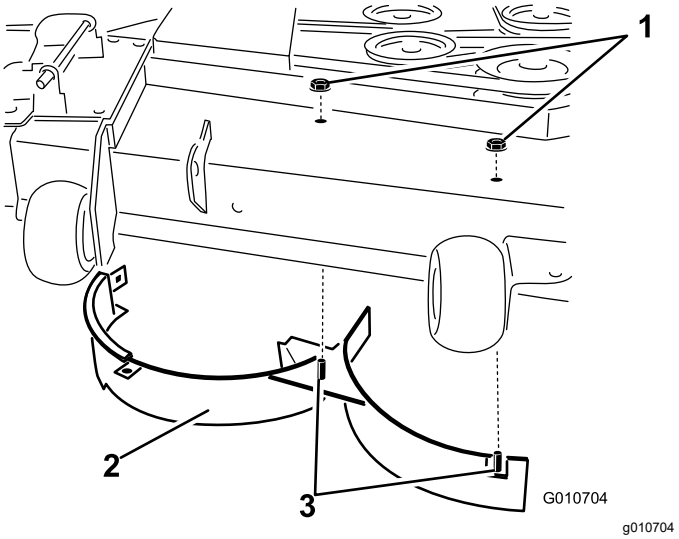

Joonis 15

1. Lukustusmutter (5/16")
2. Parempoolne vahesein
3. Keevituspostid (parem vahesein)

9. Leidke lisatarvikute kotist väljaviske vahesein ja eemaldage väljaviske plaadi tagumised kinnitused (Joonis 16).

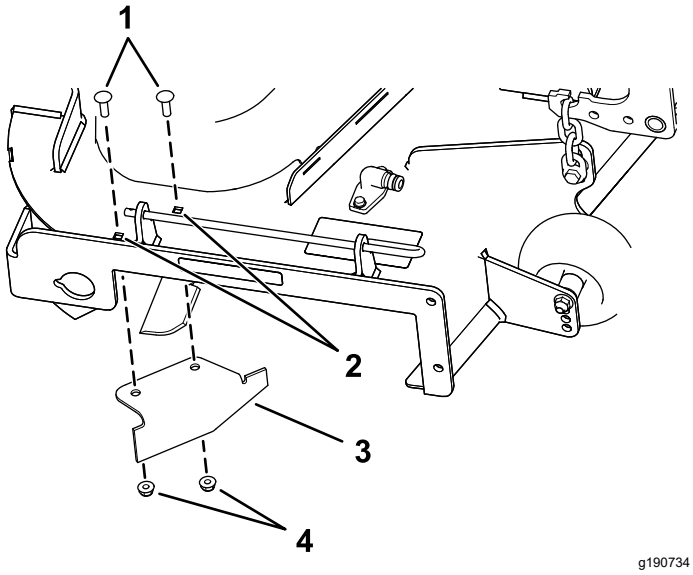

Joonis 16

1. Ümarpeapoldid (olemasolevad)
2. Väljaviske plaadi tagumised augud
3. Väljaviske vahesein (lisatarvik)
4. Lukustusmutrid (olemasolevad)

10. Paigaldage vahesein niiduki korpuse külgväljaviske avause külge.
11. Kinnitage eemaldatud kinnitustega väljaviske vahesein korpuse külge.
12. Paigaldage niiduki korpus; vt jaotist Niiduki korpuse paigaldamine (lehekülg 52).

137 cm pikkuste korpustega niidukid

1. Parkige masin tasasele pinnale, lülitage välja terade juhtlüliti ja rakendage seisupidur.
2. Lülitage mootor välja, eemaldage süütevõti ja oodake kõigi liikuvate osade peatumist, enne kui töötamiskohast lahkute.
3. Eemaldage niiduki korpus; vt jaotist Niiduki korpuse eemaldamine (lehekülg 51).
4. Eemaldage vasaku vaheseina keevituspostide küljest kolm lukustusmutrit (5/16"), mis asuvad niiduki korpuse keskel ja vasakul küljel (Joonis 17).

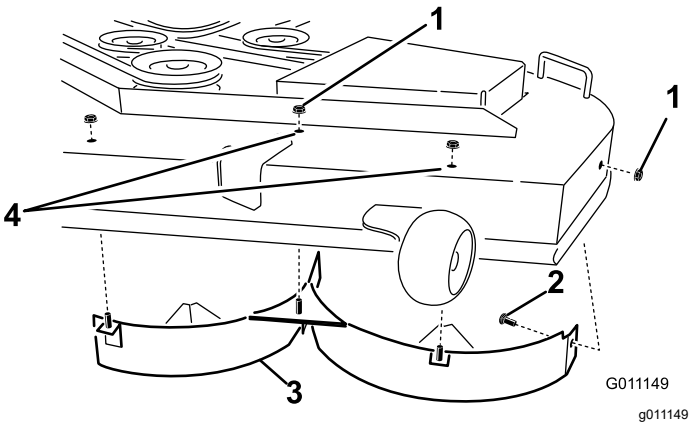

Joonis 17

1. Lukustusmutter (5/16")
2. Ümarpeapolt (5/16 × ¾")
3. Vasakpoolne vahesein
4. Sisestage kinnitused siia.

5. Eemaldage niiduki korpuse küljelt ümarpeapolt ja lukustusmutter, mis hoiavad vasakut vaheseina korpuse küljes (Joonis 17).
6. Eemaldage vasak vahesein niiduki korpuselt (Joonis 17).
7. Leidke lisatarvikute hulgast kaks polti ja kasutage olemasolevaid lukustusmutreid, et paigaldada need kinnitused niiduki korpuse aukudesse (Joonis 17), et sealt prahti välja ei lendaks.

   Märkus: Sisestage polt korpuse alumiselt küljelt ja kinnitage lukustusmutter ülevaltpoolt.
8. Eemaldage niiduki korpuse tagaküljelt ümarpeapolt (5/16 × ¾") ja lukustusmutter (5/16"), mis hoiavad vaheseina korpuse küljes (Joonis 18).

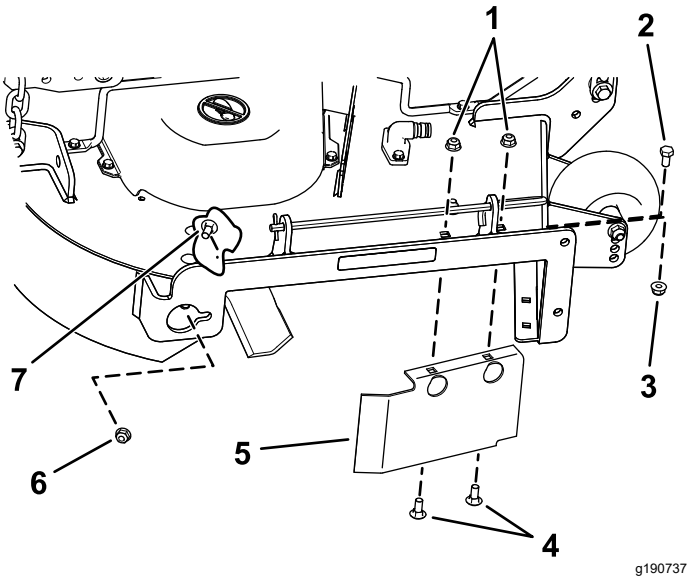

Joonis 18

1. Lukustusmutrid väljalaske plaadi esiküljel (paigaldage pärast vaheseina eemaldamist)
2. Kuuskantpolt korpuse eesmisel küljel (paigaldage pärast vaheseina eemaldamist)
3. Lukustusmutter korpuse eesmisel küljel (paigaldage pärast vaheseina eemaldamist)
4. Ümarpeapoldid väljalaske plaadi esiküljel (paigaldage pärast vaheseina eemaldamist)
5. Vaheseina kaitse — 54-tollised korpused
6. Lukustusmutter (5/16")
7. Ümarpeapolt (5/16 × ¾")

9. Leidke külgväljalaske ava eesmiselt äärelt vaheseina kaitse (Joonis 18).
10. Eemaldage vaheseina kaitset ja paremat vaheseina korpuse küljes hoidvad kinnitused (Joonis 18).

    Märkus: Eemaldage vaheseina kaitse ja jätke kõik kinnitused alles.
11. Eemaldage parema vaheseina keevituspostide küljest kaks lukustusmutrit (5/16"), mis asuvad niiduki korpuse keskel ja paremal küljel (Joonis 19).

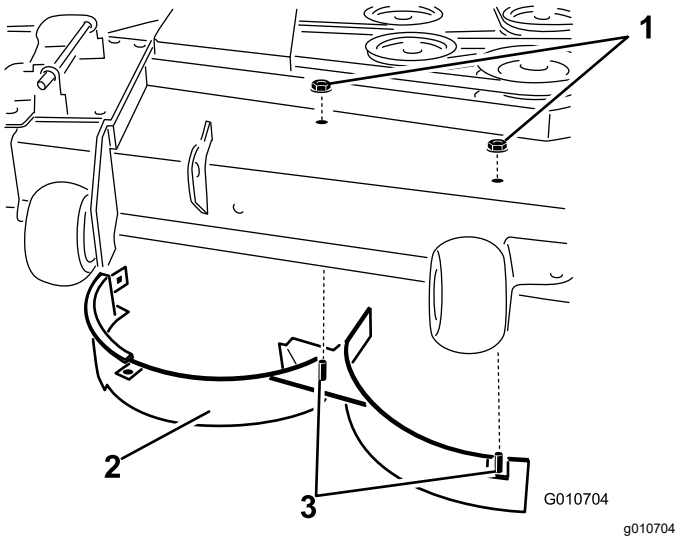

Joonis 19

1. Lukustusmutter (5/16")
2. Parempoolne vahesein
3. Keevituspostid (parem vahesein)

12. Eemaldage ümarpeapolt ja lukustusmutter, mis paremat vaheseina niiduki korpuse küljes hoiavad, ning eemaldage parem vahesein korpuse küljest (Joonis 19).
13. Sisestage varasemalt eemaldatud kinnitused väljalaske plaadi eesmistesse aukudesse ja korpuse eesmisesse auku (Joonis 18).
14. Leidke lisatarvikute kotist väljaviske vahesein, eemaldage väljaviske plaadi tagumised kinnitused ja kinnitage vahesein niiduki korpusele külgväljaviske avasse (Joonis 20).

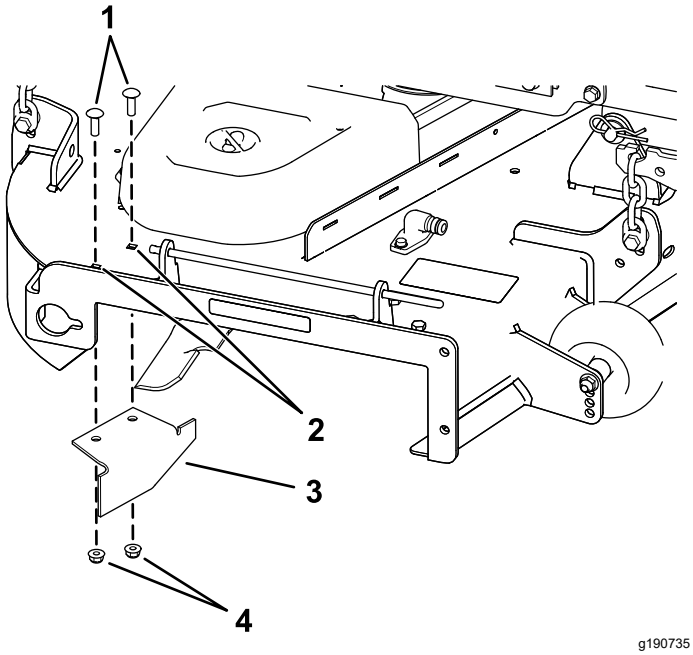

Joonis 20

1. Ümarpeapoldid
2. Väljaviske plaadi tagumised augud
3. Väljaviske vahesein
4. Kinnitusmutrid

15. Kinnitage eemaldatud kinnitustega väljaviske vahesein korpuse külge.
16. Paigaldage niiduki korpus; vt jaotist Niiduki korpuse paigaldamine (lehekülg 52).

Kasutamise ajal

Ohutusteave kasutamise ajal

Üldine ohutus

- Kasutaja/operaator võib ära hoida õnnetusi ja vastutab nende eest, mis võivad tekitada kehavigastusi või põhjustada varakahju.
- Olge võimalikult tähelepanelik masina töötamise ajal. Ärge tegelege tegevustega, mis juhivad tähelepanu kõrvale; vastasel korral võivad tekkida vigastused või varaline kahju.
- Ärge kasutage masinat haigena, väsinuna või alkoholi ja ravimite mõju all.
- Kokkupuude teraga võib põhjustada tõsiseid vigastusi. Lülitage mootor välja, eemaldage süütevõti ja oodake kõigi liikuvate osade peatumist, enne kui töötamiskohast lahkute. Kui keerata võti asendisse „OFF“, peaks mootor välja lülituma ja tera peaks peatuma. Kui see ei ole nii, lõpetage kohe masina kasutamine ning pöörduge volitatud teeninduse poole.
- Kasutage masinat ainult hea nähtavuse ja sobivate ilmastikutingimuste korral. Ärge kasutage masinat, kui esineb äikeseoht.
- Hoidke käed ja jalad lõikeosadest eemale. Hoiduge väljaviskeavast eemale.
- Ärge niitke tagurpidi käigul, kui see just möödapääsmatu pole. Enne tagurdamist vaadake alati enda taha ja alla.
- Olge nähtavust piiravatele pimenurkadele, põõsastele, puudele või muudele objektidele lähenedes eriti ettevaatlik.
- Peatage terad, kui te ei niida.
- Kui masin läheb mis tahes eseme vastu või hakkab vibreerima, lülitage mootor kohe välja, eemaldage süütevõti (kui on varustuses) ja oodake, kuni kõik liikuvad osad seiskuvad, enne kui hakkate masinat võimalike kahjustuste suhtes kontrollima. Enne tööde jätkamist tehke kõik vajalikud parandustööd.
- Vähendage kiirust masinaga pööramisel ning olge tänavate ja kõnniteede ületamisel ettevaatlik. Andke alati teed.
- Enne juhikohalt lahkumist tehke järgmist.
  - Parkige masin tasasele pinnasele.
  - Seisake mootor ja laske tarvikud alla.
  - Rakendage seisupidur.
  - Lülitage mootor välja ja eemaldage võti.
  - Oodake, kuni kõik liikuvad osad peatuvad.

- Käitage mootorit ainult hästiventileeritud kohtades. Heitgaas sisaldab vingugaasi, mille sissehingamine on surmav.
- Ärge jätke töötavat masinat valveta.
- Kasutage koorma vedamiseks alati konksu.
- Ärge töötage masinaga, kui kõik selle kaitse- ja turvaseadmed, näiteks deflektor, pole paigas ega tööta korralikult. Vajaduse korral vahetage välja kulunud või kahjustatud osad.
- Kasutage Toro poolt heakskiidetud tarvikuid ja lisaseadmeid.
- Selle masina müratase juhi kõrvade juures on üle 85 dBA ning pikaajaline kokkupuude sellega võib põhjustada kuulmise kaotust.

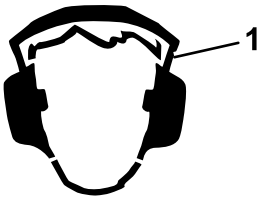

g229846

Joonis 21

1. Kandke kuulmiskaitset.

- Puhastage lõikeseade, juhthoovad, summuti ja mootor murust ning prahist, et vältida võimaliku tulekahju tekkimise ohtu.
- Mootorit käivitades hoidke jalad teradest kaugel eemal.
- Olge teadlik niiduki väljastussuunast ja suunake väljastus teistest eemale. Vältige materjali väljastamist vastu seina või takistust, kuna materjal võib teie suunas tagasi põrgata.
- Ületades pindu, millel ei kasva muru, ja transportides niidukit niidetavale alale ja sealt ära, peatage terad, aeglustage kiirust ja olge ettevaatlik.
- Ärge muutke mootori regulaatori kiirust ega ületage mootori lubatud pöörlemissagedust.
- Masin ja niitmine meelitavad sageli lapsi ligi. Ärge kunagi eeldage, et lapsed püsivad seal, kus te neid viimati nägite.
- Hoidke lapsed niitmisalast eemale ja teise vastutava täiskasvanu, mitte masina operaatori, tähelepaneliku hoole all.
- Juhul kui tööpiirkonda satuvad lapsed, olge valvas ja lülitage masin välja.
- Enne tagurdamist või suuna muutmist vaadake laste märkamiseks enda taha, alla ja külgedele.
- Ärge lapsi sõidutage; isegi mitte seisatud teradega. Lapsed võivad kas maha kukkuda ja raskelt viga saada või masina ohutut töötamist segada. Lapsed, keda on varasemalt sõidutatud, võivad veel üheks sõiduks ootamatult tööalasse ilmuda ja te võite neist masinaga üle sõita või üle tagurdada.

Ohutusteave kallakutel töötades

- Kallakud on ühed peamised juhitavuse kaotamise ja ümbermineku põhjused, mis võivad tekitada raskeid või eluohtlikke vigastusi. Operaator vastutab seadme ohutu kasutamise eest kallakutel. Masina kasutamisel mis tahes kallakul tuleb olla äärmiselt ettevaatlik. Enne masina kallakul kasutamist tehke järgmist:
  - Vaadake läbi juhendis ja masinal olevad kallakuga seotud juhised ning mõistke neid.
  - Kasutage kaldenurga näidikut, et määrata kindlaks tööala kallaku ligikaudne nurk.
  - Ärge kunagi kasutage masinat kallakutel, mis on suuremad kui 15°.
  - Hinnake kohapealseid tingimusi, et teha kindlaks, kas kallak on masinaga töötamiseks ohutu. Lähtuge hindamise käigus mõistlikkusest ja heast otsustusvõimest. Maastiku muutused, näiteks niiskus, võivad kiiresti mõjutada masina tööd kallakul.
- Tuvastage kallaku põhjas leiduda võivad ohud. Ärge kasutage masinat laskumiste, kraavide, vallide, vee või muude ohtude läheduses. Kui ratas läheb üle serva või kui serv kokku vajub, võib masin ootamatult ümber minna. Hoidke ohutut kaugust (kahekordne masina laius) masina ja mis tahes ohu vahel. Neis kohtades muru niitmiseks kasutage lükatavat masinat või käsitrimmerit.
- Vältige masina käivitamist, seiskamist või pööramist kallakutel. Vältige kiiruse või suuna ootamatut muutmist; pöörake aeglaselt ja järk-järgult.
- Ärge kasutage masinat mingil juhul olukordades, kus veojõud, juhtimine või stabiilsus on kahtluse all. Olge teadlik sellest, et masinaga töötamine märjal murul, kallakuga risti või allamäge suunal võib tuua kaasa masina veojõu kadumise. Veorataste veojõu kadumise tulemuseks võib olla libisemine ja pidurdamise ning juhtimise kadumine. Masin võib libiseda isegi siis, kui veorattad on seiskunud.
- Eemaldage või märgistage takistused, näiteks kraavid, augud, röopad, konarused, kivid või muud varjatud ohud. Kõrge rohu sees võivad olla peidus takistused. Masin võib ebaühtlasel maastikul ümber kukkuda.
- Olge tarvikute või lisaseadiste, näiteks murukogumissüsteem, kasutamisel äärmiselt ettevaatlik. Need võivad mõjutada masina

stabiilsust ja juhitavust. Kasutage vastukaale juhiste kohaselt.

- Kallakutel töötades hoidke korpus võimaluse korral maapinnani alla lastuna. Korpuse tõstmine kallakutel töötamise ajal võib tuua kaasa masina ebastabiilseks muutumise.

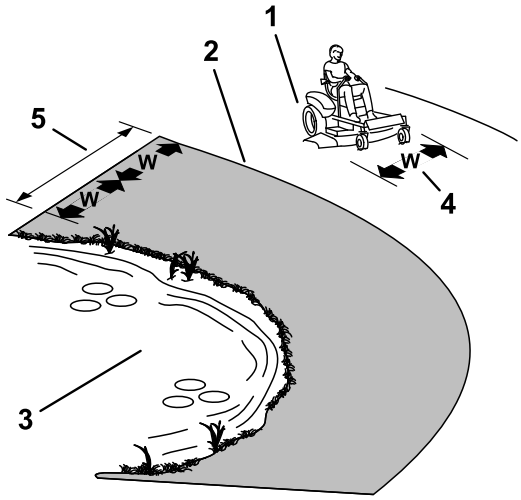

Joonis 22

1. Ohutu ala – kasutage niidukit siin juhul, kui kallak on alla 15° või tasapinnaline.
2. Ohuala – kallakutel, mis on suuremad kui 15°, ning laskumiste ja vee läheduses lükatavat muruniidukit ja/või trimmerit.
3. Vesi
4. W = masina laius
5. Hoidke ohutut kaugust (kahekordne masina laius) masina ja mis tahes ohu vahel.

Koorma vedamise ohutus

- Kinnitage koorem alati konksu külge.
- Ärge kasutage masinat koorma vedamiseks, kui sel pole konksu paigaldatud.
- Ärge ületage koorma massipiirangut ega vedage koormat kaldus pinnal. Koorem ei tohi ületada masina ja juhi massi.
- Ärge laske lapsi ega teisi koorma lähedusse.
- Kallakutel võib raske koorem põhjustada veojõu kaotust ning suurendada ümbermineku ja juhitavuse kaotamise riski. Vähendage koorma massi ja sõitke aeglasemalt.
- Raske koorem võib pikendada pidurdusteekonda. Sõitke aeglaselt ja kasutage peatumiseks pikemat teekonda.
- Tehke laugeid pöördeid, et koorem masinat ei puudutaks.

Juhiistmele asumine

Juhiistmele minekuks astuge niiduki korpusele (Joonis 23).

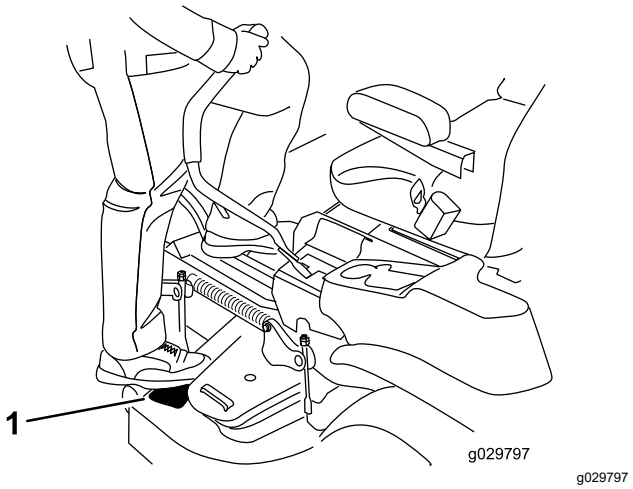

Joonis 23

1. Astuge siia.

Seisupiduri kasutamine

Masina peatades või järelevalveta jättes rakendage alati seisupidur.

Seisupiduri rakendamine

Parkige masin tasasele pinnasele.

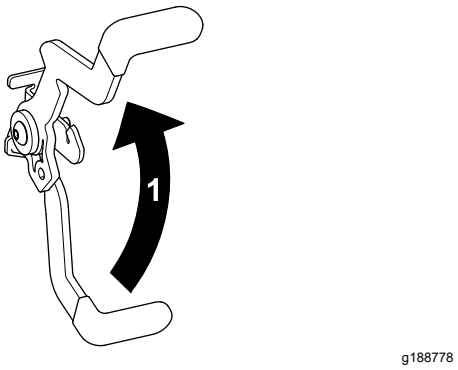

Joonis 24

1. Tõmmake seisupidur üles.

Seisupiduri vabastamine

Seisupiduri vabastamiseks tõmmake hoob fikseeritud asendist välja ja enda poole, seejärel suruge see alla (Joonis 25).

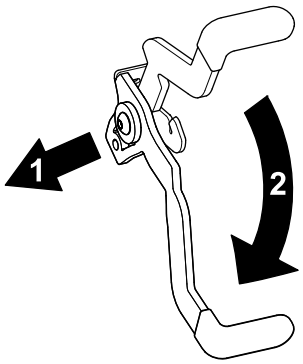

g188777

Joonis 25

1. Tõmmake pidurit enda poole fikseeritud asendist välja.
2. Lükake seisupidur alla.

Terade juhtlüliti (PTO) sisselülitamine

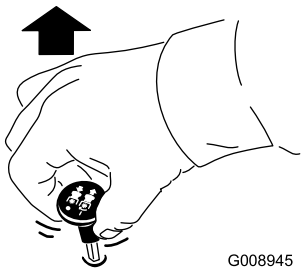

g008945

Joonis 26

Märkus: Terasid sisse lülitades hoidke gaas asendis „FAST“ (Joonis 27).

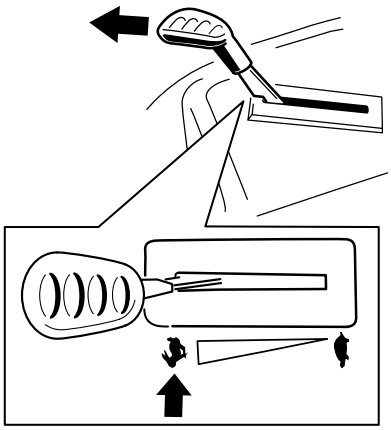

g295538

Joonis 27

Terade juhtlüliti (PTO) väljalülitamine

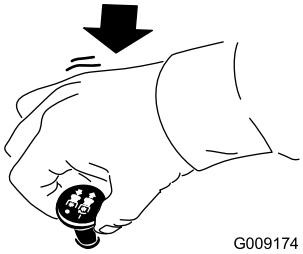

g009174

Joonis 28

Gaasi kasutamine

Gaasihooval on asendid „FAST“ ja „SLOW“ (Joonis 29).

Lülitage PTO alati sisse asendis „FAST“.

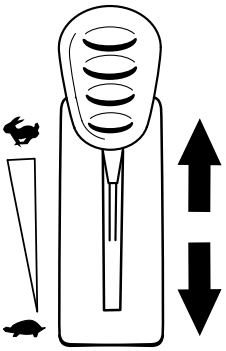

g295539

Joonis 29

Õhuklapi kasutamine

Kasutage õhuklappi, kui käivitate mootorit külmalt.

1. Tõmmake õhuklapi nupp üles enne süütevõtme keeramist (Joonis 30).
2. Õhuklapi sulgemiseks pärast mootori käivitamist vajutage õhuklapi nupp alla (Joonis 30).

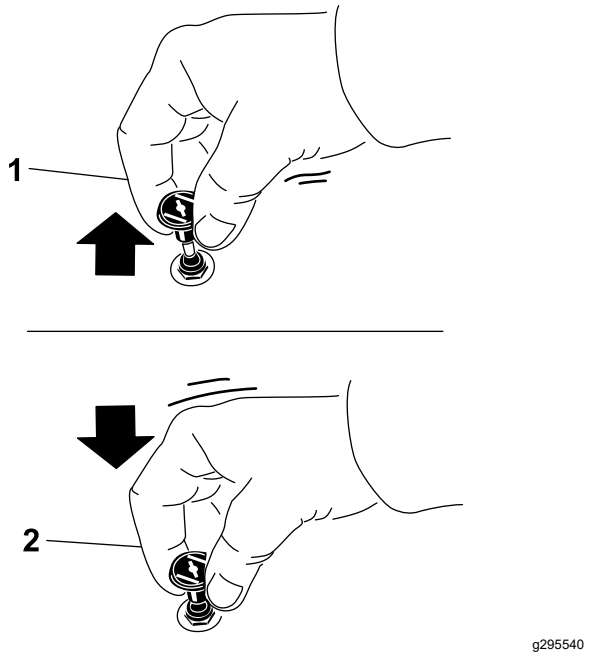

Joonis 30

1. Asend „ON“
2. Asend „OFF“

Süüteluku kasutamine

1. Keerake võti asendisse „START“ (Joonis 31).

   Märkus: Kui mootor käivitub, laske võtmest lahti.

   Tähtis: **Ärge hoidke starterit all kauem kui 5 sekundit korraga. Kui mootor ei käivitunud, oodake 10 sekundit ja proovige uuesti. Vastasel juhul võib mootori starter läbi põleda.**

   Märkus: Kui kütusepaak on olnud täiesti tühi, võib mootori esmane käivitus nõuda mitu katset.

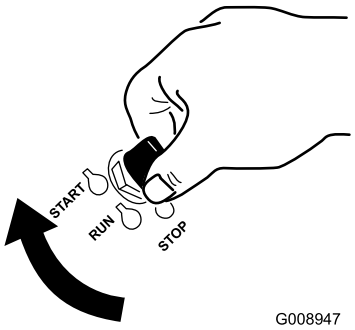

Joonis 31

2. Mootori väljalülitamiseks pöörake võti asendisse „STOP“.

Mootori käivitamine

Märkus: Soe või kuum mootor ei vaja õhuklapi kasutust.

Tähtis: **Ärge hoidke starterit all kauem kui 5 sekundit korraga. Starteri hoidmine kauem kui 5 sekundit võib seda kahjustada. Kui mootor ei käivitu, oodake 10 sekundit enne, kui uuesti starterit kasutate.**

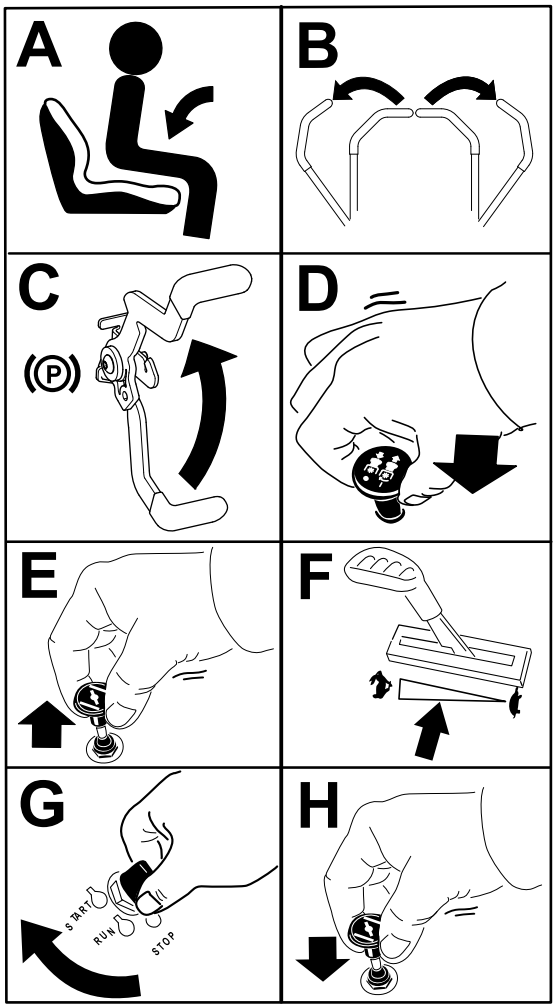

g297307

Joonis 32

Mootori väljalülitamine

1. Terade vabastamiseks liigutage terade juhtlüliti asendisse „OFF“.
2. Rakendage seisupidur.
3. Liigutage gaasihoob keskmise ja täisgaasi asendi vahele.
4. Keerake süütelukk asendisse „OFF“ ja eemaldage süütevõti.

⚠ ETTEVAATUST!

Lapsed või kõrvalised isikud võivad saada vigastada, kui nad liigutavad või proovivad kasutada järelevalveta masinat.

Kui jätate masina järelevalveta, eemaldage alati süütevõti ja rakendage seisupidur.

Juhthoobade kasutamine

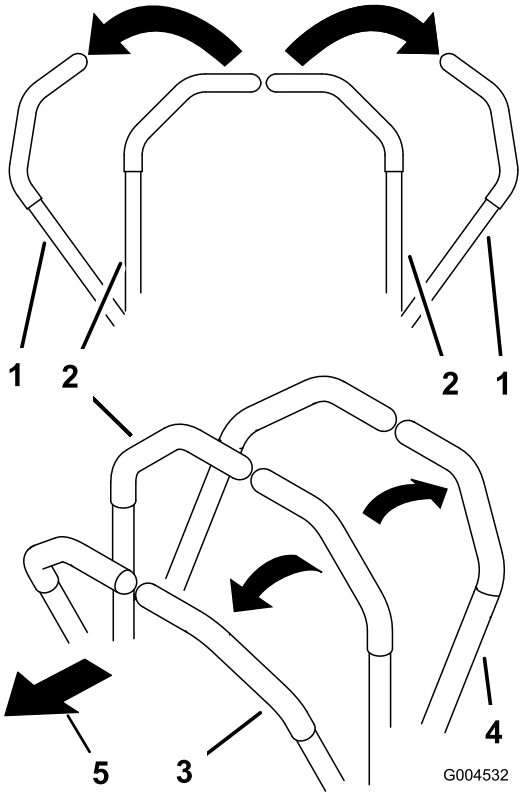

g004532

Joonis 33

1. Juhthoob—NEUTRAALASEND
2. Keskel, lukustamata asend
3. Edasikäigu asend
4. Tagasikäigu asend
5. Masina esiots

Masinaga sõitmine

Sõidurattad keerlevad üksteisest sõltumatult, igal teljel on oma hüdrauliline mootor. Ühe rattaga on võimalik tagurdada ja samal ajal teisega edasi sõita, mille tulemusena hakkab masin pöörlema. See parandab masina manööverdusvõimet, aga selline liikumine nõuab harjumist.

Gaasihoob reguleerib mootori kiirust, mida mõõdetakse pööretes minuti kohta (rpm). Parima jõudluse saamiseks asetage gaasihoob asendisse „FAST“. Niitmise ajal hoidke gaasi alati põhjas.

⚠ HOIATUS

Masin võib pöörelda väga kiiresti. Juhitavuse kaotades võite vigastada ennast või kahjustada masinat.

- **Pöörake ettevaatlikult.**
- **Aeglustage enne järske pöördeid.**

Edasi sõitmine

Märkus: Kui seisupidur on rakendatud, suretab gaasipedaali surumine mootori välja.

Märkus: Pöörake alati ettevaatlikult.

1. Vabastage seisupidur; vt jaotist Seisupiduri vabastamine (lehekülg 25).
2. Liigutage hoovad keskele, lukustamata asendisse.
3. Edasi sõitmiseks lükake juhthoovad aeglaselt ettepoole (Joonis 34).

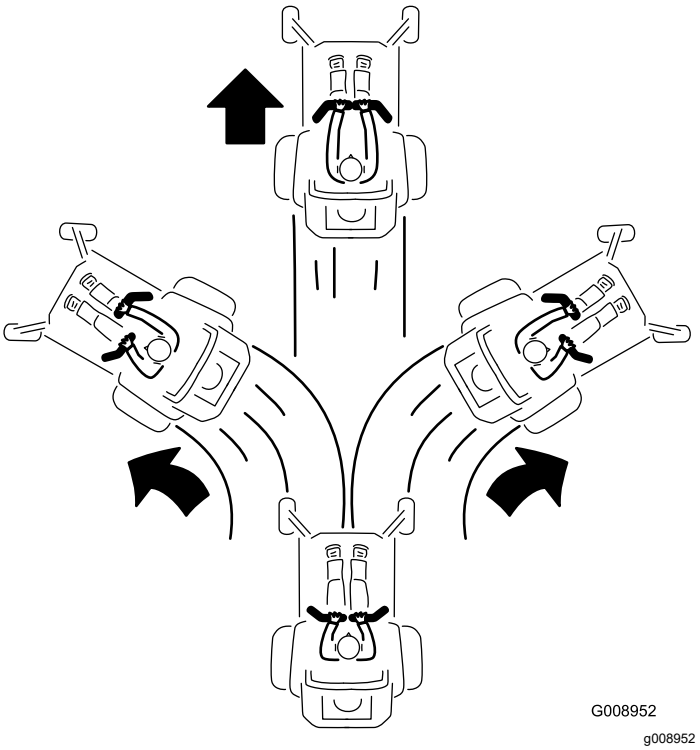

Joonis 34

4. Masina peatamiseks tõmmake juhthoovad asendisse „NEUTRAL“.

Tagurdamine

Märkus: Olge tagurdamisel ja keeramisel alati ettevaatlik.

1. Liigutage hoovad keskele, lukustamata asendisse.
2. Tagurdamiseks tõmmake juhthoovad aeglaselt tahapoole (Joonis 35).

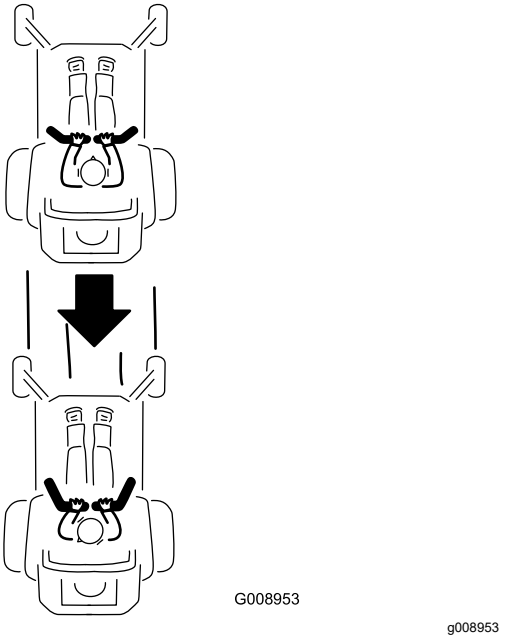

Joonis 35

Külgväljaviske kasutamine

Niidukil on väljaviskedeflektor, mis heidab niidetud muru küljele ja maapinna poole.

⚠ OHT

Paigaldamata väljaviskedeflektori, katte või murukoguja koostuta võite nii teie kui ka teised kokku puutuda teradega ja pihta saada eemale paiskuva prahiga. Kokkupuude pöörleva(te) lõiketera(de) või paiskuva prahiga võib põhjustada vigastusi või surma.

- **Ärge kunagi eemaldage niiduki korpuselt väljaviskedeflektorit, kuna see suunab materjali alla pinnasele. Kahjustatud väljaviskedeflektor tuleb kohe välja vahetada.**
- **Ärge kunagi pange käsi ega jalgu niiduki korpuse alla.**
- **Ärge kunagi püüdke väljaviskeala ega lõiketerasid puhastada ilma terade juhtlülitit esmalt väljalülitatud asendisse „OFF“ viimata, süütevõtit väljalülitatud asendisse „OFF“ keeramata ja süütelukust eemaldamata.**
- **Veenduge, et väljaviskedeflektor on langetatud asendis.**

Lõikekõrguse reguleerimine

Masinal on korpuse tõstmiseks jalgpedaal. Takistuste vältimiseks vajutage jalgpedaali, mis tõstab korpuse hetkeks üles.

Lõikekõrguse tihvti erinevatesse aukudesse sisestades saab lõikekõrgust 6 mm kaupa seadistada 38 kuni 114 mm ulatuses.

1. Vajutage korpuse tõstmise jalgpedaalil, et niiduki korpust tõsta.
2. Eemaldage tihvt lõikekõrguse pesast (Joonis 36).
3. Valige pesa, mis vastab soovitud lõikekõrgusele, ning sisestage tihvt (Joonis 36).
4. Laske korpus ettevaatlikult madalamale kuniks hoob puudutab tihvti.

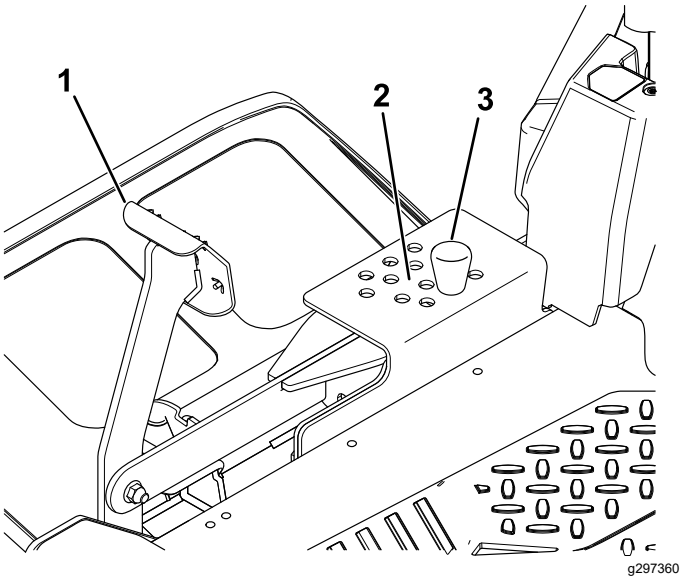

Joonis 36

1. Korpuse tõstmise pedaal
2. Lõikekõrguse asendid
3. Tihvt

Lõikekorpuse rataste reguleerimine

Kui reguleerite lõikekõrgust, tuleb reguleerida ka lõikekorpuse rattaid.

Märkus: Reguleerige lõikekorpuse rattad nii, et rattad ei puuduks tavalisel tasasel pinnal maad.

1. Parkige masin tasasele pinnale, lülitage välja terade juhtlüliti ja rakendage seisupidur; vt jaotist Seisupiduri rakendamine (lehekülg 24).
2. Lülitage mootor välja, eemaldage süütevõti ja oodake kõigi liikuvate osade peatumist, enne kui töötamiskohast lahkute.
3. Reguleerige lõikekorpuse tugirattaid; vt Joonis 37.

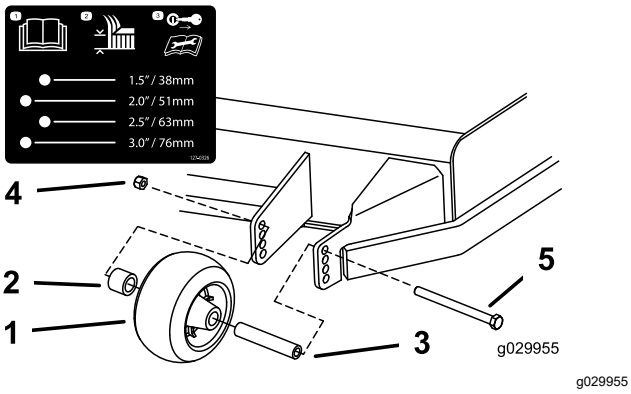

Joonis 37

1. Lõikekorpuse ratas
2. Vahepuks
3. Puks
4. Ääriku mutter
5. Polt

Kasutusnõuanded

Õhuringluse maksimeerimine

Parima niitmise ja maksimaalse õhuringluse jaoks hoidke mootorit asendis „FAST“. Õhk on muru lõikamiseks vajalik, nii et ärge seadke lõikekõrgust nii madalaks, et niiduki korpus oleks täielikult niitmata muru sees. Püüdke hoida üht niiduki korpuse külge niitmata murust eemal, et niiduk saaks õhku juurde.

Muru esimest korda niitmine

Tagamaks, et niiduki korpuse lõikekõrgus ei lõikaks ebaühtlaselt pinnalt liiga madalalt, niitke muru tavapärasest veidi kõrgemalt. Ent üldiselt on kõige parem kasutada varasemalt kasutatud lõikekõrgust. Kui muru on kõrgem kui 15 cm, on soovitatav niita kaks korda, et tagada niitmise vastuvõetav kvaliteet.

Rohuliblest kolmandiku lõikamine

Lõigake korraga umbes kolmandik rohulible pikkusest. Sellest rohkema niitmine pole soovitatav, välja arvatud juhul, kui muru on hõre või kui on hilissügis, mil muru aeglasemalt kasvab.

Lõikesuuna vaheldumine

Selleks et hoida muru püstiselt kasvavana, vaheldage lõikesuunda. See aitab ka lõigatud muru hajutada ja seeläbi lagundamist ning väetamist parandada.

Õigete intervallidega niitmine

Erinevatel aastaaegadel kasvab muru erineva kiirusega. Sama lõikekõrguse säilitamiseks niitke muru varakevadel sagedamini. Kui muru kasvamise kiirus suve keskpaigas aeglustub, niitke harvemini. Kui te ei saa pikema aja jooksul muru niita, niitke muru esmalt suurema lõikekõrgusega ja seejärel kaks päeva hiljem uuesti väiksema kõrgusega.

Aeglasematel kiirustel niitmine

Teatud oludes võib väiksem kiirus niitmistulemust parandada.

Liiga madalalt lõikamise vältimine

Ebatasasel pinnasel niites suurendage liiga madalalt niitmise vältimiseks lõikekõrgust.

Masina peatamine

Kui peate masina edasisuunas liikumise niitmise ajal peatama, võivad teie murule suured murutükid kukkuda. Selle vältimiseks liikuge töötavate lõiketeradega eelnevalt lõigatud alale või peatage lõiketerad edasisuunas liikumise pealt.

Niiduki korpuse alumise külje puhtana hoidmine

Puhastage niiduki korpuse alumine külg pärast igat kasutamist lõigatud murust ja mustusest. Kui niiduki korpuse sisse koguneb muru ja mustust, muutub niitmiskvaliteet lõpuks ebarahuldavaks.

Tera(de) hooldamine

Hoidke tera(d) kogu niitmishooaja jooksul teravana, kuna terav tera lõikab puhtalt ilma rohuliblesid rebimata või hakkimata. Rebimine ja hakkimine muudavad muru servast pruuniks ning see aeglustab kasvu ja suurendab haiguste esinemise võimalust. Kontrollige niiduki terasid pärast igat kasutamist teravuse ja igasuguse kulumise osas. Viilige maha kõik täkked ja teritage terasid vastavalt vajadusele. Kui tera on kahjustatud või kulunud, asendage see kohe Toro originaal-varuteraga. Vt jaotist Lõiketerade hooldamine (lehekülg 46).

Pärast kasutamist

Ohutusteave pärast kasutamist

Üldine ohutus

- Rakendage seisupidur, lülitage mootor välja, eemaldage süütevõti ja oodake kõigi liikuvate osade peatumist, enne kui töötamiskohast lahkute. Enne hooldamist, seadistamist, tankimist, puhastamist või hoiustamist laske masinal jahtuda.
- Puhastage lõikeseade, summuti, juhthoovad, murukoguja ja mootoriruum murust ja prahist, et vältida võimaliku tulekahju tekkimise ohtu. Pühkige ära möödavalatud õli või kütus.
- Enne masina hoiustamist või transportimist sulgege kütuse juurdevool ja eemaldage süütevõti.

Masina puhastamine

Teenindusvahemik: Pärast iga kasutamiskorda

Tähtis: **Masinat võib pesta õrnatoimelise puhastusvahendi ja veega. Ärge kasutage survepesu. Ärge kasutage liiga palju vett, eelkõige juhtpaneeli, istmealuse, hüdraulikapumpade ja mootorite lähedal.**

1. Parkige masin tasasele pinnale, lülitage välja terade juhtlüliti ja rakendage seisupidur.
2. Lülitage mootor välja ja oodake kõigi liikuvate osade peatumist, enne kui töötamiskohast lahkute.
3. Puhastage lõikeseade, summuti, juhthoovad, murukoguja ja mootor.

Masina lükkamine käsitsi

1. Parkige masin tasasele pinnale, lülitage välja terade juhtlüliti ja rakendage seisupidur.
2. Lülitage mootor välja, eemaldage süütevõti ja oodake kõigi liikuvate osade peatumist, enne kui töötamiskohast lahkute.
3. Leidke mootori mõlemalt küljelt möödaviigu hoovad.
4. Suruge möödaviigu hoovad läbi pilude ja vajutage need lukustamiseks alla (Joonis 38).

   Märkus: Tehke seda iga hoovaga.

⚠ HOIATUS

Kokkupuude kuumade pindadega võib põhjustada kehavigastusi.

Hoidke käed, jalad, nägu, riided ja muud kehaosad mootorist, summutist ning teistest kuumadest pindadest eemal.

⚠ HOIATUS

Kui möödaviigu hoovad on lukustatud edasikäigu asendisse, võib masin tahtmatult liikuda ja vigastada teid või kõrvalseisjaid.

Pärast masinaga liikumist lukustage möödaviigu hoovad tagasikäigu asendisse.

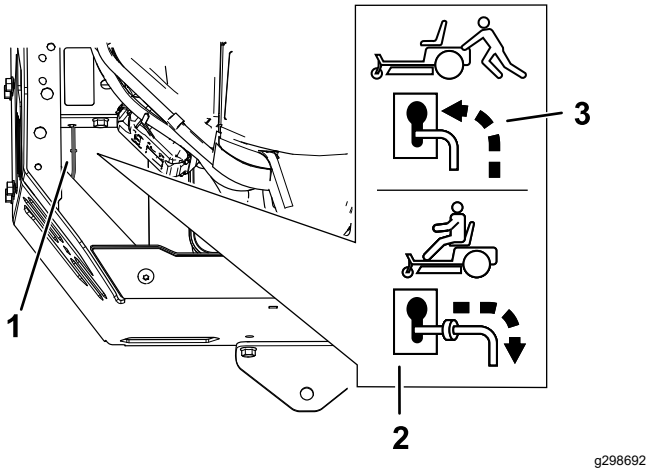

Joonis 38

1. Möödaviigu hoobade asendid
2. Hoova asend masina kasutamiseks
3. Hoova asend masina lükkamiseks

5. Vabastage seisupidur.
6. Liigutage masinat.

   Tähtis: **Lükake masinat alati käsitsi. Ärge pukseerige masinat, sest pukseerimine võib seda kahjustada.**

7. Rakendage seisupidur.
8. Tõmmake mõlemad möödaviigu hoovad läbi pilude ja vajutage need lukustamiseks alla.

Masina transportimine

Kasutage masina transportimiseks suure jõudlusega haagist või veokit. Kasutage täislaiusega kaldteed. Veenduge, et haagisel või veokil oleksid kõik seadusega nõutud pidurid, tuled ja märgistused. Lugege hoolikalt kõiki ohutussuuniseid. Need teadmised võivad aidata teil vältida enda või kõrvalolijate vigastamist. Järgige haagisele ja masina kinnitamisele kehtivate nõuete osas kohalikke eeskirju.

⚠ HOIATUS

Sõitmine tänaval või teel ilma suunatuledeta, tuledeta, peegeldavate märgistusteta või aeglase sõiduki tunnusmärgita on ohtlik ja võib põhjustada kehavigastustega lõppevaid õnnetusi.

Ärge sõitke masinaga üldkasutataval tänaval või teel.

Haagise valimine

⚠ HOIATUS

Masina laadimine haagisele või veokile suurendab selle ümberminekuohtu ja võib tekitada raskeid või eluohtlikke vigastusi (Joonis 39).

- **Kasutage ainult täislaiuses kaldteed; ärge kasutage masina mõlema külje jaoks eraldi kaldteed.**
- **Ärge ületage 15-kraadist nurka kaldtee ja maapinna vahel või kaldtee ja haagise või veoki vahel.**
- **Veenduge, et kaldtee pikkus võrduks vähemalt neljakordse haagise või veoki platvormi kõrgusega maapinnast. See tagab, et kaldtee nurk ei ületa tasasel pinnal 15 kraadi.**

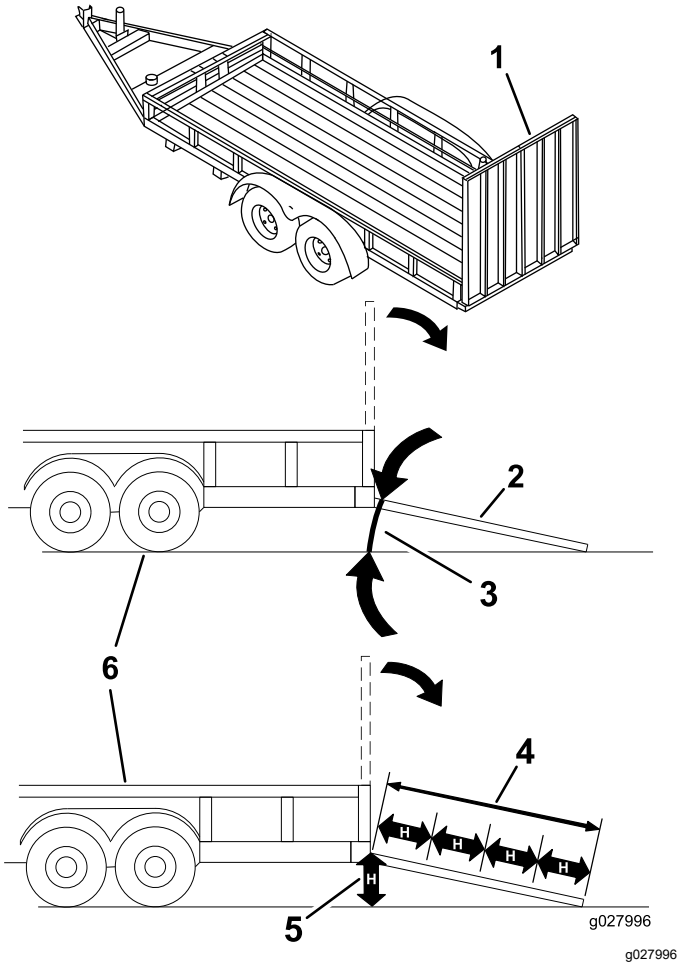

Joonis 39

1. Täislaiuses kaldtee tõstetud asendis
2. Laadimisasendis olev täislaiuses kaldtee külgvaates
3. Mitte üle 15 kraadi
4. Kaldtee pikkus on võrdne vähemalt neljakordse haagise või veoki platvormi kõrgusega maapinnast
5. H = haagise või veoki põhja kõrgus maapinnast
6. Haagis

Masina laadimine

⚠ HOIATUS

Masina laadimine haagisele või veokile suurendab selle ümberminekuohtu ja võib tekitada raskeid või eluohtlikke vigastusi.

- **Juhtige masinat kaldteel äärmiselt ettevaatlikult.**
- **Tagurdage masinaga kaldteedest üles ja sõitke edasisuunas kaldteedest alla.**
- **Vältige masinaga kaldteele sõitmisel järsku kiirendamist või aeglustamist, kuna selle tagajärjel võib masin kontrolli alt väljuda või ümber minna.**

1. Haagise kasutamisel ühendage see puksiirsõiduki külge ja kinnitage turvaketid.
2. Võimaluse korral ühendage haagise pidurid ja tuled.
3. Langetage kaldtee, veendudes, et kaldtee ja maapinna vaheline nurk ei ületa 15 kraadi (Joonis 39).
4. Tagurdage masinaga kaldteest üles (Joonis 40).

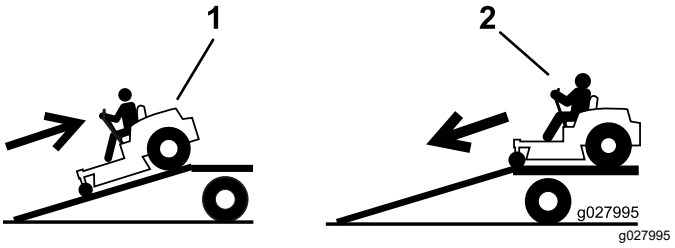

Joonis 40

1. Tagurdage masinaga kaldteedest üles.
2. Sõitke masinaga edasisuunas kaldteedest alla.

5. Lülitage masin välja, eemaldage süütevõti ja rakendage seisupidur.
6. Kinnitage masin rihmade, trosside või nööride abil eesmiste rullikrataste ja tagumise raami juurest (Joonis 41). Järgige masina kinnitamisele kehtivate nõuete osas kohalikke eeskirju.

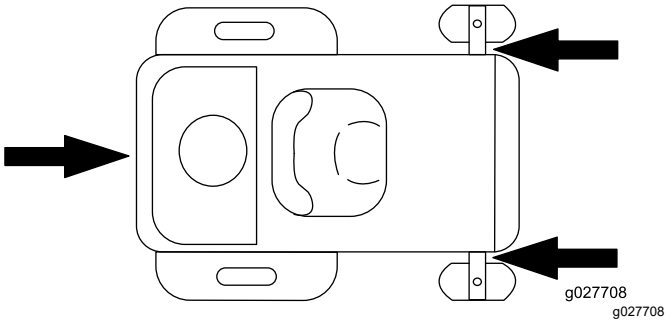

Joonis 41

1. Kinnituspunktid

Masina mahalaadimine

1. Langetage kaldtee, veendudes, et kaldtee ja maapinna vaheline nurk ei ületa 15 kraadi (Joonis 39).
2. Sõitke masinaga edasisuunas kaldteedest alla (Joonis 40).

Hooldus

Märkus: Masina vasaku ja parema poole tuvastamine tavalises tööasendis.

Hoolduse ohutusteave

- Kui jätate süütevõtme süütelukku, võib keegi kogemata mootori käivitada ja teile või kõrvalistele isikutele raskeid vigastusi tekitada. Enne hoolduse tegemist eemaldage võti süütelülitist.
- Enne juhikohalt lahkumist tehke järgmist.
  - Parkige masin tasasele pinnasele.
  - Vabastage hoovad.
  - Rakendage seisupidur.
  - Lülitage mootor välja ja eemaldage võti.
  - Laske masina osadel enne hooldust jahtuda.
- Ärge lubage väljaõppeta isikul masinat hooldada.
- Hoidke käed ja jalad liikuvatest osadest ja kuumadest pindadest eemale. Võimalusel ärge teostage reguleerimisi töötava mootoriga.
- Vabastage pingestatud komponendid ettevaatlikult pinge alt.
- Kontrollige regulaarselt seisupidur toimimist. Vajaduse korral reguleerige ja hooldage.
- Ärge kunagi tehke muudatusi ohutusseadmetele. Kontrollige nende nõuetekohast toimimist regulaarselt.
- Puhastage lõikeseade, summuti, juhthoovad, murukoguja ja mootoriruum murust ja prahist, et vältida võimaliku tulekahju tekkimise ohtu.
- Puhastage õli- ja kütuselekked ning eemaldage kütusega määrdunud praht.
- Ärge jääge toestamisel lootma ainult mehaanilistele või hüdraulilistele tungraudadele. Kasutage masina tõstmiseks piisavate näitajatega tugipukke.
- Hoidke kõik osad, eelkõige terade kinnitused, heas töökorras ja korralikult kinnitatud. Asendage kõik kulunud või kahjustatud sildid.
- Enne masina parandamist ühendage kaabel aku negatiivse klemmi küljest lahti.
- Optimaalse jõudluse tagamiseks kasutage ainult Toro originaalvaruosi ja lisaseadmeid. Teiste tootjate varuosad ja lisaseadmed võivad olla ohtlikud ning nende kasutamine võib tühistada garantii kehtivuse.

Soovitatav hooldusgraafik

Hooldusintervallid	Hooldustoimingud
Enne iga kasutamist või iga päev	• Kontrollige turvalukustuse süsteemi. • Kontrollige mootoriõli taset. • Kontrollige terasid. • Kontrollige, kas väljaviskedeflektor on kahjustada saanud.
Pärast iga kasutamiskorda	• Puhastage lõikeseade, summuti, juhthoovad, murukoguja ja mootor.
Iga 25 tunni järel	• Puhastage õhufiltri vahuelementi (tolmustes tingimustes tihedamini). • Kontrollige rehvirõhku. • Kontrollige, kas rihmad on kulunud või katki.
Iga 100 tunni järel	• Vahetage õhufiltri vahuelement välja (tolmustes tingimustes tihedamini). • Eemaldage ja puhastage puhuri korpus ning muud jahutuskatted (äärmiselt tolmustes ja mustades tingimustes tihedamini). • Vahetage jadamisi paiknev kütusefilter välja.
Iga 100 tunni järel või iga aasta, olenevalt sellest, kumb on varasem	• Vahetage õhufiltri paberelement välja (räpastes või tolmustes tingimustes tihedamini). • Vahetage mootoriõli ja õlifilter (räpastes tingimustes tihedamini).
Iga 500 tunni järel	• Vahetage süüteküünlad välja.
Enne hoiulepanemist	• Laadige aku täis ja eemaldage akukaablid. • Enne hoiulepanemist teostage kõik eespool loetletud hooldustoimingud. • Värvige üle kõik kriibitud või katteta metallpinnad.

Tähtis: **Hoolduse kohta teabe saamiseks vt mootori kasutusjuhendit.**

⚠ ETTEVAATUST!

Kui jätate süütevõtme süütelukku, võib keegi kogemata mootori käivitada ja teile või kõrvalistele isikutele raskeid vigastusi tekitada.

Enne hoolduse tegemist seisake mootor ja eemaldage süütevõti süütelukust.

Hoolduseelsed toimingud

Niiduki korpuse kardina vabastamine

Keerake kardina kaks alumist polti lõdvaks, et korpuse ülemisele osale ligi pääseda (Joonis 42).

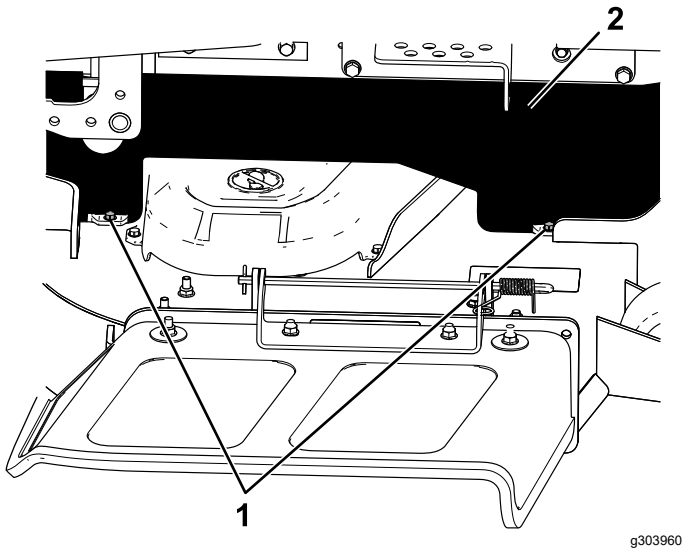

Joonis 42

1. Alumine polt
2. Kardin

Märkus: Pärast hooldust keerake kardina poldid alati kinni.

Mootori hooldus

Mootori ohutus

- Hoidke käed, jalad, nägu, riided ja muud kehaosad summutist ning teistest kuumadest pindadest eemal. Laske mootori osadel enne hooldust jahtuda.
- Ärge muutke mootori regulaatori kiirust ega ületage mootori lubatud pöörlemissagedust.

Õhufiltri hooldus

Teenindusvahemik: Iga 25 tunni järel—Puhastage õhufiltri vahuelementi (tolmustes tingimustes tihedamini).

Iga 100 tunni järel—Vahetage õhufiltri vahuelement välja (tolmustes tingimustes tihedamini).

Märkus: Kui töökeskkond on erakordselt tolmune või liivane, hooldage õhufiltrit tihedamini (iga paari tunni järel).

Vahu- ja paberelementide eemaldamine

1. Parkige masin tasasele pinnale, lülitage välja terade juhtlüliti ja rakendage seisupidur.
2. Lülitage mootor välja, eemaldage süütevõti ja oodake kõigi liikuvate osade peatumist, enne kui töötamiskohast lahkute.
3. Puhastage õhufiltri katte ümbrus, et mustus mootorisse ei satuks.
4. Vabastage õhufiltri klambrid ja tõmmake õhufiltri kate pealt

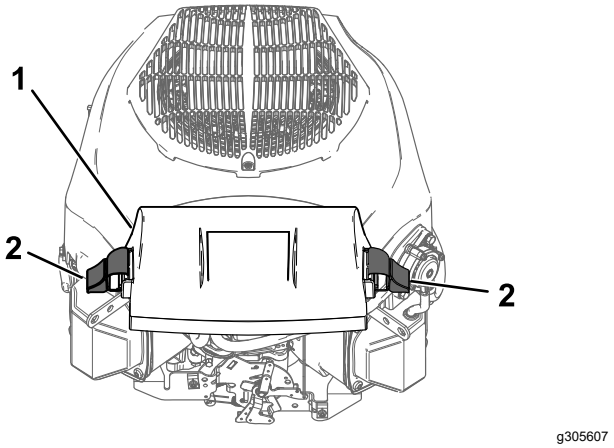

Joonis 43

1. Kate
2. Klamber

5. Eemaldage vahu- ja paberelemendid (Joonis 44).

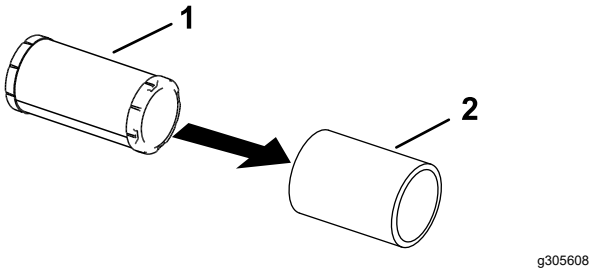

Joonis 44

1. Paberelement
2. Vahuelement

Vahuelemendi hooldus

1. Peske vahuelementi vedelseebi ja sooja veega. Kui element on puhas, loputage seda põhjalikult.
2. Kuivatage elementi seda puhtas riides pigistades.

   Tähtis: **Kui vahuelement on rebenenud või kulunud, vahetage see välja.**
3. Lisage vahuelemendile kergelt uut mootoriõli ja pigistage liigne õli välja.

Paberist õhufiltri elemendi hooldus

Teenindusvahemik: Iga 100 tunni järel või iga aasta, olenevalt sellest, kumb on varasem—Vahetage õhufiltri paberelement välja (räpastes või tolmustes tingimustes tihedamini).

1. Koputage elementi õrnalt, et tolm eemaldada.

   Märkus: Kui element on väga must, vahetage paberelement välja.
2. Kontrollige, et element ei oleks rebenenud või õline ning et kummist tihend oleks terve.
3. Kui paberelement on kahjustada saanud, vahetage see välja.

   Tähtis: **Ärge puhastage paberelementi.**

Õhufiltri paigaldus

1. Paigaldage vahust eelpuhastuse element paberelemendi peale.

   Märkus: Kontrollige, et elemendid oleks terved.
2. Paigaldage õhufiltri elemendid õhufiltri alusele.
3. Paigaldage kate ja kinnitage see klambritega (Joonis 43).

Mootoriõli hooldus

Mootoriõli spetsifikatsioonid

Õli tüüp: pesuainega õli (k.a sünteetiline), API kvaliteediklass SJ või parem

Karteri mahutavus: 1,9 l koos õlifiltriga

Viskoossus: vt allolevast tabelist.

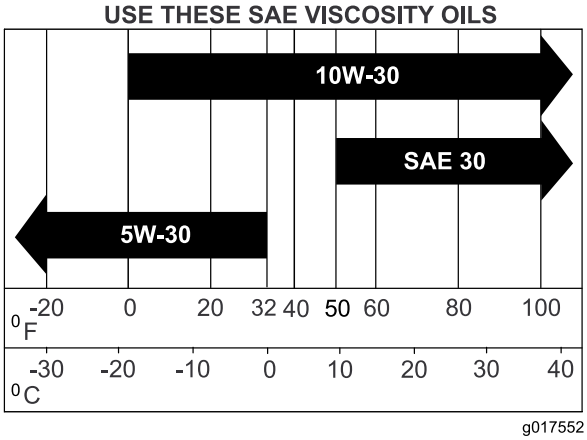

Joonis 45

Mootoriõli taseme kontrollimine

Teenindusvahemik: Enne iga kasutamist või iga päev

Märkus: Kontrollige õli ainult külma mootoriga.

Tähtis: **Kui karteris on liiga vähe või liiga palju õli, võib masina käivitamine mootorit kahjustada.**

1. Parkige masin tasasele pinnale, lülitage välja terade juhtlüliti ja rakendage seisupidur.
2. Lülitage mootor välja, eemaldage süütevõti ja oodake kõigi liikuvate osade peatumist, enne kui töötamiskohast lahkute.

   Märkus: Veenduge, et mootor oleks jahtunud, et õlil oleks aega karteripõhja voolata.
3. Et mustus, rohulibled ja muu mootorisse ei satuks, puhastage õlivahetuskorgi ümbrus ja mõõtevarras enne selle eemaldamist (Joonis 46).

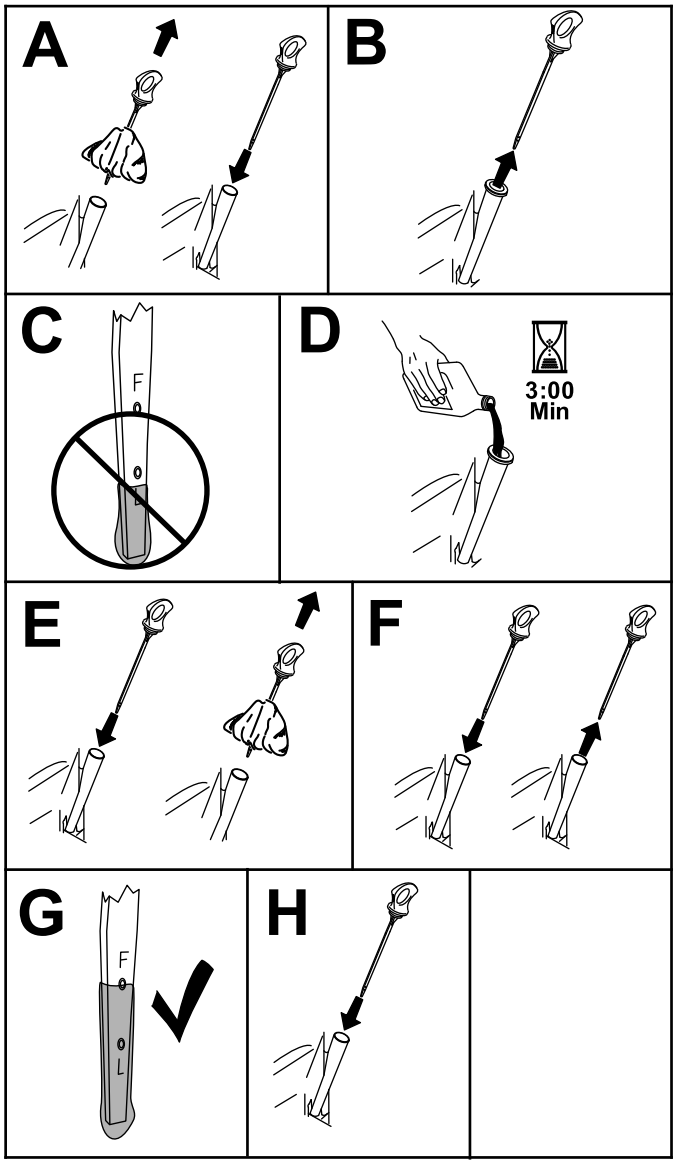

g365791

Joonis 46

Mootoriõli ja õlifiltri vahetamine

Teenindusvahemik: Iga 100 tunni järel või iga aasta, olenevalt sellest, kumb on varasem—Vahetage mootoriõli ja õlifilter (räpastes tingimustes tihedamini).

1. Parkige masin tasasele pinnale, lülitage välja terade juhtlüliti ja rakendage seisupidur.
2. Lülitage mootor välja, eemaldage süütevõti ja oodake kõigi liikuvate osade peatumist, enne kui töötamiskohast lahkute.
3. Tühjendage mootor õlist (Joonis 47).

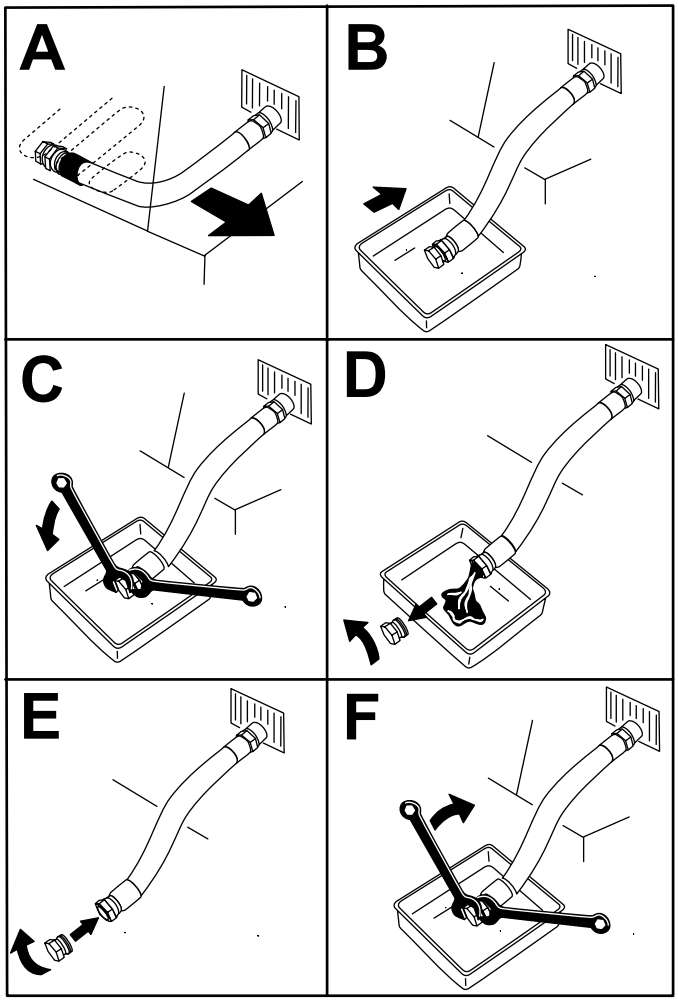

g225280

Joonis 47

4. Vahetage mootori õlifilter (Joonis 48).

   Märkus: Veenduge, et õlifiltri tihend puudutaks mootorit ja pöörake siis filtrit kolme neljandikku pööret.

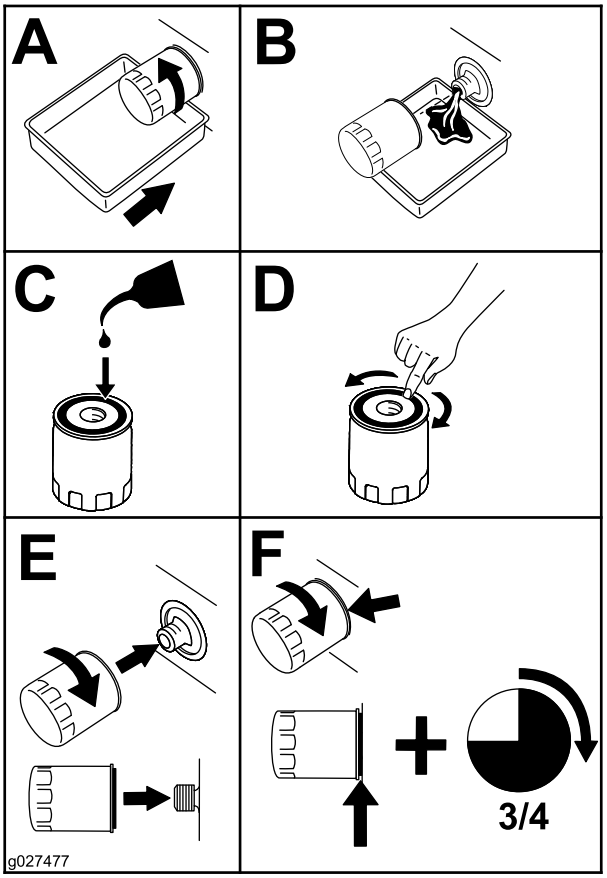

g027477

Joonis 48

5. Valage aeglaselt voolikusse ligikaudu 80% õli ning lisage puuduv õli ettevaatlikult, kuni karter on täis (Joonis 49).

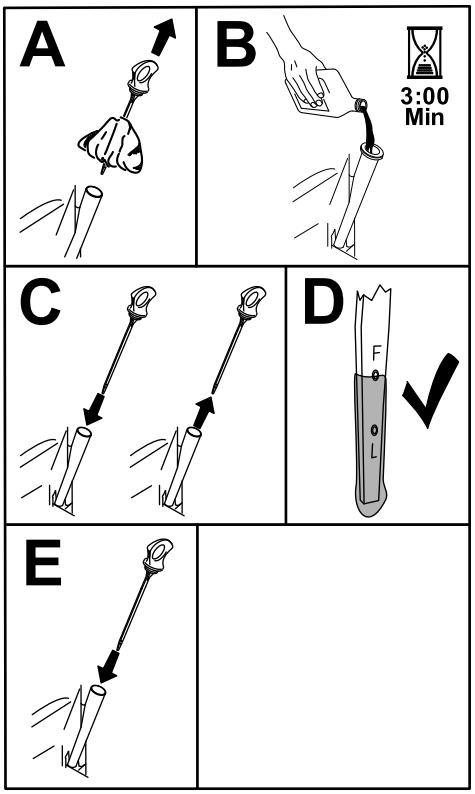

g365790

Joonis 49

6. Kõrvaldage kasutatud õli kohalikus jäätmekäitluskeskuses.

Süüteküünla hooldamine

Teenindusvahemik: Iga 500 tunni järel—Vahetage süüteküünlad välja.

Enne süüteküünla paigaldamist veenduge, et õhuvahe keskmise ja kõrvalelektroodide vahel oleks õige. Kasutage süüteküünla eemaldamiseks ja paigaldamiseks süüteküünla võtit ning tühimike tööriista või sondi õhuvahe kontrollimiseks ja reguleerimiseks. Vajaduse korral paigaldage uus süüteküünal.

Tüüp: Champion® XC12YC

Õhuvahe: 0,76 mm

Süüteküünla eemaldamine

1. Parkige masin tasasele pinnale, lülitage välja terade juhtlüliti (PTO) ja rakendage seisupidur.
2. Lülitage mootor välja, eemaldage süütevõti ja oodake kõigi liikuvate osade peatumist, enne kui töötamiskohast lahkute. Oodake, kuni mootor on jahtunud.
3. Puhastage küünla aluse ümbrus, et mustus või praht mootorisse ei satuks.
4. Eemaldage süüteküünal (Joonis 50).

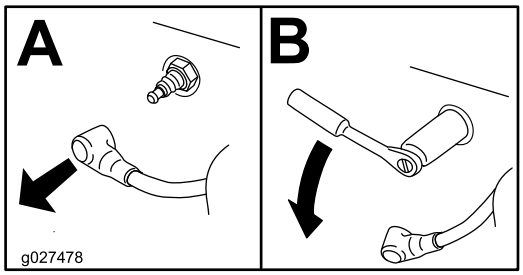

g027478

Joonis 50

Süüteküünla kontrollimine

Tähtis: **Ärge puhastage süüteküünlaid. Kui süüteküünal on pealt must, õline, mõradega või elektroodid on kulunud, siis vahetage süüteküünal välja.**

Kui isolaator on kergelt pruunikas või hall, siis töötab mootor normaalselt. Must kiht isolaatoril tähendab, et õhupuhasti on must.

Jätke õhuvaheks 0,75 mm.

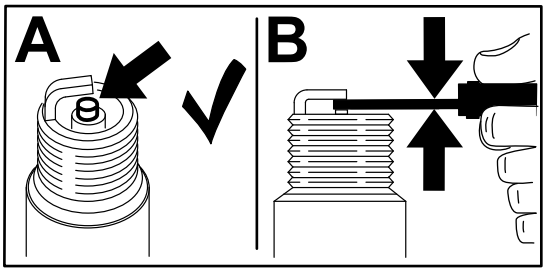

g206628

Joonis 51

Süüteküünla paigaldamine

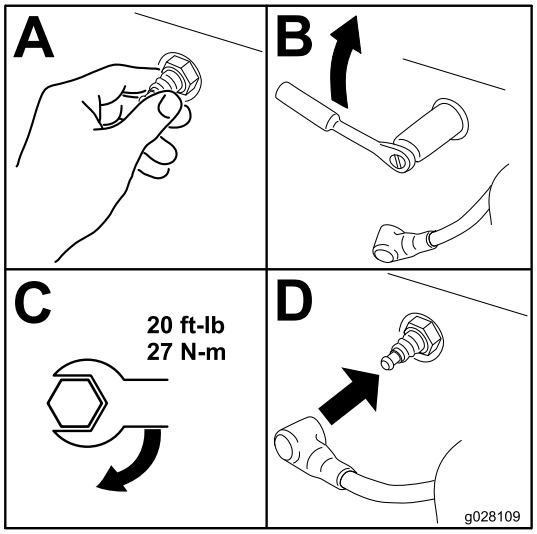

g028109

Joonis 52

Puhuri korpuse puhastamine

Teenindusvahemik: Iga 100 tunni järel/Kord aastas (mis on esimene)

Korraliku jahutuse jaoks veenduge, et muruvõre, jahutusribid ja muud mootori välised pinnad oleksid alati puhtad.

Vajaduse korral puhastage jahutusribid ja muud välised pinnad. Veenduge, et jahutuskatted oleks paigaldatud. Keerake puhuri korpuse kruvid kinni pingutusmomendiga 7,5 N·m.

Tähtis: **Masina käsitsemine ummistunud muruvõrega, mustade või ummistunud jahutusribidega ja/või ilma jahutuskateteta põhjustab mootori ülekuumenemist.**

Küttesüsteemi hooldus

⚠ OHT

Teatud tingimustes on kütus äärmiselt kergesti süttiv ja väga plahvatusohtlik. Kütusest põhjustatud tulekahju või plahvatus võib põletada teid ja teisi ning kahjustada vara.

Kõik kütusega seotud ettevaatusabinõud leiate jaotisest Kütuse ohutus (lehekülg 15).

Jadamisi paikneva kütusefiltri väljavahetamine

Teenindusvahemik: Iga 100 tunni järel—Vahetage jadamisi paiknev kütusefilter välja.

Ärge kunagi pange musta filtrit tagasi kütusetorusse.

1. Parkige masin tasasele pinnale, lülitage välja terade juhtlüliti ja rakendage seisupidur.
2. Lülitage mootor välja, eemaldage süütevõti ja oodake kõigi liikuvate osade peatumist, enne kui töötamiskohast lahkute. Oodake, kuni mootor on jahtunud.
3. Asendage filter (Joonis 53).

   Märkus: Veenduge, et asendusfiltri voolusuuna nool oleks suunatud mootori poole.

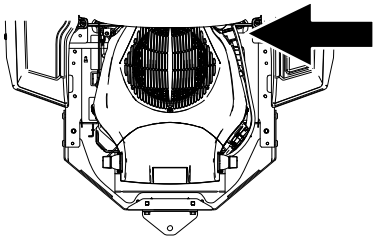

g305646

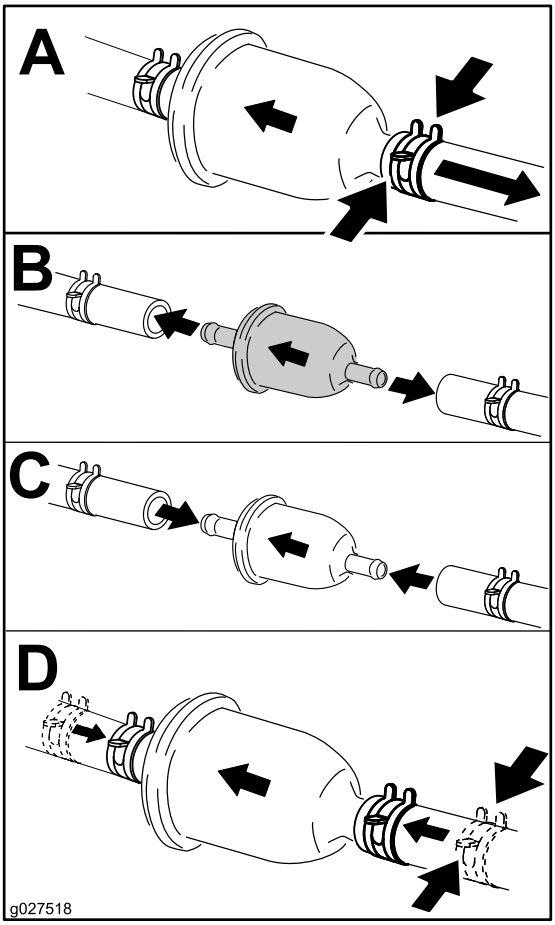

g027518

Joonis 53

Elektrisüsteemi hooldus

Elektrisüsteemi ohutusteave

- Enne masina parandamist ühendage kaabel aku negatiivse klemmi küljest lahti.
- Laadige akut avatud ja hea ventilatsiooniga kohas, kus ei esine sädeme- või leegiohtu. Eemaldage laadija enne aku ühendamist või lahtiühendamist vooluvõrgust. Kandke kaitseriietust ja kasutage isoleeritud tööriistu.

Aku hooldus

Aku eemaldamine

⚠ HOIATUS

Viga kaablite aku küljest eemaldamisel võib kahjustada masinat ja kaableid, põhjustades sädemeid. Sädemed võivad põhjustada akugaaside plahvatamise, tuues kaasa kehavigastuse.

- **Eemaldage esimesena negatiivne (must) akukaabel ja alles seejärel positiivne (punane) kaabel.**
- **Ühendage esimesena positiivne (punane) akukaabel ja alles seejärel negatiivne (must) kaabel.**

1. Parkige masin tasasele pinnale, lülitage välja terade juhtlüliti (PTO) ja rakendage seisupidur.
2. Lülitage mootor välja, eemaldage süütevõti ja oodake kõigi liikuvate osade peatumist, enne kui töötamiskohast lahkute.
3. Keerake akukatte kaks kinnitust vastupäeva ühe neljandiku jagu lõdvaks ja eemaldage akukate (Joonis 54).

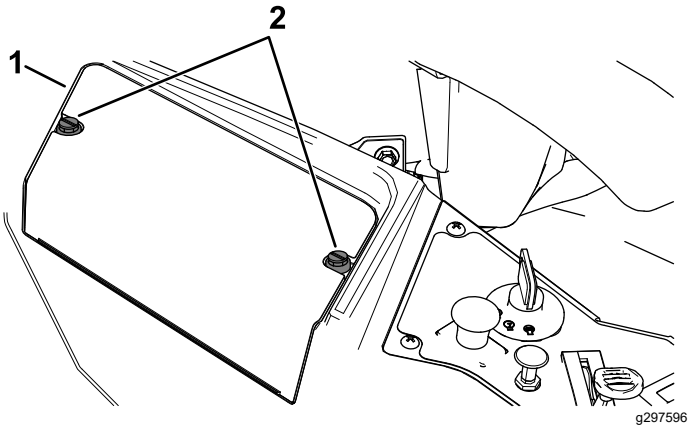

Joonis 54

1. Akukate
2. Kinnitused

4. Eemaldage negatiivne (must) kaabel akuklemmi küljest (Joonis 55).

   Märkus: Hoidke kõik kinnitused alles.
5. Libistage kummist kate mööda positiivset (punast) juhet üles.
6. Eemaldage positiivne (punane) akukaabel akuklemmi küljest (Joonis 55).

   Märkus: Hoidke kõik kinnitused alles.
7. Eemaldage aku kinnitus (Joonis 55) ja tõstke aku akuhoidikust välja.

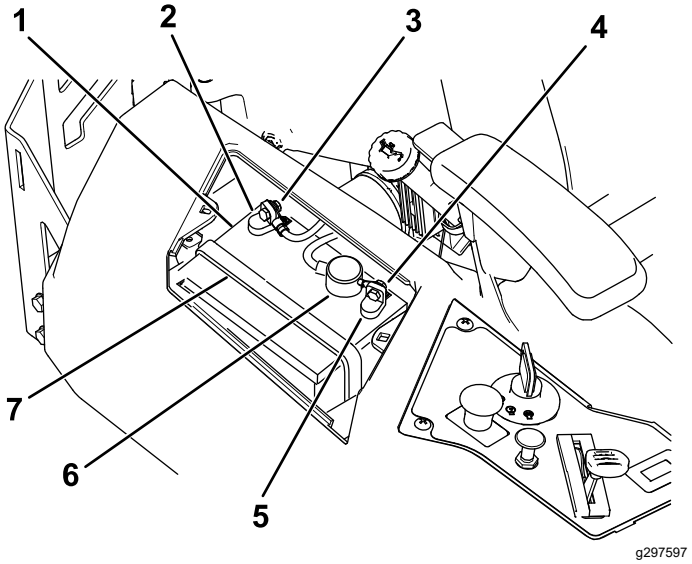

Joonis 55

1. Aku
2. Negatiivne (–) akuklemm
3. Polt, seib ja mutter negatiivsele (–) akuklemmile
4. Polt, seib ja mutter positiivsele (+) akuklemmile
5. Positiivne (+) akuklemm
6. Akuklemmi kate
7. Aku kinnitus

Aku laadimine

Teenindusvahemik: Enne hoiulepanemist—Laadige aku täis ja eemaldage akukaablid.

1. Võtke aku kerest välja; vt jaotist Aku eemaldamine (lehekülg 42).
2. Laadige akut vähemalt üks tund voolutugevusega 6 kuni 10 A.

   Märkus: Ärge akut üle laadige.
3. Kui aku on täis laetud, võtke laadija pistikupesast välja ja seejärel eemaldage akulaadija juhtmed akuklemmide küljest (Joonis 56).

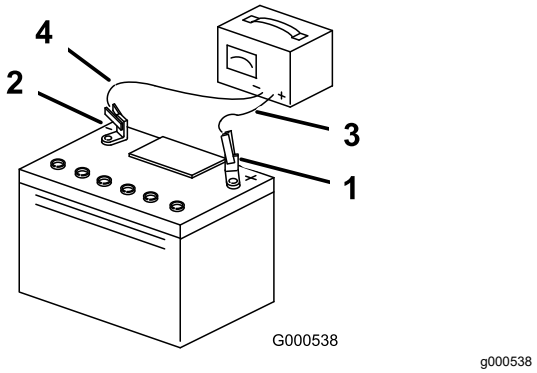

Joonis 56

1. Positiivne (+) akuklemm
2. Negatiivne (–) akuklemm
3. Punane (+) laadija juhe
4. Must (–) laadija juhe

Aku paigaldamine

1. Asetage aku hoidikusse (Joonis 55).
2. Kinnitage varem eemaldatud kinnituste abil positiivne (punane) akukaabel positiivse (+) akuklemmi külge.
3. Kinnitage varem eemaldatud kinnituste abil negatiivne akukaabel negatiivse (–) akuklemmi külge.
4. Libistage punane akuklemmi kate positiivse (punane) akuklemmi peale.
5. Kinnitage aku kinnituse abil (Joonis 55).
6. Akukatte kinnitamiseks suruge kahele kinnitusele ja keerake neid päripäeva (Joonis 54).

Kaitsmete vahetamine

Elektrisüsteemil on kaitsmed. Need ei vaja hooldust, aga kui kaitse läbi põleb, kontrollige, kas komponendil/vooluringis on tõrkeid või lühis.

Kaitsme tüüp:

- Peakaitse: F1 (15 A, kahvelkaitse)
- Laadimisahela kaitse: F2 (25 A, kahvelkaitse)

Peakaitsme (15 A) vahetamiseks võtke see konsooli küljel oleva avause kaudu välja ja paigaldage uus 15 A kaitse (Joonis 57).

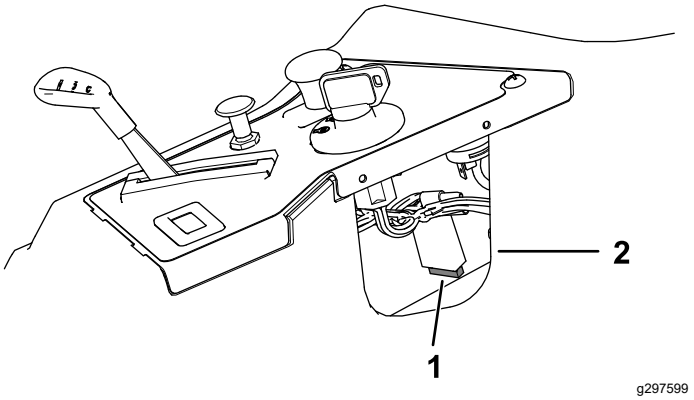

Joonis 57

1. Peakaitse (15 A)
2. Konsooli avaus

Laadimisahela kaitsme (25 A) vahetamiseks leidke kaitse aku vasakult küljelt, eemaldage see ja paigaldage uus 25 A kaitse (Joonis 58).

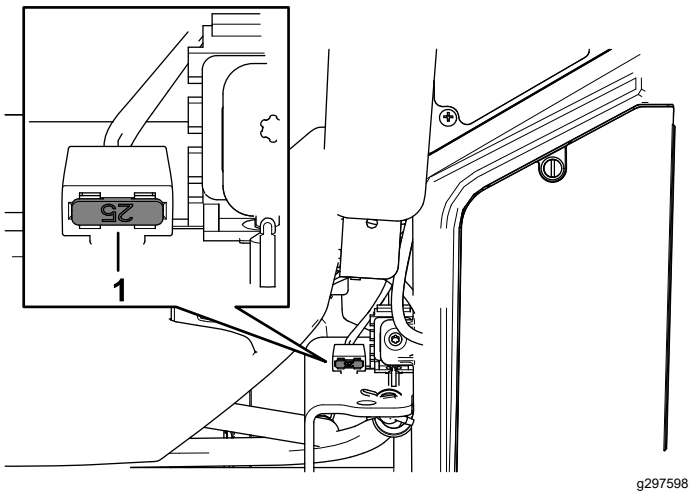

Joonis 58

1. Laadimisahela kaitse (25 A)

Ajamisüsteemi hooldus

Rehvirõhu kontrollimine

Teenindusvahemik: Iga 25 tunni järel—Kontrollige rehvirõhku.

Hoidke eesmiste ja tagumiste rehvide rõhk ettenähtud tasemel. Ebaühtlane rehvirõhk võib põhjustada ebaühtlast niitmist. Kontrollige rehvirõhku ventiilist (Joonis 59). Rõhu kõige täpsema näidu saamiseks kontrollige rehve külmalt.

Täitke eesmised rullikrattad rõhuni 103 baari.

Täitke tagumised rehvid rõhuni 90 baari.

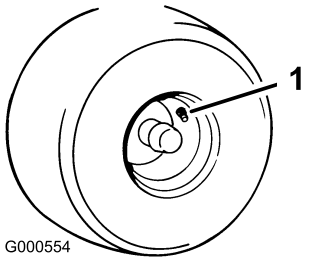

g000554

Joonis 59

1. Ventiil

Rihma hooldus

Rihmade kontrollimine

Teenindusvahemik: Iga 25 tunni järel—Kontrollige, kas rihmad on kulunud või katki.

Kui rihm on kulunud, asendage see. Kulunud rihmast annab märku vinguv heli, libisevad terad niitmise ajal ning narmendavad otsad, põletusmärgid ja praod rihmal.

Niiduki rihma asendamine

Kulunud rihmast annab märku vinguv heli, libisevad terad niitmise ajal ning narmendavad otsad, põletusmärgid ja praod rihmal. Kui märkate üht neist märkidest, vahetage niiduki rihm välja.

1. Parkige masin tasasele pinnale, lülitage välja terade juhtlüliti (PTO) ja rakendage seisupidur.
2. Lülitage mootor välja, eemaldage süütevõti ja oodake kõigi liikuvate osade peatumist, enne kui töötamiskohast lahkute.
3. Seadistage niiduk kõige madalamale lõikekõrgusele.
4. Keerake niiduki korpuse kardinat korpuse küljes hoidvad kaks alumist polti lahti; vt jaotist Niiduki korpuse kardina vabastamine (lehekülg 36).
5. Eemaldage rihmaratta kate (Joonis 60).

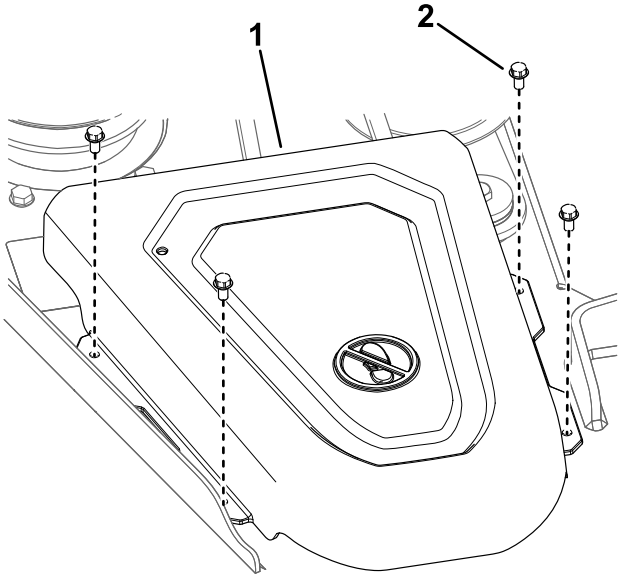

g297435

Joonis 60

1. Kate
2. Kruvi

6. Keerake traati tühikäigu rihmaratta küljes hoidev mutter lahti (Joonis 61).

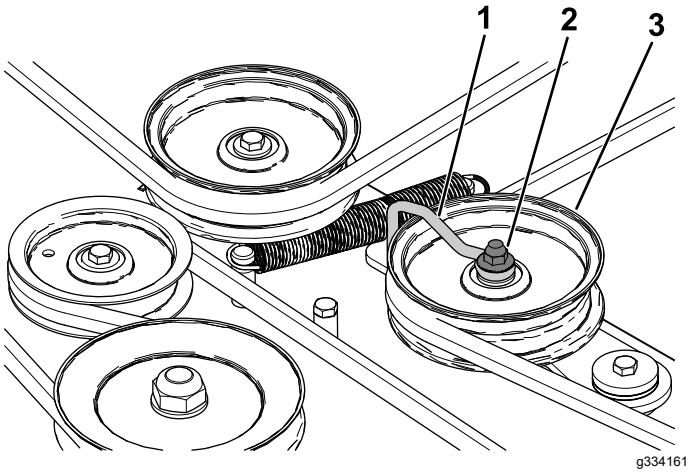

Joonis 61

1. Traat
2. Mutter
3. Tühikäigu rihmaratas

7. Eemaldage vedru eemaldamise tööriistaga (Toro osa nr 92-5771) tühikäigu vedru korpuse konksult, et tühikäigu rihmaratas pinge alt vabastada ja keerake rihm ratastelt maha (Joonis 62).

⚠ HOIATUS

Vedru on pinge all ja võib põhjustada kehavigastusi.

Olge rihma eemaldades ettevaatlik.

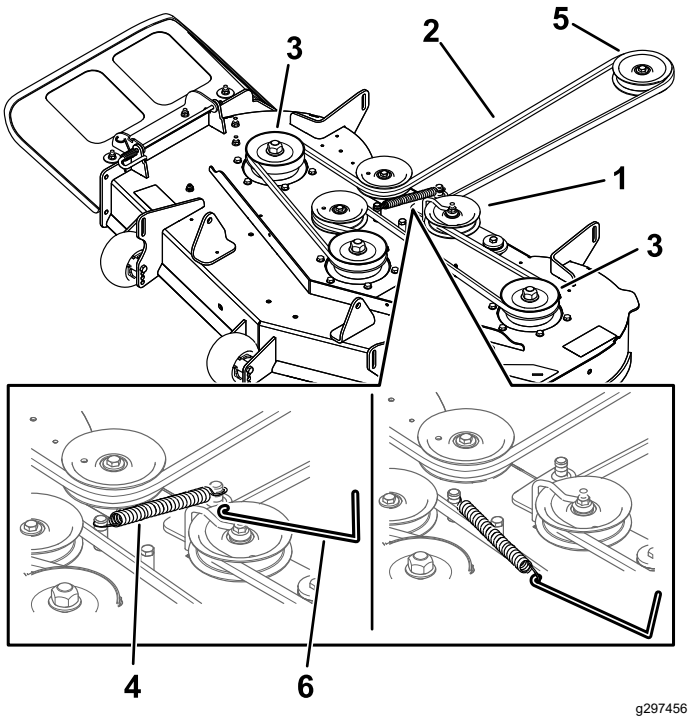

Joonis 62

1. Tühikäigu rihmaratas
2. Niiduki rihm
3. Väline rihmaratas
4. Vedru
5. Mootori rihmaratas
6. Vedru eemaldamise tööriist

8. Sättige uus rihm ümber mootori ja niiduki rihmarataste (Joonis 62).
9. Paigaldage vedru eemaldamise tööriistaga (Toro osa nr 92-5771) tühikäigu vedru korpuse konksule nii, et tühikäigu rihmaratas ja niiduki rihm (Joonis 62) oleksid pinge all.
10. Pingutage traati tühikäigu rihmaratta küljes hoidvat mutrit (Joonis 61).

    Märkus: Asetage traat vastu pendelhooba; vt Joonis 61.
11. Paigaldage rihmaratta katted.
12. Pingutage niiduki korpuse kardinat korpuse küljes hoidvat kahte alumist polti; vt jaotist Niiduki korpuse kardina vabastamine (lehekülg 36).

Niiduki hooldus

Terade ohutusteave

- Kontrollige terasid regulaarselt kulumise ja kahjustuste suhtes.
- Olge terasid kontrollides tähelepanelik. Mähkige midagi ümber terade või kandke kindaid; olge terasid hooldades ettevaatlik. Kahjustatud terasid võib ainult asendada. Ärge neid kunagi sirgendage või keevitage.
- Mitmeteraliste masinate puhul olge ettevaatlik, kuna ühe tera pöörlemine võib põhjustada ka teiste terade pöörlemist.
- Asendage kulunud või vigastatud lõiketerad ja poldid tasakaalu säilitamiseks tervikkomplektina.

Lõiketerade hooldamine

Niitmise kõrge kvaliteedi tagamiseks hoidke terad teravana. Mugava teritamise ja vahetamise tagamiseks hoidke varuterad käepärast.

Enne terade kontrollimist või hooldamist

1. Parkige masin tasasele pinnale, lülitage välja terade juhtlüliti (PTO) ja rakendage seisupidur.
2. Lülitage mootor välja, eemaldage võti ja võtke süüteküünla juhtmed süüteküünalde küljest lahti.

Terade kontrollimine

Teenindusvahemik: Enne iga kasutamist või iga päev

1. Vaadake üle lõikeservad (Joonis 63).
2. Kui servad pole teravad või kui neil on täkkeid, eemaldage tera ja teritage seda; vt jaotist Terade teritamine (lehekülg 48).
3. Kontrollige terasid, eelkõige kaardus osa.
4. Kui märkate selles piirkonnas mõrasid, kulumist või sinna tekkivat pilu, paigaldage kohe uus tera (Joonis 63).

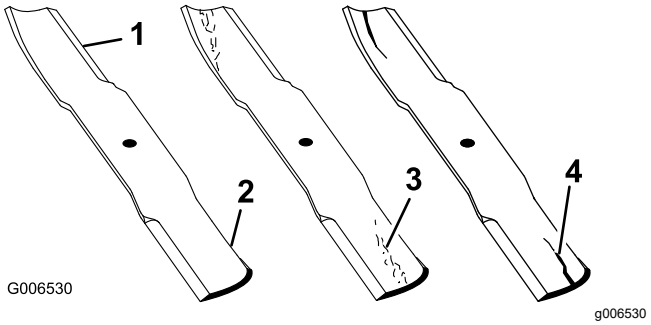

Joonis 63

1. Lõikeserv
2. Kaardus ala
3. Kulumine / tekkiv pilu
4. Mõra

Terade sirguse kontrollimine

Märkus: Järgneva toimingu jaoks peab masin tasasel pinnal olema.

1. Tõstke niiduki korpus lõikekõrguse kõrgeimasse asendisse.
2. Kandke kindlasti paksema polstriga kindaid või muid asjakohaseid kätekaitsevahendeid. Pöörake tera aeglaselt asendisse, mis võimaldab teil mõõta lõikeserva ja tasase pinna vahelist kaugust (Joonis 64).

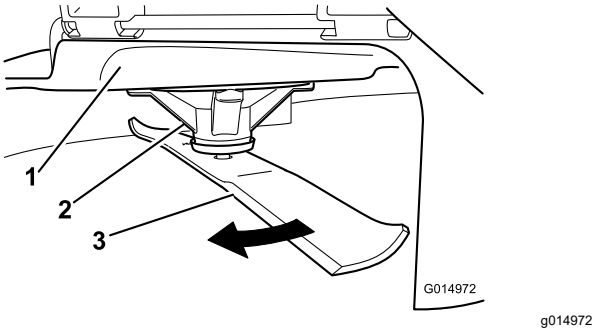

Joonis 64

1. Korpus
2. Spindlikorpus
3. Tera

3. Mõõtke tera otsast kuni tasase pinnani (Joonis 65).

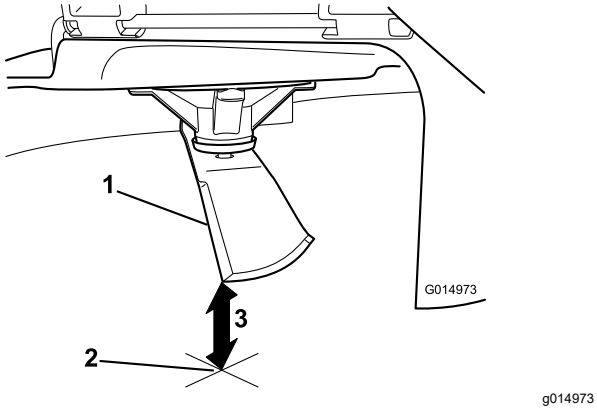

Joonis 65

1. Tera (mõõtmise asendis)
2. Tasane pind
3. Mõõdetud kaugus tera ja pinna vahel (A)

4. Pöörake sama tera 180 kraadi nii, et vastassuunaline lõikeserv on nüüd samas asendis (Joonis 66).

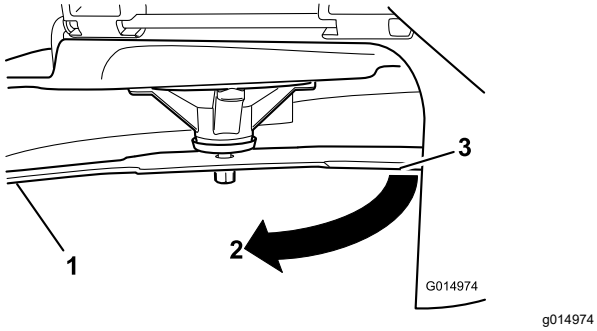

Joonis 66

1. Tera (eelnevalt mõõdetud külg)
2. Mõõtmiskoht (eelnevalt kasutatud asukoht)
3. Tera vastaskülg, mida liigutatakse mõõtmisasendisse

5. Mõõtke tera otsast kuni tasase pinnani (Joonis 67).

   Märkus: Erinevus ei tohiks olla suurem kui 3 mm.

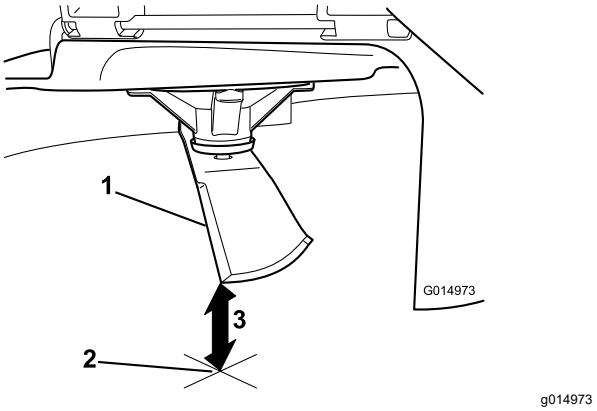

Joonis 67

1. Tera vastasserv (mõõtmise asendis)
2. Tasane pind
3. Teine mõõdetud kaugus tera ja pinna vahel (B)

   A. Juhul kui A ja B vaheline erinevus on suurem kui 3 mm, asendage tera uue teraga; vt jaotisi Terade eemaldamine (lehekülg 48) ja Terade paigaldamine (lehekülg 48).

      Märkus: Kui kõver tera asendatakse uue teraga ja saadud mõõtmistulemus ületab jätkuvalt 3 mm, võib kõver olla hoopis teravõll. Hoolduse jaoks võtke ühendust volitatud teenindusega.

   B. Kui erinevus jääb lubatud piiridesse, jätkake järgmise teraga.

6. Korrake seda toimingut iga teraga.

Terade eemaldamine

Vahetage terad välja siis, kui need tabavad kõva eset või kui tera on tasakaalust väljas või kõver.

1. Hoidke tera selle otsast kinni kaltsu või paksema polstriga kindaga.
2. Eemaldage tera võlli pealt tera polt, kumer seib ja tera (Joonis 68).

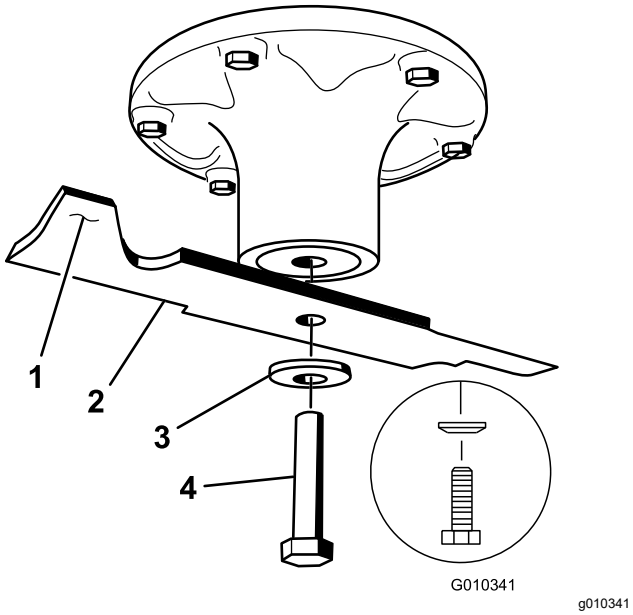

Joonis 68

1. Tera selg
2. Tera
3. Kumer seib
4. Tera polt

Terade teritamine

1. Kasutage tera mõlema otsa lõikeserva teritamiseks viili (Joonis 69).

   Märkus: Säilitage algne nurk.

   Märkus: Tera säilitab oma tasakaalu siis, kui mõlemalt lõikeservalt eemaldatakse võrdne kogus materjali.

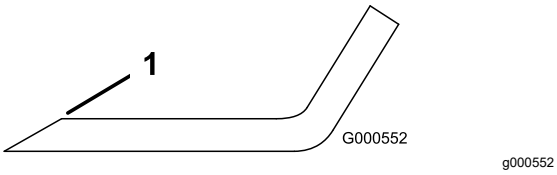

Joonis 69

1. Teritage esialgse nurga all.

2. Kontrollige tera tasakaalu tera tasakaalustaja abil (Joonis 70).

   Märkus: Kui tera jääb horisontaalasendisse, on see tasakaalus ja seda võib kasutada.

   Märkus: Kui tera pole tasakaalus, viilige maha veidi metalli, kuid seda ainult laba piirkonnast (Joonis 69).

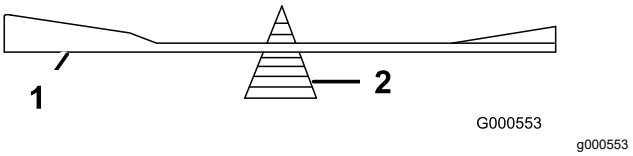

Joonis 70

1. Tera
2. Tasakaalustaja

3. Korrake seda toimingut, kuni tera on tasakaalustatud.

Terade paigaldamine

1. Paigaldage tera võllile (Joonis 68).

   Tähtis: **Õige niitmise tagamiseks peab tera kaarjas osa olema suunatud niiduki sisemuse poole.**

2. Paigaldage kumer seib (kumer külg tera suunas) ja tera polt (Joonis 68).
3. Keerake tera kinnituspolt kinni pingutusmomendiga 135 kuni 150 N·m.

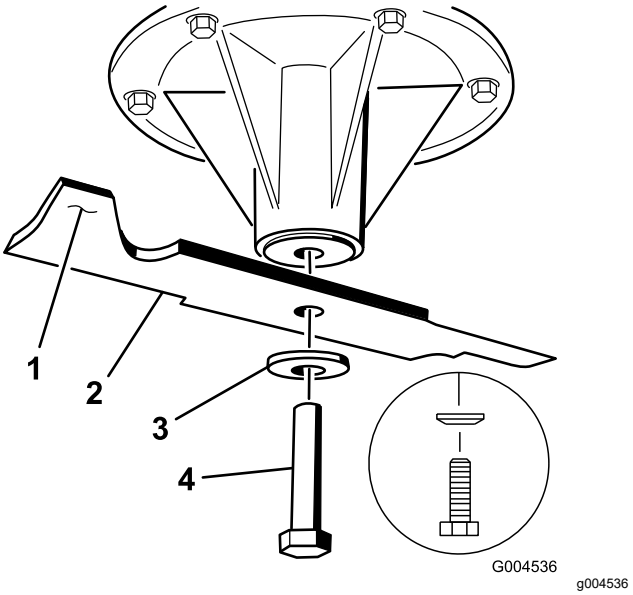

Joonis 71

1. Tera selg
2. Tera
3. Kumer seib
4. Tera polt

Niiduki korpuse loodimine

Iga kord, kui paigaldate midagi niidukile või kui märkate murul ebatasast lõiget, kontrollige, kas niiduki korpus on loodis.

Enne tasandamist kontrollige üle niiduki terad ning eemaldage ja asendage kõik kõverad terad; enne jätkamist vt jaotist Terade sirguse kontrollimine (lehekülg 46).

Kõigepealt loodige niiduk küljelt-küljele, seejärel reguleerige eest-taha kallet.

Nõuded

- Masin peab olema tasasel pinnasel.
- Kõik rehvid peavad olema õige rõhu all; vt jaotist Rehvirõhu kontrollimine (lehekülg 44).

Küljelt-küljele loodisoleku kontrollimine

1. Parkige masin tasasele pinnale, lülitage välja terade juhtlüliti (PTO) ja rakendage seisupidur.
2. Lülitage mootor välja, eemaldage süütevõti ja oodake kõigi liikuvate osade peatumist, enne kui töötamiskohast lahkute.
3. Seadke lõikekõrguseks 76 mm.
4. Keerake terasid ettevaatlikult küljelt küljele.
5. Mõõtke terade välise tipu kaugus maapinnast (Joonis 72).

   Märkus: Kui mõõdud erinevad enam kui 5 mm, tuleb masinat reguleerida; vt jaotist Niiduki korpuse loodimine (lehekülg 49).

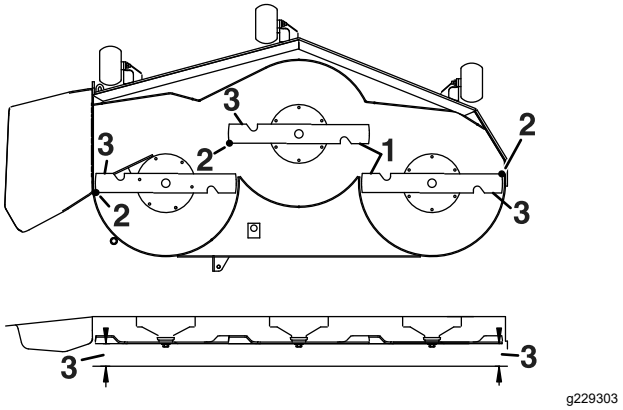

Joonis 72

1. Paralleelselt jooksvad terad
2. Terade välised tipud
3. Mõõtke tera otsa kaugus maapinnast.

Terade eest-taha kalde kontrollimine

Iga kord, kui niidukit paigaldate, kontrollige terade eest-taha kallet. Kui niiduki esiots on rohkem kui 7,9 mm madalam kui tagumine ots, tuleb terade nurka reguleerida.

1. Parkige masin tasasele pinnale, lülitage välja terade juhtlüliti (PTO) ja rakendage seisupidur.
2. Lülitage mootor välja, eemaldage süütevõti ja oodake kõigi liikuvate osade peatumist, enne kui töötamiskohast lahkute.
3. Seadke lõikekõrguseks 76 mm.
4. Keerake terasid ettevaatlikult, et need oleksid suunaga eest taha (Joonis 73).
5. Mõõtke eesmise tera tipu ja tagumise tera tipu kaugused maapinnast (Joonis 73).

   Märkus: Kui eesmise tera tipp ei ole tagumise tera tipust 1,6 kuni 7,9 mm madalamal, jätkake protseduuriga Niiduki korpuse loodimine (lehekülg 50).

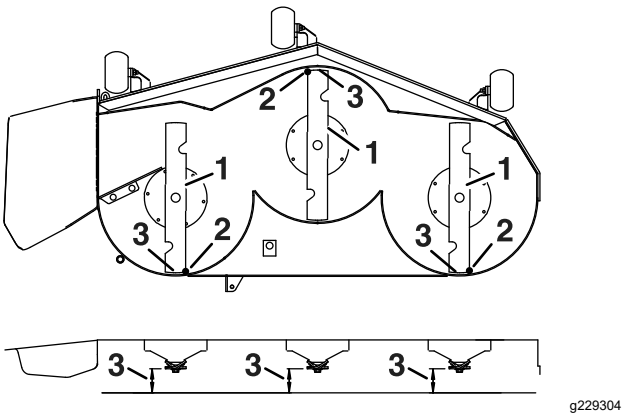

Joonis 73

1. Terad suunaga eest taha
2. Terade välised tipud
3. Mõõtke tera otsa kaugus maapinnast.

Niiduki korpuse loodimine

1. Seadke lõikekorpuse tugirattad ülemistesse aukudesse või eemaldage need täielikult; vt jaotist Lõikekorpuse rataste reguleerimine (lehekülg 30).
2. Seadke lõikekõrguseks 76 mm; vt jaotist Lõikekorpuse rataste reguleerimine (lehekülg 30).
3. Asetage kaks 6,6 cm paksust plokki korpuse eesmise serva külgede alla, aga mitte lõikekorpuse tugirataste kronsteinide alla (Joonis 74).
4. Asetage kaks 7,3 cm paksust plokki korpuse tagumise serva külgede alla (Joonis 74).

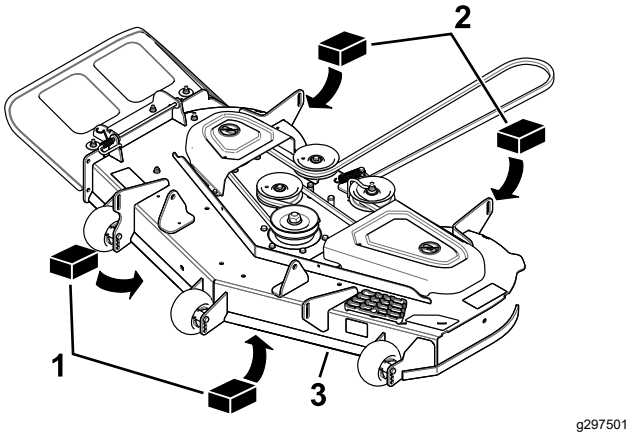

Joonis 74

1. Puidust plokk: 6,6 cm paks
2. Puidust plokk: 7,3 cm paks
3. Eesmine serv

5. Keerake kõigi nelja nurga reguleerimispoldid lahti nii, et korpus istuks kindlalt kõigil neljal plokil (Joonis 75).

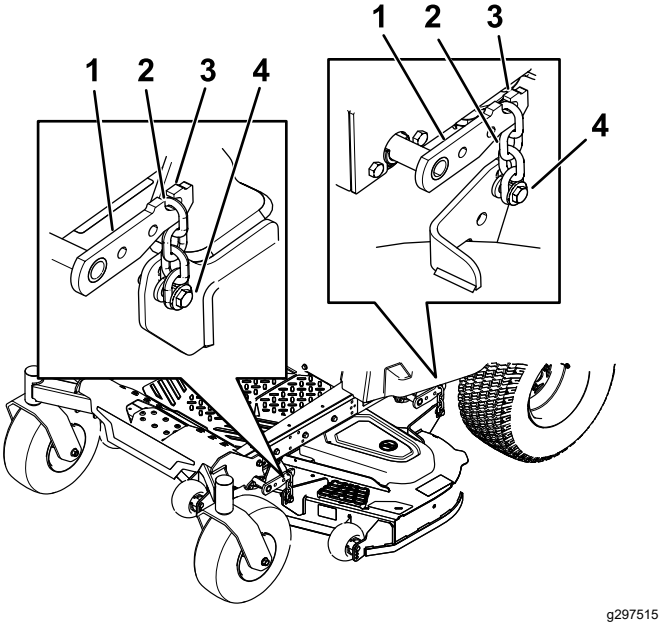

Joonis 75

1. Korpuse tõstmise hoob
2. Kett
3. Konks
4. Reguleerimispolt

6. Vaadake, et kõik neli ketti oleksid pinge all (Joonis 75).
7. Keerake neli reguleerimispolti kinni (Joonis 75).
8. Veenduge, et plokid istuksid kenasti korpuse äärise alla ja et kõik poldid oleks kinni keeratud.
9. Kontrollige, et korpus oleks loodis, kontrollides küljelt-küljele asendit ja terade eest-taha kallet; vajaduse korral korrake korpuse loodimise protseduuri.

Niiduki korpuse eemaldamine

1. Parkige masin tasasele pinnale, lülitage välja terade juhtlüliti (PTO) ja rakendage seisupidur.
2. Lülitage mootor välja, eemaldage võti ja võtke süüteküünla juhtmed süüteküünalde küljest lahti.
3. Seadistage niiduk lõikekõrgusele 76 mm.
4. Keerake niiduki korpuse kardinat korpuse küljes hoidvad kaks alumist polti lahti; vt jaotist Niiduki korpuse kardina vabastamine (lehekülg 36).
5. Eemaldage niiduki rihm mootori rihmarattalt; vt jaotist Niiduki rihma asendamine (lehekülg 44).
6. Eemaldage splint ja seib, mis kinnitavad ühendtihvti raami ja korpuse külge, ning eemaldage ühendkang (Joonis 76).

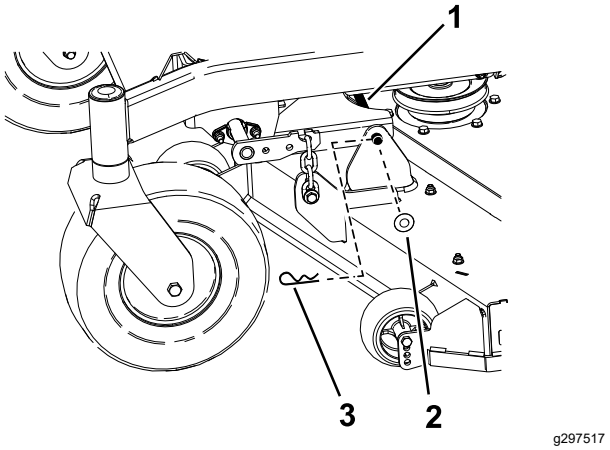

Joonis 76

1. Ühendtihvt
2. Seib
3. Tihvt

7. Tõstke niiduki korpus üles, et see pinge all ei oleks.
8. Eemaldage ketid korpuse tõstmise hoobade konksudelt (Joonis 77).

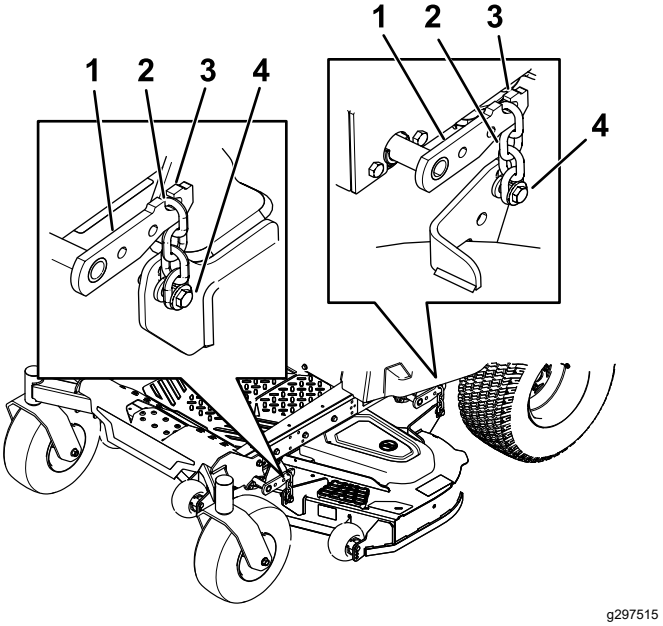

Joonis 77

1. Korpuse tõstmise hoob
2. Kett
3. Konks
4. Reguleerimispolt

9. Tõstke lõikekõrgus transpordi asendini.
10. Eemaldage mootoril olevalt siduri rihmarattalt rihm.
11. Libistage niiduk masina alt välja.

Märkus: Hoidke kõik masinaosad alles.

Niiduki korpuse paigaldamine

1. Parkige masin tasasele pinnale, lülitage välja terade juhtlüliti (PTO) ja rakendage seisupidur.
2. Lülitage mootor välja, eemaldage võti ja võtke süüteküünla juhtmed süüteküünalde küljest lahti.
3. Libistage niiduk masina alla.
4. Seadke lõikekõrguse hoob kõige madalamasse asendisse.
5. Asetage lõikekõrguse tihvt kõige madalamasse asendisse.
6. Tõstke niiduki korpuse tagakülge ja kinnitage ketid tagumiste tõstmise hoobade külge (Joonis 77).
7. Kinnitage eesmised ketid eesmiste tõstmise hoobade külge (Joonis 77).
8. Paigaldage pikk ühendkang läbi raami riputi ja korpuse.
9. Kinnitage ühendtihvt varem eemaldatud splindi ja seibiga (Joonis 76).
10. Paigaldage niiduki rihm mootori rihmarattale; vt jaotist Niiduki korpuse paigaldamine (lehekülg 52).
11. Pingutage niiduki korpuse kardinat korpuse küljes hoidvat kahte alumist polti; vt jaotist Niiduki korpuse kardina vabastamine (lehekülg 36).

Väljaviskedeflektori vahetamine

Teenindusvahemik: Enne iga kasutamist või iga päev—Kontrollige, kas väljaviskedeflektor on kahjustada saanud.

⚠ HOIATUS

Masin võib katmata väljaviskeavast esemeid välja heita ning teile või kõrvalseisjatele vigastusi tekitada. Samuti võib toimuda kokkupuude teraga.

Kasutage masinat ainult koos multšiplaadi, väljaviske deflektori või murukogumise süsteemiga.

1. Eemaldage splint varda otsast (Joonis 78).
2. Vabastage vedru deflektori kronsteinis olevast sälgust ja libistage varras korpuse keevitatud kronsteinidest, vedrust ja väljaviske deflektorist välja (Joonis 78).

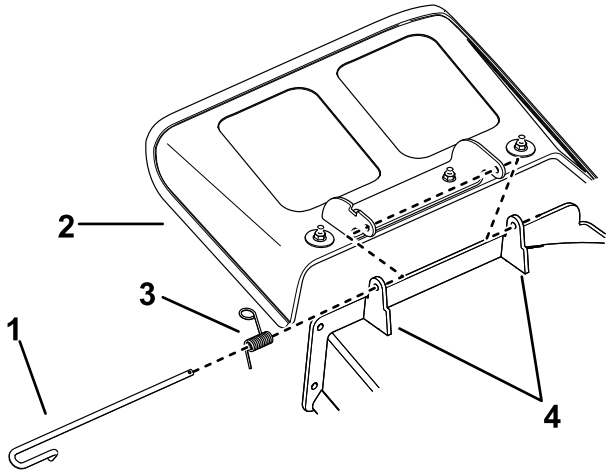

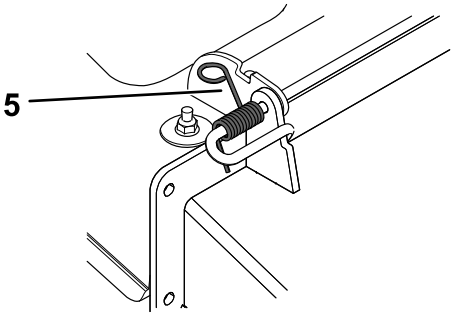

g297555

Joonis 78

1. Varras
2. Deflektor
3. Vedru
4. Korpuse kronsteinid
5. Splint
6. Vardale paigaldatud vedru

3. Eemaldage kahjustatud või kulunud väljaviske deflektor.
4. Asetage uus väljaviske deflektor nii, et kronsteinid on korpuse keevitatud kronsteinide vahel; vt Joonis 79.
5. Paigaldage varda sirgesse otsa vedru.
6. Paigutage vedru vardale (vt Joonis 79) nii, et vedru lühem ots toetub varda peale enne painutuskohta ning keerleb ümber varda pärast painutuskohta.
7. Vedru silmusega ots kinnitage deflektori kronsteini sälgu külge (Joonis 79).

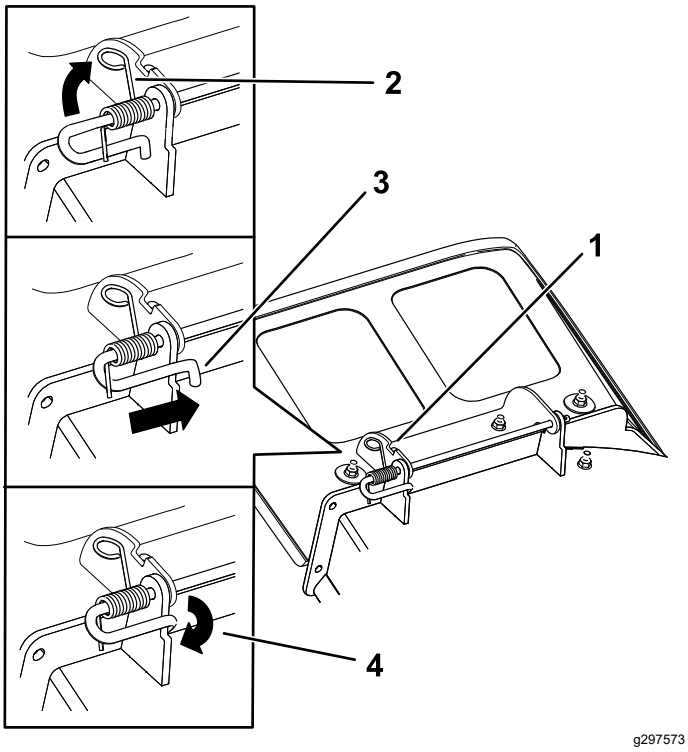

Joonis 79

1. Varras ja vedru paigaldatud kujul
2. Vedru silmusega ots on kinnitatud deflektori kronsteini sälgu külge
3. Varda lühem ots on viidud niiduki kronsteini taha
4. Lühem ots on kinnitatud niiduki kronsteini taha.

8. Keerake varrast ja vedru nii, et varda lühem ots jääb korpuse külge keevitatud kronsteini serva taha (Joonis 79).

   Tähtis: **Väljaviske deflektori vedru peab olema alumises asendis. Tõstke deflektorit ja kontrollige, et see kinnituks alumisse asendisse.**

9. Paigutage splint varda otsa (Joonis 78).

Puhastamine

Vedrustussüsteemi puhastamine

Ainult MyRide'i masinad

Märkus: Ärge puhastage amortisaatoreid surveveega (Joonis 80).

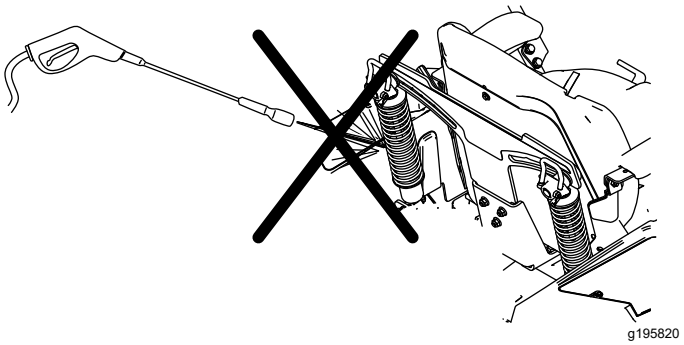

Joonis 80

Jäätmete kõrvaldamine

Mootoriõli, akud, hüdrauliline vedelik ja mootori jahutusvedelik saastavad keskkonda. Kõrvaldage need riiklike ja kohalike eeskirjade kohaselt.

Hoiulepanemine

Hoiustamise ohutusteave

- Enne juhikohalt lahkumist lülitage mootor välja, eemaldage süütevõti ja oodake, kuni kõik liikuvad osad on seisma jäänud. Enne seadistamist, hooldamist, puhastamist või hoiustamist laske masinal jahtuda.
- Ärge hoiustage masinat või kütust lahtise tule lähedal ega eemaldage kütust toas või suletud haagises.
- Ärge hoiustage masinat ega kütuseanumat kohas, kus esineb lahtist leeki, sädemeid või süüteleeki, näiteks veeboileril või muul seadmel.

Puhastamine ja hoiundamine

1. Lülitage välja terade juhtlüliti (PTO) ja rakendage seisupidur.
2. Lülitage mootor välja, eemaldage süütevõti ja oodake kõigi liikuvate osade peatumist, enne kui töötamiskohast lahkute.
3. Eemaldage muru, pori ja mustus kõigilt masina välistelt osadelt, eelkõige mootorilt ja hüdraulikasüsteemilt. Puhastage mustus ja sõklad mootori silindri ribide pealt ja puhuri korpuselt.

   Tähtis: **Masinat võib pesta õrnatoimelise puhastusvahendi ja veega. Ärge kasutage survepesu. Ärge kasutage liiga palju vett, eelkõige juhtpaneeli, hüdraulikapumpade ja mootorite lähedal.**
4. Kontrollige seisupidur toimimist; vt jaotist Seisupiduri kasutamine (lehekülg 24).
5. Hooldage õhupuhastit; vt jaotist Õhufiltri hooldus (lehekülg 36).
6. Vahetage õli karteris; vt jaotist Mootoriõli hooldus (lehekülg 37).
7. Kontrollige rehvirõhku, vt jaotist Rehvirõhu kontrollimine (lehekülg 44).
8. Laadige akut; vt jaotis Aku laadimine (lehekülg 43).
9. Hoiustades masinat akut maha võtmata, võtke negatiivne (must) kaabel aku küljest lahti.
10. Kraapige niiduki alt maha sinna kogunenud ja kõvasti kinni jäänud muru ja mustus ning peske masinat voolikuga.

    Märkus: Pärast pesu laske masinal kaks kuni viis minutit kõrgetel pööretel ja sisselülitatud terade juhtlülitiga (PTO) töötada.
11. Kontrollige tera seisukorda; vt jaotist Lõiketerade hooldamine (lehekülg 46).
12. Masina hoiustamiseks üle 30 päeva valmistage masin ette. Masina hoiustamiseks tehke järgmised ettevalmistused.

    A. Lisage värskele kütusele bensiini stabilisaatorit / omaduste parandajat. Järgige bensiini stabilisaatori tootja juhiseid. Ärge kasutage alkoholipõhist (etanooli või metanooliga) stabilisaatorit.

    B. Laske mootoril viis minutit töötada, et kütus kütusesüsteemi laiali valguks.

    C. Lülitage mootor välja, laske sel jahtuda ning tühjendage kütusepaak.

    D. Käivitage mootor ja laske sel töötada kuniks see välja sureb.

    E. Kõrvaldage kütus nõuetekohaselt. Taaskasutage kütust vastavalt kohalikele eeskirjadele.

    Tähtis: **Ärge hoiustage kütuse stabilisaatorit / omaduste parandajat sisaldavat kütust pikemaks perioodiks kui tootja poolt on soovitatud.**
13. Eemaldage süüteküünlad ja kontrollige nende seisukorda; vt jaotist Süüteküünla hooldamine (lehekülg 39). Kui süüteküünlad on eemaldatud, valage 30 ml mootoriõli süüteküünla auku. Käivitage starteri abil mootor ja laske õlil silindrisse valguda. Paigaldage süüteküünlad. Ärge paigaldage süüteküünalde juhet.
14. Kontrollige ja pingutage kõiki polte, mutreid ja kruve. Parandage või asendage kõik kahjustatud osad.
15. Värvige kõik kriimustatud või paljad metallpinnad. Värv on saadaval volitatud hooldusfirmas.
16. Hoiustage masinat puhtas ja kuivas garaažis või hoiukohas. Eemaldage süütevõti süütelukust ja hoidke seda lastele või muudele volitamata kasutajatele kättesaamatus kohas. Kaitsmiseks ja puhtana hoidmiseks katke masin kinni.

Aku hoiustamine

1. Laadige aku täis.
2. Laske akul 24 tundi seista, siis mõõtke akupinget.

   Märkus: Kui akupinge on alla 12,6 V, korrake samme 1 ja 2.
3. Ühendage kaablid aku küljest lahti.
4. Kontrollige pinget perioodiliselt ja veenduge, et akupinge oleks 12,4 V või rohkem.

   Märkus: Kui akupinge on alla 12,4 V, korrake samme 1 ja 2.

Nõuanded aku hoiustamiseks

Kui hoiustate aku masinast eraldi, toimige järgmiselt.

- Hoiustage akut jahedas kuivas kohas püstiasendis.
- Kui akud ei ole karpides, ärge asetage neid üksteise otsa.
- Ärge ladustage rohkem kui kolm akut üksteise otsa (eratarbeks mõeldud akude puhul mitte rohkem kui kaks).
- Kontrollige märga akut iga nelja kuni kuue kuu järel ja vajaduse korral laadige seda.
- Enne aku paigaldamist mõõtke ja laadige seda.

Veaotsing

Probleem	Võimalik põhjus	Parandamine
Kütusepaagil on kokkuvarisemise märgid või masin näitab tihti, et kütus on otsakorral.	1. Õhufiltri paberelement on ummistunud.	1. Puhastage paberelement.
Mootor kuumeneb üle.	1. Mootor on üle koormatud. 2. Õli tase karteris on madal. 3. Jahutusribid ja õhutustorud mootori korpuse all on ummistunud. 4. Õhufilter on must. 5. Kütusesüsteemis on mustus, vesi või liisunud kütus.	1. Alandage teekonnakiirust. 2. Lisage karterisse mootoriõli. 3. Eemaldage takistus jahutusribidest ja õhutustorudest. 4. Puhastage või vahetage õhufilter välja. 5. Võtke ühendust volitatud teenindusega
Starter ei käivitu.	1. Terade juhtlüliti on sisse lülitatud. 2. Juhthoovad ei ole NEUTRAALASENDIS. 3. Aku on tühi. 4. Elektriühendused on roostetanud või lahti. 5. Kaitse on läbi põlenud. 6. Relee või lüliti on kahjustada saanud.	1. Lülitage tera reguleerija välja. 2. Liigutage juhthoovad suunaga väljapoole NEUTRAALASENDISSE. 3. Laadige aku. 4. Kontrollige elektriühendusi. 5. Asendage kaitse. 6. Võtke ühendust volitatud teenindusega.
Mootor ei käivitu, käivitub vaevaliselt või sureb välja.	1. Kütusepaak on tühi. 2. Õhuklapp (kui saadaval) pole sees. 3. Õhufilter on must. 4. Süüteküünla juhtmed on lahtised või lahti ühendatud. 5. Süüteküünal on mõlkis, määrdunud või sädevahe on vale. 6. Kütusefiltris on mustus. 7. Kütusesüsteemis on mustus, vesi või liisunud kütus. 8. Kütusepaagis on vale kütus. 9. Õli tase karteris on madal.	1. Täitke kütusepaak. 2. Lülitage õhuklapp SISSE. 3. Puhastage või vahetage õhufilter välja. 4. Paigaldage juhtmed süüteküünla külge. 5. Paigaldage uus õige sädevahega süüteküünal. 6. Vahetage kütusefilter välja. 7. Võtke ühendust volitatud teenindusega. 8. Tühjendage paak ja lisage õige kütus või võtke ühendust volitatud teenindusega. 9. Lisage karterisse mootoriõli.
Mootor kaotab võimsust.	1. Mootor on üle koormatud. 2. Õhufilter on must. 3. Õli tase karteris on madal. 4. Jahutusribid ja õhutustorud mootori korpuse all on ummistunud. 5. Süüteküünal on mõlkis, määrdunud või sädevahe on vale. 6. Kütusepaagi ventilaator on ummistunud. 7. Kütusefiltris on mustus. 8. Kütusesüsteemis on mustus, vesi või liisunud kütus. 9. Kütusepaagis on vale kütus.	1. Alandage teekonnakiirust. 2. Puhastage õhufiltri element. 3. Lisage karterisse mootoriõli. 4. Eemaldage takistus jahutusribidest ja õhutustorudest. 5. Paigaldage uus õige sädevahega süüteküünal. 6. Võtke ühendust volitatud teenindusega. 7. Vahetage kütusefilter välja. 8. Võtke ühendust volitatud teenindusega. 9. Tühjendage paak ja lisage õige kütus või võtke ühendust volitatud teenindusega.

Probleem	Võimalik põhjus	Parandamine
Masin ei sõida.	1. Möödaviiguklapid on lahti. 2. Veorihmad on kulunud, lõdvad või katki. 3. Veorihmad on rihmaratastelt maha tulnud. 4. Käigukast ei tööta.	1. Sulgege pukseerimisventiilid. 2. Võtke ühendust volitatud teenindusega. 3. Võtke ühendust volitatud teenindusega. 4. Võtke ühendust volitatud teenindusega.
Masin vibreerib ebaloomulikult.	1. Lõiketera(d) on kõver(ad) või tasakaalustamata. 2. Tera kinnituspolt on lahti. 3. Mootori kinnitusmutrid logisevad. 4. Mootori rihmaratas, tühikäigu rihmaratas või tera rihmaratas on lõtv. 5. Mootori rihmaratas on kahjustada saanud. 6. Teravõll on kõver. 7. Mootori kinnitus on lahti või kulunud.	1. Paigaldage uus lõiketera / uued lõiketerad. 2. Pingutage tera kinnituspolti. 3. Pingutage mootori kinnitusmutreid. 4. Pingutage vastavat rihma. 5. Võtke ühendust volitatud teenindusega. 6. Võtke ühendust volitatud teenindusega. 7. Võtke ühendust volitatud teenindusega.
Lõikekõrgus on ebaühtlane.	1. Tera on nüri. 2. Lõiketera(d) on kõver(ad). 3. Niiduk ei ole loodis. 4. Lõikekorpuse ratas (kui saadaval) paikneb valesti. 5. Niiduki korpuse alumine külg on määrdunud. 6. Rehvirõhk on vale. 7. Teravõll on kõver.	1. Teritage tera(sid). 2. Paigaldage uus lõiketera / uued lõiketerad. 3. Loodige niiduk küljelt küljele ja eest taha. 4. Reguleerige lõikekorpuse ratta kõrgust. 5. Puhastage niiduki korpuse alumine külg. 6. Reguleerige rehvirõhku. 7. Võtke ühendust volitatud teenindusega.
Terad ei pöörle.	1. Veorihm on kulunud, lõtv või katki. 2. Veorihm on rihmarattalt maha tulnud. 3. Terade juhtlüliti (PTO) või -sidur on vigane. 4. Niiduki rihm on kulunud, lõtv või katki.	1. Paigaldage uus veorihm. 2. Paigaldage veorihm; õige asendi jaoks jälgige reguleerimisvardaid ja rihmajuhte. 3. Võtke ühendust volitatud teenindusega. 4. Paigaldage uus niiduki rihm.

Skeemid

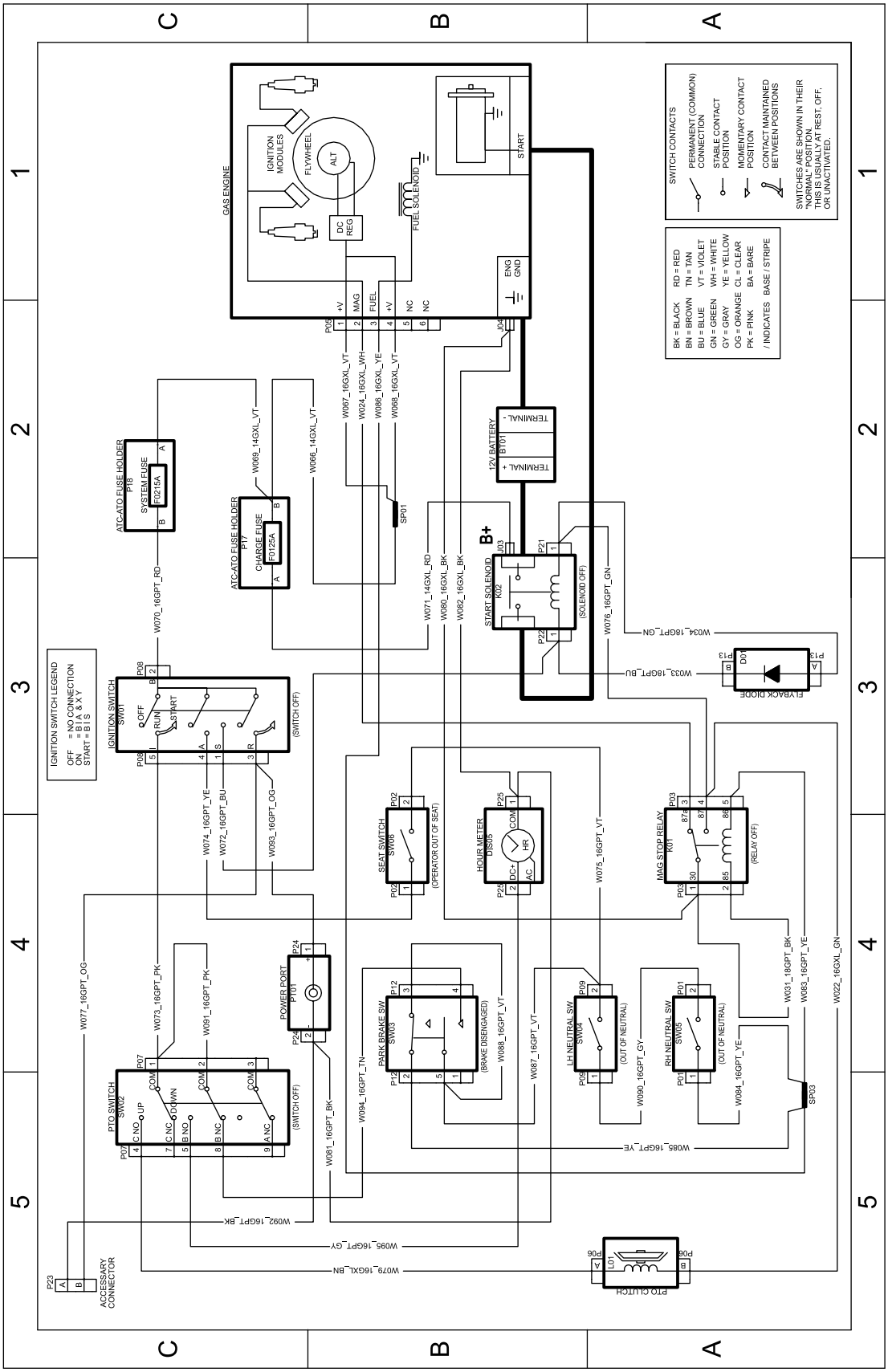

g297640

Elektriskeem (Rev. A)

Märkused:

EMP/UK privaatsuspoliitika

Kuidas Toro teie isikuandmeid kasutab

Toro ettevõte („Toro“) austab teie privaatsust. Kui ostate meie tooteid, võime koguda teie kohta teatud isikuandmeid kas otse teilt või teie kohaliku Toro ettevõtte või edasimüüja kaudu. Toro kasutab seda teavet lepinguliste kohustuste täitmiseks, nagu teie garantii registreerimiseks, garantiinõude töötlemiseks või toote tagasikutsumise korral teiega ühenduse saamiseks ning lisaks õigustatud ärieesmärkide täitmiseks, nagu klientide rahulolu hindamiseks, oma toodete arendamiseks või teile huvipakkuva tooteinfo edastamiseks. Toro võib seoses nende tegevustega jagada teie infot oma tütarettevõtete, partnerite, edasimüüjate ja teiste äripartneritega. Võime isikuandmeid avalikustada ka siis, kui seadus seda nõuab või seoses äri müügi, ostu või ühinemisega. Me ei müü teie isikuandmeid turunduseesmärkidel kunagi ühelegi teisele ettevõttele.

Teie isikuandmete säilitamine

Toro hoiab teie isikuandmeid nii kaua, kui see on eelnevalt nimetatud eesmärkide täitmiseks asjakohane ning õiguslike nõuetega kooskõlas. Kui soovite lisainfot kohalduvate säilitamisperioodide kohta, võtke ühendust aadressil legal@toro.com.

Toro pühendumine turvalisusele

Teie isikuandmeid võidakse töödelda USAs või muus riigis, kus võivad olla leebemad andmekaitseseadused kui teie elukohariigis. Mil iganes teie infot teie elukohariigist väljapoole edastame, rakendame seadusega nõutud samme, et tagada teie info kaitsmiseks sobivad kaitsemeetmed ja teha kindlaks, et seda turvaliselt käsitletakse.

Ligipääs ja parandused

Teil võib olla õigus oma isikuandmeid parandada või üle vaadata või esitada vastuväiteid või piirata oma andmete töötlemist. Selleks võtke meiega ühendust meili teel legal@toro.com. Kui teil on huvi selle vastu, kuidas Toro teie infot on töödelnud, julgustame teid sellest meiega otse rääkima. Pange tähele, et Euroopa kodanikel on õigus esitada kaebus oma andmekaitseasutusele.