Form No. 3453-833 Rev A

Count on it.

Kasutusjuhend

2000 seeria HDX SD 132 cm murutraktor

Mudeli nr 77292TE—Seeria nr 410000000 ja edasi

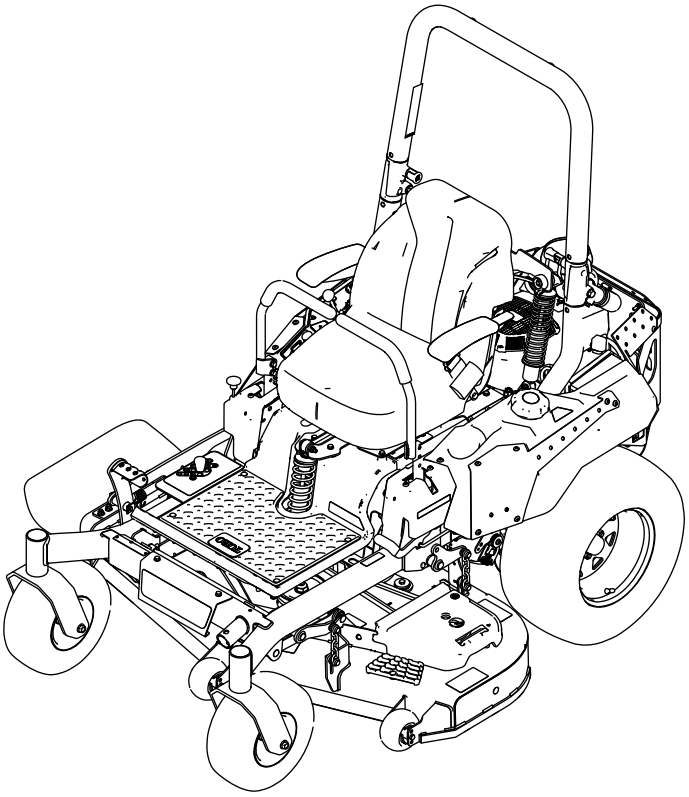

Registreeritud aadressil www.Toro.com.
Tõlge originaalist (ET)

3453-833

See toode on kooskõlas kõigi asjakohaste Euroopa direktiividega: lisateavet vaadake eraldi tootepõhiselt vastavusdeklaratsiooni lehelt (DOC).

Vaadake masinaga kaasas olevat mootori tootja teavet.

Suurim või kasulik pöördemoment: mootori suurima või kasuliku pöördemomendi arvutas mootori tootja laboris vastavalt Autoinseneride Ühingu (Society of Automotive Engineers ehk SAE) standardile J1940 või J2723. Selle klassi niiduki tegelik mootori pöördemoment on ohutus-, heite- ja käitamisnõuetele vastavaks konfigureeritud kujul oluliselt väiksem. Vaadake masinaga kaasas olevat mootori tootja teavet.

Sissejuhatus

See pöörleva teraga murutraktor on mõeldud kasutamiseks teenust osutavatele professionaalidele. See on loodud peamiselt hästi hooldatud elamu- või ärikinnisvara muruplatsidel muru niitmiseks. Toote mittesihipärane kasutamine võib olla teile ja kõrvalolijatele ohtlik.

Toote õigeks kasutamiseks ja hooldamiseks ning vigastuste ja toote kahjustamise vältimiseks lugege seda teavet tähelepanelikult. Teie vastutate toote nõuetekohase ja ohutu kasutamise eest.

Kui soovite saada teavet tooteohutuse, kasutusjuhendite, lisaseadmete ja edasimüüjate kohta või soovite oma toodet registreerida, külastage veebisaiti www.Toro.com.

Kui vajate hooldust, Toro originaalvaruosi või lisainfot, võtke ühendust volitatud hooldusfirmaga või Toro klienditeenindusega ning vaadake valmis toote mudel ja seerianumber. Joonis 1 näitab tootel mudeli- ja seerianumbri asukohta. Kirjutage numbrid selleks ette nähtud tühjale alale.

Tähtis: **Garantiiteabe, varuosade ja muu tooteteabega tutvumiseks skannige mobiilseadmega seerianumbri kleebisel olevat QR-koodi (kui see on olemas).**

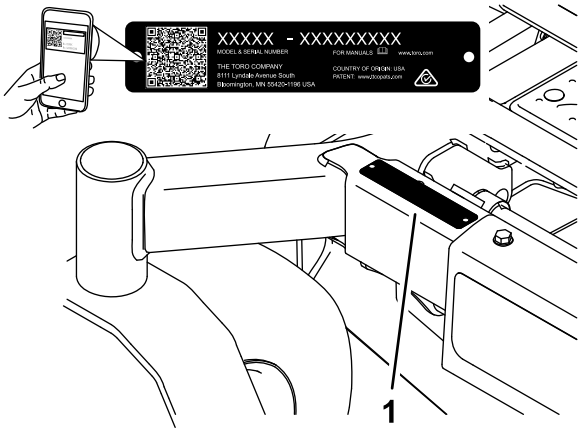

g233855

Joonis 1

Mudeli nr _____

Seeria nr _____

Selles juhendis kasutatakse kahte sõna teabe esiletõstmiseks. „**Oluline**" juhib tähelepanu erilisele mehaanikateabele ja „**märkus**" rõhutab üldist teavet, millele tuleks erilist tähelepanu pöörata.

„Ohutushoiatuse sümbolit" (Joonis 2) kasutatakse nii selles juhendis kui ka masinal asuvatel siltidel, et tuvastada olulised ohutusteated, mida peate õnnetuste vältimiseks järgima. See sümbol kuvatakse koos sõnaga **„Oht"**, **„Hoiatus"** või **„Ettevaatust"**.

- **„Oht"** tähistab vahetult ohtlikku olukorda, mis mittevältimise korral **põhjustab** surma või raske kehavigastuse.
- **„Hoiatus"** tähistab potentsiaalselt ohtlikku olukorda, mis mittevältimise korral **võib** põhjustada surma või raske kehavigastuse.
- **„Ettevaatust"** tähistab potentsiaalselt ohtlikku olukorda, mis mittevältimise korral **võib** põhjustada kergeid või mõõdukaid vigastusi.

sa-black

Joonis 2

Hoiatussümbolid

© 2022—The Toro® Company
8111 Lyndale Avenue South
Bloomington, MN 55420

Võtke meiega ühendust aadressil www.Toro.com.
Prinditud USA-s
Kõik õigused reserveeritud

Sisukord

Ohutus 4
Üldine ohutus 4
Kaldeindikaator 5
Ohutus- ja juhendsildid 6
Seadme ülevaade 12
Juhtimisseadised 12
Tehnilised andmed 14
Tarvikud/lisaseadmed 14
Enne kasutamist 15
Ohutusteave enne kasutamist 15
Kütuse lisamine 16
Igapäevane hooldus 16
Uue masina sissetöötamine 16
Ümbermineku kaitsesüsteemi (ROPS) kasutamine 17
Turvalukustuse süsteemi kasutamine 18
Istme asendi muutmine 18
Tagumiste amortisaatorite reguleerimine 19
Tarvikute ja lisaseadmete kasutamine 19
Kasutamise ajal 20
Ohutusteave kasutamise ajal 20
Juhiistmele asumine 22
Seisupiduri kasutamine 22
Terade juhtlüliti (PTO) kasutamine 23
Gaasi kasutamine 23
Õhuklapi kasutamine 23
Mootori käivitamine 24
Mootori väljalülitamine 24
Juhthoobade kasutamine 25
Masinaga sõitmine 25
Külgväljaviske kasutamine 26
Lõikekõrguse reguleerimine 27
Lõikekorpuse rataste reguleerimine 27
Kasutusnõuanded 28
Pärast kasutamist 29
Ohutusteave pärast kasutamist 29
Kütuse sulgurventiili kasutamine 29
Veorataste vabastusventiilide kasutamine 29
Masina transportimine 30
Hooldus 32
Hoolduse ohutusteave 32
Soovitatav hooldusgraafik 32
Hoolduseelsed toimingud 33
Niiduki korpuse kardina vabastamine 33
Plekist kaitsme eemaldamine 34
Määrimine 34
Masina määrimine 34
Mootori hooldus 35
Mootori ohutus 35
Õhufiltri hooldus 35
Mootoriõli hooldus 36
Süüteküünalde hooldamine 38
Jahutussüsteemi puhastamine 39
Mootorivõre puhastamine 39
Sädemepüüduri kontrollimine 40
Õhu sisselaske filtri vahetamine 40
Küttesüsteemi hooldus 40
Kütusefiltri vahetamine 40
Kütusepaagi hooldamine 41
Elektrisüsteemi hooldus 41
Elektrisüsteemi ohutusteave 41
Aku hooldus 41
Kaitsmete vahetamine 43
Ajamisüsteemi hooldus 43
Turvavöö kontrollimine 43
Kaitseraua nuppude kontrollimine 43
Suuna reguleerimine 44
Rehvirõhu kontrollimine 45
Rattapoltide kontrollimine 45
Piduri hooldus 45
Seisupiduri kontrollimine 45
Rihma hooldus 47
Rihmade kontrollimine 47
Niiduki rihma asendamine 47
Hüdraulikapumba rihma asendamine 48
Juhtsüsteemi hooldus 49
Juhthoobade asendi reguleerimine 49
Juhthoobade ühenduse reguleerimine 49
Hüdraulikasüsteemi hooldus 51
Hüdraulikasüsteemi ohutusteave 51
Hüdraulikavedeliku spetsifikatsioonid 51
Hüdraulikavedeliku taseme kontrollimine 51
Hüdraulikavedeliku ja filtrite vahetamine 51
Hüdraulikasüsteemi tühjendamine 53
Niiduki korpuse hooldus 54
Terade ohutusteave 54
Lõiketerade hooldamine 54
Küljelt-küljele loodimise ja tera kalde reguleerimine 56
Niiduki korpuse eemaldamine 57
Väljaviskedeflektori vahetamine 58
Puhastamine 59
Niiduki korpuse alt puhastamine 59
Vedrustussüsteemi puhastamine 59
Jäätmete kõrvaldamine 59
Hoiulepanemine 59
Hoiustamise ohutusteave 59
Puhastamine ja hoiundamine 59
Veaotsing 61
Skeemid 63

Ohutus

Masin on projekteeritud vastavalt standardile EN ISO 5395.

Üldine ohutus

Toode võib käe või jala amputeerida ja objekte hooga üles paisata. Raskete vigastuste või surma vältimiseks jälgige alati kõiki ohutusjuhiseid.

- Enne mootori käivitamist lugege see *kasutusjuhend* läbi ja tehke endale selgeks.
- Hoidke kõrvalised isikud ja lapsed eemal.
- Ärge lubage lastel ega koolitamata inimestel masinat kasutada ega hooldada. Lubage masinat kasutada või hooldada vaid vastutustundlikel, koolitatud, juhistega kursis ja füüsiliselt selleks võimelistel inimestel.
- Hoidke kaitseraud alati täielikult tõstetud ja lukustatud asendis ning kasutage turvavööd.
- Ärge kasutage masinat laskumiste, kraavide, vallide, vee või muude ohtude läheduses ega kallakutel, mis on suuremad kui 15°.
- Ärge pange käsi ega jalgu masina liikuvate osade lähedusse.
- Ärge kasutage masinat, kui mõni selle kaitse, ohutuslüliti või muu ohutusseade on paigaldamata või need ei tööta korralikult.
- Lülitage mootor välja, eemaldage süütevõti ja oodake kõigi liikuvate osade peatumist, enne kui istmelt lahkute. Enne hooldamist, seadistamist, tankimist, puhastamist või hoiustamist laske masinal jahtuda.

Kaldeindikaator

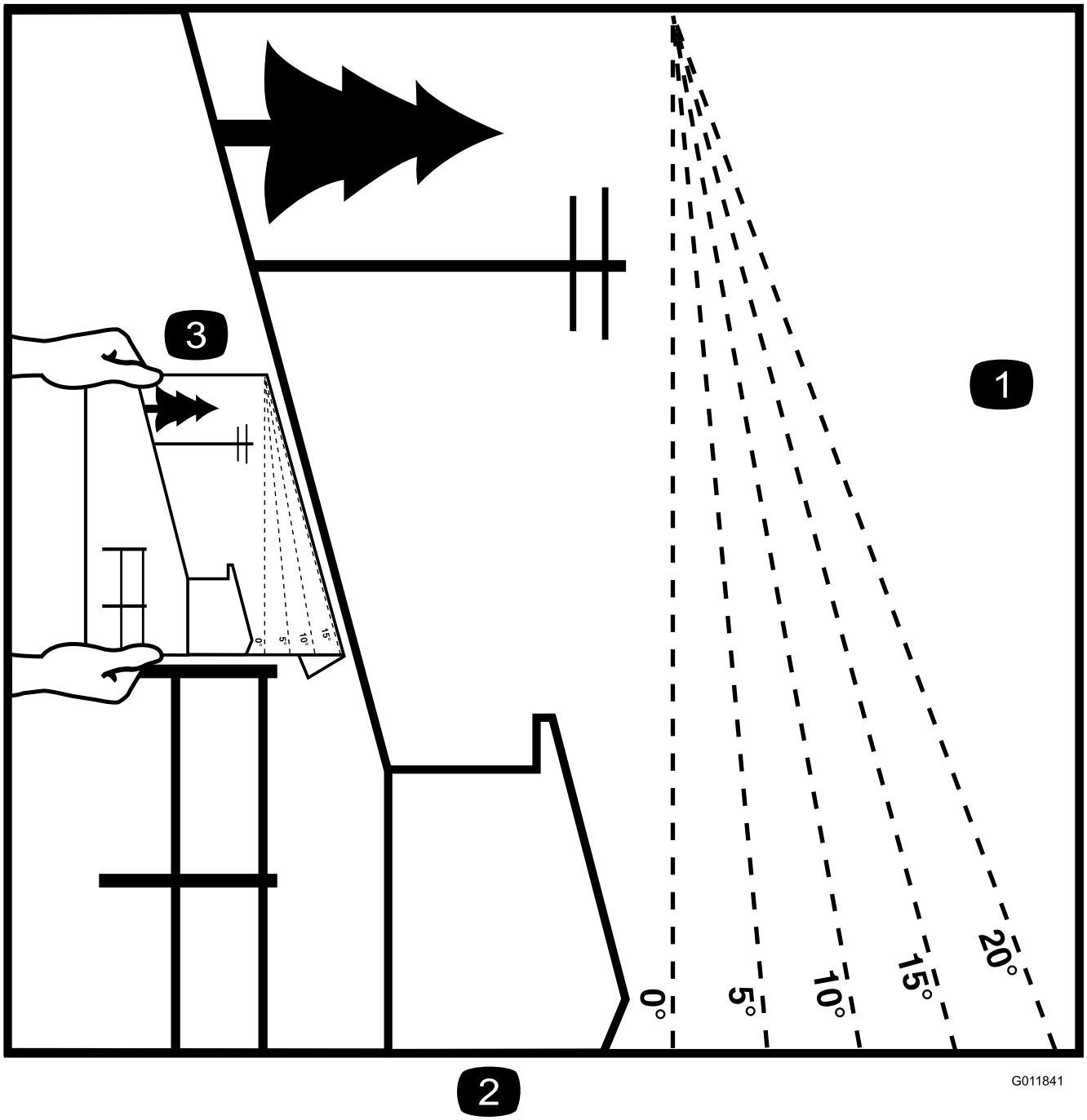

g011841

Joonis 3

Seda lehekülge võite isiklikuks kasutamiseks kopeerida.

1. Suurim kalle, mille juures masinaga töötada võite, on **15 kraadi**. Kasutage kallaku joonist, et küngaste kallak enne töötamist kindlaks määrata. **Ärge kasutage seda masinat kallakul, mis on suurem kui 15 kraadi.** Selle sobitamiseks soovitusliku kallakuga voltige mööda vastavat joont.
2. Joondage see serv mõne vertikaalse pinnaga (näiteks puu, hoone, aiaposti vms).
3. Näide sellest, kuidas volditud serva abil kallakut võrrelda.

Ohutus- ja juhendsildid

Ohutusmärgid ja juhised on kasutajale lihtsasti nähtavad ning asuvad iga võimaliku ohtliku koha lähedal. Asendage kõik kahjustatud või puuduvad märgised.

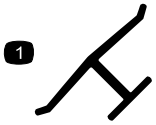

decaloemmarkt

Tootja märgistus

1. Näitab, et tera on identifitseeritud masina algse tootja osana.

---

decalbatterysymbols

Aku sümbolid

Sinu akul võivad olla järgmised sümbolid.

1. Plahvatusoht
2. Tuli, lahtine leek ja suitsetamine keelatud
3. Söövitav vedelik / keemiline põletusoht
4. Kandke silmakaitsevahendeid.
5. Lugege *kasutusjuhendit*.
6. Hoidke kõrvalseisjad akust eemal.
7. Kandke kaitseprille; plahvatusohtlikud gaasid võivad põhjustada pimedaks jäämist ja muid vigastusi.
8. Akuhape võib põhjustada pimedaks jäämist või tõsiseid põletushaavu.
9. Peske kohe silmi veega ja kutsuge kiirelt kiirabi.
10. Sisaldab pliid; ärge visake minema.

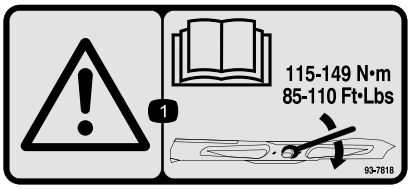

decal93-7818

93-7818

1. Hoiatus – lugege *kasutusjuhendist* juhiseid tera poldi/mutri kinnikeeramiseks pingutusmomendiga 115–149 N m.

---

decal106-5517

106-5517

1. Hoiatus! Ärge puudutage kuuma pinda.

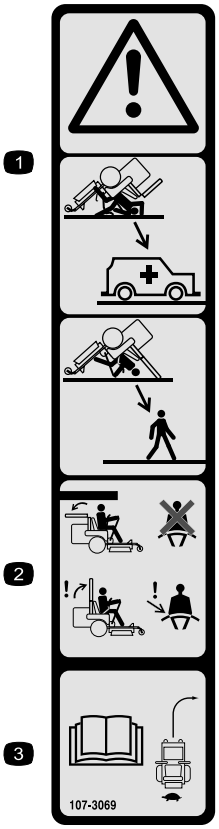

decal107-3069

107-3069

1. Hoiatus – kui kaitseraud on langetatud, siis ümbermineku kaitse puudub.
2. Ümbermineku tagajärjel tekkivate vigastuste või surma vältimiseks hoidke kaitseraud ülestõstetud ja lukustatud asendis ning kandke turvavööd. Langetage kaitseraud ainult siis, kui see on hädavajalik; ärge kandke turvavööd, kui kaitseraud on langetatud.
3. Lugege *kasutusjuhendit*; sõitke aeglaselt ja ettevaatlikult.

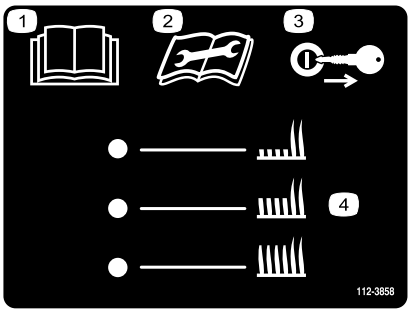

decal112-3858

112-3858

1. Lugege *kasutusjuhendit*.
2. Enne hooldustööde tegemist lugege *kasutusjuhendit*.
3. Enne lõikekõrguse reguleerimist eemaldage võti.
4. Lõikekõrguse seaded

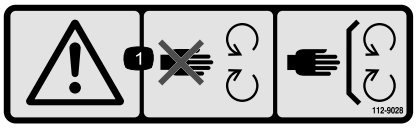

decal112-9028

112-9028

1. Hoiatus – hoidke eemale liikuvatest osadest; hoidke paigaldatuna kõik piirded ja katted.

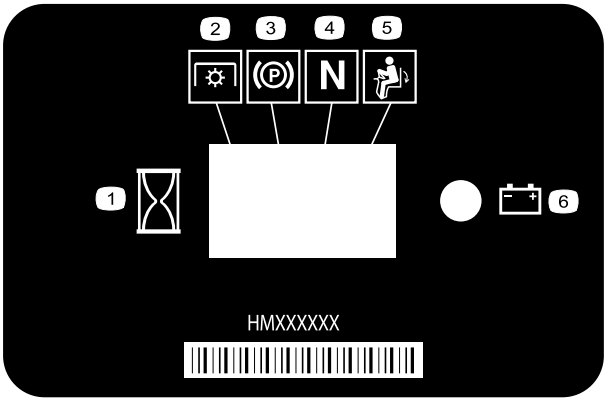

decal116-5610

116-5610

1. Tunnilugeja
2. Terade juhtlüliti (PTO)
3. Seisupidur
4. Neutraalasend
5. Operaatori kohaloleku lüliti
6. Aku

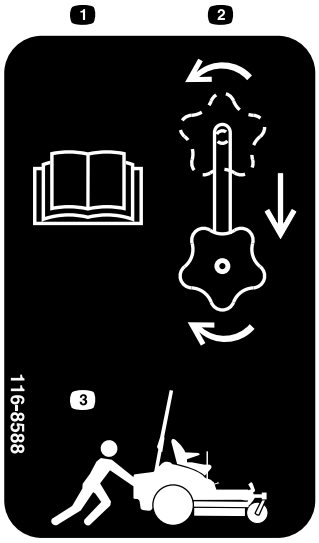

decal116-8588

116-8588

1. Lugege *kasutusjuhendit*.
2. Keerake juhthoova vabastusnupp lahti, libistage nuppu ja keerake kinni.
3. Lükake masinat.

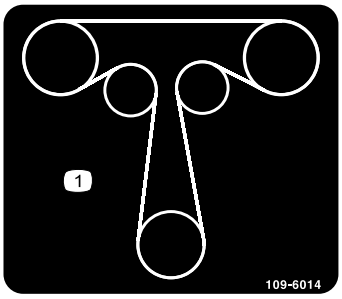

decal109-6014

109-6014

1. Veorihma kulgemine

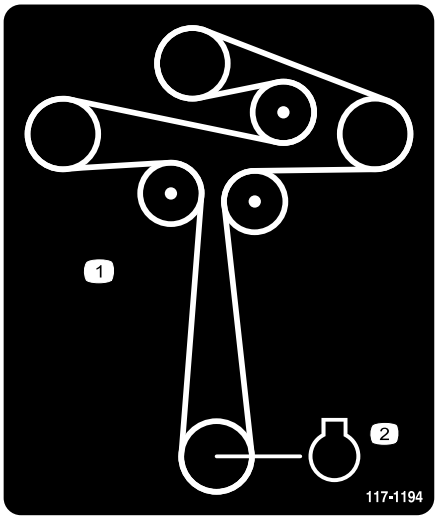

decal117-1194

117-1194

1. Rihma kulgemine
2. Mootor

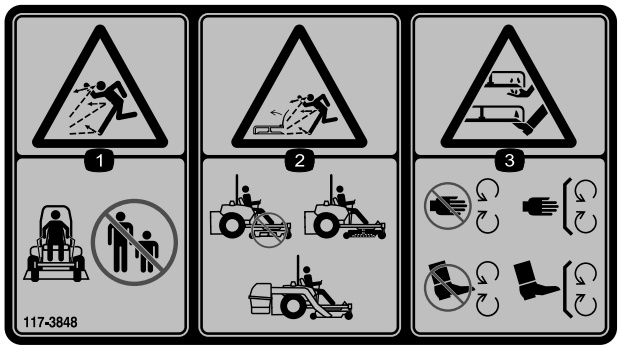

decal117-3848

117-3848

1. Viskuvate esemete oht – hoidke kõrvalseisjad eemal.
2. Ülespaiskuvate esemete oht, tõstetud deflektor – ärge töötage ilma deflektori, väljalaske katte või murukogumissüsteemita.
3. Kätte või jalga lõikamise oht, niitmistera – hoiduge liikuvatest osadest, ärge eemaldage ühtki kaitset ega piiret.

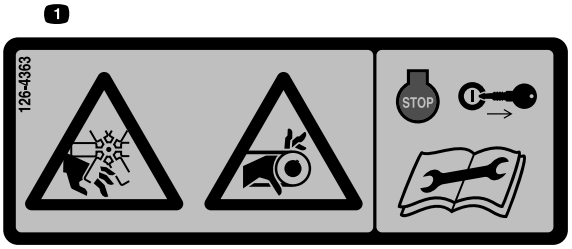

decal126-4363

126-4363

1. Kätte või jalga lõikamise oht – ventilaator; takerdumisoht – rihm. Enne masina reguleerimist, hooldamist või puhastamist lülitage mootor välja ja eemaldage võti.

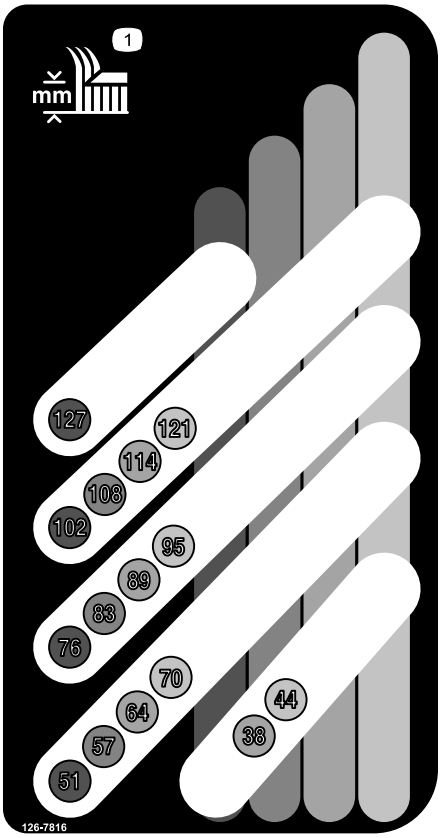

decal126-7816

126-7816

1. Lõikekõrgus

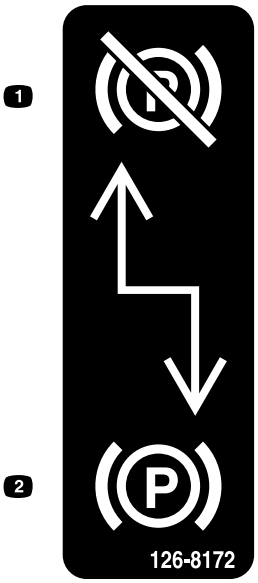

decal126-8172

126-8172

1. Seisupidur rakendamata
2. Seisupidur rakendatud

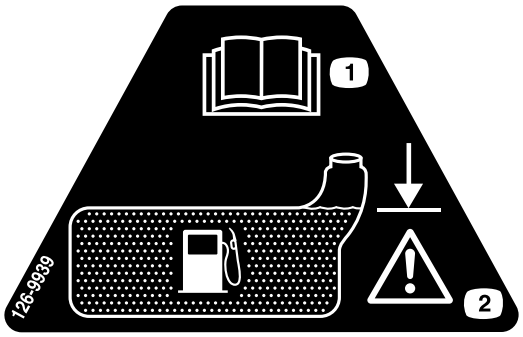

decal126-9939

126-9939

1. Lugege *kasutusjuhendit*.
2. Täitke täitekaela alumise otsani; hoiatus – ärge paaki üle täitke.

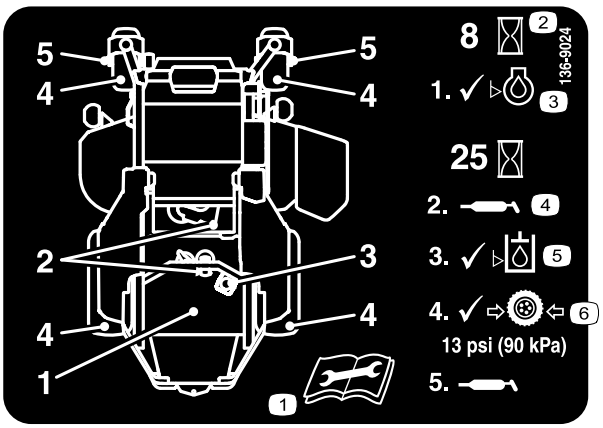

decal136-9024

136-9024

1. Enne hooldustööde tegemist lugege *kasutusjuhendit*.
2. Töötunnid
3. Mootoriõli tase
4. Määrdepunkt
5. Hüdraulikavedeliku tase
6. Rehvirõhk

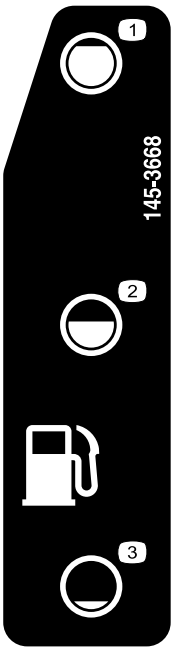

decal145-3668

145-3668

1. Kütus – täis
2. Kütus – 50%
3. Kütus – tühi

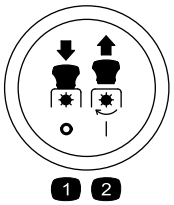

decalptosymbols

Terade juhtlüliti (PTO) sümbolid

1. Terade juhtlüliti (PTO) on välja lülitatud
2. Terade juhtlüliti (PTO) on sisse lülitatud

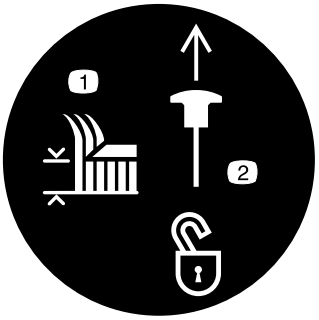

decaltransportlock

Transpordilukk

1. Lõikekõrgus
2. Transpordiluku avamiseks tõmmake üles.

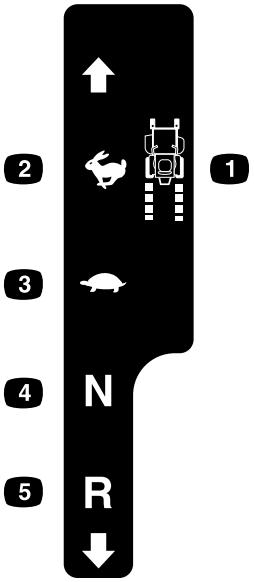

decal126-6194

126-6194

1. Veojõu juhthoovad
2. Kiire
3. Aeglane
4. Neutraalasend
5. Tagasikäigu asend

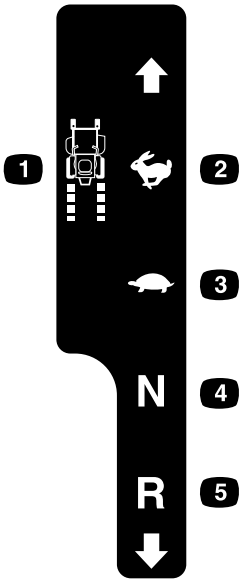

decal126-6183

126-6183

1. Veojõu juhthoovad
2. Kiire
3. Aeglane
4. Neutraalasend
5. Tagasikäigu asend

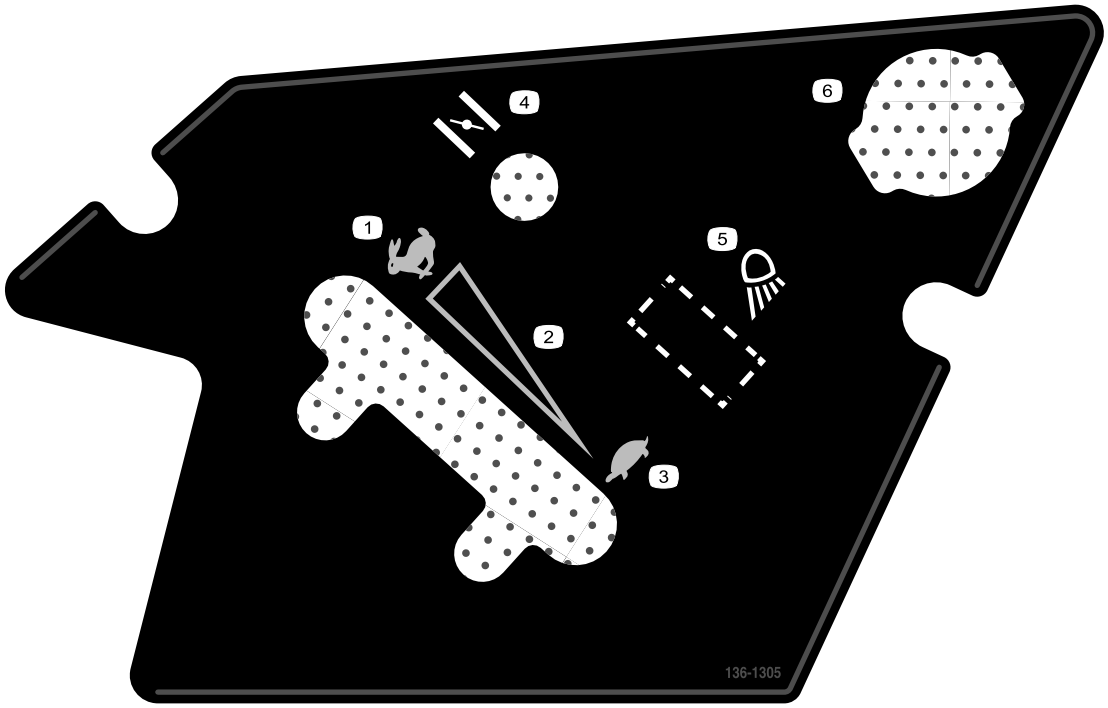

decal136-1305

136-1305

1. Kiire
2. Pidevalt muudetav seadistus
3. Aeglane
4. Õhuklapp
5. Töötuli (valikuline)
6. Pistik

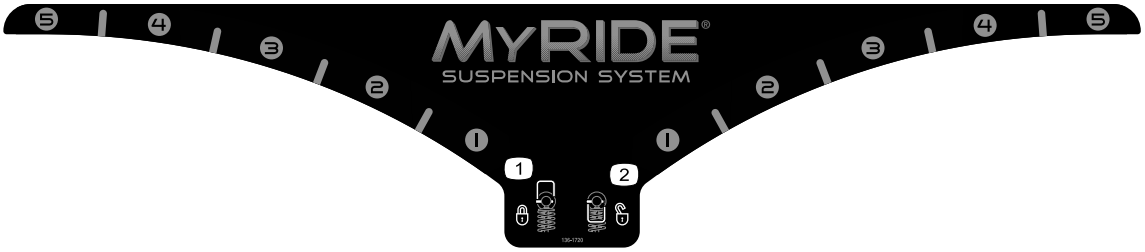

decal136-1720

136-1720

1. Lukus
2. Lahti

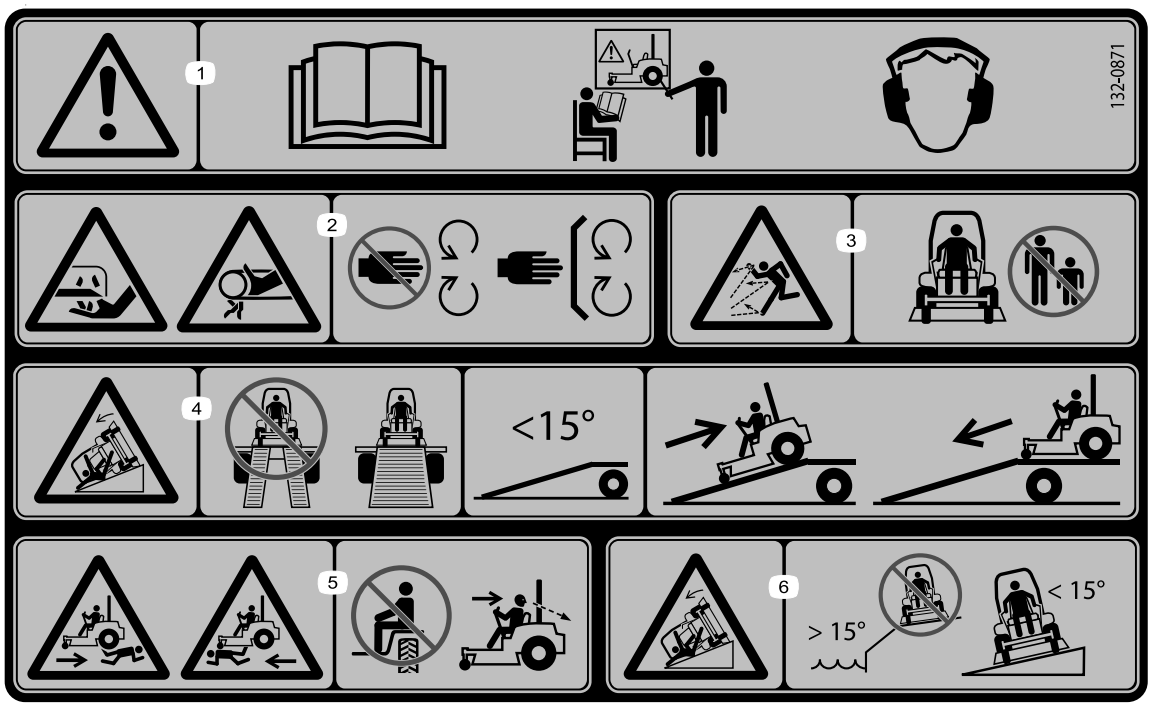

decal132-0871

132-0871

Märkus: See masin vastab tööstusharu standardsele stabiilsuskatsele staatiliste külg- ja pikisuunaliste katsete osas ja suurim soovituslik kalle on näidatud kleebisel. Vaadake läbi nii *kasutusjuhendis* leiduvad masinaga kalletel töötamise juhised kui ka olud, milles masinaga töötaksite, et teha kindlaks, kas võite masinaga neis oludes, sel päeval ja selles kohas töötada. Muudatused maastikus võivad tuua kaasa muudatusi masinaga kallakul töötamise tingimustes.

1. Hoiatus – lugege *kasutusjuhendit*; enne masina kasutamist tuleb kõiki kasutajaid koolitada; kandke kuulmiskaitset.
2. Kätte või jalga lõikamise oht – hoiduge liikuvatest osadest, ärge eemaldage ühtki kaitset ega piiret.
3. Viskuvate esemete oht – hoidke kõrvalseisjad eemal.
4. Kaldteedega seotud oht – ärge kasutage haagisele laadides kaheosalisi kaldteid; kasutage ühte masina jaoks piisavalt laia kaldteed; kasutage kaldteed, mille kalle on alla 15°; sõitke kaldteest tagurpidi üles (tagurpidi käiguga) ja kaldteest alla sõitke suunaga edasi.
5. Ülesõitmise oht – ärge sõidutage reisijaid; tagurpidi sõites vaadake enda taha.
6. Ümbermineku oht — ärge kasutage masinat järsakutel ega kohtades, kus kallak on enam kui 15°; kasutage masinat ainult kohtades, kus kallak on alla 15°.

Seadme ülevaade

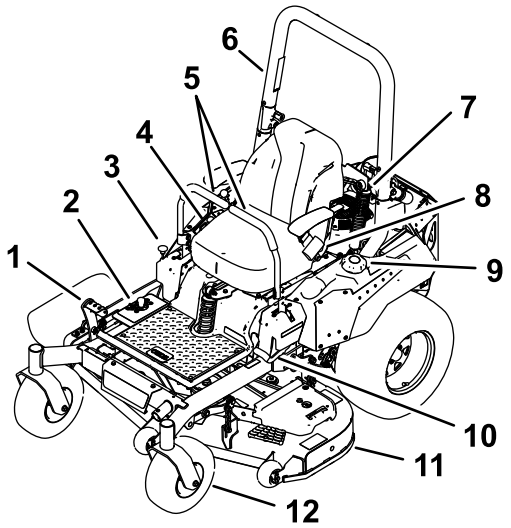

g227688

Joonis 4

1. Lõikekõrguse ja korpuse tõstmise pedaal
2. Lõikekõrguse asendid
3. Transpordilukk
4. Juhtseadised
5. Juhthoovad
6. Kaitseraud
7. Amortisaator
8. Turvavöö
9. Kütusepaagi kork
10. Seisupiduri hoob
11. Niiduki korpus
12. Rullikratas

Juhtimisseadised

Tutvuge kõigi juhtseadistega enne mootori käivitamist ja masina kasutamist.

Juhtpaneel

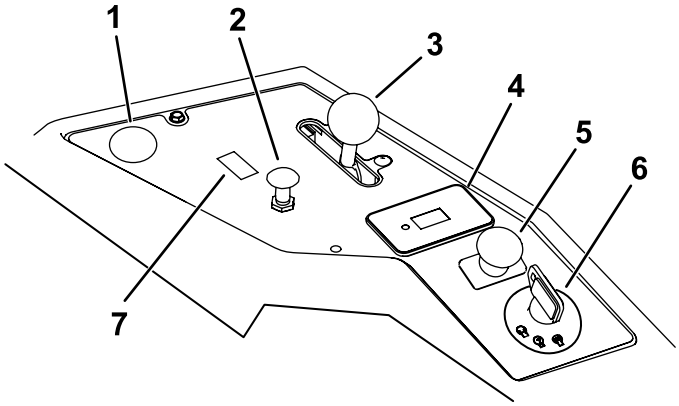

g271171

Joonis 5

1. Valikulise pistiku asukoht
2. Õhuklapp
3. Gaasihoob
4. Tunnilugeja
5. Terade juhtlüliti (PTO)
6. Süütelukk
7. Valikulise valgustuskomplekti lüliti asukoht

Süütelukk

Süütelukul on mootori käivitamiseks ja väljalülitamiseks kolm asendit: „OFF“, „RUN“ ja „START“. Vt jaotist Mootori käivitamine (lehekülg 24).

Õhuklapp

Kasutage õhuklappi, kui käivitate mootorit külmalt.

Gaasihoob

Gaasihoovaga juhitakse mootori kiirust ning selle variaatorkastil on asendid AEGLANE ja KIIRE (Joonis 5).

Terade juhtlüliti (PTO)

Terade juhtlüliti, millele osutab jõuvõtuvõlli (PTO) sümbol, lülitab niiduki terade toite sisse ja välja (Joonis 5).

Tunnilugeja

Tunnilugeja loendab mootori töötunde. See töötab siis, kui mootor on käivitatud. Kasutage neid aegu hooldustööde läbiviimiseks (Joonis 6).

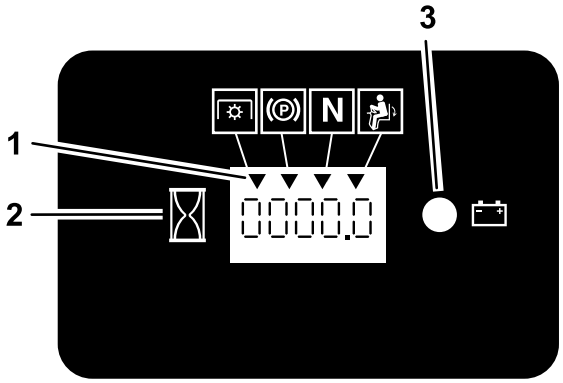

g187133

Joonis 6

1. Turvalukustuse sümbolid
2. Tunnilugeja
3. Aku tuli

Turvalukustuse näidikud

Tunnilugejal on sümbolid, mis näitavad musta kolmnurgaga, et lukustuskomponent on õigesti paigutatud (Joonis 6).

Aku märgutuli

Kui keerate süüteluku paariks sekundiks asendisse „ON“, kuvatakse aku pinge alal, kus tavaliselt kuvatakse tunnid.

Aku tuli süttib, kui süütelukk on sisse lülitatud ja kui laetuse tase on alla õige töötaseme (Joonis 6).

Juhthoovad

Juhthoobadega liigub masin edasi ja tagasi ning pöörab mõlemale poole (Joonis 4).

Neutraalasend

Masinast väljudes liigutage juhthoovad keskelt väljapoole NEUTRAALASENDISSE (Joonis 25). Masina peatamisel või masina järelevalveta jätmisel asetage juhthoovad alati NEUTRAALASENDISSE.

Seisupiduri hoob

Masina juhusliku liikumahakkamise vältimiseks rakendage seisupidur iga kord, kui mootori seiskate.

Kütuse sulgurventiil

Sulgege kütuse sulgurventiil masina transportimisel või hoiustamisel, vt jaotist Kütuse sulgurventiili kasutamine (lehekülg 29).

Tehnilised andmed

Märkus: Spetsifikatsioone ja disaini võidakse muuta ilma eelneva teavitamiseta.

Laius

Ilma niiduki korpuseta	124 cm
Deflektor üleval	144 cm
Deflektor all	171 cm

Pikkus

Pikkus	208 cm

Kõrgus

Kaitseraud üleval	Kaitseraud all
179 cm	125 cm

Kaal

Kaal	391–434 kg

Tarvikud/lisaseadmed

Masinale on selle võimekuse suurendamiseks saadaval mitmeid Toro heakskiidetud tarvikuid ja lisaseadmeid. Heakskiidetud tarvikute ja lisaseadmete loendit küsige volitatud hooldusfirmast või ametlikult Toro edasimüüjalt või vaadake seda veebisaidil www.Toro.com.

Masina optimaalse jõudluse ja püsiva ohutuse tagamiseks kasutage ainult Toro originaalvaruosi ja lisaseadmeid. Teiste tootjate varuosad ja lisaseadmed võivad olla ohtlikud ning nende kasutamine võib tühistada garantii kehtivuse.

Kasutamine

Märkus: Masina vasaku ja parema poole tuvastamine tavalises tööasendis.

Enne kasutamist

Ohutusteave enne kasutamist

Üldine ohutus

- Ärge lubage lastel ega koolitamata inimestel masinat kasutada ega hooldada. Kohalikud eeskirjad võivad piirata kasutaja vanust. Omanik vastutab kõigi operaatorite ja mehaanikute väljaõppe eest.
- Vaadake üle ala, kus hakkate masinat kasutama, ja eemaldage kõik esemed, mis võivad masina tööd segada või masinalt viskuda.
- Tutvuge seadmete ja juhtelementide ohutu kasutamise ning ohutussiltidega.
- Kontrollige, kas operaatori kohaloleku juhtseadised, ohutuslülitid ja kaitsepiirded on kinnitatud ja töötavad korralikult. Ärge kasutage masinat, kui need ei ole töökorras.
- Lülitage mootor välja, eemaldage süütevõti ja oodake kõigi liikuvate osade peatumist, enne kui istmelt lahkute. Enne hooldamist, seadistamist, tankimist, puhastamist või hoiustamist laske masinal jahtuda.
- Enne niitma asumist kontrollige masinat veendumaks, et lõikekoostud töötavad korralikult.
- Hinnake maastikku, et määrata kindlaks seadmed ja tarvikud, mis on vajalikud masina nõuetekohaseks ja ohutuks kasutamiseks.
- Kandke sobivat riietust, sh kaitseprille, pikki pükse, hea libisemiskindlusega jalatseid ja kuulmiskaitset. Kinnitage pikad juuksed ning ärge kandke lotendavaid riideid või rippuvaid ehteid.
- Ärge sõidutage reisijaid.
- Hoidke kõrvalseisjad ja lemmikloomad töötavast masinast eemal. Kui keegi tuleb lähemale, lülitage masin ja lisatarvik(ud) välja.
- Ärge töötage masinaga, kui kõik selle kaitse- ja turvaseadmed, näiteks deflektor ja terve murukoguja, pole paigas ega tööta korralikult. Vajaduse korral vahetage välja kulunud või kahjustatud osad.

Kütuse ohutus

- Kütus on äärmiselt kergesti süttiv ja väga plahvatusohtlik. Kütusest põhjustatud tulekahju või plahvatus võib põletada teid ja teisi ning kahjustada vara.
  - Et staatiline laeng ei süütaks kütust, tõstke masin veokilt või haagiselt maha ning lisage kütus teistest sõidukitest eemal maapinnal. Kui see pole võimalik, asetage kütusekanister sõidukitest eemale maha ning täitke see; seejärel tankige masin kanistriga, mitte kütusepumbaga.
  - Täitke kütusepaaki õues tasasel maal, vabas õhus ja siis, kui mootor on külm. Pühkige möödavalatud kütus ära.
  - Ärge käsitsege kütust, kui suitsetate, või lahtise leegi ja sädemete läheduses.
  - Ärge eemaldage kütusepaagi korki ega lisage kütusepaaki kütust, kui mootor töötab või on kuum.
  - Kui olete kütust mööda kallanud, ärge proovige mootorit käivitada. Vältige süüteallika tekitamist, kuni kütuseaurud on hajunud.
  - Hoidke kütust heakskiidetud mahutis ja lastele kättesaamatus kohas.
- Kütus on allaneelamisel ohtlik või surmav. Pikaajaline kokkupuude aurudega võib põhjustada raskeid vigastusi ja haigusi.
  - Vältige aurude pikaajalist sissehingamist.
  - Hoidke käed ja nägu otsakust ja kütusepaagi avast eemal.
  - Vältige kütuse sattumist silma ja nahale.
- Ärge hoiustage masinat ega kütuseanumat kohas, kus esineb lahtist leeki, sädemeid või süüteleeki, näiteks veeboileril või muul seadmel.
- Ärge kasutage masinat, kui heitgaasisüsteem pole paigaldatud või ei tööta korralikult.
- Hoidke kütusepumpa kütusepaagi serva või kanistri avause vastas terve kütuse lisamise aja. Ärge kasutage kütusepumba lukustussüsteemi.
- Kui kütust sattus teie riietele, vahetage kohe riided.
- Ärge paaki üle täitke. Vahetage kütusepaagi kork välja ning sulgege see kindlalt.
- Puhastage lõikeseade, summuti, juhthoovad, murukoguja ja mootoriruum murust ja prahist, et vältida võimaliku tulekahju tekkimise ohtu. Pühkige ära möödavalatud õli või kütus.

Kütuse lisamine

Soovitatud kütus

- Parima tulemuse saavutamiseks kasutage ainult puhast, värsket (vähem kui 30 päeva vanust), pliivaba bensiini, mille oktaaniarv on vähemalt 87 ((R+M)/2 hindamismeetod).
- **Etanool**: kasutada võib bensiini, milles on kuni 10% etanooli (gasohol) või 15% MTBE-d (metüül-tert-butüüleeter). Etanool ja MTBE on erinevad. 15% etanoolisisaldusega bensiin (E15) ei ole heakskiidetud. **Ärge kasutage bensiini, milles on rohkem kui 10% etanooli**, nagu E15 (milles on 15% etanooli), E20 (20% etanooli) või E85 (kuni 85% etanooli). Heakskiitmata bensiini kasutamine võib vähendada jõudlust ja/või kahjustada mootorit viisil, mis pole garantiiga tagatud.
- **Ärge** kasutage bensiini, milles on metanool.
- **Ärge** hoiustage kütust kütusepaagis ega kanistris talveks, kui te ei kasuta kütuse stabilisaatorit.
- **Ärge** lisage bensiinile õli.

Stabilisaatori / omaduste parandaja kasutamine

Kasutage masinas stabilisaatorit / omaduste parandajat järgmiste eeliste saamiseks.

- Hoiab kütuse kauem värskena, kui seda kasutatakse vastavalt kütusestabilisaatori tootja juhistele
- Puhastab mootorit selle töötamise ajal
- Kõrvaldab kütusesüsteemis tekkiva kummisarnase laki, mis põhjustab rasket käivitamist

  Tähtis: **Ärge kasutage kütuselisandeid, mis sisaldavad metanooli või etanooli.**

  Lisage kütusele õige kogus stabilisaatorit / omaduste parandajat.

  Märkus: Stabilisaator / omaduste parandaja on kõige tõhusam siis, kui seda on segatud värske kütusega. Kütusesüsteemi laki kogunemise tõenäosuse vähendamiseks kasutage alati kütuse stabilisaatorit.

Kütusepaagi täitmine

1. Parkige masin tasasele pinnasele.
2. Rakendage seisupidur.
3. Lülitage mootor välja ja eemaldage võti.
4. Puhastage kütusepaagi korgi ümbrus.
5. Täitke kütusepaak täitekaela alumise otsani (Joonis 7).

   Märkus: Ärge täitke kütusepaaki ääreni. Tühi ruum paagis laseb kütusel paisuda.

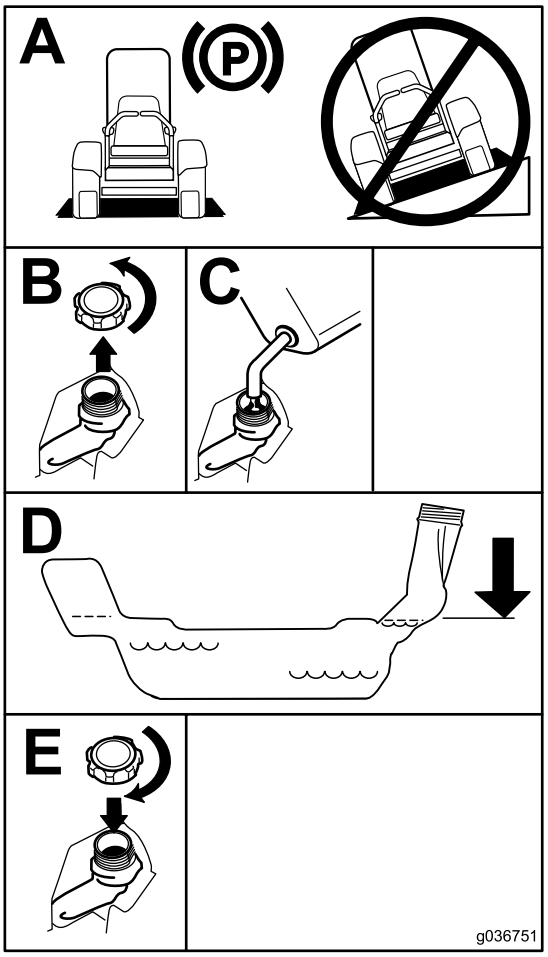

g036751

Joonis 7

Igapäevane hooldus

Tehke iga päev enne masina käivitamist igapäevased kasutuseelsed kontrolltoimingud, mis on loetletud jaotises Hooldus (lehekülg 32).

Uue masina sissetöötamine

Uutel mootoritel läheb täieliku jõudluse saavutamiseks aega. Uutel niiduki korpustel ja veosüsteemidel on rohkem hõõrdumist, nii et mootoril on suurem koormus. Andke uuele masinale täieliku jõudluseni jõudmiseks 40 kuni 50 tundi.

Ümbermineku kaitsesüsteemi (ROPS) kasutamine

⚠ HOIATUS

Ümbermineku tagajärjel tekkivate vigastuste või surma vältimiseks hoidke kaitseraud täielikult ülestõstetud ja lukustatud asendis ning kasutage turvavööd.

Veenduge, et iste on masinale kinnitatud.

⚠ HOIATUS

Kui kaitseraud on langetatud asendis, siis ümbermineku kaitse puudub.

- **Langetage kaitseraud ainult siis, kui see on hädavajalik.**
- **Ärge kandke turvavööd, kui kaitseraud on langetatud asendis.**
- **Sõitke aeglaselt ja ettevaatlikult.**
- **Tõstke kaitseraud niipea, kui see on võimalik.**
- **Enne objektide alt läbi sõitmist (nt oksad, ukseavad, elektrijuhtmed) kontrollige hoolikalt pea kohal olevat vaba ruumi ja vältige neile pihta sõitmist.**

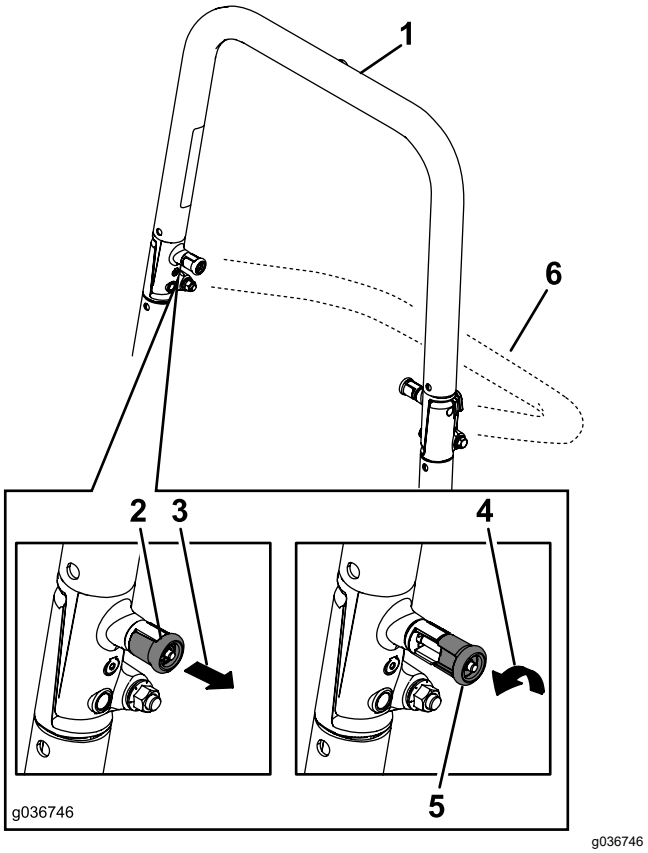

Joonis 8

1. Kaitseraud püstises asendis
2. ROPS-i nupp kinnises asendis
3. Tõmmake ROPS-i nupp välja.
4. Keerake ROPS-i nuppu 90 kraadi.
5. ROPS-i nupp lahtises asendis
6. Kaitseraud allaklapitud asendis

Kaitseraua langetamine

Tähtis: **Langetage kaitseraud ainult siis, kui see on hädavajalik.**

1. Kaitseraua langetamiseks suruge kaitseraua ülemist osa ettepoole.
2. Tõmmake mõlemad nupud välja ja keerake 90 kraadi, nii et need pole kinni (Joonis 8).
3. Langetage kaitseraud alumisse asendisse (Joonis 8).

Kaitseraua tõstmine

Tähtis: **Kasutage alati turvavööd, kui kaitseraud on tõstetud asendis.**

1. Tõstke kaitseraud tööasendisse ja keerake nuppe, kuni need liiguvad osaliselt soontesse (Joonis 8).
2. Tõstke kaitseraud täiesti püstisesse asendisse, lükates samal ajal kaitseraua ülemist osa, nii et tihvtid liiguvad oma kohale, kui augud on tihvtidega kohakuti (Joonis 8).
3. Lükake kaitserauda ja veenduge, et mõlemad tihvtid oleksid kinni.

Turvalukustuse süsteemi kasutamine

⚠ HOIATUS

Kui turvalukustuse lülitid on lahutatud või kahjustatud, võib masin ootamatult tööle hakata ja kehavigastusi tekitada.

- **Ärge lukustuse lüliteid muutke.**
- **Kontrollige lukustuse lülitite toimimist iga päev ja vahetage kõik kahjustatud lülitid enne masina kasutamist välja.**

Turvalukustuse süsteemist arusaamine

Turvalukustuse süsteem on loodud mootori käivitumist takistama, välja arvatud järgmistel juhtudel.

- Seisupidur on rakendatud.
- Terade juhtlüliti (PTO) on välja lülitatud.
- Juhthoovad on NEUTRAALASENDIS.

Turvalukustuse süsteem on ette nähtud ka mootori väljalülitamiseks, kui juhthoovad liigutatakse NEUTRAALASENDIST välja, samal ajal kui seisupidur on rakendatud, või kui tõusete istmelt, kui terade juhtlüliti (PTO) on sisse lülitatud.

Tunnilugejal on näidikud, mis annavad kasutajale teada, kui lukustuskomponent on õiges asendis. Kui lukustuskomponent on õiges asendis, kuvatakse ekraanil näidik.

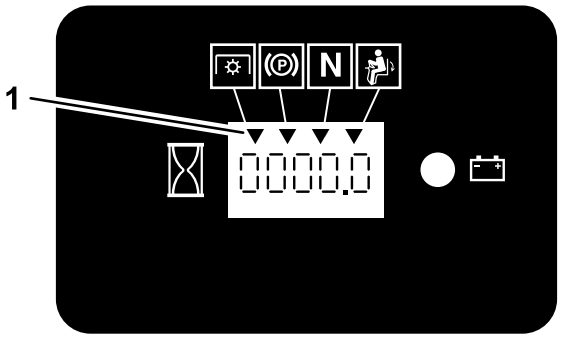

g187670

Joonis 9

1. Näidikud kuvatakse, kui lukustuskomponendid on õiges asendis

Turvalukustuse süsteemi testimine

Teenindusvahemik: Enne iga kasutamist või iga päev

Kontrollige turvalukustuse süsteemi iga kord enne masina kasutamist. Kui turvalukustuse süsteem ei tööta allpool kirjeldatud viisil, laske see volitatud hooldusfirmal kohe remontida.

1. Istuge istmele, rakendage seisupidur ja liigutage terade juhtlüliti (PTO) asendisse „ON“. Proovige mootorit käivitada; mootor ei tohiks käivituda.
2. Istuge istmele, rakendage seisupidur ja liigutage terade juhtlüliti (PTO) asendisse „OFF“. Liigutage üht juhthoobadest NEUTRAALASENDIST välja. Proovige mootorit käivitada; mootor ei tohiks käivituda. Korrake sama teise juhthoovaga.
3. Istuge istmele, rakendage seisupidur, liigutage terade juhtlüliti (PTO) asendisse „OFF“ ning juhthoovad NEUTRAALASENDISSE. Nüüd käivitage mootor. Kui mootor töötab, vabastage seisupidur, lülitage sisse terade juhtlüliti (PTO) ja tõuske kergelt istmelt üles; mootor peaks seiskuma.
4. Istuge istmele, rakendage seisupidur, liigutage terade juhtlüliti (PTO) asendisse „OFF“ ning juhthoovad NEUTRAALASENDISSE. Nüüd käivitage mootor. Kui mootor töötab, liigutage üht juhthoobadest (edasi või tagasi); mootor peaks seiskuma. Korrake sama teise juhthoovaga.
5. Istuge istmele, vabastage seisupidur, liigutage terade juhtlüliti (PTO) asendisse „OFF“ ning juhthoovad NEUTRAALASENDISSE. Proovige mootorit käivitada; mootor ei tohiks käivituda.

Istme asendi muutmine

Istet saab ette- või tahapoole liigutada. Seadke iste asendisse, kus teil on masina üle parim kontroll ja kõige mugavam olla (Joonis 10).

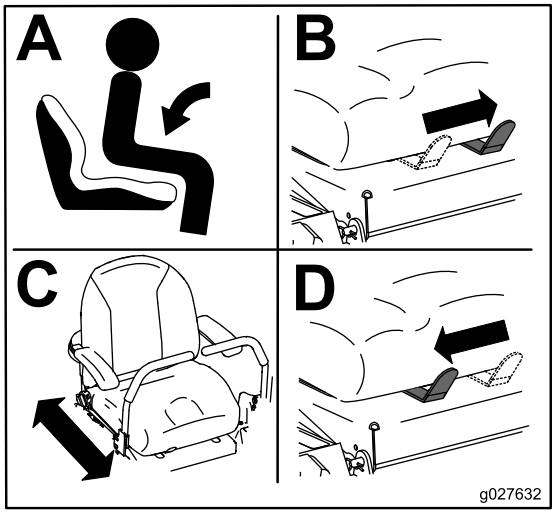

g027632

Joonis 10

Tagumiste amortisaatorite reguleerimine

MyRide™-i vedrustussüsteem võimaldab sujuvamat ja mugavamat sõitu. Vedrustussüsteemi saab hõlpsalt ja kiirelt muuta kaht tagumist amortisaatorit reguleerides. Reguleerige vedrustussüsteemi nii, et teil oleks võimalikult mugav.

Tagumiste amortisaatorite piludel on olemas fikseeritud asendid. Tagumisi amortisaatoreid saab piludes paigutada igale poole, mitte ainult fikseeritud asenditesse. Allolev joonis näitab pehme ja jäiga sõidu asetust ning erinevaid fikseeritud asendeid (Joonis 11).

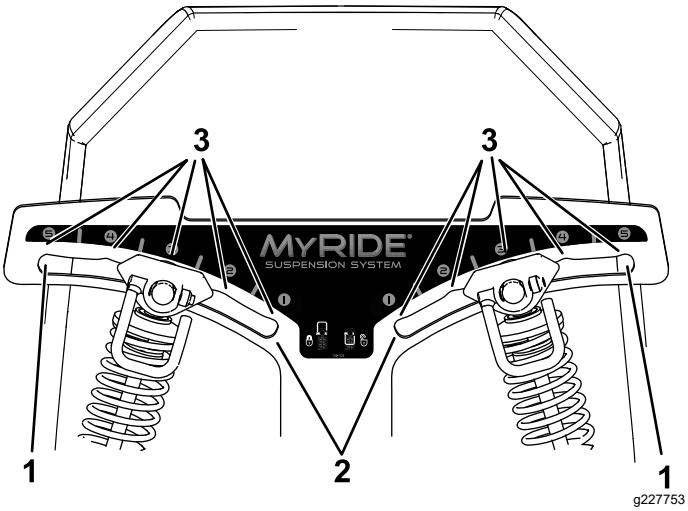

Joonis 11

1. Kõige jäigem asend
2. Kõige pehmem asend
3. Fikseeritud asendid

Märkus: Veenduge, et vasak ja parem tagumine amortisaator on mõlemad samas asendis.

Reguleerige tagumisi amortisaatoreid (Joonis 12).

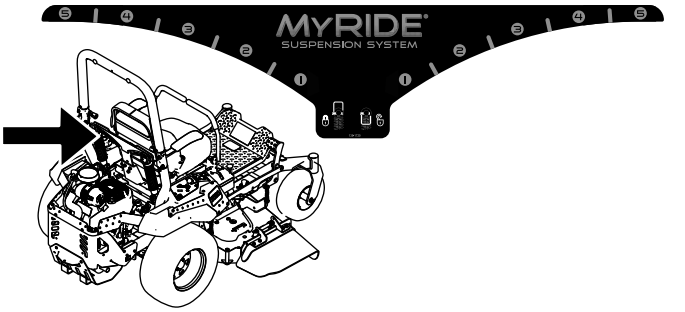

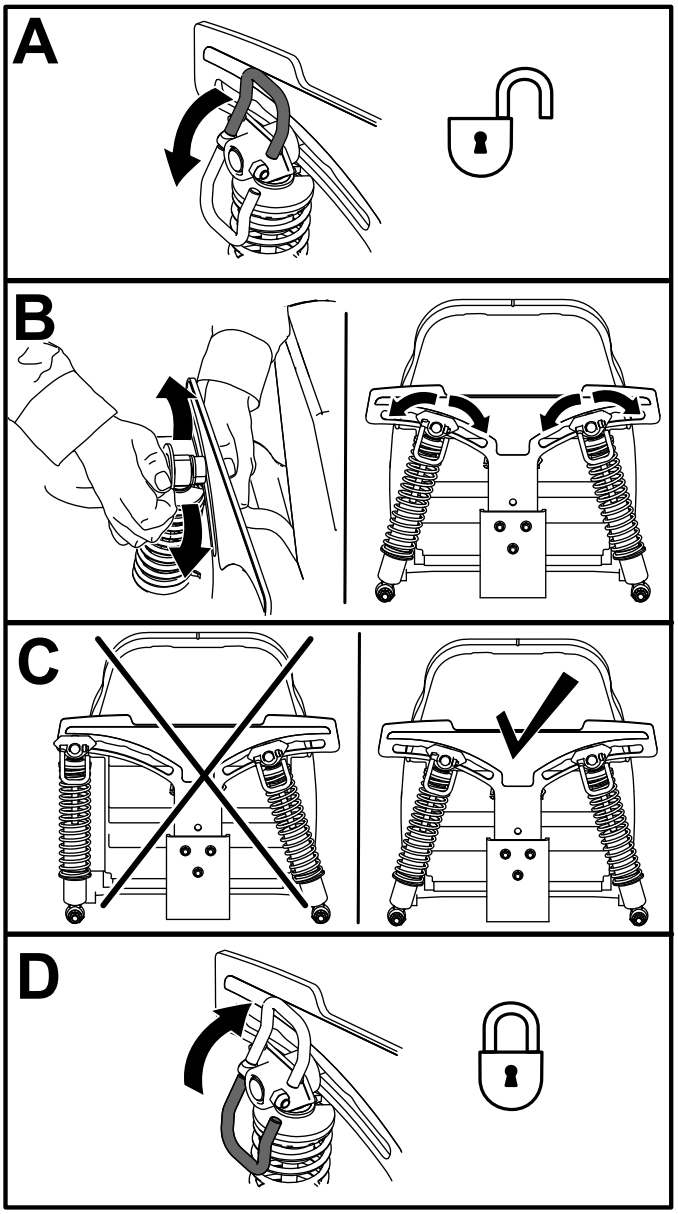

Joonis 12

Tarvikute ja lisaseadmete kasutamine

Kasutage ainult Toro heakskiidetud tarvikuid ja lisaseadmeid.

Kui lisate rohkem kui ühe tarvikute kinnituskomplekti (nt ämbrikomplekti või universaalse kinnituse komplekti) mistahes nelja asukohta, mis on näidatud Joonis 13, lisage eesmine tasakaalustamiskomplekt. Eesmise tasakaalustamiskomplekti saamiseks võtke ühendust volitatud teenindusega.

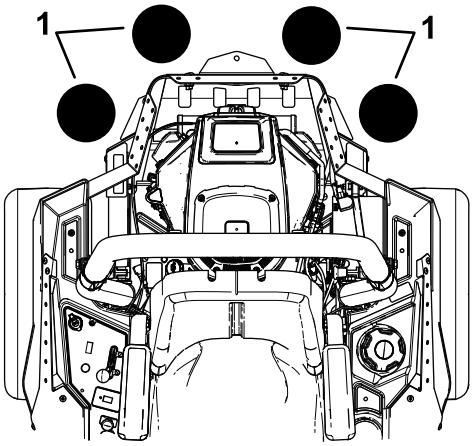

g037417

Joonis 13

1. Lisage eesmine tasakaalustamiskomplekt, kui neisse asukohtadesse paigaldatakse kaks või enam tarvikute kinnituskomplekti.

Kasutamise ajal

Ohutusteave kasutamise ajal

Üldine ohutus

- Kasutaja/operaator võib ära hoida õnnetusi ja vastutab nende eest, mis võivad tekitada kehavigastusi või põhjustada varakahju.
- Olge võimalikult tähelepanelik masina töötamise ajal. Ärge tegelege tegevustega, mis juhivad tähelepanu kõrvale; vastasel korral võivad tekkida vigastused või varaline kahju.
- Ärge kasutage masinat haigena, väsinuna või alkoholi ja ravimite mõju all.
- Kokkupuude teraga võib põhjustada tõsiseid vigastusi. Lülitage mootor välja, eemaldage süütevõti ja oodake kõigi liikuvate osade peatumist, enne kui töötamiskohast lahkute. Kui keerata võti asendisse „OFF“, peaks mootor välja lülituma ja tera peaks peatuma. Kui see ei ole nii, lõpetage kohe masina kasutamine ning pöörduge volitatud teeninduse poole.
- Kasutage masinat ainult hea nähtavuse ja sobivate ilmastikutingimuste korral. Ärge kasutage masinat, kui esineb äikeseoht.
- Hoidke käed ja jalad lõikeosadest eemale. Hoiduge väljaviskeavast eemale.
- Ärge niitke ülestõstetud, eemaldatud või muudetud väljaviskedeflektoriga, välja arvatud juhul, kui muru kogumissüsteem või multšimiskomplekt on paigas ja töötab nõuetekohaselt.
- Ärge niitke tagurpidi käigul, kui see just möödapääsmatu pole. Enne tagurdamist vaadake alati enda taha ja alla.
- Olge nähtavust piiravatele pimenurkadele, põõsastele, puudele või muudele objektidele lähenedes eriti ettevaatlik.
- Peatage terad, kui te ei niida.
- Kui masin läheb mis tahes eseme vastu või hakkab vibreerima, lülitage mootor kohe välja, eemaldage süütevõti (kui on varustuses) ja oodake, kuni kõik liikuvad osad seiskuvad, enne kui hakkate masinat võimalike kahjustuste suhtes kontrollima. Enne tööde jätkamist tehke kõik vajalikud parandustööd.
- Vähendage kiirust masinaga pööramisel ning olge tänavate ja kõnniteede ületamisel ettevaatlik. Andke alati teed.
- Enne juhikohalt lahkumist tehke järgmist.
  - Parkige masin tasasele pinnasele.
  - Seisake mootor ja laske tarvikud alla.
  - Rakendage seisupidur.
  - Lülitage mootor välja ja eemaldage võti.
  - Oodake, kuni kõik liikuvad osad peatuvad.
- Käitage mootorit ainult hästiventileeritud kohtades. Heitgaas sisaldab vingugaasi, mille sissehingamine on surmav.
- Ärge jätke töötavat masinat valveta.
- Kasutage koorma vedamiseks alati konksu.
- Ärge töötage masinaga, kui kõik selle kaitse- ja turvaseadmed, näiteks deflektor ja terve murukoguja, pole paigas ega tööta korralikult. Vajaduse korral vahetage välja kulunud või kahjustatud osad.
- Kasutage Toro poolt heakskiidetud tarvikuid ja lisaseadmeid.
- Selle masina müratase juhi kõrvade juures on üle 85 dBA ning pikaajaline kokkupuude sellega võib põhjustada kuulmise kaotust.

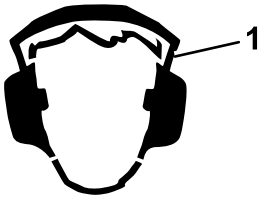

g229846

Joonis 14

1. Kandke kuulmiskaitset.

- Puhastage lõikeseade, juhthoovad, summuti ja mootor murust ning prahist, et vältida võimaliku tulekahju tekkimise ohtu.
- Mootorit käivitades hoidke jalad teradest kaugel eemal.
- Olge teadlik niiduki väljastussuunast ja suunake väljastus teistest eemale. Vältige materjali väljastamist vastu seina või takistust, kuna materjal võib teie suunas tagasi põrgata.
- Ületades pindu, millel ei kasva muru, ja transportides niidukit niidetavale alale ja sealt ära, peatage terad, aeglustage kiirust ja olge ettevaatlik.
- Ärge muutke mootori regulaatori kiirust ega ületage mootori lubatud pöörlemissagedust.
- Masin ja niitmine meelitavad sageli lapsi ligi. Ärge kunagi eeldage, et lapsed püsivad seal, kus te neid viimati nägite.
- Hoidke lapsed niitmisalast eemale ja teise vastutava täiskasvanu, mitte masina operaatori, tähelepaneliku hoole all.
- Juhul kui tööpiirkonda satuvad lapsed, olge valvas ja lülitage masin välja.
- Enne tagurdamist või suuna muutmist vaadake laste märkamiseks enda taha, alla ja külgedele.
- Ärge lapsi sõidutage; isegi mitte seisatud teradega. Lapsed võivad kas maha kukkuda ja raskelt viga saada või masina ohutut töötamist segada. Lapsed, keda on varasemalt sõidutatud, võivad veel üheks sõiduks ootamatult tööalasse ilmuda ja te võite neist masinaga üle sõita või üle tagurdada.

Ümbermineku kaitsesüsteemi (ROPS) ohutusteave

- ROPS on lahutamatu ohutusseade. Ärge eemaldage masinalt ühtki ROPS-i osa.
- Veenduge, et turvavöö oleks kinnitatud ja et saaksite selle hädaolukorras kiiresti lahti teha.
- Hoidke kaitseraud täielikult tõstetud ja lukustatud asendis ning kandke alati turvavööd, kui kaitseraud on üleval.
- Enne objektide alt läbi sõitmist kontrollige neid hoolikalt ja vältige neile pihta sõitmist.
- Vahetage ROPS-i kahjustatud osad välja. Ärge remontige ega muutke neid.
- Kui kaitseraud on langetatud, siis ümbermineku kaitse puudub.
- Üle servade, järskude kallaste või vette kukkuvad rattad võivad põhjustada ümbermineku, mille tagajärjeks võivad olla rasked vigastused või surm.
- Ärge kandke turvavööd, kui kaitseraud on langetatud.
- Langetage kaitseraud ainult siis, kui see on hädavajalik; tõstke see niipea, kui see on võimalik.
- Ümbermineku korral viige masin volitatud teenindusse, et ROPS üle vaadata.
- Kasutage ROPS-i jaoks ainult Toro heakskiidetud tarvikuid ja lisaseadmeid.

Ohutusteave kallakutel töötades

- Kallakud on ühed peamised juhitavuse kaotamise ja ümbermineku põhjused, mis võivad tekitada raskeid või eluohtlikke vigastusi. Operaator vastutab seadme ohutu kasutamise eest kallakutel. Masina kasutamisel mis tahes kallakul tuleb olla äärmiselt ettevaatlik. Enne masina kallakul kasutamist tehke järgmist:
  - Vaadake läbi juhendis ja masinal olevad kallakuga seotud juhised ning mõistke neid.
  - Kasutage kaldenurga näidikut, et määrata kindlaks tööala kallaku ligikaudne nurk.
  - Ärge kunagi kasutage masinat kallakutel, mis on suuremad kui 15°.
  - Hinnake kohapealseid tingimusi, et teha kindlaks, kas kallak on masinaga töötamiseks ohutu. Lähtuge hindamise käigus mõistlikkusest ja heast otsustusvõimest. Maastiku muutused, näiteks niiskus, võivad kiiresti mõjutada masina tööd kallakul.
- Tuvastage kallaku põhjas leiduda võivad ohud. Ärge kasutage masinat laskumiste, kraavide, vallide, vee või muude ohtude läheduses. Kui ratas läheb üle serva või kui serv kokku vajub, võib masin ootamatult ümber minna. Hoidke ohutut kaugust (kahekordne masina laius) masina ja mis tahes ohu vahel. Neis kohtades muru niitmiseks kasutage lükatavat masinat või käsitrimmerit.
- Vältige masina käivitamist, seiskamist või pööramist kallakutel. Vältige kiiruse või suuna ootamatut muutmist; pöörake aeglaselt ja järk-järgult.
- Ärge kasutage masinat mingil juhul olukordades, kus veojõud, juhtimine või stabiilsus on kahtluse all. Olge teadlik sellest, et masinaga töötamine märjal murul, kallakuga risti või allamäge suunal võib tuua kaasa masina veojõu kadumise. Veorataste veojõu kadumise tulemuseks võib olla libisemine ja pidurdamise ning juhtimise kadumine. Masin võib libiseda isegi siis, kui veorattad on seiskunud.
- Eemaldage või märgistage takistused, näiteks kraavid, augud, rööpad, konarused, kivid või muud varjatud ohud. Kõrge rohu sees võivad olla peidus takistused. Masin võib ebaühtlasel maastikul ümber kukkuda.
- Olge tarvikute või lisaseadiste, näiteks murukogumissüsteem, kasutamisel äärmiselt

ettevaatlik. Need võivad mõjutada masina stabiilsust ja juhitavust. Kasutage vastukaale juhiste kohaselt.

- Kallakutel töötades hoidke korpus võimaluse korral maapinnani alla lastuna. Korpuse tõstmine kallakutel töötamise ajal võib tuua kaasa masina ebastabiilseks muutumise.

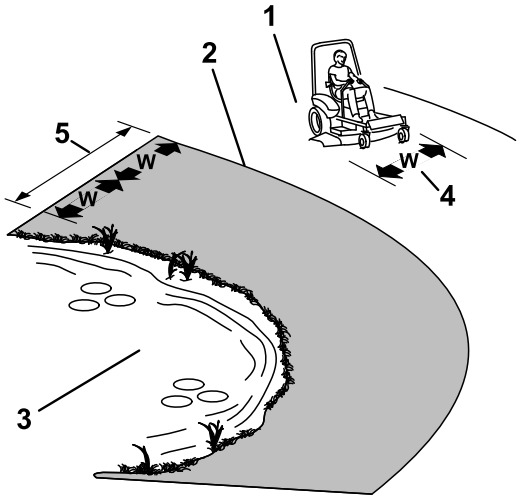

g221745

Joonis 15

1. Ohutu ala – kasutage niidukit siin juhul, kui kallak on alla 15° või tasapinnaline.
2. Ohuala – kallakutel, mis on suuremad kui 15°, ning laskumiste ja vee läheduses lükatavat muruniidukit ja/või trimmerit.
3. Vesi
4. W = masina laius
5. Hoidke ohutut kaugust (kahekordne masina laius) masina ja mis tahes ohu vahel.

Juhiistmele asumine

Juhiistmele minekuks astuge niiduki korpusele (Joonis 16).

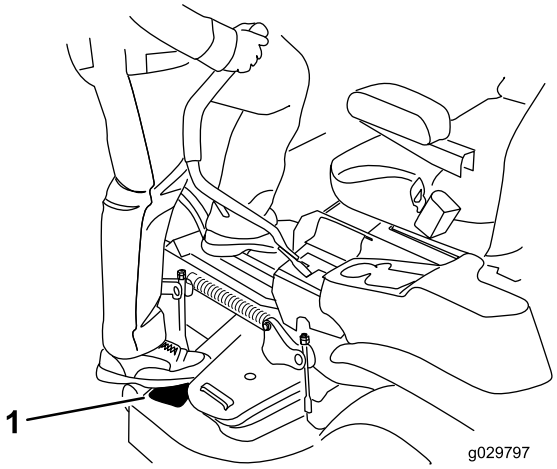

g029797

g029797

Joonis 16

1. Astuge siia.

Seisupiduri kasutamine

Masina peatades või järelevalveta jättes rakendage alati seisupidur.

Seisupiduri rakendamine

Parkige masin tasasele pinnasele.

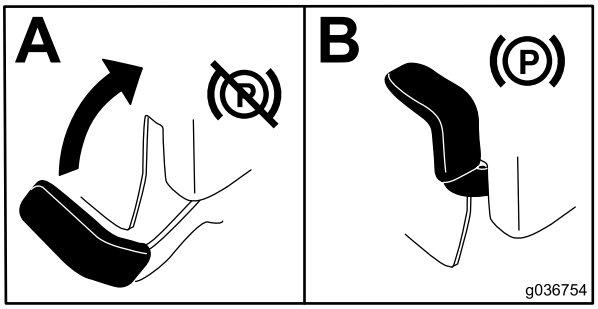

g036754

g036754

Joonis 17

Seisupiduri vabastamine

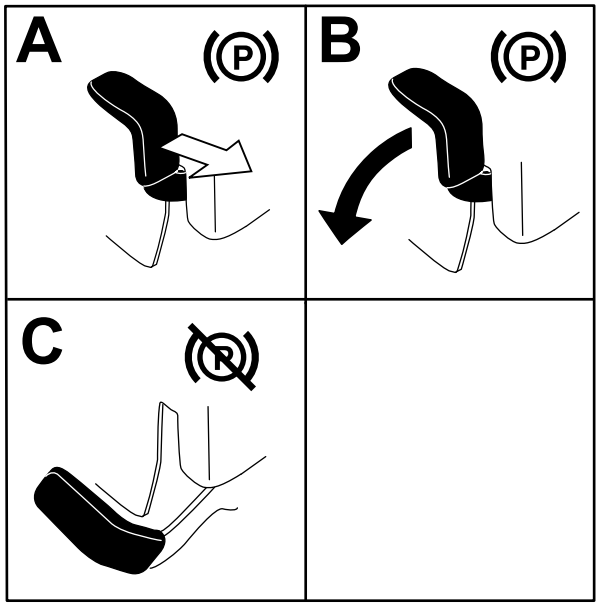

g192635

Joonis 18

Terade juhtlüliti (PTO) kasutamine

Terade juhtlüliti (PTO) lülitab niiduki terad ning kõik elektrilised tarvikud sisse ja välja.

Terade juhtlüliti (PTO) sisselülitamine

Märkus: Terade juhtlüliti (PTO) sisselülitamine sel ajal, kui gaasihoob on poole peal või väiksemas asendis, põhjustab veorihmade liigset kulumist.

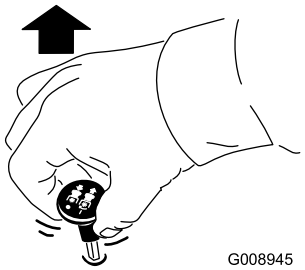

g008945

Joonis 19

Terade juhtlüliti (PTO) väljalülitamine

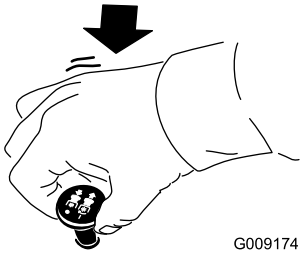

g009174

Joonis 20

Gaasi kasutamine

Gaasihooba saab liigutada asendite „FAST“ ja „SLOW“ vahel (Joonis 21).

Lülitage PTO alati sisse asendis „FAST“.

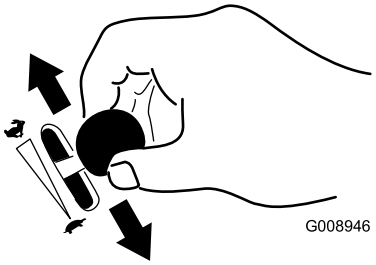

g008946

Joonis 21

Õhuklapi kasutamine

Kasutage õhuklappi, kui käivitate mootorit külmalt.

1. Tõmmake õhuklapi nupp üles enne süütevõtme keeramist (Joonis 22).
2. Õhuklapi sulgemiseks pärast mootori käivitamist vajutage õhuklapi nupp alla (Joonis 22).

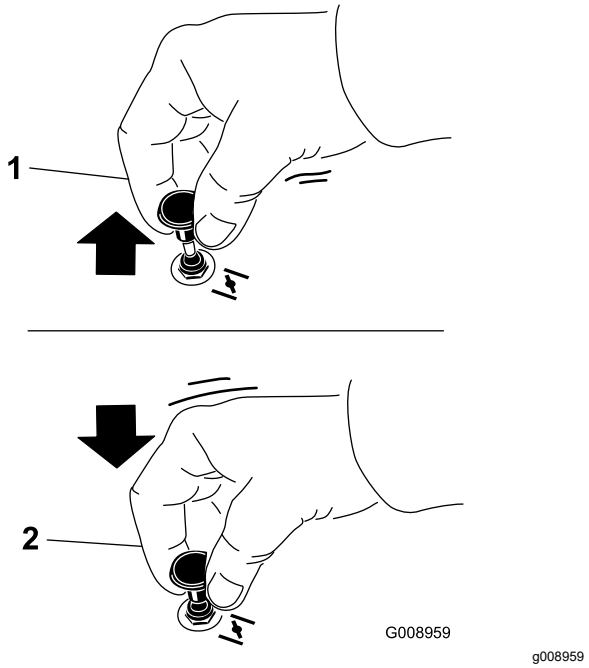

Joonis 22

1. Asend „ON“
2. Asend „OFF“

Mootori käivitamine

Märkus: Soe või kuum mootor ei vaja õhuklapi kasutust.

Tähtis: **Ärge hoidke starterit all kauem kui 5 sekundit korraga. Starteri hoidmine kauem kui 5 sekundit võib seda kahjustada. Kui mootor ei käivitu, oodake 10 sekundit enne, kui uuesti starterit kasutate.**

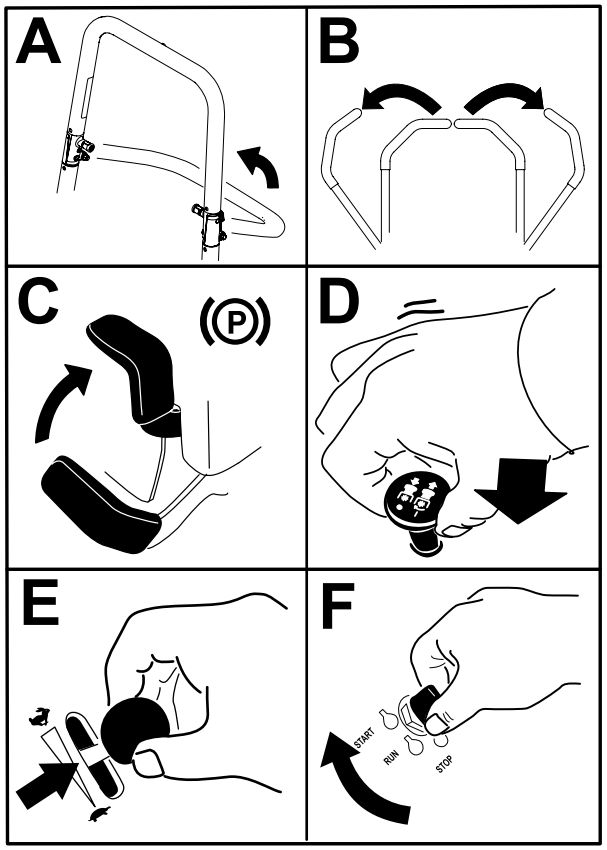

Joonis 23

Mootori väljalülitamine

⚠ ETTEVAATUST!

Lapsed või kõrvalised isikud võivad saada vigastada, kui nad liigutavad või proovivad kasutada järelevalveta masinat.

Kui jätate masina järelevalveta, eemaldage alati süütevõti ja rakendage seisupidur.

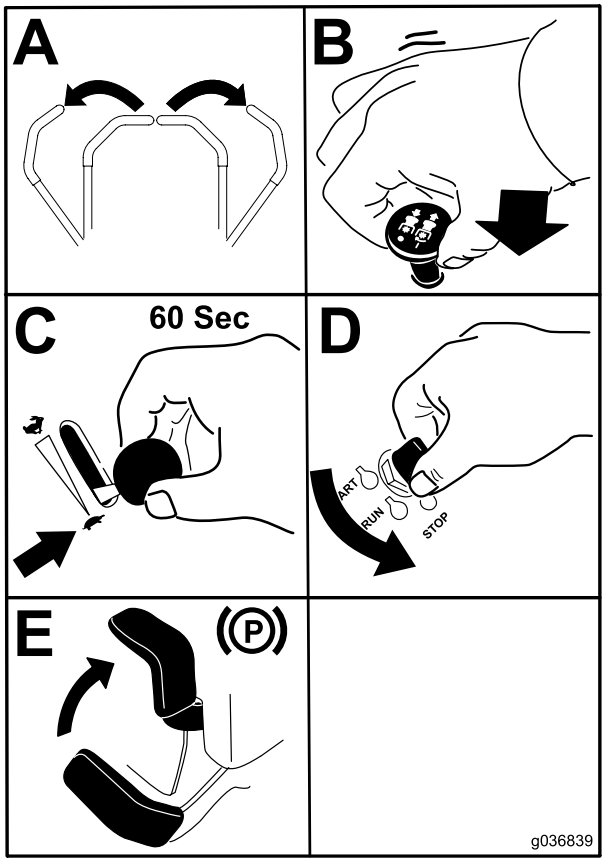

g036839

Joonis 24

Tähtis: **Enne masina transportimist või hoiustamist veenduge, et kütuse sulgurventiil oleks suletud, vastasel juhul võib esineda kütuse leke. Enne transportimist rakendage seisupidur. Veenduge, et võtate võtme välja, sest kütusepump võib töötada ja põhjustada aku tühjenemise.**

Juhthoobade kasutamine

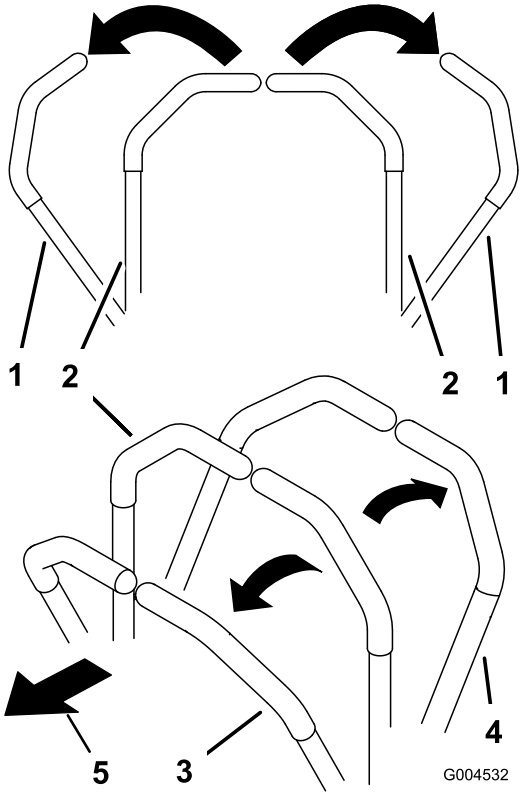

g004532

Joonis 25

1. Juhthoovad – NEUTRAALASEND
2. Keskel, lukustamata asend
3. Edasikäigu asend
4. Tagasikäigu asend
5. Masina esiosa

Masinaga sõitmine

Sõidurattad keerlevad üksteisest sõltumatult, igal teljel on oma hüdrauliline mootor. Ühe rattaga on võimalik tagurdada ja samal ajal teisega edasi sõita, mille tulemusena hakkab masin pöörlema. See parandab masina manööverdusvõimet, aga selline liikumine nõuab harjumist.

Gaasihoob reguleerib mootori kiirust, mida mõõdetakse pööretes minuti kohta (rpm). Parima jõudluse saamiseks asetage gaasihoob asendisse „FAST“. Niitmise ajal hoidke gaasi alati põhjas.

⚠ HOIATUS

Masin võib pöörelda väga kiiresti. Juhitavuse kaotades võite vigastada ennast või kahjustada masinat.

- **Pöörake ettevaatlikult.**
- **Aeglustage enne järske pöördeid.**

Edasi sõitmine

Märkus: Kui seisupidur on rakendatud, suretab gaasipedaali surumine mootori välja.

Masina peatamiseks tõmmake juhthoovad asendisse „NEUTRAL“.

1. Vabastage seisupidur.
2. Liigutage juhthoovad keskele, lukustamata asendisse.
3. Edasi sõitmiseks lükake juhthoovad aeglaselt ettepoole (Joonis 26).

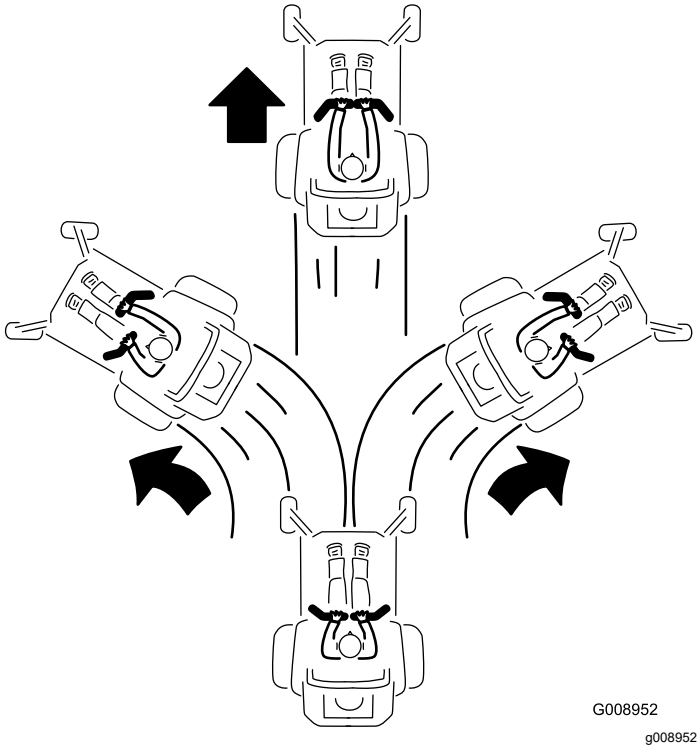

Joonis 26

Tagurpidi sõitmine

1. Liigutage juhthoovad keskele, lukustamata asendisse.
2. Tagurpidi sõitmiseks tõmmake juhthoovad aeglaselt tahapoole (Joonis 27).

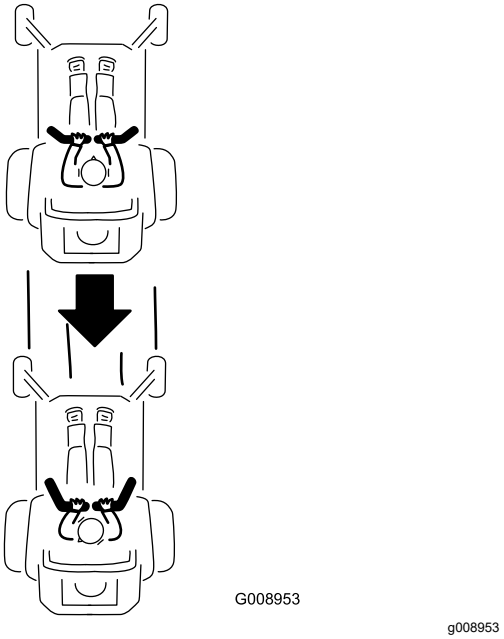

Joonis 27

Külgväljaviske kasutamine

Niidukil on väljaviskedeflektor, mis heidab niidetud muru küljele ja maapinna poole.

⚠ OHT

Paigaldamata väljaviskedeflektori, katte või murukoguja koostuta võite nii teie kui ka teised kokku puutuda teradega ja pihta saada eemale paiskuva prahiga. Kokkupuude pöörleva(te) lõiketera(de) või paiskuva prahiga võib põhjustada vigastusi või surma.

- **Ärge kunagi eemaldage niiduki korpuselt väljaviskedeflektorit, kuna see suunab materjali alla pinnasele. Kahjustatud väljaviskedeflektor tuleb kohe välja vahetada.**
- **Ärge kunagi pange käsi ega jalgu niiduki korpuse alla.**
- **Ärge kunagi püüdke väljaviskeala ega lõiketerasid puhastada ilma terade juhtlülitit esmalt väljalülitatud asendisse „OFF“ viimata, süütevõtit väljalülitatud asendisse „OFF“ keeramata ja süütelukust eemaldamata.**
- **Veenduge, et väljaviskedeflektor on langetatud asendis.**

Lõikekõrguse reguleerimine

Transpordiluku kasutamine

Transpordilukul on kaks asendit ja seda kasutatakse korpuse tõstmise pedaaliga. Niiduki korpuse transpordiasendi jaoks on LUKUS asend ja LUKUSTAMATA asend (Joonis 28).

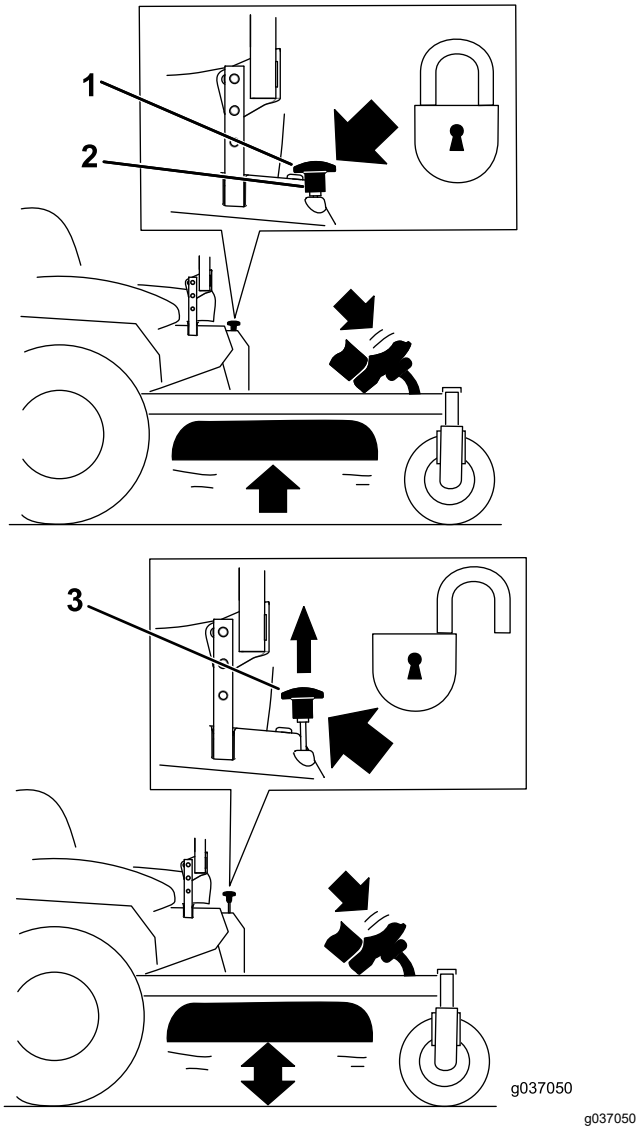

Joonis 28

Transpordiluku asendid

1. Transpordiluku nupp
2. LUKUS ASEND – niiduki korpus lukustub transpordiasendisse.
3. LUKUSTAMATA ASEND – niiduki korpus ei lukustu transpordiasendisse.

Lõikekõrguse tihvti reguleerimine

Reguleerige lõikekõrgust 6 mm kaupa 38 kuni 127 mm ulatuses, sisestades lõikekõrguse tihvti erinevatesse aukudesse.

1. Liigutage transpordilukk LUKUS asendisse.
2. Vajutage jalaga korpuse tõstmise pedaali ja tõstke niiduki korpus TRANSPORDIASENDISSE (127 mm lõikekõrguse asend), nagu näidatud Joonis 29.
3. Eemaldage tihvt lõikekõrguse pesast (Joonis 29).
4. Valige pesa, mis vastab soovitud lõikekõrgusele, ning sisestage tihvt (Joonis 29).
5. Vajutage korpuse tõstmise pedaali, tõmmake transpordiluku nuppu ja langetage niiduki korpus aeglaselt.

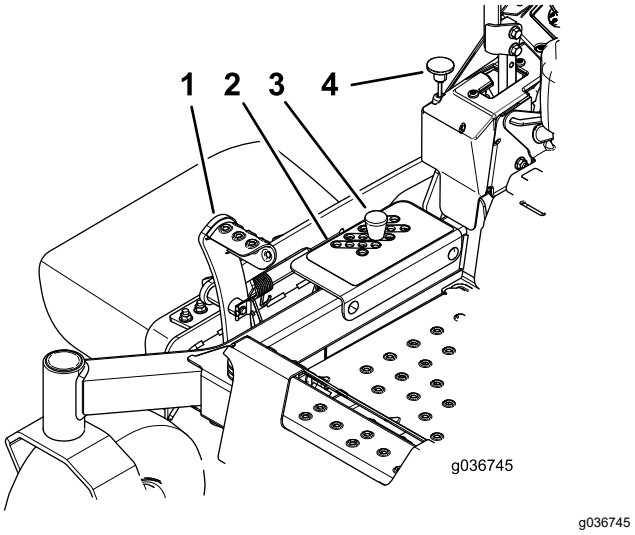

g036745

Joonis 29

1. Korpuse tõstmise pedaal
2. Lõikekõrguse augud
3. Lõikekõrguse tihvt
4. Transpordiluku nupp

Lõikekorpuse rataste reguleerimine

Kui reguleerite lõikekõrgust, tuleb reguleerida ka lõikekorpuse rattaid.

Märkus: Reguleerige lõikekorpuse rattad nii, et rattad ei puuduks tavalisel tasasel pinnal maad.

1. Parkige masin tasasele pinnale, lülitage välja terade juhtlüliti ja rakendage seisupidur.
2. Lülitage mootor välja, eemaldage süütevõti ja oodake kõigi liikuvate osade peatumist, enne kui töötamiskohast lahkute.
3. Reguleerige lõikekorpuse tugirattaid; vt Joonis 30.

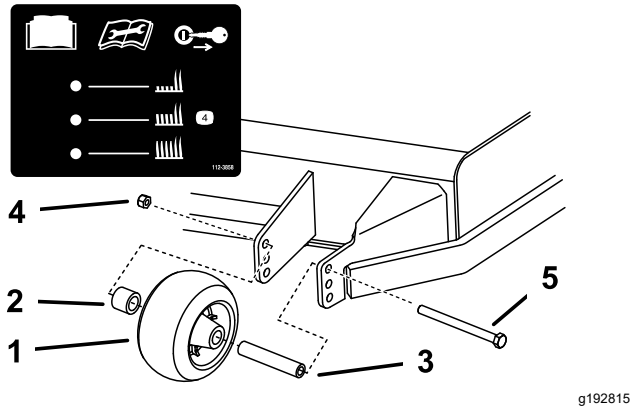

Joonis 30

1. Lõikekorpuse ratas
2. Vahepuks
3. Puks
4. Ääriku mutter
5. Polt

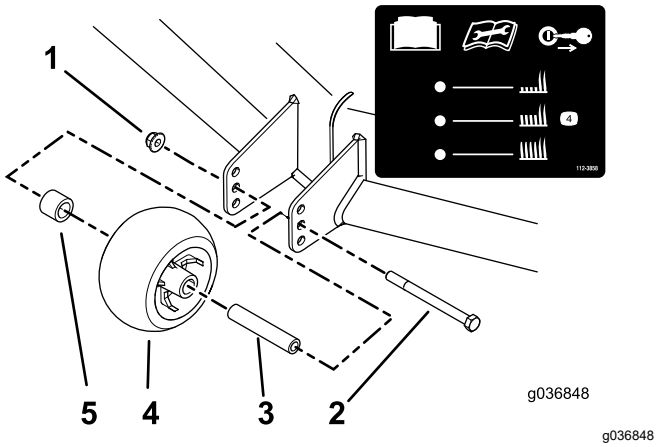

Joonis 31

1. Ääriku mutter
2. Polt
3. Puks
4. Lõikekorpuse ratas
5. Vahepuks

Kasutusnõuanded

Gaasi kasutamine kiirel režiimil

Parima niitmise ja maksimaalse õhuringluse jaoks hoidke mootorit asendis „FAST“. Õhk on muru lõikamiseks vajalik, nii et ärge seadke lõikekõrgust nii madalaks, et niiduki korpus oleks täielikult niitmata muru sees. Püüdke hoida üht niiduki korpuse külge niitmata murust eemal, et niiduk saaks õhku juurde.

Muru esimest korda niitmine

Tagamaks, et niiduki korpuse lõikekõrgus ei lõikaks ebaühtlaselt pinnalt liiga madalalt, niitke muru tavapärasest veidi kõrgemalt. Ent üldiselt on kõige parem kasutada varasemalt kasutatud lõikekõrgust. Kui muru on kõrgem kui 15 cm, on soovitatav niita kaks korda, et tagada niitmise vastuvõetav kvaliteet.

Rohuliblest kolmandiku lõikamine

Lõigake korraga umbes kolmandik rohulible pikkusest. Sellest rohkema niitmine pole soovitatav, välja arvatud juhul, kui muru on hõre või kui on hilissügis, mil muru aeglasemalt kasvab.

Lõikesuuna vaheldumine

Selleks et hoida muru püstiselt kasvavana, vaheldage lõikesuunda. See aitab ka lõigatud muru hajutada ja seeläbi lagundamist ning väetamist parandada.

Õigete intervallidega niitmine

Erinevatel aastaaegadel kasvab muru erineva kiirusega. Sama lõikekõrguse säilitamiseks niitke muru varakevadel sagedamini. Kui muru kasvamise kiirus suve keskpaigas aeglustub, niitke harvemini. Kui te ei saa pikema aja jooksul muru niita, niitke muru esmalt suurema lõikekõrgusega ja seejärel kaks päeva hiljem uuesti väiksema kõrgusega.

Väiksema lõikekiiruse kasutamine

Niitmiskvaliteedi parandamiseks kasutage teatud oludes väiksemat kiirust.

Liiga madalalt lõikamise vältimine

Ebatasasel pinnasel niites suurendage liiga madalalt niitmise vältimiseks lõikekõrgust.

Masina peatamine

Kui peate masina edasisuunas liikumise niitmise ajal peatama, võivad teie murule suured murutükid kukkuda. Selle vältimiseks liikuge töötavate lõiketeradega eelnevalt lõigatud alale või peatage lõiketerad edasisuunas liikumise pealt.

Niiduki korpuse alumise külje puhtana hoidmine

Puhastage niiduki korpuse alumine külg pärast igat kasutamist lõigatud murust ja mustusest. Kui niiduki korpuse sisse koguneb muru ja mustust, muutub niitmiskvaliteet lõpuks ebarahuldavaks.

Tera(de) hooldamine

Hoidke tera(d) kogu niitmishooaja jooksul teravana, kuna terav tera lõikab puhtalt ilma rohuliblesid rebimata või hakkimata. Rebimine ja hakkimine muudavad muru servast pruuniks ning see aeglustab

kasvu ja suurendab haiguste esinemise võimalust. Kontrollige niiduki terasid pärast igat kasutamist teravuse ja igasuguse kulumise osas. Viilige maha kõik täkked ja teritage terasid vastavalt vajadusele. Kui tera on kahjustatud või kulunud, asendage see kohe Toro originaal-varuteraga.

Pärast kasutamist

Ohutusteave pärast kasutamist

Üldine ohutus

- Rakendage seisupidur, lülitage mootor välja, eemaldage süütevõti ja oodake kõigi liikuvate osade peatumist, enne kui töötamiskohast lahkute. Enne hooldamist, seadistamist, tankimist, puhastamist või hoiustamist laske masinal jahtuda.
- Puhastage lõikeseade, summuti, juhthoovad, murukoguja ja mootoriruum murust ja prahist, et vältida võimaliku tulekahju tekkimise ohtu. Pühkige ära möödavalatud õli või kütus.
- Enne masina hoiustamist või transportimist sulgege kütuse juurdevool ja eemaldage süütevõti.

Kütuse sulgurventiili kasutamine

Sulgege kütuse sulgurventiil transpordiks, hoolduseks ja hoiustamiseks (Joonis 32).

Mootori käivitamisel veenduge, et kütuse sulgurventiil oleks avatud.

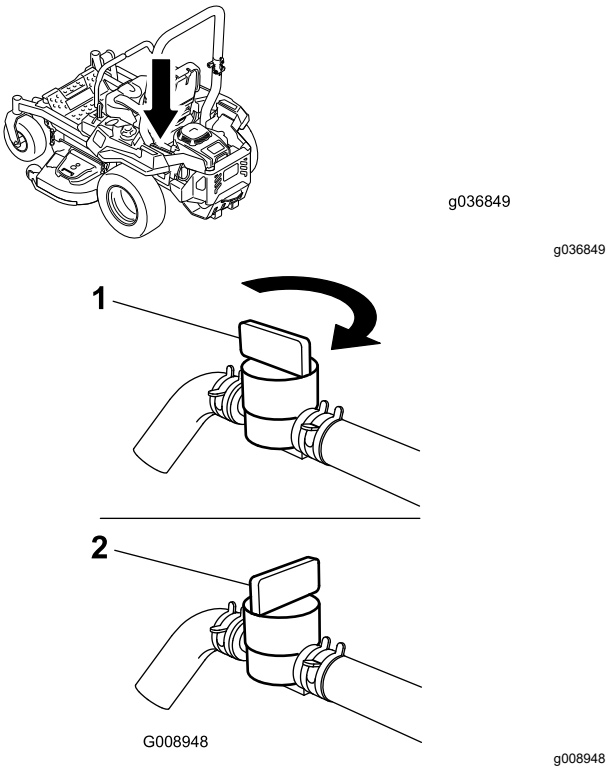

Joonis 32

1. Asend „ON“
2. Asend „OFF“

Veorataste vabastusventiilide kasutamine

⚠ HOIATUS

Käed võivad jääda korpuse all asuvatesse liikuvatesse osadesse kinni, mis võib põhjustada raskeid vigastusi.

Enne kui veorataste vabastusventiile kasutate, lülitage mootor välja, eemaldage võti ja laske kõikidel liikuvatel osadel seiskuda.

⚠ HOIATUS

Mootor ja hüdroajami osad võivad muutuda väga kuumaks. Kuuma mootori või hüdroajami osade katsumine võib põhjustada raskeid põletushaavu.

Enne kui veorataste vabastusventiile kasutate, laske mootoril ja hüdroajami osadel täielikult jahtuda.

Veorataste vabastusventiilid asuvad mootori korpuse all vasakul ja paremal pool.

1. Parkige masin tasasele pinnale, lülitage välja terade juhtlüliti ja rakendage seisupidur.

2. Lülitage mootor välja, eemaldage süütevõti ja oodake kõigi liikuvate osade peatumist, enne kui töötamiskohast lahkute.
3. Leidke istme tagant, altpoolt raami paremalt ja vasakult poolelt möödaviigu hoovad.
4. Masina lükkamiseks liigutage mõlemat möödaviigu nuppu tahapoole ja lukustage need kohale (Joonis 33).
5. Enne masina lükkamist vabastage seisupidur.

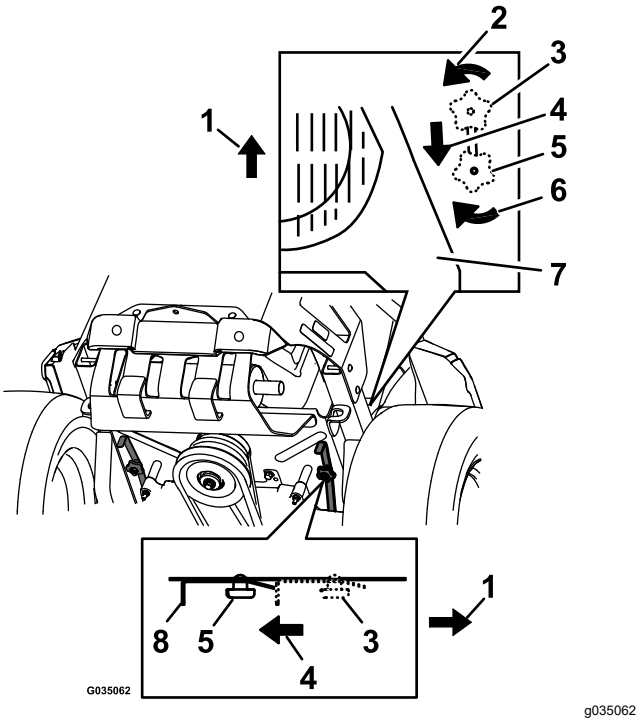

Joonis 33

1. Masina esiosa
2. Lahtikeeramiseks keerake möödaviigu vabastusnuppu vastupäeva.
3. Hoova asend masina kasutamiseks
4. Masina lükkamiseks tõmmake hooba selles suunas.
5. Hoova asend masina lükkamiseks
6. Kinnikeeramiseks keerake möödaviigu vabastusnuppu päripäeva.
7. Mootor
8. Vabastushoob

6. Masina käitamiseks liigutage möödaviigu nupud EDASIKÄIGU asendisse ja lukustage need kohale (Joonis 33).

Masina transportimine

Kasutage masina transportimiseks suure jõudlusega haagist või veokit. Kasutage täislaiusega kaldteed. Veenduge, et haagisel või veokil oleksid kõik seadusega nõutud pidurid, tuled ja märgistused. Lugege hoolikalt kõiki ohutussuuniseid. Need teadmised võivad aidata teil vältida enda või kõrvalolijate vigastamist. Järgige haagisele ja masina kinnitamisele kehtivate nõuete osas kohalikke eeskirju.

⚠ HOIATUS

Sõitmine tänaval või teel ilma suunatuledeta, tuledeta, peegeldavate märgistusteta või aeglase sõiduki tunnusmärgita on ohtlik ja võib põhjustada kehavigastustega lõppevaid õnnetusi.

Ärge sõitke masinaga üldkasutataval tänaval või teel.

Haagise valimine

⚠ HOIATUS

Masina laadimine haagisele või veokile suurendab selle ümberminekuohtu ja võib tekitada raskeid või eluohtlikke vigastusi (Joonis 34).

- **Kasutage ainult täislaiuses kaldteed; ärge kasutage masina mõlema külje jaoks eraldi kaldteed.**
- **Ärge ületage 15-kraadist nurka kaldtee ja maapinna vahel või kaldtee ja haagise või veoki vahel.**
- **Veenduge, et kaldtee pikkus võrduks vähemalt neljakordse haagise või veoki platvormi kõrgusega maapinnast. See tagab, et kaldtee nurk ei ületa tasasel pinnal 15 kraadi.**

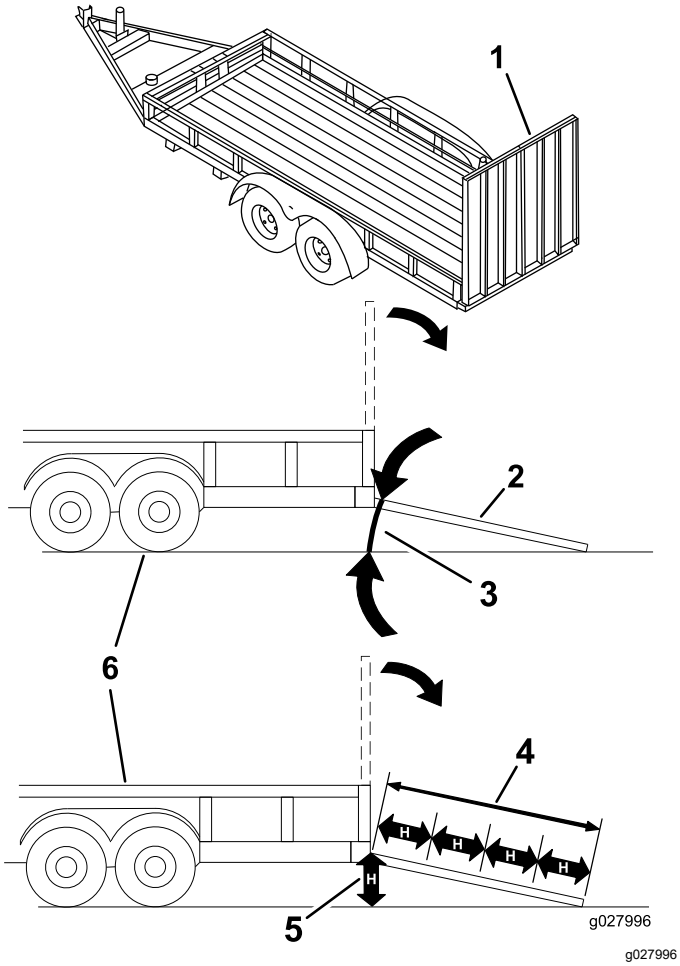

Joonis 34

1. Täislaiuses kaldtee tõstetud asendis
2. Laadimisasendis olev täislaiuses kaldtee külgvaates
3. Mitte üle 15 kraadi
4. Kaldtee pikkus on võrdne vähemalt neljakordse haagise või veoki platvormi kõrgusega maapinnast
5. H = haagise või veoki põhja kõrgus maapinnast
6. Haagis

Masina laadimine

⚠ HOIATUS

Masina laadimine haagisele või veokile suurendab selle ümberminekuohtu ja võib tekitada raskeid või eluohtlikke vigastusi.

- **Juhtige masinat kaldteel äärmiselt ettevaatlikult.**
- **Tagurdage masinaga kaldteedest üles ja sõitke edasisuunas kaldteedest alla.**
- **Vältige masinaga kaldteele sõitmisel järsku kiirendamist või aeglustamist, kuna selle tagajärjel võib masin kontrolli alt väljuda või ümber minna.**

1. Haagise kasutamisel ühendage see puksiirsõiduki külge ja kinnitage turvaketid.
2. Võimaluse korral ühendage haagise pidurid ja tuled.
3. Langetage kaldtee, veendudes, et kaldtee ja maapinna vaheline nurk ei ületa 15 kraadi (Joonis 34).
4. Tagurdage masinaga kaldteest üles (Joonis 35).

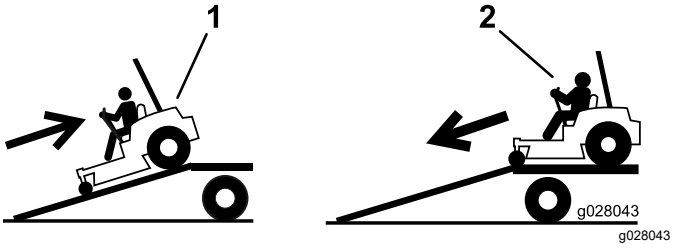

Joonis 35

1. Tagurdage masinaga kaldteedest üles.
2. Sõitke masinaga edasisuunas kaldteedest alla.

5. Lülitage masin välja, eemaldage süütevõti ja rakendage seisupidur.
6. Kinnitage masin rihmade, trosside või nööride abil eesmiste rullikrataste ja tagumise raami juurest (Joonis 36). Järgige masina kinnitamisele kehtivate nõuete osas kohalikke eeskirju.

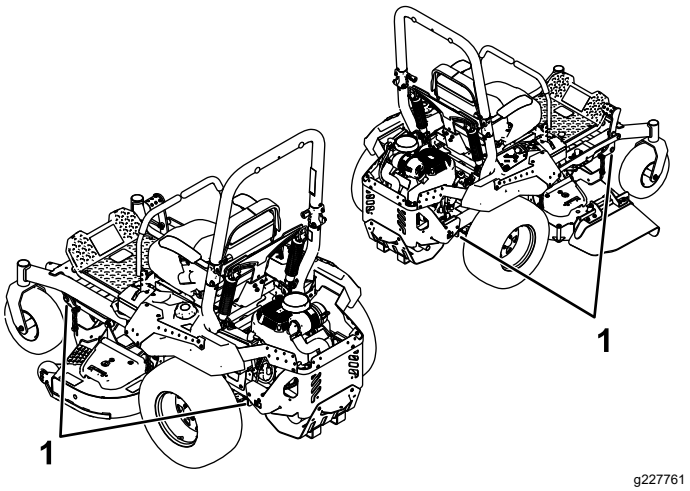

Joonis 36

1. Kinnituspunktid

Masina mahalaadimine

1. Langetage kaldtee, veendudes, et kaldtee ja maapinna vaheline nurk ei ületa 15 kraadi (Joonis 34).
2. Sõitke masinaga edasisuunas kaldteedest alla (Joonis 35).

Hooldus

Hoolduse ohutusteave

- Kui jätate süütevõtme süütelukku, võib keegi kogemata mootori käivitada ja teile või kõrvalistele isikutele raskeid vigastusi tekitada. Enne hoolduse tegemist eemaldage võti süütelülitist.
- Enne juhikohalt lahkumist tehke järgmist.
  - Parkige masin tasasele pinnasele.
  - Vabastage hoovad.
  - Rakendage seisupidur.
  - Lülitage mootor välja ja eemaldage võti.
  - Laske masina osadel enne hooldust jahtuda.
- Ärge lubage väljaõppeta isikul masinat hooldada.
- Hoidke käed ja jalad liikuvatest osadest ja kuumadest pindadest eemale. Võimalusel ärge teostage reguleerimisi töötava mootoriga.
- Vabastage pingestatud komponendid ettevaatlikult pinge alt.
- Kontrollige regulaarselt seisupidur toimimist. Vajaduse korral reguleerige ja hooldage.
- Ärge kunagi tehke muudatusi ohutusseadmetele. Kontrollige nende nõuetekohast toimimist regulaarselt.
- Puhastage lõikeseade, summuti, juhthoovad, murukoguja ja mootoriruum murust ja prahist, et vältida võimaliku tulekahju tekkimise ohtu.
- Puhastage õli- ja kütuselekked ning eemaldage kütusega määrdunud praht.
- Ärge jääge toestamisel lootma ainult mehaanilistele või hüdraulilistele tungraudadele. Kasutage masina tõstmiseks piisavate näitajatega tugipukke.
- Hoidke kõik osad, eelkõige terade kinnitused, heas töökorras ja korralikult kinnitatud. Asendage kõik kulunud või kahjustatud sildid.
- Enne masina parandamist ühendage kaabel aku negatiivse klemmi küljest lahti.
- Optimaalse jõudluse tagamiseks kasutage ainult Toro originaalvaruosi ja lisaseadmeid. Teiste tootjate varuosad ja lisaseadmed võivad olla ohtlikud ning nende kasutamine võib tühistada garantii kehtivuse.

Soovitatav hooldusgraafik

Hooldusintervallid	Hooldustoimingud
Pärast esimest 75 tundi	• Vahetage hüdraulikasüsteemi filtreid ja vedelikku.
Enne iga kasutamist või iga päev	• Kontrollige turvalukustuse süsteemi. • Kawasaki mootorite puhul – kontrollige mootoriõli taset. • Puhastage õhu sisselaske võre. • Puhastage mootorivõre ja mootori ümbrus. • Puhastage mootori heitgaasisüsteemi ümbrus. • Kontrollige turvavööd. • Kontrollige kaitseraua nuppe. • Kontrollige hüdraulikavedeliku taset paisupaagis. • Kontrollige terasid. • Puhastage niiduki korpus.
Iga 25 tunni järel	• Määrige eesmiste rullikrataste telgi. (räpastes tingimustes tihedamini).
Iga 50 tunni järel	• Määrige tühikäigu rihmaratta pöördetelge. • Kontrollige sädemepüüdurit (kui see on olemas). • Kontrollige rehvirõhku. Ainult õhkrehvidega masinate korral. • Kontrollige rihmu pragude ja kulumise suhtes.
Iga 100 tunni järel	• Kawasaki mootorite puhul – vahetage mootoriõli (räpastes tingimustes tihedamini). • Kawasaki mootorite puhul – vahetage või puhastage süüteküünal ja kontrollige õhuvahet.
Iga 200 tunni järel	• Kawasaki mootorite puhul – vahetage mootori õlifilter (räpastes tingimustes tihedamini).

Hooldusintervallid	Hooldustoimingud
Iga 250 tunni järel	• Kawasaki mootorite puhul – vahetage peamine õhufilter (räpastes tingimustes tihedamini). • Kawasaki mootorite puhul – kontrollige kaitsefiltrit (räpastes tingimustes tihedamini). • Pärast esmast vahetust – vahetage hüdraulikasüsteemi filtreid ja vedelikku, kui kasutate Mobil 1 15W50 vedelikku. (Vahetage seda räpastes või tolmustes tingimustes tihedamini)
Iga 500 tunni järel	• Kawasaki mootorite puhul – vahetage kaitsefilter (räpastes tingimustes tihedamini). • Vahetage õhu sisselaske filter. • Vahetage kütusefilter välja (tolmustes tingimustes tihedamini). • Kontrollige seisupiduri seadistust. • Pärast esmast vahetust – vahetage hüdraulikasüsteemi filtreid ja vedelikku, kui kasutate Toro® HYPR-OIL™ 500 vedelikku. (Vahetage seda räpastes või tolmustes tingimustes tihedamini)
Kord kuus	• Kontrollige aku laetustaset.
Kord aastas või enne hoiulepanemist	• Värvige üle kõik kriibitud või katteta metallpinnad. • Enne hoiulepanemist kontrollige, kas kõik eespool loetletud hooldustoimingud on tehtud.

Tähtis: **Hoolduse kohta teabe saamiseks vt mootori kasutusjuhendit.**

⚠ ETTEVAATUST!

Kui jätate süütevõtme süütelukku, võib keegi kogemata mootori käivitada ja teile või kõrvalistele isikutele raskeid vigastusi tekitada.

Enne hoolduse tegemist seisake mootor ja eemaldage süütevõti süütelukust.

Hoolduseelsed toimingud

Niiduki korpuse kardina vabastamine

Niiduki korpuse kardina vabastamiseks ja niiduki korpuse ülaosale ligipääsemiseks keerake kardina ülemine polt lahti (Joonis 37). Pärast hooldust keerake kardina paigaldamiseks polt kinni.

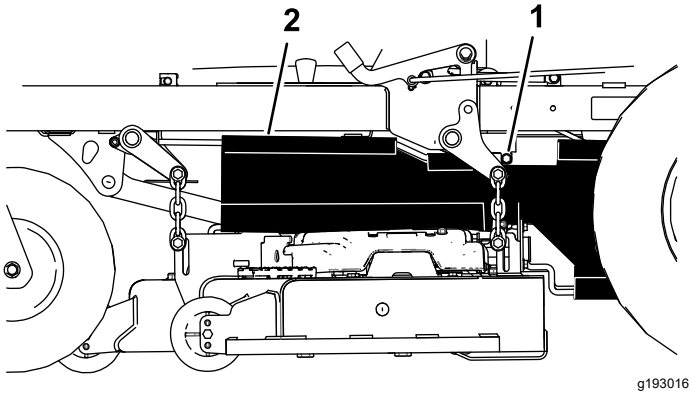

Joonis 37

1. Polt
2. Kardin

Plekist kaitsme eemaldamine

Keerake neli polti lahti ja eemaldage plekist kaitse, et pääseda ligi niiduki rihmadele ja spindlitele (Joonis 38). Pärast hooldust paigaldage plekist kaitse tagasi ja keerake poldid kinni.

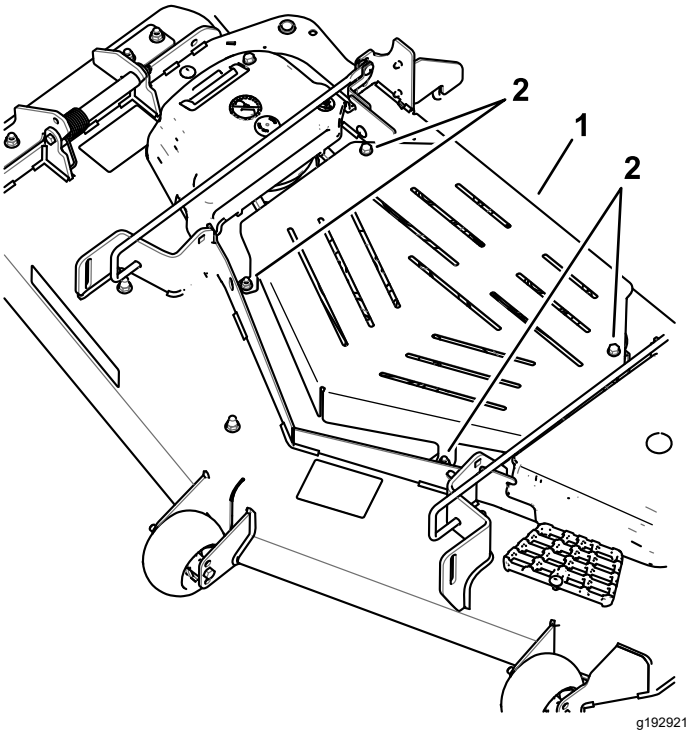

Joonis 38

1. Plekist kaitse
2. Polt

Määrimine

Masina määrimine

Teenindusvahemik: Iga 25 tunni järel—Määrige eesmiste rullikrataste telgi. (räpastes tingimustes tihedamini).

Iga 50 tunni järel—Määrige tühikäigu rihmaratta pöördetelge.

Määrige masinat räpastes või tolmustes tingimustes tihedamini.

Määrde tüüp: liitium- või molübdeenmääre nr 2

1. Parkige masin tasasele pinnale, lülitage välja terade juhtlüliti ja rakendage seisupidur; vt jaotist Seisupiduri kasutamine (lehekülg 22).
2. Lülitage mootor välja, eemaldage süütevõti ja oodake kõigi liikuvate osade peatumist, enne kui töötamiskohast lahkute.
3. Puhastage määrdeniplid lapiga.

   Märkus: Kraapige määrdeniplitelt maha kõik värvijäägid.
4. Määrige tühikäigu rihmaratta pöördetelge ühe või kahe pumbavajutuse määrdega (Joonis 39).
5. Määrige eesmiste rullikrataste telgi (Joonis 39).

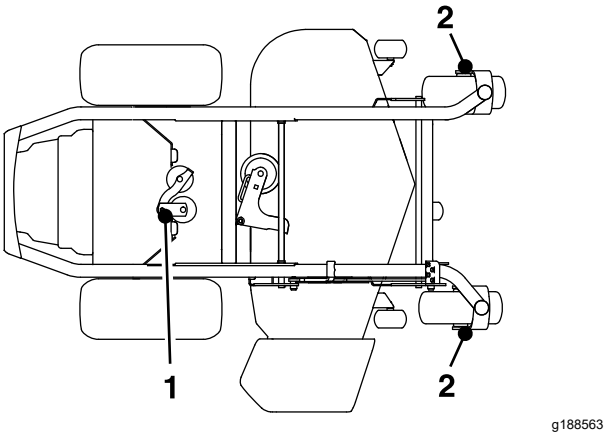

Joonis 39

1. Tühikäigu rihmaratta pöördetelg
2. Rullikratta telg

6. Pühkige üleliigne määre ära.

Mootori hooldus

Mootori ohutus

- Hoidke käed, jalad, nägu, riided ja muud kehaosad summutist ning teistest kuumadest pindadest eemal. Laske mootori osadel enne hooldust jahtuda.
- Ärge muutke mootori regulaatori kiirust ega ületage mootori lubatud pöörlemissagedust.

Õhufiltri hooldus

Teenindusvahemik: Iga 250 tunni järel—Kawasaki mootorite puhul – vahetage peamine õhufilter (räpastes tingimustes tihedamini).

Iga 250 tunni järel—Kawasaki mootorite puhul – kontrollige kaitsefiltrit (räpastes tingimustes tihedamini).

Iga 500 tunni järel—Kawasaki mootorite puhul – vahetage kaitsefilter (räpastes tingimustes tihedamini).

Märkus: Kui töökeskkond on erakordselt määrdunud või tolmune, hooldage õhufiltrit tihedamini.

Filtrite eemaldamine

1. Parkige masin tasasele pinnale, lülitage välja terade juhtlüliti (PTO) ja rakendage seisupidur.
2. Lülitage mootor välja, eemaldage süütevõti ja oodake kõigi liikuvate osade peatumist, enne kui töötamiskohast lahkute.
3. Vabastage õhufiltri klambrid ja tõmmake õhufiltri kate filtrikorpuse pealt ära (Joonis 40).

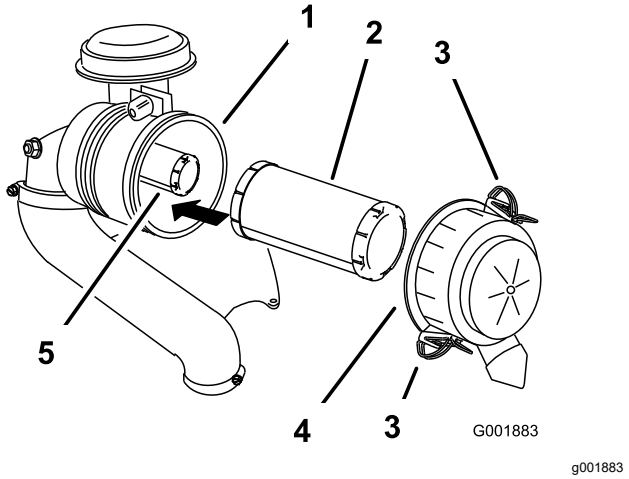

Joonis 40

1. Õhufiltri korpus
2. Peamine filter
3. Riiv
4. Õhufiltri kate
5. Kaitsefilter

4. Puhastage õhufiltri kate seestpoolt suruõhuga.
5. Lükake peamine filter ettevaatlikult õhufiltri korpusest välja (Joonis 40).

   Märkus: Vältige filtri koputamist korpuse külje vastu.
6. Eemaldage kaitsefilter ainult selleks, et see välja vahetada.

Filtrite kontrollimine

1. Kontrollige kaitsefiltrit. Kui see on määrdunud, vahetage välja nii kaitse- kui ka peamine filter.

   Tähtis: **Ärge proovige kaitsefiltrit puhastada. Kui kaitsefilter on määrdunud, on peamine filter kahjustatud.**
2. Kontrollige peamist filtrit kahjustuste suhtes, vaadates filtri sisse ja valgustades samal ajal filtri väliskülge. Kui peamine filter on määrdunud, paindunud või kahjustatud, vahetage see välja.

   Märkus: Augud filtris on näha erksate täppidena. Ärge puhastage peamist filtrit.

Filtrite paigaldamine

Tähtis: **Mootori kahjustuste vältimiseks kasutage mootorit alati nii, et mõlemad õhufiltrid ja kate on paigaldatud.**

1. Kui paigaldate uusi filtreid, kontrollige iga filtrit transpordikahjustuste suhtes.

   Märkus: Ärge kasutage kahjustatud filtrit.
2. Kui vahetate välja sisemise filtri, lükake see ettevaatlikult filtri korpusesse (Joonis 40).
3. Lükake peamine filter ettevaatlikult kaitsefiltri peale (Joonis 40).

Märkus: Veenduge, et peamine filter on täielikult kohale pandud, lükates paigaldamise ajal selle välisserva.

Tähtis: **Ärge vajutage filtri pehmet sisemist ala.**

4. Paigaldage õhufiltri kate ja kinnitage see klambritega (Joonis 40).

Mootoriõli hooldus

Teenindusvahemik: Enne iga kasutamist või iga päev

Iga 100 tunni järel (räpastes tingimustes tihedamini).

Iga 200 tunni järel—Kawasaki mootorite puhul – vahetage mootori õlifilter (räpastes tingimustes tihedamini).

Mootoriõli spetsifikatsioonid

Õli tüüp: pesuainega õli (API kvaliteediklass SF, SG, SH, SJ või SL)

Karteri maht: 1,8 l ilma õlifiltrita; 2,1 l koos õlifiltriga

Viskoossus: vt allolevast tabelist.

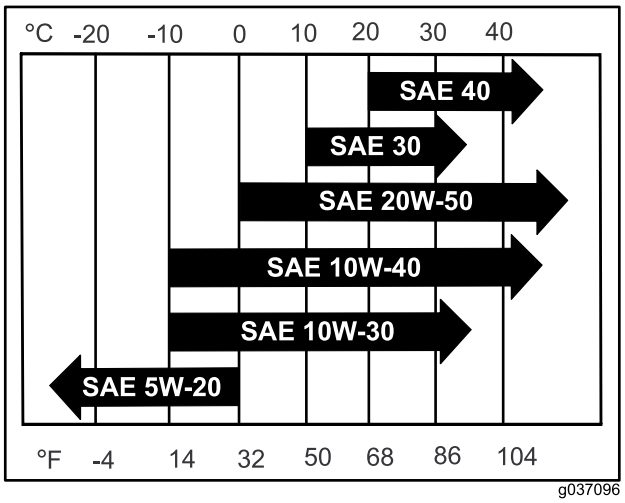

g037096

g037096

Joonis 41

Märkus: Kuigi enamikes tingimustes on soovitatav 10W-40 mootoriõli, võib teil olla vaja muuta õli viskoossust, et kohandada seda ilmastikutingimustele. 20W-50 mootoriõli kasutamine kõrgematel keskkonnatemperatuuridel võib vähendada õli tarbimist.

Mootoriõli taseme kontrollimine

Märkus: Kontrollige õli ainult külma mootoriga.

Tähtis: **Kui karteris on liiga vähe või liiga palju õli, võib masina käivitamine mootorit kahjustada.**

1. Parkige masin tasasele pinnale, lülitage välja terade juhtlüliti (PTO) ja rakendage seisupidur.
2. Lülitage mootor välja, eemaldage süütevõti ja oodake kõigi liikuvate osade peatumist, enne kui töötamiskohast lahkute.

   Märkus: Veenduge, et mootor oleks jahtunud, et õlil oleks aega karteripõhja voolata.

3. Et mustus, rohulibled ja muu mootorisse ei satuks, puhastage õlivahetuskorgi ümbrus ja mõõtevarras enne selle eemaldamist (Joonis 42).

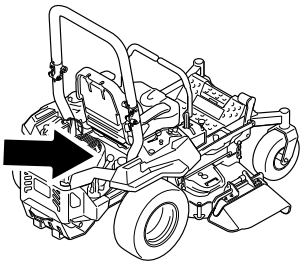

g036856

g036856

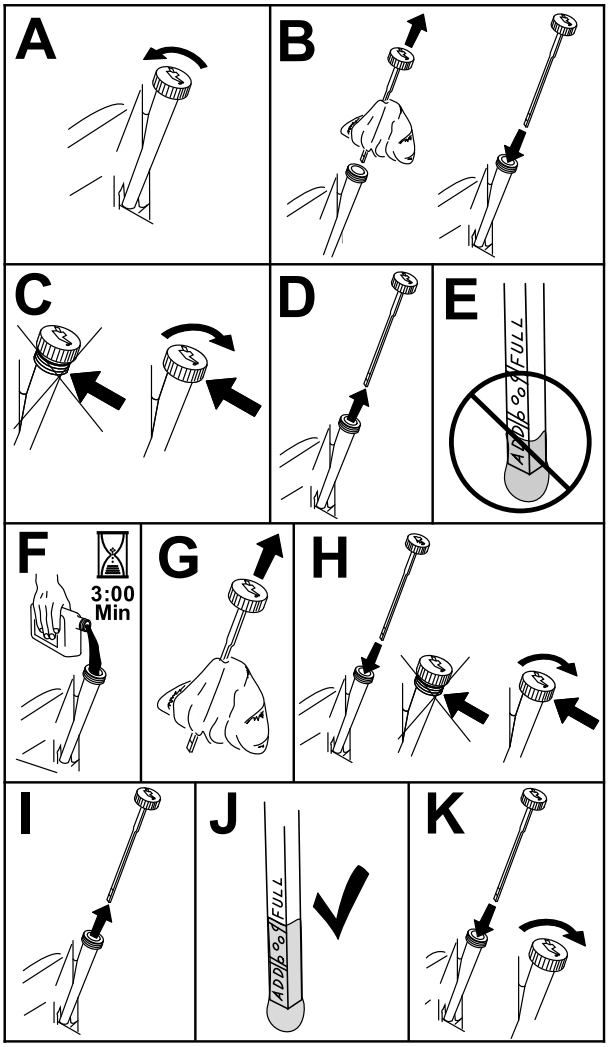

g311705

Joonis 42

Mootoriõli vahetamine

Märkus: Kõrvaldage kasutatud õli kohalikus jäätmekäitluskeskuses.

1. Käivitage mootor ja laske sel 5 minutit töötada.

   Märkus: See soojendab õli, nii et see voolab paremini välja.

2. Parkige masin nii, et väljalaske pool on veidi madalamal kui vastaspool tagamaks, et õli voolab täielikult välja.
3. Lülitage välja terade juhtlüliti (PTO) ja rakendage seisupidur.
4. Lülitage mootor välja, eemaldage süütevõti ja oodake kõigi liikuvate osade peatumist, enne kui töötamiskohast lahkute.
5. Tühjendage mootor õlist (Joonis 43).

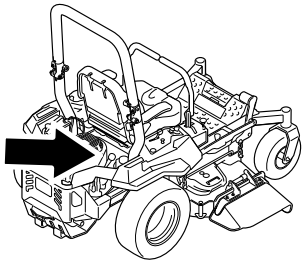

g036856

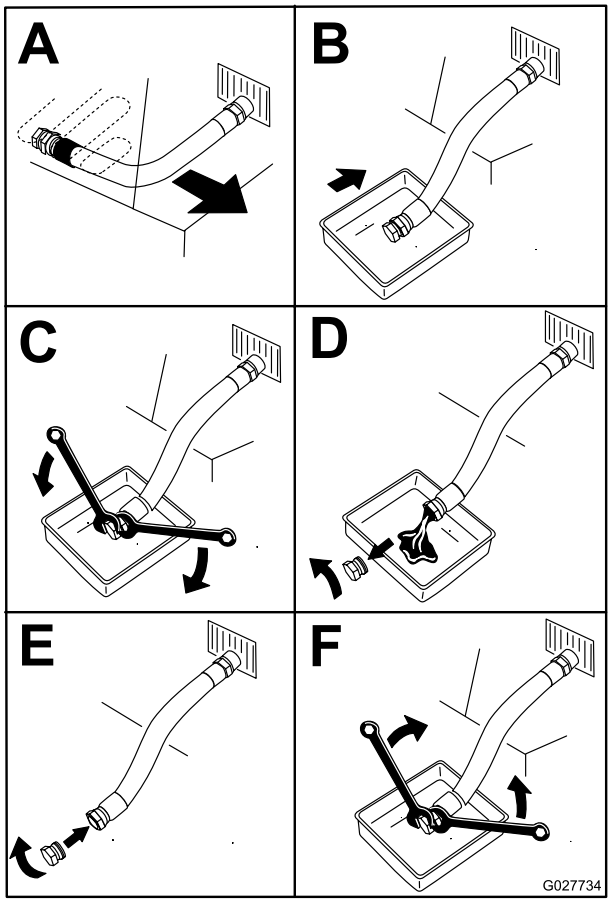

g027734

Joonis 43

6. Valage aeglaselt voolikusse ligikaudu 80% õli ning lisage puuduv õli ettevaatlikult, kuni karter on täis (Joonis 44).

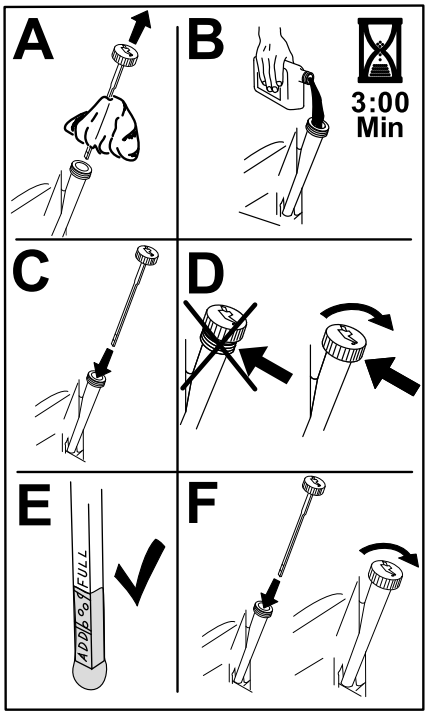

g235264

Joonis 44

7. Käivitage mootor ja sõitke tasasele alale.
8. Kontrollige uuesti õlitaset.

Mootori õlifiltri vahetamine

1. Tühjendage mootor õlist, vt jaotist Mootoriõli vahetamine (lehekülg 37).
2. Vahetage mootori õlifilter (Joonis 45).

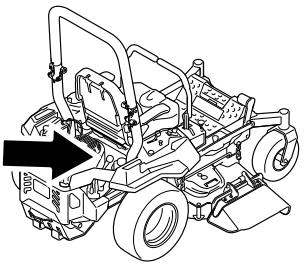

g036856

g036856

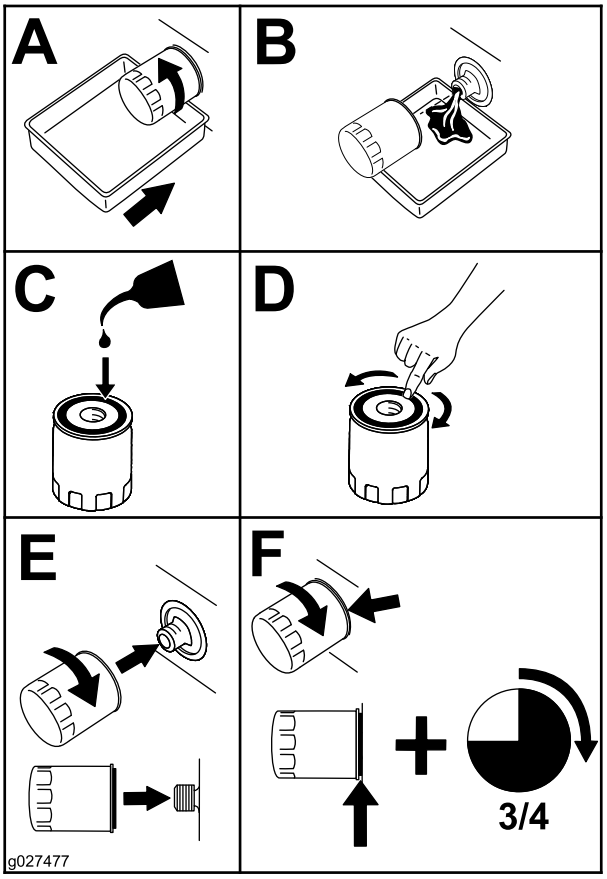

g027477

Joonis 45

Märkus: Veenduge, et õlifiltri tihend puudutaks mootorit, ja pöörake siis filtrit veel kolmveerand pööret.

3. Täitke karter õiget tüüpi uue õliga, vt jaotist Mootoriõli spetsifikatsioonid (lehekülg 36).

Süüteküünalde hooldamine

Teenindusvahemik: Iga 100 tunni järel

Enne süüteküünla paigaldamist veenduge, et õhuvahe keskmise ja kõrvalelektroodide vahel oleks õige. Kasutage süüteküünla eemaldamiseks ja paigaldamiseks süüteküünla võtit ning tühimike tööriista või sondi õhuvahe kontrollimiseks ja reguleerimiseks. Vajaduse korral paigaldage uus süüteküünal.

Süüteküünla tüüp: NGK® BPR4ES või samaväärne

Õhuvahe: 0,75 mm

Süüteküünalde eemaldamine

1. Parkige masin tasasele pinnale, lülitage välja terade juhtlüliti (PTO) ja rakendage seisupidur.
2. Lülitage mootor välja, eemaldage süütevõti ja oodake kõigi liikuvate osade peatumist, enne kui töötamiskohast lahkute.
3. Puhastage küünla aluse ümbrus, et mustus või praht mootorisse ei satuks.
4. Leidke ja eemaldage süüteküünlad, nagu näidatud Joonis 46.

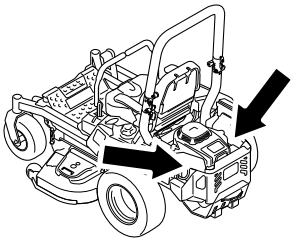

g036857

g036857

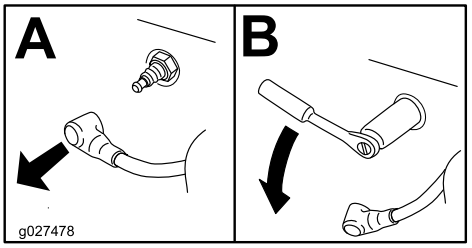

g027478

Joonis 46

Süüteküünalde kontrollimine

Tähtis: **Ärge puhastage süüteküünlaid. Kui süüteküünal on pealt must, õline, mõradega või elektroodid on kulunud, siis vahetage süüteküünal välja.**

Kui isolaator on kergelt pruunikas või hall, siis töötab mootor normaalselt. Must kiht isolaatoril tähendab, et õhupuhasti on must.

Jätke õhuvaheks 0,75 mm.

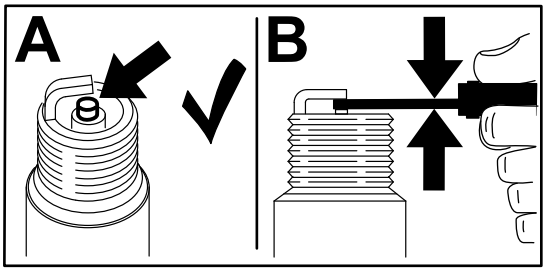

g206628

Joonis 47

Süüteküünla paigaldamine

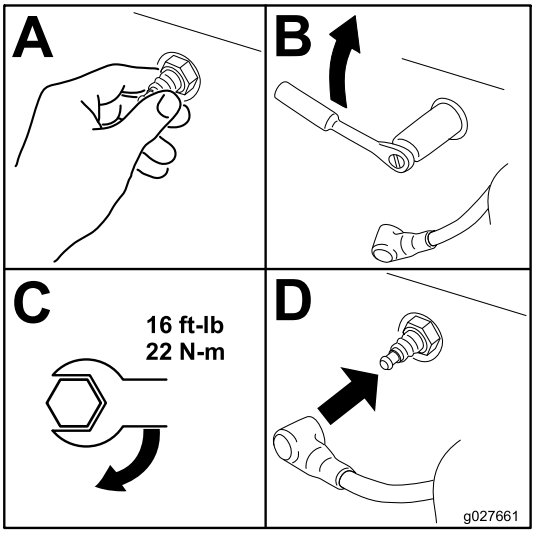

g027661

Joonis 48

Jahutussüsteemi puhastamine

1. Parkige masin tasasele pinnale, lülitage välja terade juhtlüliti (PTO) ja rakendage seisupidur.
2. Lülitage mootor välja, eemaldage süütevõti ja oodake kõigi liikuvate osade peatumist, enne kui töötamiskohast lahkute.
3. Eemaldage õhufilter mootorilt.
4. Eemaldage mootorilt kate.
5. Paigaldage õhufilter filtri alusele, et praht õhu sisselasketorusse ei satuks.
6. Puhastage osad prahist ja murust.
7. Eemaldage õhufilter ja paigaldage mootorile kate.
8. Paigaldage õhufilter.

Mootorivõre puhastamine

Teenindusvahemik: Enne iga kasutamist või iga päev

Enne iga kasutamist või iga päev

Enne iga kasutamist eemaldage mootorivõrest, mootori väljalasketorust ja mootori ümbrusest sinna kogunenud rohi, mustus või muu praht. See aitab tagada piisava jahutuse ja õige mootori pöörlemiskiiruse ning vähendab mootori ülekuumenemise ja mehaaniliste kahjustuste võimalust.

Sädemepüüduri kontrollimine

Sädemepüüduriga masinate korral

Teenindusvahemik: Iga 50 tunni järel

⚠ HOIATUS

Kuumad heitgaasisüsteemi osad võivad kütuseaurud süüdata ka pärast mootori väljalülitamist. Mootori töötamise ajal väljapaiskuvad kuumad osakesed võivad süüdata tuleohtlikke materjale, mille tagajärjel võivad tekkida vigastused või varakahjud.

Ärge tankige ega käivitage mootorit, kui sädemepüüdur ei ole paigaldatud.

1. Parkige masin tasasele pinnale, lülitage välja terade juhtlüliti (PTO) ja rakendage seisupidur.
2. Lülitage mootor välja, eemaldage süütevõti ja oodake kõigi liikuvate osade peatumist, enne kui töötamiskohast lahkute.
3. Oodake, kuni summuti jahtub.
4. Kui näete võres või keevistes pragusid, vahetage sädemepüüdur välja.
5. Kui võre on ummistunud, eemaldage sädemepüüdur, raputage lahtised osakesed sädemepüüdurist välja ja puhastage võre traatharjaga (vajadusel leotage võret lahustis).
6. Paigaldage sädemepüüdur väljalaskeavale.

Õhu sisselaske filtri vahetamine

Teenindusvahemik: Iga 500 tunni järel

1. Parkige masin tasasele pinnale, lülitage välja terade juhtlüliti (PTO) ja rakendage seisupidur.
2. Lülitage mootor välja, eemaldage süütevõti ja oodake kõigi liikuvate osade peatumist, enne kui töötamiskohast lahkute.
3. Eemaldage filter ventilatsioonitorult.
4. Paigaldage uus filter ventilatsioonitoru otsa.

Küttesüsteemi hooldus

⚠ OHT

Teatud tingimustes on kütus äärmiselt kergesti süttiv ja väga plahvatusohtlik. Kütusest põhjustatud tulekahju või plahvatus võib põletada teid ja teisi ning kahjustada vara.

Kõik kütusega seotud ettevaatusabinõud leiate jaotisest Kütuse ohutus (lehekülg 15).

Kütusefiltri vahetamine

Teenindusvahemik: Iga 500 tunni järel/Kord aastas (mis on esimene) (tolmustes tingimustes tihedamini).

Tähtis: **Paigaldage kütusetorud ja kinnitage need plastist kinnitustega samamoodi, nagu need algselt tehases paigaldati, et hoida kütusetorud eemal komponentidest, mis võivad neid kahjustada.**

Kütusefilter asub mootori esiosas vasakul pool.

1. Parkige masin tasasele pinnale, lülitage välja terade juhtlüliti (PTO) ja rakendage seisupidur.
2. Lülitage mootor välja, eemaldage süütevõti ja oodake kõigi liikuvate osade peatumist, enne kui töötamiskohast lahkute.
3. Laske masinal maha jahtuda.
4. Sulgege istme all asuv kütuse sulgurventiil.
5. Vahetage kütusefilter välja (Joonis 49).

   Märkus: Veenduge, et filtri märgised järgiksid kütuse voolusuunda.

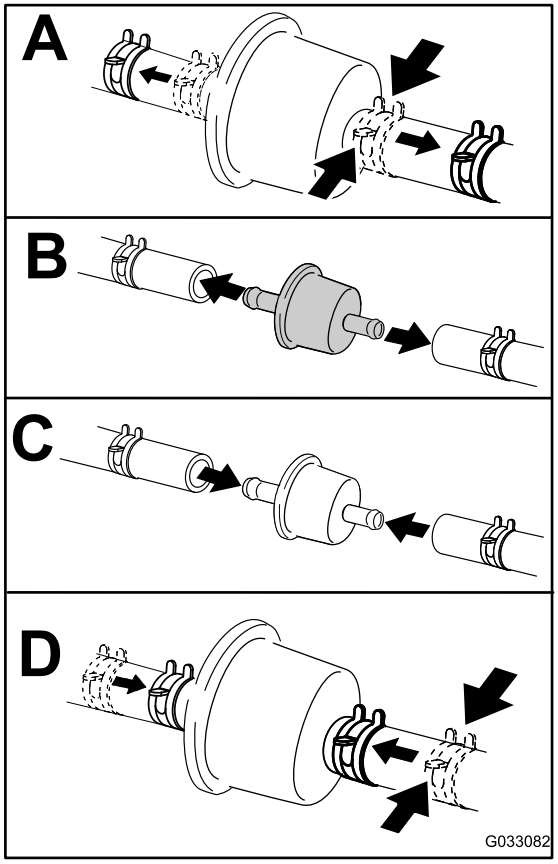

g033082

Joonis 49

6. Avage kütuse sulgurventiil.

Kütusepaagi hooldamine

Ärge püüdke kütusepaaki tühjendada. Veenduge, et kütusepaaki tühjendab ja kõiki kütusesüsteemi osi hooldab volitatud teenindus.

Elektrisüsteemi hooldus

Elektrisüsteemi ohutusteave

- Enne masina parandamist ühendage kaabel aku negatiivse klemmi küljest lahti.
- Laadige akut avatud ja hea ventilatsiooniga kohas, kus ei esine sädeme- või leegiohtu. Eemaldage laadija enne aku ühendamist või lahtiühendamist vooluvõrgust. Kandke kaitseriietust ja kasutage isoleeritud tööriistu.

Aku hooldus

Teenindusvahemik: Kord kuus

Aku eemaldamine

⚠ HOIATUS

Aku klemmid või metallist tööriistad võivad masina metallist osadega kokku puutudes lühise tekitada ja sädemete teket põhjustada. Sädemed võivad põhjustada akugaaside plahvatamise, tuues kaasa kehavigastuse.

- **Aku eemaldamisel või paigaldamisel ärge laske klemmidel puutuda kokku masina ühegi metallosaga.**
- **Ärge laske metallist tööriistadel aku klemmide ja masina metallist osade vahel lühist tekitada.**

⚠ HOIATUS

Viga kaablite aku küljest eemaldamisel võib kahjustada masinat ja kaableid, põhjustades sädemeid. Sädemed võivad põhjustada akugaaside plahvatamise, tuues kaasa kehavigastuse.

- **Eemaldage esimesena negatiivne (must) akukaabel ja alles seejärel positiivne (punane) kaabel.**
- **Ühendage esimesena positiivne (punane) akukaabel ja alles seejärel negatiivne (must) kaabel.**

1. Parkige masin tasasele pinnale, lülitage välja terade juhtlüliti (PTO) ja rakendage seisupidur.
2. Lülitage mootor välja, eemaldage süütevõti ja oodake kõigi liikuvate osade peatumist, enne kui töötamiskohast lahkute.
3. Eemaldage aku, nagu näidatud Joonis 50.

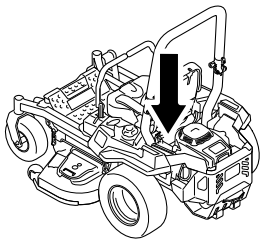

g036853

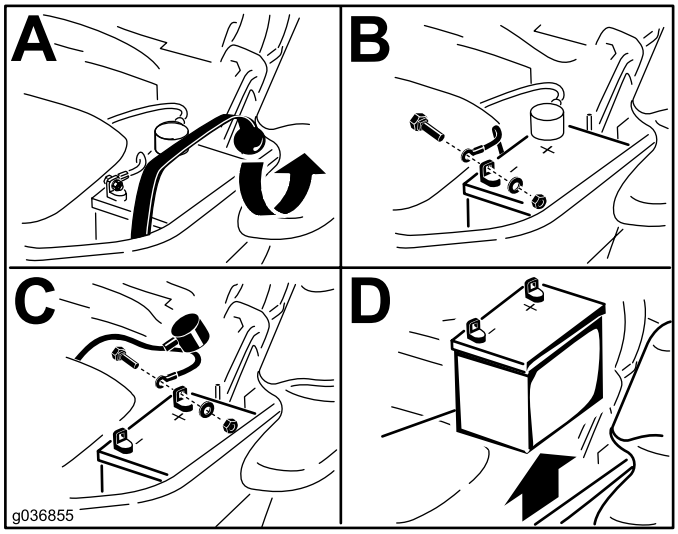

g036855

Joonis 50

Aku laadimine

⚠ HOIATUS

Aku laadimisprotsess tekitab gaase, mis võivad plahvatada.

Ärge kunagi suitsetage aku läheduses ning hoidke aku sädemetest ja leekidest eemal.

Tähtis: **Hoidke aku alati täielikult laetuna (erikaal 1,265). See on eriti oluline vältimaks aku kahjustumist, kui temperatuur on alla 0 °C.**

1. Võtke aku kerest välja; vt jaotist Aku eemaldamine (lehekülg 41).
2. Laadige akut 10–15 minutit 25–30 A juures või 30 minutit 10 A juures.

   Märkus: Ärge akut üle laadige.
3. Kui aku on täis laetud, võtke laadija pistikupesast välja ja seejärel eemaldage akulaadija juhtmed akuklemmide küljest (Joonis 51).
4. Paigaldage aku masinale ja ühendage aku kaablid; vt jaotist Aku paigaldamine (lehekülg 42).

   Märkus: Ärge käitage masinat, kui aku on lahutatud; see võib põhjustada elektrilisi kahjustusi.

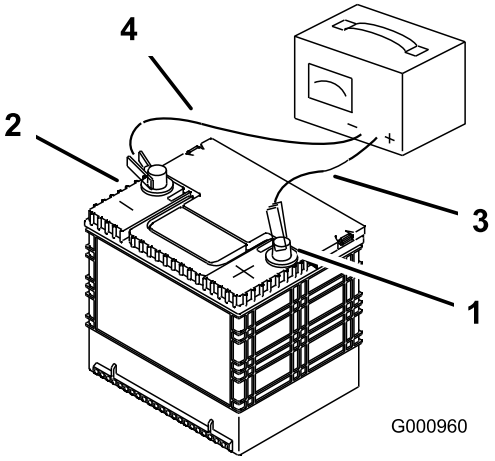

g000960

Joonis 51

1. Positiivne (+) akuklemm
2. Negatiivne (–) akuklemm
3. Punane (+) laadija juhe
4. Must (–) laadija juhe

Aku paigaldamine

1. Asetage aku alusele nii, et klemmid oleksid hüdropaagist teisel pool (Joonis 50).
2. Kinnitage positiivne (punane) akukaabel positiivse (+) akuklemmi külge.
3. Kinnitage negatiivne (must) akukaabel ja maandusjuhe negatiivse (–) akuklemmi külge.

   Märkus: MyRide'i masinate puhul tagage, et maanduskaabel ei hõõruks vastu õõtshooba või amortisaatori alaosa (Joonis 53).

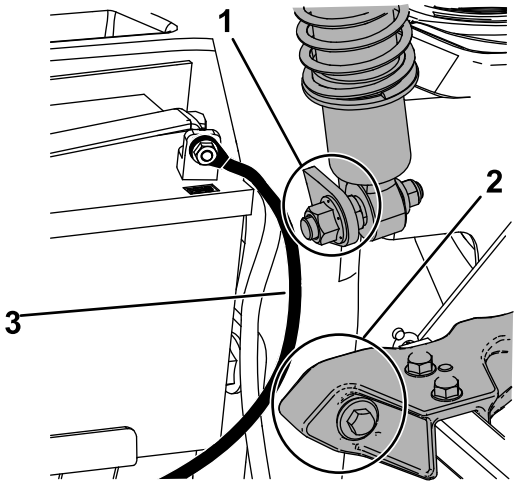

g236732

Joonis 52

1. Tagage, et maanduskaabel ei hõõruks vastu amortisaatori alaosa.
2. Tagage, et maanduskaabel ei hõõruks vastu õõtshooba.
3. Maanduskaabel

4. Kinnitage kaablid 2 poldi, 2 seibi ja 2 lukustusmutriga (Joonis 50).
5. Libistage punane akuklemmi kate positiivse (+) akuklemmi peale.
6. Kinnitage aku kummirihma abil (Joonis 50).

Kaitsmete vahetamine

Elektrisüsteemil on kaitsmed. Need ei vaja hooldust, aga kui kaitse läbi põleb, kontrollige, kas komponendil ja vooluringis on tõrkeid või lühis.

Kaitsmed asuvad istme kõrval parempoolses konsoolis (Joonis 53).

1. Kaitsme vahetamiseks tõmmake kaitse välja.
2. Paigaldage uus kaitse (Joonis 53).

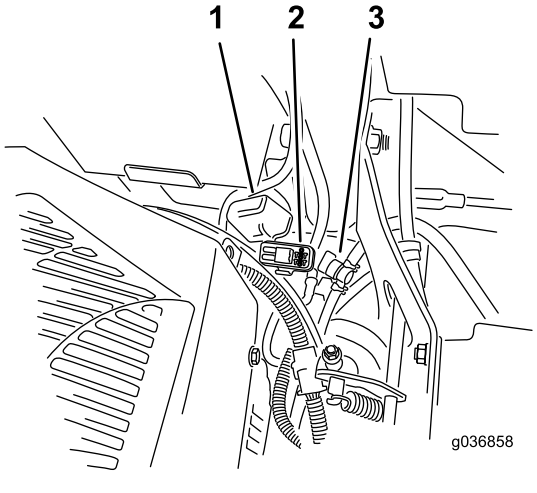

g036858

Joonis 53

1. Kaitsmekate
2. Kaitsmehoidik
3. Kütuse sulgurventiil

Ajamisüsteemi hooldus

Turvavöö kontrollimine

Teenindusvahemik: Enne iga kasutamist või iga päev

Kontrollige turvavööd kulumise ja lõigete suhtes ning tõmburi ja klambri nõuetekohast toimimist. Kui turvavöö on kahjustatud, vahetage see välja.

Kaitseraua nuppude kontrollimine

Teenindusvahemik: Enne iga kasutamist või iga päev

⚠ HOIATUS

Ümbermineku tagajärjel tekkivate vigastuste või surma vältimiseks hoidke kaitseraud täielikult ülestõstetud ja lukustatud asendis ning kasutage turvavööd.

Veenduge, et iste on masinale kinnitatud.

- Kontrollige, et nii paigaldustarvikud kui ka nupud oleksid heas töökorras.
- Veenduge, et nupud on täielikult sisse lükatud, kui kaitseraud on tõstetud asendis.

  Märkus: Mõlema nupu täielikuks sisselükkamiseks võib olla vajalik tõmmata kaitseraua ülemist osa lükata ette- või tõmmata tahapoole (Joonis 54 ja Joonis 55).

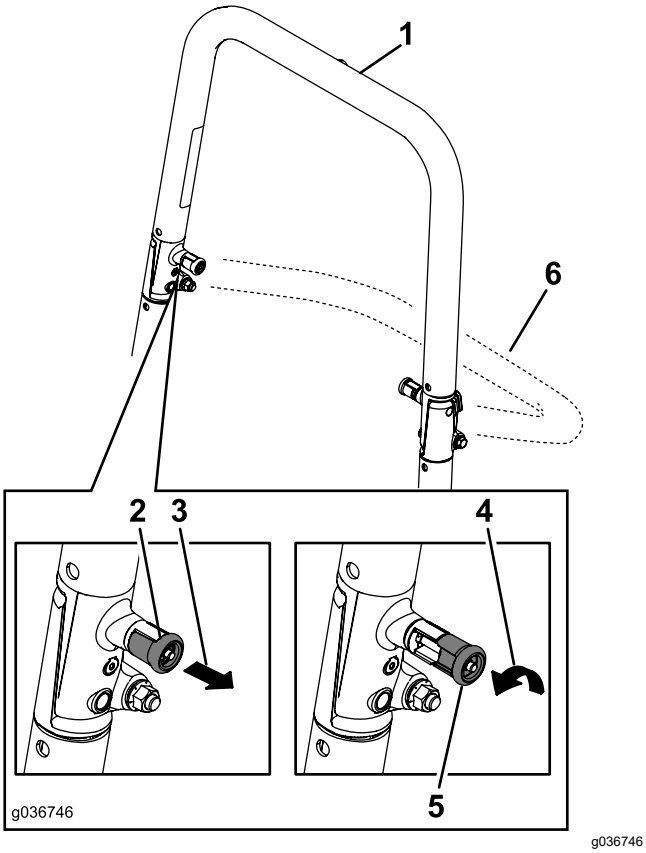

Joonis 54

1. Kaitseraud püstises asendis
2. Kaitseraua nupp kinnises asendis
3. Tõmmake kaitseraua nupp välja ja keerake seda 90 kraadi.
4. Keerake kaitseraua nuppu 90 kraadi.
5. Kaitseraua nupp lahtises asendis
6. Kaitseraud allaklapitud asendis

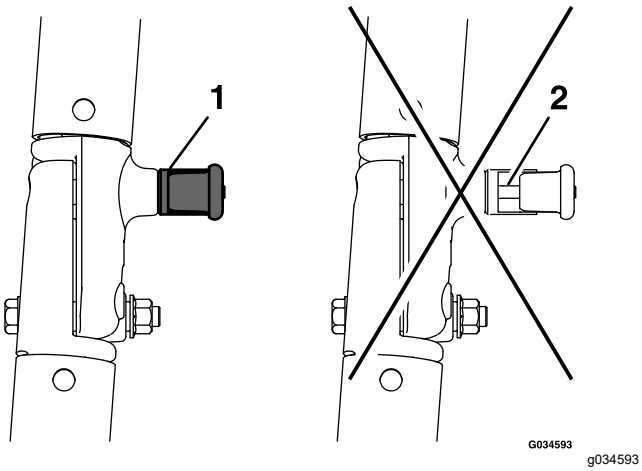

Joonis 55

1. Kinni
2. Osaliselt kinni – ärge kasutage masinat, kui kaitseraud on sellises asendis.

Suuna reguleerimine

1. Lülitage terade juhtlüliti (PTO) välja.
2. Sõitke avatud tasasele alale ja liigutage juhthoovad NEUTRAALASENDISSE.
3. Liigutage gaasihooba asendite „FAST“ ja „SLOW“ vahel.
4. Liigutage mõlemat juhthooba ettepoole, kuni need jõuavad T-pilus tõkestini.
5. Kontrollige, millises suunas masin sõidab.
6. Kui masin liigub paremale, sisestage 3/16-tolline kuuskantvõti läbi parempoolse eesmise katte paneeli juurdepääsuava ja keerake suunakruvi päripäeva või vastupäeva, et reguleerida hoova liikumist (Joonis 56).
7. Kui masin liigub vasakule, sisestage 3/16-tolline kuuskantvõti läbi parempoolse eesmise katte paneeli juurdepääsuava ja keerake suunakruvi päripäeva või vastupäeva, et reguleerida hoova liikumist (Joonis 56).
8. Sõitke masinaga ja kontrollige ettepoole sõitmist.
9. Korrake reguleerimist, kuni saavutatud on soovitud suund.

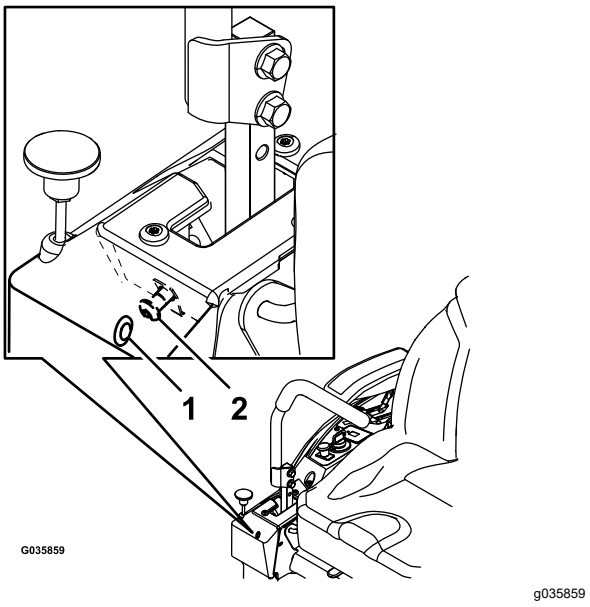

Joonis 56

Näidatud on parem juhthoob

1. Juurdepääsuava eesmise katte paneelil
2. Suunakruvi

Rehvirõhu kontrollimine

Ainult õhkrehvidega masinate korral

Teenindusvahemik: Iga 50 tunni järel/Kord kuus (mis on esimene) Ainult õhkrehvidega masinate korral.

Hoidke rullikratta rehvides ja tagarehvides õhurõhk 90 kPa. Ebaühtlane rehvirõhk võib põhjustada ebaühtlast niitmist. Rõhu kõige täpsema näidu saamiseks kontrollige rehve külmalt.

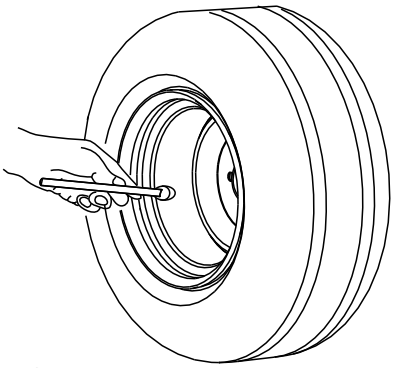

Joonis 57

Rattapoltide kontrollimine

Kontrollige ja pingutage rattapolte pingutusmomendiga 122–136 N m.

Piduri hooldus

Seisupiduri kontrollimine

Teenindusvahemik: Iga 500 tunni järel

Märkus: Tehke seda toimingut iga kord, kui eemaldate või vahetate välja pidurikomponendi.

1. Parkige masin tasasele pinnale, lülitage välja terade juhtlüliti (PTO) ja rakendage seisupidur.
2. Lülitage mootor välja, eemaldage süütevõti ja oodake kõigi liikuvate osade peatumist, enne kui töötamiskohast lahkute.
3. Seadistage masin käsitsi lükkamiseks. Vt jaotist Veorataste vabastusventiilide kasutamine (lehekülg 29).
4. Tõstke masina tagaosa üles ja toetage masin tungraua alustele.

   ⚠ HOIATUS

   Ainult mehaaniliste või hüdrauliliste tungraudade kasutamine tõstetud masina teenindamiseks või hooldamiseks võib olla ohtlik, sest tungrauad ei pruugi pakkuda piisavat tuge või võivad tõrkuda, mis põhjustab masina kukkumist ja raskeid vigastusi.

   Ärge kasutage toestamiseks ainult mehaanilisi või hüdraulilisi tungraudu. Kasutage sobivaid tungraua aluseid või sarnast toestust.

5. Rakendage ja vabastage seisupidur ning kontrollige iga sõidurehvi tagamaks, et iga pidur rakendub ja vabaneb.
6. Kui vajalik on reguleerimine, vabastage seisupidur. Eemaldage splint piduri ühendusvõlli küljest (Joonis 58).

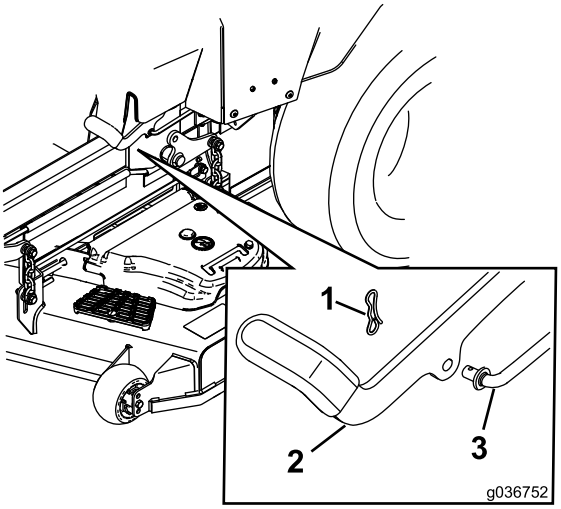

g036752

Joonis 58

1. Splint
2. Seisupidur
3. Piduri ühendusvõll

7. Kontrollige mõlema vedru pikkust, nagu näidatud Joonis 59. Kui on vaja reguleerida, keerake vedru lühendamiseks ülemist mutrit päripäeva ja pikendamiseks vastupäeva.

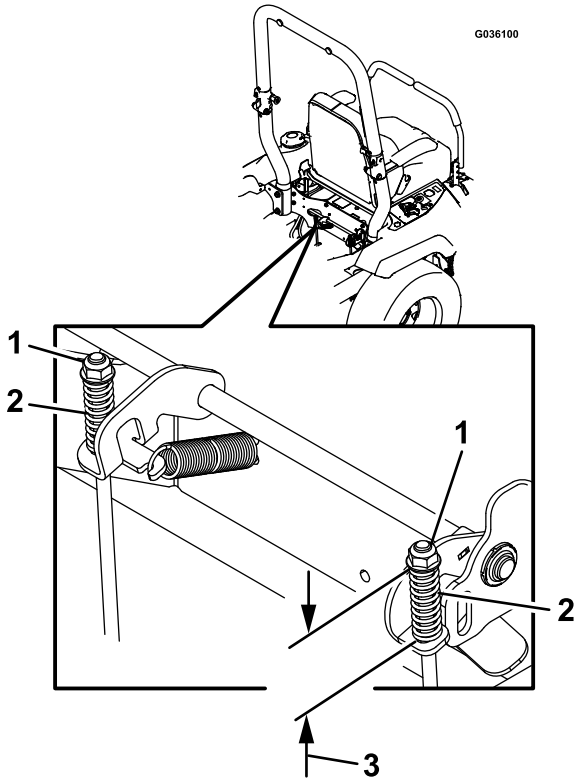

g036100

Joonis 59

1. Ülemine mutter
2. Vedru
3. 44 mm

8. Lükake seisupiduri hoob lõpuni ette ja alla.
9. Keerake piduri ühendusvõlli, kuni selle ots on kohakuti hoovas oleva auguga.
   - Lühendage ühendust, keerates seda päripäeva.
   - Pikendage ühendust, keerates seda vastupäeva.
10. Lükake piduri ühendusvõll seisupiduri avasse ja kinnitage see splindiga. Korrake sammu 5 ja vajadusel reguleerige.
11. Kui reguleerimine on tehtud, eemaldage tungraua alused või samaväärsed toed ja langetage masin.
12. Pange masin TÖÖASENDISSE. Vt jaotist Veorataste vabastusventiilide kasutamine (lehekülg 29).

Rihma hooldus

Rihmade kontrollimine

Teenindusvahemik: Iga 50 tunni järel

Kui rihm on kulunud, asendage see. Kulunud rihmast annab märku vinguv heli, libisevad terad niitmise ajal ning narmendavad otsad, põletusmärgid ja praod rihmal.

Niiduki rihma asendamine

1. Parkige masin tasasele pinnale, lülitage välja terade juhtlüliti (PTO) ja rakendage seisupidur.
2. Lülitage mootor välja, eemaldage süütevõti ja oodake kõigi liikuvate osade peatumist, enne kui töötamiskohast lahkute.
3. Seadistage niiduk lõikekõrgusele 76 mm.
4. Keerake mõlema rihmakatte polt lahti.
5. Keerake niiduki korpuse kardinat korpuse küljes hoidvad kaks alumist polti lahti; vt jaotist Niiduki korpuse kardina vabastamine (lehekülg 33).
6. Eemaldage plekist kaitse, vt jaotist Plekist kaitsme eemaldamine (lehekülg 34).
7. Eemaldage rihmakatted ja nende külge kinnitatud poldid (Joonis 60).

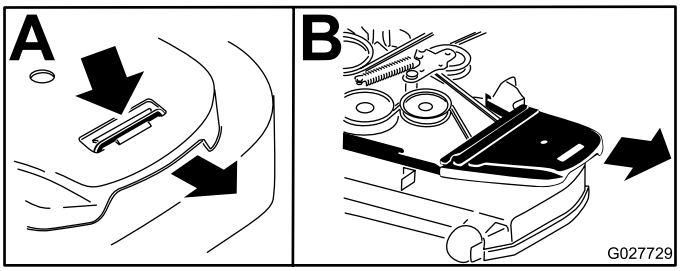

g027729

Joonis 60

8. Eemaldage vedruga tühikäigu rihmarattalt vedru. Vt jaotist Joonis 62.

   Märkus: Kasutage vedru niiduki korpuse posti küljest eemaldamiseks vedrueemaldustööriista (Toro osa nr 92-5771) (Joonis 62).
9. Eemaldage rihm korpuse rihmaratastelt ja siduri rihmarattalt.
10. Paigaldage uus rihm niiduki rihmarataste ja mootori all oleva siduri rihmaratta (Joonis 61) ümber.

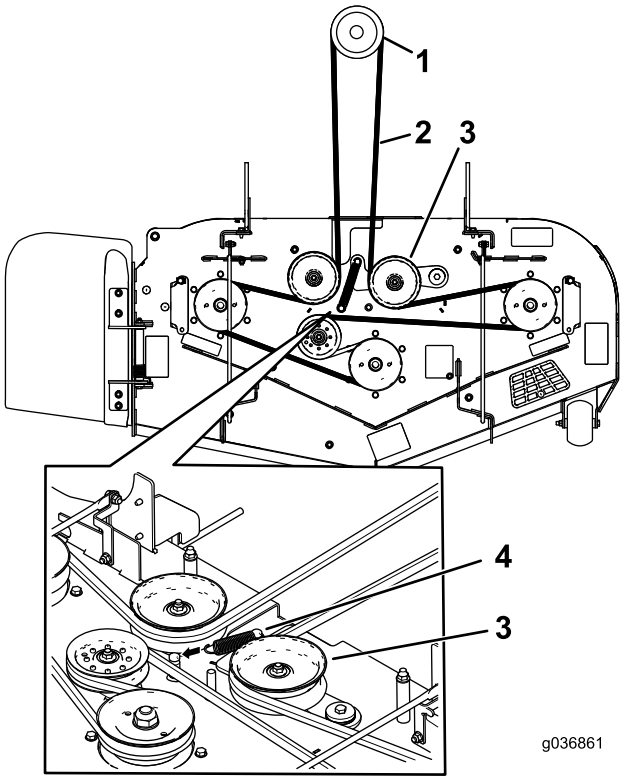

g036861

Joonis 61

1. Siduri rihmaratas
2. Niiduki rihm
3. Vedruga tühikäigu rihmaratas
4. Vedru

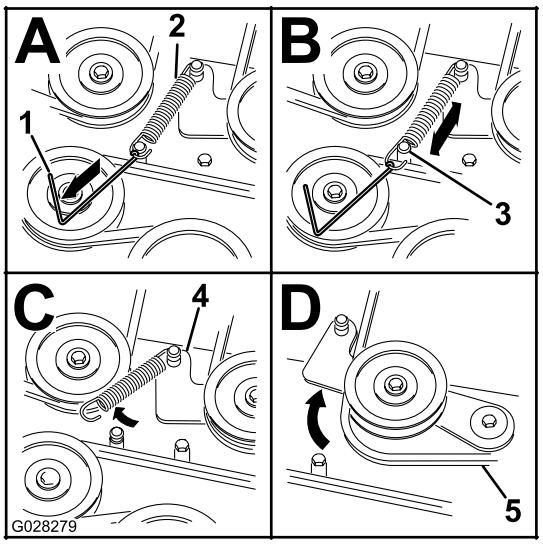

g028279

Joonis 62

1. Vedru eemaldamise tööriist (Toro osa nr 92-5771)
2. Tühikäigu vedru
3. Niiduki korpuse post
4. Pendelhoob
5. Niiduki rihm

11. Paigaldage tühikäigu vedru (Joonis 61).

Märkus: Asetage vedruotsad kinnitussoontesse.

12. Paigaldage rihmakatted ja nende külge kinnitatud poldid (Joonis 63).

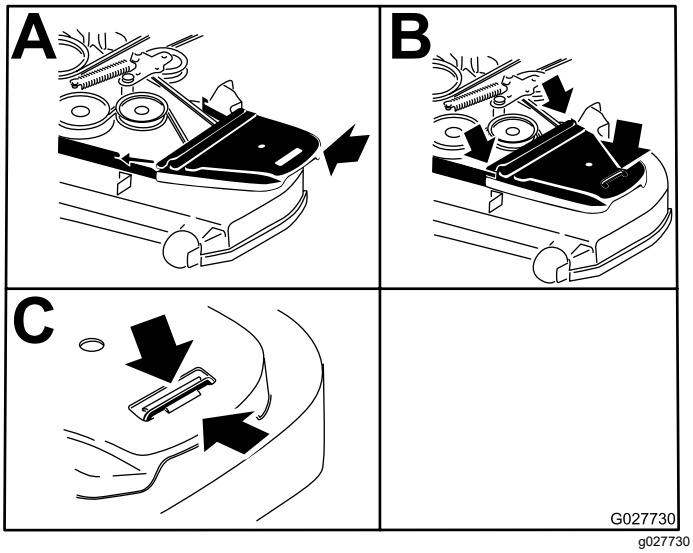

Joonis 63

13. Paigaldage plekist kaitse, vt jaotist Plekist kaitsme eemaldamine (lehekülg 34).
14. Keerake niiduki korpuse kardinat korpuse küljes hoidvad kaks alumist polti kinni; vt jaotist Niiduki korpuse kardina vabastamine (lehekülg 33).

Hüdraulikapumba rihma asendamine

1. Parkige masin tasasele pinnale, lülitage välja terade juhtlüliti (PTO) ja rakendage seisupidur.
2. Lülitage mootor välja, eemaldage süütevõti ja oodake kõigi liikuvate osade peatumist, enne kui töötamiskohast lahkute.
3. Eemaldage niiduki rihm; vt jaotist Niiduki rihma asendamine (lehekülg 47).
4. Tõstke masin üles ja toetage tungraua alustele.
5. Eemaldage siduripiirik (Joonis 64).

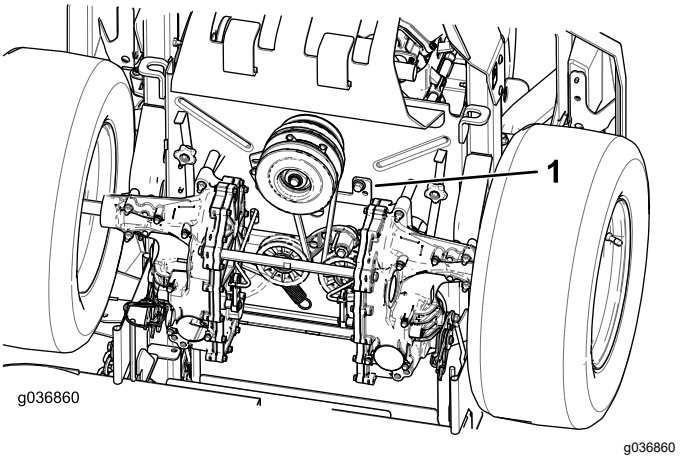

Joonis 64

1. Siduripiirik

6. Eemaldage tühikäigu vedru posti küljest (Joonis 65).
7. Eemaldage olemasolev rihm hüdraulikapumba rihmaratastelt ja mootori rihmarattalt.
8. Paigaldage uus rihm ümber mootori rihmaratta ja kahe hüdraulikapumba rihmaratta (Joonis 65).

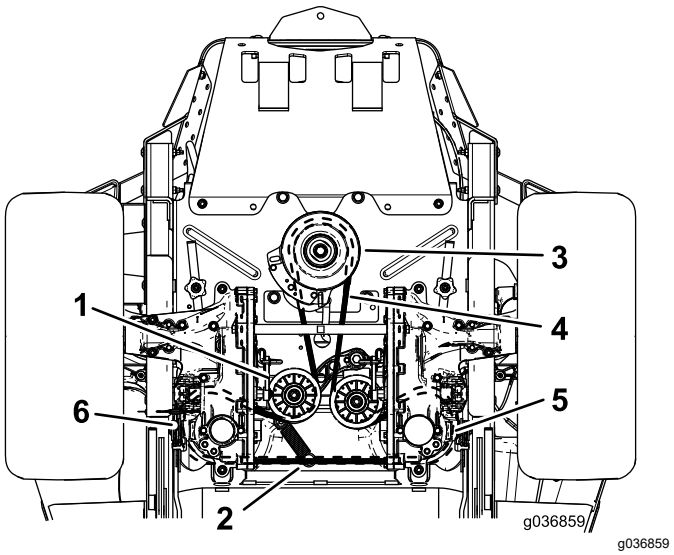

Joonis 65

1. Tühikäigu rihmaratas
2. Tühikäigu vedru post
3. Mootori rihmaratas
4. Pumba rihm
5. Parem hüdraulikapumba rihmaratas
6. Vasak hüdraulikapumba rihmaratas

9. Paigaldage siduripiirik (Joonis 64).
10. Paigaldage niiduki rihm; vt jaotist Rihma hooldus (lehekülg 47).

Juhtsüsteemi hooldus

Juhthoobade asendi reguleerimine

Kui juhthoobade otsad põrkuvad üksteise vastu, vt jaotist Juhthoobade ühenduse reguleerimine (lehekülg 49).

Kõrguse reguleerimine

Juhthoobade mugavaks käsitsemiseks saab nende kõrgust reguleerida.

1. Parkige masin tasasele pinnale, lülitage välja terade juhtlüliti (PTO) ja rakendage seisupidur.
2. Lülitage mootor välja, eemaldage süütevõti ja oodake kõigi liikuvate osade peatumist, enne kui töötamiskohast lahkute.
3. Eemaldage juhthooba ja juhtvõlli ühendavad tarvikud.

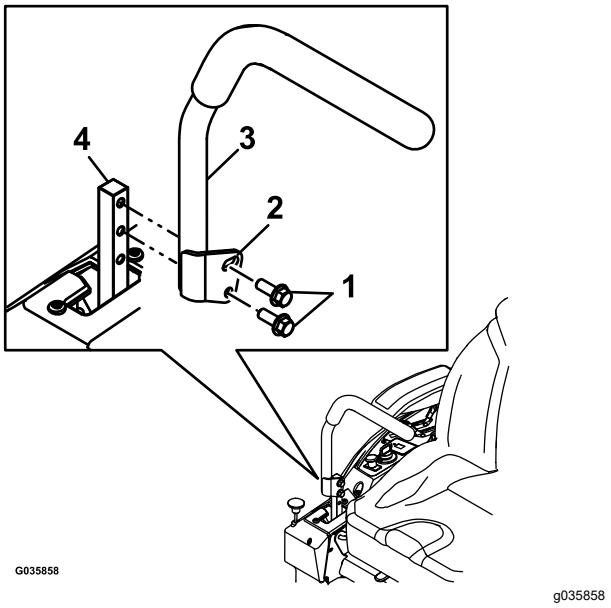

Joonis 66

1. Poldid
2. Ava
3. Juhthoob
4. Juhtvõll

4. Tõstke juhthoob järgmistesse aukudesse. Kinnitage hoob kinnitustarvikutega.
5. Korrake protsessi teise juhthoovaga.

Kalde reguleerimine

1. Parkige masin tasasele pinnale, lülitage välja terade juhtlüliti (PTO) ja rakendage seisupidur.
2. Lülitage mootor välja, eemaldage süütevõti ja oodake kõigi liikuvate osade peatumist, enne kui töötamiskohast lahkute.
3. Keerake lahti juhthoova ja juhtvõlli ühenduskoha ülemine polt.
4. Keerake alumist polti lahti nii palju, et juhthooba saaks ette- või tahapoole pöörata. Keerake mõlemad poldid kinni, et juhthoob uude asendisse fikseerida.
5. Korrake protsessi teise juhthoovaga.

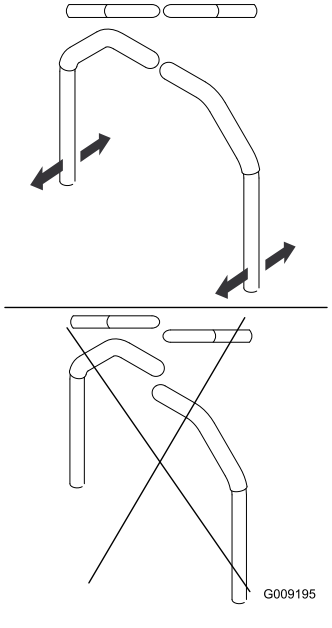

Joonis 67

Juhthoobade ühenduse reguleerimine

Mõlemal pool masinat istme all asuvad pumba juhtimise ühendused. Otsamutri pööramine ½-tollise mutrivõtmega võimaldab teha peenhäälestusi, et masin neutraalasendis ei liiguks. Kõik reguleerimised tuleb teha ainult neutraalasendis.

⚠ HOIATUS

Mootor peab töötama ja veorattad peavad pöörlema, et saaksite reguleerimisi teha. Kokkupuude liikuvate osade või kuumade pindadega võib põhjustada kehavigastusi.

Hoidke sõrmed, käed ja rõivad pöörlevatest komponentidest ja kuumadest pindadest eemal.

1. Parkige masin tasasele pinnale, lülitage välja terade juhtlüliti (PTO) ja rakendage seisupidur.
2. Lülitage mootor välja, eemaldage süütevõti ja oodake kõigi liikuvate osade peatumist, enne kui töötamiskohast lahkute.
3. Vajutage korpuse tõstmise pedaali, eemaldage lõikekõrguse tihvt ja langetage niiduki korpus maapinnale.
4. Tõstke masina tagaosa üles ja toetage see tungraua alustele (või samaväärsetele tugedele) piisavalt kõrgele, et veorattad saaksid vabalt pöörelda.
5. Eemaldage elektriühendus istme ohutuslülitist, mis asub istme alumise padja all.

   Märkus: Lüliti on osa istmest.
6. Ühendage **ajutiselt** abiaku kaabel peamises kaablikimbus olevatesse klemmidesse.
7. Käivitage mootor, käitage seda täisvõimsusel ja vabastage seisupidur.

   Märkus: Enne mootori käivitamist veenduge, et seisupidur on rakendatud ja juhthoovad on väljas. Te ei pea istmel istuma.
8. Laske masinal vähemalt 5 minutit töötada, nii et juhthoovad on edasiliikumise täiskiirusele seatud, et hüdraulikavedelik saavutaks töötemperatuuri.

   Märkus: Juhthoovad peavad reguleerimiste ajal olema neutraalasendis.
9. Tooge juhthoovad NEUTRAALASENDISSE.
10. Kontrollige ja veenduge, et juhtplaadi sakid puudutaksid hüdraulikaseadmete neutraalasendisse tagastumise plaate.
11. Reguleerige pumba juhtvarraste pikkust, keerates mutrit vastavas suunas, kuni rattad kergelt tagasi liiguvad (Joonis 68).

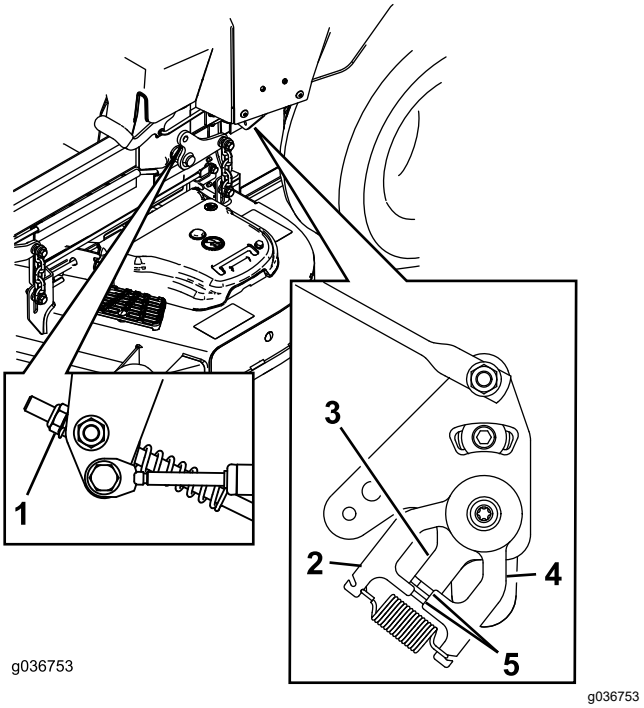

Joonis 68

1. Mutter
2. Statsionaarne plaat
3. Juhtplaat
4. Neutraalasendisse tagastumise plaat
5. Sakid puudutavad neutraalasendisse tagastumise plaati

12. Liigutage juhthoovad TAGASIKÄIGU ASENDISSE ja rakendades hoovale kerget survet, laske tagasikäigu vedrudel hoovad tagasi neutraalasendisse tuua.

    Märkus: Rattad ei tohiks pöörata või liiguvad veidi tagasi.

    Märkus: Juurdepääsu saamiseks võib olla vajalik eemaldada juhthoobade kate.
13. Lülitage masin välja.
14. Eemaldage abiaku kaabel juhtmekimbust ja ühendage pistik istme lülitiga.
15. Eemaldage tungraua alused.
16. Tõstke niiduki korpust ja paigaldage lõikekõrguse tihvt.
17. Kontrollige ja veenduge, et masin ei liiguks neutraalasendis, kui seisupidur on rakendatud.

Hüdraulikasüsteemi hooldus

Hüdraulikasüsteemi ohutusteave

- Kui vedelik peaks sattuma naha alla, pöörduge kohe arsti poole. Naha alla sattunud vedeliku peab arst mõne tunni jooksul kirurgiliselt eemaldama.
- Enne hüdraulikasüsteemi rõhu alla seadmist veenduge, et kõik hüdraulikavoolikud ja -liinid oleksid heas seisukorras ning kõik hüdraulikasüsteemi ühendused ja liitmikud oleksid korralikult kinnitatud.
- Hoidke oma keha ja käed eemale avadest või düüsidest, kust pritsib suure survega hüdraulikavedelikku.
- Kasutage hüdraulikavedeliku lekete avastamiseks kartongi või paberit.
- Enne hüdraulikasüsteemiga seotud tööde tegemist vabastage süsteem ohutult rõhu alt.

Hüdraulikavedeliku spetsifikatsioonid

Hüdraulikavedeliku tüüp: Toro® HYPR-OIL™ 500 hüdraulikavedelik või Mobil 1 15W-50 õli.

Tähtis: **Kasutage ettenähtud vedelikku. Muud vedelikud võivad hüdraulikasüsteemi kahjustada.**

Hüdraulikasüsteemi maht (kui filtrid on eemaldatud): 4,45 l

Hüdraulikavedeliku taseme kontrollimine

Teenindusvahemik: Enne iga kasutamist või iga päev

1. Laske hüdraulikavedelikul maha jahtuda. Kontrollige õlitaset siis, kui vedelik on külm.
2. Kontrollige paisupaaki ja vajadusel lisage Toro® HYPR-OIL™ 500 hüdraulikavedelikku kuni jooneni FULL COLD.

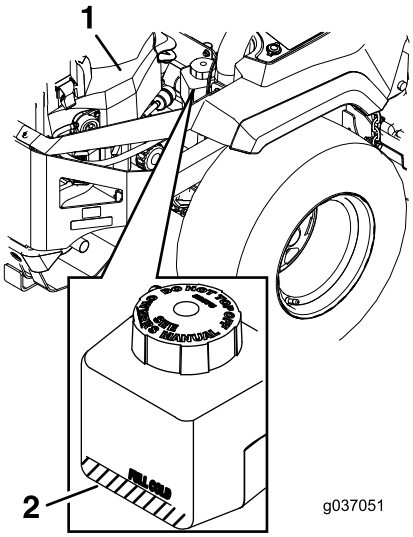

g037051

Joonis 69

1. Mootor
2. Paisupaak

Hüdraulikavedeliku ja filtrite vahetamine

Teenindusvahemik: Pärast esimest 75 tundi—Vahetage hüdraulikasüsteemi filtreid ja vedelikku.

Iga 250 tunni järel—Pärast esmast vahetust – vahetage hüdraulikasüsteemi filtreid ja vedelikku, kui kasutate Mobil 1 15W50 vedelikku. (Vahetage seda räpastes või tolmustes tingimustes tihedamini)

Iga 500 tunni järel—Pärast esmast vahetust – vahetage hüdraulikasüsteemi filtreid ja vedelikku, kui kasutate Toro® HYPR-OIL™ 500 vedelikku. (Vahetage seda räpastes või tolmustes tingimustes tihedamini)

Hüdraulikavedeliku vahetamiseks tuleb filtrid eemaldada. Vahetage mõlemad samal ajal, vedeliku spetsifikatsioonide tarbeks vt jaotist Hüdraulikavedeliku spetsifikatsioonid (lehekülg 51).

Pärast uute filtrite paigaldamist ja vedeliku lisamist tühjendage süsteem õhust. Vt jaotist Hüdraulikasüsteemi tühjendamine (lehekülg 53). Korrake tühjendusprotsessi, kuni vedelik paagis jääb pärast tühjendamist joonele FULL COLD. **Kui seda toimingut ei tehta nõuetekohaselt, võib see põhjustada peaülekande ajamisüsteemile pöördumatuid kahjustusi.**

Hüdraulikasüsteemi filtrite eemaldamine

1. Parkige masin tasasele pinnale, lülitage välja terade juhtlüliti (PTO) ja rakendage seisupidur.

2. Lülitage mootor välja, eemaldage süütevõti ja oodake kõigi liikuvate osade peatumist, enne kui töötamiskohast lahkute.
3. Oodake, kuni mootor on jahtunud.
4. Leidke mõlema peaülekande ajamisüsteemi filter ja kaitsmed (Joonis 70).
5. Eemaldage filtrikaitset kinnitavad kolm kruvi ja kaitse (Joonis 70).

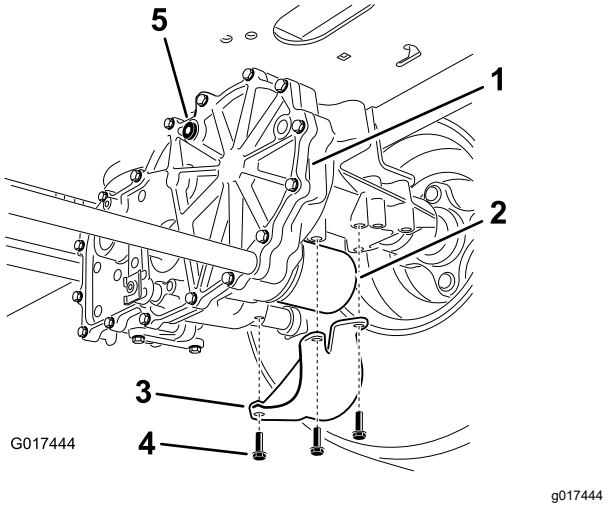

Joonis 70
Näidatud parem külg

1. Peaülekande ajam
2. Filter
3. Filtrikaitse
4. Kruvid
5. Õhutuskork

6. Puhastage hoolikalt filtrite ümbrus.

   Tähtis: **Ärge laske mustusel hüdraulikasüsteemi sattuda, vastasel juhul võib tekkida saastumine.**
7. Asetage filtri alla tühjendusanum, et koguda filtri ja õhutuskorkide eemaldamisel äravoolav vedelik.
8. Leidke mõlema ülekande õhutuskork ja eemaldage see.
9. Eemaldamiseks keerake filter lahti ja laske vedelikul veosüsteemist välja voolata.
10. Korrake seda toimingut mõlema filtriga.

Hüdraulikasüsteemi filtrite paigaldamine

1. Kandke mõlema filtri kummitihendile õhuke kiht hüdraulikavedelikku.
2. Keerake filtrit päripäeva, kuni kummitihend puutub vastu filtriadapterit, seejärel pingutage filtrit veel kolmveerand kuni üks täispööret.
3. Korrake toimingut teise filtriga.
4. Paigaldage eelnevalt eemaldatud filtritele filtrikaitsmed.
5. Kasutage filtrikaitsmete kinnitamiseks kolm kruvi.
6. Enne vedeliku lisamist kontrollige, et õhutuskorgid on eemaldatud.
7. Valage ettenähtud vedelikku aeglaselt läbi paisupaagi, kuni vedelik tuleb ühest õhutuskorgi avast välja.
8. Paigaldage õhutuskork.
9. Keerake süüteküünal kinni pingutusmomendiga 20 N·m.
10. Jätkake paisupaagi kaudu vedeliku lisamist, kuni vedelik tuleb teise ülekande õhutuskorgi avast välja.
11. Paigaldage teine õhutuskork.
12. Keerake süüteküünal kinni pingutusmomendiga 20 N·m.
13. Jätkake paisupaagi kaudu vedeliku lisamist, kuni see jõuab paisupaagil jooneni FULL COLD.
14. Jätkake jaotisega Hüdraulikasüsteemi tühjendamine (lehekülg 53).

   Tähtis: **Kui *hüdraulikasüsteemi tühjendamist* ei tehta pärast hüdraulikafiltrite ja -vedeliku vahetamist nõuetekohaselt, võib see põhjustada peaülekande ajamisüsteemile pöördumatuid kahjustusi.**

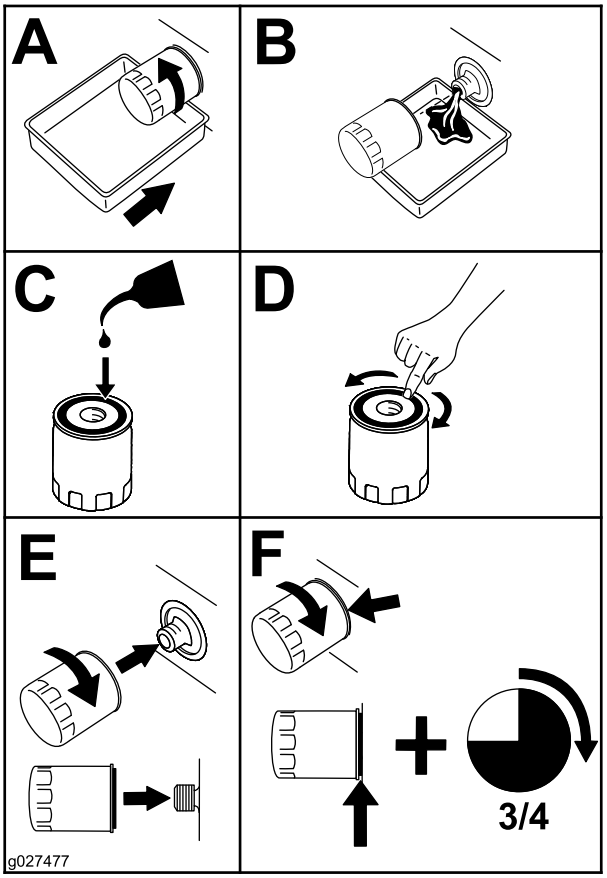

g027477

Joonis 71

2. Käivitage mootor, liigutage gaasihooba ettepoole poole peale ja vabastage seisupidur.
   A. Liigutage möödaviigu hoovad masina lükkamise asendisse. Kui möödaviigu ventiilid on avatud ja mootor töötab, liigutage aeglaselt juhthoobasid 5 või 6 korda ette ja taha.
   B. Liigutage möödaviigu hoovad masina juhtimise asendisse.
   C. Kui möödaviigu ventiilid on suletud ja mootor töötab, liigutage aeglaselt juhthoobasid 5 kuni 6 korda ette- ja tahasuunas.
   D. Seisake mootor ja kontrollige vedelikutaset paisupaagis. Lisage ettenähtud vedelikku kuni paisupaagi jooneni FULL COLD.
3. Korrake sammu 2, kuni õhk on süsteemist täielikult välja lastud.

   Märkus: Kui peaülekanne töötab normaalse müratasemega, liigub sujuvalt edasi ja tagasi normaalsel kiirusel, on see õhust tühjendatud.
4. Kontrollige viimast korda vedelikutaset paisupaagis. Lisage ettenähtud vedelikku kuni paisupaagi jooneni FULL COLD.

Hüdraulikasüsteemi tühjendamine

1. Tõstke masina tagaosa üles ja toetage see tungraua alustele (või samaväärsetele tugedele) piisavalt kõrgele, et veorattad saaksid vabalt pöörelda.

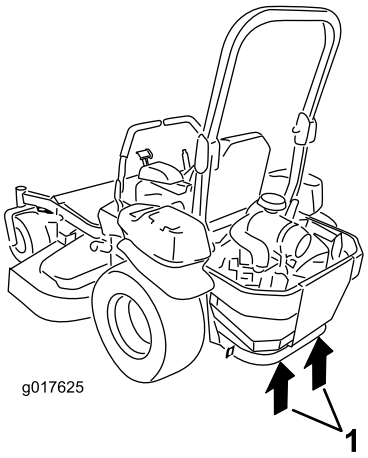

g017625

Joonis 72

1. Toetuspunktid

Niiduki korpuse hooldus

Terade ohutusteave

- Kontrollige terasid regulaarselt kulumise ja kahjustuste suhtes.
- Olge terasid kontrollides tähelepanelik. Mähkige midagi ümber terade või kandke kindaid; olge terasid hooldades ettevaatlik. Kahjustatud terasid võib ainult asendada. Ärge neid kunagi sirgendage või keevitage.
- Mitmeteraliste masinate puhul olge ettevaatlik, kuna ühe tera pöörlemine võib põhjustada ka teiste terade pöörlemist.
- Asendage kulunud või vigastatud lõiketerad ja poldid tasakaalu säilitamiseks tervikkomplektina.

Lõiketerade hooldamine

Enne terade kontrollimist või hooldamist

1. Parkige masin tasasele pinnale, lülitage välja terade juhtlüliti (PTO) ja rakendage seisupidur.
2. Lülitage mootor välja, eemaldage võti ja võtke süüteküünla juhtmed süüteküünalde küljest lahti.

Terade kontrollimine

Teenindusvahemik: Enne iga kasutamist või iga päev

1. Vaadake üle lõikeservad (Joonis 73).
2. Kui servad pole teravad või kui neil on täkkeid, eemaldage tera ja teritage seda; vt jaotist Terade teritamine (lehekülg 55).
3. Kontrollige terasid, eelkõige kaardus osa.
4. Kui märkate selles piirkonnas mõrasid, kulumist või sinna tekkivat pilu, paigaldage kohe uus tera (Joonis 73).

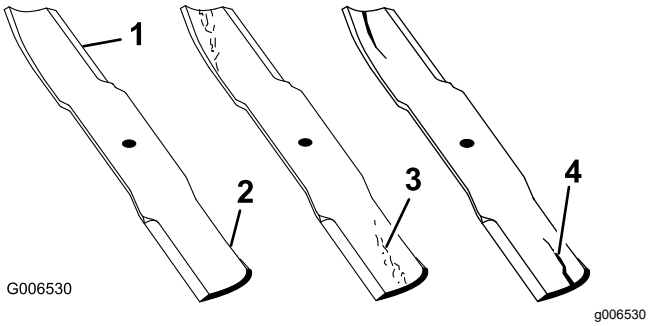

Joonis 73

1. Lõikeserv
2. Kaardus ala
3. Kulumine / tekkiv pilu
4. Mõra

Terade sirguse kontrollimine

Märkus: Järgneva toimingu jaoks peab masin tasasel pinnal olema.

1. Tõstke niiduki korpus lõikekõrguse kõrgeimasse asendisse.
2. Kandke kindlasti paksema polstriga kindaid või muid asjakohaseid kätekaitsevahendeid. Pöörake tera aeglaselt asendisse, mis võimaldab teil mõõta lõikeserva ja tasase pinna vahelist kaugust (Joonis 74).

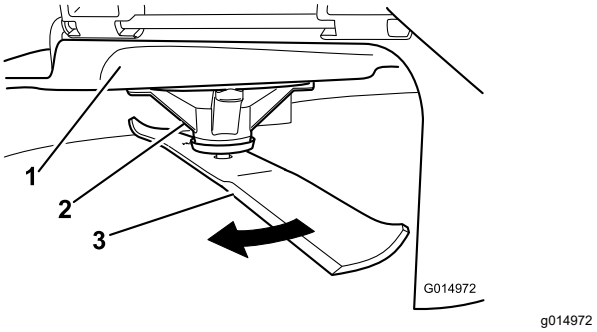

Joonis 74

1. Korpus
2. Spindlikorpus
3. Tera

3. Mõõtke tera otsast kuni tasase pinnani (Joonis 75).

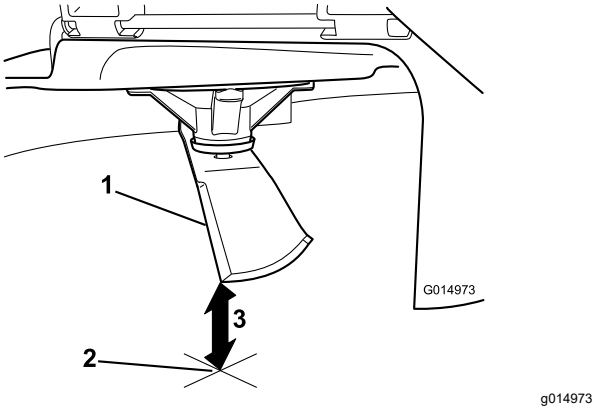

Joonis 75

1. Tera (mõõtmise asendis)
2. Tasane pind
3. Mõõdetud kaugus tera ja pinna vahel (A)

4. Pöörake sama tera 180 kraadi nii, et vastassuunaline lõikeserv on nüüd samas asendis (Joonis 76).

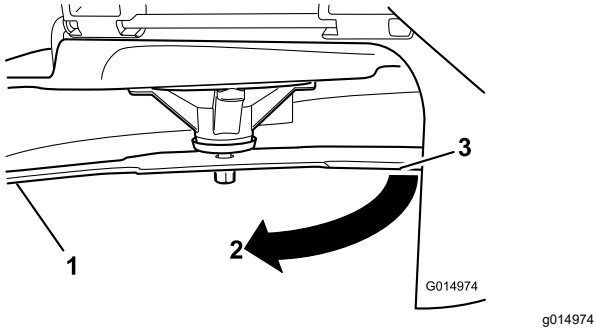

Joonis 76

1. Tera (eelnevalt mõõdetud külg)
2. Mõõtmiskoht (eelnevalt kasutatud asukoht)
3. Tera vastaskülg, mida liigutatakse mõõtmisasendisse

5. Mõõtke tera otsast kuni tasase pinnani (Joonis 77).

   Märkus: Erinevus ei tohiks olla suurem kui 3 mm.

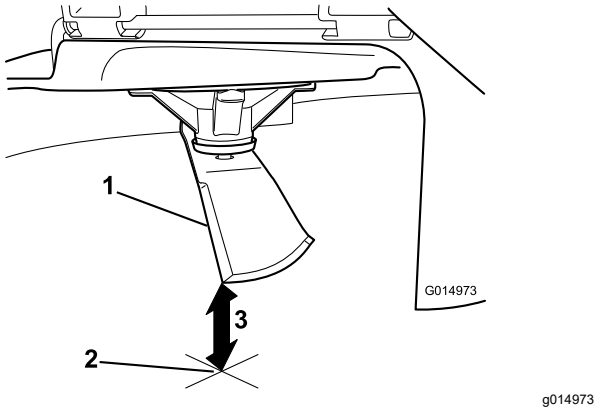

Joonis 77

1. Tera vastasserv (mõõtmise asendis)
2. Tasane pind
3. Teine mõõdetud kaugus tera ja pinna vahel (B)

   A. Juhul kui A ja B vaheline erinevus on suurem kui 3 mm, asendage tera uue teraga; vt jaotisi Terade eemaldamine (lehekülg 55) ja Terade paigaldamine (lehekülg 56).

      Märkus: Kui kõver tera asendatakse uue teraga ja saadud mõõtmistulemus ületab jätkuvalt 3 mm, võib kõver olla hoopis teravõll. Hoolduse jaoks võtke ühendust volitatud teenindusega.

   B. Kui erinevus jääb lubatud piiridesse, jätkake järgmise teraga.

6. Korrake seda toimingut iga teraga.

Terade eemaldamine

Vahetage terad välja siis, kui need tabavad kõva eset või kui tera on tasakaalust väljas või kõver.

1. Hoidke tera võlli mutrivõtmega.
2. Eemaldage tera võlli pealt tera polt, kumer seib ja tera (Joonis 78).

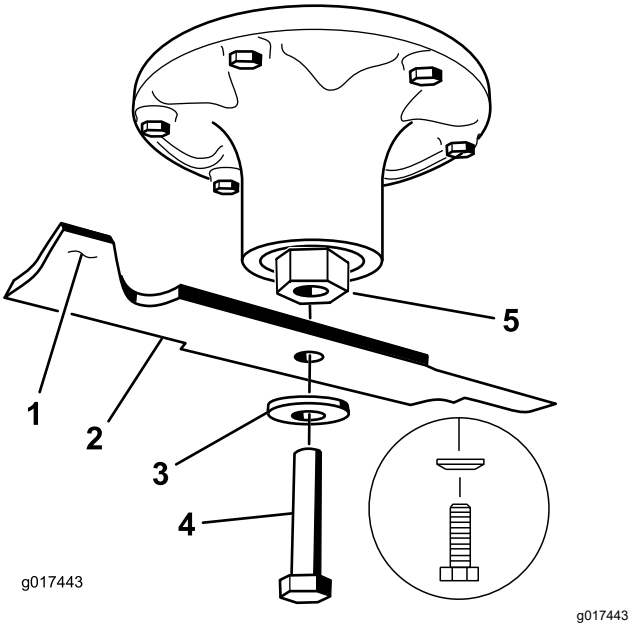

Joonis 78

1. Tera selg
2. Tera
3. Kumer seib
4. Tera polt
5. Tera telg

Terade teritamine

1. Kasutage tera mõlema otsa lõikeserva teritamiseks viili (Joonis 79).

   Märkus: Säilitage algne nurk.

   Märkus: Tera säilitab oma tasakaalu siis, kui mõlemalt lõikeservalt eemaldatakse võrdne kogus materjali.

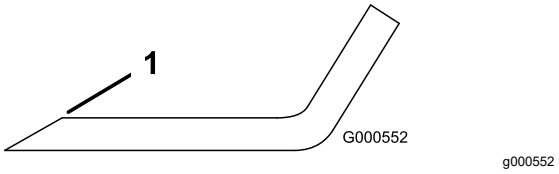

Joonis 79

1. Teritage esialgse nurga all.

2. Kontrollige tera tasakaalu tera tasakaalustaja abil (Joonis 80).

   Märkus: Kui tera jääb horisontaalasendisse, on see tasakaalus ja seda võib kasutada.

Märkus: Kui tera pole tasakaalus, viilige maha veidi metalli, kuid seda ainult laba piirkonnast (Joonis 79).

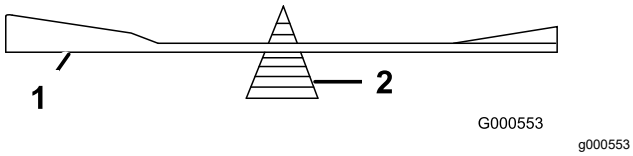

Joonis 80

1. Tera
2. Tasakaalustaja

3. Korrake seda toimingut, kuni tera on tasakaalustatud.

Terade paigaldamine

1. Paigaldage tera võllile (Joonis 78).

   Tähtis: **Õige niitmise tagamiseks peab tera kaarjas osa olema suunatud niiduki sisemuse poole.**

2. Paigaldage uus kumer seib ja tera polt (Joonis 78).

   Märkus: Paigaldage kumera seibi koonus poldi pea suunas.

3. Keerake tera kinnituspolt kinni pingutusmomendiga 115 kuni 150 N·m.

Küljelt-küljele loodimise ja tera kalde reguleerimine

Iga kord, kui paigaldate midagi niidukile või kui märkate murul ebatasast lõiget, kontrollige, kas niiduki korpus on loodis.

Enne loodimist kontrollige üle niiduki terad ning eemaldage ja asendage kõik kõverad terad; enne jätkamist vt jaotist Terade sirguse kontrollimine (lehekülg 54).

Kõigepealt loodige niiduk küljelt-küljele, seejärel reguleerige eest-taha kallet.

Nõuded

- Masin peab olema tasasel pinnasel.
- Kõik rehvid peavad olema õige rõhu all; vt jaotist Rehvirõhu kontrollimine (lehekülg 45).

1. Parkige masin tasasele pinnale, lülitage välja terade juhtlüliti (PTO) ja rakendage seisupidur.
2. Lülitage mootor välja, eemaldage süütevõti ja oodake kõigi liikuvate osade peatumist, enne kui töötamiskohast lahkute.
3. Kontrollige veorehvide rehvirõhku. Vt jaotist Rehvirõhu kontrollimine (lehekülg 45).
4. Seadke niiduki korpus transpordiasendisse.
5. Keerake terasid ettevaatlikult küljelt küljele.
6. Mõõtke tera otsa kaugus maapinnast (Joonis 81). Kui mõõt ei ole kuni 5 mm, reguleerige loodimist, jätkake toiminguga.

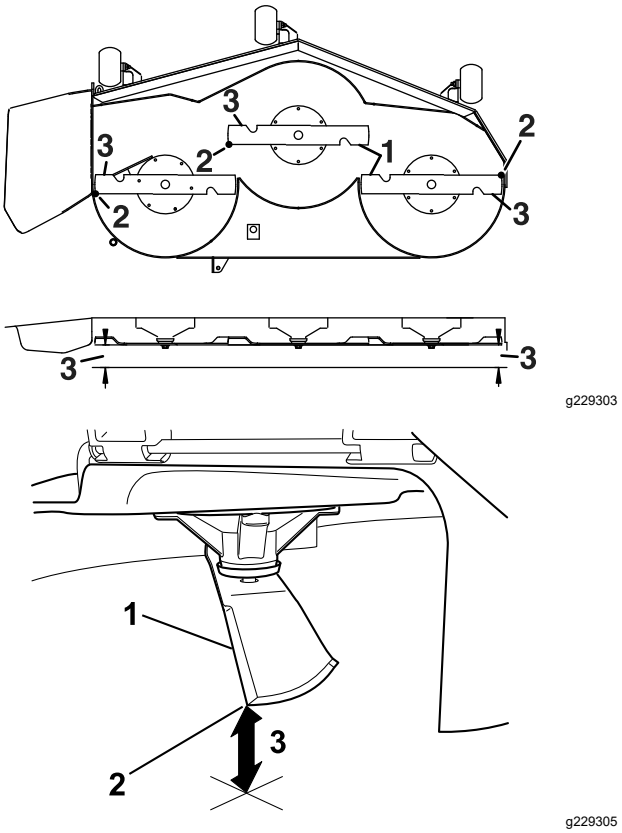

Joonis 81

1. Paralleelselt jooksvad terad
2. Tera ots
3. Mõõtke tera otsa kaugus maapinnast.

7. Kontrollige tera eest-taha kallet (Joonis 82). Veenduge, et tera eesmine ots on madalamal kui tera tagumine ots, nagu on näidatud ploki kõrguse ja reha tabelis. Kui see vajab reguleerimist, jätkake selle toiminguga.

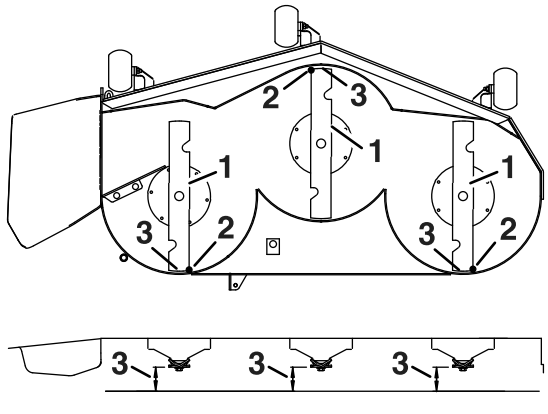

Joonis 82

1. Terad suunaga eest taha
2. Tera ots
3. Mõõtke tera otsa kaugus maapinnast.

8. Seadke lõikekorpuse tugirattad ülemistesse aukudesse või eemaldage need reguleerimiseks täielikult.
9. Asetage kaks plokki (vt allolevat tabelit) korpuse tagumise serva külgede alla (Joonis 83).
10. Seadke lõikekõrguse hoob asendisse 76 mm.
11. Asetage kaks plokki korpuse eesmise serva külgede alla, aga mitte lõikekorpuse tugirataste kronsteinide või keeviste alla.

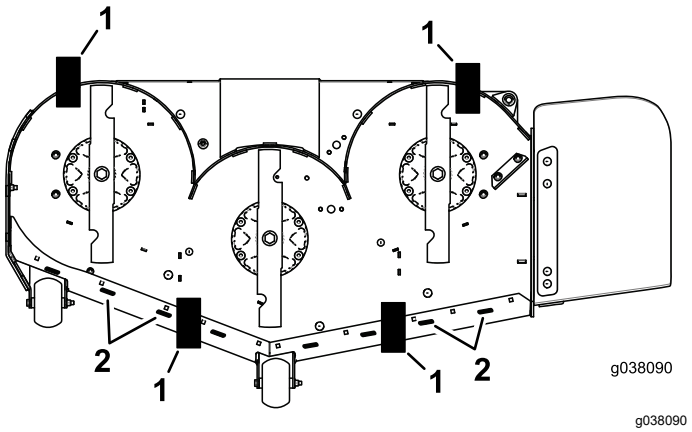

Joonis 83

Altvaade

1. Plokk: 7,3 cm
2. Keevised

Ploki kõrguse ja reha tabel

Korpuse suurus	Ploki kõrgus	Reha
Kõik niiduki korpused	7,3 cm	4,8 kuni 6,4 mm

12. Keerake terasid ettevaatlikult küljelt küljele (Joonis 81).
13. Keerake kõigi nelja nurga lukustusmutrid (Joonis 84) lahti ja tagage, et niiduki korpus istuks kindlalt kõigil neljal plokil.
14. Eemaldage korpuse riputitest lõtk ja veenduge, et korpuse tõstmise hoob on vastu piirikut tagasi lükatud.
15. Keerake neli lukustusmutrit kinni.

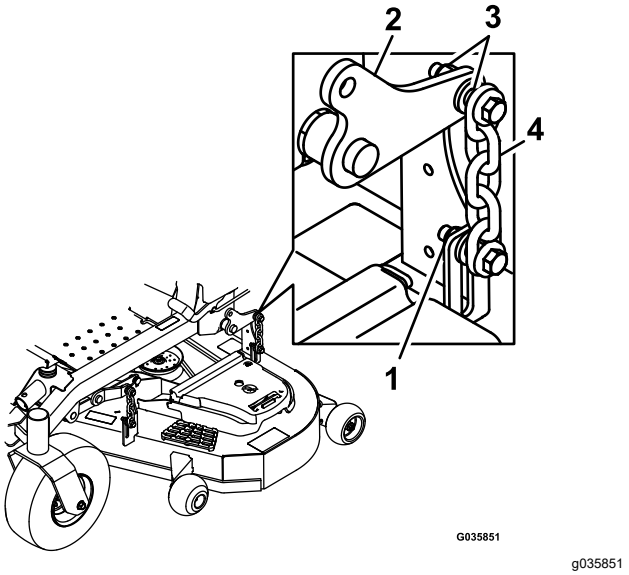

Joonis 84

1. Kinnitusmutrid
2. Korpuse tõstmise hoob
3. Korpuse riputi
4. Kett

16. Veenduge, et plokid istuksid kenasti korpuse äärise alla ja et kõik kinnituspoldid oleksid kinni keeratud
17. Jätkake korpuse loodimist, kontrollides terade eest-taha kallet.
18. Kontrollige terade kallet ja korrake vajadusel korpuse loodimise toimingut.

Niiduki korpuse eemaldamine

1. Parkige masin tasasele pinnale, lülitage välja terade juhtlüliti (PTO) ja rakendage seisupidur.
2. Lülitage mootor välja, eemaldage võti ja võtke süüteküünla juhtmed süüteküünalde küljest lahti.
3. Seadke kõrguse reguleerimise tihvt lõikekõrgusele 7,6 cm.
4. Eemaldage rihmakatted.
5. Lõdvendage niiduki korpuse tühikäigu rihmaratas ja eemaldage niiduki rihm; vt jaotist Rihma hooldus (lehekülg 47).
6. Eemaldage jalatoe all oleva plaadi eesosast poldid ja mutrid.

7. Eemaldage masina mõlemalt küljelt poldid ja mutrid ning jätke need alles (Joonis 85).

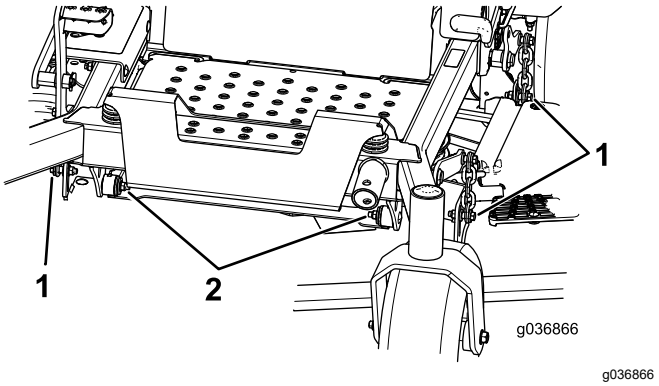

Joonis 85

1. Eemaldage mutrid ja poldid siit.
2. Eemaldage mutrid ja poldid siit.

8. Tõmmake korpus masina paremalt poolt välja.

Väljaviskedeflektori vahetamine

⚠ HOIATUS

Masin võib katmata väljaviskeavast esemeid välja heita ning teile või kõrvalseisjatele vigastusi tekitada. Samuti võib toimuda kokkupuude teraga.

Kasutage masinat ainult koos multšiplaadi, väljaviske deflektori või murukogumise süsteemiga.

1. Eemaldage lukustusmutter, polt, vedru ja vahepuks, mis hoiavad deflektorit tapi kronsteini küljes (Joonis 86).
2. Eemaldage kahjustatud või kulunud väljaviskedeflektor (Joonis 86).

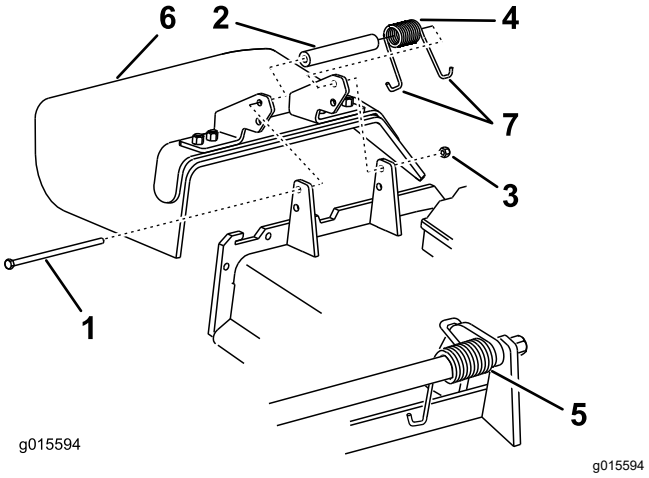

Joonis 86

1. Polt
2. Vahepuks
3. Lukustusmutter
4. Vedru
5. Paigaldatud vedru
6. Väljaviskedeflektor
7. Vedru **J**-konksuga ots

3. Asetage vahepuks ja vedru väljaviskedeflektorile.
4. Asetage vedru üks **J**-konksuga ots korpuse ääre taha.

   Märkus: Enne poltide paigaldamist veenduge, et vedru üks **J**-konksuga ots oleks asetatud korpuse ääre taha, nagu näidatud Joonis 86.
5. Paigaldage polt ja mutter.
6. Asetage vedru üks **J**-konksuga ots ümber väljaviskedeflektori (Joonis 86).

   Tähtis: **Väljaviskedeflektorit peab saama pöörata. Tõstke deflektor üles täielikult avatud asendisse ja veenduge, et see pöördub täielikult alla asendisse.**

Puhastamine

Niiduki korpuse alt puhastamine

Teenindusvahemik: Enne iga kasutamist või iga päev

1. Parkige masin tasasele pinnale, lülitage välja terade juhtlüliti (PTO) ja rakendage seisupidur.
2. Lülitage mootor välja, eemaldage süütevõti ja oodake kõigi liikuvate osade peatumist, enne kui töötamiskohast lahkute.
3. Tõstke niiduki korpus TRANSPORDIASENDISSE.

Vedrustussüsteemi puhastamine

Kasutage vedrustussüsteemi puhastamiseks suruõhku.

Märkus: Ärge puhastage amortisaatoreid surveveega (Joonis 87).

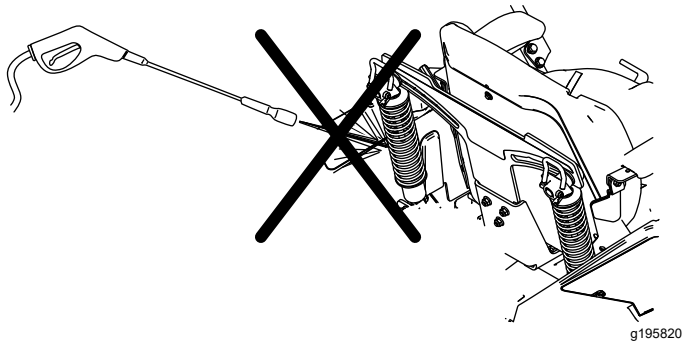

Joonis 87

Jäätmete kõrvaldamine

Mootoriõli, akud, hüdrauliline vedelik ja mootori jahutusvedelik saastavad keskkonda. Kõrvaldage need riiklike ja kohalike eeskirjade kohaselt.

Hoiulepanemine

Hoiustamise ohutusteave

- Enne juhikohalt lahkumist lülitage mootor välja, eemaldage süütevõti ja oodake, kuni kõik liikuvad osad on seisma jäänud. Enne seadistamist, hooldamist, puhastamist või hoiustamist laske masinal jahtuda.
- Ärge hoiustage masinat või kütust lahtise tule lähedal ega eemaldage kütust toas või suletud haagises.
- Ärge hoiustage masinat ega kütuseanumat kohas, kus esineb lahtist leeki, sädemeid või süüteleeki, näiteks veeboileril või muul seadmel.

Puhastamine ja hoiundamine

1. Lülitage välja terade juhtlüliti (PTO) ja rakendage seisupidur.
2. Lülitage mootor välja, eemaldage süütevõti ja oodake kõigi liikuvate osade peatumist, enne kui töötamiskohast lahkute.
3. Eemaldage muru, pori ja mustus kõigilt masina välistelt osadelt, eelkõige mootorilt ja hüdraulikasüsteemilt. Puhastage mustus ja sõklad mootori silindri ribide pealt ja puhuri korpuselt.

   Tähtis: **Masinat võib pesta õrnatoimelise puhastusvahendi ja veega. Ärge kasutage survepesu. Ärge kasutage liiga palju vett, eelkõige juhtpaneeli, hüdraulikapumpade ja mootorite lähedal.**
4. Kontrollige seisupidur toimimist; vt jaotist Seisupiduri kontrollimine (lehekülg 45).
5. Hooldage õhupuhastit; vt jaotist Õhufiltri hooldus (lehekülg 35).
6. Määrige masinat; vt jaotist Määrimine (lehekülg 34).
7. Vahetage õli karteris; vt jaotist Mootoriõli hooldus (lehekülg 36).
8. Kontrollige rehvirõhku, vt jaotist Rehvirõhu kontrollimine (lehekülg 45).
9. Vahetage hüdraulikafiltrid, vt jaotist Hüdraulikavedeliku ja filtrite vahetamine (lehekülg 51).
10. Laadige akut; vt jaotis Aku laadimine (lehekülg 42).
11. Kraapige niiduki alt maha sinna kogunenud ja kõvasti kinni jäänud muru ja mustus ning peske niidukit voolikuga.

Märkus: Pärast pesu laske masinal kaks kuni viis minutit kõrgetel pööretel ja sisselülitatud terade juhtlülitiga (PTO) töötada.

12. Kontrollige tera seisukorda; vt jaotist Lõiketerade hooldamine (lehekülg 54).

13. Masina hoiustamiseks üle 30 päeva valmistage masin ette. Masina hoiustamiseks tehke järgmised ettevalmistused.

    A. Lisage paagis olevale kütusele naftapõhist stabilisaatorit / omaduste parandajat. Järgige stabilisaatori tootja segamisjuhiseid. Ärge kasutage alkoholipõhist (etanooli või metanooliga) stabilisaatorit.

    Märkus: Stabilisaator / omaduste parandaja on kõige tõhusam siis, kui seda on segatud värske kütusega ja seda kasutatakse kogu aeg.

    B. Laske mootoril viis minutit töötada, et kütus kütusesüsteemi laiali valguks.

    C. Lülitage mootor välja, laske sel jahtuda ning tühjendage kütusepaak.

    D. Käivitage mootor ja laske sel töötada, kuni see peatub.

    E. Kõrvaldage kütus nõuetekohaselt. Taaskasutage kütust vastavalt kohalikele eeskirjadele.

    Tähtis: **Ärge hoiustage kütuse stabilisaatorit / omaduste parandajat sisaldavat kütust pikemaks perioodiks kui tootja poolt on soovitatud.**

14. Eemaldage süüteküünlad ja kontrollige nende seisukorda; vt jaotist Süüteküünalde hooldamine (lehekülg 38). Kui süüteküünlad on eemaldatud, valage 30 ml mootoriõli süüteküünla auku. Käivitage starteri abil mootor ja laske õlil silindrisse valguda. Paigaldage süüteküünlad. Ärge paigaldage süüteküünalde juhet.

15. Kontrollige ja pingutage kõiki polte, mutreid ja kruve. Parandage või asendage kõik kahjustatud osad.

16. Värvige kõik kriimustatud või paljad metallpinnad. Värv on saadaval volitatud hooldusfirmas.

17. Hoiustage masinat puhtas ja kuivas garaažis või hoiukohas. Eemaldage süütevõti süütelukust ja hoidke seda lastele või muudele volitamata kasutajatele kättesaamatus kohas. Kaitsmiseks ja puhtana hoidmiseks katke masin kinni.

Veaotsing

Probleem	Võimalik põhjus	Parandamine
Mootor kuumeneb üle.	1. Mootor on üle koormatud. 2. Õli tase karteris on madal. 3. Jahutusribid ja õhutustorud mootori korpuse all on ummistunud. 4. Õhufilter on must. 5. Kütusesüsteemis on mustus, vesi või liisunud kütus.	1. Alandage teekonnakiirust. 2. Lisage karterisse mootoriõli. 3. Eemaldage takistus jahutusribidest ja õhutustorudest. 4. Puhastage või vahetage õhufilter välja. 5. Võtke ühendust volitatud teenindusega
Starter ei käivitu.	1. Terade juhtlüliti on sisse lülitatud. 2. Seisupidur on vabastatud. 3. Juhthoovad ei ole NEUTRAALASENDIS. 4. Te ei istu juhiistmel. 5. Aku on tühi. 6. Elektriühendused on roostetanud või lahti. 7. Kaitse on läbi põlenud. 8. Relee või lüliti on kahjustada saanud.	1. Lülitage tera reguleerija välja. 2. Rakendage seisupidur. 3. Liigutage juhthoovad suunaga väljapoole NEUTRAALASENDISSE. 4. Istuge juhiistmele. 5. Laadige aku. 6. Kontrollige elektriühendusi. 7. Asendage kaitse. 8. Võtke ühendust volitatud teenindusega.
Mootor ei käivitu, käivitub vaevaliselt või sureb välja.	1. Kütusepaak on tühi. 2. Kütuse sulgurventiil on suletud. 3. Õli tase karteris on madal. 4. Gaasihoob pole õiges asendis. 5. Kütusefiltris on mustus. 6. Kütusesüsteemis on mustus, vesi või liisunud kütus. 7. Õhufilter on must. 8. Istmelüliti ei tööta korralikult. 9. Elektriühendused on roostetanud, lahti või kahjustatud. 10. Relee või lüliti on kulunud või kahjustatud. 11. Süüteküünal on määrdunud või vale õhuvahega. 12. Süüteküünla juhe ei ole ühendatud.	1. Täitke kütusepaak. 2. Avage kütuse sulgurventiil. 3. Lisage karterisse mootoriõli. 4. Veenduge, et gaasihoob asuks keskel asendite „SLOW“ ja „FAST“ vahel. 5. Vahetage kütusefilter välja. 6. Võtke ühendust volitatud teenindusega. 7. Puhastage või vahetage õhufilter välja. 8. Kontrollige istmelüliti näidikut. Vajaduse korral vahetage iste välja. 9. Kontrollige elektriühendusi. Puhastage pistiku klemmid põhjalikult elektrikontaktide puhastusvahendiga, kandke peale dielektrilist määret ja tehke vastavad ühendused. 10. Võtke ühendust volitatud teenindusega. 11. Reguleerige süüteküünla õhuvahet või vahetage süüteküünal välja. 12. Kontrollige süüteküünla juhtme ühendust.
Mootor kaotab võimsust.	1. Mootor on üle koormatud. 2. Õhufilter on must. 3. Õli tase karteris on madal. 4. Mootori kohal olevad jahutusribid ja õhutustorud on ummistunud. 5. Kütusepaagi korgis olev õhutusava on ummistunud. 6. Kütusefiltris on mustus. 7. Kütusesüsteemis on mustus, vesi või liisunud kütus.	1. Alandage teekonnakiirust. 2. Puhastage õhufiltri element. 3. Lisage karterisse mootoriõli. 4. Eemaldage takistus jahutusribidest ja õhutustorudest. 5. Puhastage kütusepaagi kork või vahetage see välja. 6. Vahetage kütusefilter välja. 7. Võtke ühendust volitatud teenindusega.
Masin kisub vasakule või paremale poole (kui juhthoovad on täiesti ette lükatud).	1. Suund vajab reguleerimist. 2. Veorehvide rehvirõhk pole õige.	1. Reguleerige suunda. 2. Reguleerige veorehvide rehvirõhku.

Probleem	Võimalik põhjus	Parandamine
Masin ei sõida.	1. Möödaviigu ventiilid pole tihedalt suletud. 2. Pumba rihm on kulunud, lõtv või katki. 3. Pumba rihm on rihmarattalt maha tulnud. 4. Tühikäigu vedru on katki või puudu. 5. Hüdraulikavedeliku tase on madal või see on liiga kuum.	1. Keerake möödaviigu ventiilid kinni. 2. Vahetage rihm välja. 3. Vahetage rihm välja. 4. Vahetage vedru välja. 5. Lisage paaki hüdraulikavedelikku või laske sel maha jahtuda.
Masin vibreerib ebaloomulikult.	1. Lõiketera(d) on kõver(ad) või tasakaalustamata. 2. Tera kinnituspolt on lahti. 3. Mootori kinnitusmutrid logisevad. 4. Mootori rihmaratas, tühikäigu rihmaratas või tera rihmaratas on lõtv. 5. Mootori rihmaratas on kahjustada saanud. 6. Teravõll on kõver. 7. Mootori kinnitus on lahti või kulunud.	1. Paigaldage uus lõiketera / uued lõiketerad. 2. Pingutage tera kinnituspolti. 3. Pingutage mootori kinnitusmutreid. 4. Pingutage vastavat rihma. 5. Võtke ühendust volitatud teenindusega. 6. Võtke ühendust volitatud teenindusega. 7. Võtke ühendust volitatud teenindusega.
Lõikekõrgus on ebaühtlane.	1. Tera on nüri. 2. Lõiketera(d) on kõver(ad). 3. Niiduk ei ole loodis. 4. Lõikekorpuse ratas (kui saadaval) paikneb valesti. 5. Niiduki korpuse alumine külg on määrdunud. 6. Rehvirõhk on vale. 7. Teravõll on kõver.	1. Teritage tera(sid). 2. Paigaldage uus lõiketera / uued lõiketerad. 3. Loodige niiduk küljelt küljele ja eest taha. 4. Reguleerige lõikekorpuse ratta kõrgust. 5. Puhastage niiduki korpuse alumine külg. 6. Reguleerige rehvirõhku. 7. Võtke ühendust volitatud teenindusega.
Terad ei pöörle.	1. Veorihm on kulunud, lõtv või katki. 2. Veorihm on rihmarattalt maha tulnud. 3. Terade juhtlüliti (PTO) või -sidur on vigane. 4. Niiduki rihm on kulunud, lõtv või katki.	1. Paigaldage uus veorihm. 2. Paigaldage veorihm; õige asendi jaoks jälgige reguleerimisvardaid ja rihmajuhte. 3. Võtke ühendust volitatud teenindusega. 4. Paigaldage uus niiduki rihm.
Sidur ei rakendu.	1. Kaitse on läbi põlenud. 2. Siduris on madalpinge. 3. Mähis on kahjustatud. 4. Elektrivarustus on ebapiisav. 5. Rootori/armatuuri vaheline õhuvahe on liiga suur.	1. Asendage kaitse. Kontrollige mähise takistust, aku laadimist, laadimissüsteemi ja juhtmestiku ühendusi ning vajaduse korral vahetage komponendid välja. 2. Kontrollige mähise takistust, aku laadimist, laadimissüsteemi ja juhtmestiku ühendusi ning vajaduse korral vahetage osad välja. 3. Vahetage sidur välja. 4. Parandage või vahetage sidurijuhe või elektrisüsteem. Puhastage pistiku kontaktid. 5. Eemaldage vahekiil või vahetage sidur välja.

Skeemid

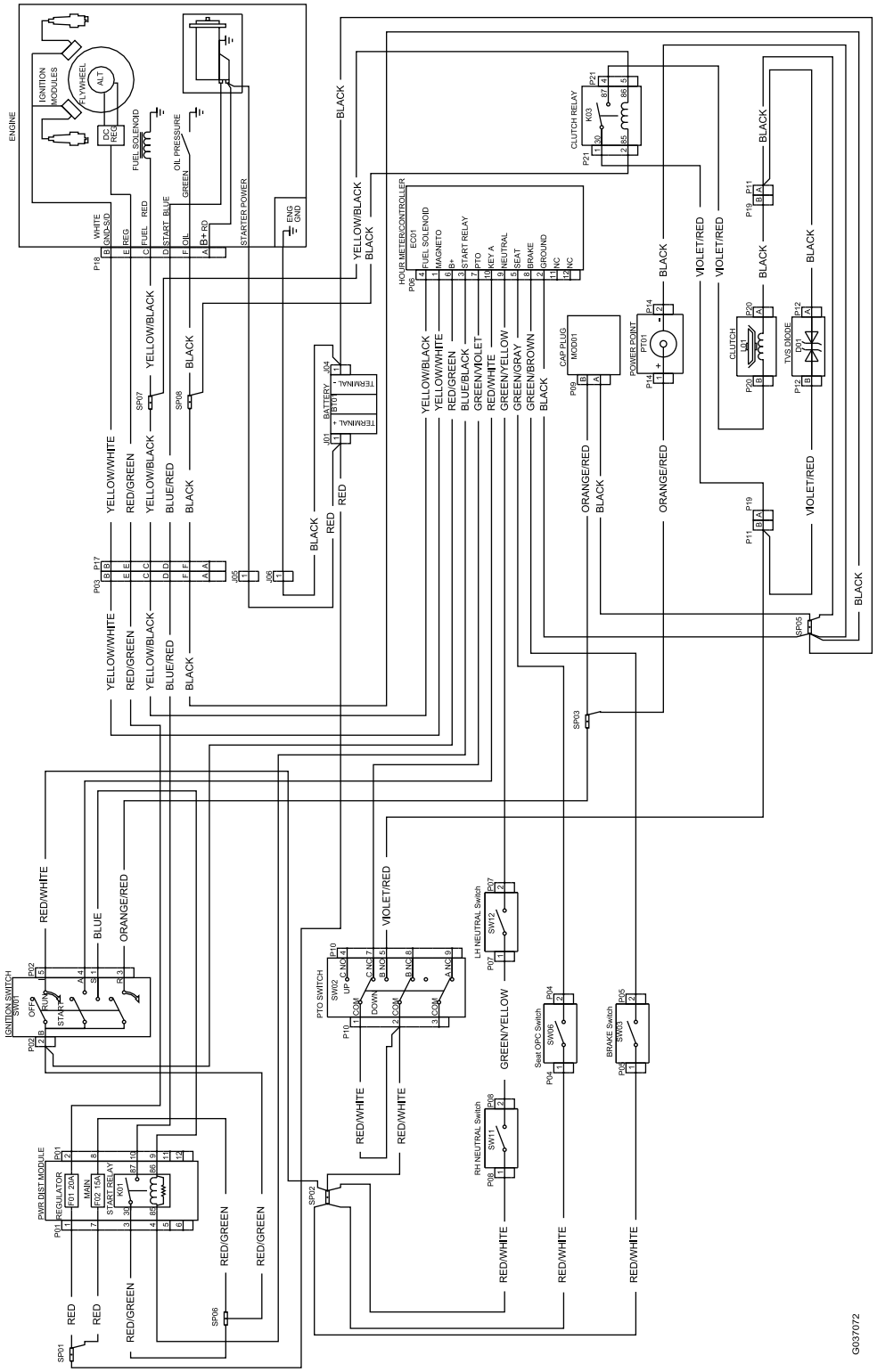

g037072

Elektriskeem (Rev. A)

EMP/UK privaatsuspoliitika

Kuidas Toro teie isikuandmeid kasutab

Toro ettevõte („Toro“) austab teie privaatsust. Kui ostate meie tooteid, võime koguda teie kohta teatud isikuandmeid kas otse teilt või teie kohaliku Toro ettevõtte või edasimüüja kaudu. Toro kasutab seda teavet lepinguliste kohustuste täitmiseks, nagu teie garantii registreerimiseks, garantiinõude töötlemiseks või toote tagasikutsumise korral teiega ühenduse saamiseks ning lisaks õigustatud ärieesmärkide täitmiseks, nagu klientide rahulolu hindamiseks, oma toodete arendamiseks või teile huvipakkuva tooteinfo edastamiseks. Toro võib seoses nende tegevustega jagada teie infot oma tütarettevõtete, partnerite, edasimüüjate ja teiste äripartneritega. Võime isikuandmeid avalikustada ka siis, kui seadus seda nõuab või seoses äri müügi, ostu või ühinemisega. Me ei müü teie isikuandmeid turunduseesmärkidel kunagi ühelegi teisele ettevõttele.

Teie isikuandmete säilitamine

Toro hoiab teie isikuandmeid nii kaua, kui see on eelnevalt nimetatud eesmärkide täitmiseks asjakohane ning õiguslike nõuetega kooskõlas. Kui soovite lisainfot kohalduvate säilitamisperioodide kohta, võtke ühendust aadressil legal@toro.com.

Toro pühendumine turvalisusele

Teie isikuandmeid võidakse töödelda USAs või muus riigis, kus võivad olla leebemad andmekaitseseadused kui teie elukohariigis. Mil iganes teie infot teie elukohariigist väljapoole edastame, rakendame seadusega nõutud samme, et tagada teie info kaitsmiseks sobivad kaitsemeetmed ja teha kindlaks, et seda turvaliselt käsitletakse.

Ligipääs ja parandused

Teil võib olla õigus oma isikuandmeid parandada või üle vaadata või esitada vastuväiteid või piirata oma andmete töötlemist. Selleks võtke meiega ühendust meili teel legal@toro.com. Kui teil on huvi selle vastu, kuidas Toro teie infot on töödelnud, julgustame teid sellest meiega otse rääkima. Pange tähele, et Euroopa kodanikel on õigus esitada kaebus oma andmekaitseasutusele.