Form No. 3453-931 Rev A

Count on it.

Manualul utilizatorului

Tractoraş de tuns iarba TimeCutter® ZS 4200T

Nr. model 74687—Nr. serie 410150000 şi Sus

Înregistraţi-vă la www.Toro.com.
Instrucţiuni originale (RO)

3453-931

Produsul respectă toate directivele europene relevante; pentru detalii, consultaţi Declaraţia de conformitate (DOC) separată specifică produsului.

Cuplul brut sau net: Cuplul brut sau net al acestui motor a fost evaluat în laborator de producătorul motorului în conformitate cu SAE (Society of Automotive Engineers) J1940 sau J2723. Deoarece sunt configurate pentru a îndeplini cerinţele de siguranţă, emisii şi operare, cuplul real al motorului în cazul acestei clase de maşini de tuns iarba poate fi semnificativ mai redus. Vă rugăm să consultai informaiile producătorului motorului incluse în volumul de livrare al mainii.

Accesai www.Toro.com pentru specificaiile modelului dumneavoastră.

Important: **Dacă utilizai această mină la peste 1500 m pentru o perioadă continuă, asigurai-vă că a fost instalat setul de mare altitudine astfel încât motorul să respecte reglementările Consiliului statului California privind resursele aeriene (CARB)/Ageniei pentru protecia mediului din SUA (EPA) referitoare la emisii. Setul de mare altitudine creste performana motorului, prevenind ancrasarea bujiei, pornirea greoaie i creterea emisiilor. După instalarea setului, pe mină se va ataa eticheta pentru mare altitudine alături de autocolantul cu numărul de serie. Contactai orice furnizor de service autorizat Toro pentru a obine setul i eticheta pentru mare altitudine potrivite mainii dumneavoastră. Pentru a localiza un furnizor convenabil pentru dumneavoastră, accesai site-ul web la www.Toro.com sau contactai departamentul Servicii Clieni Toro la numărul/numerele listate în declaraia dumneavoastră de garanie pentru controlul emisiilor.**

Îndepărtai setul de la motor i restabilii motorul la configuraia originală din fabrică atunci când utilizai motorul la o altitudine mai mică de 1500 m. Nu utilizai la altitudini mici un motor care a fost modificat pentru altitudine mare, deoarece acest lucru poate duce la supraîncălzirea i defectarea motorului.

În cazul în care nu suntei siguri dacă maina a fost modificată pentru altitudini mari, căutai următoarea etichetă.

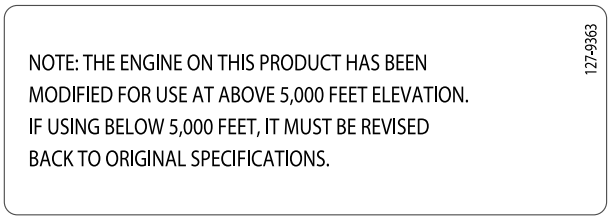

decal127-9363

Figura 3

Introducere

Această mină de tuns iarba cu lamă rotativă este proiectată pentru a fi utilizată de proprietarii de reedine pentru aplicaii rezideniale. A fost proiectat în primul rând pentru tăierea ierbii de pe gazoane bine întreinute. Utilizarea acestui produs în alte scopuri decât cele intenionate poate fi periculoasă pentru dumneavoastră i pentru alte persoane.

Citiţi cu atenţie aceste informaţii pentru a învăţa modul corespunzător de utilizare şi întreţinere a produsului şi pentru a evita rănirea şi deteriorarea acestuia. Aveţi responsabilitatea de a utiliza produsul în mod corespunzător şi sigur.

Vizitai site-ul www.Toro.com pentru sigurana produsului i materiale de instruire privind utilizarea, informaii privind accesoriile, ajutor la căutarea unui distribuitor sau pentru înregistrarea produsului.

De fiecare dată când aveţi nevoie de service, piese originale Toro sau informaţii suplimentare, contactaţi un furnizor de servicii autorizat sau departamentul Servicii Clienţi Toro şi pregătiţi numerele de model sau de serie ale produsului. Figura 1 identifică locaţia numerelor de model sau de serie pe produs. Scrieţi numerele în spaţiul furnizat.

Important: **Putei scana codul QR de pe autocolantul cu numărul de serie (dacă este disponibil) cu ajutorul unui dispozitiv mobil pentru a accesa date despre garanie, piese i alte informaii despre produs.**

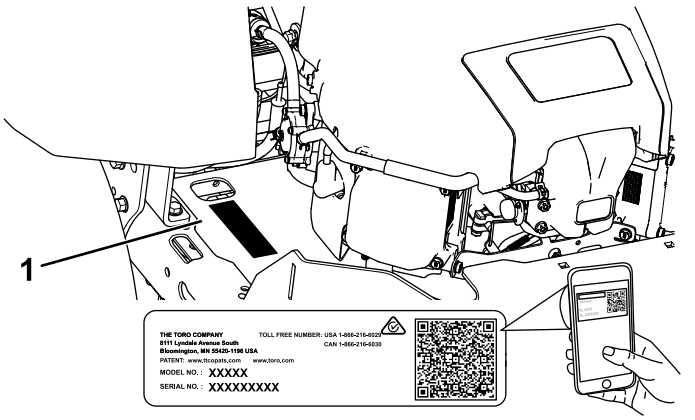

Figura 1

Sub scaun

1. Locaţia numerelor de model şi de serie

Scriei modelul i numerele de serie în spaiul de mai jos:

Nr. model _____

Nr. serie _____

Acest manual utilizează 2 cuvinte pentru a evidenţia informaţiile. **Important** atrage atenţia asupra informaţiilor mecanice speciale şi **Notă** accentuează informaţiile generale care necesită atenţie specială.

Simbolul de alertă de siguranţă (Figura 2) este prezent în acest manual i pe maină, pentru a identifica mesajele de siguranţă importante pe care trebuie să le respectai pentru a evita accidentele. Acest simbol apare alături de cuvintele **Pericol**, **Avertisment** sau **Atenie**.

- **Pericol** indică o situaie periculoasă iminentă care, dacă nu este evitată, **va** duce la deces sau vătămare gravă.
- **Pericol** indică o situaie potenial periculoasă care, dacă nu este evitată, **poate** duce la deces sau vătămare gravă.
- **Atenie** indică o situaie potenial periculoasă care, dacă nu este evitată, **poate** duce la vătămări uoare sau moderate.

sa-black

Figura 2

1. Simbolul de alertă de siguranţă

Cuprins

Siguranţă în funcţionare 4
Sigurana generală 4
Indicator pantă 5
Decal-uri instrucţionale şi de siguranţă 6
Rezumat al produsului 9
Comenzi 10
Înainte de utilizare 11
Sigurana înainte de utilizare 11
Completarea nivelului de combustibil 12
Efectuarea operaiunilor zilnice de întreinere 13
Efectuarea rodajului pentru o maină nouă 13
Folosirea Sistemului de blocare de siguranţă 13
Poziionarea scaunului 14
Reglarea manetelor de control al micării 14
Îndepărtarea capacului de evacuare pentru evacuare laterală 14
Montarea capacului de evacuare pentru mulcire 15
În timpul utilizării 16
Sigurana în timpul utilizării 16
Operarea Comutatorului de comandă pentru lamă al mainii de tuns iarba (PTO) 18
Utilizarea manetei de acceleraie 19
Utilizarea manetei de oc 19
Pornirea motorului 19
Oprirea motorului 20
Utilizarea manetelor de control al micării 20
Operarea mainii 20
Utilizarea sistemului de control Smart Speed™ 21
Utilizarea evacuării laterale 22
Reglarea înălimii de tăiere 22
Reglarea rolelor anti-scalp 23
Indicaţii de exploatare 23
După utilizare 24
Sigurana după utilizare 24
Curăarea mainii 24
Deplasarea mainii prin împingere cu mâna 25
Transportarea mainii 25
Întreţinere 28
Siguranţă în timpul întreinerii 28
Program(e) de întreţinere recomandat(e) 29
Proceduri permanente 30
Eliberarea înveliului punii mainii de tuns iarba 30
Ridicarea mainii 30
Lubrifiere 31
Lubrifierea rulmenilor 31
Întreţinere motor 31
Măsuri de siguranţă pentru motor 31
Lucrări de service pentru filtrul de aer 31
Lucrări de service cu privire la uleiul de motor 33
Service-ul bujiei 35
Curăarea sistemului de răcire 36
Întreţinerea sistemului de carburant 37
Înlocuirea filtrului de combustibil în linie 37
Întreţinerea sistemului electric 38
Siguranţă privind sistemul electric 38
Lucrări de service pentru baterie 38
Service pentru siguranele fuzibile 39
Întreţinerea sistemului de angrenaj 40
Verificarea presiunii din anvelope 40
Eliberarea frânei electrice 40
Reglarea direciei 40
Întreţinerea bandei 41
Verificarea curelelor 41
Înlocuirea curelei mainii de tuns iarba 41
Întreinerea mainii de tuns iarba 42

Măsuri de sigurană cu privire la lamă 42
Lucrări de service pentru lamele de tăiere 42
Asigurarea planeităii punii mainii de tuns iarba 45
Demontarea punii mainii de tuns iarba 47
Montarea punii mainii de tuns iarba 48
Înlocuirea deflectorului pentru iarbă 48
Curăţare 49
Spălarea pării inferioare a punii mainii de tuns iarba 49
Eliminarea deeurilor 50
Depozitare 50
Depozitarea în sigurană 50
Curăare i depozitare 50
Depozitarea bateriei 51
Înlăturarea defecţiunilor 52
Scheme 55

Siguranţă în funcţionare

Această mină a fost proiectată în conformitate cu standardul EN ISO 5395:2013.

Sigurana generală

Acest produs poate provoca răni la nivelul mâinilor sau picioarelor i poate arunca obiecte. Respectai întotdeauna toate instruciunile de sigurană pentru a preveni rănirea gravă sau moartea.

- Trebuie să citii i să înelegei coninutul acestui *Manual al operatorului* înainte de a porni motorul.
- inei trecătorii i copiii la distană.
- Nu lăsaţi copii sau persoane neinstruite să utilizeze sau să efectueze lucrări de service asupra maşinii. Utilizarea mainii sau lucrările de service vor fi efectuate doar de persoane responsabile, instruite, familiarizate cu instruciunile i apte din punct de vedere fizic.
- Nu utilizai maina în apropierea punctelor de livrare, anurilor, terasamentelor, cursurilor de apă sau altor zone periculoase sau pe pante mai abrupte de 15°.
- Nu vă sprijinii mâinile sau picioarele în apropierea componentelor aflate în micare.
- Nu utilizai maina fără ca toate apărătorile, întrerupătoarele de sigurană i celelalte dispozitive de protecie să fie montate i funcionale.
- Oprii motorul, scoatei cheia din contact i ateptai oprirea tuturor pieselor în micare înainte de a părăsi poziia operatorului. Lăsai maina să se răcească înainte de efectuarea lucrărilor de service, reglarea, alimentarea cu combustibil, curăarea sau depozitarea acesteia.

Indicator pantă

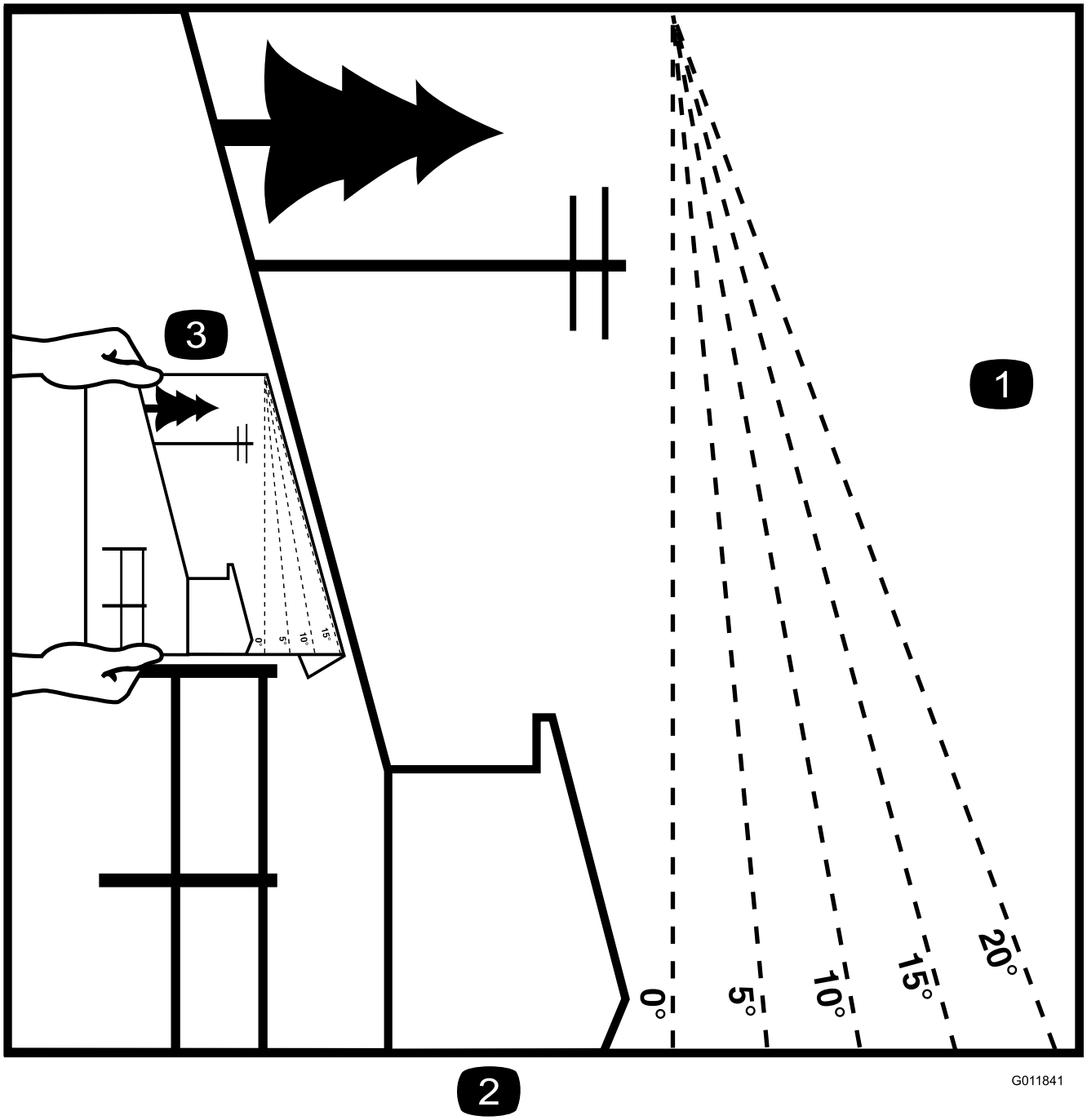

g011841

Figura 4

Putei copia această pagină pentru utilizare personală.

1. Înclinaia maximă pentru care se poate utiliza maina este de **15 grade**. Folosii diagrama cu înclinaii pentru a stabili gradul de înclinare al dealurilor înainte de pornire. **Nu utilizai această mină pentru pante mai abrupte de 15 grade.** Pliai de-a lungul liniei corecte pentru corespondena cu gradul de înclinare recomandat.
2. Aliniai această margine cu o suprafaă verticală, precum un copac, o clădire, un stâlp de gard, etc.
3. Exemplu privind modul de comparare a pantei cu marginea pliată

Decal-uri instrucţionale şi de siguranţă

Instrucţiunile şi autocolantele cu informaţii privind siguranţa sunt uşor vizibile pentru operator şi sunt amplasate lângă orice zonă cu potenţial risc. Înlocuiţi orice autocolant care este deteriorat sau lipseşte.

decalbatterysymbols

Simboluri pentru baterie

Unele sau toate aceste simboluri se regăsesc pe bateria dumneavoastră.

1. Pericol de explozie
2. Evitai incendiile, flăcările deschise sau fumatul
3. Risc de arsuri chimice/lichid caustic
4. Purtai protecie pentru ochi.
5. Citii *Manualul operatorului*.
6. inei trecătorii la distană faă de baterie.
7. Purtai protecie pentru ochi; gazele explozive pot cauza orbire i alte vătămări.
8. Acidul bateriei poate cauza orbire sau arsuri grave.
9. Clătii imediat ochii cu apă i solicitai ajutor medical de urgenă.
10. Conine plumb; nu eliminai

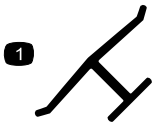

decaloemmarkt

Marcajul producătorului

1. Acest marcaj indică faptul că lama este identificată drept componentă fabricată de producătorul original al mainii.

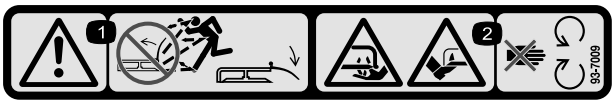

decal93-7009

93-7009

1. Avertisment - nu utilizai maina cu deflectorul ridicat sau îndepărtat; păstrai deflectorul montat.
2. Pericol de tăiere/desprindere a mâinilor sau picioarelor, lama mainii de tuns iarba – păstrai distana faă de piesele mobile.

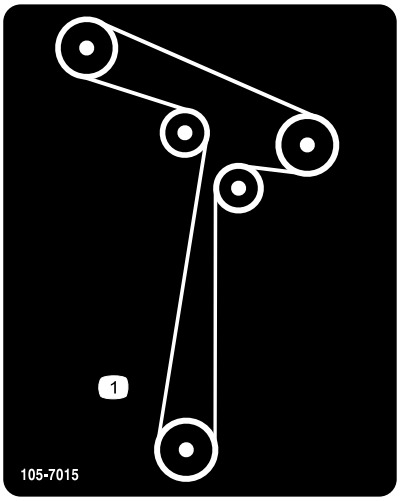

decal105-7015

105-7015

1. Amplasarea curelei

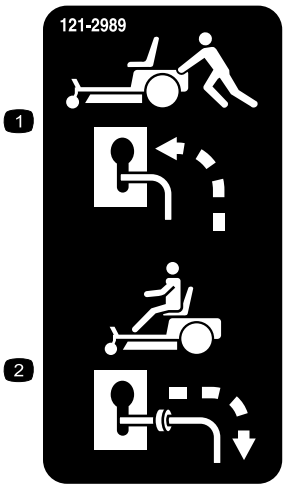

decal121-2989b

121-2989

1. Poziia manetei de bypass pentru împingerea mainii
2. Poziia manetei de bypass pentru operarea mainii

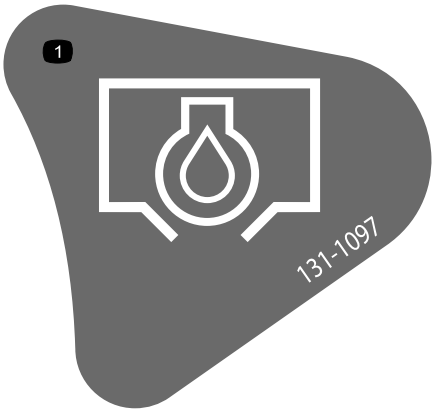

decal131-1097

131-1097

1. Scurgere ulei

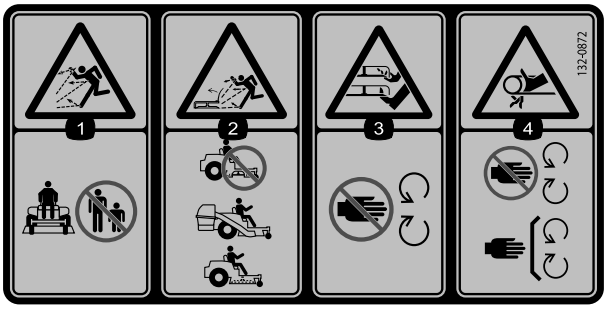

decal132-0872

132-0872

1. Pericol de aruncare a obiectelor - inei alte persoane la o distană faă de mană.
2. Pericol de obiecte proiectate, deflector ridicat - nu utilizaţi maşina cu puntea deschisă; folosii un sistem de colectare sau un deflector.
3. Pericol de secionare a mâinilor sau picioarelor - păstrai distana faă de componentele în micare.
4. Pericol de prindere - păstrai distana faă de componentele în micare; lăsai toate apărătorile i proteciile montate.

Autocolantul 138-6074 este montat în rezervorul de combustibil.

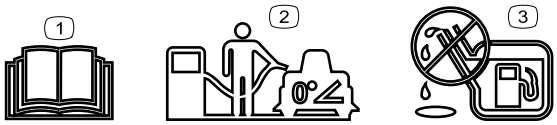

decal138-2456

138-6074

1. Citii *Manualul operatorului*.
2. Parcai maşina pe o suprafaţă plană atunci când umplei rezervorul de combustibil.
3. Nu umpleţi excesiv rezervorul de combustibil.

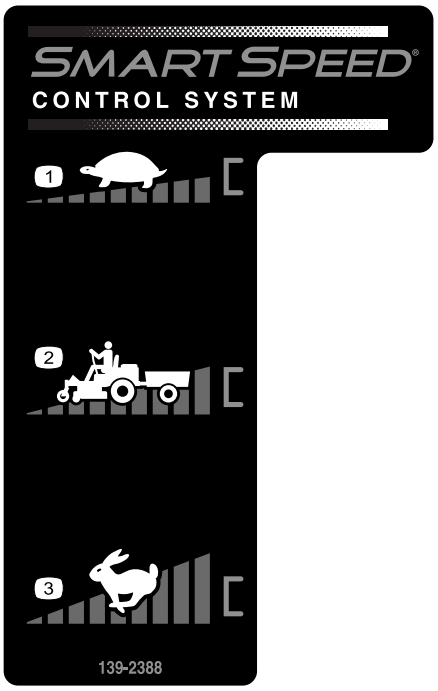

decal139-2388

139-2388

1. Lent
2. Transport
3. Rapid

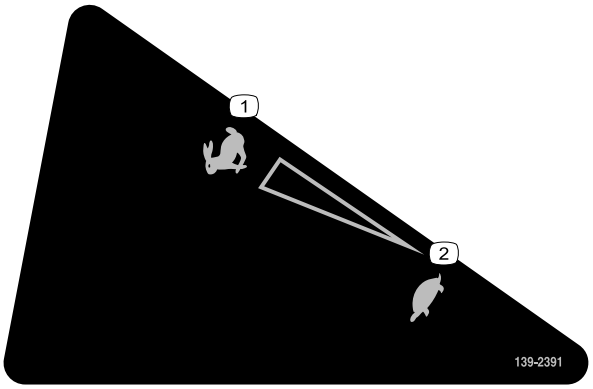

decal139-2391

139-2391

1. Rapid
2. Lent

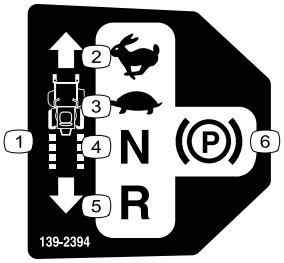

decal139-2394

139-2394

1. Manete de traciune
2. Rapid
3. Lent
4. Neutru
5. Deplasare cu spatele
6. Frână de parcare

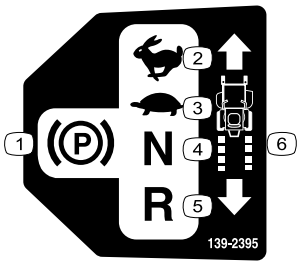

decal139-2395

139-2395

1. Frână de parcare
2. Rapid
3. Lent
4. Neutru
5. Deplasare cu spatele
6. Manete de traciune

decal140-2748

140-2748

⚠ WARNING: Cancer and Reproductive Harm - www.P65Warnings.ca.gov.
For more information, please visit www.ttcoCAProp65.com

CALIFORNIA SPARK ARRESTER WARNING

Operation of this equipment may create sparks that can start fires around dry vegetation. A spark arrester may be required. The operator should contact local fire agencies for laws or regulations relating to fire prevention requirements.

142-5864

decal142-5864

142-5864

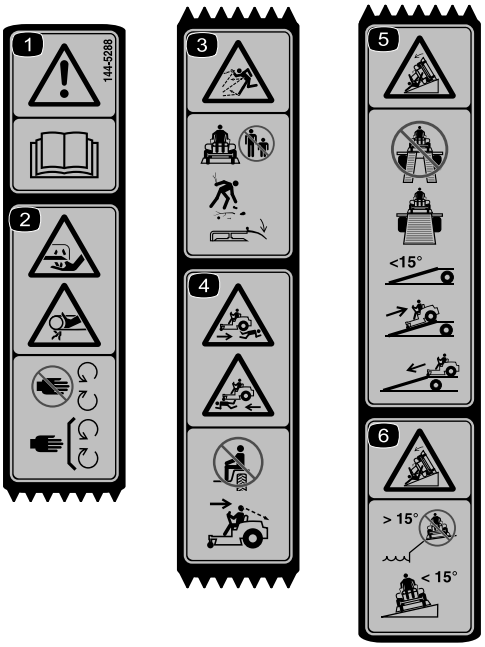

decal144-5288

144-5288

Notă: Această mină trece testul de stabilitate conform standardelor industriale în cadrul încercărilor statice laterale i longitudinale, la gradul de înclinare maxim recomandat indicat pe autocolant. Revizuii instruciunile pentru utilizarea în pantă din *Manualul operatorului*, precum i condiiile în care se poate utiliza maina, pentru a stabili dacă putei utiliza maina la momentul i la locul respectiv. Modificările de pe teren pot duce la o schimbare legată de utilizarea în pantă a mainii.

1. Avertisment - citii *Manualul operatorului*.
2. Pericol de tăiere/desprindere a degetelor sau mâinilor - păstrai distana faă de componentele în micare; lăsai toate apărătorile i proteciile montate.
3. Pericol de obiecte proiectate - ţineţi trecătorii la distanţă; colectai orice reziduuri; păstrai deflectorul montat.
4. Pericol de lovire - nu transportai persoane; privii în spate atunci când vă deplasai în mararier.
5. Pericol de răsturnare - atunci când încărcai pe o remorcă, nu utilizai rampe duble; utilizai o singură rampă suficient de lată pentru mină; nu utilizai o rampă cu o pantă mai mare de 15°; urcai rampa în mararier i conducei înainte la coborâre de pe rampă.
6. Pericol de răsturnare - nu utilizai maina în apropierea pantelor abrupte sau pe pante mai mari de 15°; operai doar pe pante mai mici de 15°.

Rezumat al produsului

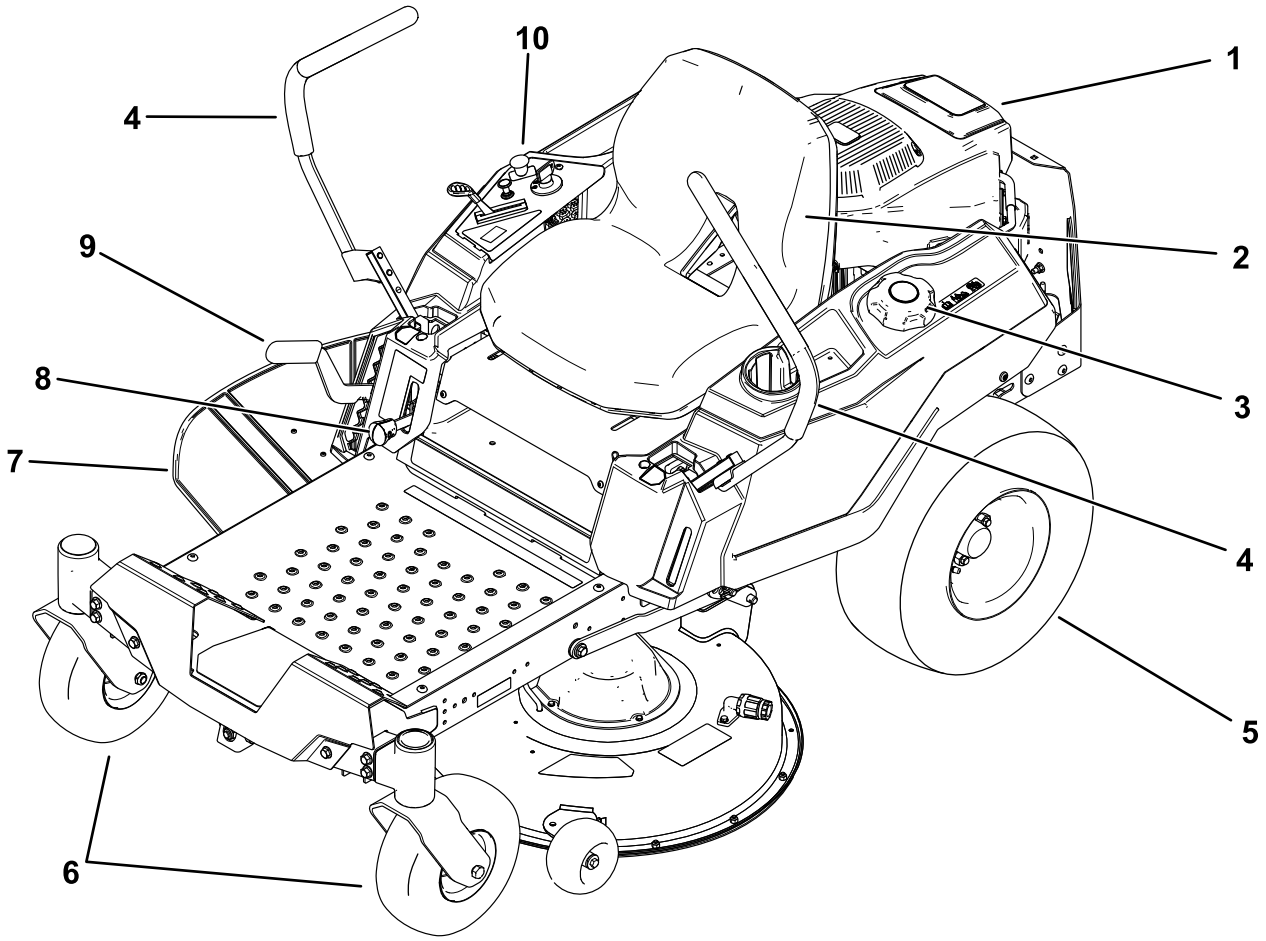

Figura 5

1. Motor
2. Scaun operator
3. Capac rezervor de combustibil
4. Manete de control al micării
5. Roată motoare spate
6. Roi pivotante faă
7. Deflector
8. Manetă Smart Speed™
9. Manetă pentru înălţimea de tăiere
10. Panou de comandă

Comenzi

Familiarizai-vă cu toate comenzile înainte de a porni motorul i de a utiliza maina.

Panou de comandă

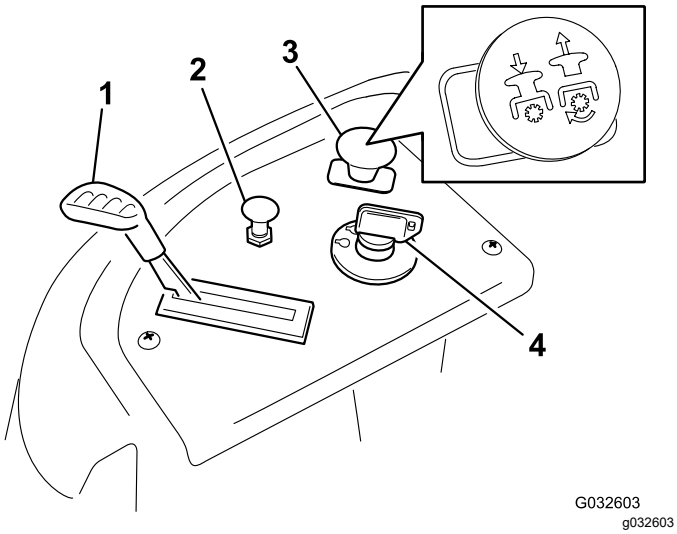

Figura 6

1. Manetă de acceleraie
2. Manetă oc
3. Comutator de comandă pentru lamă (priză de putere)
4. Comutator de contact

Comutator de contact

Comutatorul de contact utilizat pentru a porni i opri motorul are 3 poziii: OFF (OPRIRE), RUN (FUNCIONARE) i START (PORNIRE) (Figura 6).

Manetă de acceleraie

Maneta de acceleraie controlează turaia motorului i are o setare continuu variabilă de la LENT la RAPID (Figura 6).

Manetă oc

Utilizai maneta de oc pentru a porni motorul atunci când este rece (Figura 6).

Comutator de comandă pentru lamă (priză de putere)

Comutatorul de comandă pentru lamă, reprezentat de simbolul pentru priza de putere (PTO), pornete i întrerupe alimentarea lamelor mainii de tuns iarba (Figura 6).

Manete de control al micării

Utilizai manetele de control al micării pentru a conduce maina înainte, în mararier i pentru a vira în ambele sensuri (Figura 5).

Poziie de parcare

Deplasai manetele de control al micării din poziia centrală în poziia de PARCARE la ieirea din mină, pentru a cupla frâna electrică (Figura 25). Poziionai întotdeauna manetele de control al micării în poziia PARCARE atunci când oprii maina sau o lăsai nesupravegheată.

Manetă sistem de control Smart Speed™

Maneta sistemului de control Smart Speed™, amplasată sub poziia de operare, vă oferă posibilitatea de a conduce maina în 3 game de viteză - finisare, tractare i cosire (Figura 5).

Fereastră pentru prezena combustibilului

Putei utiliza fereastra pentru combustibil, situată în partea stângă a mainii, pentru a verifica prezena combustibilului în rezervor (Figura 7).

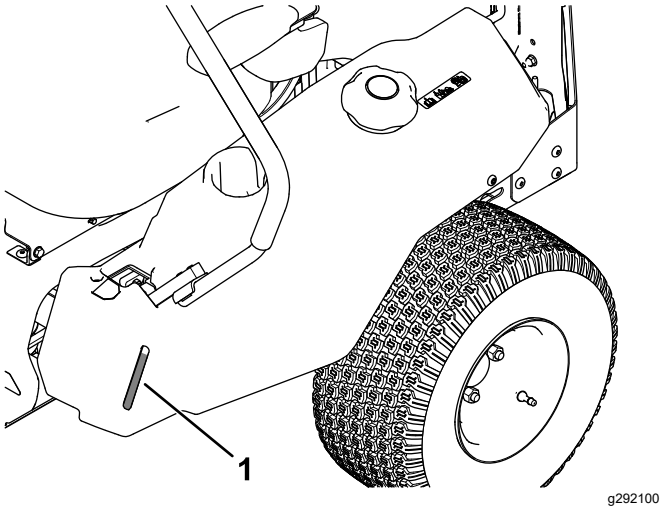

Figura 7

1. Fereastră pentru prezena combustibilului

Manetă pentru înălţimea de tăiere

Folosii maneta pentru înălţimea de tăiere pentru a coborî i a ridica puntea din poziia standard. Deplasarea manetei în sus (înspre dumneavoastră) ridică puntea de la sol, iar împingerea acesteia în jos (depărtându-se de dumneavoastră) coboară puntea către sol. Reglai înălimea de tăiere numai în timp ce maina nu este în micare (Figura 29).

Dispozitive de ataare/Accesorii

Pentru extinderea i îmbunătăirea performanelor mainii este disponibilă o gamă de dispozitive de ataare i accesorii aprobate de Toro. Pentru lista dispozitivelor de ataare i a accesoriilor aprobate, contactai centrul de service local sau un distribuitor Toro autorizat sau accesai www.Toro.com.

Pentru performane optime i utilizarea în sigurană a mainii, utilizai exclusiv piese de schimb i accesorii originale Toro. Piesele de schimb i accesoriile altor producători pot fi periculoase i pot anula garania produsului.

Operare

Notă: Determinaţi partea stângă şi dreaptă a maşinii din poziţia de operare normală.

Înainte de utilizare

Sigurana înainte de utilizare

Sigurana generală

- Nu lăsaţi copii sau persoane neinstruite să utilizeze sau să efectueze lucrări de service asupra maşinii. Reglementările locale pot impune o limită de vârstă pentru utilizator. Proprietarul trebuie să asigure instruirea tuturor operatorilor i a mecanicilor.
- Inspectai zona în care vei utiliza maina i îndepărtai toate obiectele care ar putea obstruciona utilizarea mainii sau pe care maina le-ar putea proiecta.
- Familiarizai-vă cu utilizarea în sigurană a echipamentului, comenzile de operare i indicatoarele de sigurană.
- Asigurai-vă că toate comenzile de prezenă a operatorului, întrerupătoarele de sigurană i proteciile sunt montate i funcionează în mod corespunzător. Nu utilizaţi maşina decât dacă acestea funcionează corect.
- Oprii motorul, scoatei cheia din contact i ateptai oprirea tuturor pieselor în micare înainte de a părăsi poziia operatorului. Lăsai maina să se răcească înainte de efectuarea lucrărilor de service, reglarea, alimentarea cu combustibil, curăarea sau depozitarea acesteia.
- Înainte de a tunde iarba, inspectai maina pentru a vă asigura că ansamblurile de tăiere funcionează corespunzător.
- Evaluai terenul pentru a determina echipamentele adecvate i orice dispozitive de ataare i accesorii necesare funcionării corespunzătoare i sigure a mainii.
- Purtai îmbrăcăminte adecvată, inclusiv ochelari de protecie, pantaloni lungi, încălăminte solidă, antiderapantă i căti pentru protecia auzului. Strângei la spate părul lung i nu purtai îmbrăcăminte largă sau bijuterii.
- Nu transportai persoane cu maina.
- ineţi trecătorii i animalele de companie la distanţă de maşină în timpul operării. Oprii maina i dispozitivul (dispozitivele) de ataare dacă cineva intră în zonă.
- Nu utilizai maina decât dacă toate apărările i dispozitivele de sigurană, cum ar fi deflectoarele i întregul dispozitiv de adunat iarba sunt montate

i funcionează corect. Înlocuii piesele uzate sau deteriorate atunci când este necesar.

Măsuri de sigurană pentru combustibil

- Combustibilul este extrem de inflamabil şi foarte exploziv. Un incendiu sau o explozie cauzată de combustibil vă poate cauza arsuri dumneavoastră şi celor din jur i poate provoca pagube materiale.
  - Pentru a preveni aprinderea combustibilului din cauza unei încărcături electrostatice, scoatei maina din camion sau de pe remorcă i alimentai-o pe sol, departe de toate vehiculele. Dacă acest lucru nu este posibil, aezai un recipient portabil de combustibil pe sol, departe de toate vehiculele, i umplei-l; apoi alimentai maina din recipientul de combustibil, mai degrabă decât de la duza dozatorului de combustibil.
  - Umplei rezervorul de combustibil în aer liber, pe un teren plan, într-o zonă deschisă i când motorul este rece. tergei orice urme de combustibil vărsat.
  - Nu manipulaţi combustibilul când fumaţi sau în apropierea unei flăcări deschise sau a scânteilor.
  - Nu îndepărtai buonul rezervorului sau nu adăugai combustibil în rezervor în timp ce motorul este pornit sau fierbinte.
  - Dacă vărsai combustibil, nu încercai să pornii motorul. Evitai generarea unei surse de aprindere până la disiparea vaporilor de combustibil.
  - Depozitaţi combustibilul într-un rezervor corespunzător şi nu o lăsaţi la îndemâna copiilor.
- Combustibilul este dăunător sau fatal dacă este înghiit. Expunerea pe termen lung la vapori poate provoca răni grave i îmbolnăviri.
  - Evitai inspirarea prelungită a vaporilor.
  - inei mâinile i faa departe de duză i de deschiderea rezervorului de combustibil.
  - inei combustibilul departe de ochi i piele.
- Nu depozitai maina sau recipientul cu combustibil într-o zonă cu o flacără deschisă, scântei sau o lampă martor, precum pe un boiler sau alte dispozitive electrice.
- Nu utilizai maina fără ca întregul sistem de evacuare să fie montat i în stare corespunzătoare de funcionare.
- Menţineţi în permanenţă duza de distribuire combustibil în contact cu marginea rezervorului de combustibil sau deschiderea containerului, până la finalizarea realimentării. Nu utilizaţi un dispozitiv de blocare-deschidere a duzei.
- Dacă vărsai combustibil pe haine, schimbai-le imediat.
- Nu umpleţi excesiv rezervorul de combustibil. Repoziionai buonul rezervorului i strângei-l bine.
- Curăai iarba i reziduurile de pe unitatea de tăiere, toba de eşapament, dispozitivele de acionare, dispozitivul de adunat iarbă i compartimentul motorului pentru a ajuta la prevenirea incendiilor. Curăai scurgerile de ulei sau combustibil.

Completarea nivelului de combustibil

Combustibil recomandat

Tip	Benzină fără plumb
Cifră octanică minimă	87 (US) sau 91 (cifră octanică în cercetare; în afara S.U.A.)
Etanol	Maxim 10% în funcţie de volum
Metanol	Fără
MTBE (ter butil metil eter)	Sub 15% în funcţie de volum
Ulei	Nu adăugaţi în combustibil

Utilizai doar combustibil curat, proaspăt (nu mai vechi de 30 de zile), dintr-o sursă de încredere.

Utilizarea unui stabilizator/aditiv de combustibil

Utilizai un stabilizator/aditiv de combustibil pentru a menine prospeimea combustibilului pentru mai mult timp, conform specificaiilor producătorului stabilizatorului.

Important: **Nu utilizai aditivi care conin metanol sau etanol.**

Adăugai cantitatea de stabilizator/aditiv în combustibilul proaspăt conform indicaiilor producătorului stabilizatorului pentru combustibil.

Umplerea rezervorului de combustibil

1. Parcai maşina pe o suprafaţă uniformă.
2. Deplasai în exterior manetele de control al micării până în poziia PARCARE.
3. Opriţi motorul şi scoateţi cheia.
4. Curăţaţi buonul rezervorului de combustibil.

5. Umplei rezervorul de combustibil până la partea inferioară a buonului (Figura 8). Nu umplei în totalitate rezervorul de combustibil

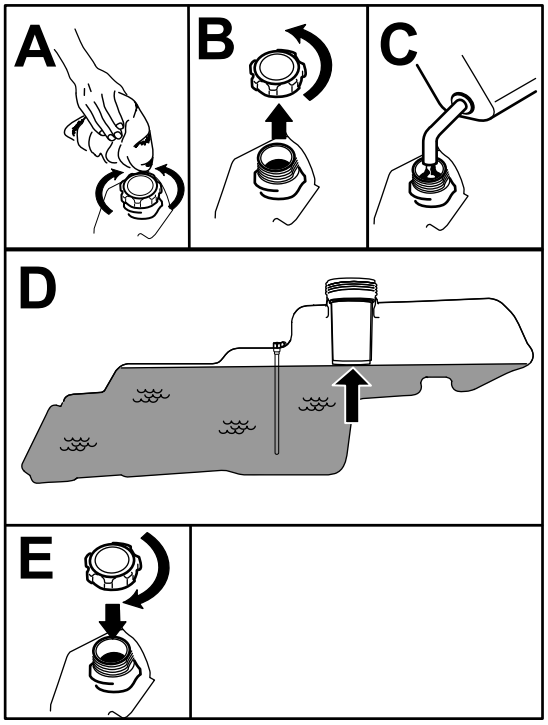

Figura 8

Efectuarea operaiunilor zilnice de întreinere

Înainte de a porni maina în fiecare zi, efectuai procedurile înainte de fiecare folosină/zilnice specificate în Întreţinere (Pagină 28).

Efectuarea rodajului pentru o mină nouă

Pentru ca motoarele noi să dezvolte puterea maximă, este nevoie să treacă o anumită perioadă de timp. Frecarea la nivelul punii i al sistemul de propulsie al mainii de tuns iarba este mai mare atunci când sunt noi, solicitând motorul suplimentar. Trebuie să treacă 40 - 50 de ore de rodaj pentru ca mainile noi să dezvolte puterea maximă i să aibă performane optime.

Folosirea Sistemului de blocare de sigurană

⚠ ATENŢIE

În cazul în care comutatoarele de blocare de sigurană sunt deconectate sau deteriorate, maina poate porni neateptat i poate cauza vătămări corporale.

- **Nu modificai comutatoarele de blocare.**
- **Verificai comutatoarele de blocare în fiecare zi i înlocuii comutatoarele deteriorate înainte de a utiliza maina.**

Înelegerea Sistemului de blocare de sigurană

Sistemul de blocare de sigurană este conceput pentru a preveni pornirea motorului, cu excepia următoarelor situaii:

- Comutatorul de comandă pentru lamă (PTO) este decuplat.
- Manetele de control al micării sunt în poziia PARCARE.

Sistemul de blocare de sigurană este, de asemenea, conceput pentru a opri motorul ori de câte ori manetele de control sunt în afara poziiei de PARCARE i vă ridicai de pe scaun.

Testarea Sistemului de blocare de sigurană

Testai sistemul de blocare de sigurană înainte de fiecare utilizare a mainii. Dacă sistemul de sigurană nu funcionează conform descrierii de mai jos, solicitai imediat unui centru de service autorizat să îl repare.

1. Aezai-vă pe scaun, deplasai manetele de control al micării în poziia PARCARE i mutai comutatorul de comandă pentru lamă în poziia PORNIT. Încercai să pornii motorul; acesta nu ar trebui să pornească.
2. Aezai-vă pe scaun i mutai comutatorul de control al lamei în poziia OPRIT. Deplasai oricare dintre manetele de control al micării în poziia centrală, deblocată. Încercai să pornii motorul; acesta nu ar trebui să pornească. Repetai cu cealaltă manetă de control al micării.
3. Aezai-vă pe scaun, mutai comutatorul de comandă pentru lamă în poziia OPRIT i blocai manetele de control al micării în poziia PARCARE. Pornii motorul. În timp ce motorul funcionează, cuplai comutatorul de comandă pentru lamă i ridicai-vă uor de pe scaun; motorul ar trebui să se oprească.

4. Aezai-vă pe scaun, mutai comutatorul de comandă pentru lamă în poziia OPRIT i blocai manetele de control al micării în poziia PARCARE. Pornii motorul. În timp ce motorul funcionează, deplasai manetele de control al micării în poziia centrală, deblocată i ridicai-vă uor de pe scaun; motorul ar trebui să se oprească.

Poziionarea scaunului

Scaunul se poate mica înainte i înapoi. Poziionai scaunul astfel încât să putei controla optim maina i să vă bucurai de confort maxim (Figura 9).

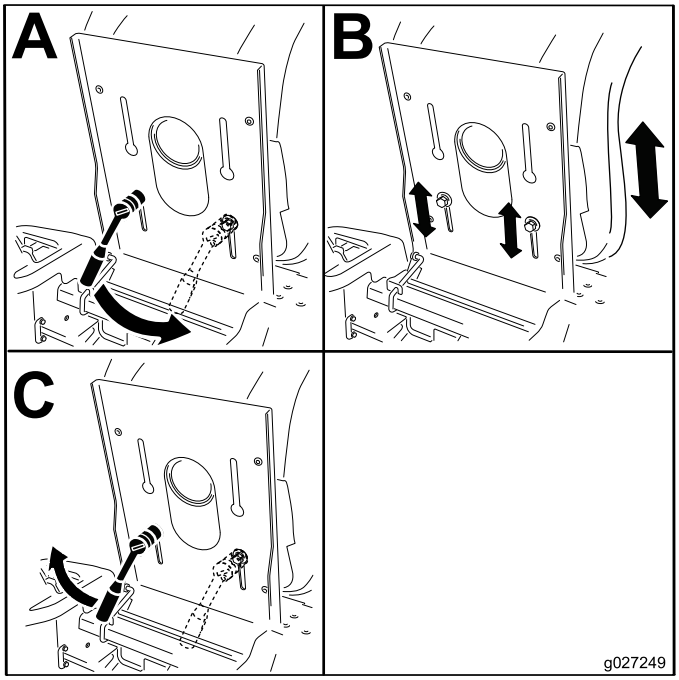

g027249

Figura 9

Reglarea manetelor de control al micării

Reglarea înălţimii

Putei regla o înălime mai mare sau mai mică a manetelor de control al micării, pentru confort maxim (Figura 10).

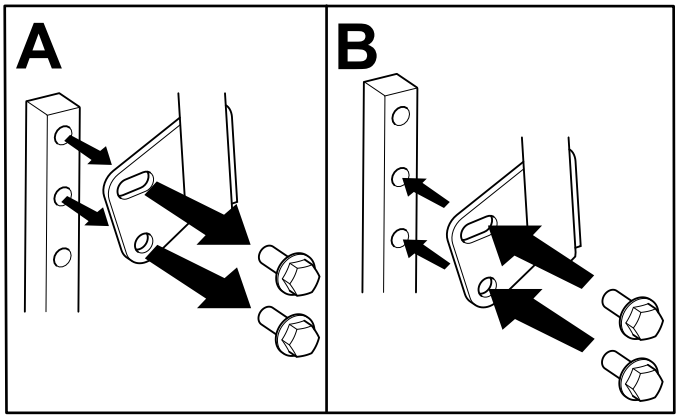

g333847

Figura 10

Reglarea înclinării

Pentru confortul dumneavoastră, putei regla manetele de control al micării deplasându-le în faă sau în spate.

1. Slăbii urubul superior care fixează maneta de control pe arborele braului de control.
2. Slăbii urubul inferior suficient pentru a putea pivota maneta de control în faă sau în spate.

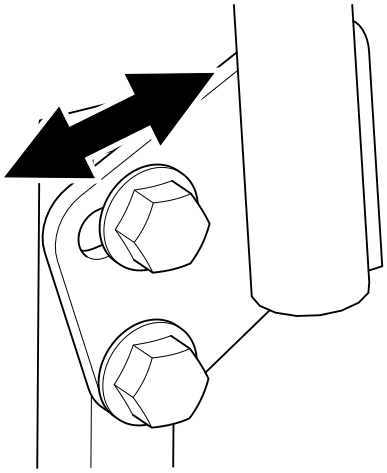

g333846

Figura 11

3. Strângei ambele uruburi pentru a fixa maneta de control în noua poziie.
4. Repetai reglarea pentru cealaltă manetă de control.

Îndepărtarea capacului de evacuare pentru evacuare laterală

1. Parcai maşina pe o suprafaă plană, decuplai comutatorul de comandă pentru lamă (priză de

putere) i deplasai în exterior manetele de control al micării până în poziia PARCARE.

2. Oprii motorul, scoatei cheia din contact i ateptai oprirea tuturor pieselor în micare înainte de a părăsi poziia de operare.
3. Eliberai elementul de fixare flexibil din opritorul acestuia de pe capacul de evacuare i pivotai capacul spre dreapta (Figura 12).

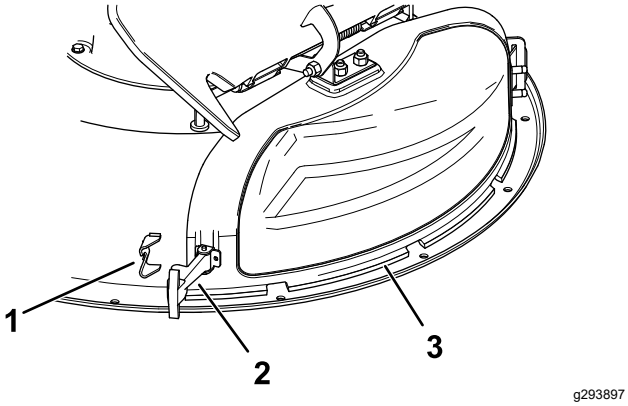

Figura 12

1. Opritor element de fixare
2. Element de fixare
3. Capac de evacuare

4. Eliberai elementul de fixare în formă de cârlig de la partea superioară a capacului de evacuare de la tija de pivotare (Figura 16).
5. Înclinai proeminena metalică de pe capacul de evacuare în afara fantei din suportul sudat de pe puntea mainii de tuns iarba (Figura 13).

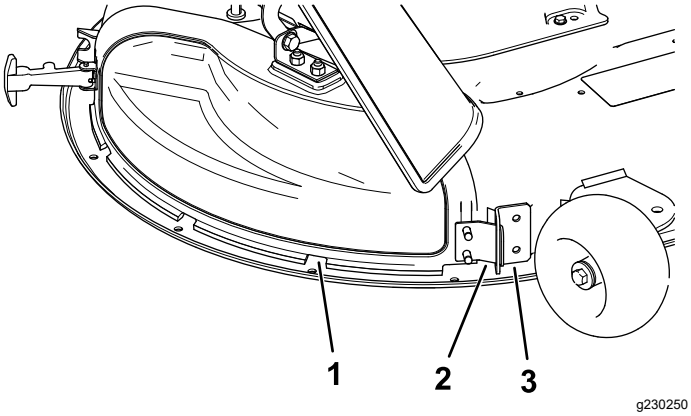

Figura 13

1. Capac de evacuare
2. Proeminenă metalică
3. Suport pe puntea mainii de tuns iarba

Montarea capacului de evacuare pentru mulcire

1. Parcai maşina pe o suprafaă plană, decuplai comutatorul de comandă pentru lamă (priză de putere) i deplasai în exterior manetele de control al micării până în poziia PARCARE.
2. Oprii motorul, scoatei cheia din contact i ateptai oprirea tuturor pieselor în micare înainte de a părăsi poziia de operare.
3. Înclinai proeminena metalică de pe capacul de evacuare în fanta din suportul sudat de pe puntea mainii de tuns iarba (Figura 14).

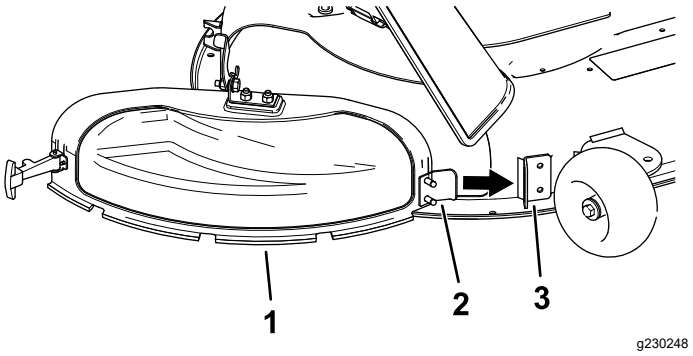

Figura 14

1. Capac de evacuare
2. Proeminenă metalică
3. Suport pe puntea mainii de tuns iarba

4. Pivotai capacul de evacuare în spate i spre punte, astfel încât capacul de evacuare să se alinieze cu puntea mainii de tuns iarba (Figura 15).

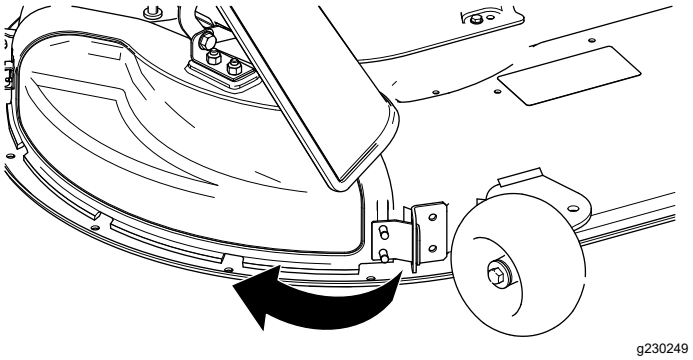

Figura 15

5. La partea superioară a capacului de evacuare, cuplai elementul de fixare în formă de cârlig pe tija de pivotare a ansamblului deflector (Figura 16).

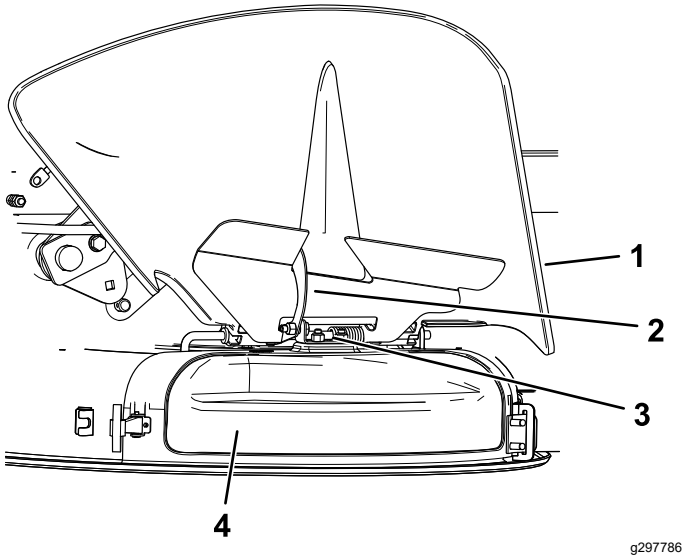

Figura 16

1. Deflector
2. Element de fixare
3. Tijă de pivotare
4. Capac de evacuare

6. Fixai capacul de evacuare la punte prin prinderea elementului de fixare flexibil de pe capacul de evacuare în opritorul de pe punte (Figura 12).

În timpul utilizării

Sigurana în timpul utilizării

Sigurana generală

- Proprietarul/operatorul poate preveni i este responsabil pentru accidentele care pot cauza vătămări corporale sau pagube materiale.
- Utilizai maina cu foarte mare atenie. Nu vă angrenai în nicio activitate care vă poate distrage atenia; în caz contrar, se pot înregistra pagube materiale sau vătămări corporale.
- Nu operaţi maşina dacă suntei bolnav, obosit sau sub influena alcoolului sau a drogurilor.
- Contactul cu lama poate cauza vătămări corporale grave. Oprii motorul, scoatei cheia din contact i ateptai oprirea tuturor pieselor în micare înainte de a părăsi poziia de operare. Atunci când rotii cheia în poziia OPRIT, motorul i lama ar trebui să se oprească. În caz contrar, încetai imediat utilizarea mainii i contactai un centru de service autorizat.
- Operai maina doar în condiii de vizibilitate bună i în condiii meteo corespunzătoare. Nu utilizaţi maşina dacă există riscul unor descărcări electrice.
- Ţineţi mâinile i picioarele la distanţă de unităile de tăiere. Staţi la distanţă de gura de descărcare.
- Nu tundei iarba cu deflectorul de evacuare ridicat, îndepărtat sau modificat, decât în cazul în care este instalat un sistem de colectare a ierbii sau un set pentru mulcire, care funcionează corespunzător.
- Nu cosii în mararier decât dacă este absolut necesar. Privii întotdeauna jos i în spate înainte de a deplasa maina cu spatele.
- Apropiai-vă cu mare atenie de curbele fără vizibilitate, tufiuri, copaci sau alte obiecte care vă pot bloca vizibilitatea.
- Oprii lamele când nu tundei iarba.
- Dacă maina lovete un obiect sau începe să vibreze, oprii imediat motorul, îndepărtai cheia (dacă este disponibilă) i ateptai ca toate piese mobile să se oprească, înainte de a verifica dacă maina este deteriorată. Efectuai reparaiile necesare înainte de a o utiliza din nou.
- Când conducei maina, încetinii i virai, traversai drumurile i trotuarele cu mare atenie. Acordai întotdeauna dreptul de trecere.
- Înainte de a părăsi poziia de operare, efectuai următoarele:
  - Parcai maşina pe o suprafaţă uniformă.
  - Decuplai priza de putere i coborâi dispozitivele de ataare.
  - Cuplai frâna de parcare.
  - Opriţi motorul şi scoateţi cheia.
  - Ateptai până ce toate piesele mobile se opresc.
- Operai motorul doar în zone bine ventilate. Gazele de eapament conin monoxid de carbon, care este letal odată ce este inhalat.
- Nu lăsai o mină pornită nesupravegheată.
- Ataai echipamentul tractat la mină numai în punctul de cuplare.
- Nu utilizai maina decât dacă toate apărările i dispozitivele de siguranţă, cum ar fi deflectoarele i întregul dispozitiv de adunat iarba sunt montate i funcionează corect. Înlocuii piesele uzate sau deteriorate atunci când este necesar.
- Utilizai doar accesorii i dispozitive de ataare aprobate de Toro.
- Această mină produce niveluri de zgomot care depăesc 85 dBA la nivelul urechii operatorului i poate provoca pierderea auzului în cazul unor perioade lungi de expunere.

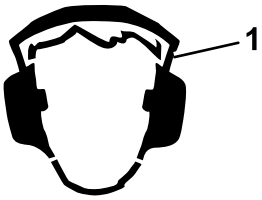

g229846

Figura 17

1. Purtai căti pentru protecia auzului.

- Curăai iarba i reziduurile de pe unitatea de tăiere, dispozitivele de acionare, toba de eşapament i motor pentru a ajuta la prevenirea incendiilor.
- Pornii motorul inându-vă picioarele departe de lame.
- Fii atent la direcia de evacuare a mainii de tuns iarba i direcionai materialul evacuat departe de alte persoane. Evitai evacuarea materialului spre un perete sau obstacol, deoarece materialul poate ricoa înapoi spre dumneavoastră.
- Oprii lamele, încetinii maina i avei grijă la traversarea suprafeelor fără iarbă sau la transportarea mainii către i dinspre zona de utilizare.
- Nu modificai viteza regulatorului motorului i nu supraturai motorul.
- Copiii sunt deseori atrai de maină i de activitatea de tundere a ierbii. Nu presupunei niciodată că un copil va rămâne în locul în care l-ai văzut ultima dată.
- Nu permiteţi accesul copiilor în zona de operare şi lăsaţi-i în permanenţă în grija unui adult responsabil, în afară de operator.
- Fii atent i oprii maina în cazul în care copiii intră în zona de utilizare.
- Înainte de a da cu spatele sau de a întoarce maina, privii în jos i de jur împrejur, pentru a vă asigura că nu vă aflai în apropierea copiilor.
- Nu transportai copii cu maina, chiar i atunci când lamele nu sunt în micare. Copiii pot cădea i pot suferi vătămări grave sau vă pot împiedica să utilizai maina în sigurană. Copiii care au fost plimbai în trecut pot apărea brusc în zona de utilizare i pot fi lovii de maină.

Sigurana în pantă

- Pantele reprezintă un risc major de accidente legate de pierderea controlului i răsturnare, care pot cauza vătămări grave sau decesul. Operatorul este responsabil pentru utilizarea în sigurană pe pante. Utilizarea mainii pe o pantă necesită atenie suplimentară. Înainte de a utiliza maina pe o pantă, realizai următorii pai:
  - Revizuii i înelegei instruciunile pentru utilizarea în pantă, din manual i de pe maină.
  - Folosii un indicator de unghi pentru a stabili unghiul aproximativ al pantei din zonă.
  - Nu lucrai niciodată pe pante cu un unghi de înclinare mai mare de 15°.
  - Evaluai starea curentă a terenului pentru a stabili dacă panta este sigură pentru utilizarea mainii. Dai dovadă de sim practic i o bună judecată atunci când realizai această evaluare. Modificările de pe teren, precum umiditatea, pot afecta rapid funcionarea mainii în pantă.
- Identificai pericolele de la baza pantei. Nu utilizai maina în apropierea punctelor de livrare, anurilor, terasamentelor, cursurilor de apă sau altor zone periculoase. Maina se poate răsturna brusc dacă o roată trece peste o margine sau dacă marginea cedează. Meninei o distană sigură (dublul lăimii mainii) între maină i orice pericol. Folosii o maină condusă manual sau o motocositoare manuală pentru a tunde iarba din aceste zone.
- Evitai pornirea, oprirea sau virarea mainii în pantă. Evitai schimbarea bruscă a vitezei sau direciei; virai încet i treptat.
- Nu utilizai maina în nicio situaie în care traciunea, direcia sau stabilitatea este sub semnul întrebării. Reinei faptul că utilizarea mainii pe iarbă udă, de-a lungul pantelor sau pe direcie descendentă poate duce la pierderea traciunii. Pierderea traciunii pentru roile motoare poate duce la alunecare i pierderea capacităii de frânare i direcionare. Maina poate aluneca i dacă roile motoare sunt oprite.
- Îndepărtai sau marcai obstacole precum anurile, gropile, anurile, denivelările, pietrele sau alte pericole ascunse. Iarba înaltă poate ascunde obstacole. Terenul denivelat poate cauza răsturnarea mainii.
- Avei grijă deosebită atunci când utilizai accesorii sau dispozitive de ataare, cum ar fi sistemele de colectare a ierbii. Acestea pot modifica stabilitatea mainii i pot cauza pierderea controlului. Urmai instruciunile cu privire la contragreutăi.
- Dacă este posibil, meninei puntea coborâtă la sol în timpul utilizării în pantă. Ridicarea punii în timpul utilizării în pantă poate genera instabilitatea mainii.

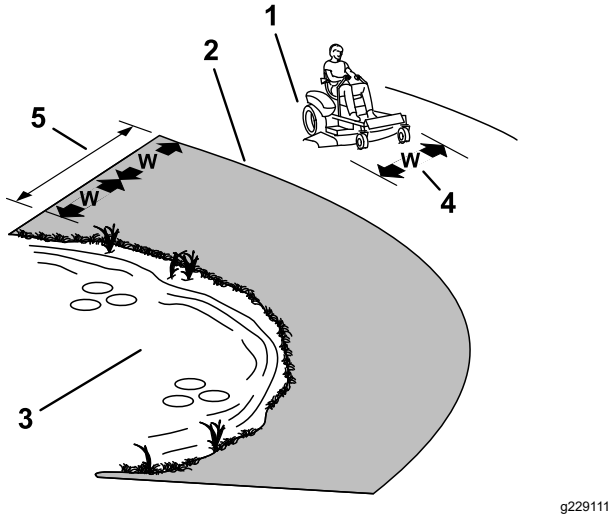

Figura 18

1. Zona de siguranță - folosii aici maina pe pante de maximum 15° sau pe suprafee plane.
2. Zona de pericol - folosii o mașină de tuns iarba condusă manual i/sau o motocositoare manuală pe pantele mai mari de 15° i în apropierea punctelor de livrare sau cursurilor de apă.
3. Apă
4. L = Lăimea mainii
5. Meninei o distanță sigură (dublul lăimii mainii) între mașină i orice pericol.

Sigurana tractării

- Nu ataai echipamentele tractate decât în punctul de cuplare.
- Nu utilizaţi maşina ca vehicul tractor decât dacă are montat un dispozitiv de cuplare.
- Nu depăii limitele de greutate pentru echipamentul tractat i tractarea pe pante. Greutatea tractată nu trebuie să depăească greutatea mainii i a operatorului.
- Nu lăsai niciodată copiii sau alte persoane să se apropie de echipamentul tractat.
- Pe pante, greutatea echipamentului tractat poate cauza pierderea traciunii, risc crescut de răsturnare i pierderea controlului. Reducei greutatea tractată i încetinii.
- Distana de oprire se poate mări odată cu greutatea unei sarcini tractate. Conducei încet i lăsai o distană suplimentară pentru a opri.
- Efectuai viraje largi, pentru a menine dispozitivul de ataare departe de mașină.

Operarea Comutatorului de comandă pentru lamă al mainii de tuns iarba (PTO)

Comutatorul de comandă pentru lamă (PTO) pornete i oprete lamele mainii, precum i orice dispozitive de ataare acionate.

Cuplarea Comutatorului de comandă pentru lamă (PTO)

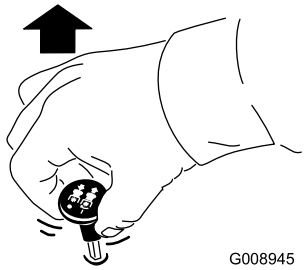

Figura 19

Notă: Cuplai întotdeauna lamele cu maneta de acceleraie în poziia RAPID (Figura 20).

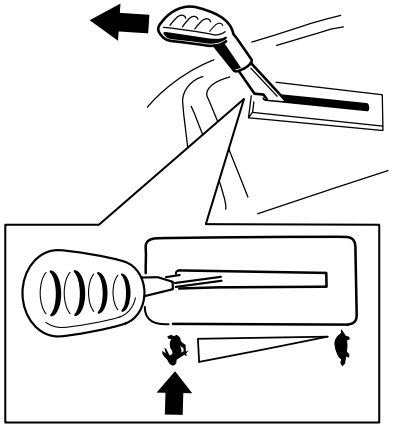

Figura 20

Decuplarea Comutatorului de comandă pentru lamă (PTO)

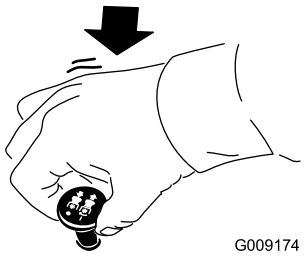

Figura 21

Utilizarea manetei de acceleraie

Putei deplasa maneta de acceleraie între poziiile RAPID i LENT (Figura 22).

Utilizai întotdeauna poziia RAPID atunci când cuplai priza de putere.

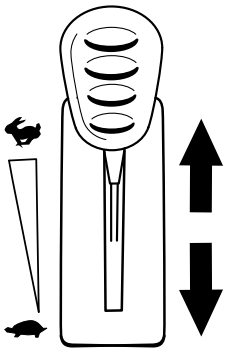

Figura 22

Utilizarea manetei de oc

Utilizai maneta de oc pentru a porni motorul atunci când este rece.

1. Tragei în sus maneta de oc pentru a aciona ocul, înainte de a utiliza comutatorul de contact (Figura 23).

   Notă: Asigurai-vă că ai cuplat complet maneta de oc. Este posibil să fie nevoie să inei butonul tras în sus, atunci când utilizai comutatorul de contact.

2. Apăsai în jos maneta de oc pentru a decupla ocul după ce motorul a fost pornit (Figura 23).

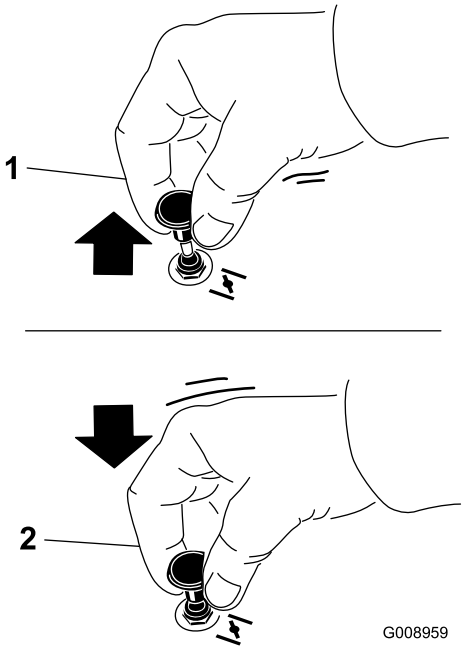

Figura 23

1. Poziia PORNIT
2. Poziia OPRIT

Pornirea motorului

Notă: Pentru un motor cald sau fierbinte nu este necesară utilizarea manetei de oc.

Important: **Nu activai demarorul mai mult de 5 secunde la o încercare. Activarea demarorului mai mult de 5 secunde poate deteriora demarorul. Dacă motorul nu pornete, ateptai 10 secunde înainte de a porni din nou demarorul.**

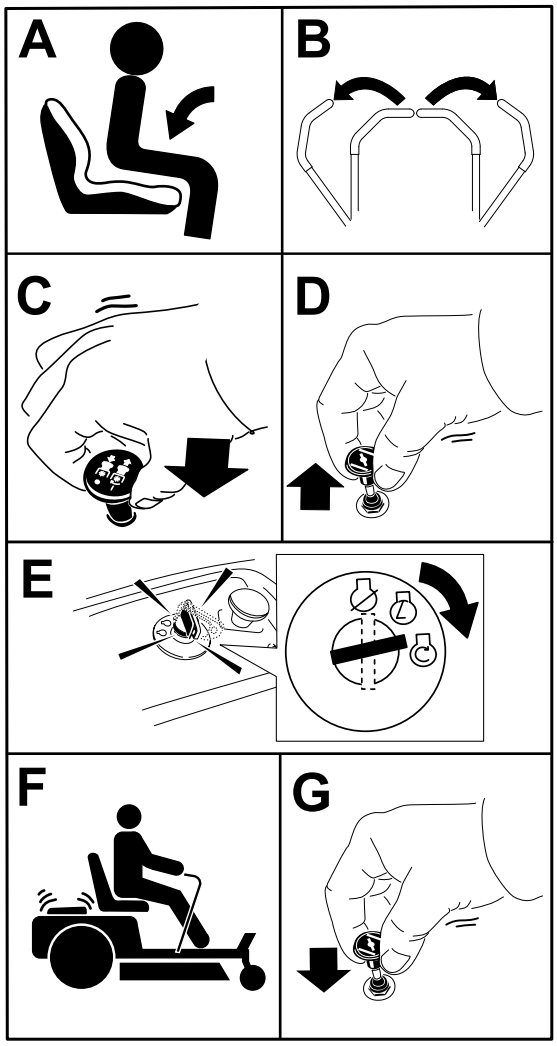

g295541

Figura 24

Utilizarea manetelor de control al micării

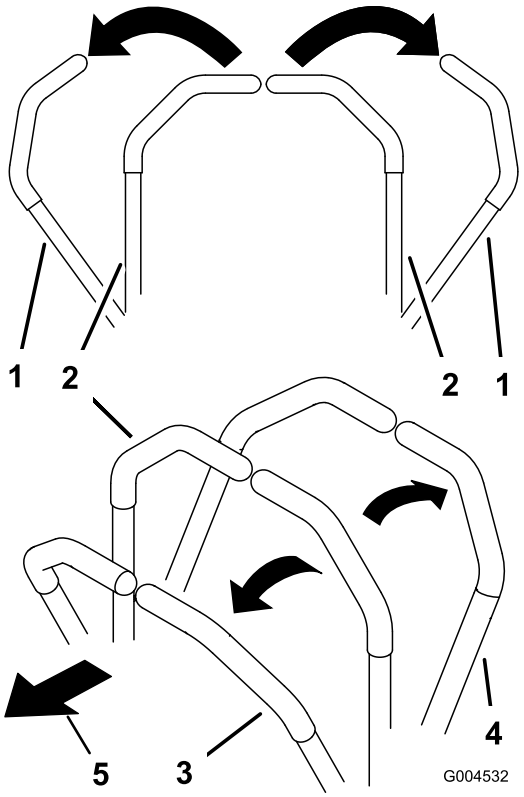

g004532

Figura 25

1. Manetă de control al micării - poziia PARCARE
2. Poziie centrală, deblocată
3. Deplasare înainte
4. Partea din spate a mainii
5. Partea din faă a mainii

Oprirea motorului

1. Decuplai lamele mutând comutatorul de control al lamei în poziia OPRIT (Figura 24).
2. Deplasai în exterior manetele de control al micării până în poziia PARCARE.
3. Deplasai maneta de acceleraie în poziia RAPID.
4. Rotii cheia de contact în poziia OPRIT i îndepărtai-o.

⚠ AVERTISMENT

Copii sau trecătorii se pot răni dacă deplasează sau încearcă să utilizeze maina lăsată nesupravegheată.

Scoatei întotdeauna cheia i cuplai frâna de parcare atunci când lăsai maina nesupravegheată.

Operarea mainii

Roile motoare se rotesc independent, acionate de motoare hidraulice pe fiecare axă. Putei aciona o parte înspre spate în timp ce acionai cealaltă parte spre înainte, determinând maina să se rotească în loc să vireze. Acest lucru îmbunătăete considerabil manevrabilitatea mainii, dar este posibil să avei nevoie de ceva timp pentru a vă adapta la modul în care se mică.

Maneta de acceleraie reglează turaia motorului măsurată în rpm (micări de revoluie pe minut). Deplasai maneta de acceleraie în poziia RAPID pentru performane optime. Operai întotdeauna în poziia de acceleraie maximă când cosii.

⚠ ATENŢIE

Maina se poate roti foarte repede. Este posibil să pierdei controlul asupra mainii i să provocai vătămări corporale sau deteriorarea mainii.

- **Efectuai virajele cu atenie.**
- **Încetinii maina înainte de a efectua viraje strânse.**

Deplasarea spre înainte

Notă: Efectuai întotdeauna virajele cu atenie.

1. Deplasai manetele în poziia centrală, deblocată.
2. Pentru a vă deplasa în faă, împingei uor manetele de control al micării în faă (Figura 26).

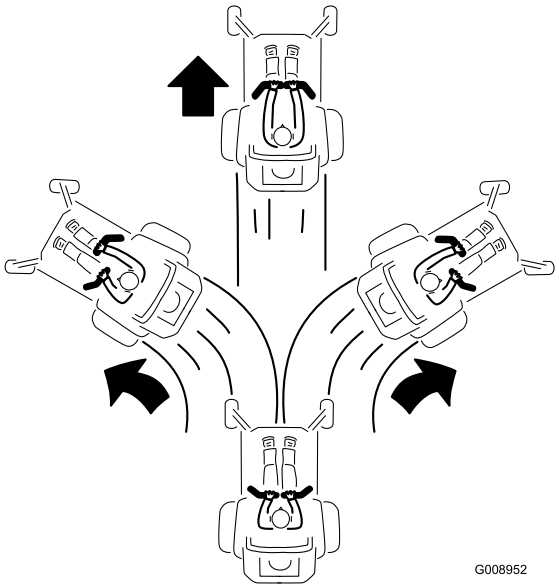

Figura 26

Deplasarea cu spatele

Notă: Avei mereu grijă la deplasarea cu spatele i la virare.

1. Deplasai manetele în poziia centrală, deblocată.
2. Pentru a vă deplasa cu spatele, tragei uor manetele de control al micării spre spate (Figura 27).

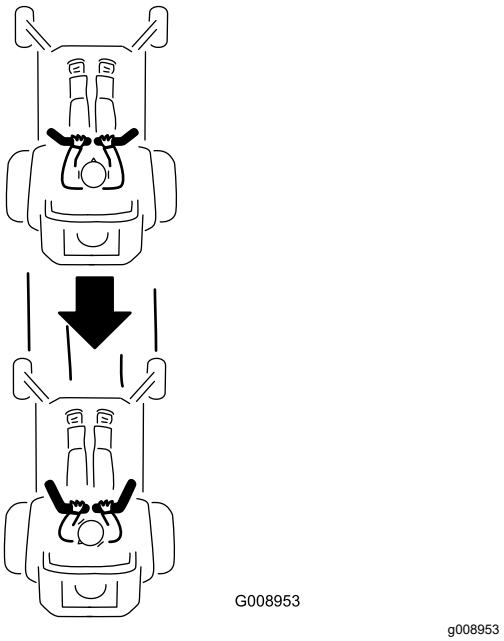

Figura 27

Utilizarea sistemului de control Smart Speed™

Maneta sistemului de control Smart Speed ™, amplasată sub poziia de operare (Figura 28), oferă operatorului posibilitatea de a conduce maina în 3 game de viteză - finisare, tractare i cosire.

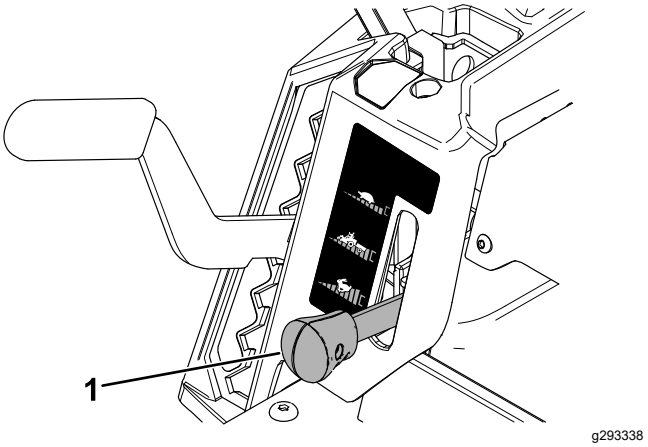

Figura 28

1. Maneta Smart-speed

Pentru schimbarea vitezei, procedai după cum urmează:

1. Deplasai manetele de control al micării în poziia neutră i în exterior, în poziia PARCARE.
2. Dezactivai comutatorul de control al lamelor.
3. Reglai maneta în poziţia dorită.

Următoarele sunt doar recomandări de utilizare. Reglările variază în funcie de tipul de iarbă, coninutul de umiditate i înălimea ierbii.

Utilizări sugerate:	Finisare	Tractare	Cosire
Parcare	X		
Iarbă umedă, grea	X		
Instruire	X		
Tunderea ierbii	X		
Colectare		X	
Mulcire		X	
Tractare dispozitive de ataare		X	
Cosire normală			X
Deplasarea mainii			X

Finisare

Aceasta este viteza cea mai mică. Pentru această viteză sunt sugerate următoarele utilizări:

- Parcare
- Cosirea ierbii umede, grele
- Instruire
- Tunderea ierbii

Tractare

Aceasta este viteza medie. Pentru această viteză sunt sugerate următoarele utilizări:

- Colectare
- Mulcire
- Tractare dispozitive de ataare

Cosire

Aceasta este viteza cea mai mare. Pentru această viteză sunt sugerate următoarele utilizări:

- Cosire normală
- Deplasarea mainii

Utilizarea evacuării laterale

Maina de tuns iarba are un deflector de iarbă cu balamale care dispersează iarba tăiată în lateral i în jos, spre gazon.

⚠ PERICOL

Fără deflectorul pentru iarbă, capacul de evacuare sau un ansamblu complet de adunat iarbă montat, dumneavoastră i cei din jur suntei expui contactului cu lamele i reziduuri proiectate. Contactul cu lamele rotative ale mainii de tuns iarba i reziduurile proiectate va cauza vătămări sau deces.

- **Nu îndepărtai niciodată deflectorul pentru iarbă de la puntea mainii de tuns iarba deoarece deflectorul direcionează materiile în jos, către sol. Dacă deflectorul pentru iarbă este deteriorat, înlocuii-l imediat.**
- **Nu vă sprijinii niciodată mâinile sau picioarele sub puntea mainii de tuns iarba.**
- **Nu încercai niciodată să curăai zona de evacuare sau lamele mainii de tuns iarba decât după ce mutai comutatorul de comandă pentru lamă (PTO) în poziia OPRIT, rotii comutatorul de contact în poziia OPRIT i scoatei cheia din contact.**
- **Asigurai-vă că deflectorul pentru iarbă este în poziia coborâtă.**

Reglarea înălimii de tăiere

Notă: Poziia de transport este cea mai înaltă poziie de tăiere sau înălimea de tăiere de 114 mm, aa cum se arată în Figura 29.

Putei regla înălimea de tăiere de la 38 mm până la 114 mm, în trepte de 13 mm. Înălimea de tăiere este controlată de maneta situată în dreapta poziiei de operare (Figura 29).

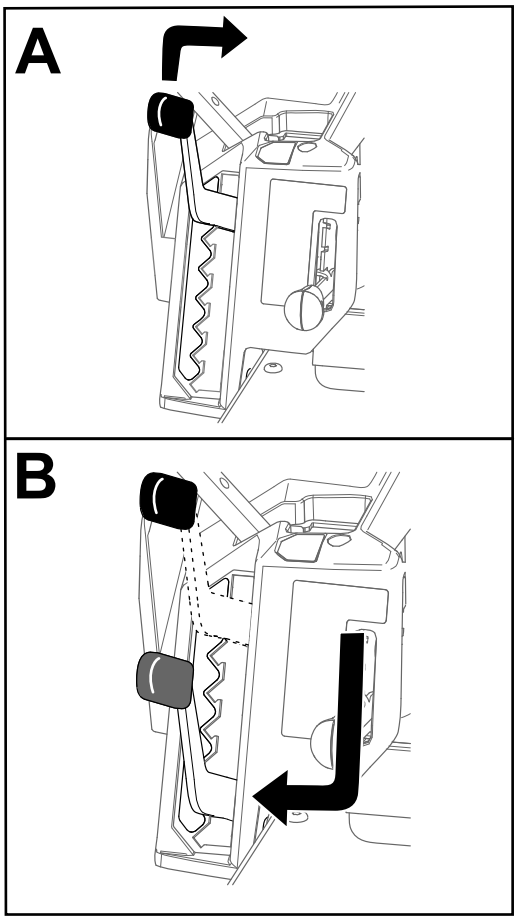

g296586

Figura 29

Reglarea rolelor anti-scalp

Ori de câte ori schimbai înălimea de tăiere, reglai înălimea rolelor anti-scalp.

Notă: Reglai rolele anti-scalp astfel încât să nu atingă solul în zonele de cosit normale, plane.

1. Parcai maşina pe o suprafaţă plană, decuplai comutatorul de comandă pentru lamă i deplasai în exterior manetele de control al micării, în poziia PARCARE.
2. Oprii motorul, scoatei cheia din contact i ateptai oprirea tuturor pieselor în micare înainte de a părăsi poziia de operare.
3. Reglai rolele anti-scalp într-una dintre următoarele poziii:
   - Orificiul superior - utilizai această poziie cu puntea mainii de tuns iarba în poziiile de 63 mm i sub poziiile aferente înălimii de tăiere (Figura 30).
   - Orificiul inferior - utilizai această poziie cu puntea mainii de tuns iarba în poziiile de 76 mm i deasupra poziiilor aferente înălimii de tăiere (Figura 30).

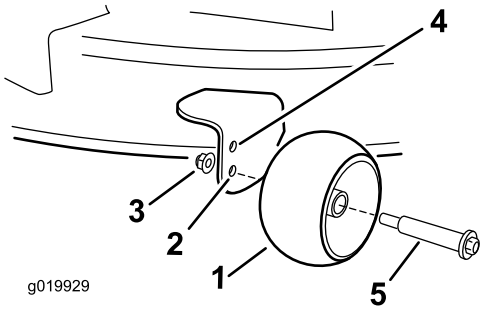

g019929

Figura 30

1. Role anti-scalp
2. Orificiul inferior - puntea mainii de tuns iarba în poziiile de 76 mm i deasupra poziiilor aferente înălimii de tăiere
3. Piuliţă cu guler
4. Orificiul superior - puntea mainii de tuns iarba în poziiile de 63 mm i sub poziiile aferente înălimii de tăiere
5. Şurub

Indicaţii de exploatare

Maximizarea circulaiei aerului

Pentru o cosire optimă i circulaie maximă a aerului, operai motorul în poziia RAPID. Pentru a tăia corespunzător iarba este necesar aer, astfel încât nu trebuie să setai înălimea de tăiere atât de scăzută încât puntea mainii de tuns iarba să fie înconjurată complet de iarbă netăiată. Încercai întotdeauna ca o parte a punii mainii de tuns iarba să fie în afara ierbii netăiate, fapt care să permită aspirarea aerului la nivelul punii.

Tunderea gazonului pentru prima dată

Tăiai iarba la o înălime mai mare decât cea normală pentru a vă asigura că înălimea de tăiere a punii mainii nu smulge gazonul pe teren accidentat. Cu toate acestea, înălimea de tăiere folosită în trecut este în general cea mai adecvată. Când tăiai iarba la înălimi de peste 15 cm, putei tunde gazonul de două ori pentru a asigura o calitate acceptabilă a tăierii.

Tăierea unei treimi a firului de iarbă

Cel mai bine este să tăiai doar aproximativ o treime din lungimea firelor de iarbă. Tăierea unei lungimi mai mari nu se recomandă decât în cazul în care iarba este rară sau în care operaiunea are loc toamna târziu, când iarba crete mai greu.

Alternai direcia de tăiere

Alternai direcia de tăiere pentru a vă asigura că iarba stă dreaptă. Acest lucru ajută i la dispersarea resturilor, susinând descompunerea i fertilizarea.

Tunderea gazonului la intervale corecte

Iarba crete cu viteze diferite în perioade diferite ale anului. Pentru a menine aceeai înălime de tăiere, tundei gazonul mai des la începutul primăverii. Pe măsură ce viteza de cretere a ierbii scade, la mijlocul verii, tundei gazonul mai rar. Dacă nu putei tunde gazonul pentru o perioadă îndelungată, tundei întâi la o înălime de tăiere mare, apoi repetai la o înălime mai redusă.

Cosirea la viteze mai mici

În anumite condiii, cosirea la o viteză de deplasare mai mică poate îmbunătăi calitatea tăierii.

Evitarea tăierii la o înălime prea mică

Când tundei gazonul de pe un teren accidentat, ridicai înălimea de tăiere pentru a evita smulgerea gazonului.

Oprirea mainii

Dacă trebuie să oprii micarea de deplasare în faă a mainii în timpul tunderii gazonului, este posibil ca un bulgăre de resturi de iarbă să cadă pe gazonul dumneavoastră. Pentru a evita acest lucru, trecei pe o suprafaă tunsă în prealabil, cu lamele cuplate, sau decuplai puntea mainii de tuns iarba în timp ce vă deplasai înainte.

Menierea curăeniei în partea inferioară a punii mainii de tuns iarba

Curăai resturile de iarbă i murdăria din partea inferioară a punii mainii de tuns iarba, după fiecare utilizare. Dacă iarba i murdăria se acumulează în interiorul punii mainii de tuns iarba, calitatea tăierii va deveni nesatisfăcătoare în cele din urmă.

Întreinerea lamelor

Menei lamele ascuite de-a lungul sezonului de tuns iarba, deoarece o lamă ascuită taie precis, fără a rupe sau măruni firele de iarbă. Ruperea i mărunirea duc la decolorarea marginilor firelor de iarbă, reducând viteza de cretere i sporind riscul de îmbolnăvire. Verificai lamele mainii după fiecare utilizare pentru a vă asigura că sunt ascuite i că nu prezintă urme de uzură sau deteriorări. Pilii orice crestături i ascuii lamele după caz. Dacă o lamă este deteriorată sau uzată, înlocuii-o imediat cu o lamă de schimb Toro originală. Consultaţi Lucrări de service pentru lamele de tăiere (Pagină 42).

După utilizare

Sigurana după utilizare

Sigurana generală

- Oprii motorul, scoatei cheia din contact i ateptai oprirea tuturor pieselor în micare înainte de a părăsi poziia operatorului. Lăsai maina să se răcească înainte de efectuarea lucrărilor de service, reglarea, alimentarea cu combustibil, curăarea sau depozitarea acesteia.
- Curăai iarba i reziduurile de pe unitatea de tăiere, toba de eşapament, dispozitivele de acionare, dispozitivul de adunat iarbă i compartimentul motorului pentru a ajuta la prevenirea incendiilor. Curăai scurgerile de ulei sau combustibil.
- Scoatei cheia înainte de depozitarea sau transportarea mainii.

Curăarea mainii

Interval de service: După fiecare folosinţă

Important: **Putei spăla maina utilizând un detergent delicat i apă. Nu spălai maina cu presiune. Evitai excesul de apă, în special în apropierea panoului de comandă, sub scaun, în jurul motorului, pompelor hidraulice i motoarelor electrice.**

1. Parcai maşina pe o suprafaţă plană, decuplai comutatorul de comandă pentru lamă i deplasai în exterior manetele de control al micării, în poziia PARCARE.
2. Oprii motorul i aşteptaţi oprirea tuturor pieselor mobile înainte de a părăsi poziţia de operare.
3. Curăai iarba i reziduurile de pe unitatea de tăiere, toba de eapament, dispozitivele de acionare, dispozitivul de adunat iarbă i motor.

   Notă: Consultai Spălarea pării inferioare a punii mainii de tuns iarba (Pagină 49) pentru informaii despre utilizarea fitingului de spălare a punii.

Deplasarea mainii prin împingere cu mâna

Această mină are un mecanism de frână electrică: pentru a împinge maina cheia trebuie să fie în poziia de FUNCIONARE. Bateria trebuie să fie încărcată i să funcioneze pentru a decupla frâna electrică.

1. Parcai maşina pe o suprafaţă plană, decuplai comutatorul de comandă pentru lamă i deplasai în exterior manetele de control al micării, în poziia PARCARE.
2. Oprii motorul i aşteptaţi oprirea tuturor pieselor mobile înainte de a părăsi poziţia de operare.
3. Localizai manetele de bypass de pe cadru, pe ambele pări ale motorului.
4. Deplasai ambele manete de bypass spre faă i în jos prin orificiu pentru a le bloca (Figura 31).

⚠ ATENŢIE

Contactul cu suprafeele fierbini poate provoca vătămări corporale.

inei mâinile, picioarele, faa, alte pări ale corpului i îmbrăcămintea departe de motor, toba de eapament i de alte suprafee fierbini.

⚠ ATENŢIE

Maina s-ar putea deplasa neintenionat în timp ce manetele de bypass sunt blocate spre înainte în fantă i v-ar putea răni pe dumneavoastră sau pe cei din jur.

Blocai manetele de bypass spre spate după deplasarea mainii.

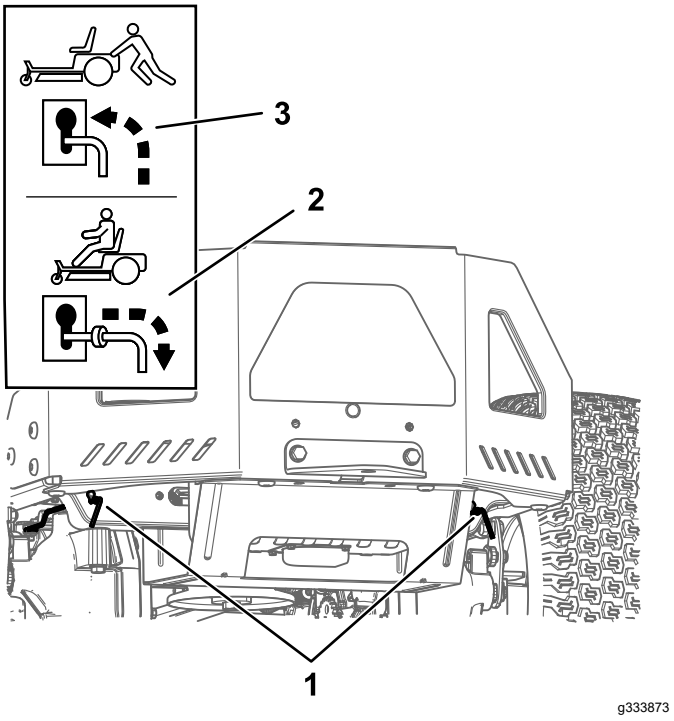

Figura 31

1. Locaiile manetei de bypass
2. Poziia manetei pentru operarea mainii
3. Poziia manetei pentru împingerea mainii

5. Rotii cheia de contact în poziia de FUNCIONARE i eliberai frâna de parcare deplasând o manetă de control al micării din poziia PARCARE.

   Notă: Nu porniţi maşina în această situaţie.
6. Deplasai maina după cum este necesar.

   Important: **Împingei întotdeauna maina cu mâna. Nu tractai maina, deoarece tractarea o poate deteriora.**
7. Deplasai în exterior manetele de control al micării până în poziia PARCARE.
8. Rotii cheia de contact în poziia OPRIT i îndepărtai-o, pentru a evita descărcarea bateriei.
9. Deplasai ambele manete de bypass spre spate i în jos prin orificiu pentru a le bloca.

Transportarea mainii

Pentru transportarea mainii, utilizai o remorcă sau un camion de mare tonaj. Utilizai o rampă cu lăime maximă. Asigurai-vă că remorca sau camionul sunt dotate cu toate frânele, luminile i marcajele prevăzute de lege. Citii cu atenie toate instruciunile de sigurană. Cunoaterea acestor informaii vă poate ajuta pe dumneavoastră i pe trecători să evitai accidentările. Consultai prevederile locale referitoare la remorcă i fixare.

⚠ ATENŢIE

Conducerea pe străzi sau drumuri fără semnalizatoare de direcie, lumini, marcaje reflectorizante sau o emblemă de identificare a unui vehicul ce se deplasează lent este periculoasă i poate cauza accidente soldate cu vătămări corporale.

Nu conducei maşina pe o stradă sau un drum public.

Alegerea unei remorci

⚠ ATENŢIE

Încărcarea unei maini pe o remorcă sau un camion crete riscul de răsturnare i poate cauza răniri grave sau moartea (Figura 32).

- **Utilizai numai o rampă cu lăime maximă; nu utilizai rampe individuale pentru fiecare parte a mainii.**
- **Nu depăii o înclinaie de 15 grade între rampă i sol sau între rampă i remorcă sau camion.**
- **Asigurai-vă că lungimea rampei este de cel puin 4 ori mai mare decât înălimea dintre platforma remorcii sau a camionului i sol. Astfel, unghiul rampei nu va depăi 15 grade pe teren plan.**

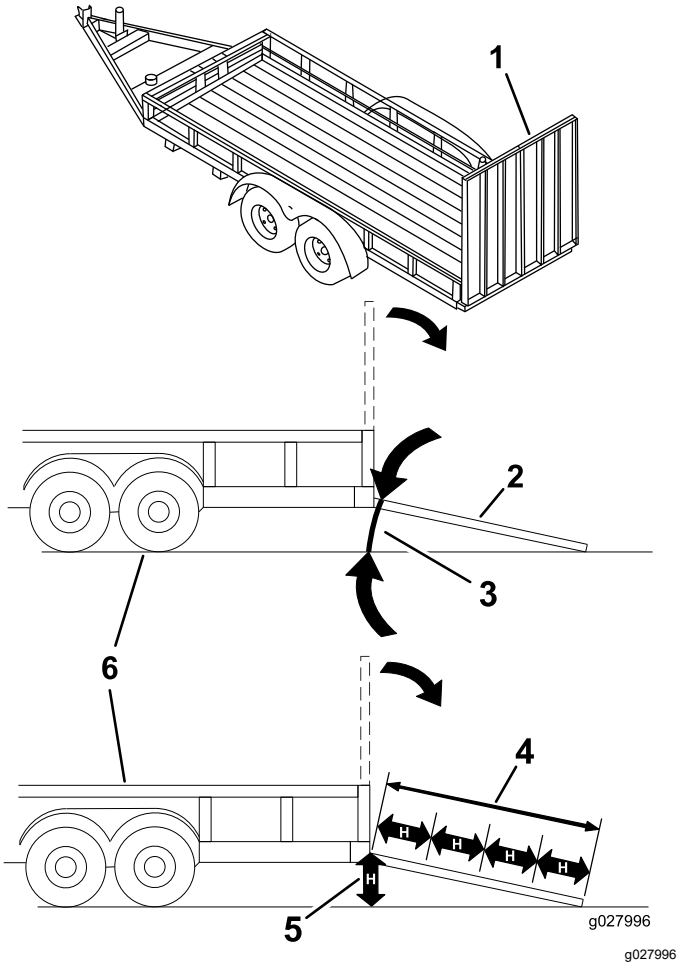

Figura 32

1. Rampă cu lăime maximă în poziie pliată
2. Vedere laterală a rampei cu lăime maximă în poziia de încărcare
3. Nu mai mare de 15 grade
4. Lungimea rampei este de cel puin 4 ori mai mare decât înălimea dintre podeaua remorcii sau a camionului i sol
5. H=înălimea dintre podeaua remorcii sau a camionului i sol
6. Remorcă

Încărcarea mainii

⚠ ATENŢIE

Încărcarea unei maini pe o remorcă sau un camion crete riscul de răsturnare i poate cauza răniri grave sau moartea.

- **Fii extrem de precaut când utilizai maina pe o rampă.**
- **Urcai maina pe rampă cu spatele i coborâi maina de pe rampă cu faa.**
- **Evitai accelerările i decelerările brute la deplasarea mainii pe o rampă deoarece putei pierde controlul i cauza răsturnarea mainii.**

1. Dacă utilizai o remorcă, conectai-o la vehiculul tractor i conectai lanurile de siguranță.
2. Dacă este cazul, conectai frânele i luminile remorcii.
3. Coborâi rampa, asigurându-vă că unghiul dintre rampă i sol nu depăete 15 grade (Figura 32).
4. Urcai maina pe rampă cu spatele (Figura 33).

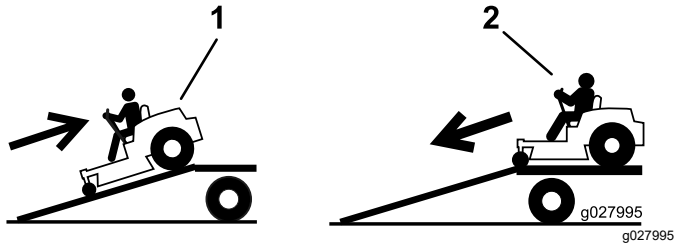

Figura 33

1. Urcai maina pe rampă cu spatele.
2. Coborâi maina de pe rampă cu faa.

---

5. Oprii motorul, scoatei cheia din contact i deplasai în exterior manetele de control al micării, în poziia PARCARE.
6. Legai maina de lângă roile pivotante faă, folosind curele, lanuri, cablu sau frânghii (Figura 34). Consultai prevederile locale referitoare la fixare.

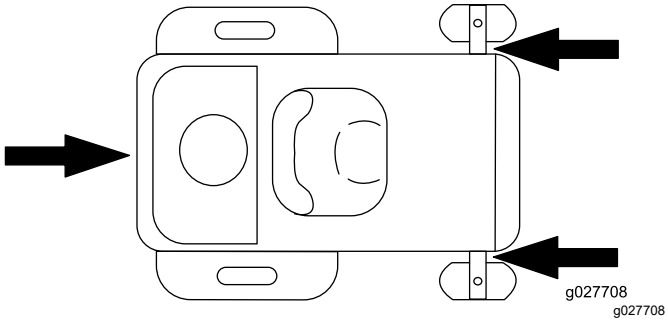

Figura 34

1. Puncte de legare

Descărcarea mainii

1. Coborâi rampa, asigurându-vă că unghiul dintre rampă i sol nu depăete 15 grade (Figura 32).
2. Coborâi maina de pe rampă cu faa (Figura 33).

Întreţinere

Notă: Determinaţi partea stângă şi dreaptă a maşinii din poziţia de operare normală.

Sigurană în timpul întreinerii

- Dacă lăsai cheia în contact, cineva poate porni în mod accidental motorul i vă poate răni pe dumneavoastră sau ali trecători. Scoatei cheia din contact înainte de a efectua orice lucrare de întreinere.
- Înainte de a părăsi poziia operatorului, realizai următorii pai:
  - Parcai maşina pe o suprafaţă uniformă.
  - Decuplai dispozitivele de acionare.
  - Cuplai frâna de parcare.
  - Opriţi motorul şi scoateţi cheia.
  - Lăsai componentele mainii să se răcească înainte de a realiza lucrările de întreinere.
- Nu permitei efectuarea lucrărilor de service asupra mainii de către persoane neinstruite.
- Ţineţi mâinile i picioarele la distanţă de componentele mobile sau suprafeele fierbini. Dacă este posibil, nu efectuai reglaje cu motorul în funciune.
- Depresurizai cu grijă componentele cu energie stocată.
- Verificai frecvent funcionarea frânei de parcare. Reglai i reparai după nevoie.
- Nu modificai niciodată dispozitivele de sigurană. Verificai periodic funcionarea corectă a acestora.
- Curăai iarba i reziduurile de pe unitatea de tăiere, toba de eşapament, dispozitivele de acionare, dispozitivul de adunat iarbă i compartimentul motorului pentru a preveni incendiile.
- Curăai scurgerile de ulei sau combustibil i îndepărtai reziduurile îmbibate în combustibil.
- Nu vă bazai pe cricuri hidraulice sau mecanice pentru susinerea mainii; susinei maina cu stative de cric oricând o ridicai.
- Meninei toate componentele în stare bună de funcionare i bine fixate, în special dispozitivele de ataare pentru lamă. Înlocuii toate autocolantele uzate sau deteriorate.
- Deconectai cablul de la borna negativă a bateriei înainte de a repara maina.
- Pentru performane optime, utilizai exclusiv piese de schimb i accesorii originale Toro. Piesele de schimb i accesoriile altor producători pot fi periculoase i pot anula garania produsului.

Program(e) de întreţinere recomandat(e)

Interval de întreţinere şi service	Procedură de întreţinere
După primele 5 ore	• Înlocuii uleiul de motor i filtrul.
Înainte de fiecare folosinţă sau zilnic	• Verificai sistemul de blocare de sigurană. • Verificai dacă filtrul de aer prezintă piese murdare, slăbite sau deteriorate. • Verificaţi nivelul uleiului de motor. • Curăai ecranul de admisie a aerului. • Inspectarea lamelor. • Verificai dacă deflectorul pentru iarbă este deteriorat.
După fiecare folosinţă	• Curăai iarba i reziduurile de pe unitatea de tăiere, toba de eapament, dispozitivele de acionare, dispozitivul de adunat iarbă i motor. • Curăai carcasa punii mainii de tuns iarba.
La intervale de 25 de ore	• Lubrifiai rulmenii roilor pivotante (mai frecvent în condiţii de soluri nisipoase). • Curăai elementul din spumă al filtrului de aer (mai frecvent în condiţii de mediu cu praf sau murdărie). • Verificaţi presiunea în anvelope. • Verificai dacă există urme de uzură sau fisuri ale curelelor.
La fiecare 100 de ore sau anual, în funcie de care situaie apare prima	• Înlocuii elementul din spumă al filtrului de aer (mai frecvent în condiţii de mediu cu praf sau murdărie). • Înlocuii elementul din hârtie al filtrului de aer (mai frecvent în condiţii de mediu cu murdărie sau praf). • Schimbai uleiul de motori filtrul de ulei (mai frecvent în condiţii de mediu cu murdărie sau praf). • Verificai bujia (bujiile). • Verificai filtrul de combustibil în linie.
La intervale de 200 de ore	• Înlocuii bujia (bujiile). • Înlocuii filtrul de combustibil în linie.
La intervale de 300 de ore	• Verificai şi reglai jocul supapelor. Contactaţi un centru de service autorizat.
Înainte de depozitare	• Încărcai bateria i deconectai cablurile acesteia. • Efectuai toate procedurile de întreţinere enumerate mai sus înainte de depozitare. • Vopsii toate suprafeele zgâriate.

⚠ AVERTISMENT

Dacă lăsai cheia în contact, cineva poate porni în mod accidental motorul i vă poate răni pe dumneavoastră sau ali trecători.

Oprii motorul i scoatei cheia din contact înainte de efectuarea lucrărilor de întreinere.

Proceduri permanente

Eliberarea înveliului punii mainii de tuns iarba

Slăbii cele 2 uruburi de la partea inferioară a înveliului pentru a avea acces la partea superioară a punii mainii de tuns iarba (Figura 35).

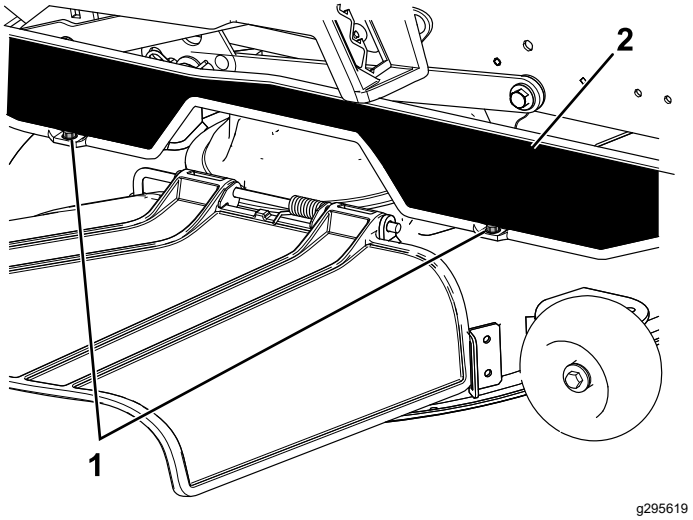

Figura 35

1. urub parte inferioară
2. Înveli

Notă: După efectuarea lucrărilor de întreinere strângei întotdeauna uruburile pentru a contacta înveliul.

Ridicarea mainii

Utilizai suporturi tip capră pentru a susine maina atunci când o ridicai.

⚠ ATENŢIE

Susinerea mainii la nivelul scutului inferior al tobei de eapament (Figura 36) poate deteriora scutul i poate cauza căderea mainii, rănindu-vă pe dumneavoastră sau pe cei din jur.

Nu folosii scutul inferior al tobei de eapament pentru a ridica sau susine maina.

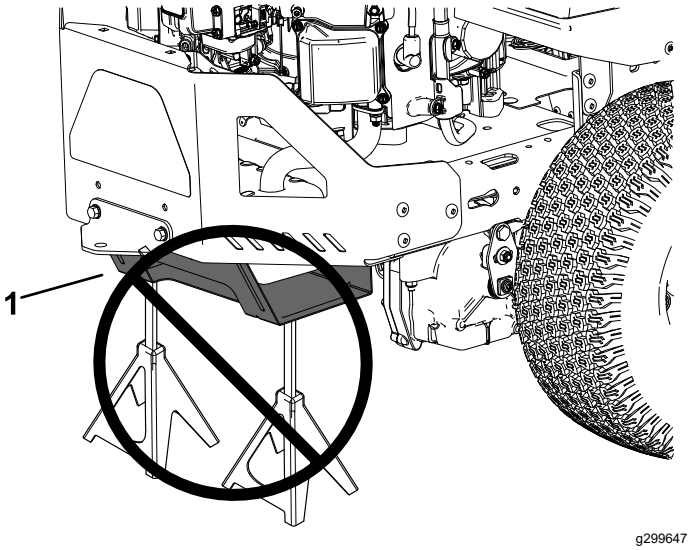

Figura 36

1. Scut inferior al tobei de eapament

Lubrifiere

Lubrifierea rulmenilor

Interval de service: La intervale de 25 de ore—Lubrifiai rulmenii roilor pivotante (mai frecvent în condiţii de soluri nisipoase).

Tip lubrifiant: lubrifiant cu litiu nr. 2

1. Parcai maşina pe o suprafaţă plană, decuplai comutatorul de comandă pentru lamă i deplasai în exterior manetele de control al micării, în poziia PARCARE.
2. Oprii motorul, scoatei cheia din contact i ateptai oprirea tuturor pieselor în micare înainte de a părăsi poziia de operare.
3. Curăai fitingurile lubrifiate (Figura 37) cu o lavetă.

   Notă: Avei grijă să răzuii orice urme de vopsea de pe partea frontală a fitingului (fitingurilor).

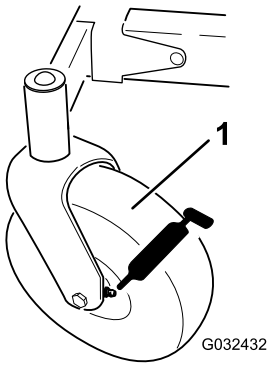

g032432

Figura 37

1. Anvelopă roată pivotantă faă

4. Conectai un pistol de lubrifiere la fiecare fiting (Figura 37).
5. Pompai lubrifiant în fitinguri până ce acesta începe să se scurgă din rulmeni.
6. tergei excesul de lubrifiant.

Întreţinere motor

Măsuri de sigurană pentru motor

- inei mâinile, picioarele, faa, alte pări ale corpului i îmbrăcămintea departe de componentele rotative, toba de eapament i de alte suprafee fierbini. Lăsai componentele motorului să se răcească înainte de a efectua lucrările de întreinere.
- Nu modificai viteza regulatorului motorului i nu supraturai motorul.

Lucrări de service pentru filtrul de aer

Interval de service: Înainte de fiecare folosinţă sau zilnic

Notă: Efectuai lucrări de service pentru filtrul de aer mai des (la fiecare câteva ore) în cazul în care lucrai în condiţii de mediu cu foarte mult praf sau nisip.

Îndepărtarea elementelor din spumă i din hârtie

1. Parcai maşina pe o suprafaţă plană, decuplai comutatorul de comandă pentru lamă i deplasai în exterior manetele de control al micării, în poziia PARCARE.
2. Oprii motorul, scoatei cheia din contact i ateptai oprirea tuturor pieselor în micare înainte de a părăsi poziia de operare.
3. Curăai în jurul capacului filtrului de aer pentru a preveni pătrunderea murdăriei în motor i a evita deteriorarea.
4. Ridicai capacul i rotii ansamblul filtrului de aer pentru a-l îndepărta de motor (Figura 38).

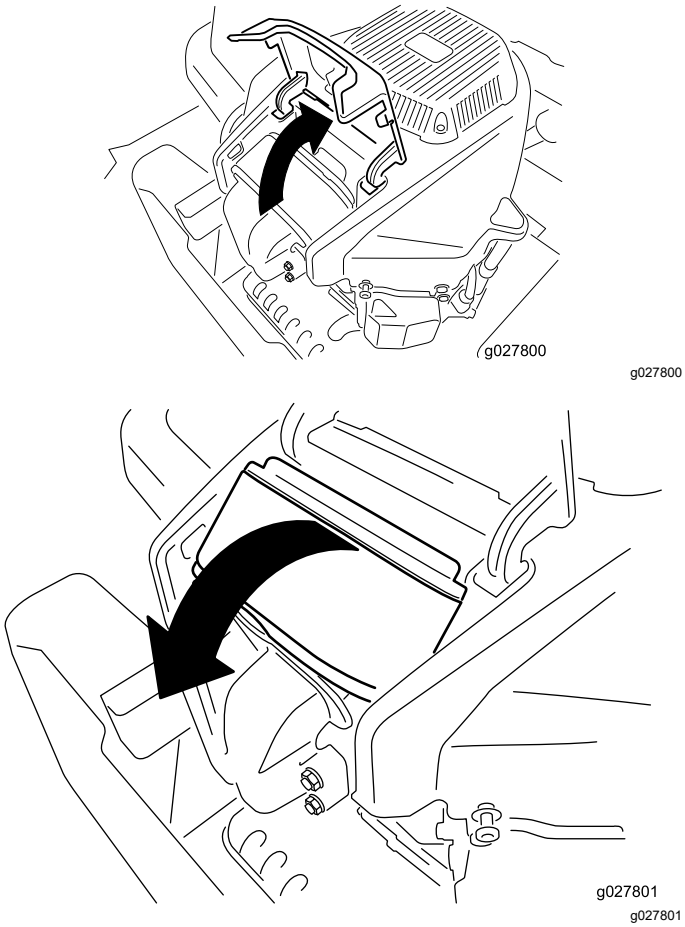

Figura 38

5. Separai elementele din spumă i cele din hârtie (Figura 39).

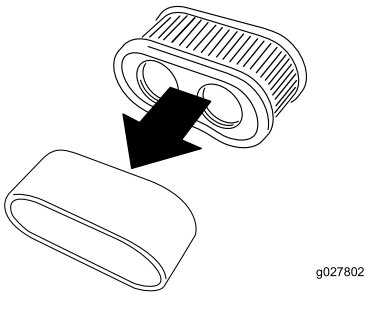

Figura 39

Efectuarea lucrărilor de service pentru elementul din spumă al filtrului de aer

Interval de service: La intervale de 25 de ore/Lunar (care urmează)—Curăai elementul din spumă al filtrului de aer (mai frecvent în condiţii de mediu cu praf sau murdărie).

La fiecare 100 de ore sau anual, în funcie de care situaie apare prima—Înlocuii elementul din spumă al filtrului de aer (mai frecvent în condiţii de mediu cu praf sau murdărie).

1. Spălai elementul din spumă cu săpun lichid i apă caldă. Când elementul este curat, clătii-l bine.
2. Uscai elementul strângându-l într-o lavetă curată.

   Important: **Înlocuii elementul din spumă dacă este rupt sau uzat.**

Efectuarea lucrărilor de service pentru elementul din hârtie al filtrului de aer

Interval de service: La fiecare 100 de ore sau anual, în funcie de care situaie apare prima—Înlocuii elementul din hârtie al filtrului de aer (mai frecvent în condiţii de mediu cu murdărie sau praf).

1. Curăai elementul din hârtie lovindu-l uor pentru a îndepărta praful.

   Notă: Dacă este foarte murdar, înlocuii elementul din hârtie cu unul nou.
2. Verificai dacă există rupturi, pelicule uleioase sau deteriorări ale garniturii din cauciuc.
3. Înlocuii elementul din hârtie dacă este deteriorat.

   Important: **Nu curăai filtrul din hârtie.**

Montarea filtrului de aer

1. Montai elementul din spumă peste elementul din hârtie.

   Notă: Asigurai-vă că nu deteriorai elementele.
2. Aliniai orificiile filtrului cu porturile colectorului.
3. Rotii filtrul în jos, în cameră, apoi aezai-l complet pe colector (Figura 40).

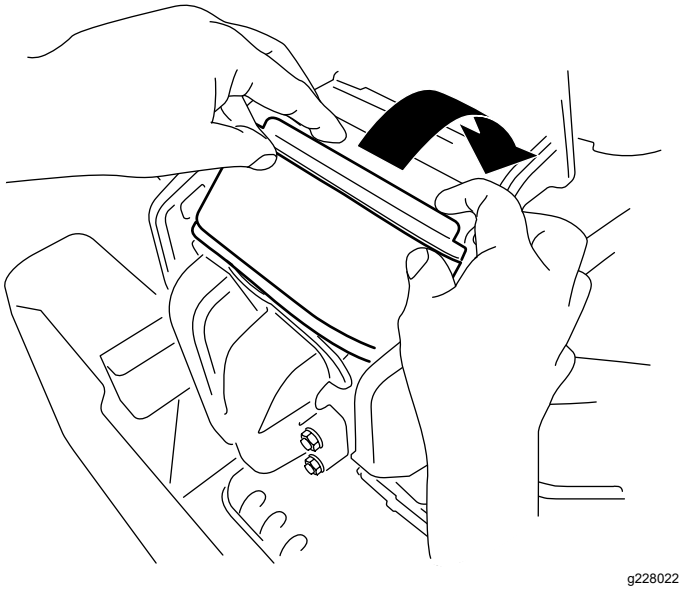

Figura 40

4. Închidei capacul.

Lucrări de service cu privire la uleiul de motor

Specificaii - ulei de motor

Tip de ulei: ulei detergent (service API SF, SG, SH, SJ, sau SL)

Capacitate carter: 2,4 l cu filtru de ulei

Vâscozitate: consultai tabelul de mai jos.

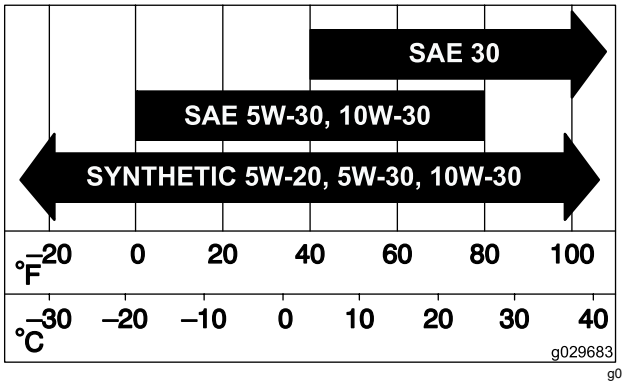

g029683

Figura 41

Verificarea nivelului uleiului de motor

Interval de service: Înainte de fiecare folosinţă sau zilnic

Notă: Verificai uleiul atunci când motorul este rece.

Important: **Dacă umplei excesiv sau insuficient cu ulei carterul motorului i pornii motorul, îl putei deteriora.**

1. Parcai maşina pe o suprafaţă plană, decuplai comutatorul de comandă pentru lamă i deplasai în exterior manetele de control al micării, în poziia PARCARE.
2. Oprii motorul, scoatei cheia din contact i ateptai oprirea tuturor pieselor în micare înainte de a părăsi poziia de operare.

   Notă: Asigurai-vă că motorul este rece, astfel încât uleiul să fi avut timp să se scurgă în carter.
3. Pentru a ine murdăria, iarba tăiată etc. departe de motor, curăai zona din jurul buonul rezervorului de ulei i al jojei înainte de a o scoate (Figura 42).

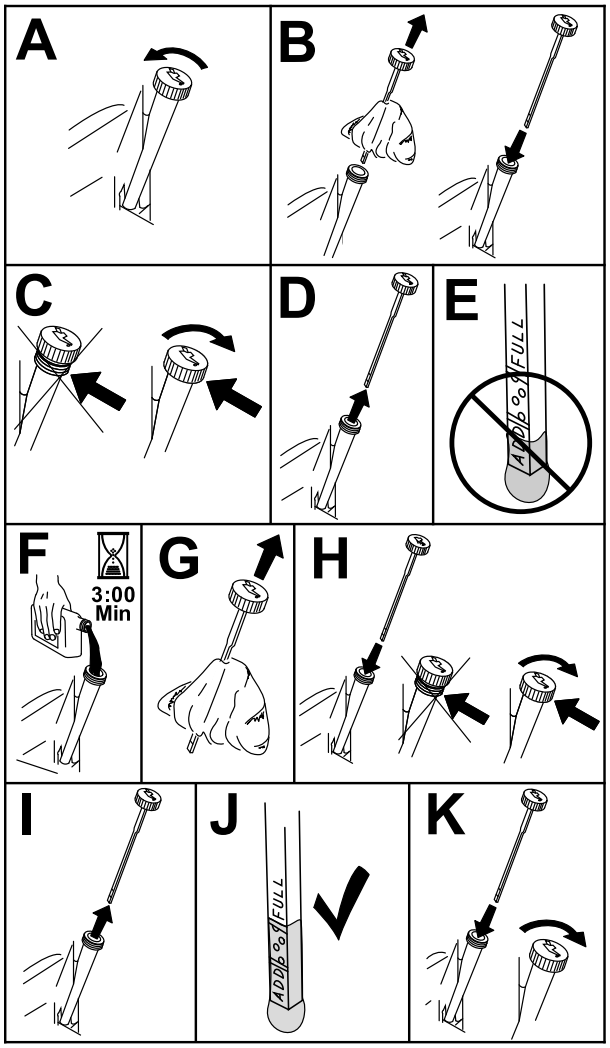

g311705

Figura 42

Înlocuirea uleiul de motor i a filtrul de ulei

Interval de service: După primele 5 ore/După prima lună (care urmează)—Înlocuii uleiul de motor i filtrul.

La fiecare 100 de ore sau anual, în funcie de care situaie apare prima—Schimbai uleiul de motori filtrul de ulei (mai frecvent în condiţii de mediu cu murdărie sau praf).

1. Parcai maşina pe o suprafaţă plană pentru a vă asigura că uleiul se va scurge complet.
2. Decuplai comutatorul de comandă pentru lamă, i deplasai manetele de control al micării spre exterior, în poziia PARCARE.
3. Oprii motorul, scoatei cheia din contact i ateptai oprirea tuturor pieselor în micare înainte de a părăsi poziia de operare.
4. Scurgei uleiul din motor (Figura 43).

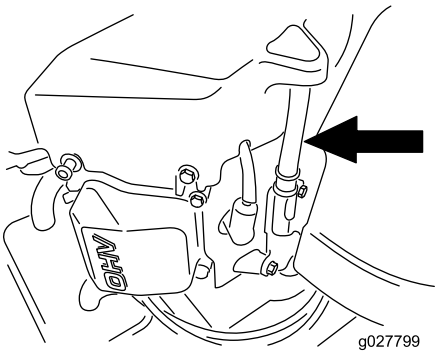

g027799

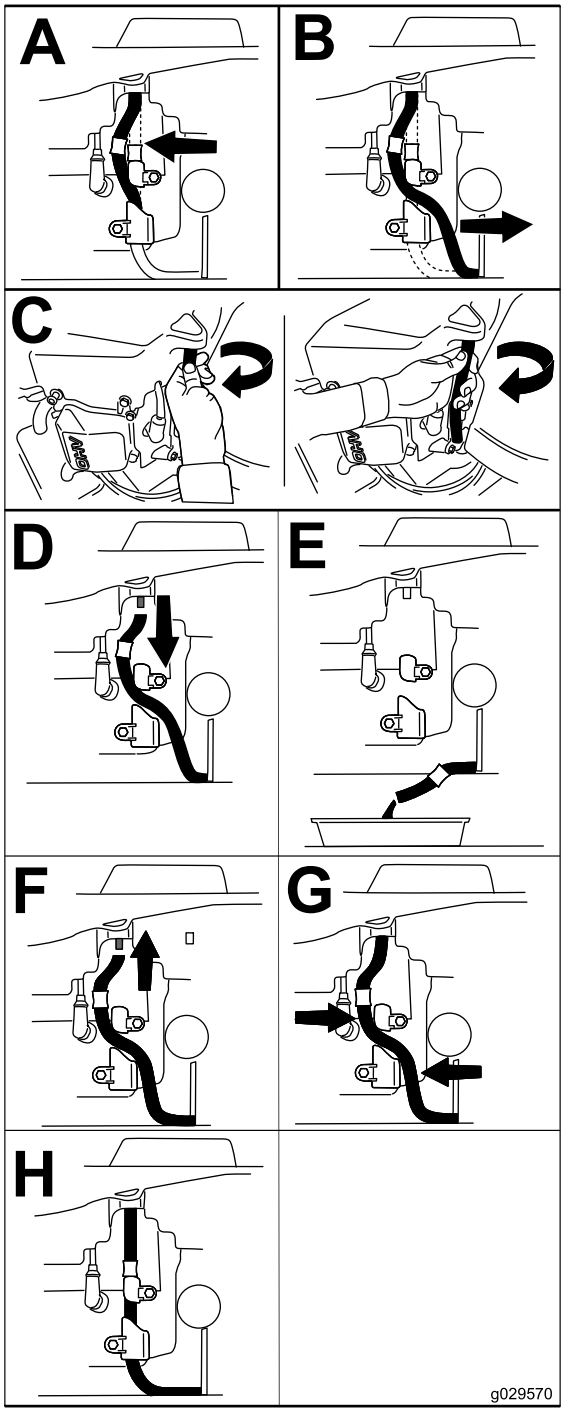

g029570

Figura 43

5. Înlocuii filtrul de ulei de motor (Figura 44).

   Notă: Avei grijă ca garnitura filtrului de ulei să atingă motorul i apoi rotii filtrul încă ¾ de tură.

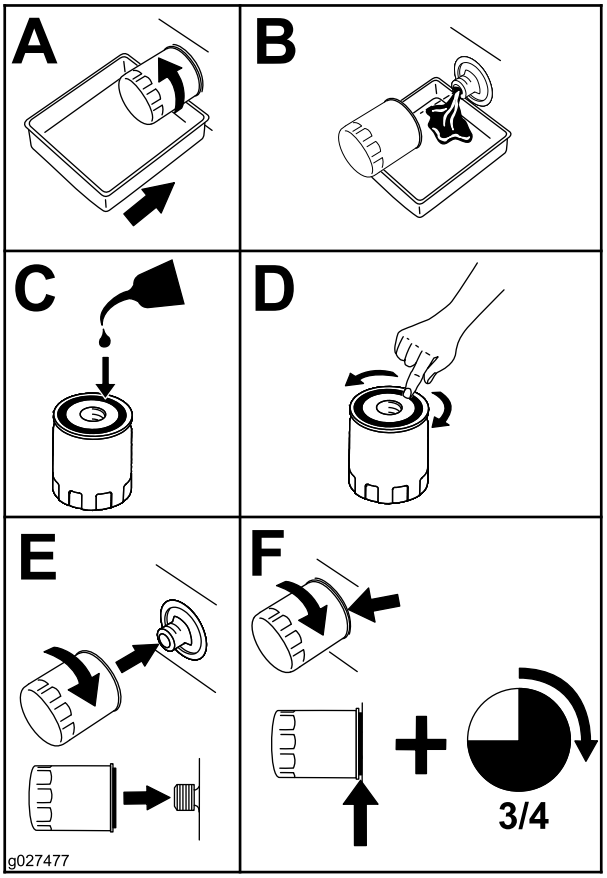

g027477

Figura 44

6. Turnai încet aproximativ 80% din uleiul specificat în tubul de umplere i adăugai lent ulei suplimentar pentru ca acesta să ajungă la marcajul Complet (Figura 45).

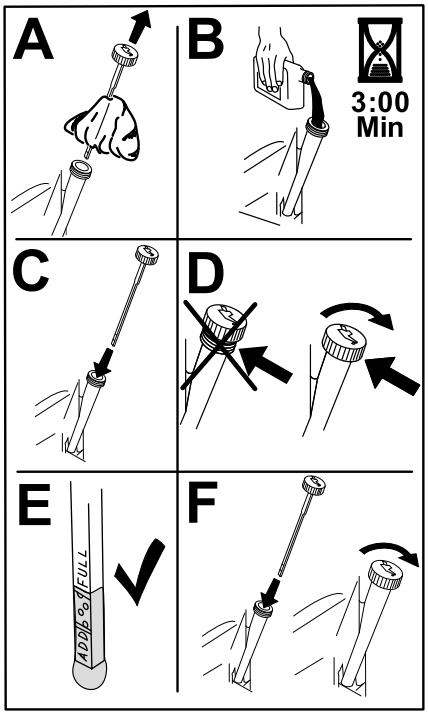

g235264

Figura 45

7. Eliminaţi uleiul uzat la centrul de reciclare.

Service-ul bujiei

Interval de service: La fiecare 100 de ore sau anual, în funcie de care situaie apare prima—Verificai bujia (bujiile).

La intervale de 200 de ore/La fiecare 2 ani (care urmează)—Înlocuii bujia (bujiile).

Asigurai-vă că distana dintre electrozii central i lateral este corectă înainte de a instala bujia. Folosii o cheie pentru bujii pentru a îndepărta i monta bujia i un instrument de măsurat sau un set de lere pentru a verifica i ajusta distana. Dacă este necesar, montai o bujie nouă.

Tip: Champion® RN9YC sau NGK® BPR6ES

Distană: 0,76 mm

Îndepărtarea bujiei

1. Parcai maşina pe o suprafaţă plană, decuplai comutatorul de comandă pentru lamă i deplasai în exterior manetele de control al micării, în poziia PARCARE.
2. Oprii motorul, scoatei cheia din contact i ateptai oprirea tuturor pieselor în micare înainte de a părăsi poziia de operare. Lăsai motorul să se răcească.

3. Curăai zona din jurul bazei bujiei pentru a împiedica pătrunderea în motor a murdăriei i reziduurilor.
4. Demontaţi bujia (Figura 46).

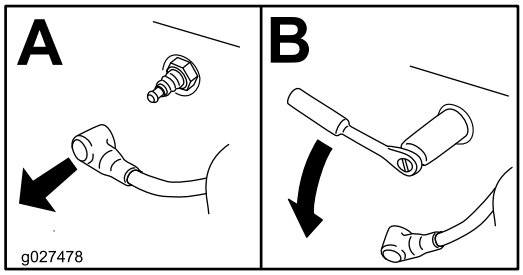

g027478

Figura 46

Verificarea bujiei

Important: **Nu curăai bujia (bujiile). Înlocuii întotdeauna bujia (bujiile) atunci când are/au un strat negru, electrozii sunt uzai, are/au o peliculă uleioasă sau fisuri.**

Dacă izolatorul este maro deschis sau gri, motorul funcionează corect. Existena unui strat negru pe izolator semnifică de obicei faptul că filtrul de aer este murdar.

Ajustaţi distanţa la 0,75 mm.

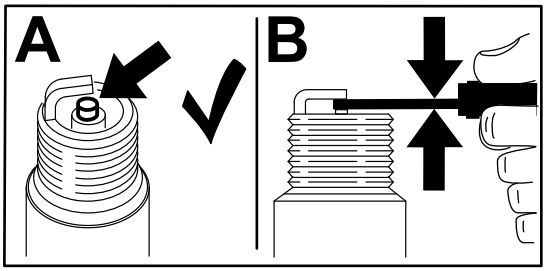

g206628

Figura 47

Montarea bujiei

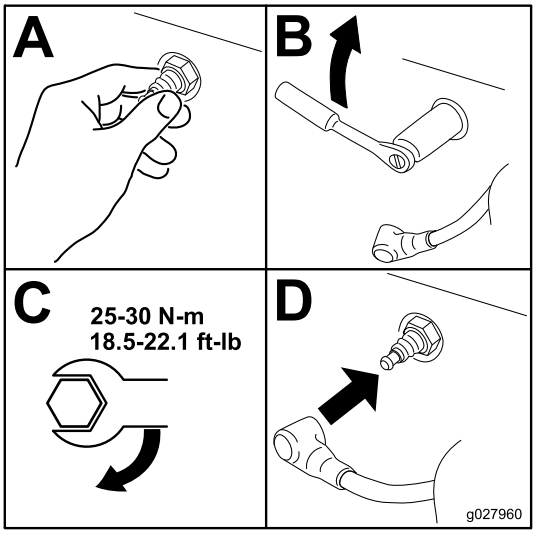

g027960

Figura 48

Curăarea sistemului de răcire

1. Parcai maşina pe o suprafaţă plană, decuplai comutatorul de comandă pentru lamă i deplasai în exterior manetele de control al micării, în poziia PARCARE.
2. Oprii motorul, scoatei cheia din contact i ateptai oprirea tuturor pieselor în micare înainte de a părăsi poziia de operare.
3. Îndepărtai filtrul de aer de la motor.
4. Îndepărtai mantaua motorului.
5. Pentru a preveni pătrunderea reziduurilor în admisia de aer, montai filtrul de aer pe baza filtrului.
6. Îndepărtai reziduurile i iarba de pe piese.
7. Îndepărtai filtrul de aer i montai mantaua.
8. Montai filtrul de aer.

Întreţinerea sistemului de carburant

⚠ PERICOL

În anumite condiii, combustibilul este extrem de inflamabil i foarte exploziv. Un incendiu sau o explozie cauzată de combustibil vă poate cauza arsuri dumneavoastră şi celor din jur i poate provoca pagube materiale.

Consultai Măsuri de sigurană pentru combustibil (Pagină 12) pentru o listă completă a măsurilor de precauie legate de combustibil.

Înlocuirea filtrului de combustibil în linie

Interval de service: La fiecare 100 de ore sau anual, în funcie de care situaie apare prima—Verificai filtrul de combustibil în linie.

La intervale de 200 de ore/La fiecare 2 ani (care urmează)—Înlocuii filtrul de combustibil în linie.

Nu montai niciodată un filtru murdar după ce a fost îndepărtat de pe conducta de combustibil în linie.

1. Parcai maşina pe o suprafaţă plană, decuplai comutatorul de comandă pentru lamă i deplasai în exterior manetele de control al micării, în poziia PARCARE.
2. Oprii motorul, scoatei cheia din contact i ateptai oprirea tuturor pieselor în micare înainte de a părăsi poziia de operare. Lăsai motorul să se răcească.
3. Înlocuii filtrul (Figura 49).

   Notă: Asigurai-vă că marcajele de pe filtru urmează direcia fluxului de combustibil.

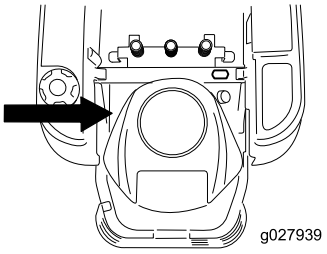

g027939

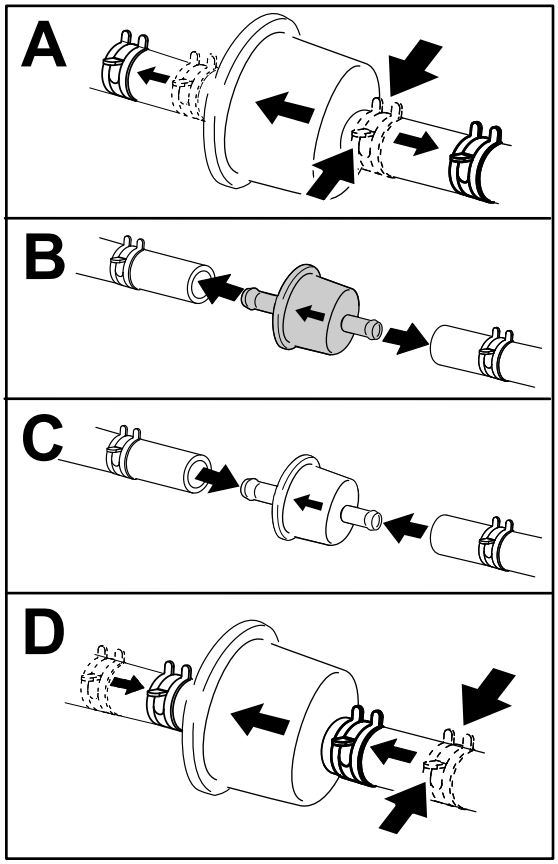

g333995

Figura 49

Întreţinerea sistemului electric

Sigurană privind sistemul electric

- Deconectai cablul de la borna negativă a bateriei înainte de a repara maina.
- Încărcai bateria într-un spaiu deschis, bine ventilat, departe de scântei sau flăcări. Deconectai încărcătorul înainte de a conecta sau deconecta bateria. Purtai îmbrăcăminte de protecie i utilizai scule izolate.

Lucrări de service pentru baterie

Demontarea bateriei

⚠ ATENŢIE

Bornele bateriei sau uneltele metalice pot face scurtcircuit la contactul cu piesele mainii, producând scântei. Scânteile pot produce explozia gazelor din baterie, ducând la vătămări corporale.

- **Când îndepărtai sau instalai bateria, nu permitei contactul bornelor cu piesele metalice ale mainii.**
- **Nu permitei uneltelor metalice să producă un scurtcircuit între bornele bateriei i piesele metalice ale mainii.**

1. Parcai maşina pe o suprafaţă plană, decuplai comutatorul de comandă pentru lamă i deplasai în exterior manetele de control al micării, în poziia PARCARE.
2. Oprii motorul, scoatei cheia din contact i ateptai oprirea tuturor pieselor în micare înainte de a părăsi poziia de operare.
3. Ridicai scaunul pentru a accesa bateria.
4. Deconectai cablul negativ (negru) de legare la masă de la suportul bateriei (Figura 50).

   Notă: Păstrai toate elementele de fixare.

⚠ ATENŢIE

Îndepărtarea incorectă a cablurilor de la baterie poate deteriora maina i cablurile, provocând scântei. Scânteile pot produce explozia gazelor din baterie, ducând la vătămări corporale.

- **Deconectai întotdeauna cablul negativ (negru) al bateriei înainte de a deconecta cablul pozitiv (rou).**
- **Conectai întotdeauna cablul pozitiv (rou) al bateriei înainte de a conecta cablul negativ (negru).**

5. Glisai capacul din cauciuc de pe cablul pozitiv (rou).
6. Deconectai cablul pozitiv (rou) de la borna bateriei (Figura 50).

   Notă: Păstrai toate elementele de fixare.

7. Scoatei elementul de fixare a bateriei (Figura 50) i ridicai bateria din compartimentul său.

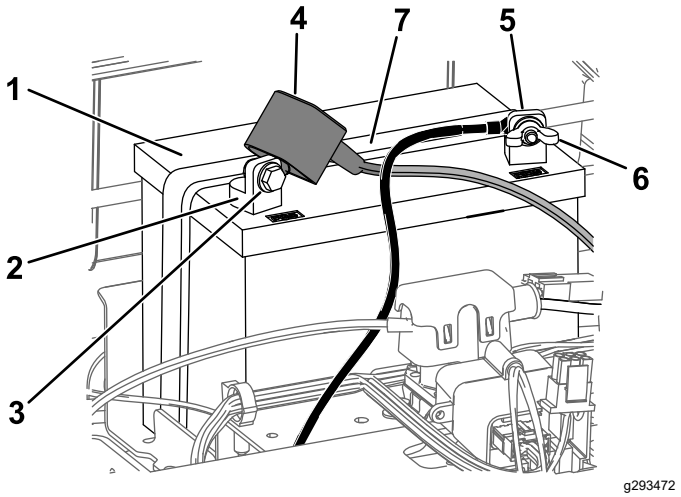

Figura 50

1. Baterie
2. Clemă pozitivă (+) a bateriei
3. urub, aibă i piuliă
4. Manon terminal
5. Clemă negativă (–) a bateriei
6. Piuliă fluture, aibă i urub
7. Element de fixare a bateriei

Încărcarea bateriei

Interval de service: Înainte de depozitare—Încărcai bateria i deconectai cablurile acesteia.

1. Demontai bateria de la asiu; consultai Demontarea bateriei (Pagină 38).
2. Încărcai bateria timp de minim 1 - 6 ore la 10 A.

   Notă: Nu supraîncărcai bateria.
3. Atunci când bateria este complet încărcată, deconectai încărcătorul de la priza electrică, apoi deconectai cablurile încărcătorului de la clemele bateriei (Figura 51).

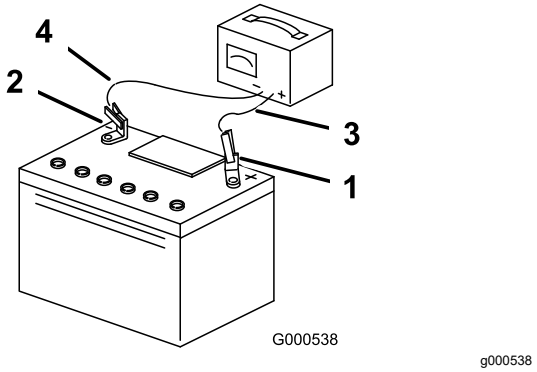

Figura 51

1. Clemă pozitivă (+) a bateriei
2. Clemă negativă (–) a bateriei
3. Cablu încărcător rou (+)
4. Cablu încărcător negru (–)

Montarea bateriei

1. Amplasai bateria în compartimentul său (Figura 50).
2. Folosind elementele de fixare îndepărtate anterior, instalai cablul pozitiv (rou) al bateriei la borna pozitivă (+) a bateriei.
3. Folosind elementele de fixare îndepărtate anterior, instalai cablul negativ al bateriei la borna negativă (-) a bateriei.
4. Glisai i montai manonul terminalului pe borna pozitivă (rou) a bateriei.
5. Fixai bateria cu elementul de fixare (Figura 50).
6. Coborâi scaunul.

Service pentru siguranele fuzibile

Sistemul electric este protejat de sigurane. Acestea nu necesită întreinere; totui, dacă se arde o sigurană, verificai componenta/circuitul pentru a descoperi o defeciune sau un scurtcircuit.

Tip de sigurană:

- Alimentare electrică - F1 (25 A, tip lamă)
- Circuit de încărcare - F2 (15 A, tip lamă)

1. Parcai maşina pe o suprafaţă plană, decuplai comutatorul de comandă pentru lamă i deplasai în exterior manetele de control al micării, în poziia PARCARE.
2. Oprii motorul, scoatei cheia din contact i ateptai oprirea tuturor pieselor în micare înainte de a părăsi poziia de operare.
3. Ridicai scaunul pentru a avea acces la sigurane.
4. Pentru a înlocui o sigurană, tragei sigurana pentru a o îndepărta (Figura 52).

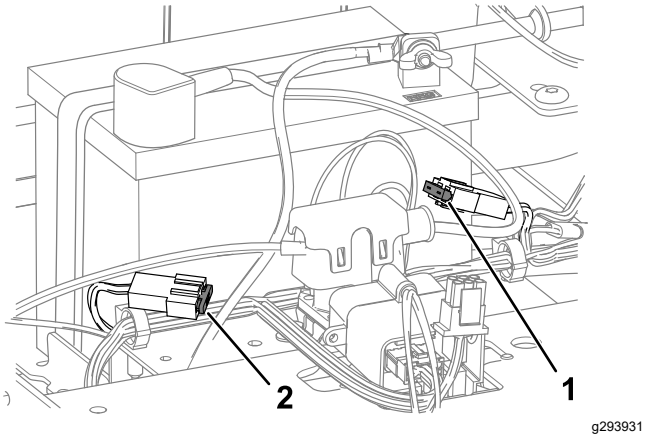

Figura 52

1. Circuit de încărcare (15 A)
2. Alimentare electrică (25 A)

5. Coborâi scaunul.

Întreţinerea sistemului de angrenaj

Verificarea presiunii din anvelope

Interval de service: La intervale de 25 de ore—Verificaţi presiunea în anvelope.

Meninei presiunea în anvelopele frontale i posterioare conform specificaiilor. Presiunea inegală din anvelope poate duce la o tăiere neuniformă. Verificai presiunea la nivelul tijei supapei (Figura 53). Verificai presiunea la nivelul tijei supapei când anvelopele sunt reci, pentru a determina cea mai corectă valoare a presiunii.

Umflai anvelopele roilor pivotante faă la 2,06 bar sau la presiunea indicată pe peretele lateral, oricare dintre acestea este mai mică.

Umflai anvelopele roilor spate la 0,9 bar.

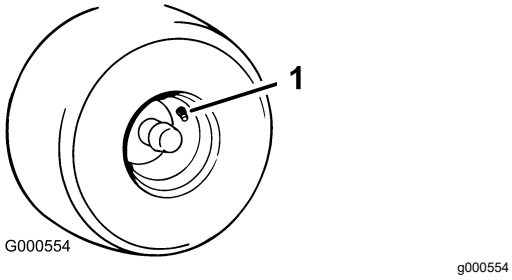

Figura 53

1. Tija supapei

Eliberarea frânei electrice

Putei elibera manual frâna electrică rotind braele de cuplare spre faă. După ce frâna electrică este alimentată, se resetează.

1. Rotii cheia de contact în poziia OPRIT sau deconectai bateria.
2. Slăbii cele 2 uruburi inferioare care fixează înveliul punii mainii de tuns iarba pe puntea mainii de tuns iarba. Consultaţi Eliberarea înveliului punii mainii de tuns iarba (Pagină 30).
3. Localizai la frâna electrică arborele la care sunt conectate braele de cuplare (Figura 54).
4. Rotii arborele spre faă pentru a elibera frâna.
5. Strângei cele 2 uruburi inferioare ce fixează înveliul punii mainii de tuns iarba la puntea mainii de tuns iarba. Consultaţi Eliberarea înveliului punii mainii de tuns iarba (Pagină 30).

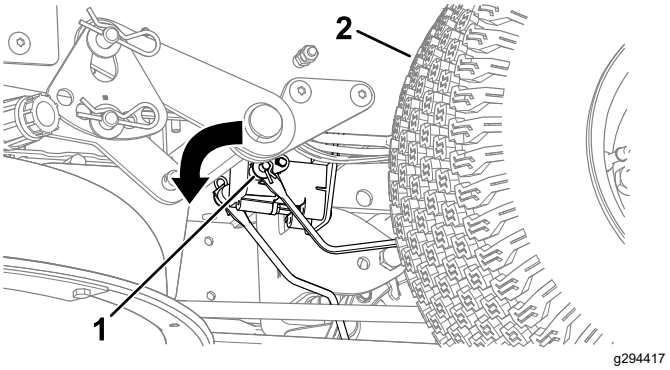

Figura 54

1. Bra de cuplare frână la modulul de control al frânei electrice
2. Anvelopă stânga spate

Reglarea direciei

Dacă maina trage într-o parte atunci când conducei în faă cu viteză maximă pe o suprafaă plană, reglai direcia.

Dacă maina trage spre stânga, reglai cu maneta de control al micării din dreapta; dacă maina trage spre dreapta, reglai cu maneta de control al micării din stânga.

Notă: Putei regla direcia doar pentru deplasarea în faă.

1. Parcai maşina pe o suprafaţă plană, decuplai comutatorul de comandă pentru lamă i deplasai în exterior manetele de control al micării, în poziia PARCARE.
2. Oprii motorul, scoatei cheia din contact i ateptai oprirea tuturor pieselor în micare înainte de a părăsi poziia de operare.

3. Localizai urubul de reglare a direciei de lângă maneta de control al micării pe partea care trebuie efectuată reglarea (Figura 55).

   Notă: Ridicai scaunul pentru a avea acces mai uor la urubul de reglare.

4. Rotii urubul pentru a reduce viteza pentru roata respectivă.

   Notă: Rotii urubul puin pentru a efectua reglaje minore.

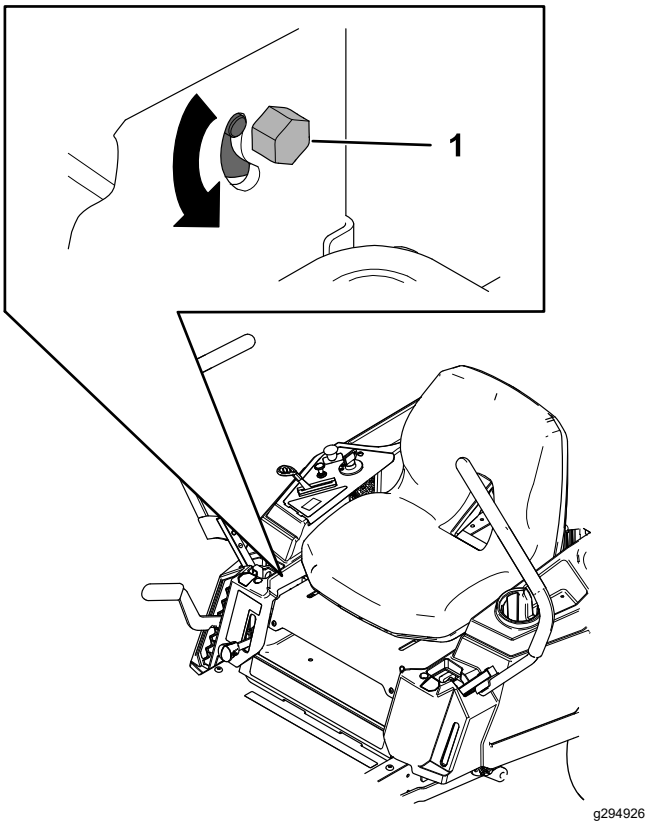

Figura 55

1. Şurub

5. Pornii maina i conducei în faă, pe o suprafaă plană, cu manetele de control al micării complet spre faă, pentru a verifica dacă maina merge drept. Repetai procedura după cum este necesar.

Întreţinerea bandei

Verificarea curelelor

Interval de service: La intervale de 25 de ore—Verificai dacă există urme de uzură sau fisuri ale curelelor.

Înlocuiţi cureaua dacă este uzată. Semnele unei curele uzate includ un sunet de scârâit în timp ce se rotete cureaua, patinarea lamelor în timp ce tăiai iarba i margini uzate, urme de arsuri i crăpături pe curea.

Înlocuirea curelei mainii de tuns iarba

Semnele unei curele uzate includ un sunet de scârâit în timp ce cureaua se rotete, lamele care patinează în timp ce tăiai iarba i margini uzate, urme de arsuri i crăpături pe curea. Înlocuii cureaua mainii de tuns iarbă dacă este evidentă oricare dintre aceste condiii.

1. Parcai maşina pe o suprafaţă plană, decuplai comutatorul de comandă pentru lamă i deplasai în exterior manetele de control al micării, în poziia PARCARE.
2. Oprii motorul, scoatei cheia din contact i ateptai oprirea tuturor pieselor în micare înainte de a părăsi poziia de operare.
3. Setai înălimea de tăiere la cea mai joasă poziie (38 mm).
4. Slăbii uruburile i scoatei capacele de fulie (Figura 56).

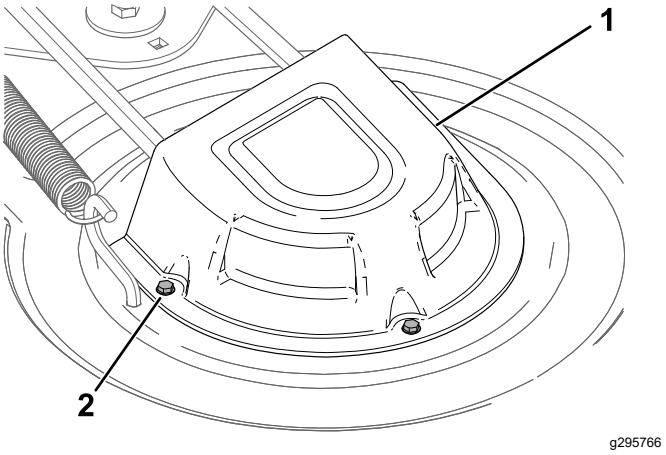

Figura 56

1. Capac
2. Şurub (3)

5. Slăbii cele 2 uruburi inferioare care fixează înveliul punii mainii de tuns iarba pe puntea mainii de tuns iarba. Consultaţi Eliberarea înveliului punii mainii de tuns iarba (Pagină 30).

6. Utilizând un instrument de îndepărtare arcuri (nr. piesă Toro 92-5771), îndepărtai arcul rolei de ghidare din cârligul punii pentru a detensiona fulia rolei de ghidare i îndepărtai cureaua de pe fulii (Figura 57).

⚠ ATENŢIE

Arcul este tensionat când este montat i poate cauza vătămări corporale.

Îndepărtai cureaua cu grijă.

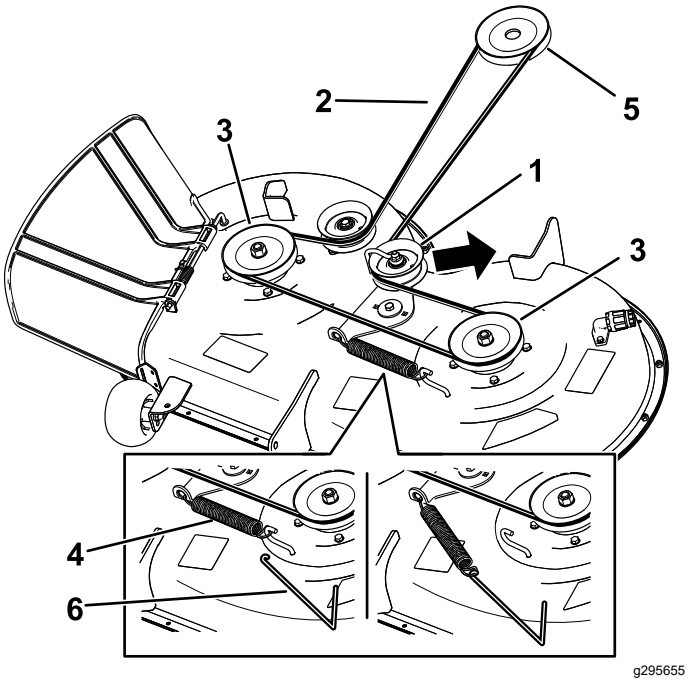

Figura 57

1. Fulie rolă de ghidare
2. Curea mină de tuns iarba
3. Fulie exterioară
4. Arc
5. Fulie motor
6. Instrument de îndepărtare arcuri

7. Amplasai cureaua nouă în jurul fuliilor motorului i ale mainii de tuns iarba (Figura 57).
8. Utilizând un instrument de îndepărtare arcuri (nr. piesă Toro 92-5771), montai arcul rolei de ghidare pe cârligul punii i tensionai fulia rolei de ghidare i cureaua mainii de tuns iarba (Figura 57).
9. Strângei cele 2 uruburi inferioare ce fixează înveliul punii mainii de tuns iarba la puntea mainii de tuns iarba. Consultaţi Eliberarea înveliului punii mainii de tuns iarba (Pagină 30).
10. Montai capacele de fulie.

Întreinerea mainii de tuns iarba

Măsuri de sigurană cu privire la lamă

- Inspectai lamele periodic pentru urme de uzură sau de deteriorare.
- Verificai lamele cu grijă. Acoperii lamele sau purtai mănui i efectuai lucrările de service pentru lame cu atenie. Doar înlocuii sau ascuii lamele; nu le îndreptai sau sudai niciodată.
- În cazul mainilor cu mai multe lame, acionai cu atenie, deoarece rotirea unei lame poate duce la rotirea celorlalte lame.
- Înlocuii lamele i uruburile uzate sau deteriorate, ca ansamblu, pentru a menine echilibrul.

Lucrări de service pentru lamele de tăiere

Pentru a asigura o calitate superioară a tăierii, meninei lamele ascuite. Pentru o ascuire i înlocuire uoară, păstrai o lamă suplimentară la îndemână.

Înainte de inspectarea sau repararea lamelor

1. Parcai maşina pe o suprafaţă plană, decuplai comutatorul de comandă pentru lamă i deplasai în exterior manetele de control al micării, în poziia PARCARE.
2. Oprii motorul, scoatei cheia i deconectai cablurile bujiilor de la acestea.

Inspectarea lamelor

Interval de service: Înainte de fiecare folosinţă sau zilnic

1. Inspectai marginile de tăiere (Figura 58).
2. Dacă marginile nu sunt ascuite sau prezintă crestături, îndepărtai i ascuii lama; consultai Ascuirea lamelor (Pagină 44).
3. Inspectai lamele, în special în zona curbată.
4. Dacă observai orice crăpături, urme de uzură sau formarea unei fante în această zonă, instalai imediat o lamă nouă (Figura 58).

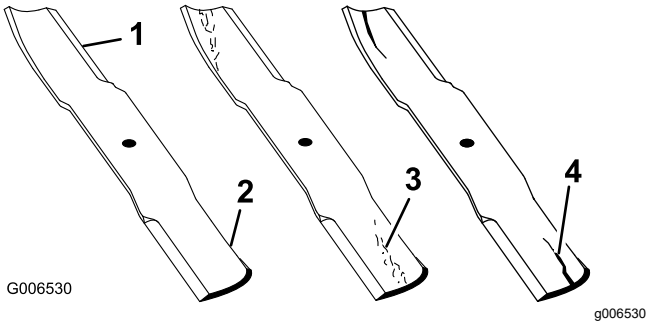

Figura 58

1. Margine de tăiere
2. Zona curbată
3. Uzură/formare fantă
4. Crăpătură

Verificarea prezenei lamelor îndoite

Notă: Maina trebuie să se afle pe o suprafaţă uniformă pentru următoarea procedură.

1. Ridicai puntea mainii de tuns iarba până la cea mai înaltă poziie a înălimii de tăiere.
2. Purtai mănui cu protecie corespunzătoare sau alte protecii adecvate pentru mâini i rotii încet lama într-o poziie care vă permite să măsurai distana dintre marginea de tăiere i suprafaa uniformă pe care se află maina (Figura 59).

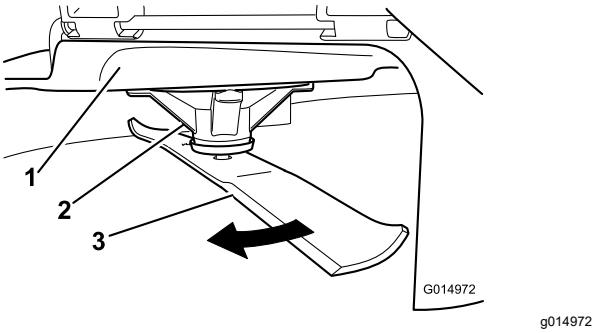

Figura 59

1. Punte
2. Carcasă ax
3. Lamă

3. Măsurai de la vârful lamei până la suprafaa plană (Figura 60).

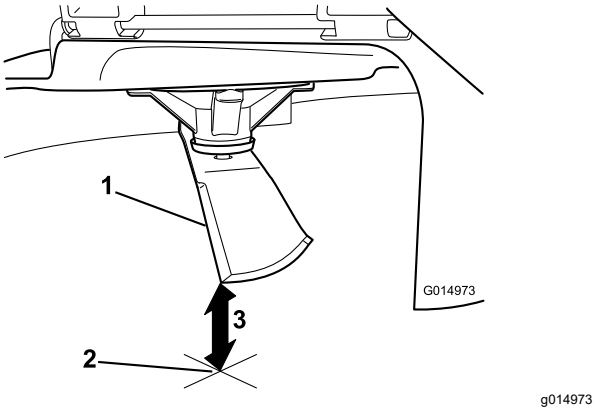

Figura 60

1. Lamă (în poziia necesară măsurării)
2. Suprafaă uniformă
3. Distana măsurată dintre lamă i suprafaă (A)

4. Rotii aceeai lamă la 180 de grade, astfel încât marginea de tăiere opusă să se afle acum în aceeai poziie (Figura 61).

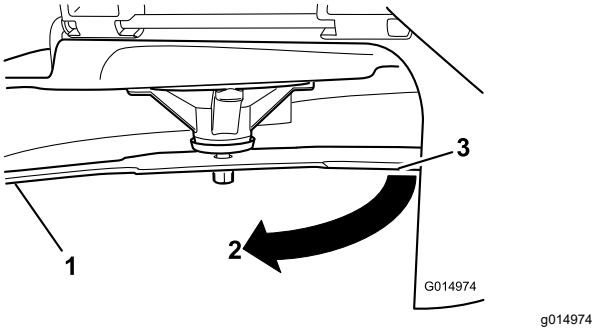

Figura 61

1. Lamă (partea măsurată anterior)
2. Măsurare (poziia utilizată anterior)
3. Partea opună a lamei se mută în poziia de măsurare

5. Măsurai de la vârful lamei până la suprafaa plană (Figura 62).

   Notă: Diferena nu trebuie să depăească 3 mm.

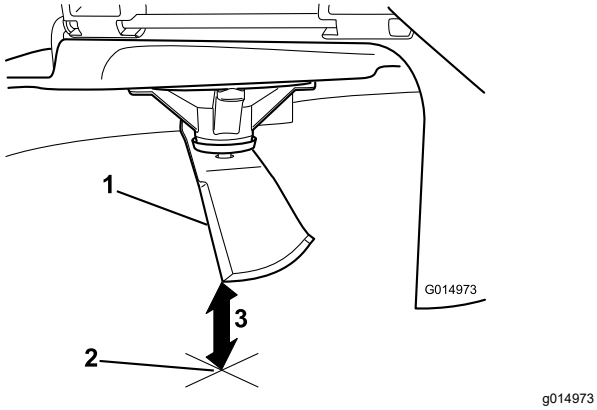

Figura 62

1. Marginea opusă a lamei (în poziia necesară măsurării)
2. Suprafaă uniformă
3. A doua distană măsurată dintre lamă i suprafaă (B)

A. Dacă diferena dintre A i B este mai mare de 3 mm, înlocuii lama cu una nouă; consultai Îndepărtarea lamelor (Pagină 44) i Montarea lamelor (Pagină 45).

   Notă: Dacă o lamă îndoită se înlocuiete cu o lamă nouă, iar dimensiunea obinută depăete în continuare 3 mm, este posibil ca axul lamei să fie îndoit. Pentru service, contactai un centru de service autorizat.

B. Dacă diferena se încadrează în limite, trecei la următoarea lamă.

6. Repetai această procedură pentru fiecare lamă.

Îndepărtarea lamelor

Înlocuii lamele dacă au lovit un obiect solid sau dacă lama nu mai este echilibrată sau este îndoită.

1. inei capătul lamei folosind o lavetă sau mănuă cu protecie corespunzătoare.
2. Îndepărtai urubul lamei, aiba curbată i lama de pe arborele axului (Figura 63).

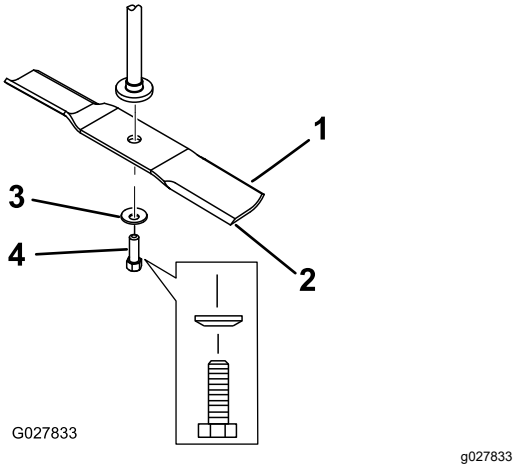

Figura 63

1. Suprafaă velică a lamei
2. Lamă
3. Şaibă curbată
4. urub lamă

Ascuirea lamelor

1. Folosii o pilă pentru a ascui marginea de tăiere la ambele capete ale lamei (Figura 64).

   Notă: Meninei unghiul iniial.

   Notă: Lama îi păstrează echilibrul dacă aceeai cantitate de materiale este îndepărtată de pe ambele margini de tăiere.

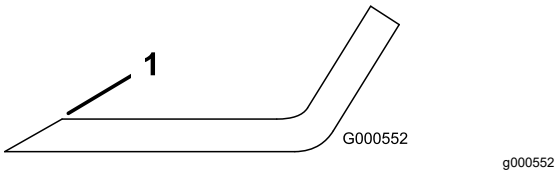

Figura 64

1. Ascuii la unghiul iniial.

2. Verificai echilibrul lamei aezând-o pe dispozitivul de echilibrare a lamei (Figura 65).

   Notă: Dacă lama rămâne în poziie orizontală, înseamnă că este echilibrată i poate fi folosită.

   Notă: Dacă lama nu este echilibrată, pilii numai din capătul suprafeei velice (Figura 64).

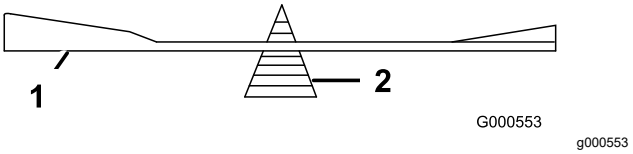

Figura 65

1. Lamă
2. Dispozitiv de echilibrare

3. Repetai procedura până când lama este echilibrată.

Montarea lamelor

1. Montai lama pe arborele axului (Figura 63).

   Important: **Partea curbată a lamei trebuie să fie îndreptată în sus, către interiorul mainii de tuns iarba, pentru a asigura tăierea corespunzătoare.**

2. Montai aiba curbată (cu partea în formă de cupă îndreptată către lamă) i urubul lamei (Figura 63).
3. Strângeţi urubul lamei la un cuplu de 81 - 108 Nm.

Asigurarea planeităii punii mainii de tuns iarba

Verificai planeitatea punii mainii de tuns iarba de fiecare dată când montai maina sau când constatai o tăietură neuniformă pe gazon.

Înainte de a asigura planeitatea, verificai dacă există lame îndoite ale punii mainii de tuns iarba i îndepărtai i înlocuii toate lamele îndoite; consultai Lucrări de service pentru lamele de tăiere (Pagină 42) înainte de a continua.

Asigurai mai întâi planeitatea de la o latură la cealaltă a punii mainii; apoi putei regla panta faă-spate.

Cerine:

- Maina trebuie să se afle pe o suprafaţă plană.
- Toate anvelopele trebuie să fie umflate corespunzător; consultai Verificarea presiunii din anvelope (Pagină 40).

Verificarea planeităii de la o latură la cealaltă

1. Parcai maşina pe o suprafaă plană, decuplai comutatorul de comandă pentru lamă (priză de putere) i deplasai în exterior manetele de control al micării până în poziia PARCARE.
2. Oprii motorul, scoatei cheia din contact i ateptai oprirea tuturor pieselor în micare înainte de a părăsi poziia de operare.
3. Setai înălimea de tăiere la 76 mm.
4. Rotii cu atenie lamele dintr-o parte în cealaltă.
5. Măsurai între marginile de tăiere exterioare i suprafaa plană (Figura 66).

   Notă: Dacă nicio măsurătoare nu se încadrează în 5 mm, este necesară o reglare; consultai Asigurarea planeităii de la o latură la cealaltă (Pagină 46).

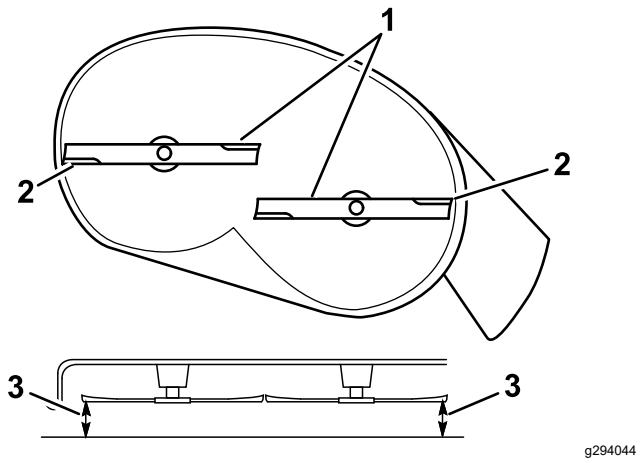

Figura 66

1. Lame dintr-o parte în cealaltă
2. Margini de tăiere exterioare
3. Măsurai de la vârful lamei până la suprafaa plană, aici.

Verificarea pantei lamei faă-spate

Verificai planeitatea faă-spate a lamei de fiecare dată când montai maina de tuns iarba. Dacă partea din faă a mainii de tuns iarbă este coborâtă cu mai mult de 7,9 mm faă de partea din spate a acesteia, reglai planeitatea lamei.

1. Parcai maşina pe o suprafaă plană, decuplai comutatorul de comandă pentru lamă (priză de putere) i deplasai în exterior manetele de control al micării până în poziia PARCARE.
2. Oprii motorul, scoatei cheia din contact i ateptai oprirea tuturor pieselor în micare înainte de a părăsi poziia de operare.
3. Setai înălimea de tăiere la 76 mm.
4. Rotii cu atenie lamele astfel încât să fie orientate din faă spre spate (Figura 67).
5. Măsurai între vârful lamei din faă i suprafaa plană i între vârful lamei din spate i suprafaa plană (Figura 67).

   Notă: Dacă vârful lamei din faă nu este coborât cu 1,6 - 7,9 mm faă de vârful lamei din spate, continuai procedura Reglarea pantei faă-spate a lamei (Pagină 47).

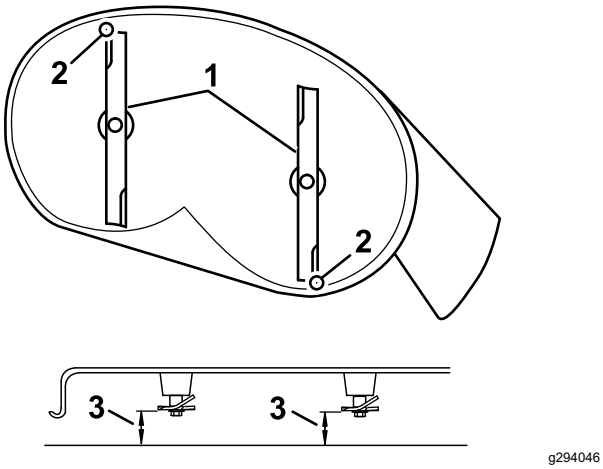

Figura 67

1. Lame orientate faă-spate
2. Margini de tăiere exterioare
3. Măsurai de la vârful lamei până la suprafaa plană, aici.

Asigurarea planeitălii de la o latură la cealaltă

1. Trecei în partea stângă a mainii.
2. Setai rolele anti-scalp la orificiile superioare sau îndepărtai-le complet pentru această procedură; consultai Reglarea rolelor anti-scalp (Pagină 23).
3. Setai maneta pentru înălţimea de tăiere în poziia de 76 mm; consultai Reglarea înălimii de tăiere (Pagină 22).
4. Amplasai 2 blocuri, fiecare având o grosime de 6,6 cm, sub fiecare parte a marginii frontale a punii, dar nu sub suporturile rolei anti-scalp (Figura 68).
5. Amplasai 2 blocuri, fiecare având o grosime de 7,3 cm, sub marginea din spate a punii de tăiere, câte unul pe fiecare parte a punii de tăiere (Figura 68).

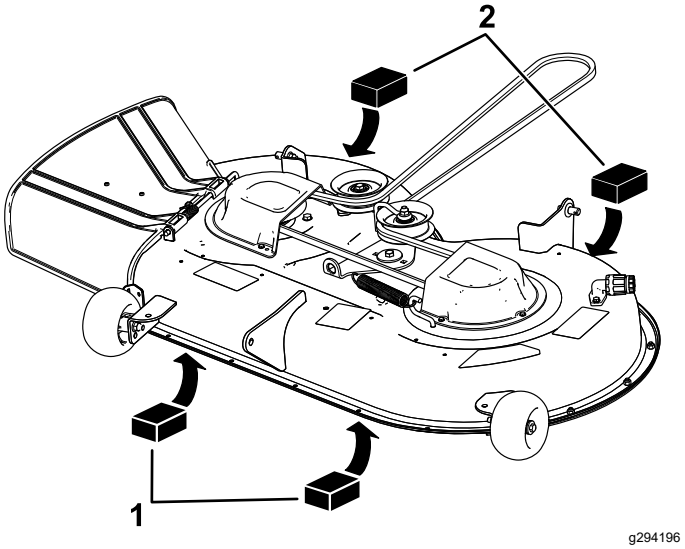

Figura 68

1. Bloc din lemn - grosime de 6,6 cm
2. Bloc din lemn - grosime de 7,3 cm

6. Îndepărtai tiftul în formă de agrafă i aiba de la tiftul inferior al braului de ridicare (Figura 69).

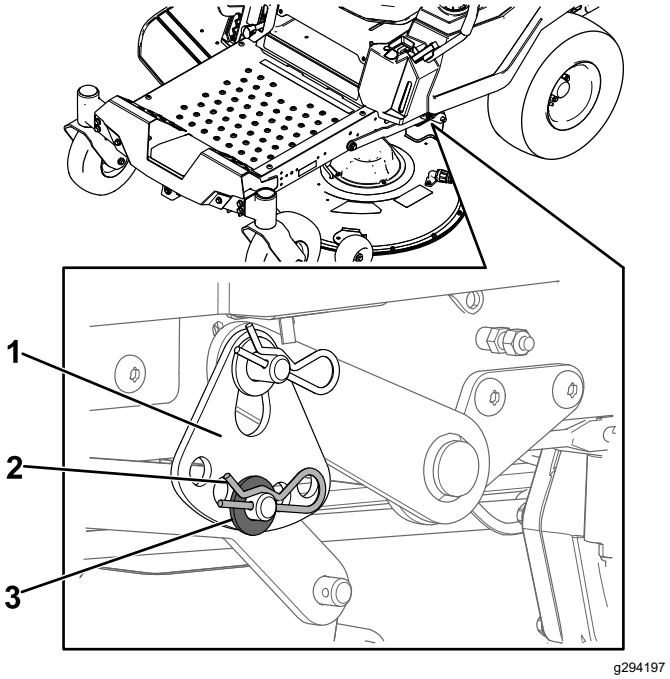

Figura 69

1. Placă pentru înălţimea de tăiere
2. Ştift în formă de agrafă
3. Şaibă

7. Rotii placa pentru înălimea de tăiere în alt orificiu, astfel încât să suporte greutatea punii mainii de tuns iarbă după ce montai placa (Figura 70).

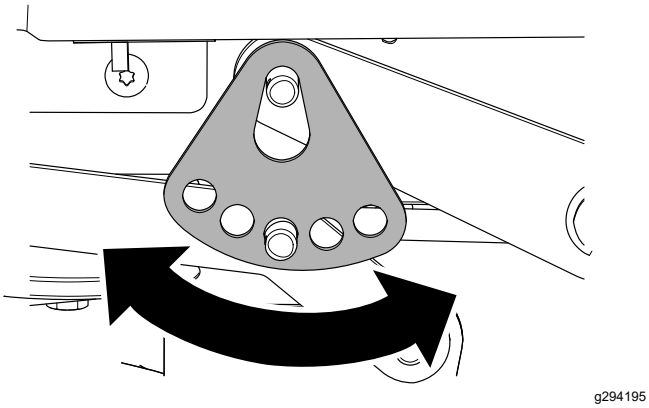

Figura 70

8. Montai aiba i tiftul în formă de agrafă (Figura 70).
9. Repetai paii 6 i 8 pentru cealaltă parte a mainii.
10. Verificai din nou planeitatea de la o latură la cealaltă; repetai această procedură până când măsurătorile sunt corecte.
11. Continuai să asigurai planeitatea punii mainii de tuns iarba verificând panta faă-spate a lamei; consultai Reglarea pantei faă-spate a lamei (Pagină 47).

Reglarea pantei faă-spate a lamei

1. Rotii piulia de reglare de la partea din faă a mainii de tuns iarba (Figura 71).

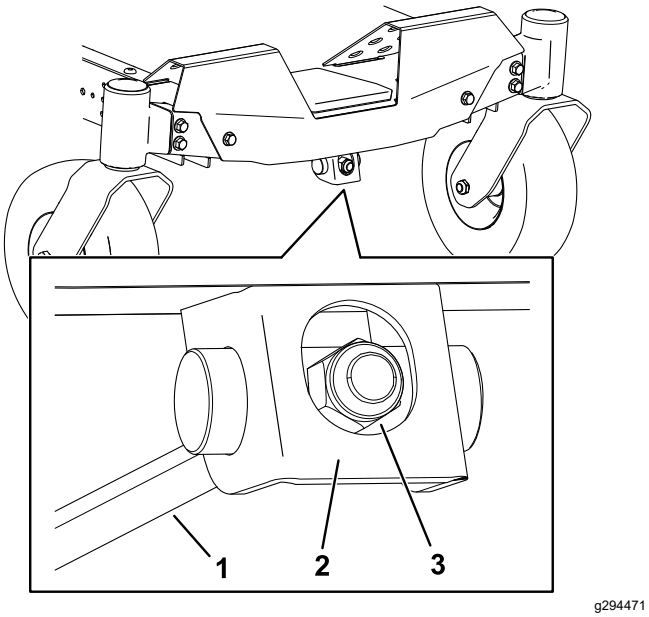

Figura 71

1. Tijă de reglare
2. Bloc de reglare
3. Piuliă de reglare

2. Pentru a ridica partea din faă a punii mainii de tuns iarba, strângei piulia de reglare.
3. Pentru a coborî partea din faă a punii mainii de tuns iarba, slăbii piulia de reglare.
4. După reglare, verificai din nou panta faă-spate i continuai să reglai piulia până când vârful lamei din faă este cu 1,6 - 7,9 mm mai jos decât vârful lamei din spate; consultai Verificarea pantei lamei faă-spate (Pagină 45).
5. Când panta lamei faă-spate este corectă, verificai din nou planeitatea de la o latură la cealaltă a punii mainii de tuns iarba; consultai Verificarea planeităii de la o latură la cealaltă (Pagină 45).

Demontarea punii mainii de tuns iarba

1. Parcai maşina pe o suprafaă plană, decuplai comutatorul de comandă pentru lamă (priză de putere) i deplasai în exterior manetele de control al micării până în poziia PARCARE.
2. Oprii motorul, scoatei cheia din contact i ateptai oprirea tuturor pieselor în micare înainte de a părăsi poziia de operare.
3. Coborâi maneta pentru înălţimea de tăiere în cea mai joasă poziie.
4. Slăbii cele 2 uruburi inferioare care fixează înveliul punii mainii de tuns iarba pe puntea mainii de tuns iarba. Consultaţi Eliberarea înveliului punii mainii de tuns iarba (Pagină 30).
5. Îndepărtai tiftul în formă de agrafă de pe tija de sprijin din faă i scoatei tija din suportul pentru punte (Figura 72).

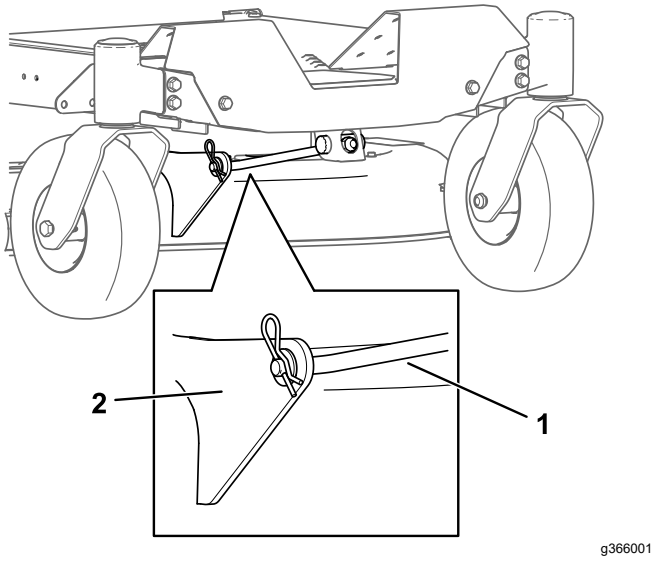

Figura 72

1. Tijă de sprijin faă
2. Suport punte

6. Coborâi cu grijă la sol partea din faă a punii mainii de tuns iarba.

7. Pe o parte a mainii, îndepărtai aiba i tiftul în formă de agrafă de la tiftul punii (Figura 73).

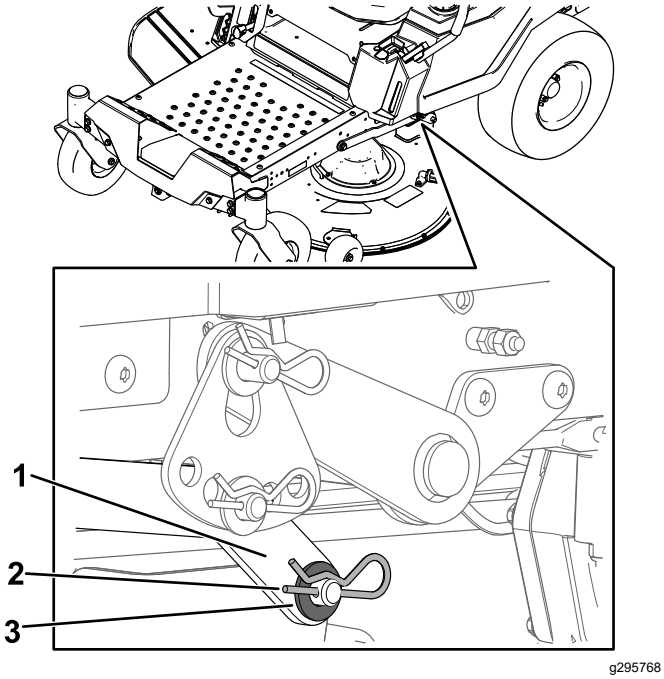

Figura 73

1. Bra de ridicare
2. Ştift în formă de agrafă
3. Şaibă

8. Îndepărtai braul de ridicare de la tiftul punii (Figura 73).
9. Repetai paii 7 i 8 pentru cealaltă parte a mainii.
10. Glisai puntea mainii de tuns iarba în spate pentru a îndepărta cureaua de la fulia motorului.
11. Glisai puntea mainii de tuns iarba de la partea inferioară a mainii.

    Notă: Păstrai toate piesele pentru montarea viitoare.

Montarea punii mainii de tuns iarba

1. Parcai maşina pe o suprafaă plană, decuplai comutatorul de comandă pentru lamă (priză de putere) i deplasai în exterior manetele de control al micării până în poziia PARCARE.
2. Oprii motorul, scoatei cheia din contact i ateptai oprirea tuturor pieselor în micare înainte de a părăsi poziia de operare.
3. Glisai maina de tuns iarba sub mină.
4. Coborâi maneta pentru înălţimea de tăiere în cea mai joasă poziie.
5. Pe o latură a mainii, ridicai partea din spate a punii mainii de tuns iarba i montai braul de ridicare la tiftul punii (Figura 73).
6. Montai braul de ridicare utilizând aiba i tiftul în formă de agrafă (Figura 73).
7. Repetai paii 5 i 6 pentru cealaltă parte a mainii.
8. Fixai tija de sprijin faă la puntea mainii de tuns iarba cu tiftul cu cap şi gaură i tiftul în formă de agrafă (Figura 72).
9. Montai cureaua mainii de tuns iarba la fulia motorului; consultai Înlocuirea curelei mainii de tuns iarba (Pagină 41).
10. Strângei cele 2 uruburi inferioare ce fixează înveliul punii mainii de tuns iarba la puntea mainii de tuns iarba; consultai Eliberarea înveliului punii mainii de tuns iarba (Pagină 30).

Înlocuirea deflectorului pentru iarbă

Interval de service: Înainte de fiecare folosinţă sau zilnic—Verificai dacă deflectorul pentru iarbă este deteriorat.

⚠ ATENŢIE

O gură de evacuare neacoperită ar putea permite mainii să proiecteze obiecte către dumneavoastră sau trecători, cauzând răniri grave. De asemenea, poate apărea contactul cu lama.

Nu utilizai niciodată maina fără ca deflectorul de iarbă, capacul de evacuare sau sistemul de colectare a ierbii să fie montate.

1. Îndepărtai piulia (⅜") de la tija de sub maina de tuns iarba (Figura 74).

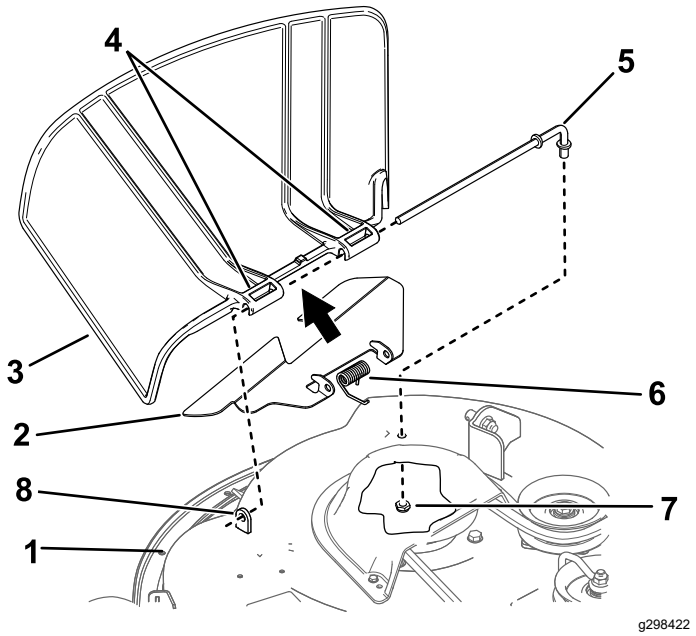

Figura 74

1.	Puntea mainii de tuns iarba	5.	Tijă
2.	Deflector	6.	Arc
3.	Deflector pentru iarbă	7.	Piuliţă (⅜")
4.	Pivot deflector de iarbă	8.	Distanier scurt

2. Glisai tija în afara distanierului scurt, arcului, deflectorului i a deflectorului pentru iarbă (Figura 74).
3. Îndepărtai deflectorul pentru iarbă i deflectorul deteriorate sau uzate.
4. Montai noul deflector pentru iarbă i deflector (Figura 74).
5. Glisai tija, capătul drept, prin pivotul deflectorului pentru iarbă spate i deflector.
6. Amplasai arcul pe tijă, cu cablurile de capăt în jos i între pivoii deflectorului pentru iarbă.
7. Glisai tija prin deflector i al doilea pivot al deflectorului pentru iarbă (Figura 74).
8. Introducei tija la partea din faă a deflectorului pentru iarbă în distanierul scurt de pe punte.
9. Fixai capătul din spate al tijei la maina de tuns iarba cu o piuliă (⅜") aa cum se arată în Figura 74.

   Important: **Deflectorul pentru iarbă trebuie să fie amplasat cu un arc în poziia în jos. Ridicai deflectorul pentru a testa dacă se fixează în poziia complet în jos.**

Curăţare

Spălarea pării inferioare a punii mainii de tuns iarba

Interval de service: După fiecare folosinţă

Important: **Putei spăla maina utilizând un detergent delicat i apă. Nu spălai maina cu presiune. Evitai excesul de apă, în special în apropierea panoului de comandă, sub scaun, în jurul motorului, pompelor hidraulice i motoarelor electrice.**

Spălai partea inferioară a punii mainii de tuns iarba după fiecare utilizare pentru a preveni acumularea de iarbă, pentru o mai bună mulcire i dispersare a resturilor.

1. Parcai maşina pe o suprafaă plană, decuplai comutatorul de comandă pentru lamă (priză de putere) i deplasai în exterior manetele de control al micării până în poziia PARCARE.
2. Oprii motorul, scoatei cheia din contact i ateptai oprirea tuturor pieselor în micare înainte de a părăsi poziia de operare.
3. Ataai cuplajul furtunului la capătul fitingului de spălare a mainii de tuns iarba i pornii apa cu presiune maximă (Figura 75).

   Notă: Amplasai vaselină pe inelul de etanare al fitingului de spălare pentru a determina glisarea mai uoară a cuplajului i pentru a proteja inelul de etanare.

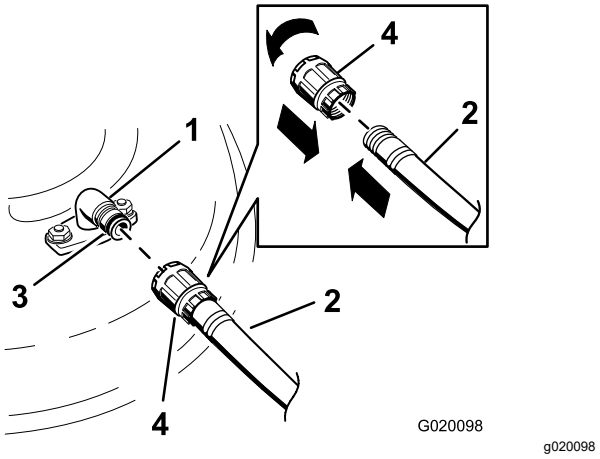

Figura 75

1.	Fiting de spălare	3.	Inel de etanşare
2.	Furtun	4.	Cuplaj

4. Coborâi maina de tuns iarba la cea mai scăzută înălime de tăiere.
5. Aezai-vă pe scaun i pornii motorul.

6. Cuplai comutatorul de comandă pentru lamă i lăsai maina de tuns iarba să funcioneze timp de 1 - 3 minute.
7. Decuplai comutatorul de comandă pentru lamă, oprii motorul, scoatei cheia i ateptai până ce se opresc piesele mobile.
8. Oprii apa i îndepărtai cuplajul de la fitingul de spălare.

   Notă: Dacă maina de tuns iarba nu este curată după o spălare, înmuiai-o i lăsai-o să stea timp de 30 de minute. Apoi repetai procesul.
9. Lăsai maina de tuns iarba să funcioneze timp de 1 - 3 minute pentru a îndepărta excesul de apă.

⚠ ATENŢIE

Un fiting de spălare deteriorat sau lipsă vă poate expune pe dumneavoastră i pe alii la obiecte proiectate sau la contactul cu lama. Contactul cu o lamă rotativă sau reziduurile proiectate poate cauza vătămări sau decesul.

- **Înlocuii imediat fitingul de spălare deteriorat sau lipsă înainte de a utiliza din nou maina.**
- **Nu introducei niciodată mâinile sau picioarele sub maina de tuns iarba sau în deschiderile din mină.**

Eliminarea deeurilor

Uleiul de motor, bateriile, uleiul hidraulic i lichidul de răcire pentru motor sunt poluani pentru mediul înconjurător. Eliminai-le în conformitate cu reglementările naionale sau locale.

Depozitare

Depozitarea în sigurană

- Oprii motorul, scoatei cheia din contact i ateptai oprirea tuturor pieselor în micare înainte de a părăsi poziia operatorului. Lăsai maina să se răcească înainte de reglarea, repararea, curăarea sau depozitarea acesteia.
- Nu depozitai maina sau combustibilul lângă flăcări i nu golii combustibilul în interior sau într-o remorcă închisă.
- Nu depozitai maina sau recipientul cu combustibil într-o zonă cu o flacără deschisă, scântei sau o lampă martor, precum pe un boiler sau alte dispozitive electrice.

Curăare i depozitare

1. Parcai maşina pe o suprafaă plană, decuplai comutatorul de comandă pentru lamă (priză de putere) i deplasai în exterior manetele de control al micării până în poziia PARCARE.
2. Oprii motorul, scoatei cheia din contact i ateptai oprirea tuturor pieselor în micare înainte de a părăsi poziia de operare.
3. Îndepărtai resturile de iarbă, murdăria i stratul depus de pe exteriorul întregii maini, în special de pe motor i sistemul hidraulic. Curăai murdăria i pleava de pe exteriorul nervurilor chiulasei motorului i al carcasei suflantei.

   Important: **Putei spăla maina utilizând un detergent delicat i apă. Nu spălai maina cu presiune. Evitai excesul de apă, în special în apropierea panoului de comandă, a motorului, a pompelor hidraulice i a motoarelor electrice.**
4. Verificai funcionarea frânei de parcare; consultai Poziie de parcare (Pagină 10).
5. Efectuai lucrări de service pentru filtrul de aer; consultai Lucrări de service pentru filtrul de aer (Pagină 31).
6. Lubrifiai maina; consultai Lubrifiere (Pagină 31).
7. Schimbai uleiul din carter; consultai Înlocuirea uleiul de motor i a filtrul de ulei (Pagină 34).
8. Verificaţi presiunea din anvelope; consultai Verificarea presiunii din anvelope (Pagină 40).
9. Încărcai bateria; consultai Încărcarea bateriei (Pagină 39).
10. Dacă depozitai maina cu bateria montată, deconectai cablul negativ (negru) de la baterie.

11. Răzuii acumularea de iarbă i murdărie de pe partea inferioară a mainii de tuns iarba, apoi spălai maina cu un furtun de grădină.

    Notă: Pornii maina cu comutatorul de comandă pentru lamă (priză de putere) cuplat i cu motorul la ralanti maxim timp de 2 până la 5 minute după spălare.

12. Verificai starea lamelor; consultai Lucrări de service pentru lamele de tăiere (Pagină 42).

13. Pregătii maina pentru depozitare timp de peste 30 de zile, după cum urmează:

    A. Adăugai stabilizator/aditiv în combustibilul proaspăt din rezervor. Urmai instruciunile pentru amestecare ale producătorului stabilizatorului pentru combustibil. Nu utilizai un stabilizator pe bază de alcool (etanol sau metanol).

    B. Pornii motorul pentru a distribui combustibilul aditivat prin sistemul de alimentare timp de 5 minute.

    C. Oprii motorul, lăsai-l să se răcească i golii rezervorul de combustibil folosind un sifon tip pompă sau operai motorul până când se oprete.

    D. Eliminaţi în corespunzător combustibilul. Reciclai combustibilul conform legislaiei locale.

    Important: **Nu depozitai combustibilul care conine stabilizator/aditiv pentru o perioadă mai mare decât cea recomandată de producătorul stabilizatorului de combustibil.**

14. Îndepărtai i verificai starea bujiei (bujiilor); consultai Service-ul bujiei (Pagină 35). Cu bujia (bujiile) îndepărtată/îndepărtate de la motor, turnai 30 ml (2 linguri) de ulei de motor în orificiul bujiei. Utilizai demarorul pentru a porni motorul i pentru a distribui uleiul în interiorul cilindrului. Montai bujiei (bujiile). Nu montaţi cablul la bujie (bujii).

15. Verificai i strângei toate elementele de fixare. Reparai sau înlocuii orice piesă deteriorată.

16. Vopsiţi toate suprafeţele zgâriate sau de metal gol. Vopseaua este disponibilă de la distribuitorul nostru autorizat.

17. Depozitaţi maina într-un spaţiu de depozitare sau garaj uscat şi curat. Scoatei cheia din contact i nu o lăsai la îndemâna copiilor sau altor utilizatori neautorizai. Acoperiţi maina pentru a o proteja şi a o menine curată.

Depozitarea bateriei

1. Încărcai bateria complet.
2. Lăsai bateria să se stea timp de 24 de ore, apoi verificai-i tensiunea.

   Notă: Dacă tensiunea bateriei este sub 12,6 V, repetai paii 1 i 2.

3. Deconectai cablurile de la baterie.
4. Verificai periodic tensiunea pentru a vă asigura că este de cel puin 12,4 V.

   Notă: Dacă tensiunea bateriei este sub 12,4 V, repetai paii 1 i 2.

Sfat privind depozitarea bateriei

Dacă depozitai bateria în afara mainii, procedai în felul următor:

- Depozitai bateria într-un loc răcoros i uscat, în poziie verticală.
- Nu stivuii bateriile direct una peste cealaltă, decât dacă sunt în cutii din carton.
- Nu stivuii mai mult de 3 baterii (doar 2 dacă sunt baterii de tip comercial).
- Testai bateriile umede la fiecare 4 - 6 luni i încărcai-le, dacă este necesar.
- Testai i încărcai întotdeauna bateriile înainte de montare.

Înlăturarea defecţiunilor

Problemă	Cauze posibile	Acţiuni corective
Rezervorul de combustibil dă semne că se golete sau maina dă semne frecvent că rămâne fără combustibil.	1. Elementul din hârtie al filtrului de aer este colmatat.	1. Curăai elementul din hârtie.
Motorul se supraîncălzete.	1. Sarcina motorului este excesivă. 2. Nivelul de ulei din carter este scăzut. 3. Nervurile de răcire i canalele de aer de sub carcasa suflantei motorului sunt obturate. 4. Filtrul de aer este murdar. 5. În sistemul de combustibil există murdărie, apă sau combustibil expirat.	1. Reducei viteza de deplasare. 2. Adăugaţi ulei în carter. 3. Îndepărtai orice element care obstrucionează nervurile de răcire i canalele de aer. 4. Curăai sau înlocuii elementul filtrului de aer. 5. Contactaţi un centru de service autorizat
Demarorul nu pornete.	1. Comutatorul de comandă pentru lamă este cuplat. 2. Manetele de control al micării nu sunt în poziia PARCARE. 3. Bateria este inactivă. 4. Conexiunile electrice sunt corodate sau slăbite. 5. Este arsă o sigurană. 6. Un releu sau comutator este deteriorat.	1. Dezactivai comutatorul de control al lamelor. 2. Deplasai în exterior manetele de control al micării până în poziia PARCARE. 3. Încărcai bateria. 4. Verificai conexiunile electrice pentru un contact bun. 5. Înlocuiţi siguranţa. 6. Contactaţi un centru de service autorizat.
Motorul nu pornete, pornete greu sau nu rămâne în funciune.	1. Rezervorul de combustibil este gol. 2. ocul (dacă este disponibil) nu este activat. 3. Filtrul de aer este murdar. 4. Cablul (cablurile) bujiei este/sunt slăbit/e sau deconectat/e. 5. Bujia (bujiile) este (sunt) corodată (corodate), murdară (murdare) sau jocul este incorect. 6. Filtrul de combustibil conine impurităi. 7. În sistemul de combustibil există murdărie sau combustibil expirat. 8. Rezervorul conine combustibil de tip necorespunzător. 9. Nivelul de ulei din carter este scăzut.	1. Umplei rezervorul de combustibil. 2. Deplasaţi maneta de şoc în poziţia PORNIT. 3. Curăai sau înlocuii elementul filtrului de aer. 4. Montaţi cablul (cablurile) la bujie. 5. Montai o bujie (bujii) nouă (noi), corect distanată (distanate). 6. Înlocuii filtrul de combustibil. 7. Contactaţi un centru de service autorizat. 8. Golii rezervorul i înlocuii combustibilul cu unul de tip adecvat. 9. Adăugaţi ulei în carter.

Problemă	Cauze posibile	Acţiuni corective
Puterea motorului scade.	1. Sarcina motorului este excesivă. 2. Filtrul de aer este murdar. 3. Nivelul de ulei din carter este scăzut. 4. Nervurile de răcire i canalele de aer de sub carcasa suflantei motorului sunt obturate. 5. Bujia (bujiile) este (sunt) corodată (corodate), murdară (murdare) sau jocul este incorect. 6. Orificiul de aerisire al rezervorului de combustibil este blocat. 7. Filtrul de combustibil conine impurităi. 8. În sistemul de combustibil există murdărie, apă sau combustibil expirat. 9. Rezervorul conine combustibil de tip necorespunzător.	1. Reducei viteza de deplasare. 2. Curăai elementul filtrului de aer. 3. Adăugaţi ulei în carter. 4. Îndepărtai orice element care obstrucionează nervurile de răcire i canalele de aer. 5. Montai o bujie (bujii) nouă (noi), corect distanată (distanate). 6. Contactaţi un centru de service autorizat. 7. Înlocuii filtrul de combustibil. 8. Contactaţi un centru de service autorizat. 9. Contactaţi un centru de service autorizat.
Maina nu pleacă de pe loc.	1. Supapele de bypass sunt deschise. 2. Curelele de traciune sunt uzate, slăbite sau rupte. 3. Curelele de traciune sunt îndepărtate de pe fulii. 4. Defeciune a transmisiei.	1. Închidei supapele de remorcare. 2. Contactaţi un centru de service autorizat. 3. Contactaţi un centru de service autorizat. 4. Contactaţi un centru de service autorizat.
Maina vibrează anormal.	1. Lamele de tăiere sunt îndoite sau nu sunt echilibrate. 2. urubul pentru montarea lamei este slăbit. 3. uruburile pentru montarea motorului sunt slăbite. 4. Fulia motorului, fulia rolei de ghidare sau fulia lamei sunt slăbite. 5. Fulia motorului este deteriorată. 6. Axul lamei este îndoit. 7. Suportul motorul este slăbit sau uzat.	1. Instalai noi lame de tăiere. 2. Strângei urubul pentru montarea lamei. 3. Strângei uruburile pentru montarea motorului. 4. Strângei fuliile corespunzătoare. 5. Contactaţi un centru de service autorizat. 6. Contactaţi un centru de service autorizat. 7. Contactaţi un centru de service autorizat.
Înălimea de tăiere nu este uniformă.	1. Lama (lamele) de tăiere nu este (sunt) ascuită (ascuite). 2. Lamele de tăiere sunt îndoite. 3. Planeitatea mainii de tuns iarba nu este corectă. 4. O rolă anti-scalp (dacă este aplicabil) nu este setată corect. 5. Partea inferioară a punii mainii de tuns iarba este murdară. 6. Presiunea din anvelope este incorectă. 7. Un ax al lamei este îndoit.	1. Ascuii lamele. 2. Instalai noi lame de tăiere. 3. Asigurai planeitatea mainii de tuns iarba de la o latură la cealaltă i cea faă-spate. 4. Reglai înălimea rolei anti-scalp. 5. Curăai partea inferioară a punii mainii de tuns iarba. 6. Reglai presiunea din anvelope. 7. Contactaţi un centru de service autorizat.

Problemă	Cauze posibile	Acţiuni corective
Lamele nu se rotesc.	1. Cureaua de transmisie a este uzată, slăbită sau ruptă.	1. Montai o curea de transmisie nouă.
	2. Cureaua de transmisie este scoasă din fulie.	2. Montai cureaua de transmisie i verificai poziia corectă a axelor de reglare i ghidajelor curelei.
	3. Comutatorul prizei de putere sau ambreiajul prizei de putere este defect.	3. Contactaţi un centru de service autorizat.
	4. Cureaua mainii de tuns iarba este uzată, slăbită sau ruptă.	4. Montai o curea nouă la maina de tuns iarba.

Scheme

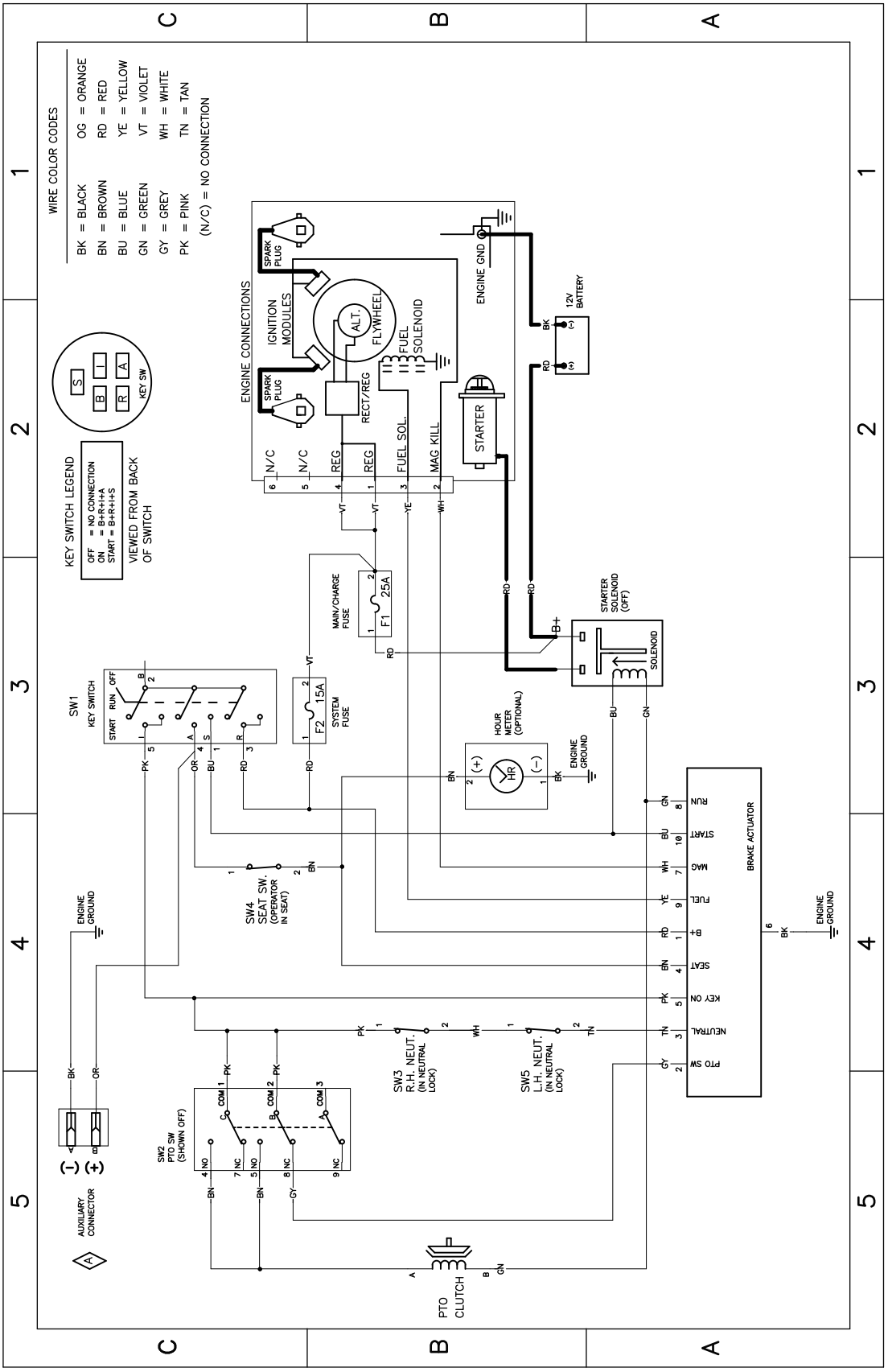

g307974

Schemă electrică - 139–2356 (Rev. A)

Menţiuni:

Menţiuni:

Declaraie de confidenialitate SEE/MB

Utilizarea datelor dumneavoastră cu caracter personal de către Toro

Compania Toro („Toro”) vă respectă intimitatea. Când achiziionai produsele noastre, putem colecta anumite date cu caracter personal care vă aparin direct de la dumneavoastră sau prin intermediul distribuitorului local Toro. Toro utilizează aceste date pentru a-i îndeplini obligaiile contractuale, cum ar fi înregistrarea garaniei dumneavoastră, procesarea revendicării dumneavoastră de garanie sau pentru a vă contacta în cazul rechemării produselor, i în scopul derulării de activităi economice legitime, cum ar fi măsurarea gradului de satisfacie a clienilor, îmbunătăirea produselor noastre sau oferirea de informaii despre produse care v-ar putea interesa. Toro poate partaja informaiile dumneavoastră cu filialele, societăile afiliate, distribuitorii sau alţi parteneri de afaceri în legătură cu aceste activităţi. De asemenea, putem dezvălui datele dumneavoastră cu caracter personal în condiiile prevăzute de lege sau pentru vânzări, achiziii sau fuziuni. Nu vom vinde informaţiile dumneavoastră cu caracter personal niciunei alte companii în scop comercial.

Păstrarea datelor dumneavoastră cu caracter personal

Toro va păstra datele dumneavoastră cu caracter personal atâta timp cât sunt necesare pentru scopurile menionate anterior i în conformitate cu prevederile legale. Pentru mai multe informaii despre perioadele aplicabile pentru păstrarea datelor, contactai-ne la legal@toro.com.

Obligaiile Toro privind securitatea

Datele dumneavoastră caracter personal pot fi procesate în SUA sau într-o altă ară în care legislaia pentru protecia datelor cu caracter personal este mai puin strictă decât în ara dumneavoastră. Ori de câte ori transferăm datele dumneavoastră cu caracter personal în afara ării dumneavoastră, vom lua măsurile prevăzute prin lege pentru a asigura un nivel adecvat de securitate pentru protejarea datelor dumneavoastră i pentru a ne asigura că sunt procesate în sigurană.

Acces i corectare

Avei dreptul să corectai i să revizuii datele dumneavoastră cu caracter personal, să refuzai sau să restricionai procesarea datelor dumneavoastră. Pentru aceasta, contactai-ne la legal@toro.com. Dacă avei nelămuriri cu privire la modul în care Toro procesează informaiile dumneavoastră, vă rugăm să ni le transmitei direct. Reinei că cetăenii ărilor membre UE au dreptul să depună reclamaii la Autoritatea pentru protecia datelor cu caracter personal.

Informaii despre avertismente conform Propunerii 65 a statului California

Ce este un avertisment?

Un produs comercializat poate avea o etichetă de avertizare precum cea de mai jos:

AVERTISMENT: Poate cauza cancer sau poate fi toxic pentru reproducere – www.p65Warnings.ca.gov.

Ce este Propunerea 65?

Propunerea 65 se aplică tuturor companiilor care activează în California, comercializează produse în California sau fabrică produse care pot fi comercializate sau aduse în California. Aceasta prevede ca Guvernatorul Californiei să întocmească i să publice o listă de substane chimice cunoscute ca provocând cancer, malformaii congenitale i/sau alte tulburări de reproducere. Actualizată anual, lista include sute de substane chimice întâlnite în multe articole din viaa de zi cu zi. Scopul Propunerii 65 este de a informa publicul larg cu privire la expunerea la aceste substane chimice.

Propunerea 65 nu interzice comercializarea produselor ce conin aceste substane chimice, ci impune afiarea unor avertismente pe produs, ambalajul sau documentaia produsului. În plus, un avertisment conform Propunerii 65 nu înseamnă că un produs încalcă standardele sau cerinele de sigurană. De fapt, guvernul Californiei a clarificat că un avertisment aferent Propunerii 65 „nu este acelai lucru cu o decizie de reglementare conform căreia un produs este „sigur” sau „nesigur”. Multe dintre aceste substane chimice au fost utilizate timp de mai muli ani în produse folosite în viaa de zi cu zi fără ca efectul lor dăunător să fie documentat. Pentru informaii suplimentare, accesai https://oag.ca.gov/prop65/faqs-view-all.

Un avertisment conform Propunerii 65 înseamnă că o companie (1) a evaluat expunerea i a concluzionat că depăete „nivelul fără risc semnificativ”; sau (2) a ales să furnizeze un avertisment pe baza înelegerii sale legate de prezena unei substane chimice din listă, fără a încerca să evalueze expunerea.

Această lege se aplică oriunde?

Avertismentele conform Propunerii 65 sunt impuse doar de legislaia statului California. Aceste avertismente pot fi întâlnite pe întreg teritoriul Californiei în diferite stabilimente, inclusiv dar fără a se limita la, restaurante, magazine alimentare, hoteluri, coli i spitale, precum i pe o varietate mare de produse. În plus, unii comerciani cu amănuntul online i care livrează comenzile prin potă introduc avertismente conform Propunerii 65 pe site-urile lor web sau în cataloage.

Cum se plasează avertismentele din statul California în raport cu limitele federale?

Standardele Propunerii 65 sunt adesea mai riguroase decât cele federale i internaionale. Diverse substane necesită un avertisment conform Propunerii 65 la niveluri mult mai mici decât limitele federale de intervenie. De exemplu, standardul Propunerii 65 pentru avertismente legate de plumb este 0,5 µg/zi, mult sub standardele federale i internaionale.

De ce nu au toate produsele similare un astfel de avertisment?

- Eticheta cu avertismente conform Propunerii 65 este necesară pentru produsele comercializate în California, nefiind impusă pentru produse similare comercializate în altă parte.
- O companie implicată într-un proces legat de Propunerea 65 i care a ajuns la un acord poate fi nevoită să utilizeze avertismente pentru produsele sale, în timp ce alte companii care fabrică produse similare nu au aceeai obligaie.
- Propunerea 65 nu este aplicată în mod consecvent.
- Companiile pot decide să nu furnizeze avertismente deoarece au ajuns la concluzia că nu trebuie să facă acest lucru conform Propunerii 65; absena avertismentelor de pe un produs nu înseamnă că produsul respectiv nu conine niveluri similare de substane chimice listate.

De ce include Toro acest avertisment?

Toro a decis să furnizeze consumatorilor cât mai multe informaii posibile astfel încât acetia să ia decizii informate cu privire la produsele pe care le achiziionează i utilizează. Toro furnizează avertismente în unele cazuri pe baza cunotinelor sale privind prezena unei sau a mai multor substane chimice specificate, fără a evalua nivelul de expunere, deoarece nu pentru toate substanele chimice specificate există limite de expunere. Dei gradul de expunere al produselor Toro poate fi neglijabil sau se încadrează în gama „fără risc semnificativ”, din exces de prudenă, Toro a decis să furnizeze avertismente conform Propunerii 65. Mai mult, dacă nu furnizează aceste avertismente, compania Toro poate fi acionată în justiie de statul California sau pări private care caută să aplice Propunerea 65 i poate face obiectul unor sanciuni semnificative.

TORO®

Count on it.