Form No. 3453-983 Rev A

TORO®

Count on it.

Notendahandbók

Workman® GTX-vinnubíll með litíumrafhlöðu

Tegundarnúmer 07413LT—Raðnúmer 410500000 og upp úr
Tegundarnúmer 07413TC—Raðnúmer 410500000 og upp úr

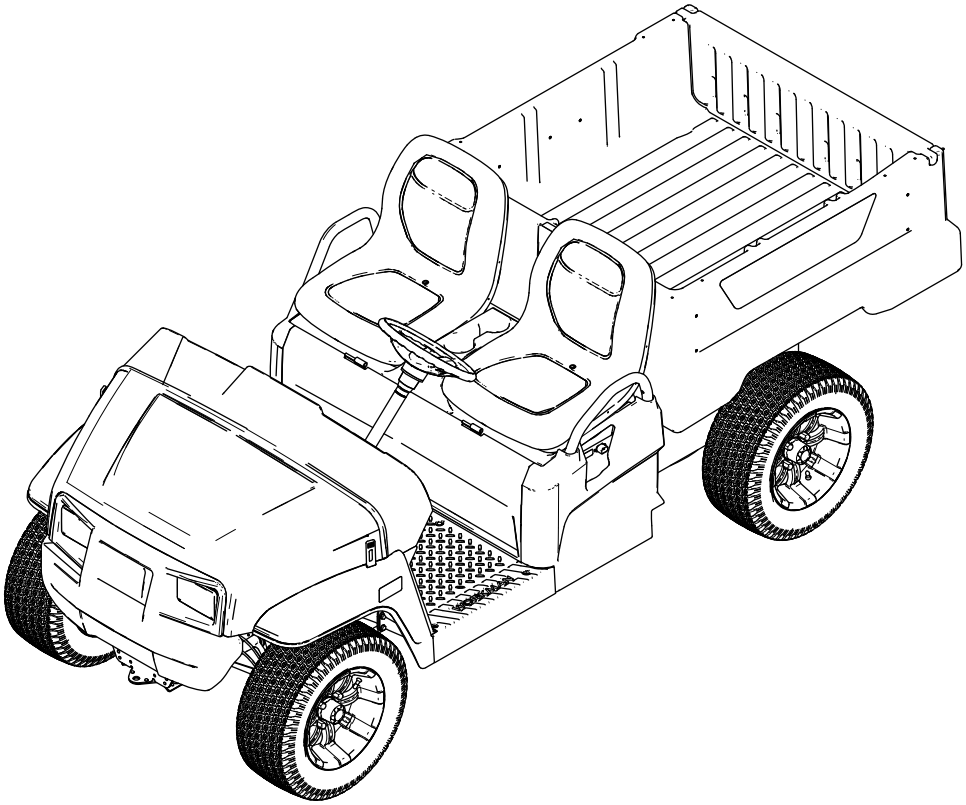

Skráning á www.Toro.com.
Upprunalegar leiðbeiningar (IS)

CE UK CA

3453-983

Þessi vara uppfyllir allar viðeigandi evrópskar reglugerðir; frekari upplýsingar er að finna á aðskildu samræmisyfirlýsingarskjali vörunnar.

⚠ VIÐVÖRUN

KALIFORNÍA
Viðvörun, tillaga 65

Rafmagnssnúran fyrir þessa vöru inniheldur blý, sem er efni sem Kaliforníuríki er kunnugt um að geti valdið fæðingargöllum eða öðrum æxlunarskaða. Þvoið hendur eftir meðhöndlun.

Rafgeymaskaut og tengihlutir innihalda blý og blýsambönd, efni sem Kaliforníuríki er kunnugt um að geti valdið krabbameini og æxlunarskaða. Þvoið hendur eftir meðhöndlun.

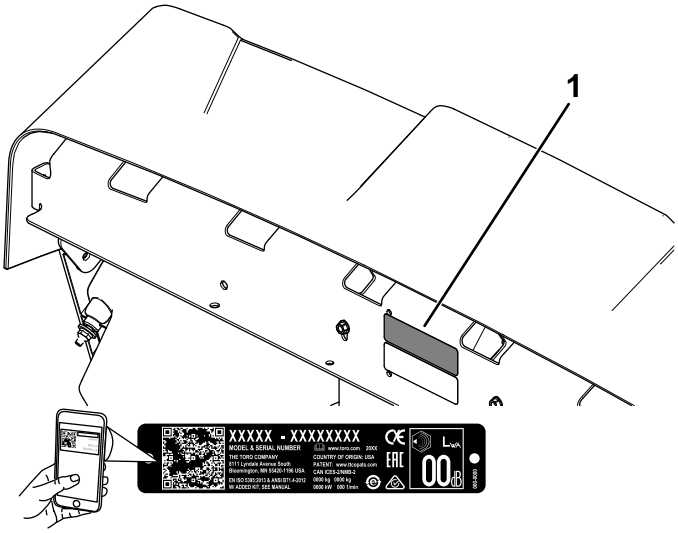

g282597

Mynd 1

1. Staðsetning tegundar- og raðnúmera

Tegundarnúmer _____

Raðnúmer _____

Inngangur

Þessi vinnubíll er aðallega ætlaður til notkunar utan vega við flutning fólks og efnis. Notkun þessarar vöru við annað en tilætlaða notkun getur skapað hættu fyrir stjórnanda og nærstadda.

Lesið þessar upplýsingar vandlega til að læra að stjórna og sinna réttu viðhaldi á vörunni og til að koma í veg fyrir meiðsl og skemmdir á vörunni. Eigandi ber ábyrgð á réttri og öruggri notkun vörunnar.

Á www.Toro.com er að finna kennsluefni tengt öryggi og notkun vörunnar, upplýsingar um aukabúnað, upplýsingar um söluaðila og vöruskráningu.

Þegar þörf er á þjónustu, varahlutum frá Toro eða frekari upplýsingum skal hafa samband við viðurkenndan þjónustu- og dreifingaraðila eða þjónustuver Toro og hafa tegundar- og raðnúmer vörunnar við höndina. Mynd 1 sýnir hvar tegundar- og raðnúmerin eru á vörunni. Skrifið númerin í kassann hér á síðunni.

Mikilvægt: **Hægt er nálgast upplýsingar um ábyrgð, varahluti og aðrar vöruupplýsingar með því að skanna QR-kóðann á raðnúmersmerkingunni (ef hann er til staðar) með fartæki.**

Þessi handbók notar 2 orð til að auðkenna upplýsingar. „**Mikilvægt**“ vekur athygli á sérstökum vélrænum upplýsingum og „**Athugið**“ undirstrikar almennar upplýsingar sem vert er að lesa vandlega.

Öryggistáknið (Mynd 2) kemur bæði fyrir í þessari handbók og á vinnubílnum og er ætlað að auðkenna mikilvægar öryggisupplýsingar sem taka þarf mið af til að forðast slys. Þetta tákn birtist ásamt orðinu **Hætta**, **Viðvörun** eða **Varúð**.

- **Hætta** gefur til kynna yfirvofandi hættulegar aðstæður sem **valda** dauða eða alvarlegum meiðslum ef ekki er komið í veg fyrir þær.
- **Viðvörun** gefur til kynna hugsanlega hættu sem **gæti** valdið dauða eða alvarlegum meiðslum ef ekki er komið í veg fyrir hana.
- **Varúð** gefur til kynna hugsanlega hættu sem **getur** valdið minni háttar eða alvarlegri meiðslum ef ekki er komið í veg fyrir hana.

g000502

Mynd 2
Öryggistákn

© 2023—The Toro® Company
8111 Lyndale Avenue South
Bloomington, MN 55420

Hafið samband í www.Toro.com.
Prentað í Bandaríkjunum
Allur réttur áskilinn

Efnisyfirlit

Öryggi 4
Almennt öryggi 4
Öryggis- og leiðbeiningarmerkingar 5
Uppsetning 7
1 Uppsetning stýris (aðeins á alþjóðlegum gerðum) 7
2 Vökvastaða og þrýstingur í hjólbörðum könnuð 7
3 Hemlar slípaðir 8
4 Handbók lesin og uppsetningarefni skoðað 8
Yfirlit yfir vöru 9
Stjórntæki 10
Skjámynd 12
Tæknilýsing 15
Tengitæki/aukabúnaður 15
Fyrir notkun 16
Öryggi fyrir notkun 16
Daglegt viðhald 16
Þrýstingur hjólbarða kannaður 16
Tilkeyrsla nýs vinnubíls 17
Meðan á notkun stendur 17
Öryggi við notkun 17
Notkun pallsins 18
Eftirlit með hleðslustöðu rafhlöðukerfis 20
Vinnubíllinn stöðvaður 20
Pallurinn fermdur 20
Eftir notkun 21
Öryggi eftir notkun 21
Vinnubíllinn fluttur 22
Vinnubíllinn dreginn 23
Dráttur eftirvagns 23
Viðhald á Li-ion rafhlöðum 23
Flutningur á Li-ion rafhlöðum 24
Virkni Li-ion hleðslutækis 24
Viðhald 26
Öryggi við viðhaldsvinnu 26
Ráðlögð viðhaldsáætlun/-áætlanir 26
Gátlisti fyrir daglegt viðhald 27
Viðhald vinnubílsins við sérstök vinnuskilyrði 28
Undirbúningur fyrir viðhald 28
Undirbúningur vinnubíls fyrir viðhald 28
Vinnuvélinni lyft 28
Vélarhlíf opnuð 29
Sætissamstæðu lyft og hún látið síga 29
Djúpsæti fjarlægt 30
Uppsetning á djúpsæti 30
Sessa fjarlægð 30
Nýrri sessu komið fyrir 30
Smurning 31
Legur framhjóla smurðar 31
Viðhald rafkerfis 34
Öryggi tengt rafkerfi 34
Rafhlöður aftengdar 34
Tenging rafhlaða 34
Skipt um öryggi 34
Viðhald aðalljósa 35
Rafhlöðurnar þjónustaðar 36
Viðhald hleðslutækisins 36
Viðhald drifkerfis 37
Viðhald hjólbarðanna 37
Skoðun á stýri og íhlutum fjöðrunar 37
Stilling framhjóla 37
Athugun á hæð vökva í sambyggðum gírkassa og drifi 38
Skipt um vökva í sambyggðum gírkassa og drifi 39
Viðhald hemla 39
Skoðun stöðuhemils 39
Stöðuhemillinn stilltur 39
Athugun á hæð hemlavökvans 40
Hemlaskoðun 40
Skipt um bremsuklossa hemla og stöðuhemils 41
Skipt um hemlavökva 41
Viðhald undirvagns 41
Stilling á klinkum pallsins 41
Þrif 42
Vinnubíllinn þrifinn 42
Geymsla 42
Öryggi við geymslu 42
Vinnubíllinn settur í geymslu 42
Kröfur fyrir geymslu rafhlöðu 42
Bilanaleit 44

Öryggi

Þessi vinnubíll er hannaður í samræmi við kröfur SAE J2258 (nóv. 2016).

Almennt öryggi

Þessi vara getur valdið meiðslum á fólki. Fylgið alltaf öryggisleiðbeiningum til að koma í veg fyrir meiðsl á fólki.

- Lesið til hlítar efni þessarar *notendahandbókar* áður en vinnubíllinn er tekinn í notkun. Gangið úr skugga um að allir sem nota vinnubílinn kunni að nota hann og skilji viðvaranirnar.
- Sýnið árvekni á meðan unnið er á vinnubílnum. Ekki gera neitt sem veldur truflun; slíkt kann að leiða meiðsla eða eignatjóns.
- Ekki setja hendur eða fætur nærri íhlutum á hreyfingu.
- Ekki nota vinnubílinn án hlífa og annars öryggisbúnaðar á sínum stað á vinnubílnum og í nothæfu ástandi.
- Haldið nærstöddum og börnum utan vinnusvæðisins. Aldrei skal leyfa börnum að vinna á vinnubílnum.
- Stöðvið vinnubílinn, drepið á honum og fjarlægið lykilinn áður en viðhaldi er sinnt.

Röng notkun eða viðhald þessarar vinnuvélar getur leitt til meiðsla. Til að draga úr slysahættu skal fara eftir þessum öryggisleiðbeiningum og vera ávallt vakandi fyrir öryggistákninu ⚠, sem merkir „Aðgát“, „Viðvörun“ eða „Hætta“ – öryggisleiðbeiningar. Ef ekki er farið eftir þessum leiðbeiningum er hætta á meiðslum á fólki eða dauða.

Öryggis- og leiðbeiningarmerkingar

Öryggismerkingar og leiðbeiningar sjást greinilega og eru hjá öllum svæðum þar sem möguleg hætta er til staðar. Skiptið um skemmdar eða týndar merkingar.

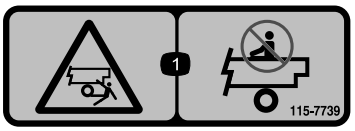

decal115-7739

115-7739

1. Fall, hætta á að kremjast – ekki taka farþega.

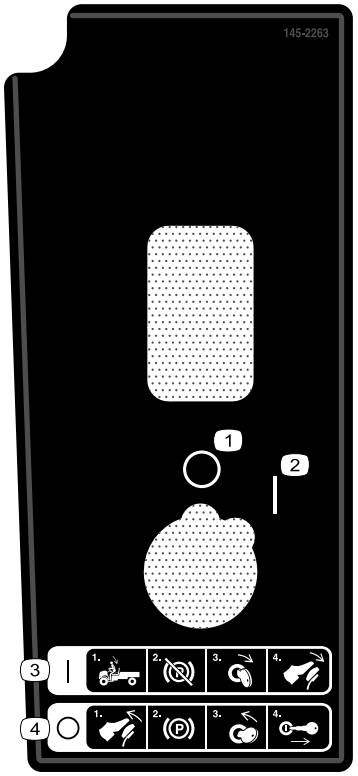

decal145-2263

145-2263

1. Slökkt
2. Kveikt
3. Gangsetning vinnuvélarinnar: 1) Sitjið í sæti stjórnanda; 2) Losið stöðuhemilinn; 3) Svissið Á; 4) Stígið á hemlafótstigið.
4. Drepið á vinnuvélinni: 1) Sleppið hemlafótstiginu; 2) Setjið stöðuhemilinn á; 3) Svissið AF; 4) Takið lykilinn úr.

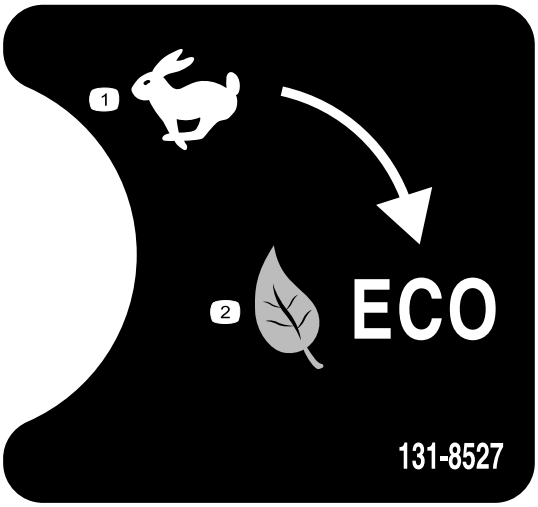

decal131-8527

131-8527

1. Afkastastilling
2. Eco-stilling

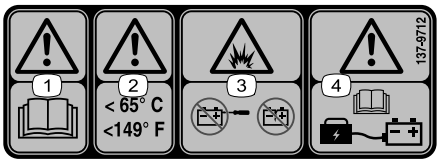

decal137-9712

137-9712

1. Viðvörun – lesið *notandahandbókina*.
2. Viðvörun – haldið hitastigi undir 65 °C.
3. Sprengihætta – ekki opna rafhlöðuna; ekki nota skemmda rafhlöðu.
4. Viðvörun – lesið upplýsingar um hleðslu rafhlöðunnar í *notandahandbókinni*.

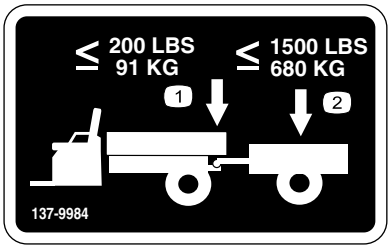

decal137-9984

137-9984

1. Hámarksþyngd á krók er 91 kg.
2. Hámarksþyngd farms er 680 kg.

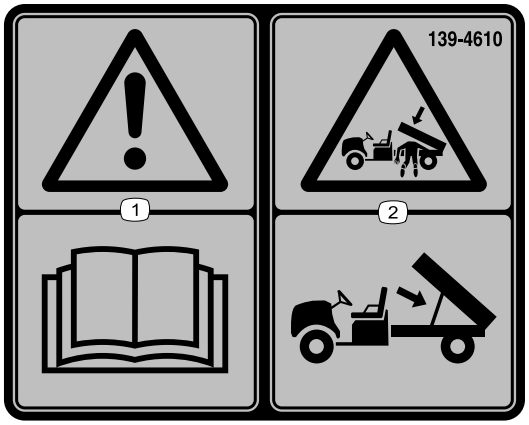

decal139-4610

139-4610

1. Viðvörun – lesið *notendahandbókina*.
2. Hætta er á að kremjast – notið stífuna til að styðja við pallinn.

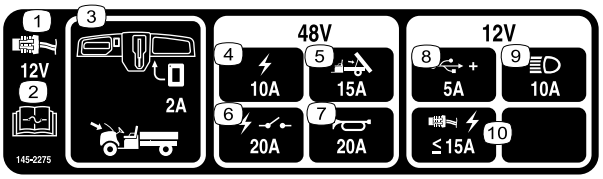

decal145-2275

145-2275

1. 12 V kló
2. Lesið *notendahandbókina* til að fá upplýsingar um öryggi.
3. Skjár (2 A), öryggi er undir vélarhlífinni.
4. Aflgjafi (10 A)
5. Pallslyfta (15 A)
6. Rafliði (20 A)
7. Flauta (20 A)
8. USB-innstunga (5 A)
9. Aðalljós (10 A)
10. Rafmagn (minna eða jafnt og 15 A)

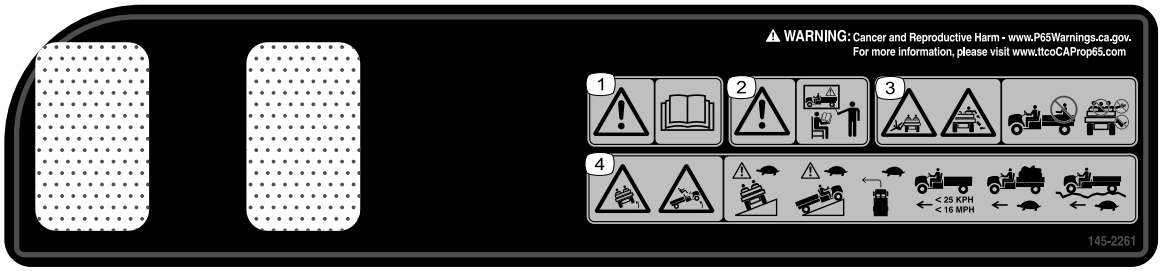

decal145-2261

145-2261

1. Viðvörun – lesið *notendahandbókina*.
2. Viðvörun – gætið þess að fá viðeigandi þjálfun áður en vinnubíllinn er notaður.
3. Fallhætta, hætta á aflimun – flytjið ekki farþega á pallinum, leyfið ekki aukafarþegum að sitja á milli sæta, rekið ekki handleggi eða fótleggi út úr vinnubíllnum á meðan hann er í notkun.
4. Hætta á að vinnuvélin sporðreistist – akið hægt þvert yfir eða upp brekkur, takið beygjur hægt, akið ekki hraðar en 25 km/klst., akið hægt við farmflutninga, akið hægt yfir óslétt yfirborð.

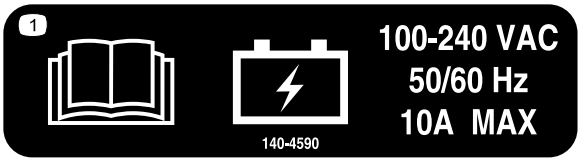

decal140-4590

140-4590

1. Frekari upplýsingar um rafgeymana er að finna í *notendahandbókinni*.

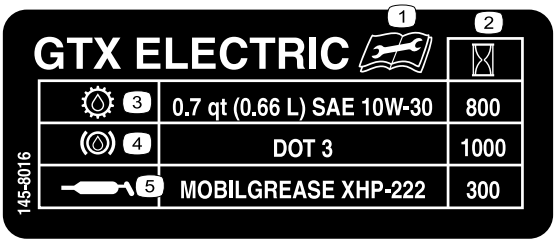

decal145-8016

145-8016

1. Lesið *notendahandbókina* áður en viðhaldi er sinnt.
2. Viðhaldstímar (vinnustundir)
3. Olía á sambyggðan gírkassa og drif
4. Hemlavökvi
5. Smurstaðir

Uppsetning

Lausir hlutar

Notaðu eftirfarandi töflu til að staðfesta að allir hlutar hafi verið sendir.

Verklag	Lýsing	Magn	Notkun
1	Stýri Stýrishlíf Skinna (½ to.) Rykhlíf	1 1 1 1	Setjið upp stýrið (aðeins á alþjóðlegum gerðum).
2	Engir hlutar nauðsynlegir	–	Kanna vökvastöðu og þrýsting í hjólbörðum.
3	Engir hlutar nauðsynlegir	–	Slípið (keyrið til) hemlana.
4	Notendahandbók Skráningarskírteini Fylgiskjal vegna skoðunar fyrir afhendingu Gæðavottorð Hnappur	1 1 1 1 2	Lesið notendahandbókina og skoðið allt efni um uppsetningu áður en vélin er notuð.

Ath.: Miðið vinstri og hægri hlið vinnubílsins út frá hefðbundinni vinnustöðu.

1

Uppsetning stýris (aðeins á alþjóðlegum gerðum)

Hlutar sem þarf fyrir þetta verk:

1	Stýri
1	Stýrishlíf
1	Skinna (½ to.)
1	Rykhlíf

Verklag

1. Ef hlíf hefur verið sett upp skal fjarlægja hana af nöf stýrisins (Mynd 3).
2. Fjarlægið lásróna (½ to.) af stýrisskaftinu (Mynd 3).
3. Rennið stýrinu, rykhlífinni og skinnunni (½ to.) upp á stýrisskaftið (Mynd 3).

   Ath.: Látið framhjólin vera bein og snúið stýrinu þannig að smærri teinninn á stýrinu sé lóðréttur.
4. Festið stýrið á skaftið með lásrónni (½ to.) og herðið hana í 18 til 30 N·m.
5. Setjið hlífina á stýrið (Mynd 3).

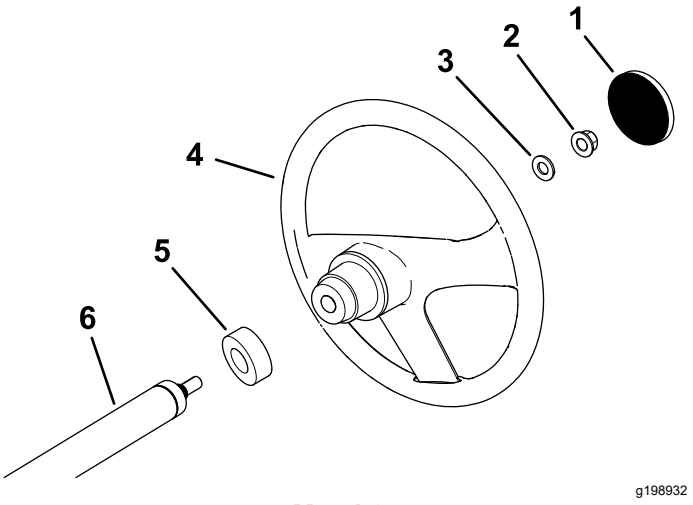

Mynd 3

1. Stýrishlíf
2. Lásró (½ to.)
3. Skinna (½ to.)
4. Stýri
5. Rykhlíf
6. Stýrisskaft

2

Vökvastaða og þrýstingur í hjólbörðum könnuð

Engir hlutar nauðsynlegir

Verklag

1. Gangið úr skugga um að rafgeymarnir séu hlaðnir; sjá Li-ion rafhlöður settar í hleðslu (síða 24).
2. Athugið hæð hemlavökvans áður en vinnubíllinn er notaður; sjá Athugun á hæð hemlavökvans (síða 40).
3. Kannið loftþrýsting í hjólbörðum; sjá Þrýstingur hjólbarða kannaður (síða 16).

3

Hemlar slípaðir

Engir hlutar nauðsynlegir

Verklag

Slípið (keyrið til) hemlana fyrir notkun til að tryggja hámarksvirkni hemlakerfisins.

1. Akið vinnubílnum eins hratt og hægt er og hemlið svo hratt án þess að læsa hemlunum.
2. Endurtakið þetta tíu sinnum, með einnar mínútu hléum, til að koma í veg fyrir að hemlarnir ofhitni.

   Mikilvægt: **Þetta ferli skilar bestum árangri ef vinnubíllinn ber 227 kg farm.**

4

Handbók lesin og uppsetningarefni skoðað

Hlutar sem þarf fyrir þetta verk:

1	*Notendahandbók*
1	Skráningarskírteini
1	*Fylgiskjal vegna skoðunar fyrir afhendingu*
1	Gæðavottorð
2	Hnappur

Verklag

- Lesið *notendahandbókina*.
- Fyllið út skráningarskírteinið.
- Ljúkið við *fylgiskjal vegna skoðunar fyrir afhendingu*.
- Farið yfir *gæðavottorðið*.

Yfirlit yfir vöru

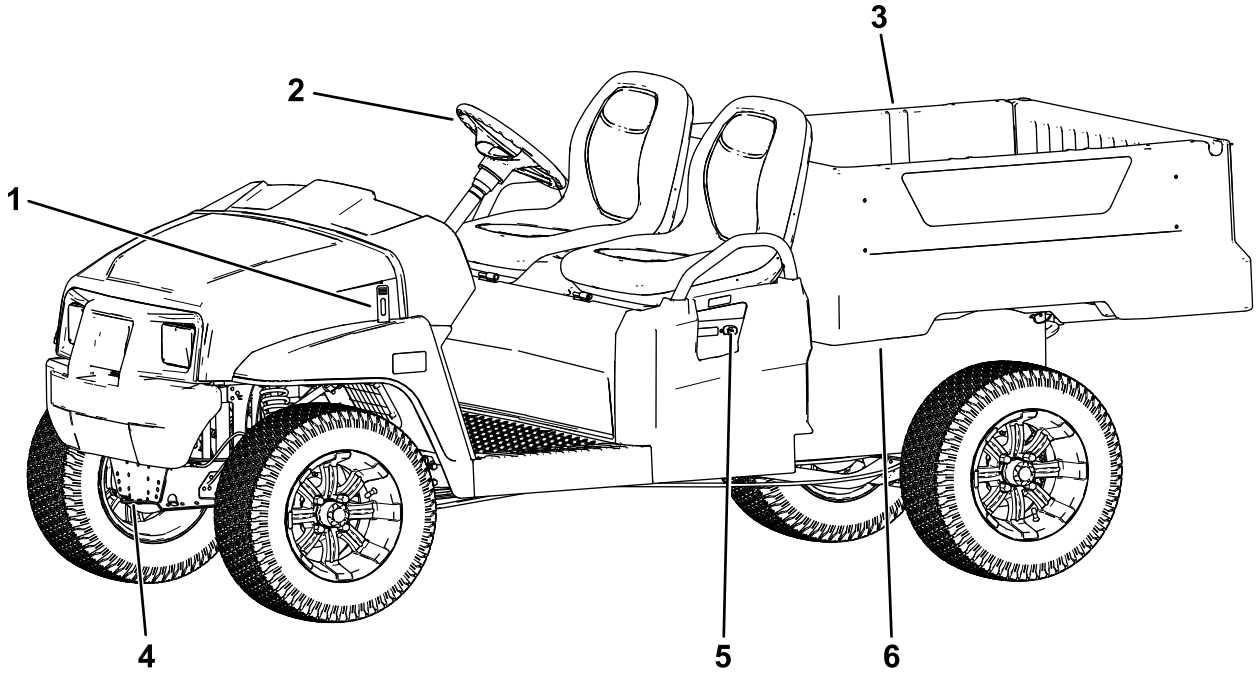

g319171

Mynd 4

1. Vélarhlífarloka
2. Stýri
3. Farmpallur
4. Dráttarbeisli
5. Hleðslutæki rafhlöðu
6. Pallstöng

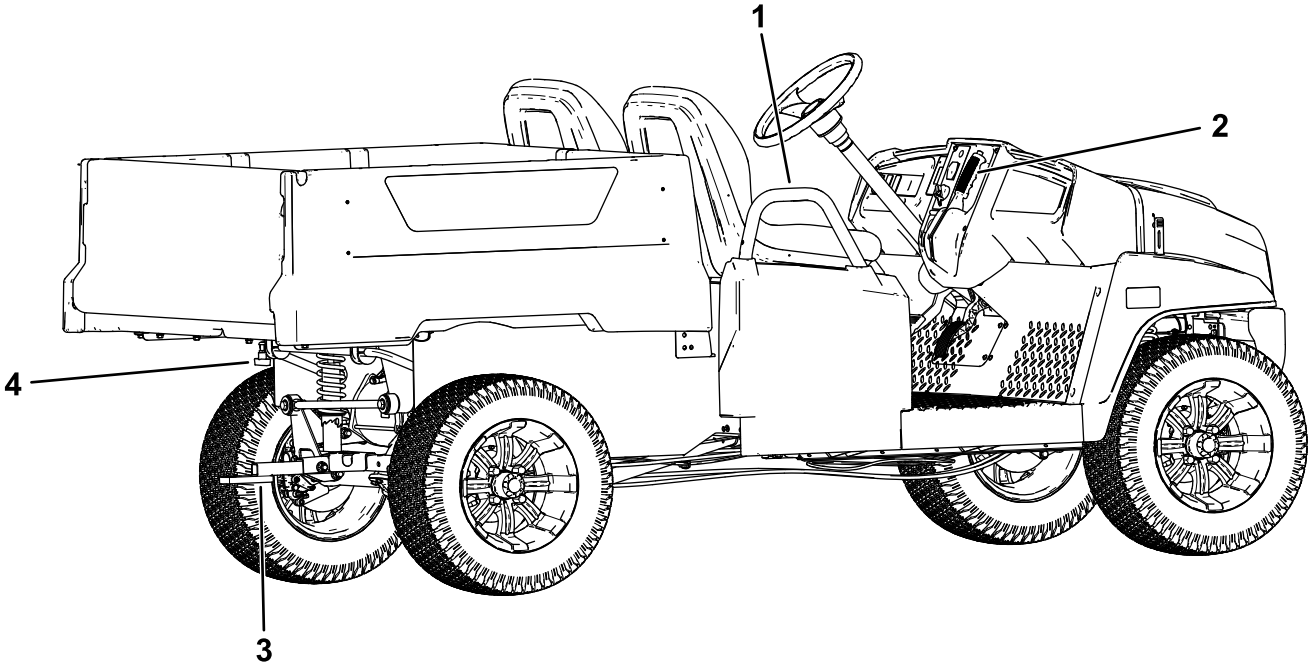

g319172

Mynd 5

1. Handfang fyrir farþega
2. Stöðuhemilsstöng
3. Dráttarkrókur
4. Festing fyrir augabúnað á bakhlið farmpalls

Stjórntæki

Stjórnborð

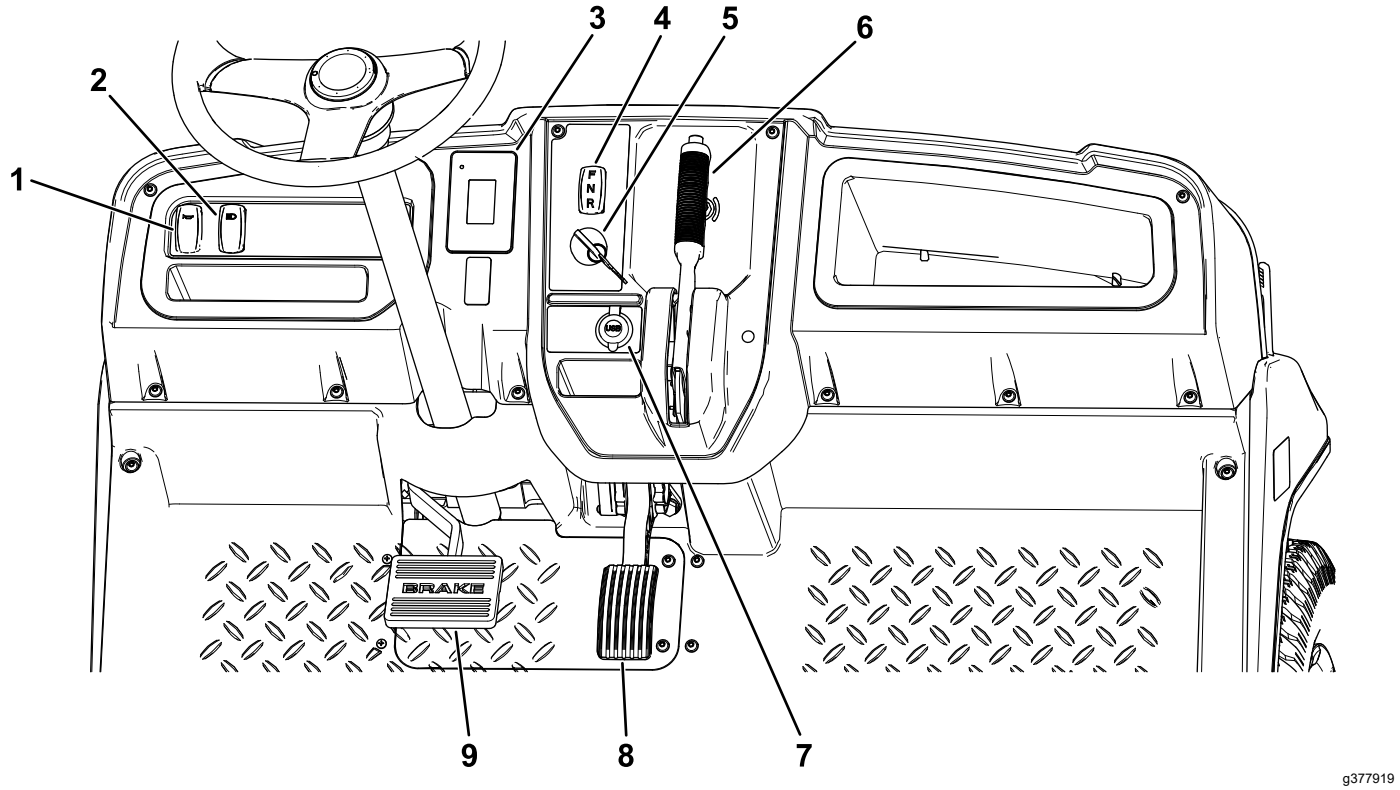

Mynd 6

1. Flauturofi
2. Ljósarofi
3. Skjámynd
4. Gírstöng
5. Sviss
6. Stöðuhemilsstöng
7. USB-innstunga
8. Inngjafarfótstig
9. Hemlafótstig

Inngjafarfótstig

Notið inngjafarfótstigið (Mynd 6) til að stjórna aksturshraða vinnubílsins. Stígið á inngjafarfótstigið til að gangsetja vinnubílinn. Aksturshraðinn eykst eftir því sem stigið er fastar á fótstigið. Vinnubíllinn hægir á sér um leið og stigið er af fótstiginu og síðan drepur vinnubíllinn á sér.

Hámarkshraði áfram í afkastastillingu er 26 km/klst. eins og sýnt er á Mynd 16.

Hámarkshraði áfram í sparnaðarstillingu er 19 km/klst. eins og sýnt er á Mynd 16.

Hemlafótstig

Notið hemlafótstigið til að stöðva eða hægja á vinnubílnum (Mynd 6).

⚠ VARÚÐ

Hætta er á að meiðslum á fólki ef unnið er á vinnubílnum með slitna eða rangt stillta hemla.

Ef hægt er að stíga hemlafótstigið neðar en 25 mm frá gólfi vinnubílsins þarf að stilla eða gera við hemlana.

Stöðuhemilsstöng

Stöðuhemilsstöngin er á mælaborðinu (Mynd 6).

Setjið alltaf stöðuhemilinn á þegar drepið er á vélinni til að koma í veg fyrir að vinnubíllinn hreyfist úr stað fyrir slysni. Ef vinnubílnum er lagt í miklum halla skal gæta þess að setja stöðuhemilinn á.

Togið stöðuhemilsstöngina í átt að stjórnanda til að setja stöðuhemilinn á (Mynd 7).

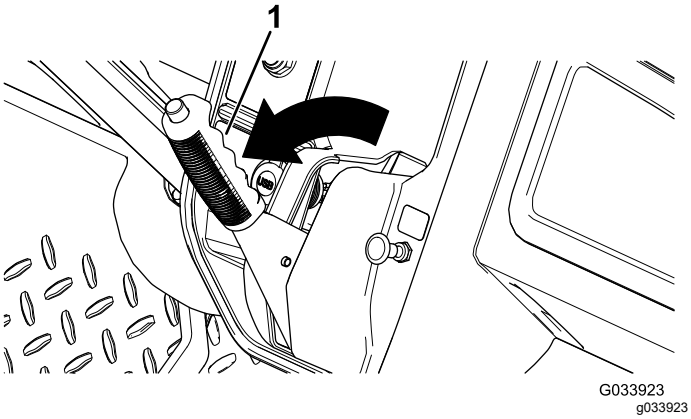

Mynd 7

1. Stöðuhemilsstöng

Til að taka stöðuhemilinn af skal ýta á hnappinn efst á stöðuhemilsstönginni, toga stöðuhemiulsstöngina í átt að stjórnanda til að losa um þrýsting og ýta stöðuhemilsstönginni því næst fram (Mynd 8).

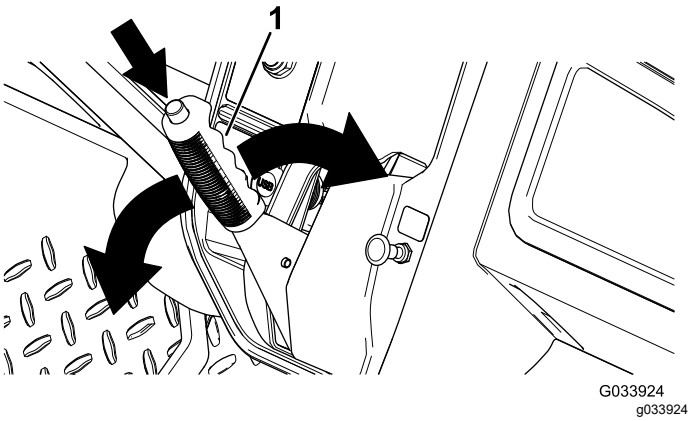

Mynd 8

1. Stöðuhemilsstöng

Stefnustöng

Stefnustöngin er vinstra megin við stöðuhemilsstöngina. Stefnustöngin hefur þrjár stöður: FRAMGÍR, BAKKGÍR og HLUTLAUSAN GÍR (Mynd 6).

Ath.: Hægt er að setja vinnubílinn í eina af þessum þremur stöðum, en hann hreyfist einungis í FRAMGÍR og BAKKGÍR.

Mikilvægt: **Stöðvið ávallt vinnubílinn áður en skipt er um akstursstefnu.**

Flauturofi

Flauturofinn er á stjórnborðinu (Mynd 6). Ýtið á flauturofann til að flauta.

Ljósarofi

Notið ljósarofann (Mynd 6) til að kveikja á aðalljósunum. Ýtið ljósarofanum upp til að kveikja á aðalljósunum. Ýtið ljósarofanum niður til að slökkva á aðalljósunum.

USB-innstunga

USB-innstungan er staðsett vinstra megin við stöðuhemilsstöngina (Mynd 6). Notið innstunguna sem aflgjafa fyrir fartæki.

Mikilvægt: **Þegar USB-innstungan er ekki í notkun skal setja gúmmíhlíf yfir hana til að hindra að innstungan verði fyrir skemmdum.**

Sviss

Notið svissinn (Mynd 6) til að gangsetja vinnubílinn og drepa á honum.

Svissinn er hægt að setja í tvær stöður: Á og AF. Svissið Á til að nota vinnubílinn. Eftir að vinnubíllinn hefur verið stöðvaður skal snúa lyklinum rangsælis til að svissa AF og drepa á bílnum. Fjarlægið ávallt lykilinn þegar gengið er frá vinnubílnum.

Skjámynd

Skjárinn birtir upplýsingar um vinnubílinn, á borð við vinnslustöðu, ýmsar greiningar og aðrar upplýsingar um vinnubílinn (Mynd 9).

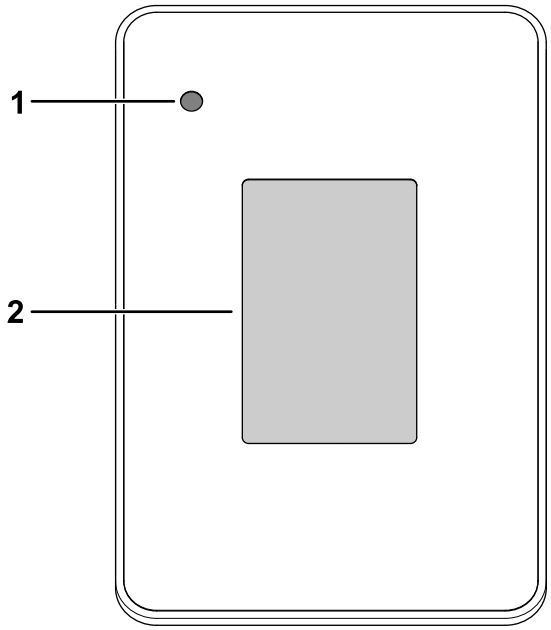

g320256

Mynd 9

1. Gaumljós
2. Skjámynd

Skjárinn sýnir upphafsskjá, akstursskjá og hleðsluskjá (Mynd 10, Mynd 11 og Mynd 12).

Mynd 11 er sýnishorn af því sem kann að sjást skjánum þegar unnið er á vinnubílnum. Upphafsskjámyndin opnast í nokkrar sekúndur eftir að svissað er Á og áður en akstursskjárinn opnast.

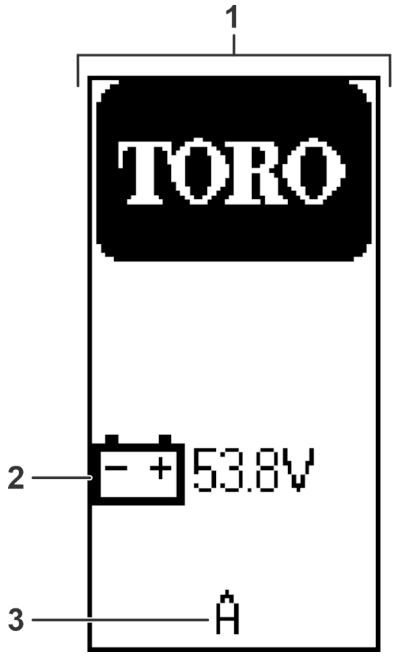

g321175

Mynd 10

1. Upphafsskjár
2. Rafhlöðuspenna
3. Hugbúnaðarútgáfa

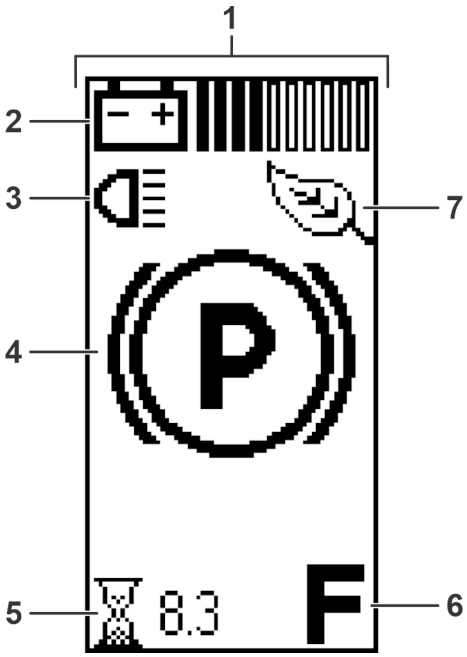

g321176

Mynd 11

1. Vinnuskjámynd
2. Hleðsla rafhlöðu
3. Ljós kveikt
4. Stöðuhemill er á.
5. Vinnustundir
6. Stefna
7. Sparnaðarstilling

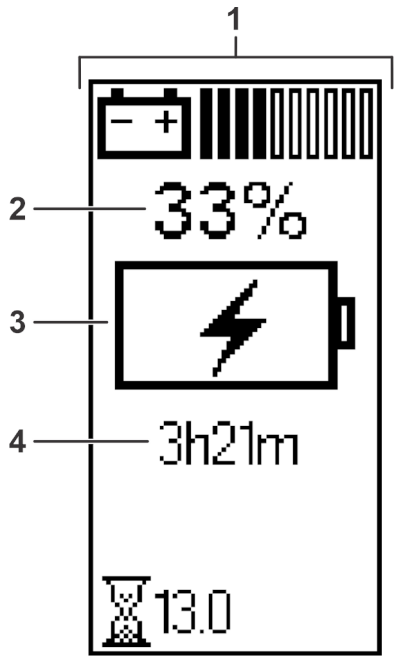

g321177

Mynd 12

1. Hleðsluskjámynd
2. Endingartími rafhlöðu
3. Gaumljós sem sýnir að rafgeymirinn er í hleðslu
4. Áætlaður tími þar til vinnubíllinn er fullhlaðinn

Akstursskjárinn ásamt stöðustefnu (Mynd 13) birtist þegar skipt er um akstursátt.

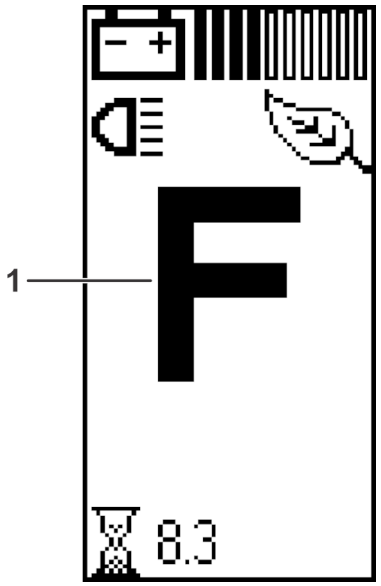

g321180

Mynd 13

1. FRAMGÍR

Akstursskjárinn ásamt núverandi aksturshraða vinnubílsins (Mynd 14) birtist þegar honum er ekið.

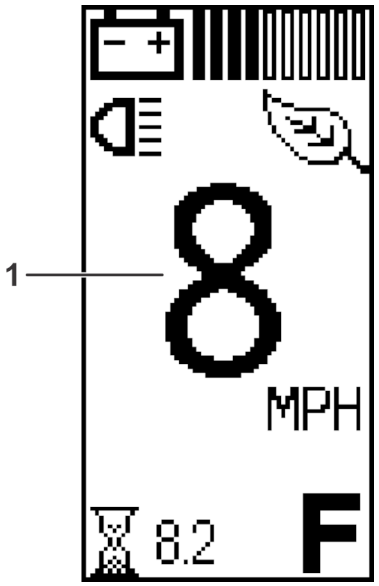

g321181

Mynd 14

1. Núverandi hraði vinnubíls

Virkur bilunarkóði (Mynd 15) birtist á skjánum ef vandamál kemur upp í vinnubílnum.

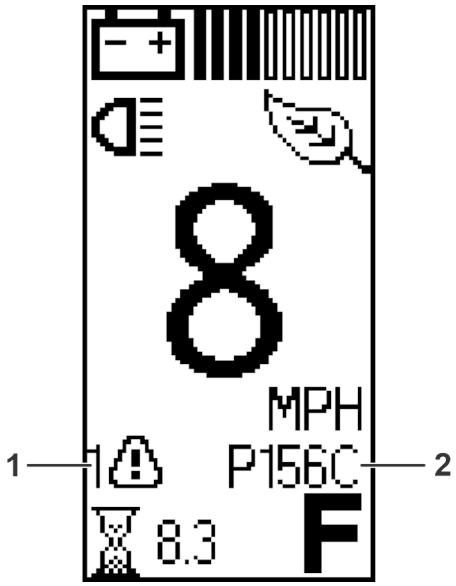

g321179

Mynd 15

1. Gaumljós virkrar bilunar
2. Bilanakóði

Lýsingar á táknum

F	Stefna—FRAMGÍR
N	Stefna—HLUTLAUS GÍR
R	Stefna—BAKKGÍR
(P)	Stöðuhemill er á.
	Vinnustundamælir
	Ljós—KVEIKT
	Rafhlöðuspenna
	Hleðsla rafhlöðu – hvert heilt strik stendur fyrir 10% hleðslu.
	• Viðvörun um litla hleðslu á rafgeymi • Rafgeymirinn er í hleðslu
	Kveikt er á Eco-stillingu.
	Virk bilun
	Kaldræsing

Hraðaeftirlitsrofi

Hraðaeftirlitsrofinn er undir sætissamstæðunni og hefur tvær stillingar: AFKASTASTILLINGU og SPARNAÐARSTILLINGU. Snúið rofanum réttsælis á SPARNAÐARSTILLINGUNA til að takmarka aksturshraða vinnubílsins við 19 km/klst. Snúið rofanum rangsælis á AFKASTASTILLINGUNA til að endurstilla hámarkshraða vinnubílsins á 26 km/klst. eins og sýnt er á Mynd 16.

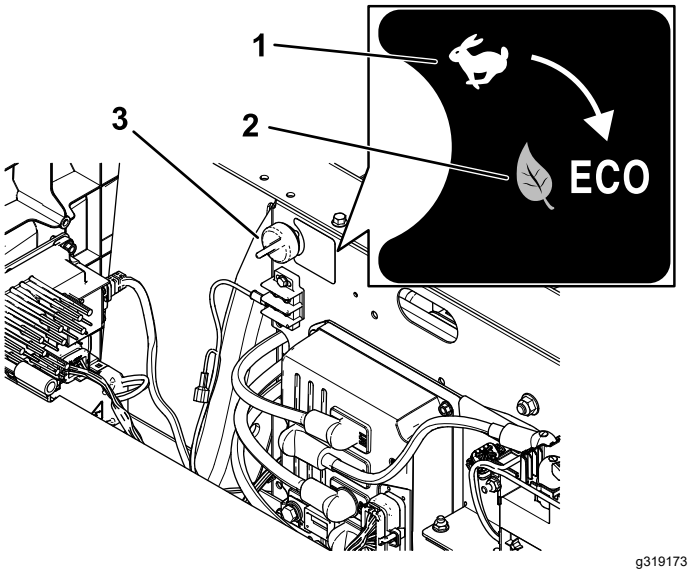

Mynd 16

1. AFKASTASTILLING
2. SPARNAÐARSTILLING
3. Hraðaeftirlitsrofi

Handföng fyrir farþega

Handföng fyrir farþega eru staðsett á hverju sæti að utanverðu (Mynd 17).

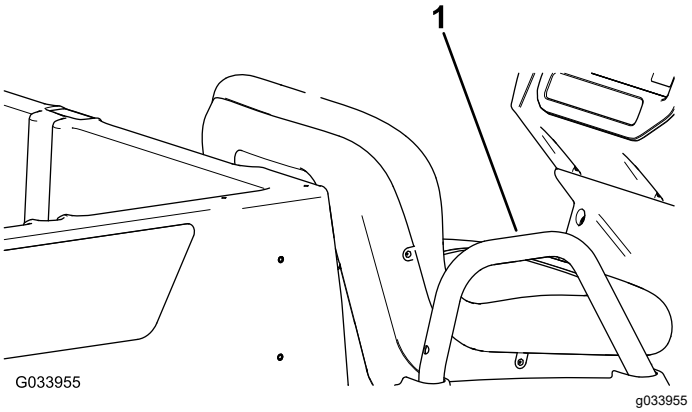

Mynd 17

Farþegahlið sem sýnd er

1. Handfang fyrir farþega

Tæknilýsing

Ath.: Tæknilýsingar og hönnun geta breyst án fyrirvara.

Grunnþyngd	Þurrvigt 456 kg
Uppgefin afkastageta (á sléttu undirlagi)	544 kg samtals, eða ásamt stjórnanda vinnubíls sem er 91 kg og farþega sem er 91 kg, hlassi, aukabúnaði og tengitækjum
Hámarksheildarþyngd ökutækisins (GVW) – á sléttu undirlagi	1000 kg samtals, að öllum þyngdum hér á undan meðtöldum
Hámarks burðargeta fyrir farm (á sléttu undirlagi)	363 kg samtals, þ.m.t. aukabúnaði sem er festur að aftan
Hámarkshleðsla festinga fyrir aukabúnað á palli að aftan	45 kg alls
Dráttargeta	Þyngd á krók: 91 kg Hámarksþyngd eftirvagns (GTW): 680 kg
Heildarbreidd	119 cm
Heildarlengd	302 cm
Heildarhæð	127,5 cm
Fríbil frá jörðu	21,6 cm að framan, án farms og stjórnanda 14 cm að aftan, án farms og stjórnanda
Hjólhaf	220 cm
Sporvídd (miðlína að miðlínu)	Að framan: 119 cm Að aftan: 119 cm
Lengd palls	Að innanverðu: 102 cm Að utanverðu: 114,3 cm
Breidd palls	Að innan: 98 cm Á formmótuðu stuðurunum að utanverðu: 107,3 cm
Hæð palls	28 cm að innanverðu

Tengitæki/aukabúnaður

Úrval tengitækja og aukabúnaðar sem Toro samþykkir er í boði fyrir vinnuvélina til að auka við afkastagetu hennar. Hafið samband við viðurkenndan þjónustu- og söluaðila eða dreifingaraðila Toro eða farið á www.Toro.com þar sem finna má lista yfir öll samþykkt tengitæki og aukabúnað.

Notið eingöngu varahluti og aukabúnað frá Toro til að tryggja hámarksafköst og áframhaldandi öryggisvottun vinnuvélarinnar. Varahlutir og aukabúnaður frá öðrum framleiðendum geta reynst hættulegir og notkun þeirra kann að fella ábyrgðina úr gildi.

Notkun

Ath.: Verklagið í þessum kafla sýnir vinnubíl með plastpall og körfusæti. Upplýsingar um verklag fyrir tengibúnað af annarri gerð er að finna í notkunarkafla (ef slíkt á við) leiðbeininga um uppsetningu. Farið á www.Toro.com til að fá leiðbeiningar eða skannið inn QR-kóða tengitækisins (þegar slíkt á við).

Fyrir notkun

Öryggi fyrir notkun

Almennt öryggi

- Aldrei leyfa börnum eða fólki, sem ekki hefur til þess þjálfun eða líkamlega getu, að vinna á eða við vinnubílinn. Gildandi reglur á hverjum stað kunna að setja takmörk við aldur stjórnanda. Eigandinn ber ábyrgð á að þjálfa stjórnendur og vélvirkja.
- Kynnið ykkur örugga notkun búnaðarins, stjórntækjanna og öryggismerkinganna.
- Drepið á vélinni, takið lykilinn úr og bíðið þar til allir hlutar hafa stöðvast áður en farið er úr ökumannssætinu. Leyfið vinnubílnum að kólna áður en hann er stilltur, þjónustaður, þrifinn eða settur í geymslu.
- Lærið að stöðva vinnubílinn og drepa á honum á skjótan máta.
- Tryggið að farþegar (stjórnandi og farþegi) séu ekki fleiri en handföngin á vinnubílnum.
- Gangið úr skugga um að allur öryggisbúnaður og merkingar séu á sínum stað. Gerið við eða skiptið um öryggisbúnað og setjið nýjar merkingar í stað þeirra sem eru ólæsilegar eða vantar. Ekki nota vinnubílinn ef þessir hlutir eru ekki til staðar eða virka ekki rétt.

Daglegt viðhald

Viðhaldstími: Fyrir hverja notkun eða daglega

Fara skal í gegnum ferli fyrir hverja notkun/daglegt ferli sem lýst er í Viðhald (síða 26) áður en unnið er á vinnubílnum í upphafi hvers dags.

Þrýstingur hjólbarða kannaður

Viðhaldstími: Fyrir hverja notkun eða daglega

Forskrift loftþrýstings í hjólbörðum afturdekkja: 2,07 bar

Mikilvægt: **Farið ekki yfir hámarksþrýstinginn sem tilgreindur er á annarri hlið hjólbarðans.**

Ath.: Áskilinn loftþrýstingur í hjólbörðum ræðst af farmþunganum sem bílnum er ætlað að bera.

1. Kannið loftþrýsting í hjólbörðum.
   - Notið lægri loftþrýsting í hjólbörðum þegar farmþungi er minni, til að minka þjöppun jarðvegar, gera aksturinn jafnari og lágmarka hjólfaramyndun.
   - Notið hærri loftþrýsting í hjólbörðum þegar ekið er með meiri farmþunga á meiri hraða.
2. Stillið loftþrýsting í hjólbörðunum, ef þörf krefur, með því að bæta við eða tappa af lofti í hjólbörðunum.

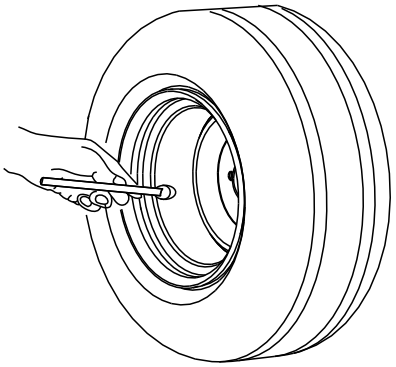

g001055

Mynd 18

Tilkeyrsla nýs vinnubíls

Viðhaldstími: Eftir fyrstu 100 klukkustundirnar—Fylgið leiðbeiningum um tilkeyrslu nýrra vinnubíla.

Fylgið leiðbeiningum um tilkeyrslu nýrra vinnubíla til að tryggja fullnægjandi afköst og endingartíma vinnubílsins.

- Athugið hæð hemlavökva.
- Ekki hemla of skart fyrstu vinnustundirnar við tilkeyrslu vinnubílsins. Hugsanlega skila hemlaklossar ekki hámarksafköstum fyrr en nokkrum vinnustundum eftir notkun eftir tilkeyrslu hemlanna.
- Sjá Viðhald (síða 26) varðandi tíðari skoðanir.
- Kannið staðsetningu fjöðrunar að framan og stillið eftir þöfum. Sjá nánar í Stilling framhjóla (síða 37).
- Notið eftirfarandi verklag við tilkeyrslu til að tryggja hámarksafköst og endingartíma rafgeymis:
  1. Hlaðið rafgeymana í 100% áður en vinnubíllinn er notaður í fyrsta sinn.
  2. Akið vinnubílnum þar til viðvörun um lága stöðu rafgeymanna birtist á skjánum (u.þ.b. 5% eftir) og hlaðið síðan rafgeymana í 100%.

     Endurtakið þetta skref fjórum sinnum til að tryggja hámarksafköst rafgeyma.

Meðan á notkun stendur

Öryggi við notkun

Almennt öryggi

- Eigandinn/stjórnandinn getur komið í veg fyrir og ber ábyrgð á slysum sem geta valdið meiðslum á fólki eða eignatjóni.
- Farþegar mega eingöngu sitja í þar til ætluðu sæti. Flytjið ekki farþega á pallinum. Haldið nærstöddum og gæludýrum í öruggri fjarlægð frá vinnubílnum meðan á vinnu stendur.
- Klæðist viðeigandi klæðnaði, þar á meðal hlífðargleraugum, síðbuxum og sterkum skófatnaði með skrikvörn. Takið sítt hár í tagl og ekki klæðast víðum fatnaði eða hangandi skartgripum.
- Sýnið árvekni á meðan unnið er á vinnubílnum. Ekki gera neitt sem veldur truflun; slíkt kann að leiða meiðsla eða eignatjóns.
- Notið ekki vinnubílinn veik, þreytt eða undir áhrifum áfengis eða annarra vímuefna.
- Ekki fara yfir hámarksheildarþyngd vinnubílsins.
- Sýnið sérstaka aðgát við að hemla eða beygja með þungan farm á pallinum.
- Mjög fyrirferðarmikill farmur á pallinum dregur úr stöðugleika vinnubílsins. Ekki fara umfram burðargetu pallsins.
- Akstur með efni sem ekki er hægt binda niður hefur neikvæð áhrif á stýringu, hemla og stöðugleika vinnubílsins. Sýnið aðgát við stýringu og hemlun þegar ekið er með efni sem ekki er hægt að binda niður.
- Akið með léttari farm og á minni hraða þegar ekið er yfir gróft og ójafnt undirlag og nærri köntum, holum og öðrum miklum breytingum á undirlagi. Farmur getur hreyfst til og valdið því að vinnubíllinn verður óstöðugur.
- Áður en vinnubíllinn er gangsettur þarf að tryggja að gírskiptingin sé í hlutlausum gír, stöðuhemillinn sé á og að stjórnandinn sitji í sætinu.
- Stjórnandi og farþegar skulu sitja í sæti sínu þegar vinnubíllinn er á ferð. Haldið höndum á stýri; farþegar skulu nota þar til gerð handföng. Haldið handleggjum og fótleggjum öllum stundum innan bíls.
- Vinnið eingöngu á vinnubílnum með góða yfirsýn. Verið vakandi fyrir holum, skorningum, ójöfnum, grjóti eða öðrum huldum hlutum. Óslétt undirlag getur valdið því að vinnubíllinn velti. Hátt gras getur hulið hindranir. Sýnið aðgát þegar komið er að blindhornum, runnum, trjám eða öðrum hlutum sem kunna að takmarka útsýnið.
- Ekki aka vinnubílnum nálægt háum bökkum, skurðum og vegköntum. Vinnubíllinn getur oltið mjög skyndilega ef hjól fer fram af brúninni eða bakkinn gefur eftir.
- Verið alltaf vakandi fyrir og forðist hindranir fyrir ofan bílinn, svo sem trjágreinar, dyrastafi, göngubrýr o.s.frv.
- Lítið aftur fyrir og niður áður en bakkað er til að tryggja að leiðin sé greið.
- Þegar vinnubílnum er ekið á vegum skal fylgja umferðarreglum og nota allan viðbótarbúnað sem lög kunna að krefjast, svo sem ljós, stefnuljós, merki um hægfara ökutæki og annað sem krafist ef.
- Ef vinnubíllinn titrar óeðlilega mikið skal stöðva vinnubílinn og drepa á honum tafarlaust. Bíðið þar til hlutir á hreyfingu hafa stöðvast og leitið eftir skemmdum. Gerið við skemmdir áður en vinna hefst.
- Stöðvunartími vinnubílsins kann að vera lengri á blautu undirlagi en á þurru undirlagi. Hægt er að þurrka blauta hemla með því að aka hægt á jafnsléttu og stíga um leið létt á hemlafótstigið.
- Við nauðhemlun á miklum hraða er hætta á að afturdekkin læsist. Slíkt skerðir stjórn á vinnubílnum.

- Ekki snerta vélina á meðan hún er í gangi eða stuttu eftir að drepið er á vélinni þar sem hitastig þessara svæða getur valdið brunasárum.
- Ekki skilja vinnubílinn eftir í gangi.
- Áður en svæði stjórnanda er yfirgefið skal gera eftirfarandi:
  - Leggið vinnubílnum á jafnsléttu.
  - Færið stefnustöngina í HLUTLAUSA stöðu.
  - Setjið stöðuhemilinn á.
  - Drepið á vinnuvélinni og takið lykilinn úr.
  - Bíðið þar til hlutir á hreyfingu hafa stöðvast.
- Ekki nota vinnubílinn þegar hætta er á eldingum.
- Notið eingöngu aukabúnað og tengitæki sem samþykktur er af Toro® Company.

Öryggi við akstur með marga farþega

- Ekki fara yfir hámarksheildarþyngd vinnubílsins. Gera þarf ráð fyrir stjórnanda, farþegum og farþunga á palli við útreikning hámarksheildarþyngd vinnubílsins.
- Farþegar mega eingöngu sitja í þar til ætluðu sæti. Farþegar mega aldrei sitja á farmpallinum.
- Stjórnandi og farþegar skulu sitja í sæti sínu þegar vinnubíllinn er á ferð.
- Viðbótarlengd vinnubílsins gerir snúningsradíusinn stærri og það þarf því að gera ráð fyrir meira plássi til að færa bílinn til.

Öryggi í halla

Ath.: Veltigrind með tveimur stoðum er í boði sem aukabúnaður fyrir þennan vinnubíl. Notið veltigrind ef vinna á nærri þverhnípi, vatni, á ósléttri jörð eða í brekku, þar sem hætta er á veltu. Hafið samband við viðurkenndan dreifingaraðila Toro til að fá frekari upplýsingar.

Brekkur valda mikilli hættu á stjórnmissi eða veltu sem leitt getur til alvarlegra meiðsla eða dauða.

- Skoðið vinnusvæðið til að ákvarða í hvaða brekkum er hægt að vinna á vinnubílnum og skipuleggið verklag og reglur fyrir vinnu í þeim brekkum. Beitið almennu hyggjuviti og sýnið góða dómgreind við þessa skoðun.
- Ef stjórnanda finnst óþægilegt að vinna á vinnubílnum í halla skal viðkomandi sleppa því.
- Tryggið að allar hreyfingar í halla séu hægar og jafnar. Breytið hvorki hraða né stefnu vinnubílsins skyndilega.
- Forðist að aka vinnubílnum á blautu undirlagi. Hjólbarðar kunna að missa grip. Velta getur átt sér stað áður en hjólbarðar missa grip.
- Akið beint upp og niður halla.
- Ef vinnubíllinn byrjar að missa hraða á leið upp halla skal stíga hægt á hemlana og bakka svo rólega beint niður hallann.
- Hættulegt getur verið að beygja þegar ekið er upp eða niður halla. Ef nauðsynlegt reynist að beygja í halla þarf að gera það rólega og sýna mikla aðgát.
- Þungur farmur getur haft áhrif á stöðugleika í halla. Akið með léttari farm og hægar þegar ekið er í halla eða þegar þungamiðja farmsins er há. Festið farminn á pallinn til að koma í veg fyrir að hann hreyfist til. Sýnið sérstaka aðgát við flutning farms sem hreyfist auðveldlega til (t.d. vökva, grjót, sand o.s.frv).
- Forðist að taka af stað, stöðva eða beygja í halla, sérstaklega með farm. Lengri tíma tekur að stöðva vinnubílinn þegar ekið er niður halla en þegar stöðvað er á jafnsléttu. Ef stöðva þarf vinnubílinn skal forðast skyndilegar hraðabreytingar. Þær geta valdið hættu á veltu. Ekki hemla skyndilega þegar bíllinn rennur aftur á bak þar sem það veldur hættu á að hann velti aftur fyrir sig.

Öryggi við hleðslu og losun

- Ekki skal fara yfir hámarksheildarþyngd vinnubílsins þegar farmur er á pallinum og/eða verið er að draga eftirvagn; sjá Tæknilýsing (síða 15).
- Dreifið farmi jafnt um pallinn til að auka stöðugleika og stjórn vinnubílsins.
- Áður en losað er skal ganga úr skugga um að enginn sé fyrir aftan vinnubílinn.
- Ekki losa farm af palli á meðan vinnubíllinn stendur þversum í halla. Breytingar á þyngdardreifingu geta skapað hættu á veltu.

Notkun pallsins

Pallinum lyft í sturtustöðu

⚠ VIÐVÖRUN

Pallur í hæstu stöðu getur dottið niður og valdið meiðslum á fólki sem vinnur undir honum.

- **Notið ávallt stífu til að halda pallinum uppi þegar unnið er undir honum.**
- **Fjarlægið allt efni af pallinum áður en honum er lyft.**

⚠ VIÐVÖRUN

Hætta er á veltu ef ekið er með pallinn uppi. Hætta er á að pallurinn skemmist ef ekið er með hann uppi.

- **Akið vinnubílnum með pallinn niðri.**
- **Látið pallinn síga eftir að hann hefur verið tæmdur.**

⚠ VARÚÐ

Ef farmur er aftarlega á pallinum þegar klinkurnar eru losaðar er hætta á að pallurinn sturti óvænt og valdi meiðslum á nærstöddum.

- **Reynið að hafa farm á miðjum pallinum, ef því er við komið.**
- **Haldið pallinum niðri og tryggið að enginn halli sér yfir pallinn eða standi fyrir aftan hann þegar klinkurnar eru losaðar.**
- **Fjarlægið allan farm af pallinum áður en honum er lyft vegna viðhaldsvinnu.**

1. Togið stöngina vinstra megin, á pallinum innanverðum, í átt að stjórnanda og lyftið pallinum upp (Mynd 19).

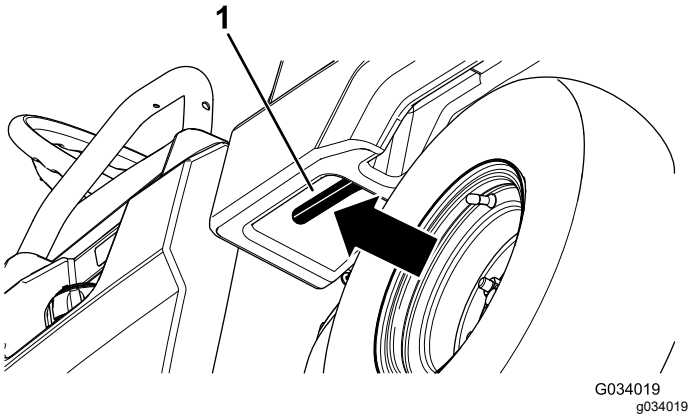

Mynd 19

1. Pallstöng

2. Togið stífuna í rauf fyrir haldstöðu í sturtustöðu, til að festa pallinn áður en sturtað er af honum (Mynd 20).

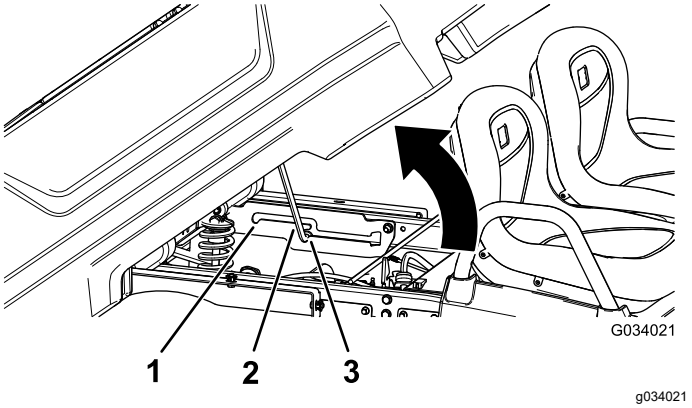

Mynd 20

1. Rauf fyrir haldstöðu í viðhaldsstöðu
2. Stífa
3. Rauf fyrir haldstöðu í sturtustöðu

Pallinum lyft í viðhaldsstöðu

1. Togið stöngina vinstra megin, á pallinum innanverðum, í átt að stjórnanda og lyftið pallinum upp (Mynd 19).
2. Togið stífuna í rauf fyrir haldstöðu í viðhaldsstöðu til að festa pallinn fyrir viðhald (Mynd 20).

Pallurinn látinn síga

⚠ VIÐVÖRUN

Pallurinn getur verið þungur. Hendur og aðrir líkamshlutar geta kramist.

Haldið höndum og öðrum líkamshlutum í öruggri fjarlægð þegar pallurinn er látinn síga niður.

1. Lyftið pallinum svolítið með því að lyfta klinkuhandfanginu upp (Mynd 19).
2. Togið stífuna út úr rauf fyrir haldstöðu (Mynd 20).
3. Lækkið pallinn þar til klinkan læsist.

Afturhlerinn opnaður

1. Tryggið að pallurinn sé í neðstu stöðu og festur.
2. Notið báðar hendur til að lyfta afturhleranum upp með því að taka í grópina ofarlega á afturhleranum (Mynd 21).
3. Látið afturhlerann síga þar til hann flúttar við neðsta hluta pallsins (Mynd 21).

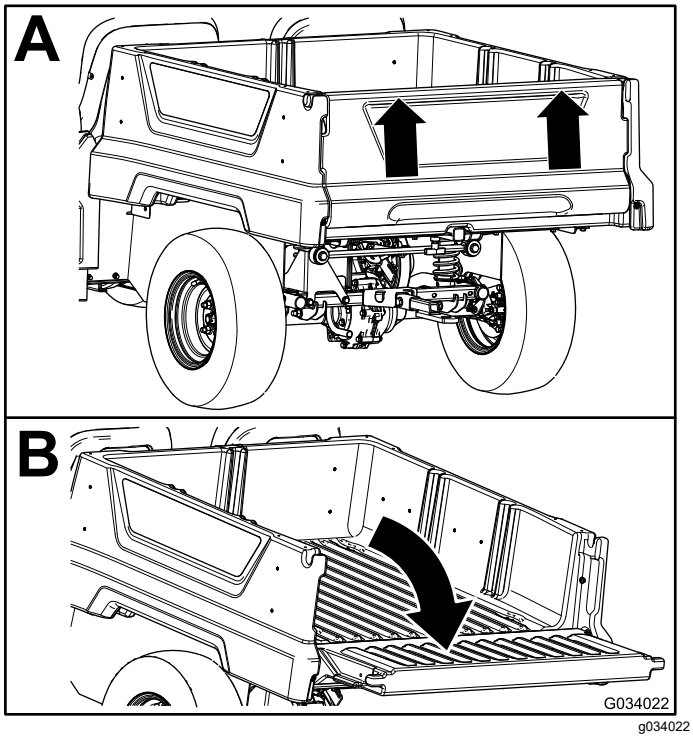

Mynd 21

Afturhlera lokað

Ef verið var að afferma laust efni, svo sem sand, hleðslusteina eða viðarkurl, af palli vinnubílsins er hugsanlegt að eitthvað af því efni hafi safnast fyrir á svæðinu í kringum lamir afturhlerans. Áður en afturhleranum er lokað skal gera eftirfarandi.

1. Notið hendurnar til að fjarlægja sem allra mest af lausu efni af svæðinu í kringum lamirnar.
2. Snúið afturhleranum í um það bil 45° horn (Mynd 22).

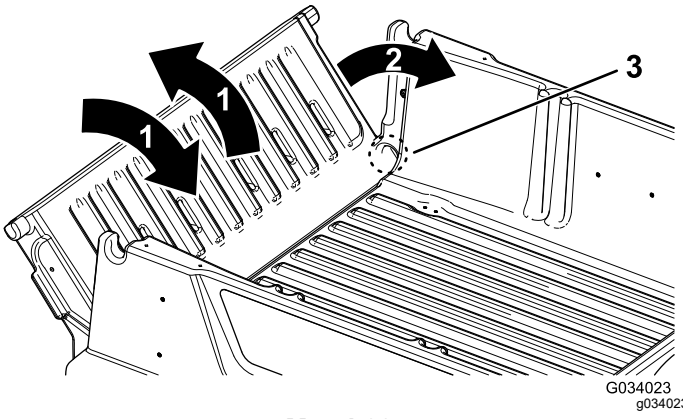

Mynd 22

1. Snúið afturhleranum fram og til baka nokkrum sinnum.
2. Snúið afturhleranum í um það bil 45° horn.
3. Svæðið í kringum lamirnar

3. Snúið afturhleranum fram og til baka nokkrum sinnum með stuttum hristihreyfingum (Mynd 22).

   Ath.: Við það losnar efnið sem kann að hafa safnast fyrir á svæðinu í kringum lamirnar.
4. Látið afturhlerann síga og kannið hvort eitthvað laust efni er enn á svæðinu í kringum lamirnar.
5. Endurtakið skref 1 til og með 4þar til allt efni hefur verið fjarlægt af svæðinu í kringum lamirnar.
6. Snúið afturhleranum í hring upp á við og lyftið afturhleranum upp í grópirnar á pallinum.

Eftirlit með hleðslustöðu rafhlöðukerfis

Skoðið hleðslustig rafhlöðu á skjánum; sjá Skjámynd (síða 12).

Áminningar um lága hleðslustöðu rafhlöðu

Þegar of lítið er eftir á rafhlöðu (þ.e. minna en 5%) birtist viðvörun um að lítið sé eftir af rafhlöðu á skjánum. Þegar slík hleðslustaða birtist við notkun vinnubílsins skal aka honum á þar til gert hleðslusvæði og hlaða rafhlöðurnar; sjá Li-ion rafhlöður settar í hleðslu (síða 24).

Vinnubíllinn stöðvaður

Mikilvægt: **Þegar vinnubíllinn er stöðvaður í halla skal nota akstursheimlana til að stöðva vinnubílinn og setja svo stöðuhemilinn á til að halda vinnubílnum kyrrum. Mótorinn kann að ofhitna eða rafhlöðurnar kunna að tæmast ef inngjöfin er notuð til að stöðva vinnubílinn í halla.**

1. Takið fótinn af inngjafarfótstiginu.
2. Stígið hemlafótstigið hægt niður til að setja akstursheimilinn á þar til vinnubíllinn hefur stöðvast alveg.

   Ath.: Hemlunarfjarlægðin getur verið mislöng, allt eftir farmþunga og hraða.

Pallurinn fermdur

Fylgið eftirfarandi leiðbeiningum við fermingu palls og notkun vinnubílsins:

- Takið mið af burðargetu vinnubílsins og takmarkið þyngd farms á pallinum í samræmi við það sem tilgreint er á Tæknilýsing (síða 15) og á merkimiða fyrir heildarþyngd vinnubílsins.

Ath.: Tilgreind hámarksþyngd farms á aðeins við fyrir notkun á sléttu yfirborði.

- Þegar vinnubíllinn er notaður á hæðóttu og ósléttu yfirborði þarf að minnka farmþyngdina á pallinum.
- Þegar vinnubíllinn er notaður til að ferja háreist efni (með hárri þyngdarmiðju), svo sem múrsteinsstafla, palla- og girðingaefni eða áburðarpoka, þarf að minnka farmþyngdina á pallinum. Dreifið úr farminum til að lækka hann sem mest og gætið þess að farmurinn skerði ekki útsýnið aftur fyrir vinnubílinn við notkun.
- Miðjustillið farminn á pallinum sem hér segir:
  - Dreifið þyngd farmsins jafnt á pallinum, frá einni hlið til annarar.

    Mikilvægt: **Ef þyngd farms á pallinum er öll öðrum megin er aukin hætta á að vinnubílnum hvolfi.**
  - Dreifið farminum á pallinum jafnt frá framhlið af afturhlið.

    Mikilvægt: **Ef þyngd farms er mest fyrir aftan afturöxulinn er aukin hætta á að stjórnandi missi stjórn á vinnubílnum eða bílnum hvolfi, auk þess sem grip á framhjólbörðum verður minna.**
- Sýnið sérstaka aðgát þegar farmur sem inniheldur mjög stóra hluti er fluttur á pallinum, sérstaklega.
- Þegar þess er kostur skal alltaf festa farminn tryggilega með ólum við pallinn, til að forðast að hann færist til.
- Við flutninga á vökva skal sýna aðgát þegar vinnubílnum er ekið upp eða niður brekku, við skyndilegar hraðabreytingar eða við stöðvun, eða þegar ekið er yfir ójafnt yfirborð.

Afkastageta pallsins er 0,28 m^3. Magn (rúmtak) efnis sem setja má á pallinn án þess að fara yfir uppgefna burðargetu vinnubílsins getur verið mjög mismunandi, allt eftir eðlismassa efnisins.

Upplýsingar um hámark mismunandi efna er að finna á eftirfarandi töflu:

Efni	Eðlismassi	Hámarksburðargeta palls (á sléttu undirlagi)
Möl, þurr	1522 kg/m^3	Fullur
Möl, blaut	1922 kg/m^3	Fyllt að ¾
Sandur, þurr	1442 kg/m^3	Fullur
Sandur, blautur	1922 kg/m^3	Fyllt að ¾
Timbur	721 kg/m^3	Fullur
Börkur	<721 kg/m^3	Fullur
Mold, þjöppuð	1602 kg/m^3	Fyllt að ¾ (um það bil)

Eftir notkun

Öryggi eftir notkun

Almennt öryggi

- Áður en svæði stjórnanda er yfirgefið skal gera eftirfarandi:
  - Leggið vinnubílnum á jafnsléttu.
  - Færið stefnustöngina í HLUTLAUSA stöðu.
  - Setjið stöðuhemilinn á.
  - Drepið á vinnuvélinni og takið lykilinn úr.
  - Bíðið þar til hlutir á hreyfingu hafa stöðvast.
- Leyfið vinnubílnum að kólna áður en hann er stilltur, þjónustaður, þrifinn eða settur í geymslu.
- Geymið ekki vinnubílinn nærri óvörðum loga, neistaflugi eða kveikiloga, á borð við vatnshitara eða önnur heimilistæki.
- Haldið öllum hlutum vinnubílsins í góðu ásigkomulagi og tryggið að vélbúnaður sé vel hertur.
- Haldið sætisbeltum við og þrífið eftir þörfum.
- Skiptið um slitnar eða skemmdar merkingar og setjið nýjar í stað merkinga sem vantar.

Öryggi tengt rafhlöðu og hleðslutæki

Almennt

- Notið einungis rafmagnssnúruna sem fylgdi með til að hlaða rafhlöðurnar.
- Gangið úr skugga um að spennan sem notuð er í viðkomandi landi henti hleðslutækinu.
- Þegar tengt er við rafveitu utan Bandaríkjanna skal nota millistykki á kló, ef með þarf, sem passar við innstungu á hverjum stað.
- Ekki má hlaða vinnubílinn í rigningu eða bleytu.
- Hætta er á eldsvoða, raflosti eða meiðslum þegar notaður er aukabúnaður sem Toro mælir ekki með eða selur.
- Fylgið þessum leiðbeiningum og leiðbeiningum hvers þess búnaðar sem á að nota nærri hleðslutækinu til að draga úr hættu á sprengingu í rafhlöðu.
- Ekki opna rafhlöðurnar.
- Ef rafhlaða byrjar að leka skal forðast snertingu við vökvann. Ef til snertingar við vökva kemur skal

skola svæðið með vatni og leita til læknis. Vökvi úr rafhlöðunni getur valdið ertingu eða brunasárum.

- Leitið til viðurkennds dreifingaraðila til að þjónusta eða skipta um rafhlöðu.

Þjálfun

- Aldrei leyfa börnum eða óþjálfuðum einstaklingum að vinna á eða við vinnubílinn. Gildandi reglur á hverjum stað kunna að setja takmörk við aldur stjórnanda. Eigandinn ber ábyrgð á að þjálfa stjórnendur og vélvirkja.
- Kynnið ykkur og fylgið öllum leiðbeiningum varðandi hleðslu vinnubílsins.

Undirbúningur

- Haldið nærstöddum og börnum í öruggri fjarlægð á meðan hleðsla stendur yfir.
- Klæðist viðeigandi klæðnaði á meðan hleðsla stendur yfir, þar á meðal hlífðargleraugum, síðum buxum og góðum vinnuskóm með skrikvörn.
- Drepið á vinnuvélinni og bíðið í 5 sekúndur, þangað til vinnuvélin hefur drepið á sér að fullu, áður en hleðsla er hafin. Ef þetta er ekki gert er hætta á neistahlaupi.
- Tryggið að hleðsla fari fram á vel loftræstu svæði.
- Lesið og fylgið öllum varúðarráðstöfunum fyrir hleðslu.
- Hleðslutækið er eingöngu til notkunar á 100 og 240 VAC rafrásum og er búið jarðtengingarkló fyrir notkun með 120 VAC. Þegar notast er við 240 volta rafrásir þarf að fá rétta rafmagnssnúru hjá viðurkenndum dreifingaraðila Toro.
- Notið einungis rafmagnssnúru sem er samþykkt af Toro.

Notkun

- Ekki snúa upp á rafmagnssnúruna eða kippa í hana til að taka hleðslutækið úr sambandi. Verjið snúruna fyrir hita, olíu og hvössum brúnum.
- Tengið hleðslutækið beint við innstungu með jarðtengingu. Ekki hlaða með ójarðtengdri innstungu, ekki einu sinni með millistykki.
- Ekki breyta meðfylgjandi rafmagnssnúru eða kló.
- Forðist að missa verkfæri úr málmi nærri eða á rafhlöðuna; slíkt getur valdið neistamyndun eða skammhlaupi í rafmagnshlut sem leitt getur til sprengingar.
- Fjarlægið málmhluti á borð við hringa, armbönd, hálsmen og úr þegar unnið er við Li-ion rafhlöðu. Li-ion rafhlaða getur myndað nægan straum til að valda alvarlegu brunasári.
- Notið viðeigandi framlengingarsnúru.
- Ef skemmdir verða á snúrunni á meðan hún er í sambandi skal taka hana úr sambandi við innstunguna og fá nýja rafmagnssnúru hjá viðurkenndum dreifingaraðila Toro.
- Takið hleðslutækið úr sambandi við rafmagnsinnstungu þegar það er ekki í notkun, áður en það er flutt til eða áður en það er þjónustað.

Viðhald og geymsla

- Geymið vinnubílinn á þurrum og öruggum stað innandyra, sem óviðkomandi hafa ekki aðgang að.
- Takið rafmagnssnúruna úr sambandi við innstunguna áður en viðhald eða þrif fara fram til að draga úr hættu á raflosti.
- Haldið við eða skiptið um öryggis- og leiðbeiningarmerkingar, eftir þörfum.
- Ekki nota skemmda snúru eða innstungu við hleðslu. Skiptið tafarlaust um skemmda snúru eða kló.
- Ekki skal nota hleðslutækið eða rafmagnssnúruna ef skemmdir verða á slíkum búnaði. Farið þess í stað með búnaðinn til viðurkennds dreifingaraðila Toro.

Vinnubíllinn fluttur

- Sýnið aðgát þegar vinnubíllinn er settur á eða tekinn af eftirvagni eða palli.
- Notið skábrautir í fullri breidd við að aka honum á eftirvagn eða palla.
- Festið vinnubílinn tryggilega.

Frekari upplýsingar um festingarstaði á vinnubílnum er að finna á Mynd 23Mynd 24.

Ath.: Akið vinnubílnum á eftirvagn þannig að framhluti hans snúi fram. Ef það er ekki hægt skal binda vélarhlífina fasta við grindina með stroffu eða taka hana af og flytja og festa aðskilið. Að öðrum kosti er hætta á að vélarhlífin fjúki af við flutninga.

⚠ VARÚÐ

Ef sæti eru laus er hætta á að þau detti af vinnubílnum og eftirvagninum þegar vinnubíllinn er fluttur, eða sæti lendi á öðrum vinnuvélum eða myndi tálma á vegum.

Fjarlægið sætin, eða gangið úr skugga um að sæti hafi verið fest tryggilega með snúningspinnum.

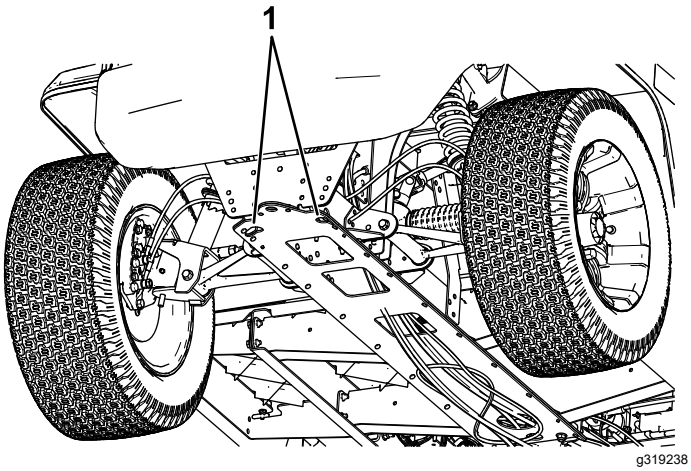

Mynd 23

1. Dráttarbeisli og festipunktur (framhlið bílsins)

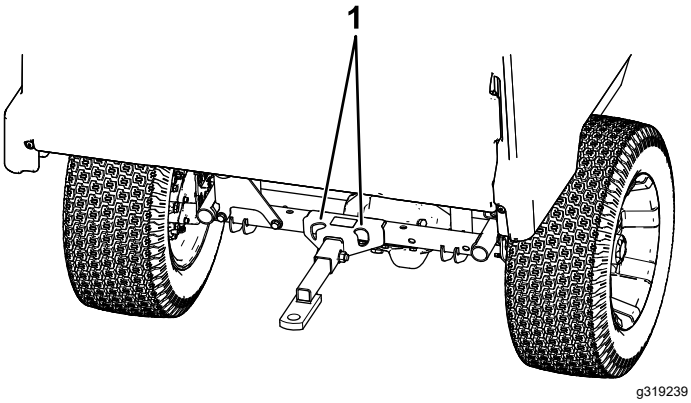

Mynd 24

1. Festipunktar að aftan

Vinnubíllinn dreginn

Í neyðartilvikum er hægt að draga vinnubílinn stuttar vegalengdir; þetta er hins vegar ekki hefðbundin notkun.

⚠ VIÐVÖRUN

Hætta er á stjórnmissi þegar dregið er á of miklum hraða. Slíkt getur leitt til meiðsla á fólki.

Aldrei draga vinnubíl hraðar en 8 km/klst.

Dráttur vinnubílsins krefst aðkomu tveggja einstaklinga. Ef flytja þarf vinnubílinn um langan veg skal nota vörubíl eða eftirvagn; sjá Dráttur eftirvagns (síða 23).

1. Drepið á vinnuvélinni og takið lykilinn úr.

   Mikilvægt: **Rafmagnskerfið getur orðið fyrir skemmdum ef vinnubíllinn er dreginn á meðan svissað er Á.**

2. Festið dráttartaug í beislið framan á grind vinnubílsins (Mynd 23).
3. Takið stöðuhemilinn af.

Dráttur eftirvagns

Þessi vinnubíll getur dregið eftirvagna. Dráttarkrókar eru í boði fyrir vinnubílinn. Hafið samband við viðurkenndan dreifingaraðila Toro til að fá frekari upplýsingar.

Ekki ofhlaða vinnubílinn eða eftirvagninn þegar ekið er með farm eða eftirvagn (tengitæki) í eftirdragi. Ofhleðsla vinnubílsins eða eftirvagnsins getur skert afkastagetu eða valdið skemmdum á hemlum, öxli, mótor, sambyggðum gírkassa og drifi, stýri, fjöðrun, undirvagni eða hjólbörðum.

Hlaðið eftirvagn alltaf þannig að 60% farmsins liggi á framhluta eftirvagnsins. Þetta veltir um 10% af heildarþyngd eftirvagnsins yfir á dráttarkrók vinnubílsins.

Til að tryggja viðunandi hemlun og grip skal alltaf ferma pallinn þegar eftirvagn er í notkun. Ekki skal fara yfir heildarþyngdarmörk fyrir pall og eftirvagn.

Forðist að leggja vinnubíl með eftirvagni í brekku. Ef ekki verður hjá því komist að leggja í halla skal setja stöðuhemilinn á og skorða hjólbarða eftirvagnsins.

Viðhald á Li-ion rafhlöðum

⚠ VIÐVÖRUN

Rafhlöðurnar eru háspennurafhlöður sem geta valdið brunasárum eða raflosti.

- **Ekki reyna að opna rafhlöðurnar.**
- **Gætið fyllstu varúðar við meðhöndlun rafhlöðu með rofið ytra byrði.**
- **Notið eingöngu hleðslutæki sem hannað er fyrir rafhlöðurnar.**

Fylgið eftirfarandi leiðbeiningum til að ná hámarksendingu og -notkun úr rafhlöðunum:

- Ekki opna rafhlöðuna. Rafhlaðan inniheldur enga hluti sem sinna þarf viðhaldi á. Ábyrgðin fellur úr gildi ef pakkinn er opnaður. Rafhlöðurnar eru varðar með fiktviðvörunarbúnaði.
- Geymið/leggið vinnubílnum í hreinni, þurri vélageymslu eða geymslusvæði **í vari fyrir sólarljósi, hitagjöfum, rigningu og bleytu.Frekari upplýsingar um æskilegt hitastig við geymslu** er að finna **í töflunni hér á eftir**.

  Mikilvægt: **Hiti utan marka skemmir rafhlöðurnar.**

Mikill hiti við geymslu, sérstaklega þegar hleðslustaða er há, dregur úr endingu rafhlaðanna.

Kröfur um hitastig fyrir geymslu

Geymsluskilyrði	Kröfur um hitastig
Eðlileg geymsluskilyrði	-20 til 45 °C
Mikill hiti – 1 mánuður eða minna	45 til 60 °C
Mikill kuldi – 3 mánuðir eða minna	-30 til -20 °C

- Ef vinnubíllinn er geymdur í meira en 10 daga þarf að tryggja að hann sé geymdur á svölum og þurrum stað, fjarri sólarljósi, rigningu, bleytu og með minnst 50% hleðslu.
- Svissið Á til að skoða hleðslustöðuna. Svissið AF þegar lokið er við að skoða hleðslustöðuna til að viðhalda afköstum við hleðslu.

  Þessi vinnubíll er búinn sjálfvirkum stöðvunarbúnaði til að vernda og viðhalda afkastagetu og rúmtaki rafhlaðanna.

  Sjálfvirk slokknun á sér stað í eftirfarandi tilvikum ef svissað er Á í lengri tíma:

  – Sjálfvirk slokknun á sér stað við hleðslu þegar hleðslustraumurinn fer undir 3 A (100% hleðsla) í 5 mínútur.

  – Sjálfvirk slokknun verður virk 30 mínútum eftir hefðbundið aðgerðarleysi. Hafið samband við viðurkenndan dreifingaraðila Toro ef þörf þykir að breyta tíma sjálfvirkrar slokknunar.

Flutningur á Li-ion rafhlöðum

Samgönguráðuneyti Bandaríkjanna og alþjóðleg flutningsyfirvöld krefjast þess að Li-ion rafhlöður séu fluttar í sérstökum pakkningum og eingöngu með flutningatækjum sem eru vottuð fyrir slíkan flutning. Í Bandaríkjunum má flytja rafhlöðu uppsetta í vinnuvélinni sem rafknúinn búnað, í samræmi við reglugerðir. Samgönguráðuneyti Bandaríkjanna eða önnur viðeigandi opinber stofnun annarra landa veitir nákvæmar upplýsingar um reglugerðir varðandi flutning rafhlaðanna eða vinnuvélarinnar með rafhlöðunum í.

Hægt er að fá frekari upplýsingar um flutning á rafhlöðum hjá viðurkenndum dreifingaraðila Toro.

Virkni Li-ion hleðslutækis

Tengst við rafmagn

Hleðslutækið er með þriggja pinna kló með jarðtengingu (gerð B) til að draga úr hættu á raflosti. Ef klóin passar ekki í vegginnstunguna eru aðrar jarðtengdar klær í boði; hafið samband við viðurkenndan dreifingaraðila Toro.

Ekki breyta hleðslutækinu eða kló rafmagnssnúrunnar á nokkurn hátt.

Sjá Mynd 25 varðandi kröfur um aflgjafa.

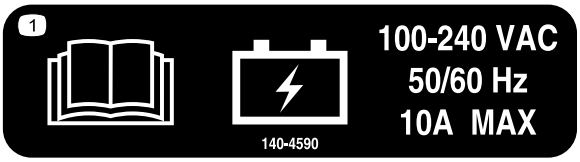

decal140-4590

Mynd 25

⚠ HÆTTA

Snerting við vatn meðan á hleðslu stendur getur valdið raflosti og meiðslum eða dauða.

- **Ekki meðhöndla klóna eða hleðslutækið með blautum höndum eða standandi í vatni.**
- **Ekki má hlaða rafhlöðurnar í rigningu eða bleytu.**

Mikilvægt: **Leitið reglulega eftir götum eða sprungum í einangrun rafmagnssnúrunnar. Ekki nota skemmda snúru. Ekki láta snúruna liggja í vatni eða blautu grasi.**

1. Tengið snúrina í hleðsluinnstungu vinnubílsins.

   ⚠ VIÐVÖRUN

   Skemmd hleðslusnúra getur valdið raflosti eða eldhættu.

   Skoðið rafmagnssnúruna vandlega áður en hleðslutækið er notað. Ef snúran er skemmd skal ekki nota hleðslutækið fyrr en búið er að útvega nýja snúru.

2. Stingið kló rafmagnssnúrunnar í jarðtengda rafmagnsinnstungu.

Li-ion rafhlöður settar í hleðslu

Mikilvægt: **Hlaðið rafhlöðurnar eingöngu innan ráðlagðs hitasviðs. Frekari upplýsingar um ráðlagt hitasvið eru í eftirfarandi töflu:**

Ath.: Hleðslutækið virkar ekki við umhverfishitastig sem fer undir eða yfir lágmarks- og hámarkshitastigin sem sýnd eru í eftirfarandi töflu.

Ráðlagt hitasvið fyrir hleðslu

Hleðslusvið	5 ° til 45 °C
Hleðslusvið við lágan hita (minni straumur)	-10 ° til 5 °C
Hleðslusvið við háan hita (minni straumur)	45 til 60 °C

Eftirlit með hleðslu og bilanagreining

Svissið Á til að skoða núverandi hleðslustöðu. Svissið AF þegar lokið er við að skoða hleðslustöðuna til að viðhalda afköstum hleðsluferlisins.

Ath.: Skjárinn sýnir skilaboð á meðan hleðslu stendur. Flest eru kerfisbundin.

Ef bilun kemur upp blikkar gult villugaumljós eða logar ljósrautt. Villuboð birtast á skjánum, einn tölustafur í einu, með forskeytinu E eða F (t.d. E-0-1-1).

Upplýsingar um hvernig á að laga villu er að finna í Bilanaleit (síða 44). Ef lausn á vandamálinu er ekki að finna þar skal leita til viðurkennds dreifingaraðila Toro.

Hleðslu lokið

Þegar hleðslu er lokið logar grænt hleðsluljós rafgeymisins og gaumljós hleðslufrálags slokknar.

1. Takið snúruna úr sambandi við hleðsluinnstungu vinnubílsins.
2. Geymið snúruna á öruggum stað.
3. Gangsetjið vinnubílinn.
4. Athugið hleðslustöðuna; sjá Skjámynd (síða 12).

Viðhald

Ath.: Verklagið í þessum kafla sýnir vinnubíl með plastpall og körfusæti. Upplýsingar um verklag fyrir tengibúnað af annarri gerð er að finna í viðhaldskafla (ef slíkt á við) leiðbeininga um uppsetningu. Farið á www.Toro.com til að fá leiðbeiningar eða skannið inn QR-kóða tengitækisins (þegar slíkt á við).

Öryggi við viðhaldsvinnu

- Ekki leyfa óþjálfuðu starfsfólki að þjónusta vinnubílinn.
- Áður en svæði stjórnanda er yfirgefið skal gera eftirfarandi:
  - Leggið vinnubílnum á jafnsléttu.
  - Færið stefnustöngina í HLUTLAUSA stöðu.
  - Setjið stöðuhemilinn á.
  - Drepið á vinnuvélinni og takið lykilinn úr.
  - Bíðið þar til hlutir á hreyfingu hafa stöðvast.
- Leyfið vinnubílnum að kólna áður en hann er stilltur, þjónustaður, þrifinn eða settur í geymslu.
- Setjið alltaf búkka undir vinnubílinn þegar unnið er undir honum.
- Ekki vinna undir palli sem hefur verið lyft án þess að nota viðeigandi öryggisstífu.
- Ekki hlaða rafgeyminn á meðan unnið er við vinnubílinn.
- Tryggið að allur vélbúnaður sé vel hertur til að viðhalda góðu ástandi vinnubílsins.
- Til að draga úr eldhættu skal hreinsa smurfeiti, gras, lauf og óhreinindi af vinnubílnum.
- Ekki sinna viðhaldi með vélina gangi, ef því verður við komið. Haldið öruggri fjarlægð frá hlutum á hreyfingu.
- Ef vélin þarf að vera í gangi við stillingu skal halda höndum, fótum, fatnaði og öðrum líkamshlutum fjarri hlutum á hreyfingu. Haldið nærstöddum í öruggri fjarlægð frá vinnubílnum.
- Kannið virkni stöðuhemilsins, eins og sagt er til um í viðhaldsáætluninni og stillið hann og þjónustið eftir þörfum.
- Haldið öllum hlutum vinnubílsins í góðu ásigkomulagi og tryggið að vélbúnaður sé rétt hertur. Skiptið um slitnar eða skemmdar merkingar.
- Aldrei breyta ætlaðri virkni öryggisbúnaðar eða skerða þá vörn sem öryggisbúnaður veitir.
- Ef þörf er á meiriháttar viðgerðum eða aðstoð skal hafa samband við viðurkenndan þjónustu- og söluaðila.
- Hvers kyns breytingar á vinnubílnum kunna að hafa áhrif á virkni hans, afköst eða endingu, auk þess sem hætta skapast á meiðslum á fólki eða dauða. Slík notkun getur fellt úr gildi vöruábyrgð Toro® Company.

Ráðlögð viðhaldsáætlun/-áætlanir

Tíðni viðhaldsþjónustu	Viðhaldsferli
Eftir fyrstu 100 klukkustundirnar	• Fylgið leiðbeiningum um tilkeyrslu nýrra vinnubíla.
Fyrir hverja notkun eða daglega	• Leitið eftir sliti, skurðum eða öðrum skemmdum á sætisbeltunum. Skiptið um sætisbelti ef einhver hluti þeirra virkar ekki rétt. • Kannið þrýsting í hjólbörðum. • Athugið hæð hemlavökvans. • Þrífið sláttuvélina.
Á 100 klukkustunda fresti	• Athugið ástand hjólbarða og felga. • Herðið felgurærnar. • Athugið hvort slit eða skemmdir sjást á stýri eða íhlutum fjöðrunar. • Athugið hjólhalla og innskeifni framhjóla. • Athugið hæð vökva í sambyggðum gírkassa og drifi. • Athugið sambyggða gírkassann og drifið m.t.t. leka. • Skoðið hemlana.
Á 300 klukkustunda fresti	• Smyrjið legur framhjóla.
Á 400 klukkustunda fresti	• Skiptið um bremsuklossa hemla og stöðuhemils.

Tíðni viðhaldsþjónustu	Viðhaldsferli
Á 800 klukkustunda fresti	• Skiptið um vökva í sambyggðum gírkassa og drifi.
Á 1.000 klukkustunda fresti	• Skiptið um hemlavökva.

Ath.: Farið á www.Toro.com og leitið að viðkomandi vinnubíl í gegnum handbókartengilinn á heimasíðunni til að sækja eintak af teikningum rafkerfisins.

⚠ VIÐVÖRUN

Ef viðeigandi viðhaldi er ekki sinnt á vinnubílnum er hætta á ótímabærri bilun í kerfum bílsins, sem sett getur stjórnanda eða nærstadda í hættu.

Sinnið reglulegu viðhaldi á vinnubílnum og haldið honum í góðu ásigkomulagi, eins sagt er til um í þessum leiðbeiningum.

Gátlisti fyrir daglegt viðhald

Afritið þessa blaðsíðu til að skrá reglubundið viðhald.

Viðhaldsatriði	Vika:						
	Mánudagur	Þriðjudagur	Miðviku-dagur	Fimmtu-dagur	Föstudagur	Laugar-dagur	Sunnu-dagur
Athugið virkni akstursbremsu og stöðuhemils.							
Athugið virkni gírskiptingar/hlutlauss gírs.							
Athugið hæð hemlavökvans.							
Hlustið eftir óvenjulegum vinnsluhljóðum.							
Kannið þrýsting í hjólbörðum.							
Leitið eftir leka.							
Athugið virkni verkfæris.							
Athugið virkni inngjafarinnar.							
Lagfærið lakk sem hefur flagnað eða skemmst.							
Þrífið sláttuvélina.							

Viðhald vinnubílsins við sérstök vinnuskilyrði

Mikilvægt: **Ef vinnubíllinn er notaður við einhverjar af þeim aðstæðum sem taldar eru upp hér að neðan skal sinna viðhaldi helmingi oftar:**

- Vinna í eyðimörk
- Vinna við köld skilyrði – undir 10°C
- Dráttur eftirvagns
- Mikil notkun við rykugar aðstæður
- Byggingarvinna
- Eftir langa notkun í aur, sandi, vatni eða öðrum álíka óhreinindum skal gera eftirfarandi:
  - Láta skoða og hreinsa hemlana svo fljótt sem auðið er. Þetta kemur í veg fyrir að sverfandi efni valdi óeðlilegu sliti.
  - Þrífið vinnubílinn með vatni eingöngu eða með mildu hreinsiefni.

    Mikilvægt: **Ekki nota ísalt vatn eða hreinsað vatn til að þrífa vinnubílinn.**

Undirbúningur fyrir viðhald

⚠ VIÐVÖRUN

Lyftið pallinum áður en viðhaldsvinnu eða viðgerðum er sinnt. Hækkaður pallur getur fallið niður og skaðað starfsfólk sem er að störfum undir honum.

- **Notið ávallt stífu til að halda pallinum uppi áðu en unnið er undir honum.**
- **Fjarlægið allt efni af pallinum áður en unnið er undir pallinum.**

Undirbúningur vinnubíls fyrir viðhald

1. Leggið vinnubílnum á jafnsléttu.
2. Færið stefnustöngina í HLUTLAUSA stöðu.
3. Setjið stöðuhemilinn á.
4. Drepið á vinnuvélinni og takið lykilinn úr.
5. Lyftið pallinum og látið hann síga.

Vinnuvélinni lyft

⚠ HÆTTA

Þegar tjakkur er í notkun getur vinnubíllinn verið óstöðugur. Vinnubíllinn gæti runnið af tjakknum og valdið slysum á fólki sem er undir bílnum.

- **Aldrei má gangsetja bílinn á meðan hann er á tjakki.**
- **Takið lykilinn alltaf úr svissinum áður en vinnubíllinn er yfirgefinn.**
- **Skorðið hjólbarðana þegar stutt er við vinnubílinn með lyftibúnað.**
- **Notið tjakkstanda til að styðja við vinnubílinn þegar honum hefur verið lyft.**

Mikilvægt: **Í hvert sinn sem vinnubíllinn er gangsettur vegna reglubundins viðhalds og/eða bilanagreininga skal gæta þess að afturhjól vinnubílsins séu í 25 mm fjarlægð frá jörðu og að afturöxull sé studdur með tjakkstöndum.**

- Lyftipunktarnir framan á vinnubílnum eru staðsettir framan á grindinni, á bak við dráttarbeislið (Mynd 26).

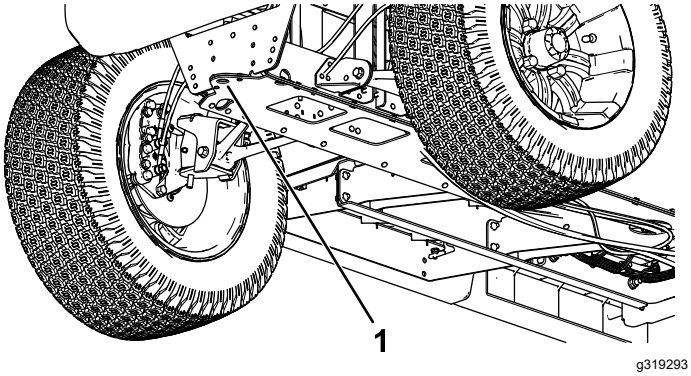

Mynd 26

1. Lyftipunktur að framan

- Lyftipunktarnir aftan á vinnubílnum eru staðsettir undir öxlinum (Mynd 27).

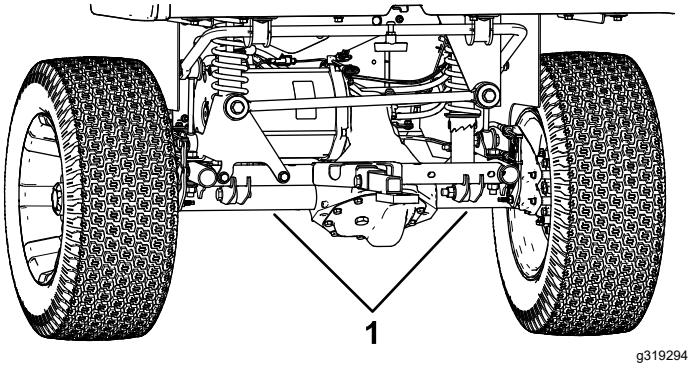

Mynd 27

1. Lyftipunktar að aftan

Vélarhlíf opnuð

Vélarhlíf lyft

1. Lyftið handfanginu á gúmmíklinkunum sitt hvorum megin við vélarhlífina upp (Mynd 28).

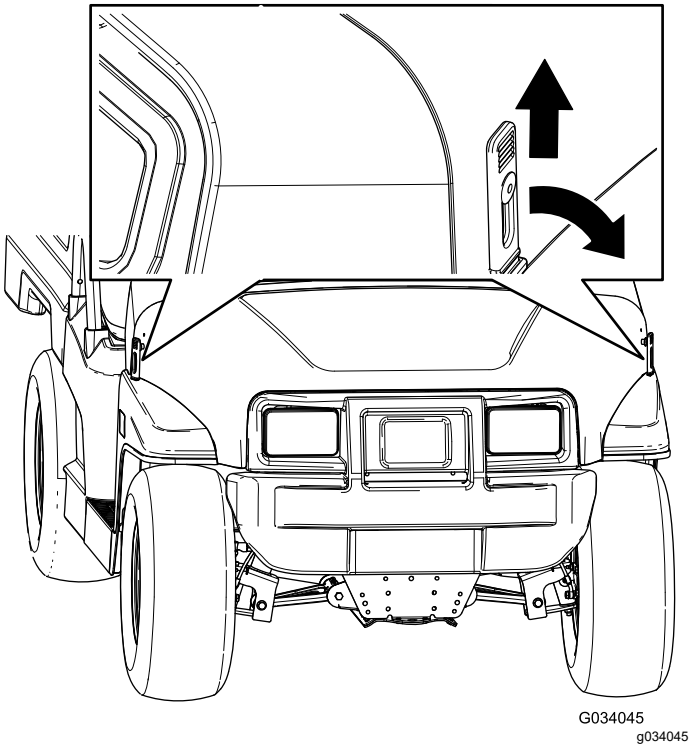

Mynd 28

2. Lyftið hlífinni.

Vélarhlíf lokað

1. Látið vélarhlífina síga gætilega.
2. Festið vélarhlífina með því að láta gúmmíklinkurnar flútta við klinkufestingarnar sitt hvorum megin við vélarhlífina (Mynd 28).

Sætissamstæðu lyft og hún látið síga

Til að lyfta sætissamstæðunni er henni ýtt fram á við þar til hún hvílir á stýrinu (Mynd 29).

Sætissamstæðan er látin síga með því að ýta henni aftur á bak þar til hún er komin aftur í upphaflega stöðu (Mynd 29).

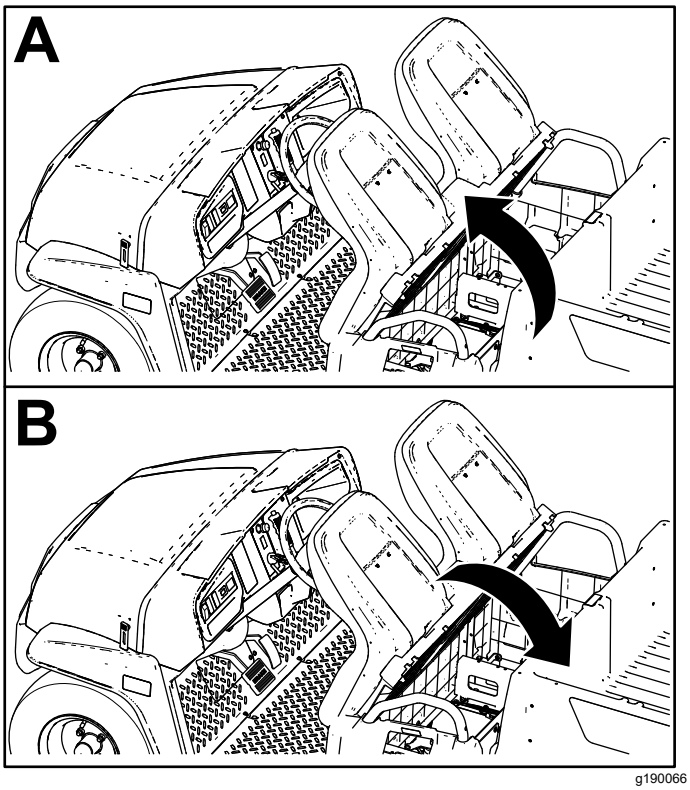

Mynd 29

Djúpsæti fjarlægt

1. Ýtið sætissamstæðunni fram á við, í lyfta stöðu (Mynd 29).
2. Rennið sætissamstæðunni til hliðar, út af pinnunum, og lyftið henni upp (Mynd 30).

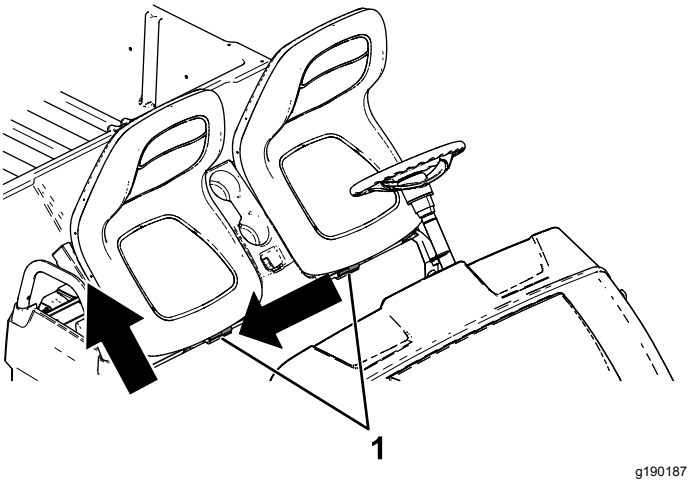

Mynd 30

1. Pinnar

Uppsetning á djúpsæti

Rennið sætissamstæðunni upp á pinnana og látið hana síga (Mynd 31).

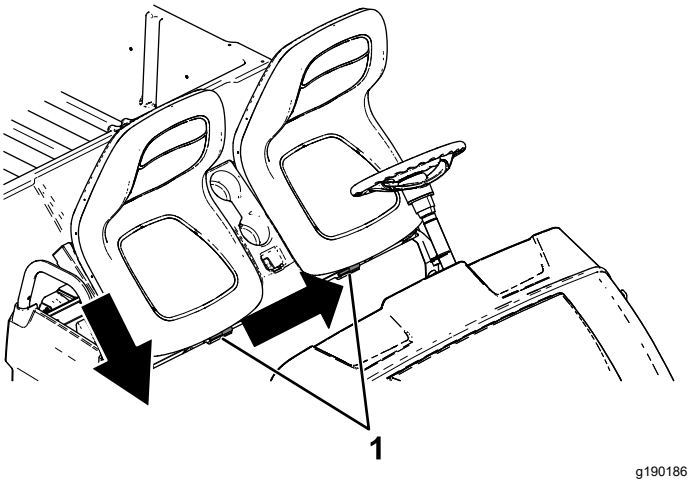

Mynd 31

1. Pinnar

Sessa fjarlægð

1. Ýtið sessunni fram á við, í efstu stöðu.
2. Rennið sessunni til hliðar, út af pinnunum og lyftið henni upp (Mynd 32).

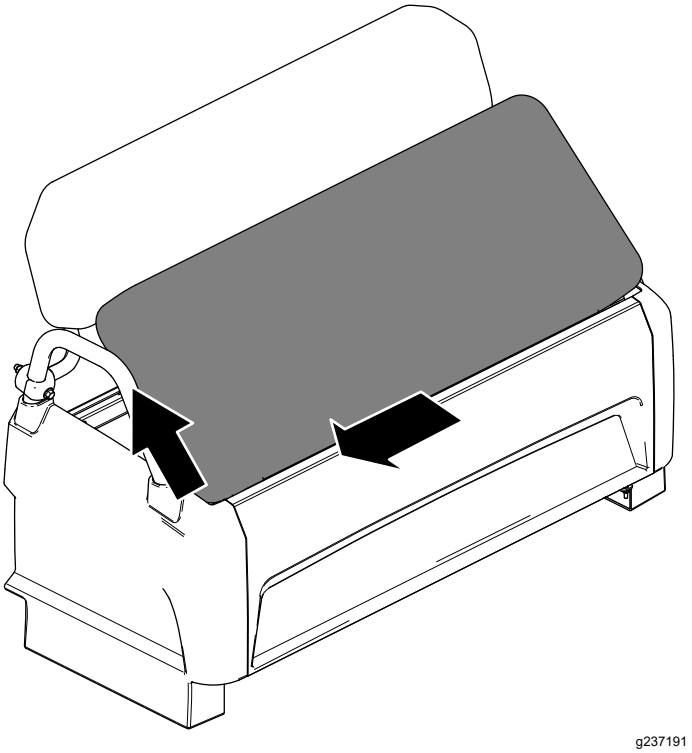

Mynd 32

Nýrri sessu komið fyrir

Rennið sessunni á pinnana og lækkið sessuna niður (Mynd 33).

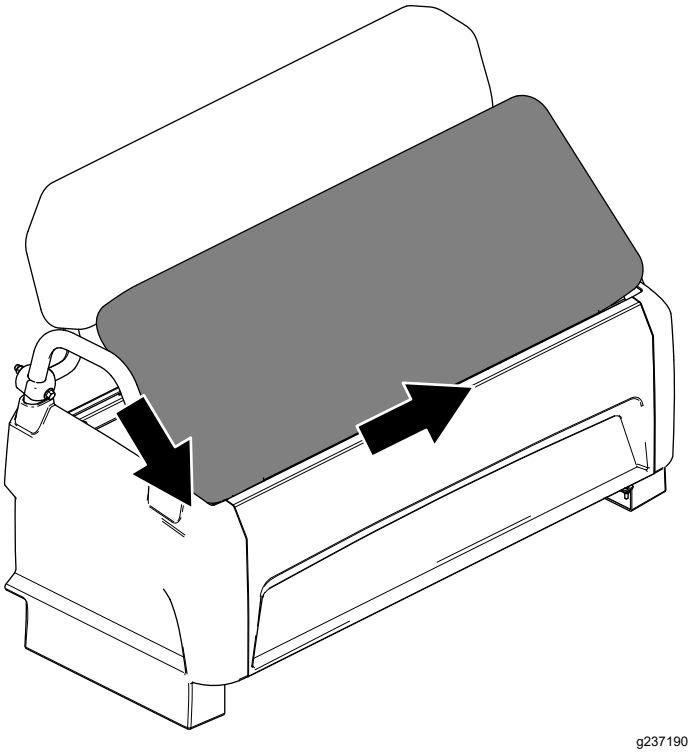

Mynd 33

Smurning

Legur framhjóla smurðar

Viðhaldstími: Á 300 klukkustunda fresti

Tilgreind smurfeiti: Mobilgrease XHP™-222

Hjólnöf og snúður fjarlægð

1. Lyftið vinnubílnum að framan og setjið tjakkstanda undir framhliðina.
2. Fjarlægið felgurærnar fjórar sem festa hjólið við hjólnöfina (Mynd 34).

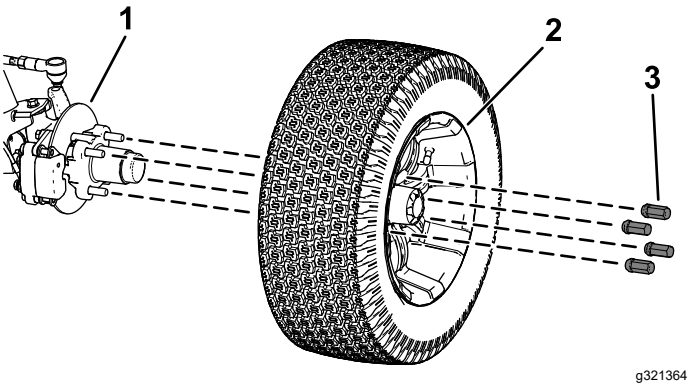

Mynd 34

1. Hjólnöf
2. Hjól
3. Felguró

3. Fjarlægið kragaboltana (⅜ x ¾ to.) sem halda festingunni fyrir hemlasamstæðuna fastri við drifið og skiljið hemilinn frá drifinu (Mynd 35).

   Ath.: Setjið stoðir undir hemlasamstæðuna áður en lengra er haldið.

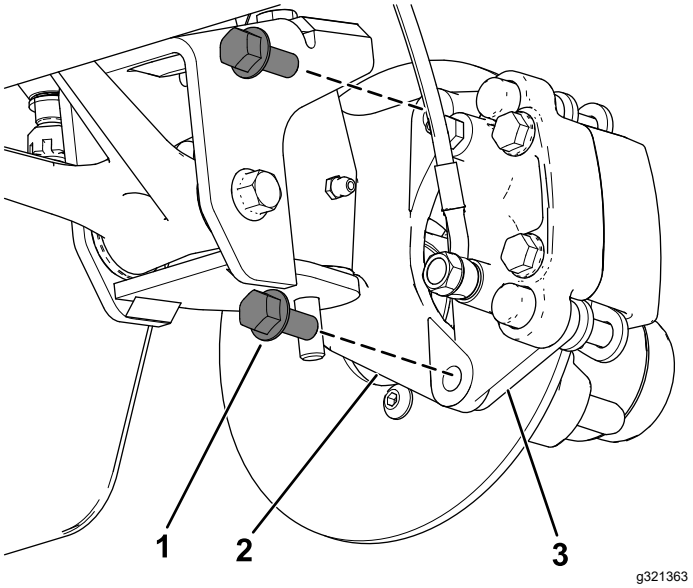

Mynd 35

1. Kragaboltar (⅜ x ¾ to.)
2. Drif
3. Festing fyrir klafa (hemlasamstæða)

4. Fjarlægið rykhlífina af hjólnöfinni (Mynd 36).

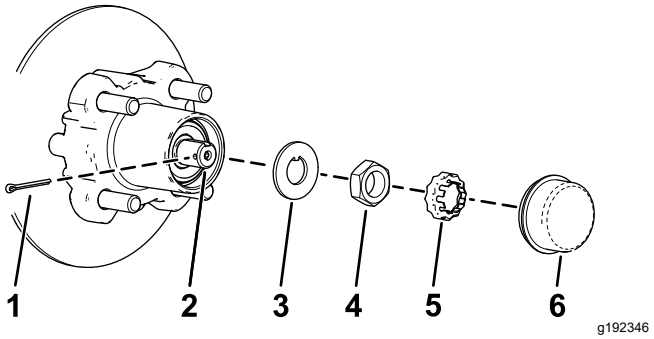

Mynd 36

1. Klofsplitti
2. Drif
3. Flipaskinna
4. Drifró
5. Festiró
6. Rykhlíf

5. Fjarlægið klofsplittið og festiróna af drifinu og drifrónni (Mynd 36).
6. Fjarlægið drifróna úr drifinu og skiljið hjólnöf og snúðsamstæðu frá drifinu (Mynd 36 og Mynd 37).

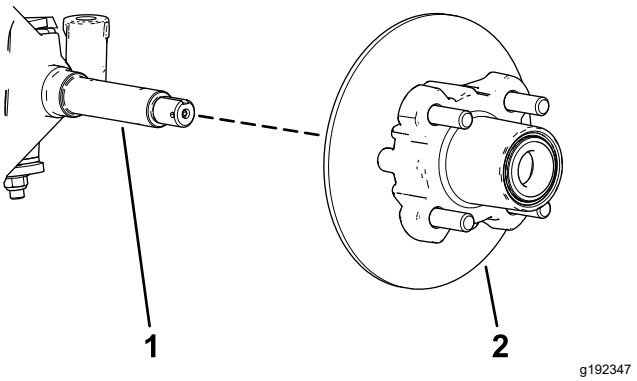

Mynd 37

1. Drif
2. Hjólnöf og snúðsamstæða

7. Þurrkið vel af drifinu með klúti.
8. Endurtakið skref 1 til og með7 fyrir hjólnöfina og snúðinn á hinni hlið vinnubílsins.

Hjólalegur smurðar

1. Fjarlægið utanáliggjandi legu og legugróp af hjólnöfinni (Mynd 38).

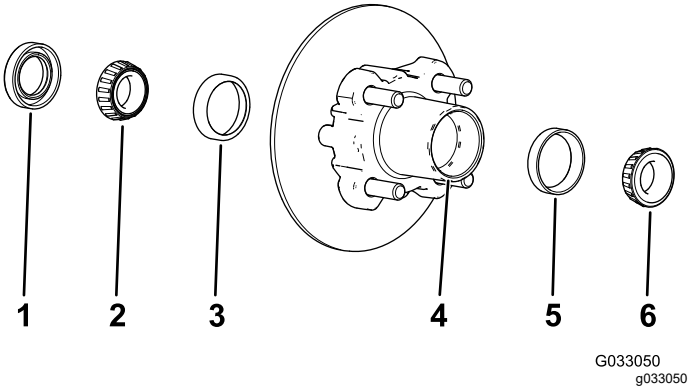

Mynd 38

1. Þétti
2. Lega að innanverðu
3. Legugróp að innanverðu
4. Holrými fyrir legu (hjólnöf)
5. Lega að utanverðu
6. Legugróp að utanverðu

2. Fjarlægið þéttið úr legu að innanverðu úr hjólnöfinni (Mynd 38).
3. Þurrkið vel af þéttinu og leitið eftir sliti eða skemmdum á því.

   Ath.: Notið ekki leysiefni til að hreinsa þéttið. Ef þéttið er slitið eða skemmt skal skipta um það.
4. Hreinsið legurnar og legugrópirnar og skoðið íhlutina til að leita eftir sliti eða skemmdum.

   Ath.: Skiptið um slitna eða skemmda íhluti. Gangið úr skugga um að legurnar og grópirnar séu hreinar og þurrar.
5. Hreinsið alla feiti, óhreinindi og laust efni úr holrýminu í hjólnöfinni (Mynd 38).
6. Setjið tilgreinda smurfeiti í legurnar.

7. Fyllið holrýmið í hjólnöfinni sem nemur um 50 til 80% af tilgreindu magni smurfeiti (Mynd 38).
8. Setjið leguna að innanverðu í grópina í hjólnöfinni innanverðri og setjið þéttið á (Mynd 38).
9. Endurtakið skref 1 til og með 8 fyrir legurnar í hinni hjólnöfinni.

Hjólnöf og snúður sett upp

1. Berið þunnt lag af tilgreindri smurfeiti á drifið (Mynd 39).

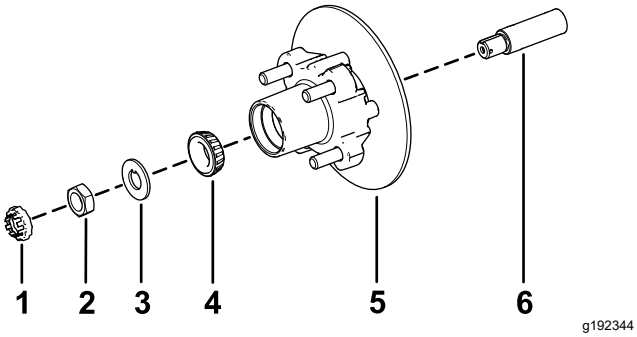

Mynd 39

1. Festiró
2. Drifró
3. Flipaskinna
4. Lega að utanverðu
5. Hjólnöf, snúður, lega að innanverðu, legugróp og þétti
6. Drif

2. Setjið hjólnöf og snúð upp á drifið, með snúðinn að innanverðu (Mynd 39).
3. Setjið legu að utanverðu upp á drifið og komið legunni fyrir í grópinni að utanverðu (Mynd 39).
4. Setjið flipaskinnuna upp á drifið (Mynd 39).
5. Skrúfið drifróna á drifið og herðið hana í 15 N·m, en snúið um leið hjólnöfinni til að legan fari á réttan stað (Mynd 39).
6. Losið drifróna svolítið, eða þar til hjólnöfin snýst hindrunarlaust.
7. Herðið drifróna í 170 til 225 N·m.
8. Setjið festiróna yfir róna og athugið hvort raufin í festirónni og gatið fyrir klofsplittið í drifinu flútta (Mynd 40).

   Ath.: Ef raufin í festirónni flúttar ekki við gatið á drifinu skal herða drifróna þar til raufin og gatið flútta, að hámarki að 226 N·m á rónni.

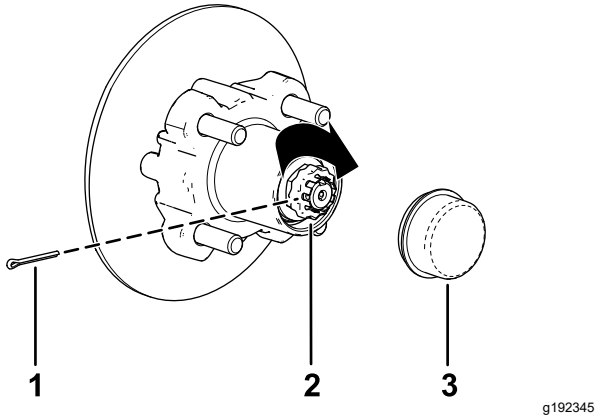

Mynd 40

1. Klofsplitti
2. Festiró
3. Rykhlíf

9. Setjið klofsplittið í og sveigið hvorn legg utan um festiróna (Mynd 40).
10. Setjið rykhlífina á hjólnöfina (Mynd 40).
11. Endurtakið skref 1 til og með10 fyrir hjólnöfina og snúðinn á hinni hlið vinnubílsins.

Uppsetning hemla og hjóla

1. Hreinsið kragaboltana tvo (⅜ x ¾ to.) og berið lag af miðlungssterku gengjulími á skrúfganga boltanna.
2. Gangið úr skugga um að hemlaklossarnir sitt hvorum megin við snúðinn (Mynd 35) og götin í festingu fyrir klafann flútti við göt hemlafestingarinnar í drifgrindinni (Mynd 39).
3. Festið festinguna fyrir klafann við drifgrindina (Mynd 35) með tveimur kragaboltum (⅜ x ¾ to.).

   Herðið kragaboltana tvo í 47 til 54 N·m (35 til 40 ft-lb).
4. Gangið úr skugga um að götin á felgunni flútti við pinnana á hjólnöfinni og setjið felguna á hjólnöfina, þannig að ventilleggurinn vísi út á við (Mynd 34).

   Ath.: Gangið úr skugga um að uppsetningarflötur hjólsins flútti við hjólnöfina.
5. Festið hjólið við hjólnöfina með felgurónum (Mynd 34).

   Herðið felgurærnar í 108 til 122 N m (80 til 90 ft-lb).
6. Endurtakið skref 1 til og með 5 fyrir hemlana og hjólið á hinni hlið vinnubílsins.

Viðhald rafkerfis

Öryggi tengt rafkerfi

- Takið rafmagnssnúruna úr sambandi áður en rafgeymirinn er tengdur eða aftengdur.
- Klæðist hlífðarfatnaði og notið einangruð verkfæri. Aftengið rafgeyminn áður en gert er við vinnubílinn. Aftengið mínusskautið fyrst og plússkautið síðast. Tengið plússkautið fyrst og mínusskautið síðast.

Rafhlöður aftengdar

1. Rennið skauthlífinni af mínusskauti (-) rafhlöðunnar á fremri rafhlöðusamstæðunni. (Mynd 41).

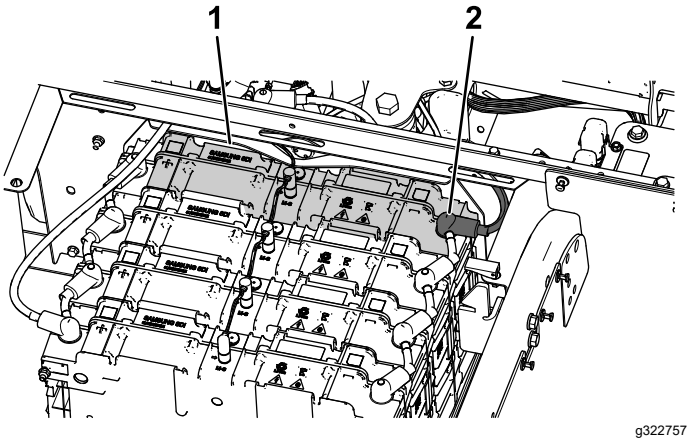

Mynd 41

1. Rafhlöðusamstæða að framan
2. Mínusskaut rafhlöðu (-)

2. Fjarlægið sjálflæsandi róna og neikvæða (-) rafgeymakapalinn af rafhlöðuskautinu (Mynd 42).

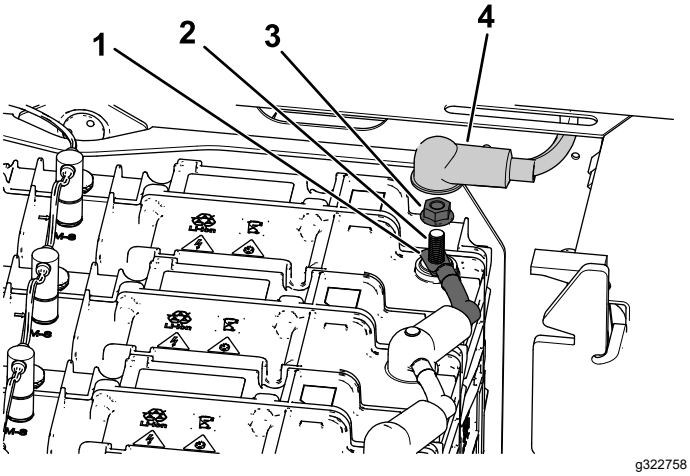

Mynd 42

1. Mínusrafhlöðukapall (-)
2. Rafhlöðuskaut
3. Sjálflæsandi ró
4. Mínusskaut rafhlöðu (-)

Tenging rafhlaða

1. Notið sjálflæsandi róna til að festa neikvæða (-) rafhlöðukapalinn við rafhlöðuskautið (Mynd 42).
2. Rennið skauthlífinni á mínusskaut (-) rafhlöðunnar. (Mynd 42).

Skipt um öryggi

Rafmagnskerfið hefur sex öryggi. Aðrar raufir má nota eftir þörfum.

Öryggið fyrir skjáinn (2 A) er framarlega í vinnubílnum undir vélarhlífinni (Mynd 43).

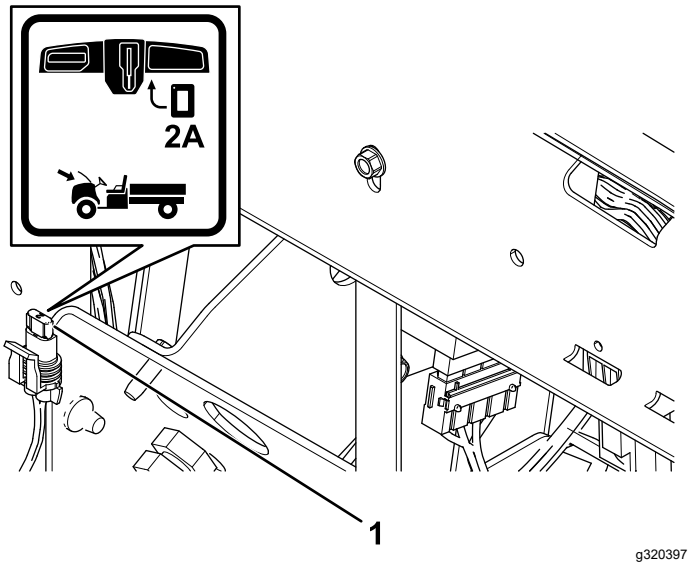

Mynd 43

1. Öryggi fyrir skjáinn (2 A)

12 V og 48 V öryggin eru undir sætissamstæðunni (Mynd 44).

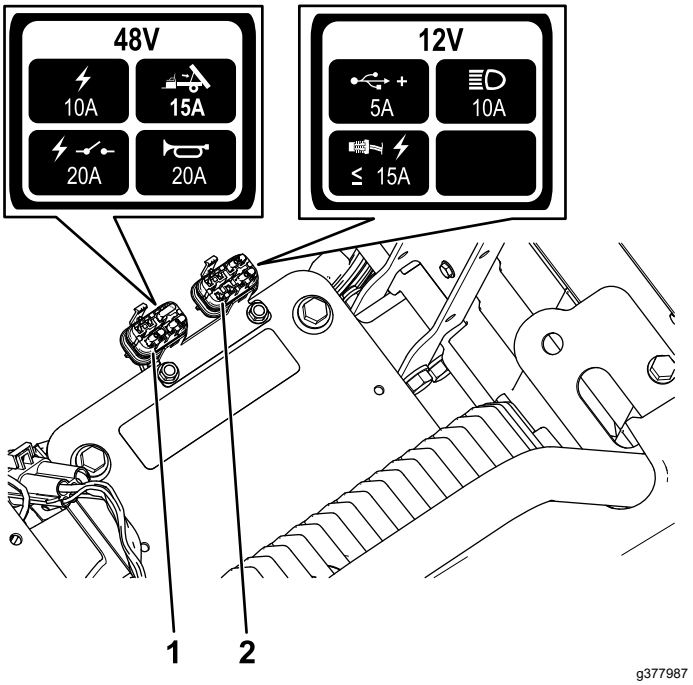

Mynd 44

1. 12 V öryggjabox
2. 48 V öryggjabox

48 V öryggi

Straumur frá rafveitu	10 A
Lyftusett (aukabúnaður) – opin rauf	15 A
Rafliði	20 A
Flauta	20 A
Skjámynd	2 A

12 V öryggi

USB-innstunga	5 A
Aðalljós	10 A
Rafmagn	15 A

Viðhald aðalljósa

Skipt um aðalljós

1. Aftengið rafhlöðurnar; sjá Rafhlöður aftengdar (síða 34).
2. Opnið vélarhlífina.
3. Aftengið raftengi leiðsluknippis frá tengi ljósasamstæðunnar (Mynd 45).

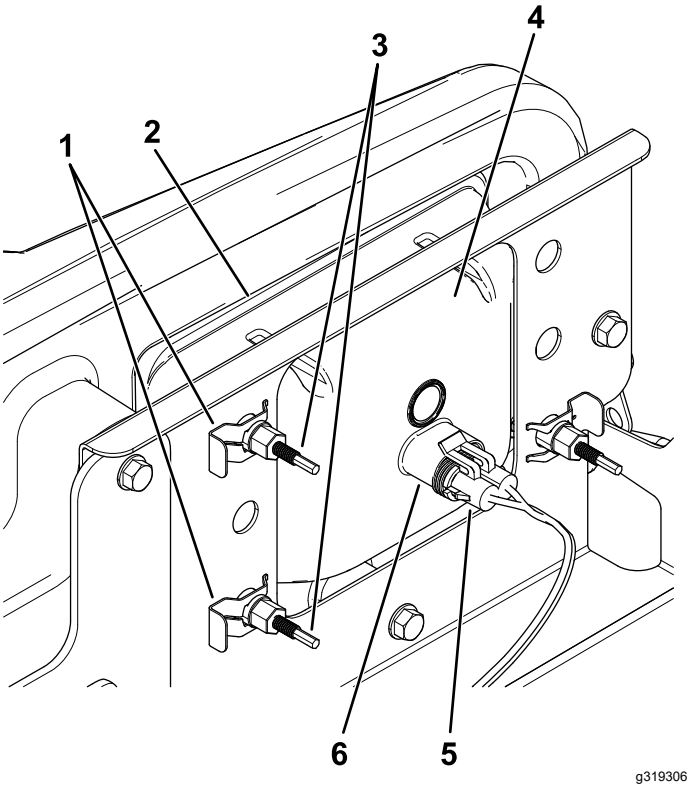

Mynd 45

1. Smella
2. Op í stuðara
3. Stilliskrúfa
4. Aðalljós
5. Raftengi knippis
6. Ljósasamstæða

4. Fjarlægið smellurnar sem festa aðalljósið við festingu fyrir aðalljós (Mynd 45).

   Ath.: Geymið alla íhluti fyrir uppsetningu á nýju aðalljósi.

5. Fjarlægið aðalljósasamstæðuna með því að færa hana fram á við, gegnum opið á framstuðaranum (Mynd 45).
6. Setjið nýja aðalljósið upp gegnum opið á stuðaranum (Mynd 45).

   Ath.: Gangið úr skugga um að stillistoðirnar flútti við götin í festingunni á bak við stuðarann.

7. Festið aðalljósasamstæðuna með smellunum sem voru fjarlægðar í skrefi 4.
8. Tengið rafmagnstengi leiðsluknippis við tengið á ljósasamstæðunni (Mynd 45).
9. Stillið aðalljósin þannig að ljóskeilan beinist á æskilegan stað. Frekari upplýsingar eru í Stilling aðalljósa (síða 35).

Stilling aðalljósa

Notið eftirfarandi aðferð til að stilla stöðu aðalljósanna í hvert sinn sem skipt er um aðalljósasamstæðuna eða hún er fjarlægð.

1. Leggið vinnubílnum á jafnsléttu með aðalljósin í um það bil 7,6 m fjarlægð frá vegg (Mynd 46).
2. Mælið fjarlægðina frá gólfi að miðju aðalljósanna og setjið merki á vegginn í þeirri hæð.
3. Snúið svissinum í KVEIKTA stöðu og kveikið á aðalljósunum.
4. Gefið gaum að því hvar á veggnum aðalljósin lenda.

   Skærasti hluti aðalljóskeilunnar ætti að vera 20 cm fyrir neðan merkið á veggnum (Mynd 46).

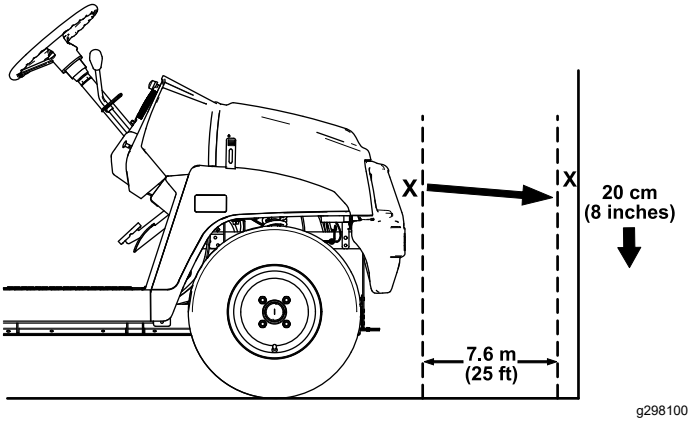

Mynd 46

5. Snúið stilliskrúfunum (Mynd 45) aftan á aðalljósasamstæðunni til að snúa samstæðunni og stilla stöðu kastljósgeislans.
6. Tengið rafhlöðurnar og lokið vélarhlífinni; sjá Tenging rafhlaða (síða 34).

Rafhlöðurnar þjónustaðar

Ath.: Vinnubíllinn er búin fjórum Li-ion rafhlöðum.

Fargið eða endurvinnið Li-ion rafhlöður í samræmi við staðbundnar reglur og landslög. Ef rafhlaða krefst þjónustu skal leita aðstoðar viðurkennds dreifingaraðila Toro.

Eini hluti rafhlöðunnar sem notandi getur sinnt viðhaldi á eru merkingarnar. Ábyrgðin fellur úr gildi ef reynt er að opna rafhlöðu. Ef vandamál kemur upp með rafhlöðu skal leita aðstoðar hjá viðurkenndum dreifingaraðila Toro.

Viðhald hleðslutækisins

Mikilvægt: **Rafmagnsviðgerðir skulu eingöngu framkvæmdar hjá viðurkenndum dreifingaraðila Toro.**

Stjórnandinn getur sinnt litlu öðru viðhaldi en að verja hleðslutækið gegn skemmdum og veðri.

Viðhald hleðslutækissnúranna

- Hreinsið snúrurnar með rökum klút eftir hverja notkun.
- Vindið snúrurnar upp þegar þær eru ekki í notkun.
- Leitið reglulega eftir skemmdum á snúrunum og skiptið um þær þegar með þarf með varahlutum sem samþykktir eru af Toro.

Viðhald drifkerfis

Viðhald hjólbarðanna

Viðhaldstími: Á 100 klukkustunda fresti—Athugið ástand hjólbarða og felga.

Á 100 klukkustunda fresti—Herðið felgurærnar.

1. Athugið hvort slit eða skemmdir sjást á hjólbörðum og felgum.

   Ath.: Árekstrar sem kunna að verða við notkun vinnubílsins, líkt og þegar ekið er á gangstéttarbrúnir, geta valdið skemmdum á hjólbörðum eða felgum og raskað hjólastillingum. Skoðið því ástand hjólbarða eftir slíka árekstra.

2. Herðið felgurærnar í 108 til 122 N·m.

Skoðun á stýri og íhlutum fjöðrunar

Viðhaldstími: Á 100 klukkustunda fresti—Athugið hvort slit eða skemmdir sjást á stýri eða íhlutum fjöðrunar.

Hafið stýrið í miðlægri stöðu (Mynd 47) og snúið því til vinstri eða hægri. Ef stýrinu er snúið meira en 13 mm til vinstri eða hægri og hjólbarðar snúast ekki skal skoða eftirfarandi íhluti stýris og fjöðrunar til að ganga úr skugga um að þeir séu ekki slitnir eða skemmdir:

- Stýrisskaft í samskeytalið stýrisstangar

  Mikilvægt: **Athugið ástand og öryggi þéttis í pinnastönginni (Mynd 48).**

- Millistangir í stýrisstangarsamstæðu

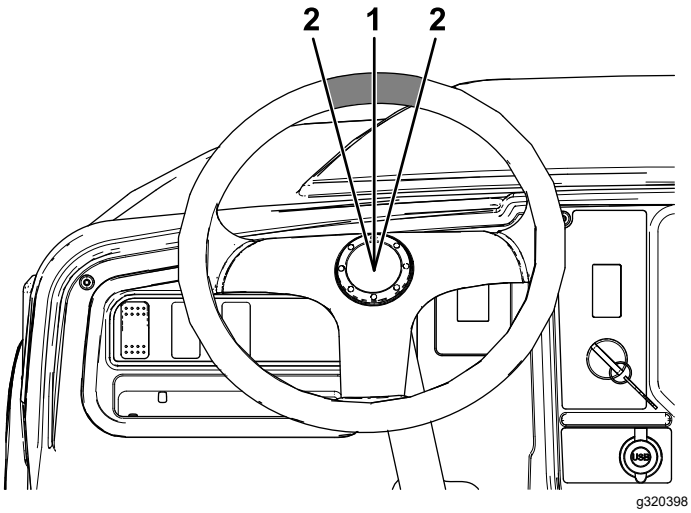

Mynd 47

1. Stýri í miðjustöðu
2. 13 mm frá miðju stýrisins

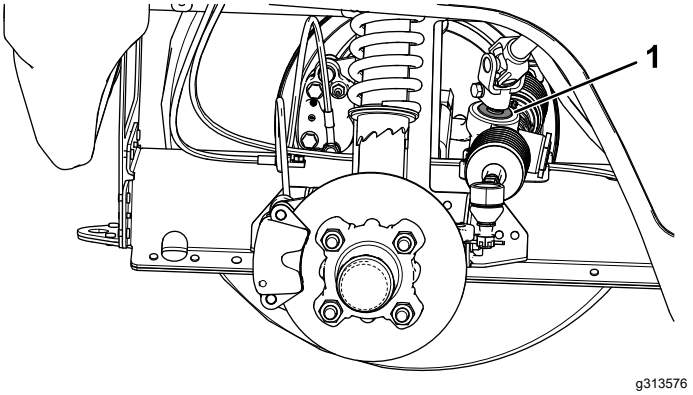

Mynd 48

1. Þétti í pinnastöng

Stilling framhjóla

Viðhaldstími: Á 100 klukkustunda fresti/Árlega (hvort sem verður á undan)—Athugið hjólhalla og innskeifni framhjóla.

Undirbúningur fyrir stillingu hjólhalla og innskeifni

1. Kannið þrýsting í hjólbörðum til að ganga úr skugga um að framhjól séu fyllt að 0,82 bar.
2. Stjórnandi vinnubílsins skal sitja í sætinu, að öðrum kosti skal setja þyngd í sætið sem nemur þyngd þess sem á að aka bílnum. Stjórnandi vinnubílsins, eða jafngild þyngd, verður að vera í sætinu á meðan þessi stilling er framkvæmd.
3. Látið vinnubílinn renna beint aftur á bak á jafnsléttu um 2 til 3 metra og síðan beint áfram að upphafsstaðsetningu. Þannig nær fjöðrunin að komast í notkunarstöðu.

Stilling hjólhalla

Verkfæri sem eigandi útvegar: skrúflykill, Toro-íhlutur nr. 132-5069. Frekari upplýsingar fást hjá viðurkenndum dreifingaraðila Toro.

Mikilvægt: **Stillið hjólhallann aðeins ef það á að nota tengitæki að framan eða ef hjólbarðarnir eru mismikið slitnir.**

1. Skoðið hjólhallastillingu á hverju hjóli. Stillingin ætti að vera eins nærri hlutlausu (núllstillingu) og unnt er.

   Ath.: Hjólbarðana skal stilla þannig að þeir nái jafnri snertingu við jörð, til að minnka ójafnt slit.

2. Ef hjólhalli er ekki réttur skal nota skrúflykil til að snúa kraganum á höggdeyfinum og stilla hjólið rétt (Mynd 49).

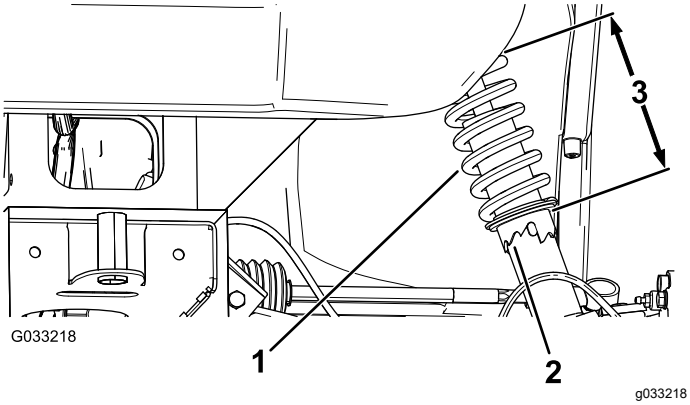

Mynd 49

1. Gormur í höggdeyfi
2. Kragi
3. Lengd gorms

Innskeifni framhjóla stillt

Mikilvægt: **Áður en innskeifni er stillt skal ganga úr skugga um að stilling hjólhalla sé eins hlutlaus og unnt er. Frekari upplýsingar eru í Stilling hjólhalla (síða 37).**

1. Mælið fjarlægðina á milli framhjólanna við öxulhæð, bæði framan og aftan á framhjólunum (Mynd 50).

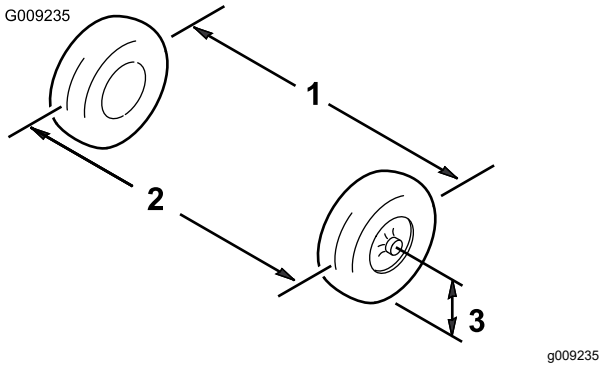

Mynd 50

1. Miðjulína hjólbarða – að aftan
2. Miðjulína hjólbarða – að framan
3. Miðjulína öxuls

2. Ef mæligildin eru ekki á milli 0 og 6 mm skal losa festirærnar yst á millistöngunum (Mynd 51).

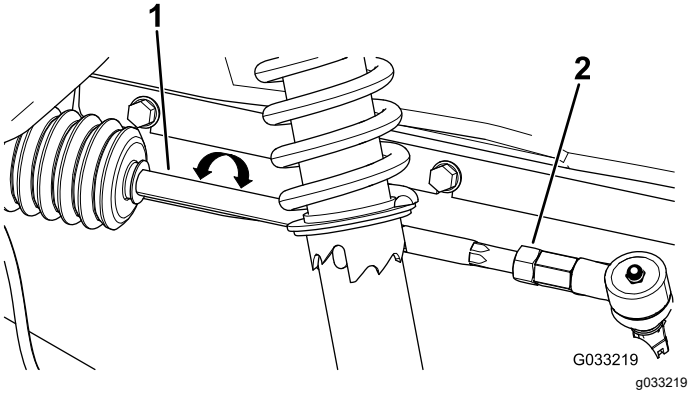

Mynd 51

1. Millistöng
2. Festiró

3. Snúið báðum millistöngunum til að færa framhlið hjólbarðans inn eða út á við.
4. Herðið festiró tengistangarinnar þegar stillingin er rétt.
5. Gangið úr skugga um að stýrið hreyfist alla leið í báðar áttir.

Athugun á hæð vökva í sambyggðum gírkassa og drifi

Viðhaldstími: Á 100 klukkustunda fresti—Athugið hæð vökva í sambyggðum gírkassa og drifi.

1. Leggið vinnubílnum á jafnsléttu.
2. Setjið stöðuhemilinn á.
3. Drepið á mótornum og takið lykilinn úr.
4. Fjarlægið áfyllingartappann af sambyggða gírkassanum og drifinu (Mynd 52).

   Ath.: Vökvahæðin ætti að nema við neðsta hluta áfyllingartappans.

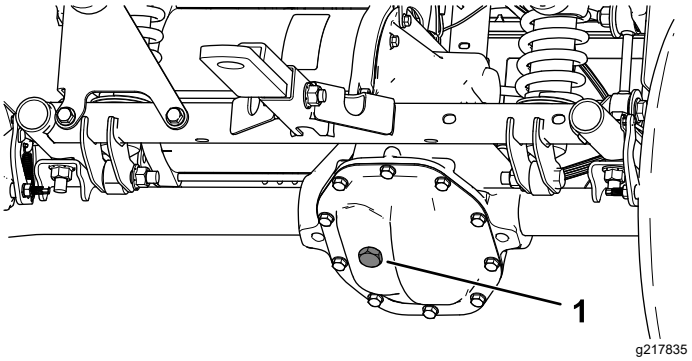

Mynd 52

1. Áfyllingartappi

5. Ef vökvahæðin er of lítil skal fjarlægja áfyllingartappann og fylla á með tilgreindum vökva, þar til vökvinn seytlar út um opið (Mynd 52).
6. Komið afrennslistappanum fyrir og herðið hann með 20 til 27 N·m hersluátaki.

Skipt um vökva í sambyggðum gírkassa og drifi

Viðhaldstími: Á 100 klukkustunda fresti—Athugið sambyggða gírkassann og drifið m.t.t. leka.

Á 800 klukkustunda fresti/Árlega (hvort sem verður á undan)—Skiptið um vökva í sambyggðum gírkassa og drifi.

Gerð vökva: SAE 10W-30 (API þjónustuflokkur SJ eða hærri)

Rúmtak vökva: 0,66 l

1. Setjið afrennslispönnu undir hlíf sambyggða gírkassans og drifsins (Mynd 53).

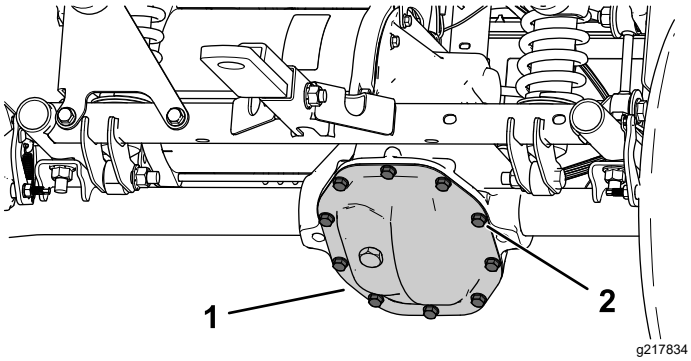

Mynd 53

1. Hlíf á sambyggðum gírkassa og drifi
2. Boltar

2. Fjarlægið boltana úr sambyggða gírkassanum og drifinu og tappið öllum vökvanum af (Mynd 53).

   Ath.: Setjið hlíf sambyggða gírkassans og boltann til hliðar.
3. Komið hlíf sambyggða gírkassans og drifsins fyrir með boltunum sem áður voru fjarlægðir og herðið boltana með 22 til 32 N·m hersluátaki.
4. Fyllið á sambyggðan gírkassa og drif með tilgreindum vökva, þar til vökvi seytlar út um opið (Mynd 52).
5. Komið afrennslistappanum fyrir og herðið hann með 20 til 27 N·m hersluátaki.

Viðhald hemla

Skoðun stöðuhemils

1. Setjið stöðuhemilinn á með því að toga stöðuhemilsstöngina í átt að stjórnanda þar til vart verður við spennu.
2. Ef stjórnandi finnur enga spennu þegar stöðuhemill er togaður í átt að stjórnanda innan 11,4 til 16,5 cm frá „P“-tákninu á mælaborðinu þarf að stilla stöðuhemilinn. Frekari upplýsingar eru í Stöðuhemillinn stilltur (síða 39).

Stöðuhemillinn stilltur

1. Gangið úr skugga um að stöðuhemillinn sé ekki á.
2. Notið tjakkstanda til að lyfta afturhluta vinnubílsins. Frekari upplýsingar eru í Vinnuvélinni lyft (síða 28).
3. Notið tvo skiptilykla; annan til að halda stillistönginni á klafanum á sínum stað, hinn til að losa festiróna sem nemur fjórðungi úr snúningi (Mynd 54).

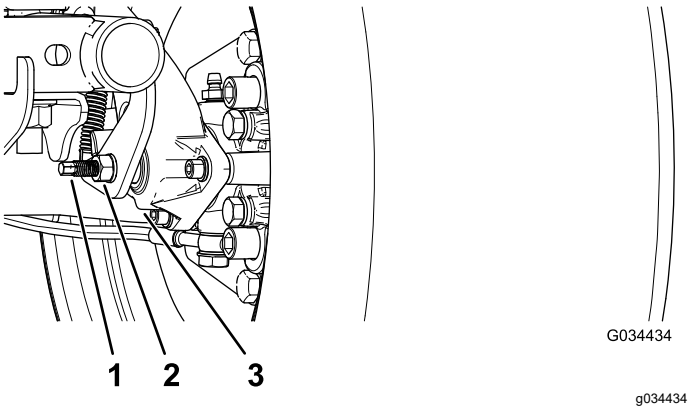

Mynd 54

1. Stillanleg stoð
2. Festiró
3. Hemlaklossi

4. Haldið stillingastoðinni og festirónni á réttum stað og herðið um leið stillingastoðina með því að snúa henni (Mynd 54).

   Ath.: Framkvæmið þetta skref þar til vart verður við viðnám í felgunni.
5. Haldið stillistönginni og festirónni á réttum stað og snúið festirónni um leið sem nemur fjórðungi úr snúningi aftur á bak (Mynd 54).
6. Haldið stillingastoðinni og festirónni á réttum stað og herðið um leið festiróna (Mynd 54).
7. Framkvæmið skref 1 til og með 6 á hinni hliðinni.

8. Sannreynið að stöðuhemill hafi verið stilltur í réttri spennu. Frekari upplýsingar eru í Skoðun stöðuhemils (síða 39).

   Ath.: Ef ekki reynist unnt að stilla stöðuhemillinn með áskildri spennu eru bremsuklossarnir hugsanlega slitnir og skipta verður um bremsuklossana. Hægt er að fá frekari aðstoð hjá viðurkenndum dreifingaraðila Toro.

Athugun á hæð hemlavökvans

Viðhaldstími: Fyrir hverja notkun eða daglega Kannið hæð hemlavökva áður en mótorinn er notaður í fyrsta sinn.

Gerð hemlavökva: DOT 3

1. Leggið vinnubílnum á jafnsléttu, setjið stöðuhemilinn á, drepið á vélinni og takið lykilinn úr.
2. Lyftið vélarhlífinni til að komast að aðalhemlatjakki og geymi (Mynd 55).

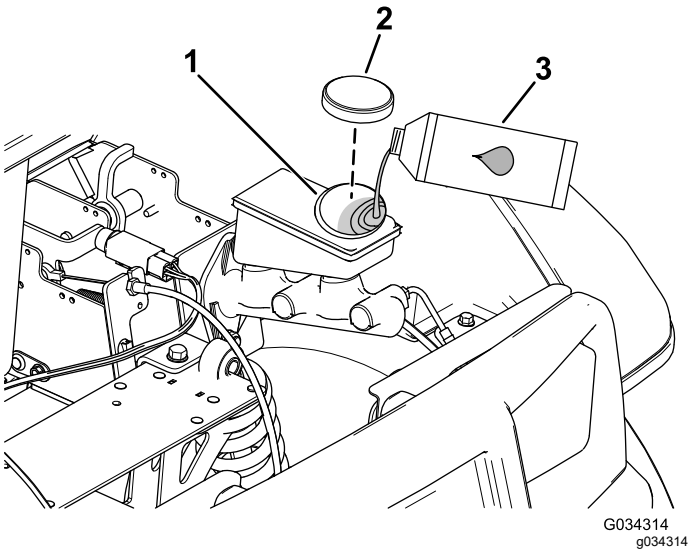

Mynd 55

1. Áfyllingarstútur (geymir)
2. Lok á geymi
3. DOT 3-hemlavökvi

3. Lítið eftir vökvastöðu á hlið geymisins (Mynd 56).

   Ath.: Hæðin ætti að vera yfir lágmarkslínunni.

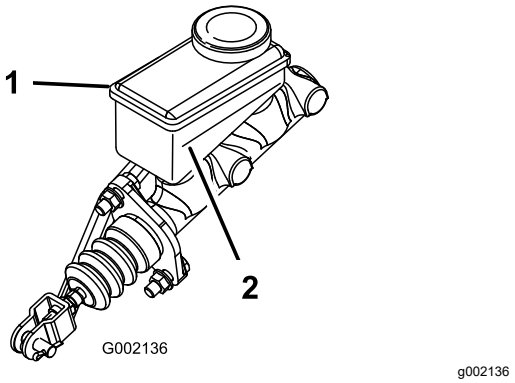

Mynd 56

1. Hemlavökvageymir
2. Lágmarkslína

4. Ef vökvastaða er lág skal gera eftirfarandi:
   A. Hreinsið svæðið kringum lokið á geyminum og fjarlægið lokið (Mynd 55).
   B. Fyllið á með DOT 3-hemlavökva þar til vökvahæðin er komin yfir lágmarkslínuna (Mynd 56).

      Ath.: Ekki yfirfylla geyminn af hemlavökva.

   C. Setjið lokið á geyminn (Mynd 55).
5. Lokið vélarhlífinni.

Hemlaskoðun

Viðhaldstími: Á 100 klukkustunda fresti

Mikilvægt: **Hemlar eru mikilvægir öryggisíhlutir vinnubílsins. Skoðið hemlana gaumgæfilega samkvæmt áætluðu viðhaldsbili til að tryggja hámarksafköst og öryggi.**

- Skoðið hemlaborðana m.t.t. slits eða skemmda. Ef þykkt borða (hemlaklossi) er undir 1,6 mm skal skipta um hemlaborða.
- Skoðið bakplötuna og aðra íhluti m.t.t. óeðlilegs slits eða aflögunar. Skiptið um alla íhluti sem hafa aflagast.
- Athugið hæð hemlavökvans; sjá Athugun á hæð hemlavökvans (síða 40).

Skipt um bremsuklossa hemla og stöðuhemils

Viðhaldstími: Á 400 klukkustunda fresti

Hafið samband við viðurkenndan dreifingaraðila Toro varðandi skoðun og hugsanleg skipti á bremsuklossum hemla og stöðuhemils.

Skipt um hemlavökva

Viðhaldstími: Á 1.000 klukkustunda fresti

Hafið samband við viðurkenndan dreifingaraðila Toro.

Viðhald undirvagns

Stilling á klinkum pallsins

Ef klinkan á pallinum er vanstillt hristist pallurinn upp og niður þegar vinnubílnum er ekið. Hægt er að stilla klinkustoðirnar til að klinkurnar haldi pallinum þétt að undirvagninum.

1. Gangið úr skugga um að pallurinn læsist.

   Ath.: Líklega er slagpinninn á klinku pallsins of lágt niðri ef pallurinn læsist ekki. Þegar pallurinn læsist en hristist upp og niður þegar vinnubílnum er ekið er slagpinninn á klinku pallsins líklega of hátt uppi.

2. Lyftið pallinum, Pallinum lyft í sturtustöðu (síða 18).
3. Losið um boltana tvo á slagpinna klinku pallsins og færið slagpinnann upp eða niður, eftir því hvort hann var of hátt uppi eða of lágt niðri (Mynd 57).

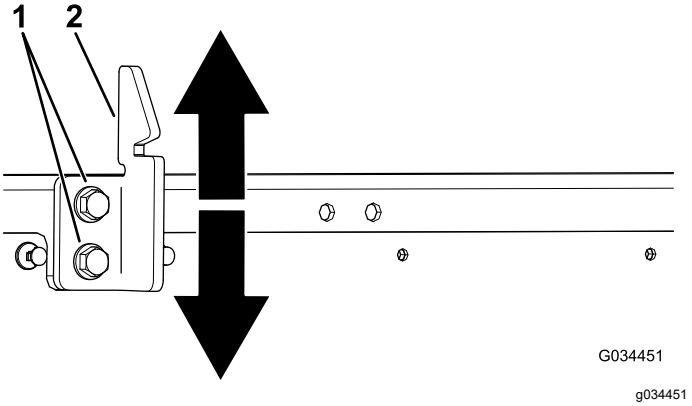

Mynd 57

1. Boltar
2. Slagpinni á klinku pallsins

4. Herðið boltana tvo á slagpinna klinku pallsins (Mynd 57).
5. Gangið úr skugga um að stillingin sér rétt með því að festa klinkuna á pallinum nokkrum sinnum.

Þrif

Vinnubíllinn þrifinn

Viðhaldstími: Fyrir hverja notkun eða daglega—Þrífið sláttuvélina.

Notið eingöngu vatn eða mild hreinsiefni til að þrífa vinnubílinn eftir þörfum. Nota má tusku til að þrífa vinnubílinn.

Mikilvægt: **Ekki nota ísalt vatn eða hreinsað vatn til að þrífa vinnubílinn.**

Mikilvægt: **Ekki er ráðlagt að nota háþrýstivatn til að þvo vinnubílinn. Slíkt getur skemmt rafkerfið, losað um mikilvægar merkingar eða skolað í burtu nauðsynlegri smurfeiti af núningsstöðum. Ekki nota of mikið vatn, sér í lagi nálægt stjórnborðinu, mótornum, stjórnbúnaði mótorsins, hleðslutækinu, afturhluta stjórnborðsins og rafhlöðunum.**

Geymsla

Öryggi við geymslu

- Drepið á vélinni, takið lykilinn úr og bíðið þar til allir hlutar hafa stöðvast áður en farið er úr ökumannssætinu. Leyfið vinnubílnum að kólna áður en hann er stilltur, þjónustaður, þrifinn eða settur í geymslu.
- Geymið ekki vinnubílinn eða eldsneytisílát nærri óvörðum loga, neistaflugi eða kveikiloga, á borð við vatnshitara eða önnur heimilistæki.

Vinnubíllinn settur í geymslu

1. Leggið vinnubílnum á jafnsléttu, setjið stöðuhemilinn á, drepið á vélinni og takið lykilinn úr.
2. Hreinsið óhreinindi og gróm af vinnubílnum, þ.m.t. af ytra byrði vélarhússins.

   Mikilvægt: **Sláttuvélina má þrífa með mildu hreinsiefni og vatni. Ekki nota háþrýstibúnað til að þrífa vinnubílinn. Háþrýstiþvottur getur skemmt rafkerfið eða skolað í burtu nauðsynlegri smurfeiti af núningsstöðum. Ekki nota of mikið vatn, sérstaklega nærri stjórnborðinu, ljósunum, mótorunum og rafhlöðunum.**
3. Skoðið hemlana; sjá Hemlaskoðun (síða 40).
4. Kannið þrýsting í hjólbörðum; sjá Þrýstingur hjólbarða kannaður (síða 16).
5. Skoðið og herðið alla bolta, rær og skrúfur. Gerið við eða skiptið um skemmda hluta.
6. Lakkið yfir rispaða eða óvarða málmfleti.

   Ath.: Lakk er fáanlegt hjá viðurkenndum dreifingaraðila Toro.
7. Breiðið yfir vinnuvélina til að verja hana og halda henni hreinni.

Kröfur fyrir geymslu rafhlöðu

Ath.: Ekki þarf að fjarlægja rafhlöðurnar úr vinnuvélinni fyrir geymslu.

Upplýsingar um æskilegt hitastig við geymslu er að finna í eftirfarandi töflu:

Kröfur um hitastig fyrir geymslu

Geymsluskilyrði	Kröfur um hitastig
Eðlileg geymsluskilyrði	-20 til 45 °C

Mikill hiti – 1 mánuður eða minna	45 til 60 °C
Mikill kuldi – 3 mánuðir eða minna	-30 til -20 °C

Mikilvægt: **Hiti utan marka skemmir rafhlöðurnar. Hitastigið sem rafhlöðurnar eru geymdar við hefur áhrif á endingartíma þeirra. Geymsla í langan tíma við mjög háan hita styttir endingartíma rafhlöðunnar. Geymið vinnubílinn við eðlileg geymsluskilyrði sem gefin eru upp á töflunni fyrir æskilegt hitastig.**

- Áður en vinnuvélin er sett í geymslu skal hlaða eða afhlaða rafhlöðurnar í 40% til 60% hleðslu (50,7 til 52,1 volt).

  Ath.: 50% hleðsla er best til að tryggja hámarksendingu rafhlaða. Endingartími rafhlaðanna styttist ef þær eru hlaðnar í 100% hleðslu fyrir geymslu.

  Ef gert er ráð fyrir að vinnuvélin verði geymd í lengri tíma skal hlaða rafhlöðurnar í um 60% hleðslu.

- Á sex mánaða fresti skal kanna hleðslustöðu rafhlaðanna og tryggja að hún sé á milli 40% og 60%. Ef hleðslan er undir 40% þarf að hlaða rafhlöðurnar í 40% til 60% hleðslu.

- Hægt er að nota fjölmæli til að kanna hleðslustöðuna þegar dautt er á vinnubílnum. Eftirfarandi tafla sýnir hvaða spenna samsvarar hvaða hleðslustöðu:

Spenna	Hleðslustaða
52,1 V	60%
51,4 V	50%
50,7 V	40%

- Takið hleðslutækið úr sambandi við rafmagn þegar hleðslu er lokið. Aftengið rafmagnstengilinn meðan á geymslu stendur til að lágmarka afhleðslu rafhlaðanna.

- Ef hleðslutækið er haft á vinnubílnum slekkur það á sér þegar rafhlöðurnar eru fullhlaðnar og ekki kviknar aftur á því fyrr en búið er að taka það úr sambandi og setja aftur í samband.

Bilanaleit

Villukóðar hleðslutækis fyrir rafhlöðu

Vandamál	Möguleg orsök	Aðgerð til úrbóta
Kóði E-0-0-1 eða E-0-4-7	1. Há rafhlöðuspenna	1. Tryggið að rafhlöðuspennan sé rétt og kapaltengingar séu tryggar; tryggið að rafhlaðan sé í góðu ástandi.
Kóði E-0-0-4	1. Bilun greind í rafhlöðu eða stjórnkerfi rafhlöðu	1. Hafið samband við viðurkenndan dreifingaraðila Toro.
Kóði E-0-0-7	1. Hámarki amperstunda rafhlöðunnar náð	1. Mögulegar orsakir eru t.d. lélegt ástand rafhlöðu, mikil afhleðsla rafhlöðu, illa tengd rafhlaða og/eða mikið sníkjuálag á rafhlöðu við hleðslu. Mögulegar lausnir: rafhlöðuskipti; Athugið jafnstraumstengingar. aftenging sníkjuálags. Þessi villa hverfur þegar hleðslutækið er endurstillt með því að taka jafnstraum af því og setja á aftur.
Kóði E-0-1-2	1. Skautaskiptavilla	1. Rafhlaðan er vitlaust tengd við hleðslutækið. Tryggið að tengingar rafhlöðunnar séu tryggar.
Kóði E-0-2-3	1. Villa vegna hárrar riðspennu (>270 VAC)	1. Tengið hleðslutækið við riðstraum sem skilar jöfnum riðstraumi á milli 85–270 VAC / 45–65 Hz.
Kóði E-0-2-4	1. Hleðslutæki fer ekki í gang	1. Ekki kviknar rétt á hleðslutækinu. Aftengið riðstraumsinntakið og tengingu rafhlöðu í 30 sekúndur og reynið svo aftur.
Kóði E-0-2-5	1. Villa vegna flöktandi lágrar riðspennu	1. Riðstraumur er óstöðugur. Hugsanleg ástæða er of lítil rafstöð eða alltof litlar inntakssnúrur. Tengið hleðslutækið við riðstraum sem skilar jöfnum riðstraumi á milli 85–270 VAC / 45–65 Hz.
Kóði E-0-3-7	1. Endurforritun mistókst	1. Hugbúnaðaruppfærsla eða forskriftarkeyrsla mistókst. Gangið úr skugga um að nýi hugbúnaðurinn sé réttur.
Kóði E-0-2-9, E-0-3-0, E-0-3-2, E-0-4-6 eða E-0-6-0	1. Samskiptavilla við rafhlöðu	1. Tryggið að tenging merkjavíranna við rafhlöðuna sé trygg.

Bilanakóðar hleðslutækis fyrir rafhlöðu

Vandamál	Möguleg orsök	Aðgerð til úrbóta
F-0-0-1, F-0-0-2, F-0-0-3, F-0-0-4, F-0-0-5, F-0-0-6 eða F-0-0-7	1. Innri villa í hleðslutæki	1. Aftengið riðstraumstenginguna og rafhlöðutenginguna í minnst 30 sekúndur og reynið svo aftur. Ef þetta virkar ekki skal hafa samband við viðurkenndan dreifingaraðila Toro.

Bilunarkóðar vinnubíls

Vandamál	Möguleg orsök	Aðgerð til úrbóta
Kóði P156C, P156E	1. Bilun varð í grunnstillingu stjórnbúnaðar.	1. Hafið samband við viðurkenndan dreifingaraðila Toro.
Kóði P0226, P156C, B1107	1. Stöðuhemill er á, bæði í FRAMGÍR og BAKKGÍR. 2. Bilun varð í drifsrofa.	1. Takið stöðuhemilinn af. 2. Drepið á vinnubílnum og athugið virkni rofanna.
Kóði P0A54, P156C	1. Straumur mótorsins fór yfir viðmiðunarmörk stjórnbúnaðarins. 2. Bilun varð í íhlut innri aflgjafa.	1. Svissið AF, bíðið í nokkrar sekúndur og svissið síðan Á. Athugið allar rafhlöður og háspennutengi stjórnbúnaðar. Hafið samband við viðurkenndan dreifingaraðila Toro ef ástandið er viðvarandi. 2. Hafið samband við viðurkenndan dreifingaraðila Toro.
Kóði P2BE8, P2BE9	1. Bilun varð í aðalsnertu.	1. Athugið hvort snertivírarnir, spólan og snerturnar starfi á réttan hátt.
Kóði P0A44	1. Farið var yfir hámarkshraða mótors.	1. Svissið AF, bíðið í nokkrar sekúndur og svissið síðan Á og athugið hvort að notkun sé eðlileg.
Kóði P0226, P156C	1. Stigið er á eldsneytisgjöfina um leið og vinnubíllinn er gangsettur. 2. Tiltekin snúra er ekki tengd á réttan hátt.	1. Stígið af fótstiginu, svissið AF, bíðið í nokkrar sekúndir og svissið síðan Á og athugið hvort að notkun sé eðlileg. 2. Prófið leiðslurnar á milli stjórnbúnaðarins og snertunnar, rofanna og gaumljóssins.
Kóði P0E8E, P156C	1. Lítil hleðsla er eftir á rafhlöðunum. 2. Rafhlöðurnar eru alveg tómar. 3. Forhleðsla innri þéttisins er minni en nemur 5V.	1. Hættið notkun vinnubílsins, akið hægt að næstu hleðslustöð og hlaðið rafhlöðurnar að fullu. 2. Dragið vinnubílinn að hleðslustöðinni og hlaðið rafhlöðurnar að fullu. 3. Hlaðið rafhlöðurnar og svissið AF, bíðið í nokkrar sekúndur, svissið Á og athugið hvort að notkun sé eðlileg.
Kóði P0A2F, P0A3C, P1502, P1511, P1512	1. Stjórnbúnaðurinn eða mótorinn hafa ofhitnað eða ofkælst.	1. Athugið hvort að mótorinn eða stjórnbúnaðurinn sé mjög heitur eða mjög kaldur og látið síðan vinnubílinn kólna í öruggt hitastig áður en hefðbundin notkun hefst á nýjan leik.
Kóði P0A44, P1520	1. Bilun varð í afkóðara mótors. 2. Farið var yfir hámarkshraða mótors.	1. Athugið leiðslur afkóðara mótorsins (hraðaskynjarans). 2. Svissið AF, bíðið í nokkrar sekúndur og svissið síðan Á og athugið hvort að notkun sé eðlileg.
Kóði P156D	1. Innri hugbúnaðarvilla varð.	1. Hafið samband við viðurkenndan dreifingaraðila Toro.

Athugasemdir:

Athugasemdir:

Athugasemdir:

Persónuverndaryfirlýsing fyrir EES/Bretland

Notkun Toro á persónuupplýsingum

The Toro Company („Toro“) virðir rétt þinn til persónuverndar. Þegar þú kaupir vörur okkar kunnum við að safna vissum upplýsingum um þig, annaðhvort beint frá þér eða í gegnum fyrirtæki eða söluaðila Toro á þínu svæði. Toro notar þessar upplýsingar til að uppfylla samningsbundnar skyldur sínar – svo sem að skrá ábyrgðina þína, vinna ábyrgðarkröfur eða hafa samband við þig vegna innköllunar vöru – og í löglegum viðskiptatilgangi – svo sem að mæla ánægju viðskiptavina, bæta vörur okkar og bjóða upp á vöruupplýsingar sem þú kannt að hafa áhuga á. Toro kann að deila upplýsingunum þínum með dótturfyrirtækjum sínum, hlutdeildarfélögum sínum, söluaðilum eða öðrum samstarfsaðilum í tengslum við þetta. Við kunnum einnig að birta persónuupplýsingar þegar þess er krafist samkvæmt lögum eða í tengslum við sölu, kaup eða sameiningu fyrirtækisins. Við munum aldrei selja persónuupplýsingarnar þínar öðru fyrirtæki í markaðslegum tilgangi.

Geymsla persónuupplýsinga

Toro geymir persónuupplýsingarnar þínar eins lengi og við á samkvæmt tilganginum hér á undan og eins og krafist er samkvæmt lögum. Frekari upplýsingar um viðeigandi geymslutímabil er hægt að nálgast í gegnum netfangið legal@toro.com.

Áhersla Toro á öryggi

Persónuupplýsingar þínar kunna að vera unnar í Bandaríkjunum eða öðru landi þar sem gagnaverndarlög kunna að vera rýmri en í þínu heimalandi. Þegar við flytjum upplýsingarnar þínar út fyrir heimaland þitt munum við grípa til aðgerða, sem krafist er samkvæmt lögum, til að tryggja að gripið sé til viðeigandi öryggisráðstafana til að verja upplýsingarnar þínar og tryggja að þær séu meðhöndlaðar á öruggan máta.

Aðgangur og leiðrétting

Þú kannt að hafa rétt til að leiðrétta eða fara yfir persónuupplýsingarnar þínar eða hafna eða takmarka vinnslu þeirra. Hafðu samband við okkur í gegnum netfangið legal@toro.com til að gera það. Ef þú hefur áhyggjur af því hvernig Toro fer með upplýsingarnar þínar hvetjum við þig til að hafa beint samband við okkur. Hafðu í huga að Evrópubúar geta sent kvörtun til gagnaverndaryfirvalda.

Upplýsingar um viðvörun vegna tillögu 65 í Kalifornía (California Proposition 65)

Hvaða viðvörun er þetta?

Mögulega sérðu vöru til sölu með viðvörunarmerkingu á borð við eftirfarandi:

VIÐVÖRUN: Hætta á krabbameini og skaða á æxlunarfærum – www.p65Warnings.ca.gov.

Hvað er tillaga 65?

Tillaga 65 nær til allra fyrirtækja sem starfa í Kalifornía, selja vörur í Kalifornía eða framleiða vörur sem kunna að vera seldar eða keyptar í Kalifornía. Samkvæmt henni skal ríkisstjóri Kalifornía viðhalda og birta lista yfir íðefni sem vitað er að valdi krabbameini, fæðingargöllum og/eða öðrum æxlunarskaða. Listinn er uppfærður árlega og inniheldur hundruð íðefna sem finna má í mörgum hversdagslegum hlutum. Tilgangur tillögu 65 er að upplýsa almenning um váhrif þessara íðefna.

Tillaga 65 bannar ekki sölu vara sem innihalda þessi íðefni en krefst þess í stað að viðvaranir séu settar á vörur, vöruumbúðir eða fylgiskjöl viðkomandi vara. Enn fremur gefur viðvörun á grunni tillögu 65 ekki til kynna að vara brjóti gegn öryggisstöðlum eða -kröfum vara. Yfirvöld Kalifornía hafa í raun útskýrt að viðvörun á grunni tillögu 65 jafngildi ekki ákvörðun á grunni reglugerða um hvort vara er „örugg“ eða „óörugg“. Mörg þessara íðefna hafa verið notuð í hversdagslegum vörum um árabil án skráðs skaða. Frekari upplýsingar er að finna áhttps://oag.ca.gov/prop65/faqs-view-all.

Viðvörun á grunni tillögu 65 þýðir að fyrirtæki hefur annaðhvort (1) metið váhrifin og komist að þeirri niðurstöðu að hættustig sé hverfandi; eða (2) hefur valið að birta viðvörunina vegna þess að íðefni af listanum er til staðar án þess að váhrifin hafi verið metin.

Gilda þessi lög alls staðar?

Viðvaranir á grunni tillögu 65 eru eingöngu áskildar samkvæmt lögum Kalifornía. Þessar viðvaranir er að finna víðs vegar um Kalifornía, í mismunandi samhengi, þar á meðal en ekki takmarkað við á veitingastöðum, kjörbúðum, hótelum, skólum og spítölum og á ýmis konar vörum. Við þetta bætist að sumar netverslanir og vörulistaverslanir birta viðvaranir á grunni tillögu 65 á vefsvæðum sínum og í vörulistum.

Hvernig standa viðvaranir Kalifornía í samanburði við mörk í landslögum?

Staðlar tillögu 65 eru oft mun strangari en í landslögum og alþjóðlegum stöðlum. Ýmis efni krefjast viðvörunar á grunni tillögu 65 í mun minni styrk en krafist er samkvæmt bandarískum landslögum. Til dæmis eru mörk tillögu 65 fyrir viðvörun vegna blýs 0,5 µg/dag, sem er mun lægra en samkvæmt bandarískum landslögum og alþjóðlegum stöðlum.

Af hverju bera ekki allar sambærilegar vörur viðvörunina?

- Vörur sem seldar eru í Kalifornía þarf að merkja samkvæmt tillögu 65 á meðan ekki þarf að merkja sambærilegar vörur sem seldar eru annars staðar.
- Fyrirtæki sem nær samkomulagi vegna málsóknar á grunni tillögu 65 þarf mögulega að merkja vörur sínar með viðvörunum á grunni tillögu 65 en önnur fyrirtæki sem framleiða samsvarandi vörur þurfa þess ekki.
- Ekki er samræmi í því hvernig tillögu 65 er framfylgt.
- Fyrirtæki kunna að sleppa því að nota þessar viðvaranir vegna þess að viðkomandi fyrirtæki telja sig ekki þurfa þess samkvæmt tillögu 65; það að vara sé ekki með viðvörun merkir ekki að viðkomandi vara sé án þeirra íðefna og í þeim styrk sem listinn segir til um.

Af hverju notar Toro þessa viðvörun?

Toro hefur kosið að veita neytendum eins miklar upplýsingar og hægt er til að þeir geti tekið upplýstar ákvarðanir um vörurnar sem þeir kaupa og nota. Toro notar þessar viðvaranir í tilteknum tilvikum vegna þess að það veit af tilvist eins eða fleiri skráðra íðefna án þess að leggja mat á váhrif, þar sem ekki fylgja öllum skráðum íðefnum upplýsingar um váhrifamörk. Þótt váhrif af völdum vara frá Toro kunni að vera hverfandi eða langt innan þeirra marka sem segja til um hverfandi hættu hefur Toro ákveðið að kjósa frekar meiri aðgát en minni og valið að nota viðvaranir á grunni tillögu 65. Enn fremur skal hafa í huga að ef Toro birtir ekki þessar viðvaranir kann það að verða lögsótt af Kaliforníuríki eða einkaaðilum sem framfylgja vilja tillögu 65 og gert að greiða umtalsverðar sektir.

Takmörkuð ábyrgð á rafhlöðu

Raf-
hlaða

Ábyrgð vegna efnis- og smíðagalla í Li-ion hleðslurafhlöðunni gildir til 5 ára. Með tímanum dregur notkun rafhlöðunnar úr orkurýmd hennar (amperstundum) við fulla hleðslu. Orkunotkun er breytileg eftir notkun, aukabúnaði, grassverði, undirlagi, stillingum og hitastigi.

Vara	**Ábyrgðartímabil**
Workman GTX	Á fimm ára fresti
eTriFlex	4 ár
Greensmaster	4 ár

Ábyrgð Toro

Takmörkuð tveggja ára eða 1500 vinnustunda ábyrgð

Skilmálar og vörur sem falla undir ábyrgð

Toro Company ábyrgist gagnvart þér að Toro-varan („vara“) þín sé laus við efnis- og smíðagalla í tvö ár eða 1500 vinnustundir*, hvort sem kemur á undan. Þessi ábyrgð nær til allra vara nema loftunarbúnaðar (sjá aðskildar ábyrgðaryfirlýsingar fyrir þær vörur). Komi upp tilvik sem falla undir ábyrgð önnumst við viðgerð á vörunni þér að kostnaðarlausu, þar með talið greining, vinna, varahlutir og flutningur. Þessi ábyrgð tekur gildi þegar varan er afhent fyrsta kaupanda.
* Varan er búin vinnustundamæli.

Leiðbeiningar um hvernig skal nálgast ábyrgðarþjónustu

Þú berð ábyrgð á að tilkynna dreifingaraðila eða vottuðum söluaðila sem þú keyptir vöruna frá um ábyrgðartilvik um leið og það kemur í ljós. Ef þú þarfnast aðstoðar við að finna næsta dreifingaraðila eða vottaða söluaðila eða ef þú hefur spurningar um ábyrgðarréttindi þín eða skyldur geturðu haft samband við okkur á:

Toro Commercial Products Service Department
8111 Lyndale Avenue South
Bloomington, MN 55420-1196

952–888–8801 eða 800–952–2740
Netfang: commercial.warranty@toro.com

Skyldur eiganda

Sem eigandi vörunnar berð þú ábyrgð á nauðsynlegu viðhaldi og stillingum sem lýst er í *notendahandbókinni*. Viðgerðir á vörunni vegna vandamála sem rekja má til þess að nauðsynlegt viðhald eða stillingar voru ekki framkvæmdar falla ekki undir ábyrgðina.

Hlutir og ástand sem ekki fellur undir ábyrgð

Ekki eru allar bilanir sem upp koma innan ábyrgðartímabilsins vegna efnis- eða smíðagalla. Þessi ábyrgð nær ekki yfir eftirfarandi:

- Bilanir í vöru sem rekja má til notkunar varahluta sem ekki eru frá Toro eða uppsetningar og notkunar viðbóta eða aukahluta og vara sem ekki eru frá Toro.
- Bilanir í vöru sem rekja má til þess að ráðlögðu viðhaldi og/eða stillingum var ekki sinnt.
- Bilanir í vöru sem rekja má til misnotkunar, hirðulausrar eða ógætilegrar notkunar.
- Ógallaða varahluti. Dæmi um varahluti sem eru notaðir, eða gernýttir, við hefðbundna notkun eru, en ekki takmarkaðir við, hemlaklossar og -borðar, kúplingsborðar, hnífar, kefli, rúllur og legur (einangraðar og smurðar), fastir hnífar, kerti, eltihjól og legur, hjólbarðar, síur, reimar og tilteknir úðaraíhlutir á borð við himnur, stúta, straummæla og einstefnuloka.
- Bilanir vegna utanaðkomandi áhrifa, þar á meðal, en ekki takmarkað við, veðurs, geymslu, óhreininda, notkunar ósamþykkts eldsneytis, kælivökva, smurefna, íblöndunarefna, áburðar, vatns eða íðefna.
- Bilanir eða skert afköst vegna notkunar eldsneytis (t.d. bensíns, dísilolíu eða lífdísils) sem ekki uppfyllir viðeigandi iðnaðarstaðla.
- Eðlilegan hávaða, titring, slit og tæringu. Eðlilegt slit telst t.d., en er ekki takmarkað við, skemmdir á sætum vegna slits eða svörfunar, slit á máluðum flötum, rispur á merkingum eða rúðum.

Íhlutir

Íhlutir sem skipta þarf um í tengslum við nauðsynlegt viðhald falla undir ábyrgð fram að þeim tíma sem skipta þarf um þá samkvæmt reglubundnu viðhaldi. Íhlutir sem skipt er út í tengslum við þessa ábyrgð falla undir ábyrgð út gildistíma upprunalegrar ábyrgðar vörunnar og þeir eru eign Toro. Toro tekur lokaákvörðun um hvort á að gera við fyrirliggjandi íhlut eða samstæðu eða hvort skipta eigi um hana. Toro kann að nota endurgerða varahluti við viðgerðir sem falla undir ábyrgð.

Ábyrgð á Li-ion djúphleðslurafhlöðu

Li-ion djúphleðslurafhlöður eru með tiltekinn heildarfjölda kílówattstunda sem þær geta afkastað út endingartíma sinn. Notkun, hleðsla og viðhald geta lengt eða dregið úr endingartíma rafhlöðunnar. Þegar rafhlöður eru notaðar í þessari vöru minnkar sú vinna sem hægt er að sinna á milli hleðslulota þar til á endanum að rafhlaðan heldur ekki lengur hleðslu. Skipti á úrsérgengnum rafhlöðum, eftir eðlilega notkun, er á ábyrgð eiganda vörunnar.
Athugið: (Eingöngu Li-ion rafhlaða): Frekari upplýsingar er að finna í ábyrgð rafhlöðunnar.

Ábyrgð á sveifarás út endingartíma (eingöngu ProStripe 02657-gerð)

Prostripe, sem er með núningsdisk frá Toro og hemlatengsli fyrir hníf til að tryggja öryggi við gangsetningu (sambyggð hemlatengsli fyrir hníf + núningsdiskur) sem upprunalegan búnað, notað af upprunalegum kaupanda í samræmi við ráðlagða notkun og viðhald, er í ábyrgð gagnvart bognum sveifarás út endingartímann. Vinnubílar sem eru með núningsskinnum, hnífahemlatengslaeiningum og öðrum slíkum búnaði falla ekki undir ábyrgð á sveifarási út endingartímann.

Eigandi greiðir fyrir viðhald

Vélarstilling, smurning, þrif og bón, síuskipti, kælivökvaskipti og framkvæmd reglulegs viðhalds er á meðal hefðbundinnar þjónustu sem sinna þarf á vörum Toro og sem er á kostnað eigandans.

Almennir skilmálar

Viðgerð hjá vottuðum dreifingar- eða söluaðila Toro er þitt eina úrræði samkvæmt þessari ábyrgð.

Toro Company ber ekki ábyrgð á óbeinu, tilfallandi eða afleiddu tjóni vegna notkunar Toro-vara sem undir þessa ábyrgð falla, þar á meðal kostnaði eða útgjöldum vegna staðgöngubúnaðar eða þjónustu á bilunartíma eða stöðvunar fram að lokum viðgerða samkvæmt þessari ábyrgð. Engin önnur bein ábyrgð er í boði, utan útblástursábyrgðarinnar sem vísað er til hér að neðan, ef hún á við. Allar óbeinar ábyrgðir á söluhæfi og notagildi takmarkast við endingartíma þessarar beinu ábyrgðar.

Sum ríki leyfa ekki takmörkun á ábyrgð vegna tilfallandi eða afleidds tjóns, eða takmörkun á því hversu lengi óbein ábyrgð er í gildi, og því kunna takmarkanirnar hér á undan ekki að gilda um þig. Þessi ábyrgð veitir eiganda sérstök lagaleg réttindi, auk annarra mögulegra réttinda sem kunna að vera mismunandi á milli ríkja.

Athugasemd um útblástursábyrgð

Útblástursstjórnkerfi vörunnar þinnar kann að falla undir aðskilda ábyrgð sem uppfyllir kröfur Umhverfisverndarstofnunar Bandaríkjanna (EPA) og/eða loftslagsráðs Kaliforníu (CARB). Vinnustundamörk sem gefin eru upp hér á undan tengjast ekki ábyrgð útblástursstjórnkerfisins. Frekari upplýsingar eru í ábyrgðaryfirlýsingu fyrir útblástursstjórnkerfi sem fylgir vörunni eða er að finna í fylgiskjölum vélarframleiðanda.

Önnur lönd en Bandaríkin eða Kanada

Viðskiptavinir sem kaupa Toro-vörur sem fluttar er út frá Bandaríkjunum eða Kanada skulu hafa samband við viðkomandi dreifingaraðila (söluaðila) Toro vegna upplýsinga um ábyrgð í viðkomandi landi, héraði eða ríki. Ef þú ert af einhverjum sökum óánægð(ur) með þjónustu dreifingaraðilans eða átt í erfiðleikum með að nálgast ábyrgðarupplýsingar skaltu hafa samband við vottaða þjónustumiðstöð Toro.