Form No. 3454-124 Rev A

Kit de tração às 3 rodas sem sistema opcional de proteção anticapotamento

Unidade de tração às duas rodas Greensmaster® 3150

Modelo nº 04476

Instruções de instalação

Instalação

1

Preparação da máquina

Nenhuma peça necessária

Procedimento

1. Estacione a máquina numa superfície nivelada.
2. Engate o travão de estacionamento.
3. Desligue o motor e retire a chave.

2

Retiração da roda existente

Nenhuma peça necessária

Procedimento

1. Eleve a parte traseira da unidade de tração e retire o conjunto do pneu da forquilha da roda giratória.
2. Retire o conjunto do cubo da roda do conjunto do pneu. Guarde as porcas das rodas.

3

Alterar a forquilha da roda giratória

Nenhuma peça necessária

Procedimento

Nota: Se a unidade de tração tiver um número de série anterior a 269999999, a forquilha da roda giratória tem de ser alterada. Se for necessária a alteração, tem de obter um guia de perfuração (peça n.º 112–0256–01) no distribuidor Toro autorizado. Se não for necessária a alteração, passe para 4 Instalar o motor e conjunto do hub (página 2).

1. Monte o guia de perfuração no lado esquerdo da forquilha da roda giratória com 2 parafusos (5/16 pol. x 3 pol.), 4 anilhas e porcas (⅜ x ⅞ pol.). Coloque os componentes como indicado em Figura 1.

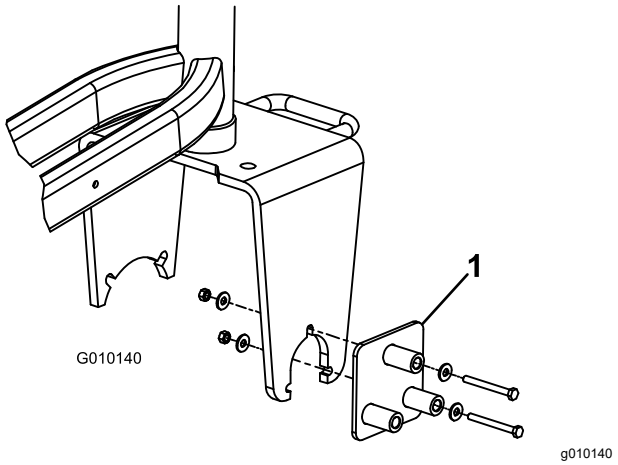

Figura 1

1. Guia de perfuração

2. Utilizando o furo restante no guia de perfuração, alargue o furo na forquilha da roda giratória para 14 mm.

© 2022—The Toro® Company
8111 Lyndale Avenue South
Bloomington, MN 55420

Registe o seu produto em www.Toro.com.

Tradução do original (PT)
Impresso nos EUA
Todos os direitos reservados

* 3 4 5 4 – 1 2 4 *

Importante: **É altamente recomendado utilizar uma broca nova e recentemente afiada de 14 mm Proceda lentamente ao perfurar. Não utilize força excessiva ao perfurar ou pode ocorrer um encravamento.**

3. Mova os dispositivos de fixação para os outros furos no guia de perfuração e repita o processo até que todos os 3 furos sejam alargados.

4

Instalar o motor e conjunto do hub

Nenhuma peça necessária

Procedimento

1. Retire o bocal de lubrificação do novo motor e conjunto do hub (Figura 2).
2. Monte o conjunto do pneu no motor e conjunto do hub com 4 porcas de rodas. Aperte as porcas das rodas com uma força de 95 a 122 N·m.
3. Instale o bocal de lubrificação no conjunto do hub, virando-o para fora do pneu.
4. Insira as flangetas e o rolamento na extremidade do veio do motor como se mostra na Figura 2.

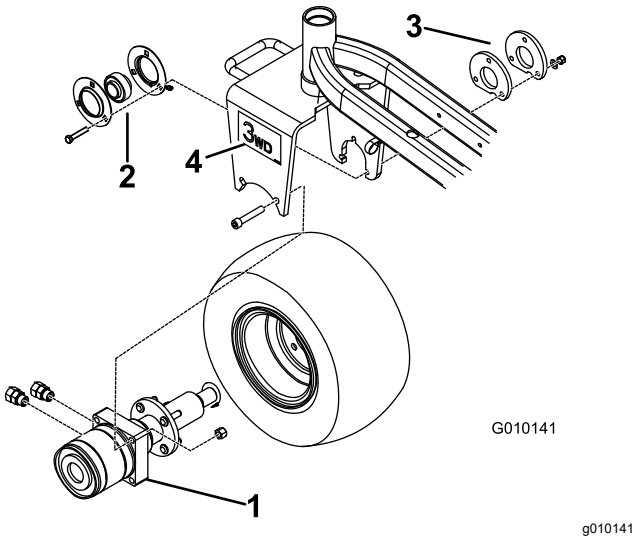

Figura 2

1. Motor e conjunto do hub
2. Flangetas com rolamento
3. Espaçador (2)
4. Autocolante (2)

5. Monte as duas uniões retas no lado do conjunto do motor (Figura 2).

Nota: Certifique-se que todos os anéis de retenção estão lubrificados e devidamente posicionados nos encaixes antes da instalação das uniões.

6. Posicione o hub do motor, flangetas com rolamento, placa do adaptador e conjunto do pneu na forquilha da roda giratória.

   Nota: Assegure-se de que as portas no motor estão viradas para trás (Figura 2).

7. Instale sem apertar o motor no lado da forquilha da roda giratória com 2 parafusos de cabeça flangeada e 2 porcas (Figura 2).
8. Aperte os parafusos do motor com 135 N·m.
9. Monte sem apertar as flangetas com rolamento no interior da forquilha da roda giratória com 3 novos parafusos (⅜ x 2 pol.), placa do adaptador, espaçador, 3 anilhas endurecidas (13/32 x 13(16 pol.) e 3 porcas (⅜ pol).

   Importante: **Certifique-se de que não existe carga radial no eixo do motor.**

   Nota: Os bocais de lubrificação têm de estar virados para baixo na flangeta (Figura 2).

10. Aperte os parafusos da flangeta com uma força de 55 N·m.

    Nota: Caso não siga cuidadosamente a sequência acima indicada, pode causar falha prematura do vedante do motor e do rolamento.

11. Aplique um adesivo de fixação de rosca (por exemplo Loctite®) nos parafusos do rolamento e aperte a 9 a 11 N·m.
12. Verifique o funcionamento do rolamento durante a operação: O pneu deve rodar livremente, mas engata o motor da roda quando girado para trás.
13. Baixe a traseira da unidade de tração para o solo.
14. Lubrifique todas as uniões com massa n.º 2 à base de lítio.
15. Aplique um autocolante em cada lado da forquilha da roda giratória (Figura 2).

5

Instalar os componentes hidráulicos

Nenhuma peça necessária

Procedimento

1. Desligue o cabo negativo e, em seguida, o positivo da bateria.
2. Drene todo o óleo hidráulico do reservatório removendo o tubo superior da bomba de engrenagens (Figura 4). Ligue o tubo depois de instalar o tubo hidráulico rígido.

   Nota: A capacidade do sistema hidráulico é de aproximadamente 33 litros.

   Importante: **Se vai reutilizar o fluido, assegure-se de que não fica contaminado. Uma muito pequena quantidade de sujidade ou detritos pode danificar gravemente o sistema hidráulico.**
3. Desligue o tubo da união de 90 graus na porta L1B no coletor hidráulico (Figura 3). Anote o ângulo em que o encaixe está direcionado.

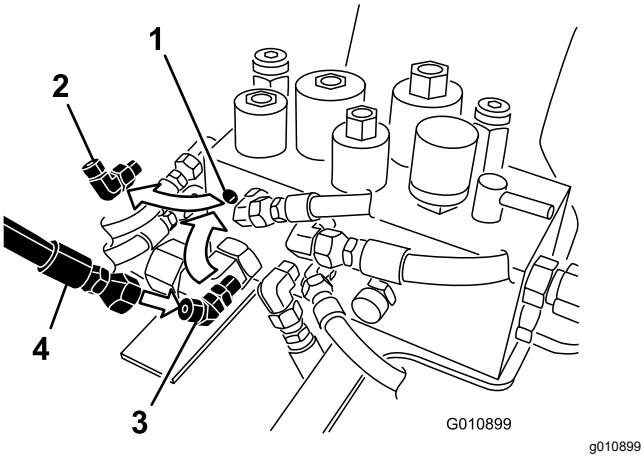

Figura 3

1. Coletor hidráulico (porta L1B)
2. União de 90 graus
3. União de 45 graus
4. Tubo

4. Retire a união de 90° do coletor hidráulico e substitua-a pela união de 45° (Figura 3). Posicione o encaixe no ângulo aproximado do encaixe anterior.

   Nota: Certifique-se que todos os anéis de retenção estão lubrificados e devidamente posicionados nos encaixes antes da instalação do encaixe.
5. Ligue o tubo à união de 45° (Figura 3).
6. Execute o passo seguinte adequado para a bomba hidráulica equipada na sua unidade de tração:

   - **Bomba hidráulica Eaton:**

     Remova e elimine o tubo fixado a 45° no orifício inferior da bomba (Figura 4) e na união em T debaixo da base do banco (Figura 6).

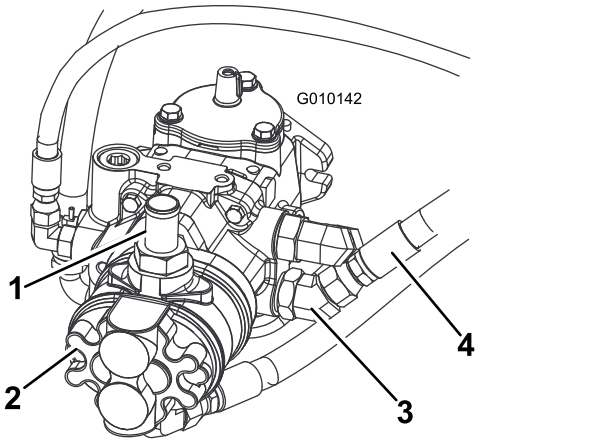

Figura 4

1. Tubo da bomba de engrenagens
2. Bomba Eaton
3. União a 45°
4. Tubo inferior

   - **Bomba hidráulica Danfoss:**

     Remova e elimine o tubo fixado a 45° na porta superior da bomba (Figura 5) e na união em T debaixo da base do banco (Figura 6).

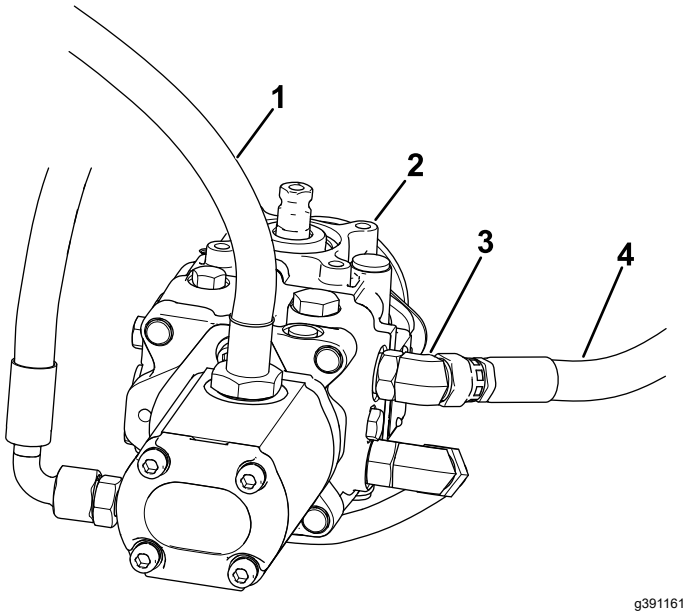

Figura 5

1. Tubo da bomba de engrenagens
2. Bomba Danfoss
3. União a 45°
4. Tubo superior

7. Instale o tubo hidráulico rígido na união em T sob a base do banco. Posicione a linha como se indica em Figura 6.

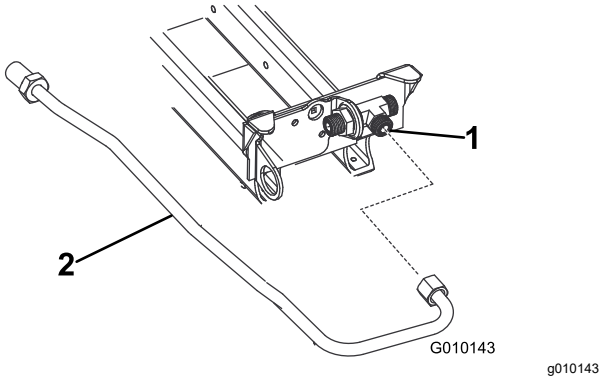

Figura 6

1. União em T
2. Tubo hidráulico duro

Nota: Certifique-se que todos os anéis de retenção estão lubrificados e devidamente posicionados nos encaixes antes da instalação das uniões.

8. Instale olhais e espaçadores no suporte do anteparo como se mostra na Figura 8.
9. Utilizando o suporte do anteparo como modelo e com as dimensões mostradas em Figura 7, localize, marque e faça 2 furos de 7,13 mm no tubo da estrutura. Dimensões mostradas em Figura 7 são para referência de localização do suporte.

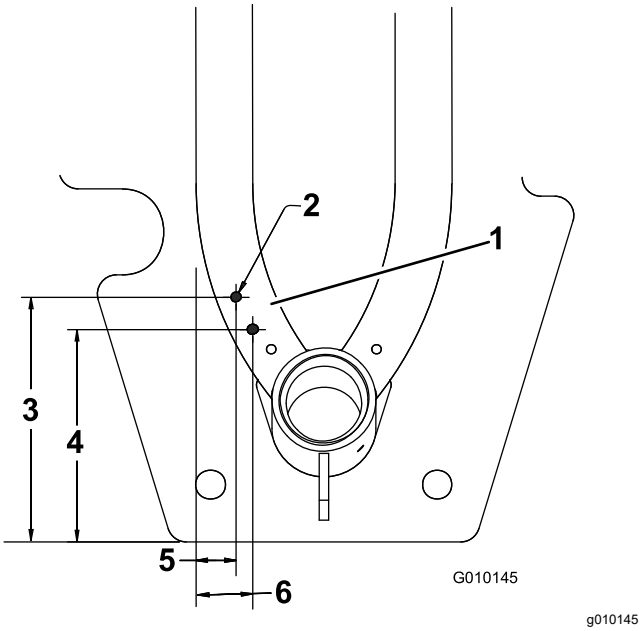

Figura 7

1. Furos do suporte do anteparo
2. Furo (7,13 mm)
3. 6,44 pol.
4. 5,59 pol.
5. 1,06 pol.
6. 1,50 pol.

Nota: Figura 7 é mostrado como visto a partir da parte inferior da máquina.

10. Monte o suporte do anteparo na estrutura com 2 parafusos autorroscantes de cabeça sextavada.
11. Monte o suporte do anteparo no tubo hidráulico duro com porcas e anilhas, como se mostra na Figura 8.

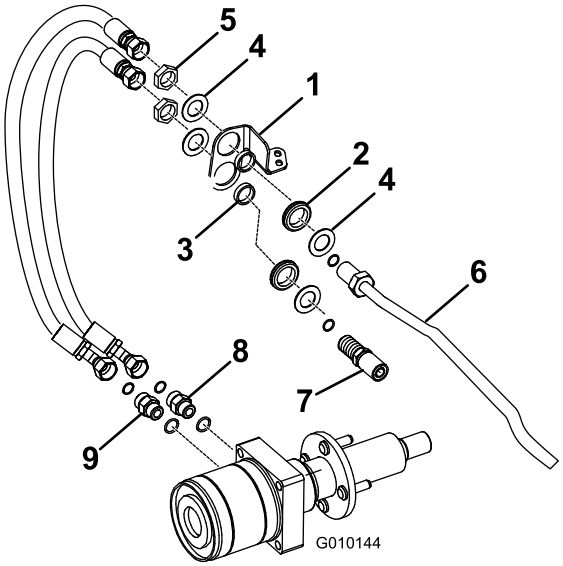

g010144

Figura 8

1. Suporte do anteparo
2. Olhal
3. Espaçador
4. Anilha
5. Porca
6. Tubo hidráulico duro
7. Tubo
8. Encaixe do motor superior
9. Encaixe do motor inferior

12. Execute o passo seguinte adequado para a bomba hidráulica equipada na sua unidade de tração:

    - **Bomba hidráulica Eaton:**

      Utilize uma anilha e uma porca para instalar livremente o conjunto do tubo da bomba na união de 45° na bomba e no orifício inferior do suporte do anteparo (Figura 8 e Figura 9).

      Nota: A união na bomba a 45 graus pode ter de ser ligeiramente rodada para ficar alinhada com o conjunto do tubo.

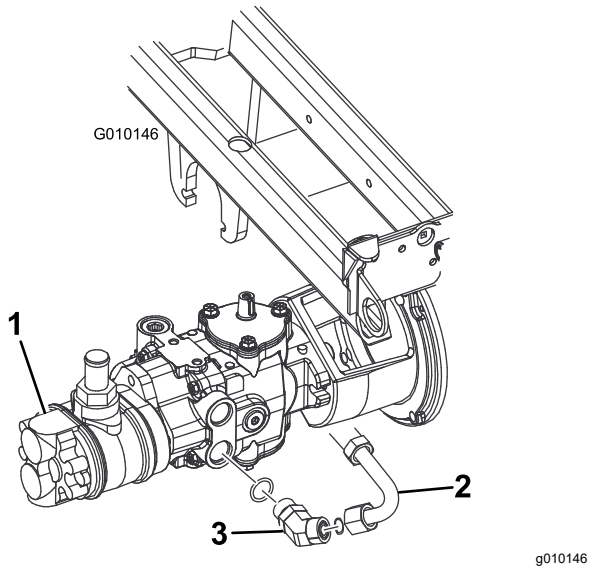

g010146

Figura 9

1. Bomba Eaton
2. Conjunto do tubo da bomba
3. União a 45°

- **Bomba hidráulica Danfoss:**

  Utilize uma anilha e uma porca para instalar livremente o conjunto do tubo da bomba na união de 45° na bomba e no orifício inferior do suporte do anteparo (Figura 8 e Figura 10).

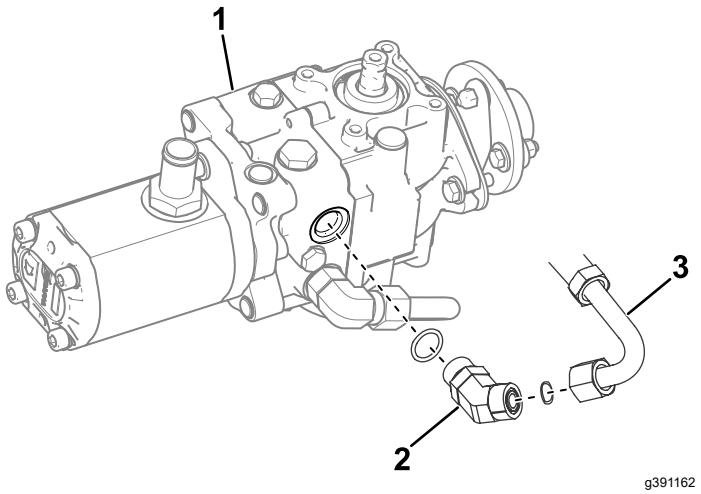

g391162

Figura 10

1. Bomba Danfoss
2. União a 45°
3. Conjunto do tubo da bomba

13. Instale sem apertar um tubo hidráulico no conjunto de tubos da bomba (anteparo inferior) e ao dispositivo de fixação do motor da roda superior (Figura 8).
14. Instale sem apertar um tubo hidráulico no tubo hidráulico duro (anteparo superior) e ao dispositivo de fixação do motor da roda inferior.

Nota: Os tubos não devem entrar em contacto com o pneu ou anel.

15. Aperte as uniões.
16. Rode totalmente a forquilha da direção de um lado para o outro para verificar a flexibilidade e posição adequadas dos tubos. Com o volante todo para a direita, pode ser necessário rodar a união do tubo do hidróstato traseiro ligeiramente para baixo para obter folga em relação ao motor da roda traseira.

    Nota: Os tubos não devem roçar no pneu, anel, depósitos, forquilha da direção ou tubos da direção. Pode ser necessário rodar ligeiramente o adaptador de corte de combustível (por baixo do depósito de combustível) para evitar o contacto do filtro de combustível com os tubos de tração às três rodas.

    Nota: Os tubos hidráulicos não podem ser torcidos, dobrados, ter dobras vivas nem tocar extremidades afiadas, partes móveis ou partes de exaustão do motor.
17. Aperte todas fixações.
18. Encha e verifique o nível de óleo hidráulico no reservatório.
19. Ligue o cabo positivo e, em seguida, o cabo negativo à bateria.

    Nota: Ligue o cabo negativo em último lugar.
20. Ligue o motor e execute um ciclo dos cilindros de tração e de elevação para purgar o ar.
21. Verifique o nível do fluido hidráulico.

Esquemas

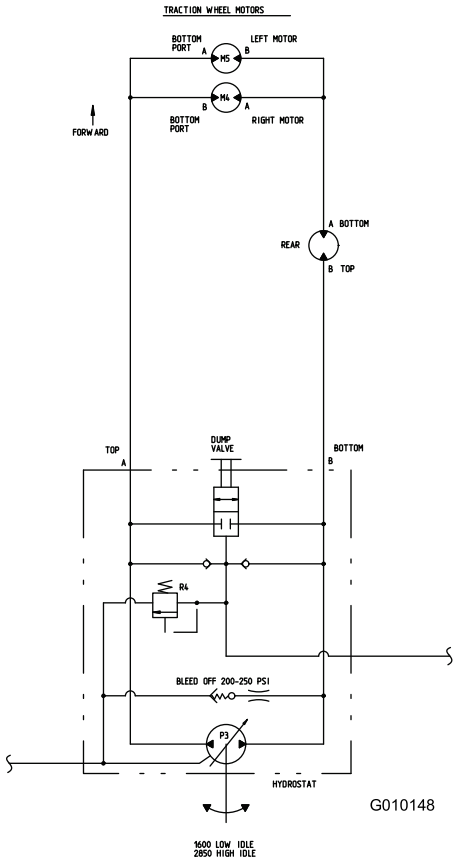

g010148

Esquema hidráulico (Rev. B)



Count on it.