Form No. 3454-202 Rev A

Count on it.

Kezelői kézikönyv

Z Master® Professional 6000 sorozatú fűnyíró traktor

122 cm-es, 132 cm-es vagy 152 cm-es TURBO FORCE® nyíróasztallal

Modellsz. 72902TE—Sorszám 400000000 és ettől felfelé
Modellsz. 72919TE—Sorszám 400000000 és ettől felfelé
Modellsz. 72925TE—Sorszám 400000000 és ettől felfelé
Modellsz. 72942TE—Sorszám 400000000 és ettől felfelé
Modellsz. 72969TE—Sorszám 400000000 és ettől felfelé

Regisztráljon a következő címen: www.Toro.com.
Az eredeti dokumentum fordítása (HU)

3454-202

A termék megfelel minden vonatkozó európai irányelvnek. A részleteket lásd a különálló termékspecifikus megfelelőségi nyilatkozatban (DOC).

Lásd a motorgyártó által a géphez mellékelt információkat.

Bruttó vagy nettó nyomaték: A motor bruttó vagy nettó forgatónyomatékát laboratóriumban állapította meg a gyártó az SAE J1940 vagy J2723 szabvány szerint. A biztonsági, károsanyag-kibocsátási és üzemeltetési követelmények teljesítése érdekében a motor tényleges nyomatéka ebben a fűnyíróosztályban jelentősen kisebb. Lásd a motorgyártó által a géphez mellékelt információkat.

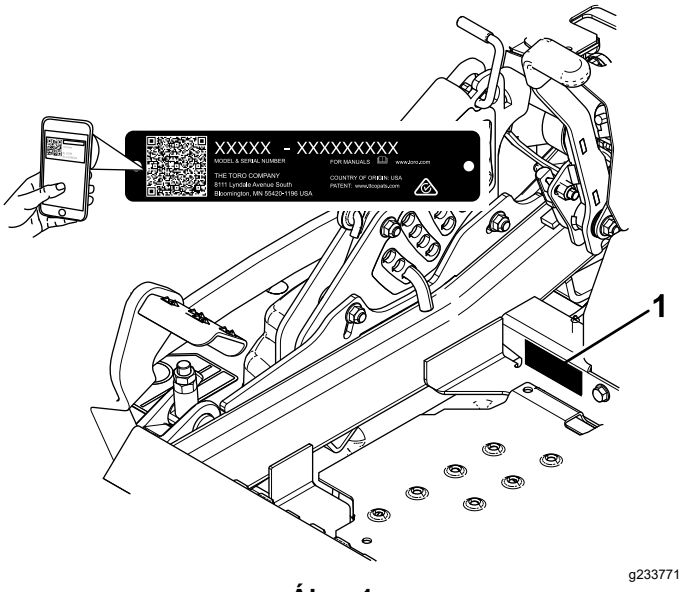

Ábra 1

1. A típusszám és a gyári szám helye

Modellsz.	_____
Sorszám	_____

Bevezetés

Ez a forgókéses fűnyíró traktor professzionális kezelők számára, kereskedelmi alkalmazásra készült. Elsősorban házikerti vagy közterületi füves területek jól karbantartott gyepén végzett fűnyírásra tervezték. A termék nem rendeltetésszerű használata Önre és a közelben tartózkodókra nézve egyaránt veszélyes lehet.

Gondosan olvassa el ezt a tájékoztatót, hogy a termék megfelelő üzemeltetését és karbantartását elsajátítva elkerülje a sérüléseket, valamint a termék károsodását. Ön felelős a termék megfelelő és biztonságos üzemeltetéséért.

A www.Toro.com webhelyen további információk is találhatók, például munkavédelmi tanácsok, oktatóanyagok, tartozékokról szóló információk, segítség márkakereskedés kereséséhez, valamint a termékregisztráció is itt végezhető el.

Ha szervizre, eredeti Toro-alkatrészekre vagy további információkra van szüksége, forduljon hivatalos márkaszervizhez vagy a Toro-ügyfélszolgálathoz, és tartsa kéznél terméke típusszámát és gyári számát. Az Ábra 1 jelzi a típusszám és gyári szám helyét a terméken. Írja a számokat a megfelelő helyre.

Fontos: **Mobileszköze segítségével a gyári számot tartalmazó címkén található QR-kódot (ha van) beolvasva elérheti a garanciális tudnivalókat, az alkatrészekre vonatkozó adatokat és az egyéb termékinformációkat.**

Ez a kézikönyv 2 szót használ az információ kiemelésére. A **Fontos** szó speciális műszaki információkra hívja fel a figyelmet, a **Megjegyzés** szó külön figyelemre érdemes általános információkat emel ki.

Tartalom

Biztonság 4
Biztonsági figyelmeztető jelzés 4
Általános óvintézkedések 5
Dőlésszögjelző 6
Biztonsági és tájékoztató címkék 7
Termékáttekintés 15
Kezelőelemek 15
Műszaki adatok 17
Oldalsó kidobású gépek 17
Hátsó kidobású gépek 18
Munkagépek és tartozékok 18
Működtetés előtt 18
Használat előtti munkavédelmi előírások 18
Tankolás 20
Napi karbantartás elvégzése 21
Új gép bejáratása 21
A borulásvédelmi rendszer (ROPS) használata 21
A biztonsági reteszelőrendszer használata 22

© 2020—The Toro® Company
8111 Lyndale Avenue South
Bloomington, MN 55420

Lépjen velünk kapcsolatba az alábbi címen: www.Toro.com.
Nyomtatás helye: USA

Minden jog fenntartva

Az ülés beállítása 23
Az ülés kioldása 23
Az ülés felfüggesztésének beállítása 24
A hátsó lengéscsillapító egységek beállítása 24
Működtetés közben 25
Munka közben betartandó munkavédelmi előírások 25
A kezelői hely elfoglalása 28
A rögzítőfék működtetése 28
A késkapcsoló (erőleadó tengely) használata 28
A gázkar használata 29
A motor beindítása 29
A motor leállítása 29
A menetvezérlő karok használata 30
Közlekedés a géppel 30
Az oldalsó kidobás használata 31
A vágásmagasság beállítása 32
A lenyesés elleni védelemre szolgáló görgők beállítása 33
A csúszkák beállítása 34
Az áramlásterelő gomb beállítása 35
Az áramlásterelő lemez helyzetének beállítása 35
Üzemeltetési tanácsok 36
Működtetés után 37
A használatot követően betartandó munkavédelmi előírások 37
Az üzemanyag-elzáró szelep használata 37
A hajtókerék-kioldó szelepek használata 37
A gép szállítása 38
Karbantartás 41
Biztonsági tudnivalók karbantartáskor 41
Ajánlott karbantartási ütemterv(ek) 42
Karbantartás előtti intézkedések 43
A Z Stand™ állvány használata 43
A nyíróasztal függönyének leoldása 45
A védőlemez eltávolítása 45
Kenés 46
A gép kenése 46
A nyíróasztal-emelő forgáspontjainak kenése 46
A nyíróasztal zsírzása 46
Az önbeálló kerekek forgócsapjának zsírzása 47
Az önbeálló kerekek kerékagyának zsírzása 48
Motor karbantartása 48
A motorral kapcsolatos munkavédelmi előírások 48
A légszűrő szervizelése 48
A motorolaj szervizelése 50
A gyújtógyertya szervizelése 52
A szikrafogó ellenőrzése 53
Üzemanyagrendszer karbantartása 54
Az üzemanyagszűrő cseréje 54
Az üzemanyagtartály szervizelése 54
Elektromos berendezés karbantartása 55
A villamos rendszerrel kapcsolatos munkavédelmi előírások 55
Az akkumulátor szervizelése 55
A biztosítékok szervizelése 56
Hajtóműrendszer karbantartása 57
A biztonsági öv ellenőrzése 57
A bukócsőgombok ellenőrzése 57
Az egyenesfutás beállítása 58
A gumiabroncsok nyomásának ellenőrzése 59
A kerékanyák ellenőrzése 59
A kerékagy koronás anyájának ellenőrzése 59
Az önbeálló forgócsap csapágyának beállítása 59
A tengelykapcsoló távtartójának eltávolítása 60
Hűtőrendszer karbantartása 62
A motor hűtőrácsának és az olajhűtőnek a tisztítása 62
A motor hűtőbordáinak és burkolatainak tisztítása 62
A hidraulikus egység védőburkolatainak ellenőrzése és tisztítása 63
Fékek karbantartása 63
A rögzítőfék beállítása 63
Ékszíjak karbantartása 64
Az ékszíjak ellenőrzése 64
A nyíróasztal ékszíjcseréjeoldalsó kidobású nyíróasztal esetén 64
A nyíróasztal ékszíjának cseréje hátsó kidobású nyíróasztalnál 65
A hidraulikaszivattyú hajtószíjának cseréje 67
Kezelőberendezés karbantartása 68
A vezérlőkar-helyzet beállítása 68
A menetvezérlő rudazat beállítása 69
A menetvezérlő csillapító beállítása 70
A menetvezérlő karokat semleges helyzetben reteszelő csukló beállítása 70
Hidraulikarendszer karbantartása 71
A hidraulika-rendszerrel kapcsolatos óvintézkedések 71
A hidraulikafolyadékra vonatkozó előírások 71
A hidraulikafolyadék ellenőrzése 71
A hidraulikafolyadék és a szűrők cseréje 72
A nyíróasztal karbantartása 73
Késekkel kapcsolatos óvintézkedések 73
A vágókések szervizelése 73
A nyíróasztal szintezése 76
A nyíróasztal eltávolítása 78
A fűterelő lap cseréje 80
Tisztítás 81

A nyíróasztal aljának kitisztítása 81
A felfüggesztőrendszer tisztítása 81
A hulladék elhelyezése 81
Tárolás 82
Biztonságos tárolás 82
Tisztítás és tárolás 82
Hibakeresés és elhárítás 83
Kapcsolási vázlat 86

Biztonság

A gép tervezése az EN ISO 5395:2013 szabvány alapján történt.

Biztonsági figyelmeztető jelzés

Ez a kézikönyvben és a gépen is megtalálható biztonsági figyelmeztető jelzés (Ábra 2) fontos biztonsági üzenetet jelöl, amelyet a balesetek elkerülése érdekében követni kell.

A jelzés jelentése: **FIGYELEM! LEGYEN KÖRÜLTEKINTŐ! A BIZTONSÁGA MÚLIK RAJTA!**

g000502

Ábra 2

Biztonsági figyelmeztető jelzés

A biztonsági figyelmeztető jelzés olyan információ fölött látható, amely valamilyen nem biztonságos cselekedetre vagy helyzetre figyelmeztet, és a **VESZÉLY!**, a **FIGYELEM!** vagy a **VIGYÁZAT!** kifejezés követi.

VESZÉLY!: Olyan közvetlenül veszélyes helyzetet jelöl, amely halált vagy súlyos személyi sérülést **eredményez**, ha nem sikerül elkerülni.

FIGYELEM!: Olyan potenciálisan veszélyes helyzetet jelöl, amely halált vagy súlyos személyi sérülést **eredményezhet**, ha nem sikerül elkerülni.

VIGYÁZAT!: Olyan potenciálisan veszélyes helyzetet jelöl, amely enyhébb vagy mérsékelt személyi sérülést **okozhat**, ha nem sikerül elkerülni.

Ez a kézikönyv két másik szót is használ az információk kiemelésére. A **Fontos** szó speciális műszaki információra hívja fel a figyelmet, a **Megjegyzés** szó külön figyelemre érdemes általános információt hangsúlyoz.

Általános óvintézkedések

Ez a gép levághatja a kezét és lábát, továbbá tárgyakat dobhat ki. A Toro úgy tervezte és tesztelte ezt a fűnyírót, hogy kellő biztonsággal lehessen üzemeltetni; ugyanakkor a biztonsági előírások betartásának hiánya személyi sérüléshez vagy halálhoz vezethet.

- Olvassa el, értelmezze és kövesse a Kezelői kézikönyvben és más oktatóanyagokban, valamint a gépen, a motoron és a munkaeszközön található összes utasítást és figyelmeztetést. Minden kezelőnek és szerelőnek oktatáson kell részt vennie. Ha a kezelő(k) vagy a szerelő(k) nem tudja/tudják elolvasni ezt a kézikönyvet, a tulajdonos felelőssége, hogy elmagyarázza nekik az anyagot. A webhelyen további nyelvek is elérhetőek lehetnek.
- Kizárólag képzett, felelősségteljes és fizikailag arra alkalmas kezelőnek engedje meg a gép kezelését, aki ismeri annak biztonságos működtetését, kezelőszerveit, valamint a biztonsági jelzéseket és utasításokat. Soha ne engedje, hogy gyermekek vagy oktatásban nem részesült személyek üzemeltessék vagy szervizeljék a berendezést. A helyi szabályozás korlátozhatja a kezelő életkorát.
- Tartsa mindig teljesen felhajtott és reteszelt helyzetben a bukócsövet, és használja a biztonsági övet.
- Ne működtesse a gépet suvadások, árkok, töltések vagy vizek és egyéb veszélyek közelében, illetve 15 foknál meredekebb lejtőkön.
- Ne tegye a kezeit vagy lábait a gép mozgó alkatrészeinek közelébe.
- Ne működtesse a gépet sérült burkolattal, védőelemekkel vagy fedelekkel. A biztonsági védőelemek, burkolatok kapcsolók és egyéb berendezések mindig legyenek a helyükön és megfelelő üzemállapotban.
- Álljon meg a géppel, állítsa le a motort és vegye ki az indítókulcsot, mielőtt nekikezdene a gép szervizeléséhez, tankolásához, vagy elhárítaná annak eltömődését.

Dőlésszögjelző

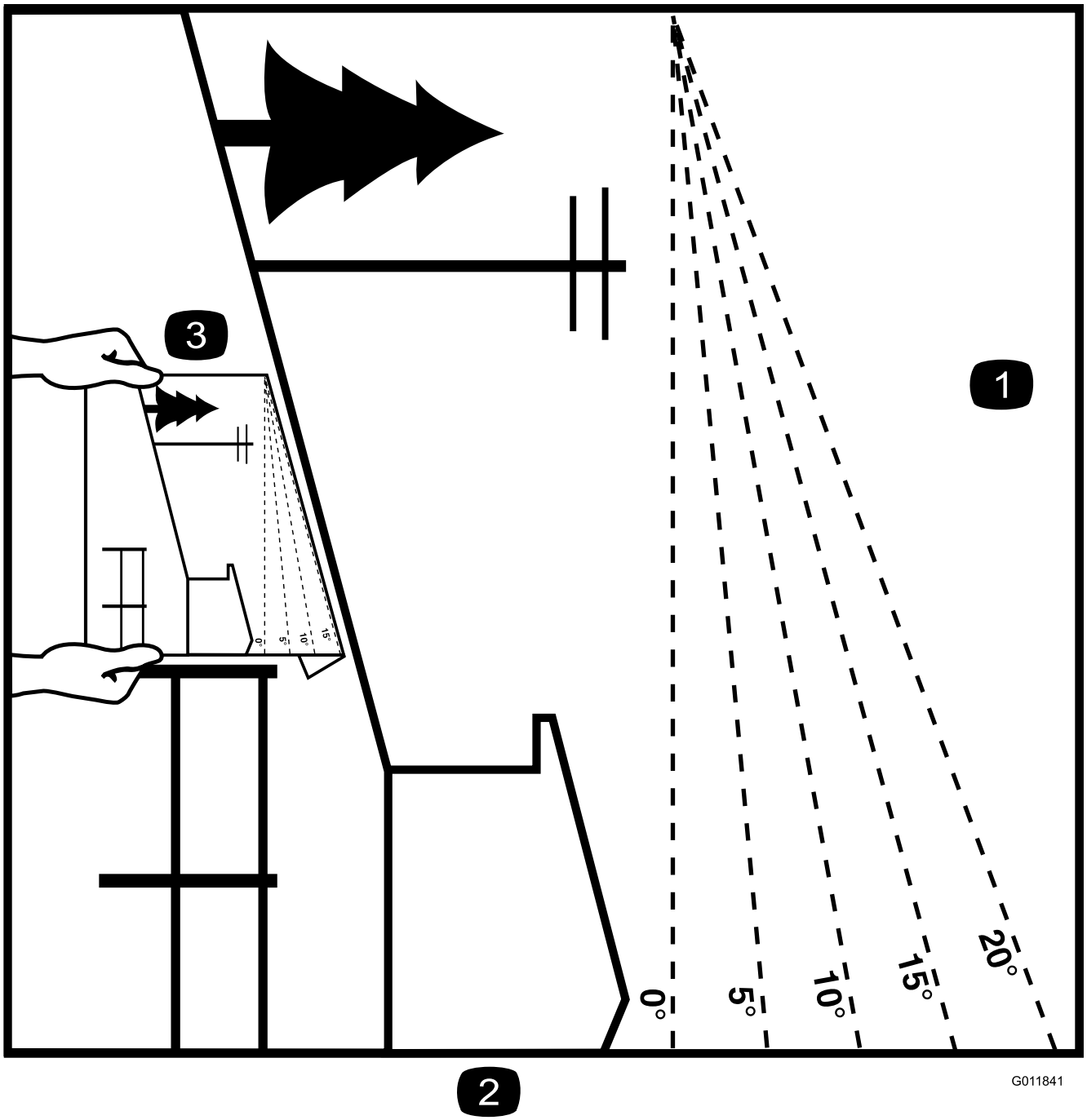

Ábra 3

Ez az oldal személyes használatra lemásolható.

1. A maximális lejtőszög, amelyen a géppel dolgozni lehet, **15°**. A munka megkezdése előtt a lejtőtáblázat segítségével állapítsa meg a lejtő szögét. **Ne használja a gépet 15°-nál meredekebb lejtőn.** Hajtsa be a lapot a javasolt lejtésnek megfelelő vonalnál.
2. Igazítsa ezt az élet egy függőleges felülethez, például fatörzshöz, épülethez, kerítésoszlophoz stb.
3. Példa a lejtő és a behajtott él összehasonlítására

Biztonsági és tájékoztató címkék

A biztonságra figyelmeztető matricák és utasítások a kezelő által jól láthatóan, a potenciálisan veszélyes helyek mellett találhatók. A sérült vagy hiányzó matricát cserélje, illetve pótolja.

Akkumulátorral kapcsolatos jelzések

A jelzések némelyike vagy mindegyike megtalálható az akkumulátoron.

1. Robbanásveszély
2. Tilos a tűz és a nyílt láng használata, valamint a dohányzás.
3. Maró hatású folyadék/vegyi égés veszélye
4. Viseljen védőszemüveget.
5. Lásd a *kezelői kézikönyvet*.
6. Tartsa távol az akkumulátortól a közelben lévőket.
7. Viseljen védőszemüveget. A robbanásveszélyes gázok vakságot és egyéb sérüléseket okozhatnak.
8. Az akkumulátorsav vakságot vagy súlyos égési sérüléseket okozhat.
9. Öblítse ki azonnal a szemét, és kérjen gyorsan orvosi segítséget.
10. Ólmot tartalmaz; ne dobja a szemétbe.

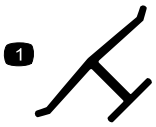

decaloemmarkt

Gyártói jelölés

1. Ez a jelzés mutatja meg, hogy a kés a gép eredeti gyártójától származó alkatrész.

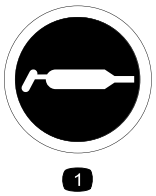

decal58-6520

58-6520

1. Zsírzás

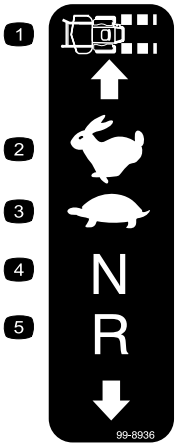

decal99-8936

99-8936

1. Haladási sebesség
2. Gyors
3. Lassú
4. Üres fokozat
5. Hátramenet

decal106-2655

106-2655

1. Figyelem! Ne érintse vagy közelítse meg a mozgó ékszíjakat. Szervizelés vagy karbantartás előtt vegye ki a kulcsot, és olvassa el az utasítást.

decal106-5517

106-5517

1. Figyelem! Ne érjen a forró felülethez.

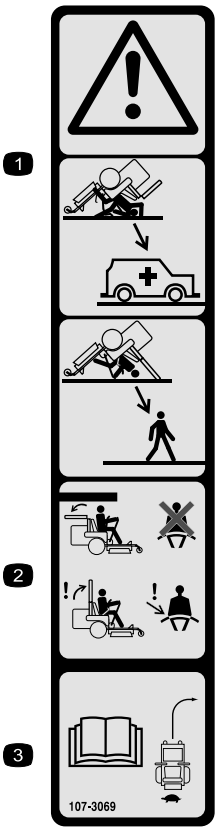

decal107-3069

107-3069

1. Figyelem! Amikor a bukócső lehajtott helyzetben van, nincs borulásvédelem.
2. A felborulás okozta, akár halálos sérülés elkerülése érdekében tartsa a bukócsövet felhajtott, reteszelt helyzetben, és használja a biztonsági övet. Csak akkor hajtsa le a bukócsövet, ha ez elengedhetetlen; ne viselje a biztonsági övet lehajtott bukócső mellett.
3. Lásd a*kezelői kézikönyvet*. Vezessen lassan és óvatosan.

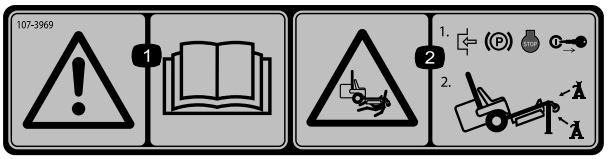

decal107-3969

107-3969

1. Figyelem! Lásd a *kezelői kézikönyvet*.
2. Zúzódás veszélye, fűnyíró – mielőtt a fűnyíró alatt dolgozni kezd, húzza be a rögzítőféket, állítsa le a motort, és vegye ki az indítókulcsot.

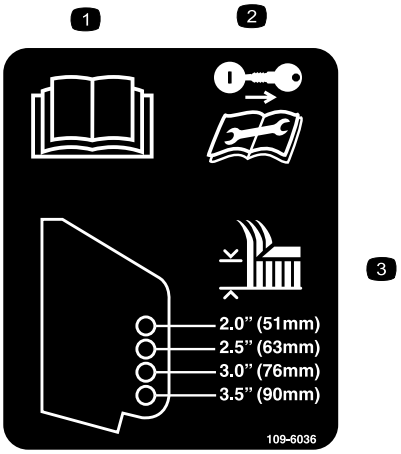

decal109-6036

109-6036

Csak hátsó kidobású gépeknél

1. Olvassa el a *kezelői kézikönyvet*.
2. Szervizelés vagy karbantartás előtt vegye ki a kulcsot, és olvassa el az utasításokat.
3. Vágásmagasság

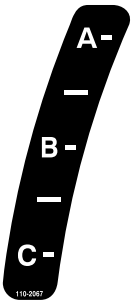

decal110-2067

110-2067

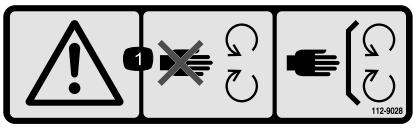

decal112-9028

112-9028

1. Figyelem! Ne érjen a mozgó alkatrészekhez. Tartsa a védőelemeket a helyükön.

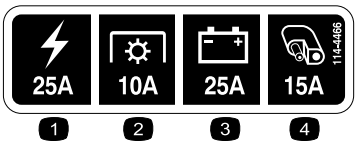

decal114-4466

114-4466

1. Főbiztosíték, 25 A
2. Erőleadó tengely, 10 A
3. Töltés, 25 A
4. Segédhidraulika, 15 A

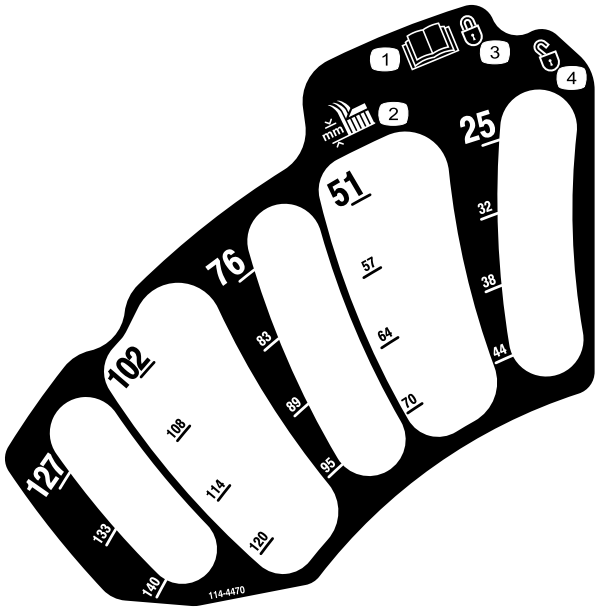

decal114-4470

114-4470

1. Lásd a *kezelői kézikönyvet*.
2. Vágásmagasság
3. Zárva
4. Kioldva

Csak MyRide™ funkcióval rendelkező gépeknél

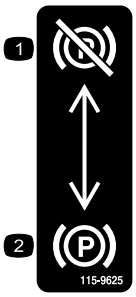

decal115-9625

115-9625

1. Rögzítőfék kiengedve
2. Rögzítőfék behúzva

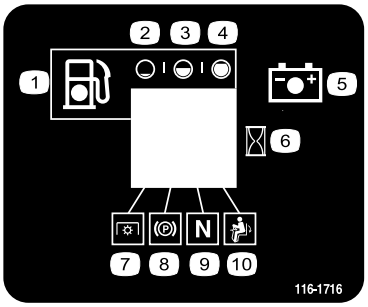

decal116-1716

116-1716

1. Üzemanyag
2. Üres
3. Fél tank
4. Tele
5. Akkumulátor
6. Üzemóra-számláló
7. Erőleadó tengely
8. Rögzítőfék
9. Üres fokozat
10. Kezelőijelenlét-kapcsoló

Csak MyRide™ funkcióval nem rendelkező gépeknél

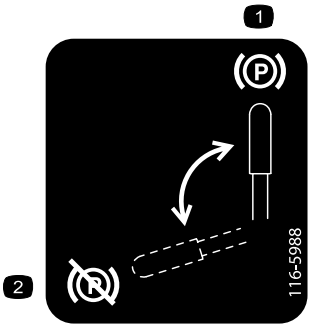

decal116-5988

116-5988

1. Rögzítőfék behúzva
2. Rögzítőfék kiengedve

decal116-8726

116-8726

1. A javasolt hidraulikafolyadékkal kapcsolatos további információkért lásd a *kezelői kézikönyvet*.

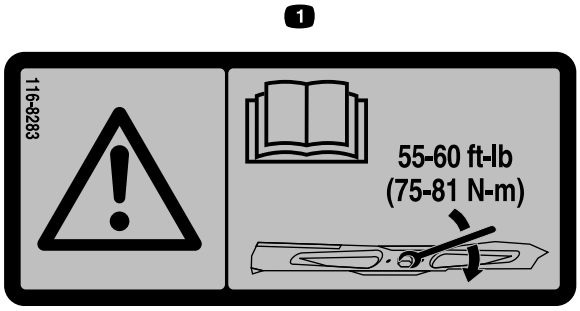

decal116-8283

116-8283

1. Figyelem! A kést rögzítő csavar/anya 75–81 Nm nyomatékkal történő meghúzását illetően lásd a *kezelői kézikönyvet*.

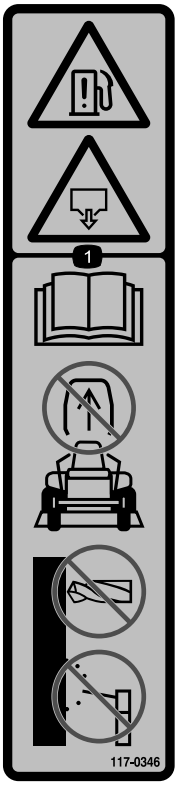

decal117-0346

117-0346

1. Üzemanyag szivárgásának a veszélye – lásd a *kezelői kézikönyvet*. Ne kísérelje meg leszerelni a bukócsövet; ne végezzen rajta hegesztést, fúrást és semmiféle egyéb módosítást.

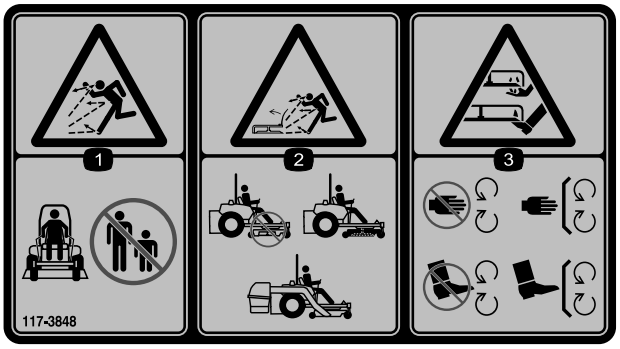

decal117-3848

117-3848

1. Repülő tárgyak okozta veszély – tartsa távol a közelben tartózkodó embereket.
2. Repülő tárgyak okozta veszély, felhajtott fűterelő lemez – ne működtesse a gépet fűterelő lemez, kidobónyílás-fedél vagy felszerelt fűgyűjtő rendszer nélkül.
3. Kéz és láb el- és levágásának a veszélye, fűnyírókés – ne érjen a mozgó alkatrészekhez, mindig legyen a helyén minden védőburkolat és egyéb védőelem.

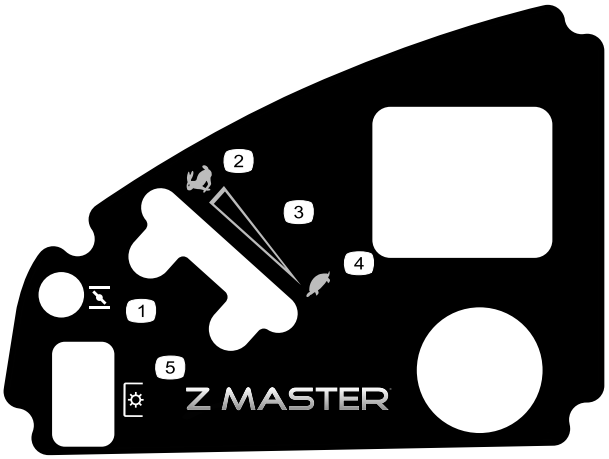

decal120-5897

120-5897

1. Hidegindítás
2. Gyors
3. Fokozatmentesen változtatható beállítás
4. Lassú
5. Mellékhajtás (erőleadó tengely), késkapcsoló

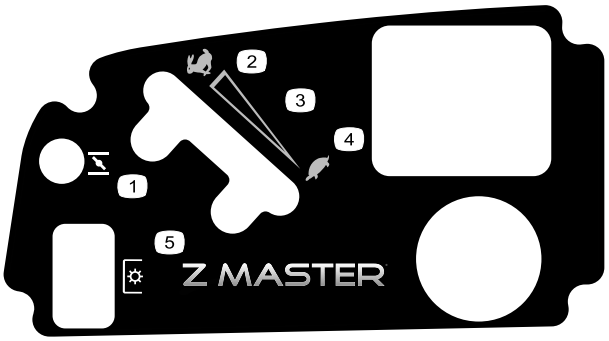

decal120-5898

120-5898

1. Hidegindítás
2. Gyors
3. Fokozatmentesen változtatható beállítás
4. Lassú
5. Mellékhajtás (erőleadó tengely), késkapcsoló

---

decal126-2055

126-2055

1. Kerékanya – meghúzási nyomaték 129 Nm.
2. Kerékagyanya – meghúzási nyomaték 319 Nm.
3. A karbantartás megkezdése előtt lásd a *kezelői kézikönyvet*. Ellenőrizze a meghúzott állapotot az első 100 üzemóra után, majd utána 500 üzemóránként.

---

decal126-4659

126-4659

1. Figyelem! Forró tárcsa. Hagyja lehűlni.

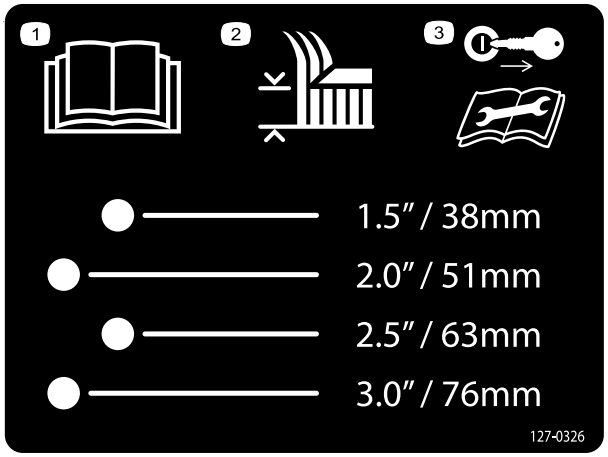

decal127-0326

127-0326

1. Lásd a *kezelői kézikönyvet*.
2. Vágásmagasság
3. Karbantartás végrehajtása előtt vegye ki a kulcsot, és lásd a *kezelői kézikönyvet*.

Csak oldalsó kidobású gépeknél

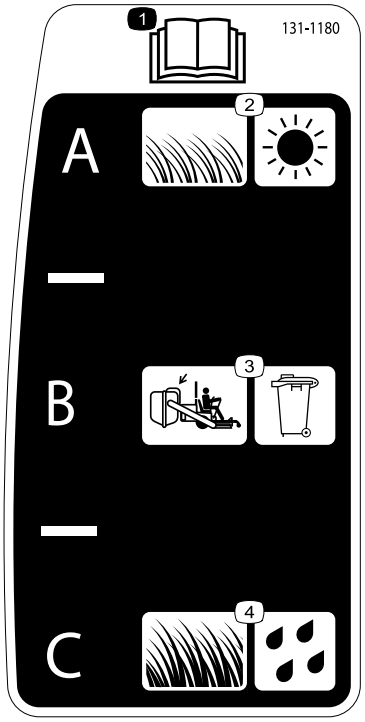

decal131-1180

131-1180

1. Lásd a *kezelői kézikönyvet*.
2. Rövid, ritkás fű; száraz körülmények
3. Fűgyűjtő-beállítás
4. Hosszúra nőtt, sűrű fű; nedves körülmények

Csak MyRide™ funkcióval rendelkező gépeknél

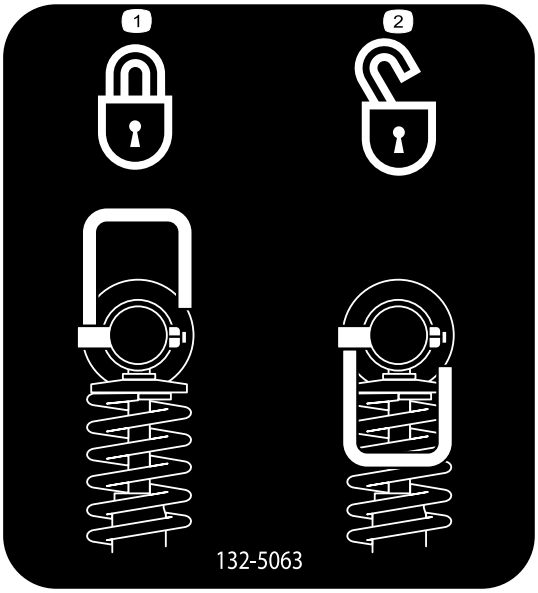

decal132-5063

132-5063

1. Körhagyó rögzítése
2. Körhagyó oldása

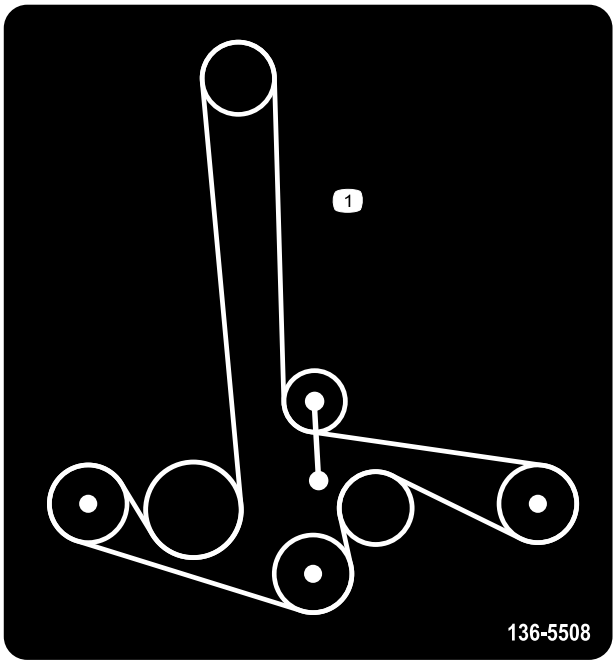

decal136-5508

136-5508

1. Az ékszíj elvezetése

Csak hátsó kidobású gépeknél

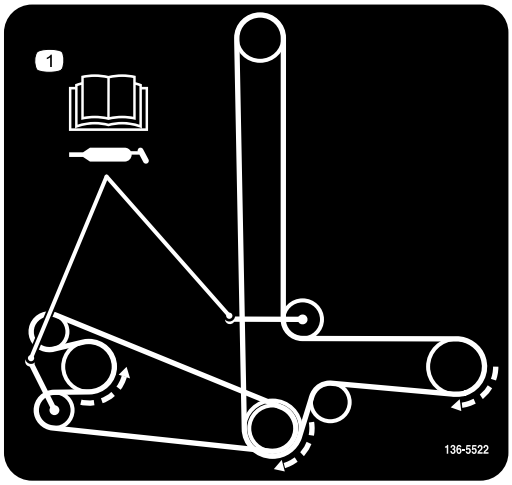

decal136-5522

136-5522

1. Az ékszíj elvezetése. Lásd a *kezelői kézikönyv* zsírzással kapcsolatos utasításait.

---

decal133-8062

133-8062

Csak hátsó kidobású gépeknél

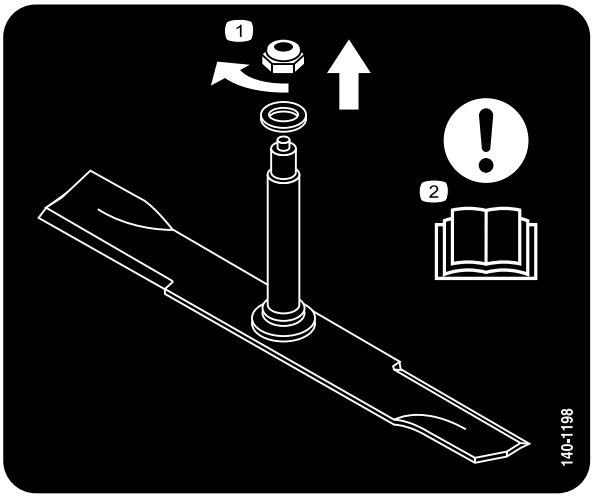

decal140-1198

140-1198

1. Az eltávolításához forgassa balra az anyát.
2. Figyelem! Lásd a *kezelői kézikönyvet*.

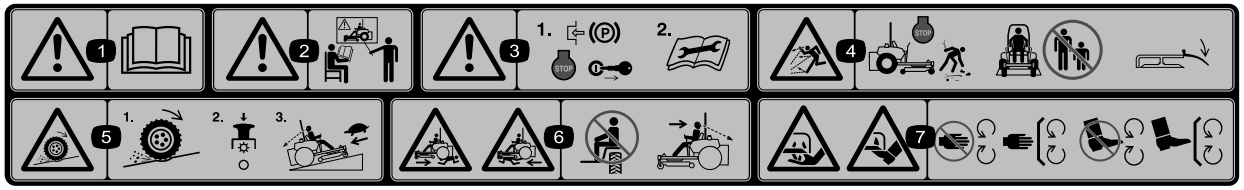

decal114-4468

114-4468

1. Figyelem! Lásd a *kezelői kézikönyvet*.
2. Figyelem! Ne működtesse a berendezést, ha nem kapott hozzá megfelelő képzést.
3. Figyelem! A szervizelési vagy karbantartási tevékenységek megkezdése előtt húzza be a rögzítőféket, állítsa le a motort ,és vegye ki az indítókulcsot. Lásd az utasítást.
4. Repülő tárgyak okozta veszély. A munka megkezdése előtt állítsa le a motort, és szedje össze a hulladékot. Tartsa távol a járókelőket. Tartsa mindig a helyén a fűterelő lapot
5. A tapadás/irányítás elvesztése, lejtők. Lejtőn elveszítheti a tapadást és az irányítást. Kapcsolja ki a késkapcsolót (erőleadó tengelyt), és hagyja el lassan a lejtőt.
6. A közelben tartózkodók zúzódásának/végtagjai levágásának veszélye. Ne szállítson utast, a gép használata közben nézzen előre és lefelé. Hátramenetben nézzen maga mögé és lefelé.
7. Kéz vagy láb el- és levágásának veszélye. Ne érjen a mozgó alkatrészekhez. Mindig legyen a helyén minden védőburkolat és egyéb védőelem.

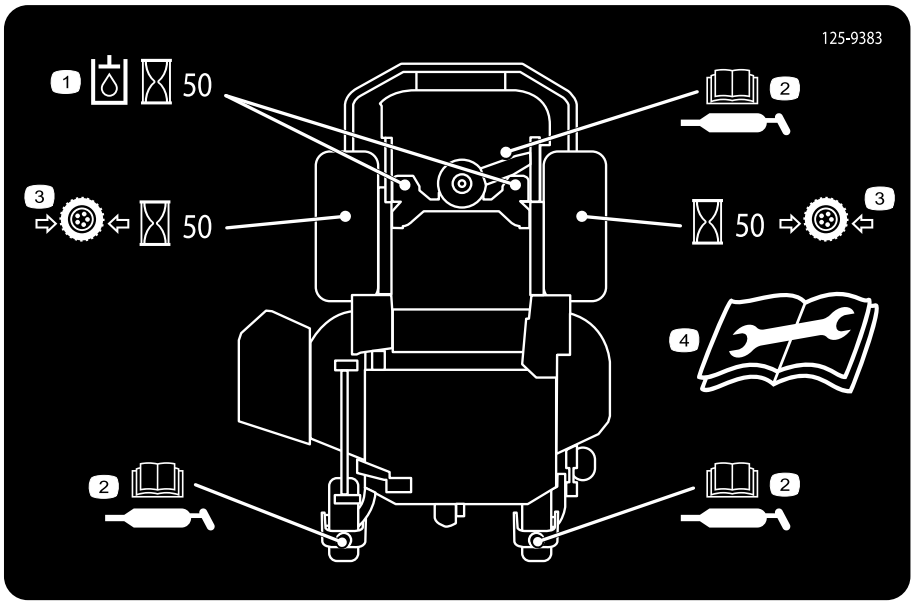

decal125-9383

125-9383

1. Ellenőrizze a hidraulikafolyadékot 50 üzemóránként.
2. A gép kenésével kapcsolatos információkért lásd a *kezelői kézikönyvet*.
3. Ellenőrizze a gumiabroncsok nyomását 50 üzemóránként.
4. A szervizelés vagy karbantartás megkezdése előtt lásd a *kezelői kézikönyvet*.

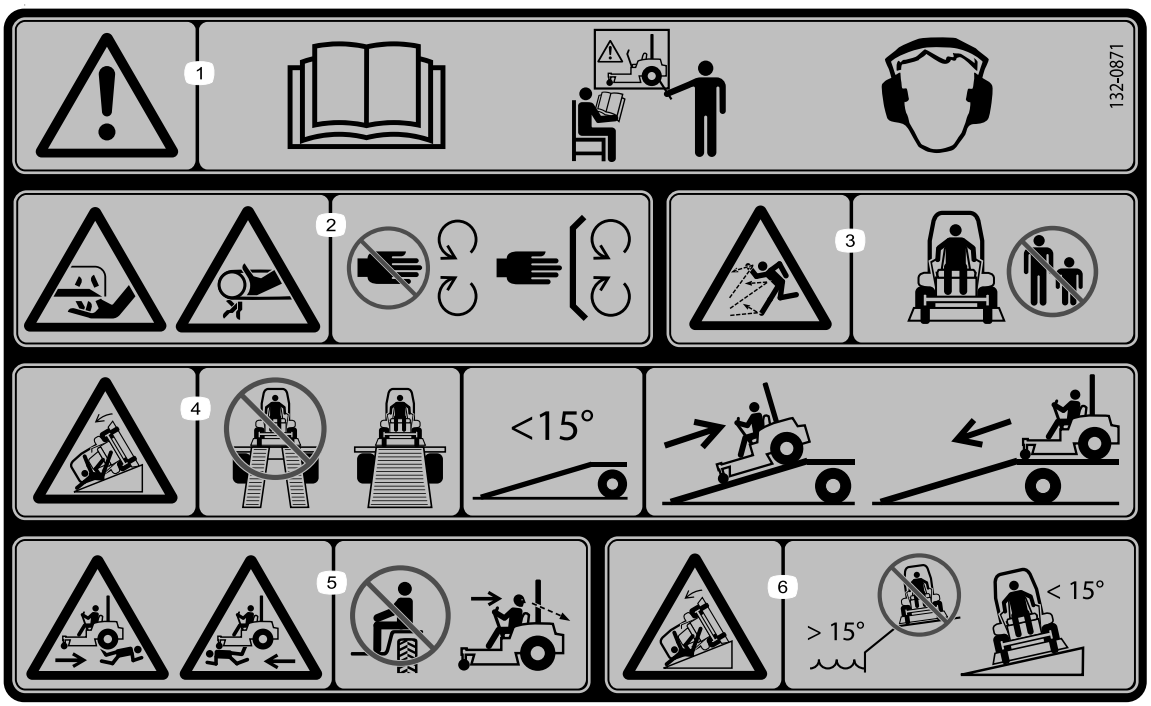

decal132-0871

132-0871

Megjegyzés: A gép a címkén javasolt maximális lejtés mellett megfelel az ipari szabványú stabilitási teszteknek a statikus oldalirányú és hosszanti vizsgálatokban. A gép lejtős területeken történő használata előtt feltétlenül olvassa el a *kezelői kézikönyv* utasításait, majd ellenőrizze a körülményeket, hogy eldönthesse, végezhet-e munkát a géppel az adott napon és helyen. A terep változásával megváltozhatnak a gép lejtőn való üzemeltetésének körülményei is.

1. Figyelem! Lásd a *kezelői kézikönyvet*. A gép használata előtt minden kezelőnek képzésen kell részt vennie. Viseljen fülvédőt.
2. Kéz el- és levágásának veszélye. Ne érjen a mozgó alkatrészekhez. Mindig legyen a helyén minden védőburkolat és egyéb védőelem.
3. Repülő tárgyak okozta veszély – tartsa távol a közelben tartózkodó embereket.
4. Felborulásveszély. Ne kettős rámpán hajtson fel az utánfutóra. Használjon egyetlen kellően széles rámpát a géphez. A rámpa dőlésszöge legyen 15°-nál kisebb. Hátramenetben hajtson fel a rámpán, és előremenetben hajtson le rajta.
5. Gázolásveszély. Ne szállítson utast. Tolatáskor nézzen hátra.
6. Felborulásveszély. Ne használja a gépet szakadékok közelében és 15°-nál nagyobb szögű lejtőn. Csak 15°-nál kisebb szögű lejtőn működtesse.

Csak MyRide™ funkcióval rendelkező gépeknél

decal132-5067

132-5067

Termékáttekintés

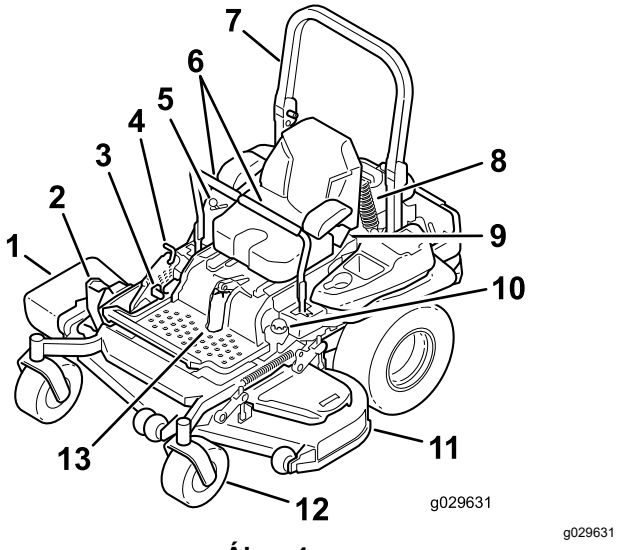

Ábra 4

1. Az oldalsó kidobás terelőlemeze
2. Vágásmagasság-emelő pedál
3. Rögzítőfékkar
4. Vonulási retesz
5. Vezérlés
6. Menetvezérlő karok
7. Bukócső
8. Hátsó lengéscsillapító egység (csak MyRide™ funkcióval rendelkező gépeknél)
9. Biztonsági öv
10. Tanksapka
11. Nyíróasztal
12. Önbeálló kerék
13. Első lengéscsillapító egység (csak MyRide™ funkcióval rendelkező gépeknél)

Kezelőelemek

A motor beindítása és a gép működtetése előtt ismerkedjen meg az összes kezelőszervvel.

Kezelőpanel

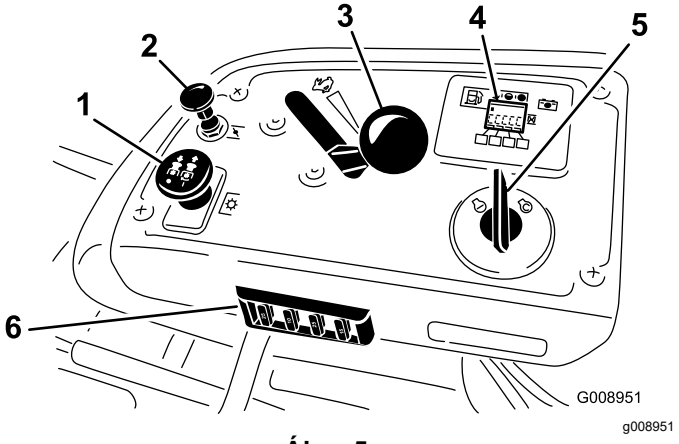

Ábra 5

1. Késkapcsoló (mellékhajtás)
2. Hidegindító gomb
3. Gázkar
4. Üzemóra-számláló/A biztonsági reteszelés kijelzője
5. Gyújtáskapcsoló
6. Biztosítékok

Gyújtáskapcsoló

A motor beindítására és leállítására szolgáló gyújtáskapcsoló 3 helyzetbe állítható: KI, ÜZEM és INDÍTÁS. Lásd: A motor beindítása (oldal 29).

Gázkar

A gázkar a motor fordulatszámának szabályozására szolgál, és fokozatmentesen állítható a LASSÚ és a GYORS helyzet között (Ábra 5).

Hidegindító gomb

A hidegindító gomb a hideg motor beindítására szolgál.

Késkapcsoló (mellékhajtás)

A mellékhajtás (erőleadó tengely) jelzéssel rendelkező késkapcsolóval kapcsolható be és ki a fűnyírókések meghajtása (Ábra 5).

Üzemóra-számláló

Az üzemóra-számláló a motor üzemidejét rögzíti. Akkor működik, amikor a motor jár. A rajta megjelenő

érték alapján kell ütemezni a rendszeres karbantartást (Ábra 6).

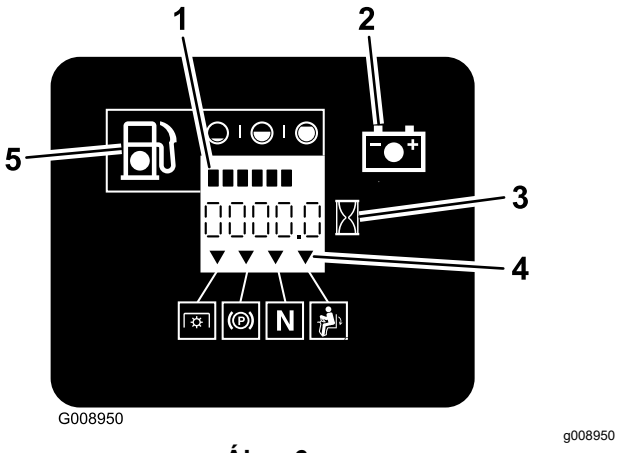

Ábra 6

1. Üzemanyagszint-jelző (sávos)
2. Akkumulátor-visszajelző
3. Üzemóra-számláló
4. A biztonsági reteszelés szimbólumai
5. A kevés üzemanyag jelzése

Üzemanyagszint-jelző

Az üzemanyagszint-jelző az üzemóra-számlálóban található, a sávjai a gyújtáskapcsoló BE helyzetében világítanak (Ábra 6).

A visszajelző lámpa akkor gyullad ki, ha az üzemanyagszint alacsony (kb 3,8 l maradt az üzemanyagtartályban).

A biztonsági reteszelés szimbólumai

Az üzemóra-számlálón szimbólumok láthatók, amelyek fekete háromszöggel jelzik, ha a reteszelő részegység megfelelő helyzetben áll (Ábra 6).

Akkumulátor-visszajelző

A gyújtáskapcsolót BE helyzetbe fordítva a kijelzett akkumulátorfeszültség pár másodpercre megjelenik ott, ahol normál esetben az üzemóraszám látható.

Az akkumulátor-visszajelző a gyújtást ráadva világítani kezd, majd elalszik, amint a motor beindul, és a töltés beáll a megfelelő szintre (Ábra 6).

Menetvezérlő karok

A menetvezérlő karok segítségével vezethető a gép előre, hátra, illetve ezekkel lehet elfordulni valamelyik irányba (Ábra 4).

Semleges-reteszelt helyzet

Mielőtt elhagyja a gépet, állítsa a menetvezérlő karokat középhelyzetből kifelé, a SEMLEGES-RETESZELT helyzetbe (Ábra 25). Ha megáll a géppel vagy őrizetlenül hagyja azt, a menetvezérlő karokat állítsa mindig SEMLEGES-RETESZELT helyzetbe.

Rögzítőfékkar

Amikor leállítja a motort, mindig húzza be a rögzítőféket, hogy a gép ne mozdulhasson el.

Üzemanyag-elzáró szelep

Zárja el az üzemanyag-elzáró szelepet, ha a gépet szállítja vagy eltárolja, lásd: Az üzemanyag-elzáró szelep használata (oldal 37).

Műszaki adatok

Megjegyzés: A műszaki adatok és a kialakítások külön értesítés nélkül változhatnak.

Oldalsó kidobású gépek

Szélesség

	122 cm-es nyíróasztal	132 cm-es nyíróasztal	152 cm-es nyíróasztal	183 cm-es nyíróasztal
Nyíróasztal nélkül	116 cm	116 cm	135 cm	150 cm
A terelőlap felhajtva	137 cm	146 cm	157 cm	187 cm
A terelőlap lehajtva	161 cm	172 cm	192 cm	222 cm

Hossz

	122 cm-es nyíróasztal	132 cm-es nyíróasztal	152 cm-es nyíróasztal	183 cm-es nyíróasztal
A bukócső felhajtva	201 cm	201 cm	211 cm	219 cm
A bukócső lehajtva	206 cm	206 cm	215 cm	223 cm

Magasság

	122 cm-es nyíróasztal	132 cm-es nyíróasztal	152 cm-es nyíróasztal	183 cm-es nyíróasztal
Bukócső felhajtva	179 cm	179 cm	179 cm	179 cm
Bukócső lehajtva	119 cm	119 cm	119 cm	119 cm

Tömeg

Típus	Tömeg
72902TE	556 kg
72919TE	537 kg
72925TE	590 kg
72969TE	583 kg

Hátsó kidobású gépek

Szélesség

	152 cm-es nyíróasztal
Nyíróasztal nélkül	135 cm
Nyíróasztallal együtt	168 cm

Hossz

	152 cm-es nyíróasztal
A bukócső felhajtva	222 cm
A bukócső lehajtva	226 cm

Magasság

	152 cm-es nyíróasztal
A bukócső felhajtva	179 cm
A bukócső lehajtva	119 cm 47 inches

Tömeg

Típus	Tömeg
72942TE	590 kg

Munkagépek és tartozékok

A géphez a Toro által jóváhagyott munkagépek és tartozékok széles választéka kapható, amelyek javítják és bővítik a gép képességeit. A jóváhagyott tartozékok és adapterek listájáért forduljon hivatalos márkaszervizhez, hivatalos Toro-forgalmazóhoz, vagy látogasson el a www.Toro.com webhelyre.

Az optimális teljesítmény és a gép biztonsági tanúsítványának fenntartása érdekében csak eredeti Toro-pótalkatrészeket és -tartozékokat használjon. A más által gyártott pótalkatrészek és tartozékok használata veszélyes lehet, és emellett a jótállást is érvénytelenítheti.

Üzemeltetés

Megjegyzés: A gép jobb és bal oldalát a normál haladási irány szerint határozza meg.

Működtetés előtt

Használat előtti munkavédelmi előírások

Általános munkavédelmi előírások

- Értékelje ki a területet annak meghatározására, hogy milyen tartozékok és adapterek szükségesek a munka megfelelő és biztonságos elvégzéséhez. Csak a Toro által jóváhagyott tartozékokat és munkaeszközöket használjon.
- Vizsgálja át a területet, ahol a gépet használni kívánja, távolítson el minden követ, játékot, faágat, huzalt, csontot és egyéb idegen tárgyat. Ezeket a gép kidobhatja, illetve gátolhatják a gép működését, emellett a kezelő vagy a közelben tartózkodók személyi sérülését is okozhatják.
- Viseljen megfelelő személyi védőfelszerelést, például védőszemüveget, megfelelő, csúszásgátló lábbelit és fülvédőt. Ha hosszú a haja, hátul kösse össze, és kerülje a laza öltözéket, ékszereket, mert ezek beakadhatnak a mozgó alkatrészekbe.

⚠ VIGYÁZAT

A gép 85 dBA-t meghaladó zajszintet produkál a kezelő fülénél, ami hosszan tartó kitettség esetén halláskárosodást okozhat.

Amikor a géppel dolgozik, viseljen fülvédőt.

- Ellenőrizze, hogy a kezelőszervek, biztonsági kapcsolók és védőelemek fel vannak szerelve és megfelelően működnek. Ne üzemeltesse a gépet, csak ha ezek megfelelően működnek.
- Ne üzemeltesse a gépet, ha emberek, különösen gyermekek, valamint kisállatok vannak a közelben. Ha valaki a területre lép, állítsa le a gépet és annak munkaeszközeit.
- Csak akkor működtesse a gépet, ha a teljes fűgyűjtő rendszer, a fűterelő lemez vagy egyéb biztonsági berendezések a helyükön vannak és teljesen üzemképesek. A fűgyűjtő alkatrészei kopnak, károsodhatnak és idővel elhasználódnak, ami miatt Ön mozgó alkatrészeknek lehet kitéve, vagy tárgyak repülhetnek ki belőle. Ellenőrizze gyakran az alkatrészeket kopás, elhasználódás

szempontjából, szükség szerint cserélje le azokat a gyártó által javasolt alkatrészekre.

Az üzemanyaggal kapcsolatos óvintézkedések

Az üzemanyag kezelése során járjon el különös körültekintéssel.

⚠ VESZÉLY

A benzin bizonyos körülmények között rendkívül gyúlékony, és a gőzei robbanásveszélyesek.

A benzin okozta tűz vagy robbanás megégetheti Önt vagy másokat, valamint anyagi kárt okozhat.

- **A tankolást kültéren, vízszintes talajon, nyílt területen végezze, amikor a motor hideg. Törölje fel a kiömlött benzint.**
- **Soha ne tankoljon vagy ürítse le a gépet beltéren vagy zárt pótkocsin.**
- **Ne töltse teljesen tele az üzemanyagtartályt. Tankoljon a betöltőnyak alsó pereméig. Az üres rész teszi lehetővé a benzin tágulását a tartályban. A túltöltés üzemanyag-szivárgást okozhat, valamint a motor vagy a kibocsátást szabályozó rendszer károsodását okozhatja.**
- **Ne dohányozzon, amikor benzinnel foglalkozik, és maradjon távol nyílt lángtól és olyan helyektől, ahol a benzin gőzeit begyújthatják a szikrák.**
- **Benzint csak jóváhagyott üzemanyagtartályban tároljon, gyerekek számára nem hozzáférhető helyen.**
- **Még a motor beindítása előtt tankoljon. Ne vegye le a tanksapkát és ne tankoljon, amíg a motor jár vagy a motor meleg.**
- **Ha az üzemanyag kiömlött, NE kísérelje meg beindítani a motort. Távolodjon el az érintett területről és kerülje a gyújtóforrások létrehozását, amíg a kifolyt üzemanyag el nem párolgott.**
- **Csak akkor működtesse a gépet, ha a teljes kipufogórendszer a helyén van és teljesen üzemképes.**

⚠ VESZÉLY

Tankoláskor bizonyos körülmények között statikus elektromosság gyűlhet fel. Ez olyan szikrát okozhat, amely képes begyújtani a benzinpárát. A benzin okozta tűz vagy robbanás megégetheti Önt vagy másokat, valamint anyagi kárt okozhat.

- **Tankolás előtt mindig helyezze a benzines kannákat a földre, messze a járművétől.**
- **Ne járműben, tehergépkocsin vagy pótkocsi platóján töltse meg a benzines kannákat, mert a belső kárpit vagy a műanyag platóborítás szigetelheti a kannát és lassíthatja a statikus elektromosság elvezetését.**
- **Ha kivitelezhető, a benzinüzemű berendezést vegye le a tehergépkocsiról vagy pótkocsiról, és a földön végezze a tankolását.**
- **Ha ez nem lehetséges, akkor az ilyen berendezéseket hordozható tartályból tankolja meg a tehergépkocsin vagy pótkocsin ahelyett, hogy benzinkút töltőpisztolyából tenné.**
- **Töltőpisztoly használata esetén tartsa azt a benzintank vagy benzinkanna betöltőnyílásának széléhez érintve mindaddig, míg a tankolás befejeződik. Ne használjon a töltőpisztoly-nyitókart rögzítő eszközt.**

⚠ FIGYELMEZTETÉS

A benzin lenyelve káros az egészségre, halált is okozhat. A gőzöknek való tartós kitettség a kísérleti állatoknál rákot okozott. A körültekintés hiánya súlyos egészségkárosodást vagy betegséget okozhat.

- **Kerülje az üzemanyagpárák tartós belégzését.**
- **Tartsa távol arcát a töltőpisztolytól és az üzemanyagtartály/-kanna nyílásától.**
- **Az üzemanyag szemtől és bőrtől távol tartandó.**
- **Ne szippantson a szájával.**

⚠ VIGYÁZAT

Az üzemanyagtartály szellőzőnyílása a bukócső csövében található. A bukócső eltávolítása vagy módosítása üzemanyag-szivárgást és a kibocsátási előírások megsértését okozhatja.

- **Ne távolítsa el a bukócsövet.**
- **Ne végezzen semmiféle hegesztést, fúrást, sem más módosítást a bukócsövön.**

A tűzesetek megelőzése érdekében:

- Tartsa a motort és a motorteret mentesen a fűtől, a levelektől, a felesleges zsírtól és olajtól, valamint az ezeken a területeken esetlegesen felgyülemlő egyéb hulladéktól.
- Takarítsa fel a kiömlött olajat és üzemanyagot, és távolítson el minden üzemanyaggal átitatott törmeléket.
- Zárt térben való tárolás előtt mindig hagyja a gépet lehűlni. Ne tárolja a gépet nyílt láng közelében, sem olyan zárt területen, ahol őrláng ég vagy melegítő berendezés működik.

Tankolás

Javasolt üzemanyag

- A legjobb eredmény elérése érdekében csak tiszta, friss (maximum 30 napos), ((R+M)/2 besorolási módszer szerint) legalább 87-es oktánszámú ólommentes benzint használjon.
- **Etanol**: maximum 10% (V/V) etanol (benzin-alkohol keverék) vagy 15% (V/V) MTBE-t (metil-tercier-butil-éter) tartalmazó benzin használható. Az etanol és az MTBE nem azonos. 15% (V/V) etanolt tartalmazó üzemanyag (E15) nem használható. **Ne használjon 10% (V/V)-nál több etanolt tartalmazó üzemanyagot**, amilyen például az E15 (15% etanolt tartalmaz), az E20 (20% etanolt tartalmaz) vagy az E85 (legfeljebb 85% etanolt tartalmaz). A nem engedélyezett üzemanyag használata teljesítményproblémákat és/vagy olyan motorkárosodást okozhat, amelyekre a garancia nem terjed ki.
- **Ne** használjon metanolt tartalmazó benzint.
- **Ne** tároljon télen üzemanyagot sem az üzemanyagtartályban, sem más tartályban, kivéve, ha üzemanyag-stabilizátort használ.
- **Ne** adjon olajat a benzinhez.

Stabilizáló/kondicionáló anyag használata

Töltsön a gépbe üzemanyag-stabilizáló vagy -kondicionáló anyagot az alábbi előnyök érdekében:

- Az üzemanyag-stabilizáló a gyártója utasításait követve az üzemanyagot tovább frissen tartja
- Tisztítja a motort üzem közben
- Kiküszöböli a gumiszerű lakk nehéz indítást okozó felhalmozódását az üzemanyagrendszerben

Fontos: **Ne használjon metanolt vagy etanolt tartalmazó üzemanyag-adalékot.**

Az üzemanyag-stabilizálót vagy -kondicionálót megfelelő mennyiségben adagolja az üzemanyaghoz.

Megjegyzés: Az üzemanyag-stabilizáló vagy -kondicionáló friss üzemanyaggal keverve a leghatékonyabb. Az üzemanyagrendszerben mindig használjon üzemanyag-stabilizálót a lakklerakódás minimalizálása érdekében.

Tankolás

1. Parkolja le a gépet sík talajon.
2. Húzza be a rögzítőféket.
3. Állítsa le a motort, és vegye ki az indítókulcsot.
4. Tisztítsa meg a tanksapka körüli területet.
5. Tankoljon a betöltőnyak alsó pereméig (Ábra 7).

   Megjegyzés: Ne töltse teljesen tele az üzemanyagtartályt. Az üres rész teszi lehetővé az üzemanyag tágulását a tartályban.

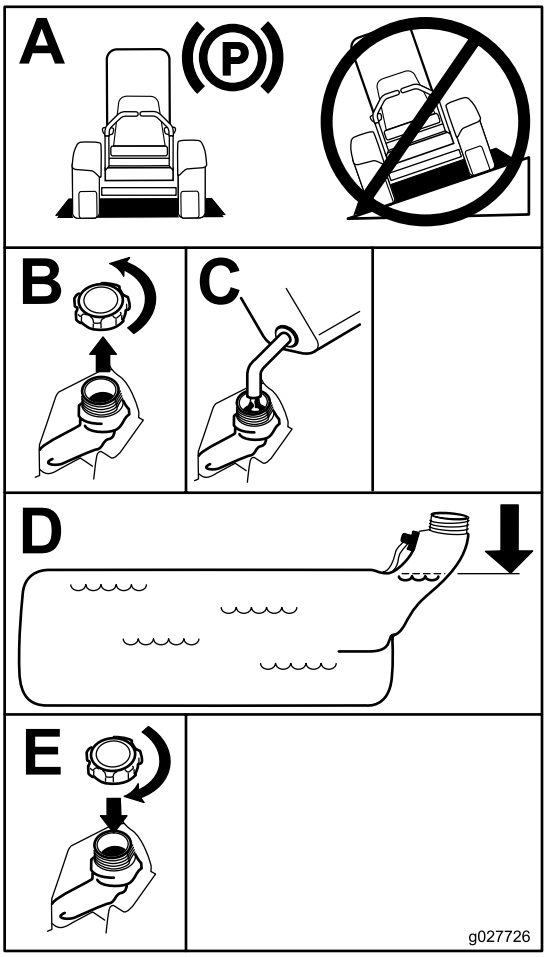

g027726

Ábra 7

Napi karbantartás elvégzése

Mielőtt elkezdené a napi munkát a géppel, végezze el a minden használat előtti/napi ellenőrzéseket, amelyek felsorolásáért lásd: Karbantartás (oldal 41).

Új gép bejáratása

Az új motor bizonyos idő elteltével éri el a teljes teljesítményét. A nyíróasztalok és hajtásrendszerek belső súrlódása új állapotukban nagyobb, ami többletterhelést ró a motorra. Hagyjon 40–50 óra bejáratási időt az új gépnek, hogy aztán csúcsteljesítményen tudjon működni.

A borulásvédelmi rendszer (ROPS) használata

⚠ FIGYELMEZTETÉS

A felborulás okozta, akár halálos sérülés elkerülése érdekében tartsa a bukócsövet teljesen felhajtott, reteszelt helyzetben, és használja a biztonsági övet.

Győződjön meg arról, hogy az ülés a géphez rögzül.

⚠ FIGYELMEZTETÉS

A bukócső lehajtott helyzetében nincs borulásvédelem.

- **Csak akkor hajtsa le a bukócsövet, ha ez elengedhetetlen.**
- **A bukócső lehajtott helyzetében ne használja a biztonsági övet.**
- **Vezessen lassan és óvatosan.**
- **Hajtsa fel a bukócsövet, mihelyt a gép így is elfér.**
- **Körültekintően haladjon el a különféle tárgyak alatt, ügyelve arra, hogy ne ütközzön akadályba (pl. ágakba, ajtókeretbe, villanyvezetékbe).**

A bukócső lehajtása

Fontos: **Csak akkor hajtsa le a bukócsövet, ha ez elengedhetetlen.**

1. A bukócső lehajtásához fejtsen ki előreirányuló erőt a bukócső felső részére.
2. Húzza ki mindkét gombot, és fordítsa el őket 90°-kal, hogy kioldott helyzetben maradjanak (Ábra 8).
3. Hajtsa le a bukócsövet lefektetett helyzetbe (Ábra 8).

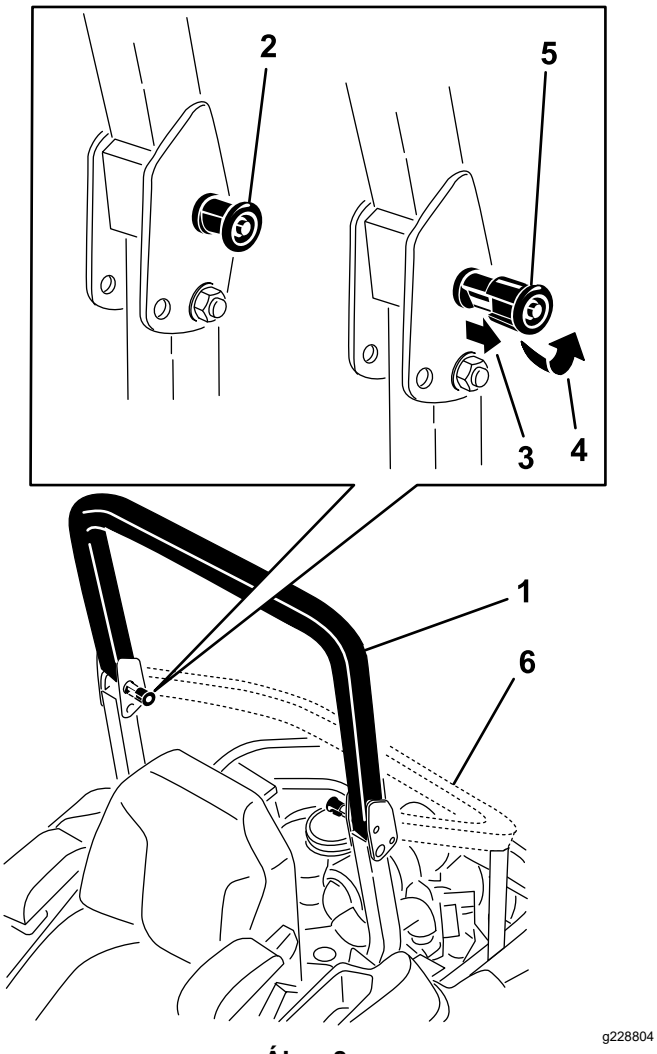

Ábra 8

1. A bukócső felhajtott helyzetben
2. A ROPS gomb reteszelt helyzetben
3. Húzza ki a ROPS gombot.
4. Fordítsa el a ROPS gombot 90°-kal.
5. A ROPS-gomb kioldott helyzetben
6. A bukócső lehajtott helyzetben

A bukócső felhajtása

Fontos: **Csak a bukócső felhajtott helyzetében használja a biztonsági övet.**

1. Hajtsa fel a bukócsövet üzemi helyzetbe, és fordítsa el a gombokat, hogy részben becsússzanak a résekbe (Ábra 8).
2. Hajtsa fel teljesen a bukócsövet a felső részére nyomást kifejtve, hogy a csapok beugorhassanak a helyükre, amikor a furatokhoz kerülnek (Ábra 8).
3. Ellenőrizze a bukócsövet megnyomva, hogy mindkét csap reteszelve van-e.

A biztonsági reteszelőrendszer használata

⚠ FIGYELMEZTETÉS

A biztonsági reteszelőkapcsolók lekötése vagy károsodása esetén a gép váratlanul működni kezdhet, amivel személyi sérülést okozhat.

- **Ne bolygassa a reteszelőkapcsolókat.**
- **Ellenőrizze naponta a reteszelőkapcsolók működését, cserélje ki a károsodott kapcsolókat, mielőtt működtetni kezdené a gépet.**

A biztonsági reteszelőrendszer működésének megértése

A biztonsági reteszelőrendszer az alábbi feltételek mellett engedi meg a motor beindítását:

- A rögzítőfék be van húzva.
- A késkapcsoló (erőleadó tengely) ki van kapcsolva.
- A menetvezérlő karok SEMLEGES-RETESZELT helyzetben vannak.

A biztonsági reteszelőrendszer emellett leállítja a motort, ha a menetvezérlő karokat a kezelő behúzott rögzítőfék mellett mozdítja ki SEMLEGES-RETESZELT helyzetből, vagy bekapcsolt erőleadó tengely mellett hagyja el a kezelőülést.

Az üzemóra-számláló visszajelzőkkel is rendelkezik, amelyek értesítik a kezelőt, ha az adott reteszelőelem nem a megfelelő helyzetben van. Ha az elem a megfelelő helyzetbe került, visszajelző jelenik meg a képernyőn.

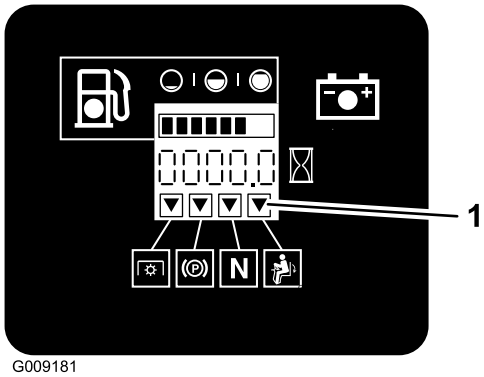

Ábra 9

1. A visszajelzők akkor jelennek meg, ha a reteszelőelem a megfelelő helyzetben van

A biztonsági reteszelőrendszer működésének ellenőrzése

Szolgáltatásszünet: Minden egyes használat előtt, vagy naponta

A gép minden használata előtt ellenőrizze a biztonsági reteszelőrendszer működését. Ha a biztonsági reteszelőrendszer nem az alább ismertetett módon működik, azonnal javíttassa meg hivatalos márkaszervizben.

1. Üljön be az ülésbe, húzza be a rögzítőféket és állítsa a késkapcsolót (erőleadó tengely) BEKAPCSOLT helyzetbe. Próbálja meg beindítani a motort. Nem szabad beindulnia.
2. Üljön be az ülésbe, húzza be a rögzítőféket és állítsa a késkapcsolót (erőleadó tengely) KIKAPCSOLT helyzetbe. Állítsa valamelyik menetvezérlő kart SEMLEGES-RETESZELT helyzetbe. Próbálja meg beindítani a motort. Nem szabad beindulnia. Ismételje meg az ellenőrzést a másik karral is.
3. Üljön be az ülésbe, húzza be a rögzítőféket, állítsa a késkapcsolót (erőleadó tengely) KIKAPCSOLT helyzetbe, majd állítsa SEMLEGES-RETESZELT helyzetbe a menetvezérlő karokat. Most indítsa be a motort. Járó motor mellett engedje ki a rögzítőféket, kapcsolja be a késkapcsolót (erőleadó tengely), majd emelkedjen el kissé az ülésből. A motornak le kell állnia.
4. Üljön be az ülésbe, húzza be a rögzítőféket, állítsa a késkapcsolót (erőleadó tengely) KIKAPCSOLT helyzetbe, majd állítsa SEMLEGES-RETESZELT helyzetbe a menetvezérlő karokat. Most indítsa be a motort. Járó motor mellett húzza középre az egyik menetvezérlő kart, és tolja előre vagy húzza hátra. A motornak le kell állnia. Ismételje meg az ellenőrzést a másik karral is.
5. Üljön be az ülésbe, engedje ki a rögzítőféket, állítsa a késkapcsolót (erőleadó tengely) KIKAPCSOLT helyzetbe, majd állítsa SEMLEGES-RETESZELT helyzetbe a menetvezérlő karokat. Próbálja meg beindítani a motort. Nem szabad beindulnia.

Az ülés beállítása

Az ülés előre és hátra eltolható. Állítsa be az ülést úgy, hogy a leghatékonyabban végezhesse a gép irányítását, és a legkényelmesebb legyen a testhelyzete (Ábra 10).

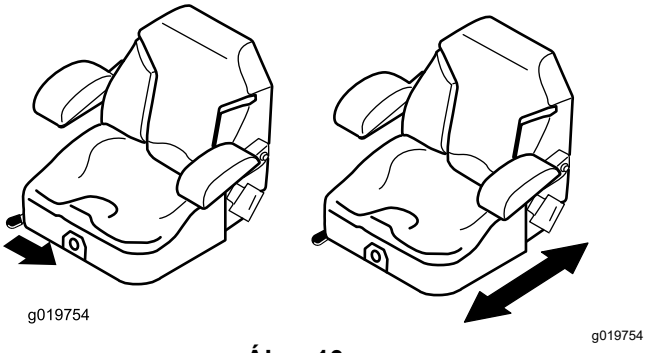

Ábra 10

Az ülés kioldása

MyRide™ felfüggesztőrendszerrel rendelkező gépek

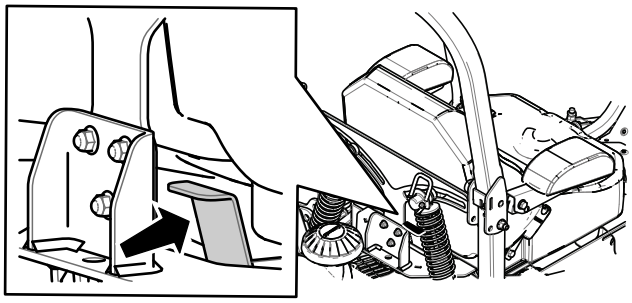

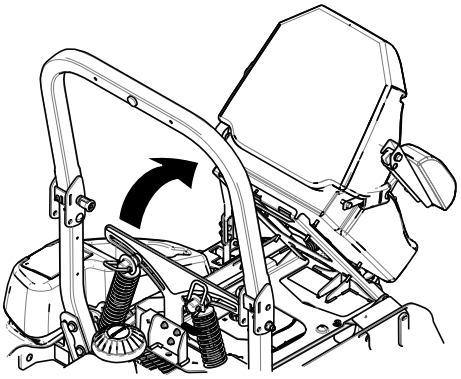

Ábra 11

MyRide™ felfüggesztőrendszer nélküli gépek

Az ülés kioldásához tolja előre az ülésreteszt (Ábra 12).

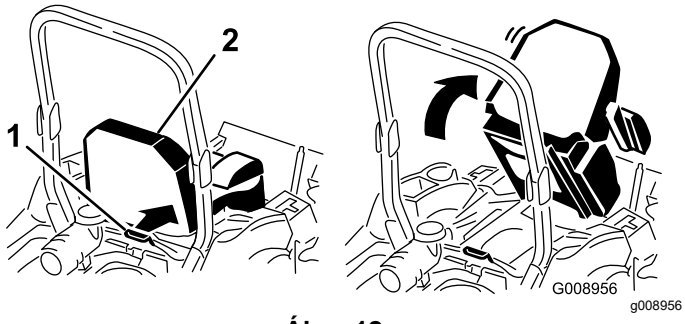

Ábra 12

1. Ülésretesz
2. Ülés

Az ülés felfüggesztésének beállítása

Csak MyRide™ felfüggesztőrendszerrel nem rendelkező gépek esetén

Az ülés beállítható, hogy zökkenőmentes, kényelmes utazást nyújtson. Állítsa be az ülést a legkényelmesebb helyzetbe.

A beállításhoz a gombot elforgatva keresse meg a legkényelmesebb helyzetet (Ábra 13).

Ábra 13

1. Ülésfelfüggesztés gombja

A hátsó lengéscsillapító egységek beállítása

Csak MyRide™ felfüggesztőrendszerrel rendelkező gépek esetén

A MyRide™ felfüggesztőrendszer zökkenőmentes, kényelmes haladást biztosít. A hátsó két lengéscsillapító egység beállításával a felfüggesztőrendszer gyorsan és könnyen módosítható. Állítsa abba a helyzetbe a felfüggesztőrendszert, ahol a legkényelmesebb a testhelyzete.

A hátsó lengéscsillapító egységek viszonyításként reteszelő helyzetekkel rendelkeznek. A hátsó lengéscsillapító egységek bárhová beállíthatók a résben, nem csak a reteszelő helyzetekbe. Az alábbi ábrán a lágy és a merev rugózási véghelyzet és a különböző reteszelő helyzetek láthatók (Ábra 14).

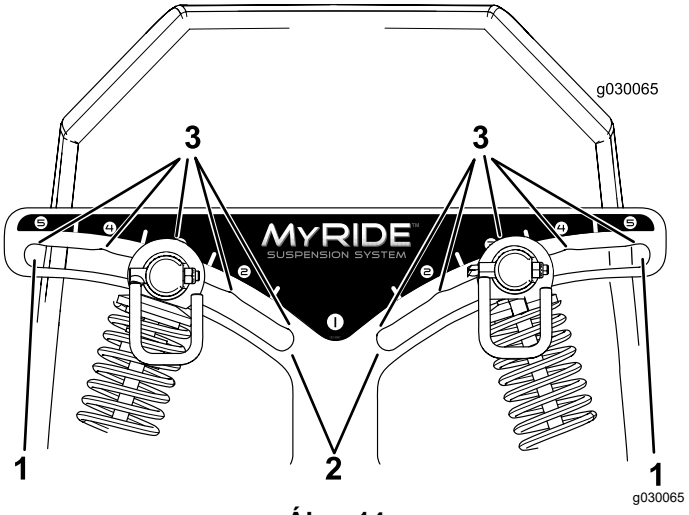

Ábra 14

1. Merev rugózás
2. Lágy rugózás
3. A rés reteszelő helyzetei

Megjegyzés: Ügyeljen arra, hogy a bal és a jobb oldali lengéscsillapító egység mindig azonos helyzetben legyen.

A hátsó lengéscsillapító egységek beállítása (Ábra 15).

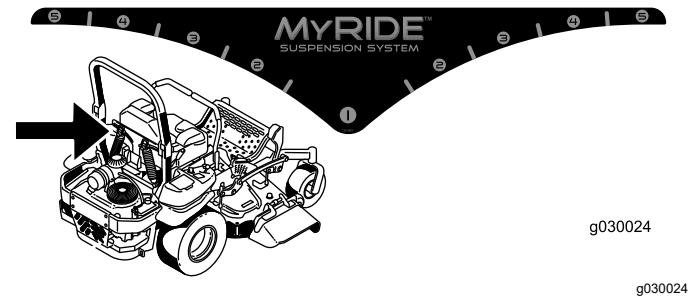

g030024

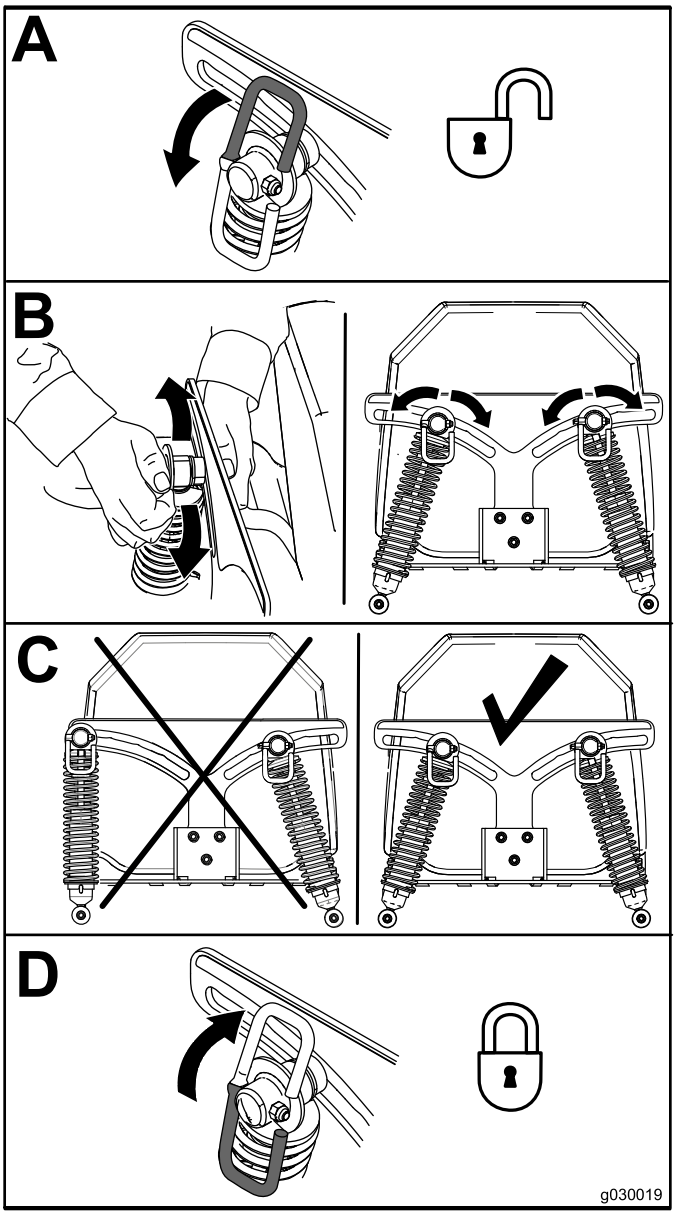

g030019

Ábra 15

Működtetés közben

Munka közben betartandó munkavédelmi előírások

Általános munkavédelmi előírások

A kezelőnek teljes figyelmét a gép üzemeltetésére kell fordítania. **Ne** végezzen olyan tevékenységet, amely elvonhatja a figyelmét, különben személyi sérülés vagy anyagi kár lehet a következmény.

⚠ FIGYELMEZTETÉS

A működő motor alkatrészei, különösen a kipufogó rendkívül felforrósodhatnak. Megérintve súlyos égési sérüléseket okozhatnak, a törmelék, például a levelek, fű, gallyak stb. pedig meggyulladhatnak.

- **Hagyja lehűlni a motor alkatrészeit, különösen a kipufogóját, mielőtt megérinti.**
- **Távolítsa el a felgyűlt törmeléket a kipufogó és a motor környékéről.**

⚠ FIGYELMEZTETÉS

A kipufogógáz szagtalan, halálosan mérgező szén-monoxidot tartalmaz, amely megölheti Önt.

NE járassa a motort beltéren vagy szűk helyen, ahol a veszélyes szén-monoxidot tartalmazó füst felgyűlhet.

- A tulajdonos/felhasználó megelőzheti a saját magát, a más személyeket vagy a tulajdont érő baleseteket vagy sérüléseket, és felelős azokért.
- A fűnyíró kizárólag egy kezelő általi üzemeltetésre készült. Ne szállítson rajta másokat, és tartson távol mindenkit a géptől annak használata közben.
- Ne üzemeltesse a gépet, ha fáradt, vagy amíg alkohol vagy gyógyszer befolyása alatt áll.
- A gépet csak nappali fényben vagy megfelelő erősségű mesterséges fényben üzemeltesse.
- A villámcsapás súlyos, akár halálos személyi sérülést is okozhat. Ha a munkaterület környékén villámlás látható vagy mennydörgés hallható, ne működtesse a gépet; keressen menedéket.
- Járjon el fokozott körültekintéssel, ha munkaeszközzel vagy kiegészítővel, például fűgyűjtő rendszerekkel használja. Ezek ronthatják a gép stabilitását és az irányítás elvesztését okozhatják. Ha ellensúlyt kell használni, kövesse a súlyra vonatkozó előírásokat.

- Kerülje a gödröket, kereknyomokat, huppanókat, köveket és más rejtett veszélyeket. Ügyeljen, amikor be nem látható kanyarokhoz, cserjékhez, fákhoz, magas fűhöz vagy más olyan tárgyakhoz közelít, melyek takarhatják az akadályokat vagy gátolhatják a látást. Egyenetlen terepen a gép felborulhat, vagy kezelő elveszítheti az egyensúlyát vagy leeshet a gépről.
- A motor beindítása előtt ellenőrizze, hogy az összes meghajtás semleges helyzetben van, a rögzítőfék pedig be van húzva. Csak a bukócső felhajtott és reteszelt helyzetében használja a biztonsági övet.
- A motort körültekintően, az utasítások szerint indítsa be, a lábát távol tartva a késektől.
- Ne működtesse a fűnyírót sérült burkolattal, védőelemekkel vagy fedelekkel. A biztonsági védőelemek, burkolatok kapcsolók és egyéb berendezések mindig legyenek a helyükön és megfelelő üzemállapotban.
- Soha ne tartózkodjon a kimeneti nyílás előtt. Ne végezzen fűnyírást a kimeneti ajtó felhajtott, eltávolított vagy módosított állapotában, kivéve, ha fűgyűjtő vagy szecskázókészlet van a helyén, és az megfelelően működik.
- Kezeit és lábait tartsa távol a mozgó alkatrészektől. Ha lehetséges, járó gépen NE végezzen beállításokat.

⚠ FIGYELMEZTETÉS

A forgó alkatrészek beránthatják a kezét, lábát, haját, ruházatát vagy ékszereit. A forgó alkatrészekhez való hozzáérés traumás végtaglevágást vagy súlyos vágási sérüléseket okozhat.

- **Ne működtesse a gépet felszerelt és üzemképes védőburkolatok és biztonsági berendezések nélkül.**
- **Tartsa távol kezét, lábát, haját, ékszereit és ruházatát a forgó alkatrészektől.**

- Soha ne hajtsa fel a fűnyíróasztalt, amíg forognak a kések.
- Ügyeljen a fűnyíró kidobási útvonalára és arra, hogy az ne irányuljon mások felé. Kerülje az anyag falra vagy akadályokra ürítését, mivel az visszaverődhet a kezelő felé. Állítsa le a késeket, lassítson le és járjon el körültekintően, ha nem füves területet keresztez, vagy amikor a fűnyírót a kaszálandó területre szállítja, illetve amikor onnan elviszi.
- Kanyarodjon óvatosan, előtte lelassítva. Irányváltás előtt nézzen hátra és oldalra. Ne végezzen fűnyírást hátrafelé, csak ha feltétlenül szükséges.
- Ne változtassa meg a motor szabályozási beállítását, és ne pörgesse túl a motort.
- Parkolja le a gépet sík terepen. Állítsa le a motort, várja meg, amíg minden mozgó alkatrész megáll, majd vegye le a gyertyapipá(ka)t.
  - A fűnyírón végzett ellenőrzési, tisztítási vagy egyéb munka előtt.
  - Idegen tárgynak való ütközés után, vagy ha szokatlan rezgést tapasztal (vizsgálja át a fűnyírót, nem sérült-e meg, és végezze el a javításokat az újraindítása és üzemeltetése előtt).
  - Az elakadások elhárítása előtt.
  - Ha bármikor otthagyja a fűnyírót. NE hagyja a járó gépet felügyelet nélkül!
- Állítsa le a motort és várja meg, míg leállnak a mozgó alkatrészek:
  - Tankolás előtt.
  - A fűgyűjtő kiürítése előtt.
  - A vágásmagasság beállítása előtt.
- Tragikus balesetek fordulhatnak elő, amennyiben a kezelő nem észleli gyermekek jelenlétét. A gyerekek gyakran vonzódnak a gépekhez és a kaszálási tevékenységhez. Soha ne feltételezze, hogy a gyerekek ugyanott maradnak, ahol utoljára látta őket.
  - Tartsa a gyerekeket a kaszálási területen kívül egy felelős felnőtt figyelmes felügyelete alatt, aki nem a gépkezelő.
  - Legyen készenlétben és állítsa le a gépet, amennyiben gyerek lép a területre.
  - Tolatás és irányváltás előtt és során nézzen hátra, lefelé és oldalra mindkét irányba, nincs-e valahol a közelben kisgyermek.
  - Soha ne engedje, hogy a gépet gyerekek üzemeltessék.
  - NE szállítson gyerekeket, még leállított késekkel se. A gyermekek leeshetnek a gépről és súlyosan megsérülhetnek, vagy akadályozhatják a gép biztonságos működtetését. A gépen utaztatott gyermekek később hirtelen feltűnhetnek a munkaterületen egy újabb kör reményében, a gép pedig előre- vagy hátramenetben véletlenül elgázolhatja őket.

A lejtőkkel kapcsolatos munkavédelmi előírások

- A lejtők a megcsúszásos és borulásos balesetek fő tényezői, amelyek súlyos sérülésekhez vezethetnek. A kezelő a felelős a lejtőn történő biztonságos munkavégzésért. A gép üzemeltetése

bármilyen lejtőn különös óvatosságot igényel. Mielőtt a géppel lejtős területre hajtana, a kezelő feladatai az alábbiak:

– Tekintse át és értelmezze a kézikönyvben és a gépen található, lejtőre vonatkozó utasításokat.

– Határozza meg a terület hozzávetőleges lejtőszögét dőlésmérő segítségével.

– Ne használja a gépet 15°-nál meredekebb lejtőn.

– Értékelje ki a napi helyszíni körülményeket, hogy meghatározza, a lejtő biztonságos-e a gép üzemeltetésére. Használja a józan eszét és ítélőképességét ezen értékelés során. A területen bekövetkező változások, például a nedvesség gyorsan befolyásolhatja a gép lejtőn történő használatát.

- Mérje fel a veszélyt az emelkedő aljánál. Ne működtesse a gépet suvadások, árkok, töltések, vizek és más veszélyek közelében. A gép hirtelen felborulhat, ha egy kereke túllóg azok peremén, vagy a perem beszakad. Tartson biztonságos távolságot (a gép szélességének kétszeresét) a gép és a veszély között. Az ilyen területeken használjon a gyep karbantartására tolókaros fűnyírót vagy kézi szegélynyírót.

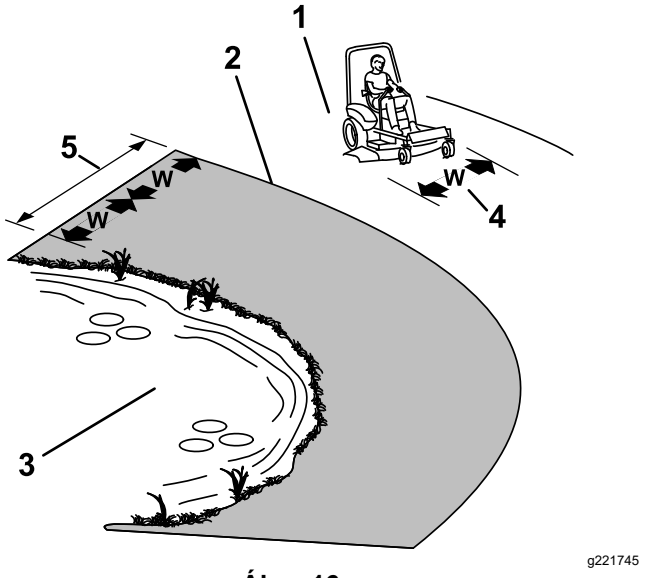

Ábra 16

1. Biztonságos zóna – Használja a fűnyírót a 15°-nál kisebb lejtésű terepen.
2. Veszélyes zóna – 15°-nál nagyobb lejtés esetén használjon tolókaros fűnyírót és/vagy kézi szegélynyírót.
3. Víz
4. W = a gép szélessége
5. Tartson biztonságos távolságot (a gép szélességének kétszeresét) a gép és a veszély között.

- Kerülje a lejtőn való elindulást, megállást vagy kanyarodást. Se a sebességén, se a haladási irányán ne változtasson hirtelen; kanyarodjon lassan és fokozatosan.
- Ne működtesse a gépet, ha a tapadása, kormányzása vagy a stabilitása kérdéses lehet. Ne felejtse el, hogy nedves fűben, rézsűn vagy lejtőn haladva a gép elveszítheti a tapadását. Ha a hajtókerekek elveszítik a tapadásukat, a gép megcsúszhat, és megszűnhet a fékhatás és a kormányozhatóság. A gép megcsúszhat akkor is, ha a hajtókerekei megálltak.
- Távolítsa el vagy jelölje meg az akadályokat, például árkot, lyukakat, keréknyomot, kiemelkedéseket, köveket és egyéb rejtett veszélyeket. A magas fű akadályokat rejthet. Egyenetlen terepen a gép fel is borulhat.
- Járjon el fokozott körültekintéssel, ha munkaeszközzel vagy kiegészítővel, például fűgyűjtő rendszerekkel használja. Ezek ronthatják a gép stabilitását és az irányítás elvesztését okozhatják. Ha ellensúlyt kell használnia, kövesse a súlyra vonatkozó előírásokat.
- Lejtőn való munkavégzéskor tartsa a nyíróasztalt lehetőség szerint a talajra leengedett helyzetben. Lejtőn a nyíróasztal felemelt helyzetében a gép instabillá válhat.

A fülke borulásvédelmi rendszerével (ROPS) kapcsolatos óvintézkedések

A gépen borulásvédelmi rendszer (bukócső) található.

⚠ FIGYELMEZTETÉS

A bukócső lehajtott helyzetében nincs borulásvédelem. A szélek, árkok, meredek partok vagy víz fölé kerülő kerekek boruláshoz vezethetnek, ami súlyos sérüléseket, halált vagy fulladást okozhat.

- **Ne távolítsa el a borulásvédelmi rendszert.**
- **Tartsa mindig teljesen felhajtott és reteszelt helyzetben a bukócsövet, és használja a biztonsági övet.**
- **Csak akkor hajtsa le a bukócsövet, ha ez elengedhetetlen.**
- **A bukócső lehajtott helyzetében Ne használja a biztonsági övet.**
- **Vezessen lassan és óvatosan.**
- **Hajtsa fel a bukócsövet, mihelyt a gép így is elfér.**
- Ügyeljen arra, hogy a biztonsági övet vészhelyzet esetén gyorsan ki tudja kapcsolni.

- Ügyeljen körültekintően arra, hogy ne ütközzön akadályba (pl. ágakba, ajtókeretbe, villanyvezetékbe), ha elhalad valami alatt.
- Ha felborult, vigye az egységet hivatalos márkaszervizbe a borulásvédelmi rendszer átvizsgálása érdekében.
- A sérült borulásvédelmi rendszert cserélje ki. Ne végezzen rajta javítást vagy felülvizsgálatot.
- A borulásvédelmi rendszer bármiféle átalakítása és kiegészítése tartozékkal vagy munkaeszközzel kizárólag a Toro jóváhagyásával történhet.

A kezelői hely elfoglalása

Használja fellépőként a nyíróasztalt a kezelői hely elfoglalásához (Ábra 17).

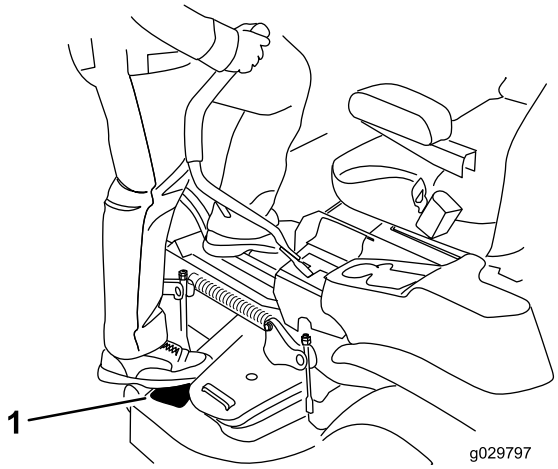

g029797

Ábra 17

1. Ide lépjen.

A rögzítőfék működtetése

Mindig húzza be a rögzítőféket, ha megáll a géppel, vagy őrizetlenül hagyja azt.

A rögzítőfék behúzása

Parkolja le a gépet sík talajon.

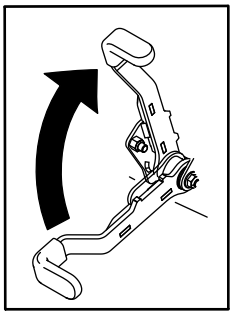

g027334

Ábra 18

A rögzítőfék kiengedése

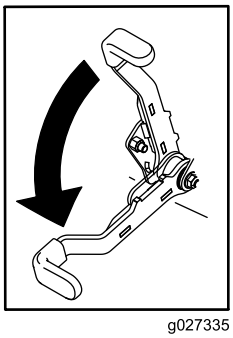

g027335

Ábra 19

A késkapcsoló (erőleadó tengely) használata

A késkapcsoló (erőleadó tengely) segítségével indíthatók el és állíthatók le a fűnyíró kései és bármely meghajtott munkaeszköz.

A késkapcsoló (erőleadó tengely) bekapcsolása

Megjegyzés: A késkapcsoló (erőleadó tengely) félgáznál vagy kisebb gáznál történő bekapcsolása az ékszíjak fokozott kopását eredményezi.

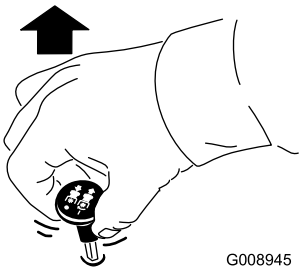

g008945

Ábra 20

A késkapcsoló (erőleadó tengely) kikapcsolása

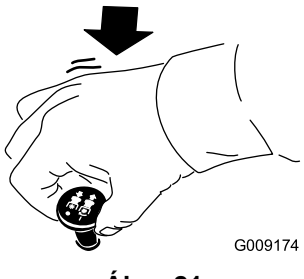

g009174

Ábra 21

A gázkar használata

A gázkar a GYORS és a LASSÚ helyzet között állítható (Ábra 22).

Az erőleadó tengely bekapcsolásakor mindig a GYORS helyzetet használja.

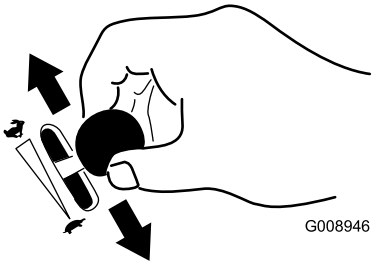

g008946

Ábra 22

A motor beindítása

Fontos: **Ne indítózzon alkalmanként 5 másodpercnél hosszabban. Ha a motor nem indulna be, az indítási kísérletek között várjon 15 másodpercet. Ennek elmulasztása esetén az indítómotor leéghet.**

Megjegyzés: Ha előzőleg teljesen kifogyott az üzemanyag, előfordulhat, hogy tankolás után először többszöri kísérlet után indul csak be a motor.

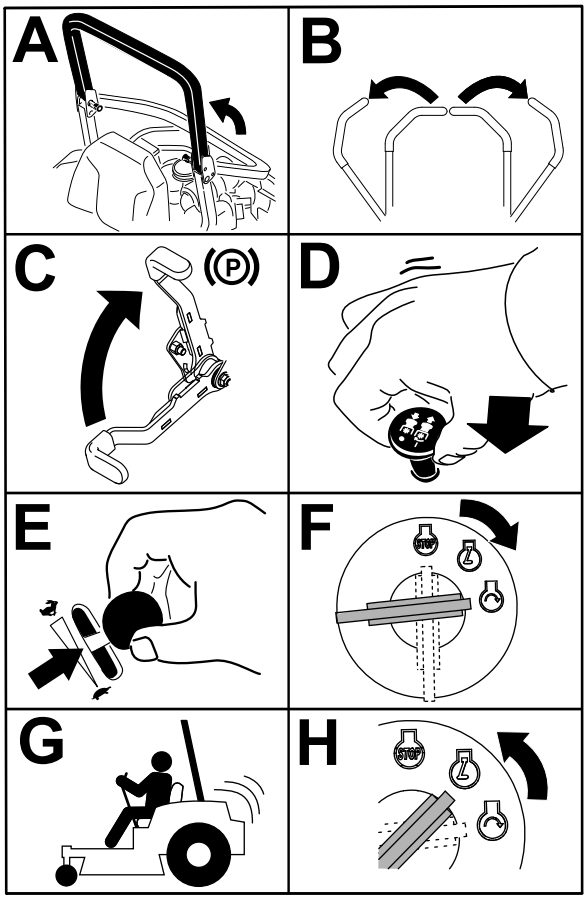

g032328

g032328

Ábra 23

A motor leállítása

⚠ VIGYÁZAT

Ha a felügyelet nélkül hagyott gépet gyermekek vagy nézelődők megkísérlik működtetni, az személyi sérüléshez vezethet.

Ha a gépet felügyelet nélkül hagyja, mindig vegye ki a kulcsot és húzza be a rögzítőféket.

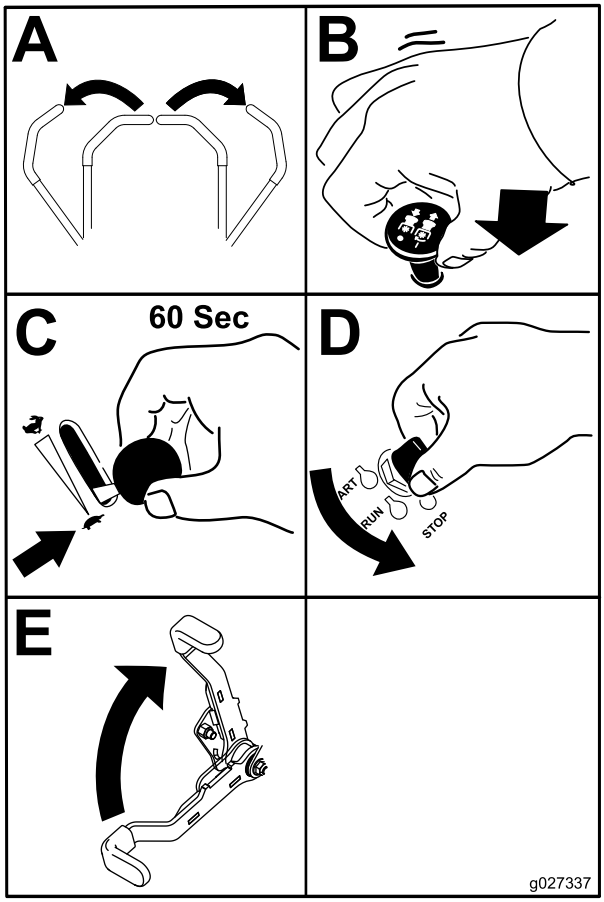

g027337

Ábra 24

Fontos: **A gép szállítása és tárolása során az üzemanyag-elzáró szelep legyen zárt helyzetben, különben üzemanyag-szivárgás léphet fel. A szállítás megkezdése előtt húzza be a rögzítőféket. Feltétlenül vegye ki az indítókulcsot, mert az üzemanyag-szivattyú beindulhat, és lemerítheti az akkumulátort.**

A menetvezérlő karok használata

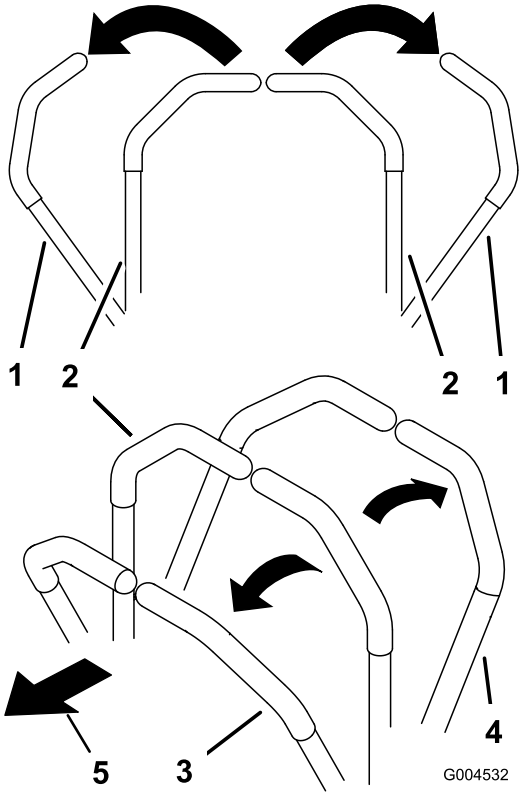

g004532

Ábra 25

1. Menetvezérlő kar – SEMLEGES-RETESZELT helyzet
2. Középső, kioldott helyzet
3. Előremenet
4. Hátramenet
5. A gép eleje

Közlekedés a géppel

Az egyes tengelyeken levő hidraulikus motorok egymástól függetlenül forgatják a hajtókerekeket. Az egyik oldali kereket hátramenetbe, míg a másikat előremenetbe kapcsolva a gép fordulás helyett megpördül. Ez nagymértékben javítja a gép kormányozhatóságát, de némi időbe telik, amíg hozzászokik, hogyan mozgathatja a gépet.

A gázkar a motorfordulatszámot (fordulat/perc) szabályozza. A legjobb teljesítmény érdekében állítsa a gázkart GYORS helyzetbe. Fűnyírást mindig teljes gázzal végezzen.

⚠ FIGYELMEZTETÉS

A gép nagyon gyorsan megpördülhet. Elveszítheti uralmát a gép felett, ami személyi sérüléssel vagy a gép károsodásával járhat.

- **Kanyarodjon óvatosan.**
- **Éles kanyar előtt lassítson le.**

Haladás előremenetben

Megjegyzés: Ha behúzott rögzítőfék mellett mozdítja meg a menetvezérlő kezelőszerveket, a motor leáll.

Megálláshoz húzza a menetvezérlő karokat SEMLEGES helyzetbe.

1. Engedje ki a rögzítőféket, lásd: A rögzítőfék kiengedése (oldal 28).
2. Állítsa a karokat középső, kioldott helyzetbe.
3. Előremenethez tolja lassan előre a menetvezérlő karokat (Ábra 26).

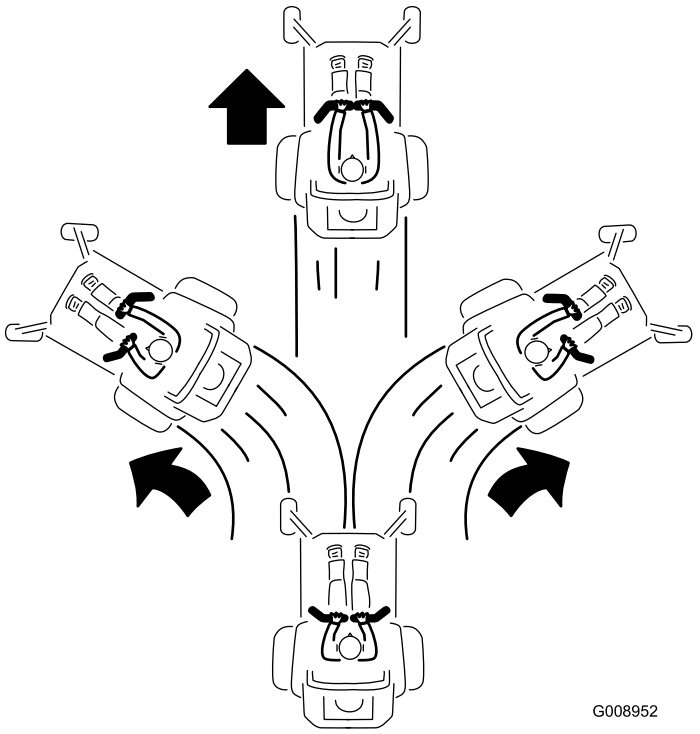

Ábra 26

Haladás hátramenetben

1. Állítsa a karokat középső, kioldott helyzetbe.
2. Hátramenethez húzza lassan hátra a menetvezérlő karokat (Ábra 27).

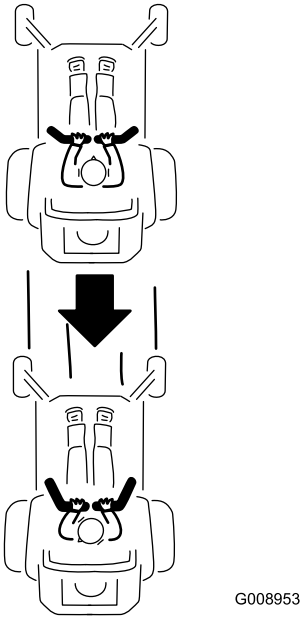

Ábra 27

Az oldalsó kidobás használata

Csak oldalsó kidobású gépeknél

A fűnyírót csuklópántos fűterelő lemezzel szerelték fel, amely oldalra és lefelé, a gyep felé tereli a fűkaszálékot.

⚠ VESZÉLY

A fűterelő lemez, a kidobónyílás-fedél vagy a fűgyűjtő rendszer nélkül Ön és a közelben levők ki lehetnek téve a késekkel és a kirepülő hulladékkal való érintkezésnek. A forgó fűnyírókések és a kirepülő törmelék személyi sérülést okozhatnak, akár végzeteset is.

- **Ne távolítsa el a fűterelő lemezt a nyíróasztalról, mert a fűterelő lemez irányítja lefelé az anyagot a gyep felé. Ha a fűterelő lap bármikor megsérül, azonnal cserélje le.**
- **Ne nyúljon kezével vagy lábával a nyíróasztal alá.**
- **Ne kísérelje meg a kidobási terület vagy a kések környékének tisztítását, csak ha a késkapcsolót (erőleadó tengely) KI helyzetbe kapcsolta, a gyújtáskapcsolót KI helyzetbe fordította, és kivette a kulcsot a kapcsolóból.**
- **Ügyeljen arra, hogy a fűterelő lap lehajtott helyzetben legyen.**

A vágásmagasság beállítása

A vonulási retesz használata

A vonulási retesz 2 helyzetbe állítható, és a nyíróasztal-emelő pedállal együtt kell használni. A nyíróasztal vonulási helyzetbe állításához a vonulási retesz RETESZELŐ és KIOLDOTT helyzettel rendelkezik (Ábra 28).

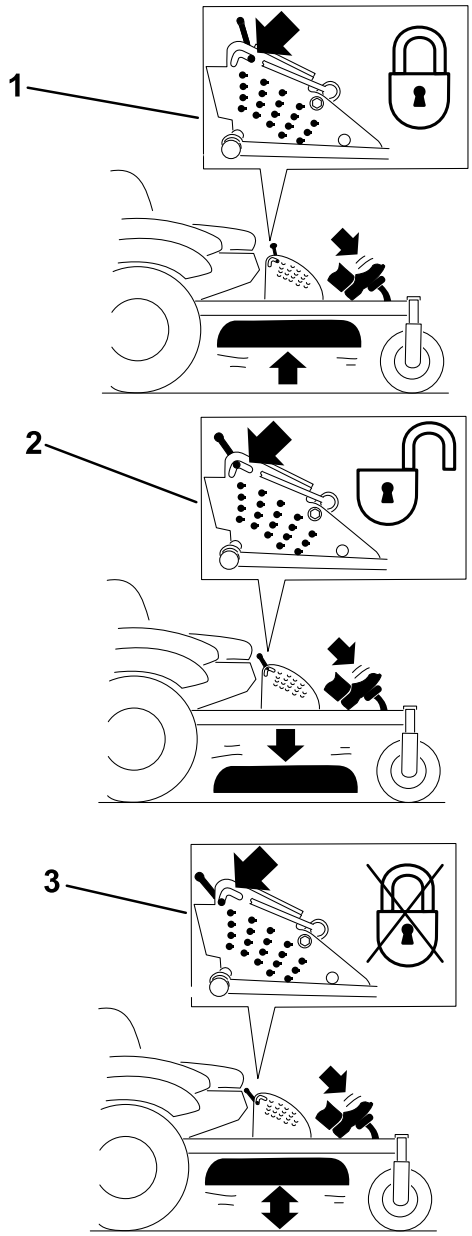

g229103

Ábra 28

A vonulási retesz helyzetei

1. Vonulási retesz gomb
2. RETESZELŐ helyzet – A nyíróasztal vonulási helyzetben reteszelődik.
3. KIOLDOTT helyzet – A nyíróasztal nem reteszelődik vonulási helyzetben.

A vágásmagasság-beállító csap beállítása

A vágásmagasság 25 és 140 mm között állítható 6 mm-es lépésekben, a kengyelcsapszeget a megfelelő furatba helyezve.

1. Állítsa a vonulási reteszt reteszelő helyzetbe.

2. A nyíróasztal-emelő pedált lenyomva emelje a nyíróasztalt a lábával vonulási helyzetbe (mely egyben a 140 mm-es vágásmagasság). lásd: Ábra 29.
3. A beállításhoz fordítsa el 90°-kal, és távolítsa el a csapot a vágásmagasság-konzolból (Ábra 29).
4. Válassza ki a vágásmagasság-konzolban a kívánt vágásmagassághoz tartozó furatot, és helyezze bele a csapot (Ábra 29).
5. Nyomja le a nyíróasztal-emelő pedált, húzza hátra a vonulási reteszt, és engedje lassan le a nyíróasztalt.

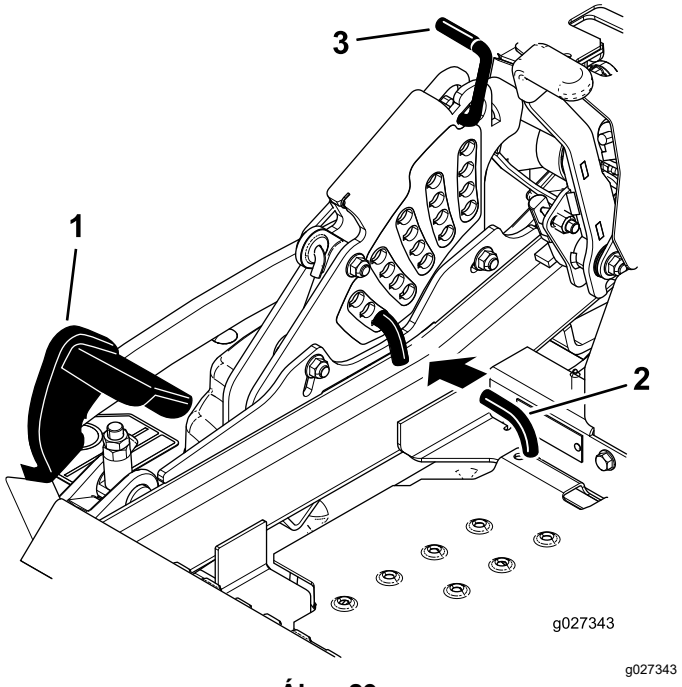

Ábra 29

1. Nyíróasztal-emelő pedál
2. Vágásmagasság-beállító csap
3. Vonulási retesz

A lenyesés elleni védelemre szolgáló görgők beállítása

Oldalsó kidobású gépeknél

Ha változtatni kell a vágásmagasságon, állítsa be a lenyesés elleni védelem görgőinek a magasságát is.

1. Parkolja le a gépet sík talajon, kapcsolja ki a késkapcsolót, és húzza be a rögzítőféket.
2. Állítsa le a motort, vegye ki az indítókulcsot, és várja meg, amíg az összes mozgó alkatrész megáll, csak ezután hagyja el a kezelőülést.
3. Állítsa be a lenyesés elleni védelemre szolgáló görgőket a Ábra 30., a Ábra 31 és a Ábra 32 alapján.

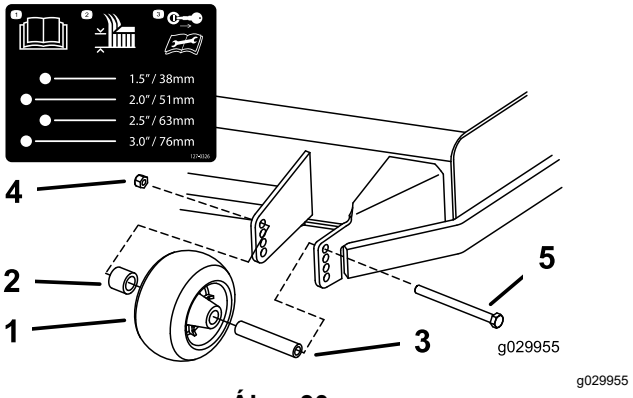

Ábra 30

1. Lenyesés elleni védelem görgője
2. Távtartó
3. Persely
4. Peremes anya
5. Csavar

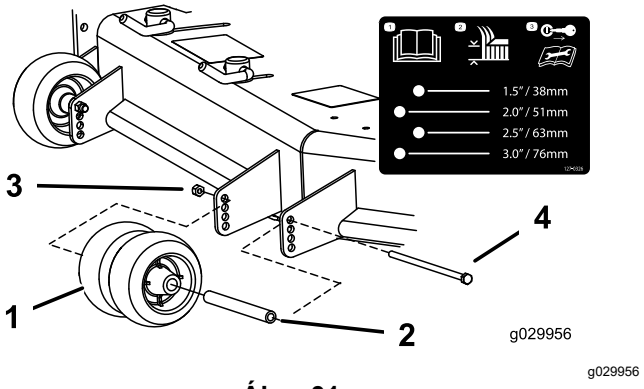

Ábra 31

1. Lenyesés elleni védelem görgője
2. Persely
3. Peremes anya
4. Csavar

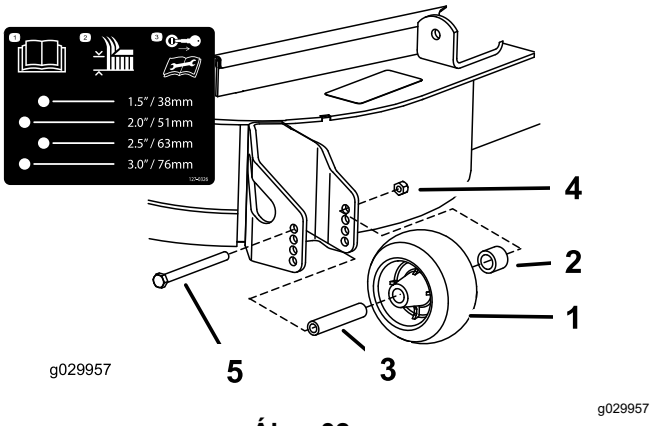

Ábra 32

1. Lenyesés elleni védelem görgője
2. Távtartó
3. Persely
4. Peremes anya
5. Csavar

Hátsó kidobású gépeknél

Ha változtatni kell a vágásmagasságon, javasolt állítani a lenyesés elleni védelem görgőinek a magasságán is.

1. Parkolja le a gépet sík talajon, kapcsolja ki a késkapcsolót, és húzza be a rögzítőféket.
2. Állítsa le a motort, vegye ki az indítókulcsot, és várja meg, amíg az összes mozgó alkatrész megáll, csak ezután hagyja el a kezelőülést.
3. Állítsa be a lenyesés elleni védelemre szolgáló görgőket a Ábra 33 és a Ábra 34 alapján.

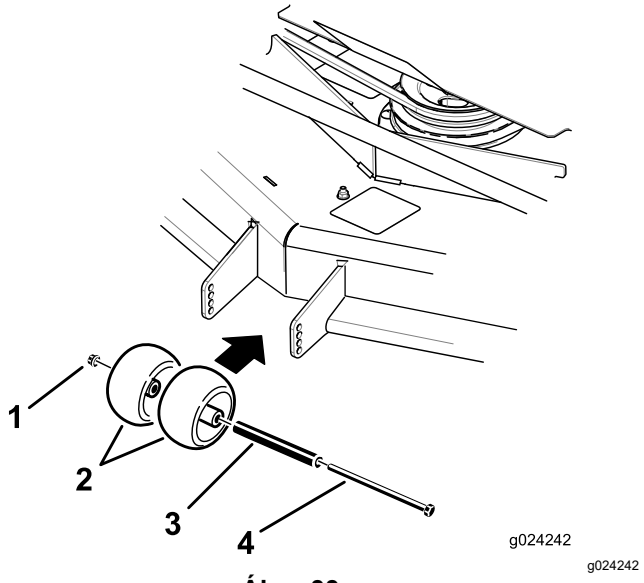

Ábra 33

1. Peremes anya
2. Lenyesés elleni védelem görgője
3. Persely
4. Csavar

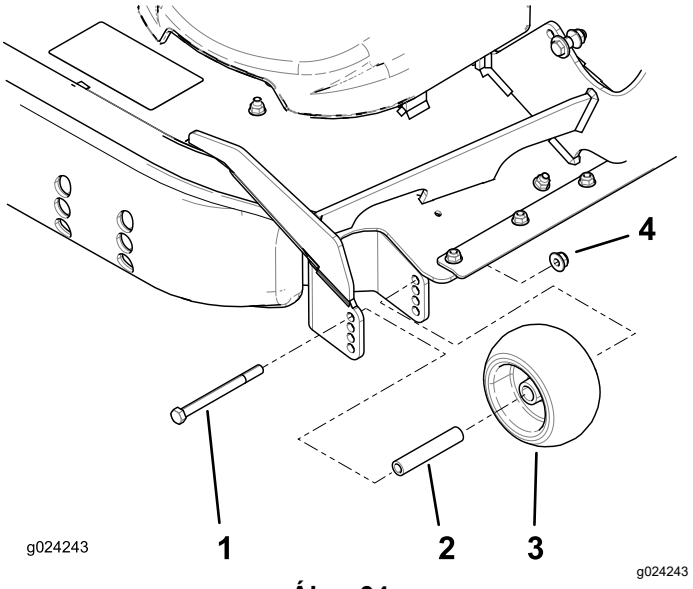

Ábra 34

1. Csavar
2. Persely
3. Lenyesés elleni védelem görgője
4. Peremes anya

A csúszkák beállítása

Hátsó kidobású gépeknél

Rögzítse a csúszkákat az alsó helyzetben 64 mm-nél nagyobb vágásmagasság esetén és a magasabb helyzetben, ha 64 mm-nél kisebb a vágásmagasság.

Megjegyzés: Ha a csúszkák elkoptak, felcserélheti azokat átfordított helyzetben a nyíróegység két oldalán. Így a csúszkák hosszabban használhatók a lecserélésük előtt.

1. Parkolja le a gépet sík talajon, kapcsolja ki a késkapcsolót, és húzza be a rögzítőféket.
2. Állítsa le a motort, vegye ki az indítókulcsot, és várja meg, amíg az összes mozgó alkatrész megáll, csak ezután hagyja el a kezelőülést.
3. Távolítsa el a kapupántcsavarokat és az anyákat a csúszkákból (Ábra 35).

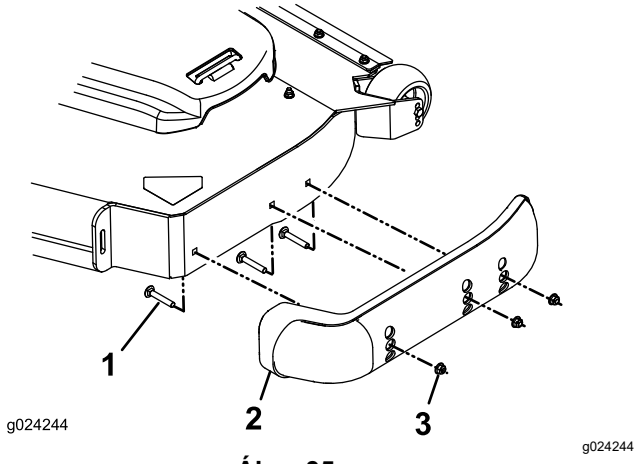

Ábra 35

1. Kapupántcsavar
2. Csúszka
3. Anya

4. Helyezze el a csúszkákat a kívánt helyzetben, majd rögzítse őket a kapupántcsavarok és az anyák segítségével.

   Megjegyzés: A csúszkák beállításához csak a felső vagy a középső furatokat használja. Az alsó furatok akkor kerülnek használatba, amikor a nyíróasztalon átcseréli és megfordítja a csúszkákat, így a felső furatokból a nyíróasztal másik oldalán alsók lesznek.

5. A csúszka károsodásának megelőzése érdekében húzza meg a kapupántcsavarok anyáit 12,4–14,7 Nm nyomatékkal.

Az áramlásterelő gomb beállítása

Oldalsó kidobású gépeknél

Ez az eljárás csak áramlásterelő gombbal rendelkező gépekre vonatkozik. Egyes típusoknál anya és csavar helyettesíti az áramlásterelő gombot, de a beállítás módja megegyezik.

A fűnyíró kimeneti áramlása a fűnyírási körülményekhez állítható. Állítsa be úgy a terelőlemezt a gombbal, hogy a legjobb minőségű vágást kapja.

1. Parkolja le a gépet sík talajon, kapcsolja ki a késkapcsolót, és húzza be a rögzítőféket.
2. Állítsa le a motort, vegye ki az indítókulcsot, és várja meg, amíg az összes mozgó alkatrész megáll, csak ezután hagyja el a kezelőülést.
3. Lazítsa meg a gombot.
4. Csúsztassa a gombot a kívánt helyre.
5. Húzza meg a gombot.

Az áramlásterelő lemez helyzetének beállítása

Oldalsó kidobású gépeknél

Az alábbi ábrák csak javaslatok. A beállítást befolyásolja a fű típusa, nedvességtartalma és magassága.

Megjegyzés: Ha a motor fordulatszáma azonos munkasebesség mellett csökken, nyisson a terelőlemezen.

„A” helyzet

Ez a leghátsó helyzet. A helyzethez tartozó javasolt felhasználási körülmények:

- Rövid, ritkás fű
- Száraz körülmények
- Kisebb méretű nyesedékek
- A nyesedéket távolabbra szórja a fűnyírótól

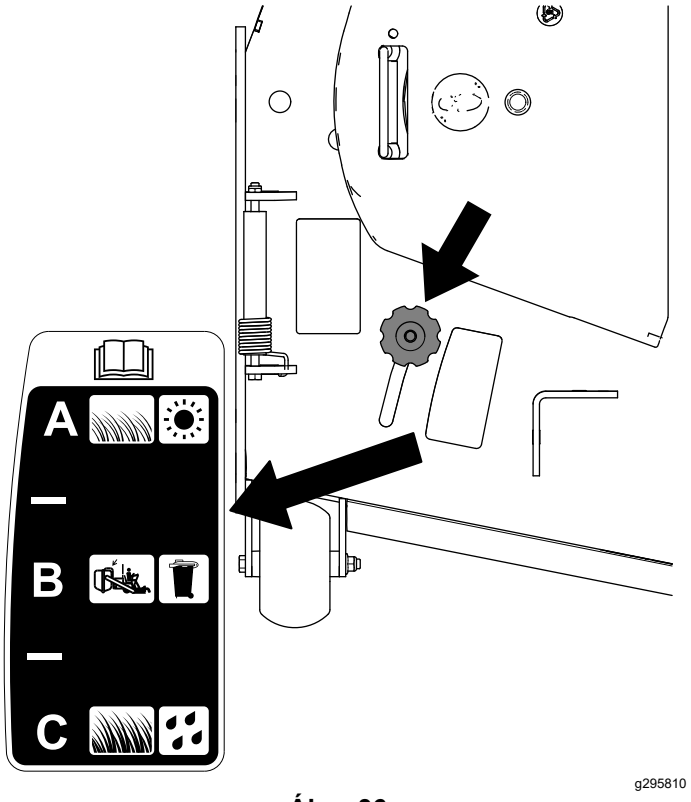

Ábra 36

„B” helyzet

Fűgyűjtéshez javasolt helyzet. Igazítsa mindig a ventilátor nyílásához.

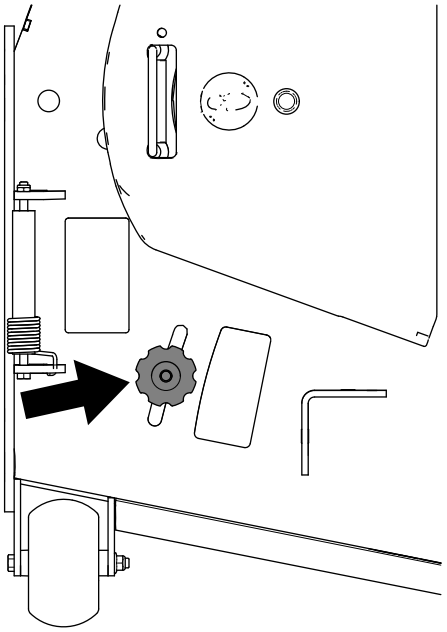

g295811

Ábra 37

„C” helyzet

Ez a legelső helyzet. A helyzethez tartozó javasolt felhasználási körülmények:

- Hosszúra nőtt, sűrű fű
- Nedves körülmények
- Csökkenti a motor terhelését
- Nagyobb munkasebességet tesz lehetővé nehéz körülmények között

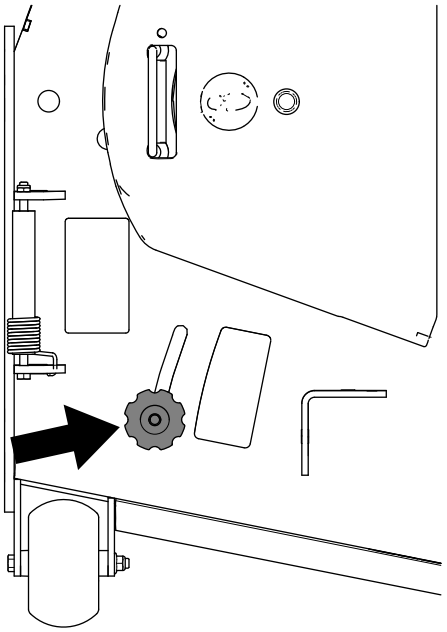

g295812

Ábra 38

Üzemeltetési tanácsok

A gázkar gyors helyzetének használata

A legjobb fűnyírási teljesítmény és maximális levegőkeringés érdekében a motort a gázkar GYORS helyzetében működtesse. Mivel a fűkaszálék alapos lenyírásához levegőre van szükség, ne állítsa annyira alacsonyra a vágásmagasságot, hogy a nyíróasztalt teljesen körülvegye a nyíratlan fű. Igyekezzen elérni, hogy a nyíróasztal egyik oldalánál ne legyen nyíratlan fű, így a gép beszívhatja a levegőt a nyíróasztal alá.

Első fűnyírás a területen

Nyírja a füvet a normálnál valamivel nagyobb vágásmagassággal, hogy a nyíróasztal ne vágjon bele az esetleg egyenetlen talajba. Ugyanakkor általában a korábban használt vágásmagasság a legjobb választás. 15 cm-nél magasabb fű lenyírásakor előfordulhat, hogy két menetben kell elvégeznie a fűnyírást az elfogadható vágásminőség érdekében.

A fűszál harmadának levágása

A legjobb, ha a fűszálnak nagyjából csak a harmadát vágja le. Nem ajánlott ennél többet levágni belőle, kivéve, ha a fű ritka, vagy késő ősszel, amikor a fű már lassabban nő.

A fűnyírás irányának váltogatása

Váltogassa a fűnyírás irányát, hogy a fű mindig egyenesen álljon. Ez egyben a fűkaszálékot is segít jobban szétszórni, ami elősegíti a lebomlást és a trágyázó hatást.

Fűnyírás a megfelelő időközönként

A fű eltérő sebességgel nő az év különböző szakaszaiban. Az azonos vágásmagasság megtartása érdekében kora tavasszal végezze gyakrabban a fűnyírást. Ahogy a fű növekedése nyár közepére lelassul, a fűnyírás is ritkulhat. Ha hosszabb ideig nem került sor fűnyírásra, először végezze azt nagy vágásmagasságon, majd 2 nappal később alacsonyabb beállítás mellett.

Kisebb fűnyírási sebesség használata

A vágás minőségének javítása érdekében bizonyos körülmények mellett használjon kisebb menetsebességet.

A túl rövidre vágás elkerülése

Egyenetlen gyepen növelje a vágásmagasságot, hogy elkerülje a gyep lenyesését.

Megállás a géppel

Ha fűnyírás közben előremenetben meg kell állnia, egy halom fűkaszálék hullhat a gyepre. Ennek megelőzése érdekében vezesse a gépet egy már lenyírt részre bekapcsolt késhajtással, vagy még haladás közben állítsa le a nyíróasztal meghajtását.

A nyíróasztal aljának tisztán tartása

Minden használat után tisztítsa ki a nyesedéket és szennyeződést a nyíróasztal alsó részéről. Ha fű és kosz gyűlik fel a nyíróasztal belsejében, a vágás minősége romlani fog.

A kés(ek) karbantartása

Gondoskodjon arról, hogy a fűnyírási szezonban mindig éles legyen a kés, mivel az éles kés a fűszálakat egyenesen metszi el anélkül, hogy tépné vagy szaggatná azokat. Az eltépett, leszakított fűszál vége megbarnul, ami lassítja a növekedését, és növeli a megbetegedés esélyét. Ellenőrizze a fűnyírókéseket minden használat után élesség, illetve kopás vagy sérülés szempontjából. Szükség szerint reszelje le a csorbulást, és élezze meg a kést. Ha a kés megsérült vagy elkopott, cserélje ki azonnal, eredeti Toro-cserekést használva.

Működtetés után

A használatot követően betartandó munkavédelmi előírások

Általános munkavédelmi előírások

- Parkolja le a gépet sík talajon, kapcsolja ki a késhajtást, húzza be a rögzítőféket, állítsa le a motort, vegye ki a kulcsot vagy vegye le a gyertyapipát. Várja meg, amíg minden mozgás leáll és a gép lehűl, mielőtt beállítást, tisztítást, tárolást vagy javítást végezne. Soha ne engedje, hogy a gépet oktatásban nem részesült személyzet üzemeltesse.
- Tisztítsa meg a gépet a Karbantartás című részben ismertetett módon. Tartsa a motort és a motorteret mentesen a fűtől, a levelektől, a felesleges zsírtól és olajtól, valamint az ezeken a területeken esetlegesen felgyülemlő egyéb hulladéktól. Ezek az anyagok éghetővé válhatnak, ami tüzet eredményezhet.
- Rendszeresen ellenőrizze, hogy vannak-e kopott vagy elhasználódó alkatrészek, amelyek veszélyt okozhatnak. Húzza meg a laza kötőelemeket.

Az üzemanyag-elzáró szelep használata

Az üzemanyag-elzáró szelep az ülés alatt található. Húzza előre az ülést, hogy hozzáférjen.

Zárja el az üzemanyag-elzáró szelepet a gép szállítása, karbantartása és tárolása esetén.

A motor beindítása előtt győződjön meg arról, hogy az üzemanyag-elzáró szelep meg van nyitva.

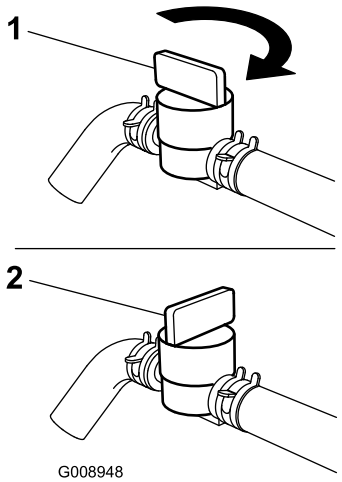

g008948

Ábra 39

1. NYITOTT helyzet
2. ELZÁRT helyzet

A hajtókerék-kioldó szelepek használata

⚠ FIGYELMEZTETÉS

A kezét elkaphatják a motorháztető alatt forgó motoralkatrészek, ami súlyos sérüléssel járhat.

Állítsa le a motort, vegye ki az indítókulcsot, és várja meg, amíg az összes mozgó alkatrész megáll, csak ezután nyúljon hozzá a hajtókerék-kioldó szelepekhez.

⚠ FIGYELMEZTETÉS

A motor és a hidraulikus hajtás nagyon felforrósodhat. A forró motor és hidraulikus hajtás megérintése súlyos égési sérüléseket okozhat.

Várja meg, amíg a motor és a hidraulikus hajtóegységek teljesen lehűlnek, csak azután nyúljon a hajtókerék-kioldó szelepekhez.

A hajtókerék-kioldó szelepek a hidraulikus hajtóegységek hátuljánál találhatók, az ülés alatt.

Megjegyzés: A gép használata során a hajtókerék-kioldó szelepek legyenek teljesen vízszintes helyzetben. Egyéb esetben a hidraulika-rendszer súlyosan károsodhat.

1. Parkolja le a gépet sík talajon, kapcsolja ki a késkapcsolót, és húzza be a rögzítőféket.
2. Állítsa le a motort, vegye ki az indítókulcsot, és várja meg, amíg az összes mozgó alkatrész megáll, csak ezután hagyja el a kezelőülést.
3. A gép tolásához fordítsa el a hajtókerék-kioldó szelepeket függőleges helyzetbe (Ábra 40).

   Megjegyzés: A hidraulikafolyadék így megkerüli a szivattyút, lehetővé téve a kerekek forgatását.
4. A gép tolásához engedje ki a rögzítőféket.

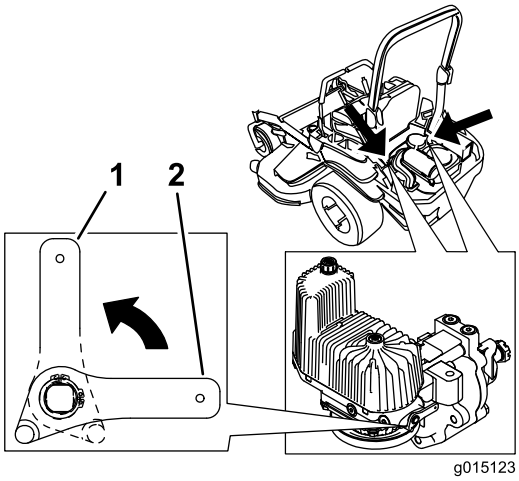

g015123

Ábra 40

1. Függőleges helyzet a gép tolásához
2. Vízszintes helyzet a gép működtetéséhez

5. A gép működtetéséhez fordítsa el a hajtókerék-kioldó szelepeket vízszintes helyzetbe (Ábra 40).

A gép szállítása

A gép szállításához használjon nagy teherbírású pótkocsit vagy tehergépkocsit. Használjon teljes szélességű rámpát. Ügyeljen arra, hogy az utánfutó vagy tehergépkocsi rendelkezzen a jogszabályban előírt fékekkel, világítással és jelzésekkel. Olvassa el figyelmesen a biztonsági előírásokat. Ezen információk ismerete segít elkerülni a személyi sérüléseket. Az utánfutóra és a lekötésre vonatkozó követelmények tekintetében tanulmányozza a helyi jogszabályokat.

⚠ FIGYELMEZTETÉS

Az irányjelzők, lámpák, fényvisszaverő jelzések vagy lassú jármű embléma nélküli közúti közlekedés veszélyes, és olyan balesetekhez vezethet, amelyek személyi sérüléseket is okozhatnak.

Ne parkoljon a géppel közúton.

Az utánfutó kiválasztása

⚠ FIGYELMEZTETÉS

A gép utánfutóra vagy tehergépkocsira való felrakodása megnöveli a felborulás kockázatát, és súlyos, akár végzetes sérüléssel is járhat (Ábra 41).

- **Csak teljes szélességű rámpát használjon, ne a gép két oldalán elhelyezett külön rámpákat.**
- **Ne legyen 15°-nál meredekebb a rámpa lejtése a talajhoz, valamint a pótkocsi vagy a tehergépkocsi platójához képest.**
- **A rámpa hossza legyen legalább négyszerese a plató és a talaj közti távolságnak. Ezzel biztosítható, hogy sík talajon a rámpa szöge ne haladja meg a 15°-ot.**

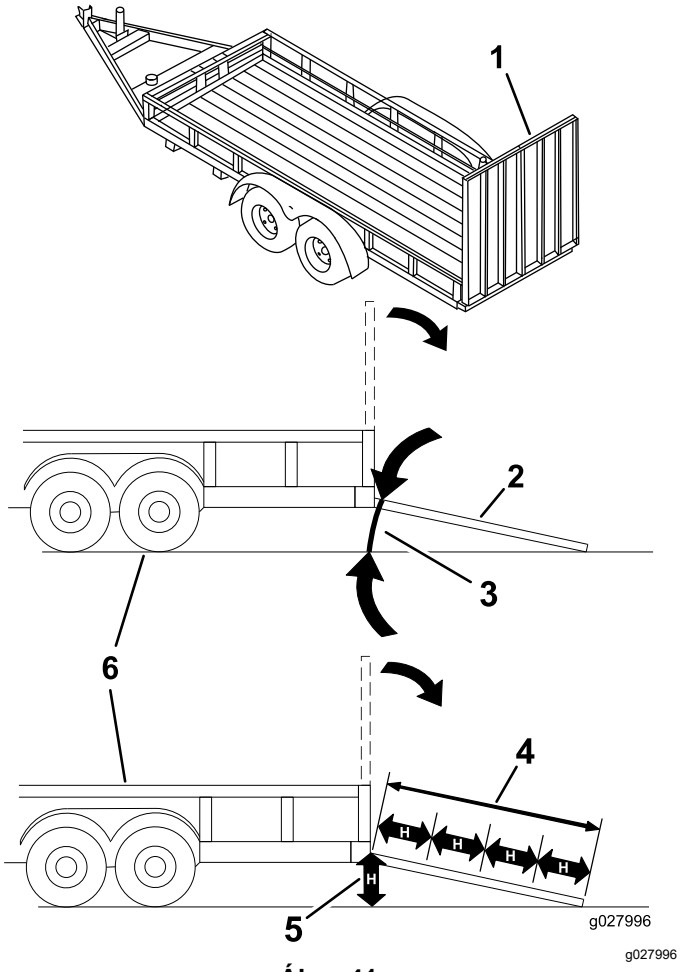

Ábra 41

1. Teljes szélességű rámpa szállítási helyzetben
2. Teljes szélességű rámpa oldalnézete rakodási helyzetben
3. Nem több mint 15°.
4. A rámpa hossza legalább négyszerese a plató felülete és a talaj közti távolságnak.
5. H = a plató felülete és a talajfelület közti távolság
6. Utánfutó

A gép felrakodása

⚠ FIGYELMEZTETÉS

A gép utánfutóra vagy tehergépkocsira való felrakodása megnöveli a felborulás kockázatát, és súlyos, akár végzetes sérüléssel is járhat.

- **Járjon el rendkívül körültekintően, amikor a géppel a rámpán halad.**
- **A rámpára tolatva hajtson fel, és előremenetben hajtson le róla.**
- **Kerülje a hirtelen gyorsítást és lassítást, amikor a rámpán halad a géppel, mert elveszítheti felette az uralmát, és felborulhat.**

1. Utánfutó használata esetén kapcsolja azt fel a gépjárműre, és akassza be a biztonsági láncokat is.
2. Adott esetben kösse be az utánfutó fékrendszerét és világítását is.
3. Hajtsa le a rámpát, ügyelve arra, hogy a rámpa és a talaj közti szög ne legyen több mint 15° (Ábra 41).
4. Tolasson fel a géppel a rámpán (Ábra 42).

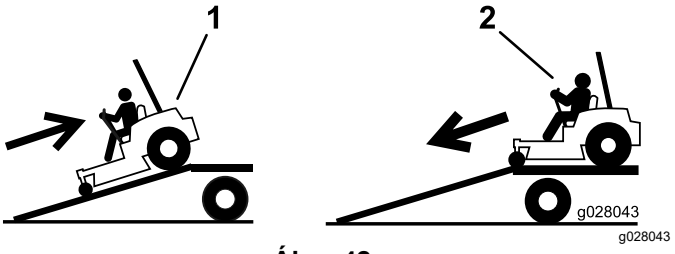

Ábra 42

1. Tolasson fel a géppel a rámpán.
2. A géppel előremenetben hajtson le a rámpán.

5. Állítsa le a motort, vegye ki a kulcsot, és húzza be a rögzítőféket.
6. Pányvázza le a gépet az elülső önbeálló kerekeknél és a hátsó lökhárítónál heveder, lánc, sodrony vagy kötél segítségével (Ábra 43). A lekötésre vonatkozó követelmények tekintetében tanulmányozza a helyi jogszabályokat.

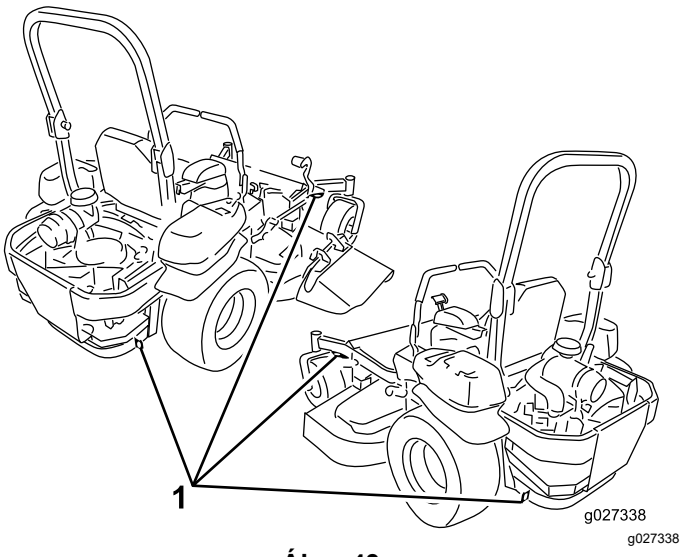

Ábra 43

1. Lekötő hurkok

A gép lerakodása

1. Hajtsa le a rámpát, ügyelve arra, hogy a rámpa és a talaj közti szög ne legyen több mint 15° (Ábra 41).

2. A géppel előremenetben hajtson le a rámpán (Ábra 42).

Karbantartás

Biztonsági tudnivalók karbantartáskor

⚠ FIGYELMEZTETÉS

A karbantartás vagy beállítás alatt valaki esetleg beindíthatja a motort. A motor véletlen beindítása súlyos sérülést okozhat Önnek és a közelben tartózkodóknak.

Karbantartási munkák előtt vegye ki a kulcsot a gyújtáskapcsolóból, húzza be a rögzítőféket és vegye le a gyertyapipá(ka)t. Hajtsa félre a gyertyapipá(ka)t, hogy ne érhessen(ek) véletlenül a gyújtógyertyá(k)hoz.

⚠ FIGYELMEZTETÉS

A motor nagyon felforrósodhat. A forró motor érintése súlyos égési sérülést okozhat.

Hagyja teljesen lehűlni a motort, mielőtt a motor környékén szervizelésbe vagy javításba kezd.

- Parkolja le a gépet sík talajon, kapcsolja ki a késhajtást, húzza be a rögzítőféket, állítsa le a motort, vegye ki a kulcsot vagy vegye le a gyertyapipát. Várja meg, amíg minden mozgás leáll és a gép lehűl, mielőtt beállítást, tisztítást vagy javítást végezne. Soha ne engedje, hogy a gépet oktatásban nem részesült személyzet üzemeltesse.
- Kösse le az akkumulátort vagy szerelje ki a gyújtógyertyát, mielőtt bármilyen javításba kezd. Kösse le először a negatív, majd csak ezután a pozitív sarut. Kösse vissza először a pozitívat, majd csak ezután a negatívat.
- Tartsa a gépet, a védőelemeket, a burkolatokat és a biztonsági berendezéseket biztonságos üzemállapotban. Ellenőrizze gyakran az alkatrészeket kopás, elhasználódás szempontjából, szükség szerint cserélje le azokat a gyártó által javasolt alkatrészekre.

⚠ FIGYELMEZTETÉS

Az eredeti berendezések, alkatrészek és/vagy tartozékok eltávolítása vagy módosítása hatással lehet a garanciára, a vezérelhetőségre és a gép biztonságára. Az eredeti berendezések jogosulatlan módosítása vagy az eredeti Toro-alkatrészek használatának mellőzése súlyos sérüléshez, akár halálhoz is vezethet. A gép, a motor, az üzemanyag- vagy a szellőzőrendszer illetéktelen megváltoztatásával megsértheti a hatályos biztonsági előírásokat, például: ANSI, OSHA és NFPA, és/vagy kormányzati rendeleteket, lásd EPA és CARB.

⚠ FIGYELMEZTETÉS

A kiszökő nagy nyomású hidraulikafolyadék a bőrön áthatolva sérülést okozhat. A bőr alá véletlenül befecskendezett folyadékot sebészi úton pár órán belül el kell távolíttatni ilyen kezelésben jártas orvossal; ellenkező esetben üszkösödés alakulhat ki.

- **Győződjön meg arról, hogy minden hidraulikatömlő és -vezeték (ha van) megfelelő állapotban van, az összes hidraulikus csatlakozó és szerelvény pedig szorosan illeszkedik, mielőtt nyomás alá helyezi a hidraulika-rendszert.**
- **Ne kerüljön közel egyetlen testrészével sem olyan szivárgó lyukakhoz, fúvókákhoz, ahonnan nagynyomású hidraulikafolyadék távozhat.**
- **A hidraulikafolyadék esetleges szivárgását kartonlap vagy papírlap segítségével ellenőrizze, ne a kezével.**
- **A hidraulikarendszeren végzett minden munka megkezdése előtt szüntesse meg biztonságosan a nyomást a hidraulika-rendszerben a menetvezérlő karokat semleges helyzetbe állítva és a motort leállítva.**

⚠ FIGYELMEZTETÉS

Az üzemanyagrendszer elemei nagy nyomás alatt vannak. A nem megfelelő részegységek használata rendszerhibát, benzinszivárgást okozhat, akár robbanás is keletkezhet.

Csak jóváhagyott üzemanyag-vezetékeket és -szűrőket használjon a nagynyomású rendszerekben.

- Óvatosan járjon el a kések ellenőrzésekor. Burkolja be a kés(eke)t, vagy viseljen védőkesztyűt, és legyen nagyon óvatos a szervizelésükkor. A sérült késeket csak cserélni szabad. Ne kísérelje meg kiegyenesíteni, meghegeszteni azokat.
- Szükség esetén emelővel támassza alá a gépet és/vagy az alkatrészeit.

⚠ VIGYÁZAT

A szervizeléshez vagy karbantartáshoz megemelt gépet kizárólag a mechanikus vagy hidraulikus emelővel alátámasztani veszélyes lehet. A mechanikus vagy hidraulikus emelő kevésnek bizonyulhat a megtámasztáshoz vagy meghibásodhat, így a gép leeshet és sérülést okozhat.

Ne hagyatkozzon kizárólag a mechanikus vagy hidraulikus emelőre alátámasztásként. Használjon megfelelő emelőbakot vagy ennek megfelelő alátámasztást.

- Az energiát tároló alkatrészekből óvatosan engedje ki a nyomást.
- Kezeit és lábait tartsa távol a mozgó alkatrészektől. Ha lehetséges, járó gépen NE végezzen beállításokat. Ha a karbantartási vagy beállítási eljárás miatt a motornak járnia, az alkatrészeknek pedig mozogniuk kell, járjon el rendkívül körültekintően.

⚠ FIGYELMEZTETÉS

A mozgó alkatrészek vagy forró felületek érintése személyi sérüléssel járhat.

Tartsa távol ujjait, kezét és ruházatát a forgó alkatrészektől és forró felületektől.

- Ellenőrizze rendszeresen minden csavar megfelelően meghúzott állapotát.

Ajánlott karbantartási ütemterv(ek)

Karbantartási időköz	Karbantartási intézkedés
Az első 100 óra után	• A kerékanyák meghúzási nyomatékának ellenőrzése. • Ellenőrizze a kerékagy koronás anyájának meghúzási nyomatékát. • Állítsa be a rögzítőféket.
Az első 250 óra után	• Cserélje le a hidraulika-rendszer szűrőit és a hidraulikafolyadékot.
Minden egyes használat előtt, vagy naponta	• Ellenőrizze a biztonsági reteszelőrendszert. • Ellenőrizze a motorolaj szintjét. • Ellenőrizze a biztonsági övet. • A bukócsőgombok ellenőrzése. • Tisztítsa ki a motor hűtőrácsát és az olajhűtőt. • Ellenőrizze és tisztítsa meg a hidraulikus egység védőburkolatait. • Ellenőrizze a késeket. • Tisztítsa ki a nyíróasztalt. • Tisztítsa meg a felfüggesztőrendszert.
Minden 50 órában	• Ellenőrizze a szikrafogót (ha van). • Ellenőrizze a gumiabroncsnyomást. • Ellenőrizze az ékszíjakat, hogy látható-e rajtuk repedezettség és kopás. • Ellenőrizze a hidraulikafolyadék szintjét.

Karbantartási időköz	Karbantartási intézkedés
Minden 100 órában	• Kenje meg a fűnyíróasztal-emelő forgáspontjait. • A motorolaj cseréje (koszos vagy poros körülmények között gyakrabban). • Cserélje ki a gyújtógyertyát, vagy tisztítsa meg és állítsa be a gyertyahézagot. • Ellenőrizze és tisztítsa meg a motor hűtőbordáit és burkolatait.
Minden 200 órában	• A motorolaj-szűrő cseréje (koszos vagy poros körülmények között gyakrabban).
Minden 250 órában	• Az elsődleges légszűrőbetét cseréje (koszos vagy poros körülmények között gyakrabban). • A biztonsági légszűrőbetét ellenőrzése (koszos vagy poros körülmények között gyakrabban). • Az első csere után – Mobil 1 15W50 folyadék használata esetén cserélje le a hidraulika-rendszer szűrőit és a hidraulikafolyadékot. (Cserélje gyakrabban koszos vagy poros körülmények esetén.)
Minden 400 órában	• Zsírozza meg az önbeálló kerekek forgócsapját (koszos vagy poros körülmények között gyakrabban).
Minden 500 órában	• A biztonsági légszűrőbetét cseréje (koszos vagy poros körülmények között gyakrabban). • Az üzemanyagszűrő cseréje (gyakrabban, ha poros, koszos környezetben dolgozik a géppel). • A kerékanyák meghúzási nyomatékának ellenőrzése. • Ellenőrizze a kerékagy koronás anyájának meghúzási nyomatékát. • Az önbeálló forgócsap csapágyának beállítása. • Állítsa be a rögzítőféket. • Az első csere után – Toro® HYPR-OIL™ 500 folyadék használata esetén cserélje le a hidraulika-rendszer szűrőit és a hidraulikafolyadékot. (Cserélje gyakrabban koszos vagy poros körülmények esetén.)
Havonta	• Ellenőrizze az akkumulátor töltöttségi szintjét.
Évente	• Zsírozza meg a szivattyúékszíj feszítőkarját. • Zsírozza meg az önbeálló kerekek csapágyait (koszos vagy poros körülmények között gyakrabban). • Az önbeálló kerekek kerékagyának zsírzása.
Évente, vagy tárolás előtt	• Javítsa ki a lepattogzott festést. • Tárolás előtt végezze el az összes fent felsorolt karbantartási műveletet.

Fontos: **A további karbantartási eljárásokra vonatkozóan lásd a motor kezelői kézikönyvét.**

⚠ VIGYÁZAT

Ha a kulcsot a gyújtáskapcsolóban hagyja, mások véletlenül beindíthatják a motort, és a közelben állók súlyos sérülését okozhatják.

Karbantartási munkák előtt állítsa le a motort, és vegye ki az indítókulcsot a gyújtáskapcsolóból.

Karbantartás előtti intézkedések

A Z Stand™ állvány használata

A Z Stand állvány a gép elejét megemelve lehetővé teszi a nyíróasztal megtisztítását és a kések eltávolítását.

⚠ FIGYELMEZTETÉS

A gép ráeshet valakire és súlyos, akár halálos sérülést is okozhat.

- **Legyen különösen óvatos, ha a Z Stand állvány segítségével megemelt gépen dolgozik.**
- **A Z Stand állvány csak a nyíróasztal tisztításához és a kések leszereléséhez használható.**
- **A gép ne legyen hosszan a Z Stand állvány segítségével megemelve.**
- **Mindig állítsa le a motort, húzza be a rögzítőféket és vegye ki az indítókulcsot, mielőtt bármilyen karbantartásba kezd a gépen.**

A Z Stand állvány használata

Fontos: **A Z Stand állvány csak vízszintes felületen használható.**

1. Emelje fel a nyíróasztalt vonulási helyzetbe.
2. Távolítsa el a konzolcsapot (Ábra 44).

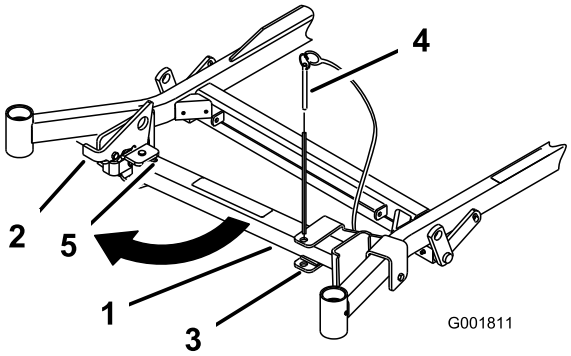

g001811

Ábra 44

1. Z Stand állvány
2. Konzolcsap
3. Konzol
4. A nyílás alja
5. Retesz

3. Hajtsa fel a reteszt.
4. Hajtsa ki előre a támasztólábat, és csúsztassa a gép felé a nyílás aljába (Ábra 44 és Ábra 45).

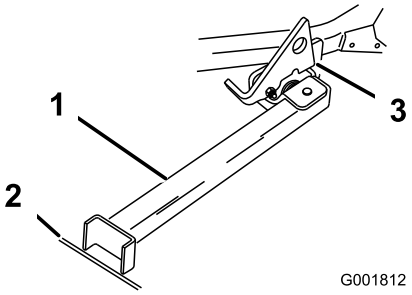

g001812

Ábra 45

1. Z Stand állvány (a nyílásban)
2. Repedés a járdán vagy a gyepen
3. A retesz, amint felfekszik a csuklós fülön

5. Helyezze az állvány lábát a talajra és fektesse a reteszt a csuklós fülre (Ábra 45).
6. Indítsa be a motort és járassa félgázon.

   Megjegyzés: A legjobb eredmény érdekében akassza be az állvány lábát egy repedésbe a járdán vagy a gyepbe (Ábra 45).
7. Hajtson fel a géppel az állványra. Álljon meg, amikor a retesz bekattan reteszelt helyzetbe (Ábra 45).
8. Húzza be a rögzítőféket, állítsa le a motort, és vegye ki az indítókulcsot.
9. Ékelje ki vagy rögzítse a hajtókerekeket.

⚠ FIGYELMEZTETÉS

A rögzítőfék nem feltétlenül tartja meg a Z Stand állványon a gépet, és személyi sérülés vagy anyagi kár keletkezhet.

Ne parkoljon a géppel Z Stand állványon, kivéve, ha kiékeli vagy rögzíti a kerekeket.

10. Végezze el a karbantartást.

Lehajtás a Z Stand állványról

1. Távolítsa el a kerék ékeket vagy más rögzítést.
2. Hajtsa ki a reteszt kioldott helyzetbe (Ábra 46).

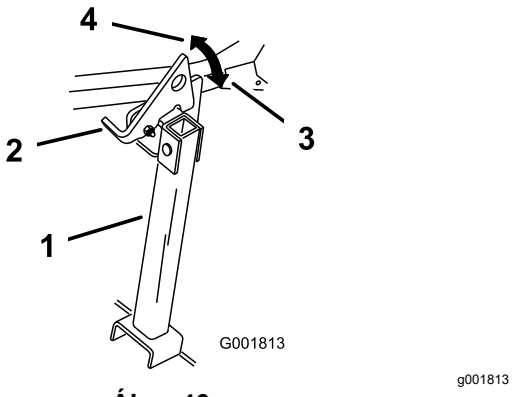

Ábra 46

1. Z Stand állvány
2. Retesz
3. Reteszelt helyzet
4. Kioldott helyzet

3. Indítsa be a motort és járassa félgázon. Engedje ki a rögzítőféket.
4. Tolasson le lassan az állványról.
5. Hajtsa vissza az állványt a nyugalmi helyzetébe (Ábra 44).

A nyíróasztal függönyének leoldása

A függöny leoldásához lazítsa meg az alsó csavart, így hozzáfér a nyíróasztal felső részéhez (Ábra 47). A karbantartás után szerelje fel a függönyt és húzza meg a csavart.

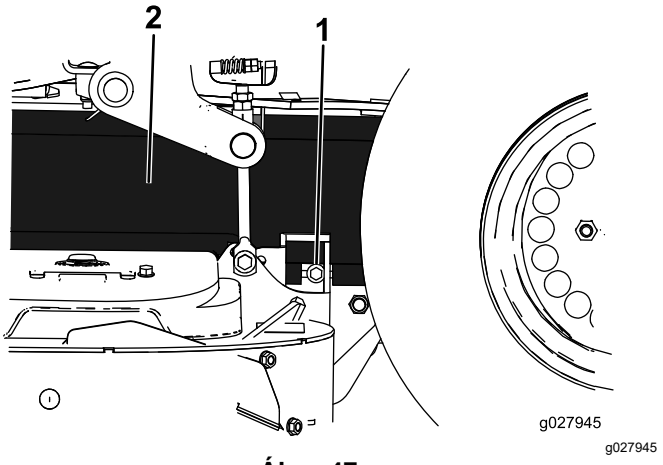

Ábra 47

1. Csavar
2. Függöny

A védőlemez eltávolítása

Hajtsa ki a 2 első csavart, és távolítsa el a védőlemezt, hogy hozzáférjen a nyíróasztalékszíjakhoz és a tengelyekhez (Ábra 48). A karbantartás befejeztével szerelje vissza a védőlemezt, és húzza meg a csavarokat.

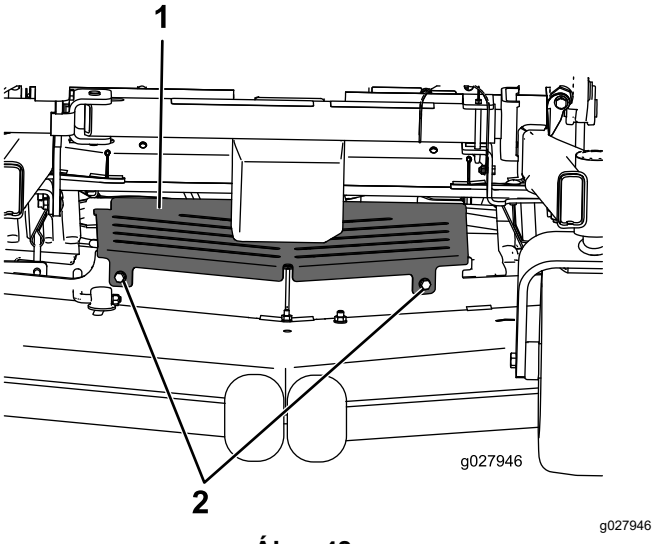

Ábra 48

1. Védőlemez
2. Csavar

Kenés

A gép kenése

Koszos vagy poros körülmények között gyakrabban kenje meg a gépet.

Kenőzsír típusa: 2. sz. lítiumos vagy molibdénes kenőzsír

1. Parkolja le a gépet sík talajon, kapcsolja ki a késkapcsolót, és húzza be a rögzítőféket.
2. Állítsa le a motort, vegye ki az indítókulcsot, és várja meg, amíg az összes mozgó alkatrész megáll, csak ezután hagyja el a kezelőülést.
3. Tisztítsa le ronggyal a zsírzógombokat.

   Megjegyzés: Kaparja le a festéket a zsírzógomb elejéről, ha van rajta.
4. Csatlakoztasson zsírzóprést a zsírzógombra.
5. Pumpálja addig a zsírt a zsírzógombokba, amíg a csapágyakból ki nem türemkedik.
6. Törölje le a felesleges zsírt.

A nyíróasztal-emelő forgáspontjainak kenése

Szolgáltatásszünet: Minden 100 órában

Kenje meg a fűnyíróasztal-emelő forgáspontjait könnyűolajjal vagy olajpermettel.

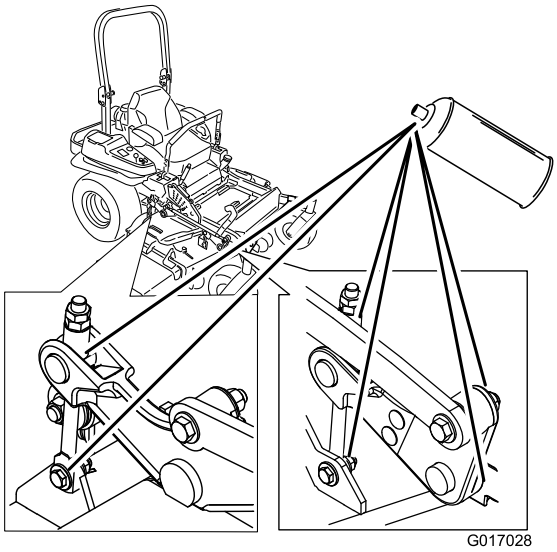

g017028

Ábra 49

A nyíróasztal zsírzása

Szolgáltatásszünet: Évente—Zsírozza meg a szivattyúékszíj feszítőkarját.

1. Parkolja le a gépet sík talajon, kapcsolja ki a késkapcsolót, és húzza be a rögzítőféket.
2. Állítsa le a motort, vegye ki az indítókulcsot, és várja meg, amíg az összes mozgó alkatrész megáll, csak ezután hagyja el a kezelőülést.
3. Zsírozza meg a nyíróasztal feszítőtárcsa-csuklóját annyira, hogy a zsír elkezdjen az alján kijönni (Ábra 50 vagy Ábra 51).

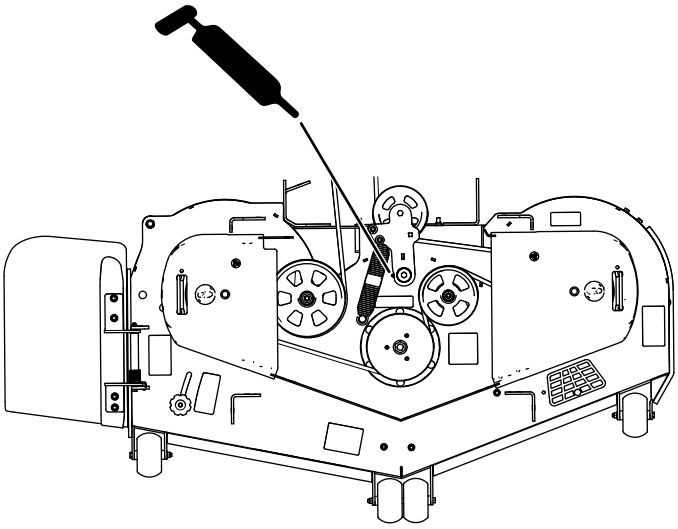

g295792

Ábra 50

Oldalsó kidobású gép

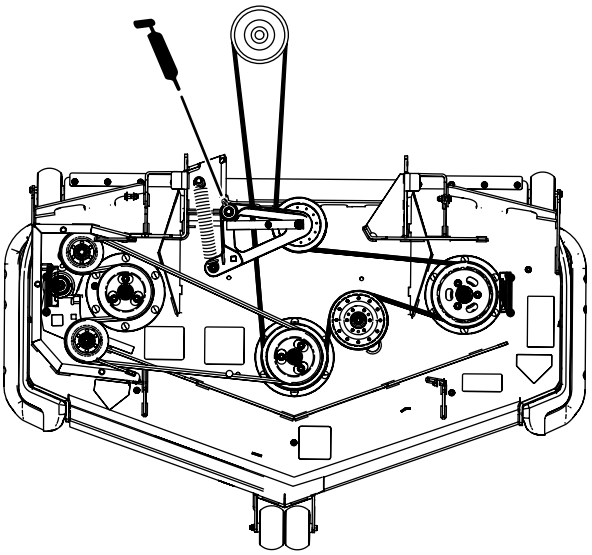

g192516

Ábra 51

Hátsó kidobású gép

4. Zsírozza meg a hajtó ékszíj szíjfeszítőjének karjait (Ábra 52).

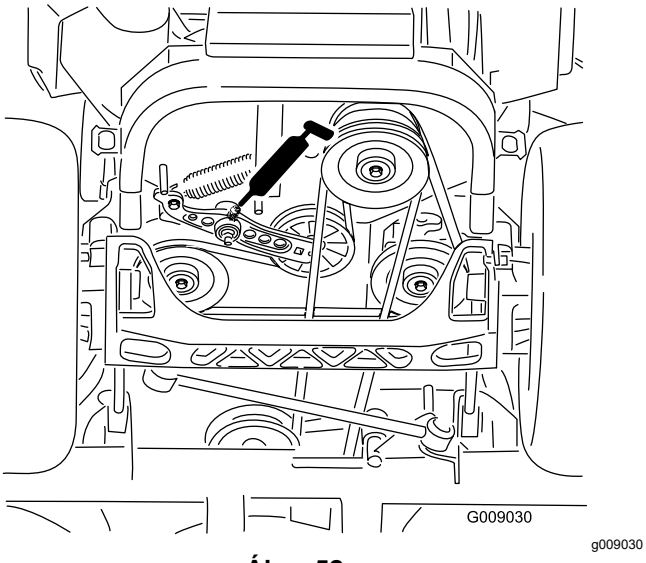

Ábra 52

5. Zsírozza meg a nyíróasztal szíjfeszítőjének karjait (csak hátsó kidobású gépeknél). lásd: Ábra 53.

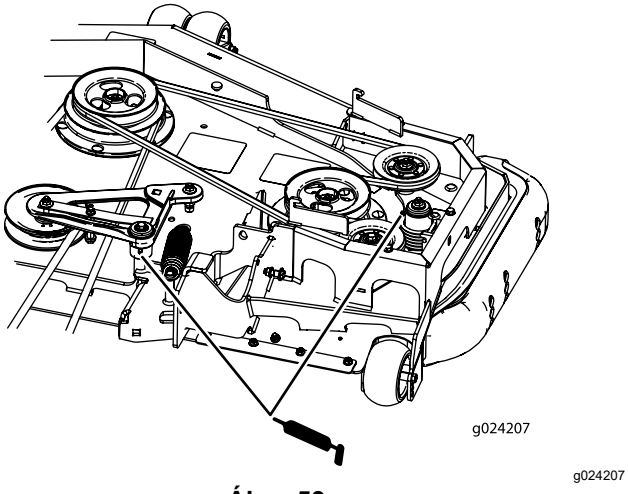

Ábra 53

Csak hátsó kidobású gépnél

6. Távolítsa el a porvédő sapkát, és zsírozza meg az önbeálló kerekek forgócsapját.

   Megjegyzés: Amíg be nem fejeződik a zsírzás, maradjon levéve a porvédő sapka.

7. Távolítsa el a hatlapú zárócsavart.
8. Hajtson be egy zsírzógombot a furatba.
9. Pumpáljon zsírt a zsírzógombba, amíg ki nem türemkedik a felső csapágy körül.
10. Szerelje ki a zsírzógombot a furatból.
11. Szerelje vissza a zárócsavart és a porvédő sapkát (Ábra 54).

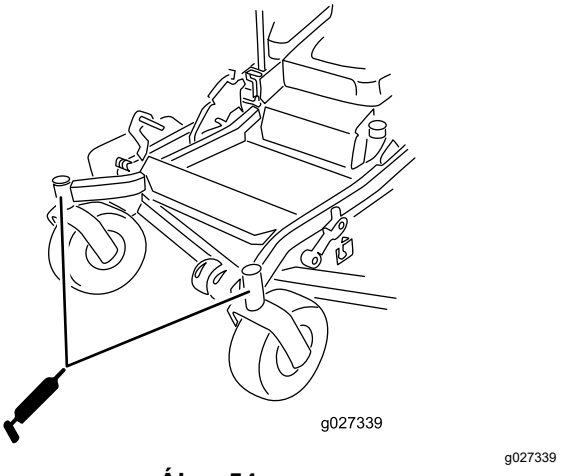

Ábra 54

12. Zsírozza meg az önbeálló kerekek csapágyait (Ábra 54).

Az önbeálló kerekek forgócsapjának zsírzása

Szolgáltatásszünet: Minden 400 órában/Évente (amelyik elõbb van) (koszos vagy poros körülmények között gyakrabban).

Évente—Zsírozza meg az önbeálló kerekek csapágyait (koszos vagy poros körülmények között gyakrabban).

1. Parkolja le a gépet sík talajon, kapcsolja ki a késkapcsolót, és húzza be a rögzítőféket.
2. Állítsa le a motort, vegye ki az indítókulcsot, és várja meg, amíg az összes mozgó alkatrész megáll, csak ezután hagyja el a kezelőülést.
3. Távolítsa el a porvédő sapkát, állítsa be az önbeálló kerekek forgócsapjait, és ne tegye vissza a porvédő sapkát, amíg a zsírzást el nem végezte, lásd: A nyíróasztal zsírzása (oldal 46).
4. Távolítsa el a hatlapú zárócsavart.
5. Hajtson be egy zsírzógombot a furatba.
6. Pumpáljon zsírt a zsírzógombba, amíg ki nem türemkedik a felső csapágy körül.
7. Szerelje ki a zsírzógombot a furatból. Szerelje vissza a zárócsavart és a sapkát.

Az önbeálló kerekek kerékagyának zsírzása

Szolgáltatásszünet: Évente

1. Parkolja le a gépet sík talajon, kapcsolja ki a késkapcsolót, és húzza be a rögzítőféket.
2. Állítsa le a motort, vegye ki az indítókulcsot, és várja meg, amíg az összes mozgó alkatrész megáll, csak ezután hagyja el a kezelőülést.
3. Emelje meg a nyíróasztalt a hozzáféréshez.
4. Távolítsa el az önbeálló kereket az önbeálló villából.
5. Távolítsa el a tömítésvédő kupakot a kerékagyról.

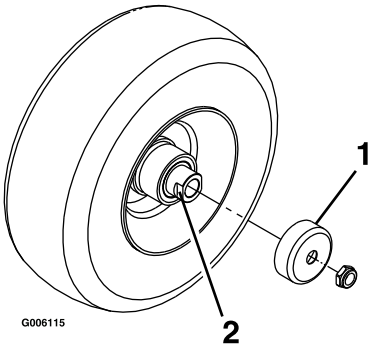

g006115

Ábra 55

1. Tömítésvédő kupak
2. Távtartóanya lapítással a csavarkulcs számára

6. Távolítsa el a távtartóanyát az önbeálló kerék tengelyegységéről.

   Megjegyzés: A távtartóanyát menetrögzítő pasztával szerelték fel a tengelyre.
7. Távolítsa el a tengelyt a kerékegységből (a másik távtartóanya még maradjon a helyén).
8. Feszegesse ki a tömítőgyűrűket, vizsgálja meg a csapágyakat kopás, károsodás szempontjából, szükség szerint cserélje le őket.
9. Töltse fel a csapágyakat általános kenőzsírral.
10. Szereljen be 1 csapágyat és 1 új tömítőgyűrűt a kerékbe.
11. Ha a tengelyre egyik távtartóanya sincs felszerelve, kenje meg az egyik távtartóanya meneteit menetrögzítő pasztával, és hajtsa rá a tengelyre úgy, hogy a lapítás a csavarkulcs számára kifelé álljon.

    Megjegyzés: Ne hajtsa rá a távtartóanyát a tengely végére a menet végéig. A távtartóanya külső felületéhez képest kb. 3 mm-rel legyen beljebb a tengely vége.
12. Szerelje be az összeszerelt anyát és tengelyt a kerékbe az új tömítőgyűrű és csapágy felől.
13. Fordítsa a kereket a nyitott részével felfelé, és töltse fel teljesen a tengely körüli részt általános kenőzsírral.
14. Szerelje be a másik csapágyat és az új tömítőgyűrűt a kerékbe.
15. Kenje meg a másik távtartóanya meneteit is menetrögzítő pasztával, és hajtsa rá a tengelyre úgy, hogy a lapítás a csavarkulcs számára kifelé álljon.
16. Húzza meg az anyát 8–9 Nm nyomatékkal, lazítsa vissza, majd húzza meg újra 2–3 Nm nyomatékkal.

    Megjegyzés: Ügyeljen arra, hogy a tengely egyik oldalon se lógjon túl az anyán.
17. Szerelje fel a tömítésvédő kupakokat a kerékagyra, majd szerelje be a kereket az önbeálló villába.
18. Szerelje be az önbeálló kerék csavarját, és húzza meg teljesen az anyát.

Fontos: **Ellenőrizze gyakran a csapágyat és a beállítást, hogy megelőzhető legyen a tömítés és a csapágy károsodása. Pörgesse meg az önbeálló kereket. Nem szabad, hogy sokáig pörögjön (1 vagy 2 fordulatot tehet meg), és oldalirányú játéka sem lehet. Ha a kerék akadálytalanul pörög, állítson a távtartóanyán, hogy legyen a keréknek némi ellenállása. Hordjon fel újabb réteg menetrögzítő pasztát.**

Motor karbantartása

A motorral kapcsolatos munkavédelmi előírások

- Az olajszint ellenőrzését és az olaj forgattyúházba való betöltését álló motornál végezze.
- Tartsa távol kezét, lábát, arcát, ruházatát és más testrészeit a kipufogótól és egyéb forró felületektől.

A légszűrő szervizelése

Szolgáltatásszünet: Minden 250 órában—Az elsődleges légszűrőbetét cseréje (koszos vagy poros körülmények között gyakrabban).

Minden 250 órában—A biztonsági légszűrőbetét ellenőrzése (koszos vagy poros körülmények között gyakrabban).

Minden 500 órában—A biztonsági légszűrőbetét cseréje (koszos vagy poros körülmények között gyakrabban).

Megjegyzés: Szervizelje gyakrabban a légszűrőt, ha az üzemeltetési környezet rendkívül poros vagy homokos.

A szűrők kiszerelése

1. Parkolja le a gépet sík talajon, kapcsolja ki a késkapcsolót (erőleadó tengely), és húzza be a rögzítőféket.
2. Állítsa le a motort, vegye ki az indítókulcsot, és várja meg, amíg az összes mozgó alkatrész megáll, csak ezután hagyja el a kezelőülést.
3. Oldja a légszűrő reteszeit, és húzza le a légszűrőfedelet a légszűrőházról (Ábra 56).

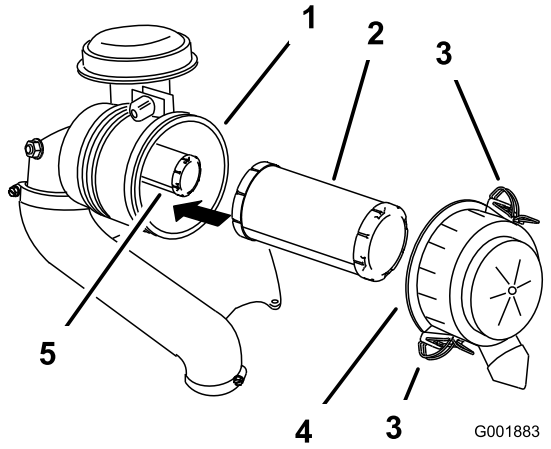

g001883

Ábra 56

1. Légszűrőház
2. Elsődleges szűrő
3. Retesz
4. Légszűrőfedél
5. Biztonsági szűrő

4. Fúvassa tisztára sűrített levegővel a légszűrőfedél belsejét.
5. Csúsztassa ki óvatosan az elsődleges szűrőt a légszűrőházból (Ábra 56).

   Megjegyzés: Ügyeljen arra, hogy a szűrőbetét ne ütődjön a szűrőháznak.
6. A biztonsági légszűrőbetétet csak akkor távolítsa el, ha cseréli.

A szűrőbetétek ellenőrzése

1. Vizsgálja meg a biztonsági légszűrőbetétet. Ha szennyezett, akkor a biztonsági és az elsődleges szűrőbetétet is cserélje ki.

   Fontos: **Ne kísérelje meg a biztonsági légszűrőbetét tisztítását. Ha a biztonsági légszűrőbetét szennyezett, akkor az elsődleges szűrőbetét sérült.**
2. Vizsgálja meg az elsődleges szűrőbetétet sérülés szempontjából úgy, hogy a szűrőbetét külső részét a fény felé tartva belenéz a szűrőbetétbe. Ha az elsődleges szűrőbetét szennyezett, meghajlott vagy sérült, cserélje ki.

   Megjegyzés: Az esetleges lyukak a szűrőbetét anyagán világos foltként jelennek meg. Az elsődleges légszűrőbetétet ne tisztítsa.

A légszűrőbetétek beszerelése

Fontos: **A motor károsodásának megelőzése érdekében csak úgy indítsa be a motort, ha mindkét légszűrőbetét és a légszűrőfedél is a helyén van.**

1. Új légszűrőbetétek beszerelése esetén ellenőrizze, hogy a szűrők a szállítás során nem sérültek-e meg.

   Megjegyzés: Ne használjon sérült szűrőbetétet.
2. A belső szűrő cseréje esetén óvatosan csúsztassa be azt a szűrőházba (Ábra 56).
3. Óvatosan csúsztassa rá az elsődleges szűrőbetétet a biztonsági szűrőbetétre (Ábra 56).

   Megjegyzés: A beszerelés során az elsődleges szűrőbetét külső peremét nyomva gondoskodjon arról, hogy a szűrőbetét teljesen beüljön a helyére.

   Fontos: **Ne a szűrőbetét puha belső részét nyomja.**
4. Szerelje fel a légszűrőfedelet, és rögzítse a kapcsokkal (Ábra 56).

A motorolaj szervizelése

Szolgáltatásszünet: Minden egyes használat előtt, vagy naponta

Minden 100 órában (koszos vagy poros körülmények között gyakrabban).

Minden 200 órában—A motorolaj-szűrő cseréje (koszos vagy poros körülmények között gyakrabban).

A motorolajra vonatkozó előírások

Olaj típusa: detergenstartalmú kenőolaj (API-specifikáció: SF, SG, SH, SJ vagy SL)

A forgattyúház űrtartalma:

- 72902TE, 72919TE és 72969TE – szűrőcsere esetén 2,0 l, szűrőcsere nélkül 1,8 l
- 72925TE és 72942TE – szűrőcsere esetén 2,3 l, szűrőcsere nélkül 2,1 l

Viszkozitás: lásd az alábbi táblázatot.

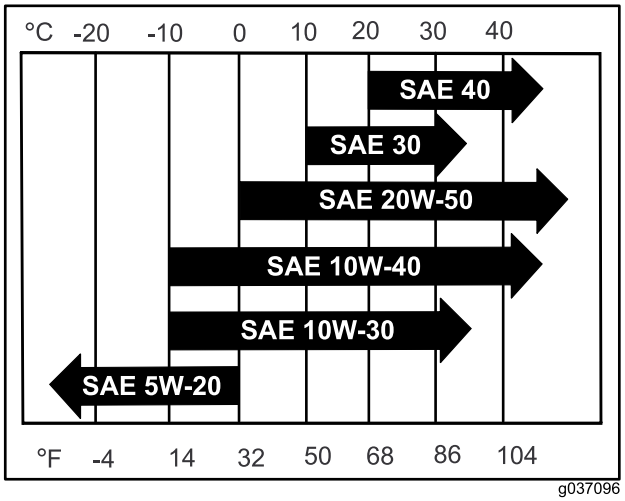

g037096

Ábra 57

A motorolaj szintjének ellenőrzése

Megjegyzés: Az olajszintet hideg motornál ellenőrizze.

Fontos: **Ha a motort túl sok vagy kevés motorolajjal járatja, a motor egyaránt károsodhat.**

1. Parkolja le a gépet sík talajon, kapcsolja ki a késkapcsolót (erőleadó tengely), és húzza be a rögzítőféket.
2. Állítsa le a motort, vegye ki az indítókulcsot, és várja meg, amíg az összes mozgó alkatrész megáll, csak ezután hagyja el a kezelőülést.

   Megjegyzés: Ellenőrizze, hogy a motor lehűlt, így az olajnak volt ideje, hogy lecsorogjon az olajteknőbe.
3. Tisztítsa meg az olajbetöltő sapka és a nívópálca környékét, mielőtt eltávolítja, hogy ne kerülhessen szennyeződés, fűkaszálék stb. a motorba (Ábra 58).

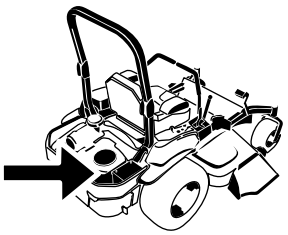

G008804

g008804

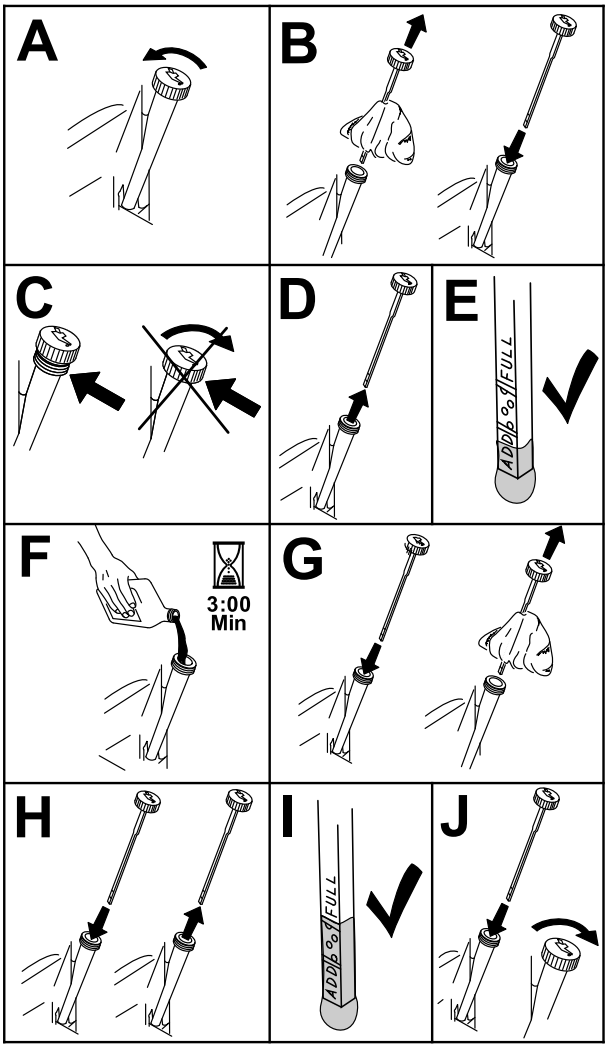

g194611

Ábra 58

A motorolaj cseréje

Megjegyzés: A fáradt olaj ártalmatlanítását végezze újrahasznosító központban.

1. Indítsa be a motort, és járassa 5 percig.

   Megjegyzés: Így az olaj felmelegszik, és könnyebben leürül.

2. Parkoljon le a géppel úgy, hogy a leeresztő oldal az ellentétes oldalhoz képest kissé lejjebb kerüljön, így biztosítva az olaj teljes leeresztését.
3. Kapcsolja ki a késkapcsolót (erőleadó tengely), és húzza be a rögzítőféket.
4. Állítsa le a motort, vegye ki az indítókulcsot, és várja meg, amíg az összes mozgó alkatrész megáll, csak ezután hagyja el a kezelőülést.
5. Engedje le az olajat a motorból (Ábra 59).

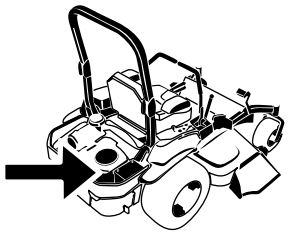

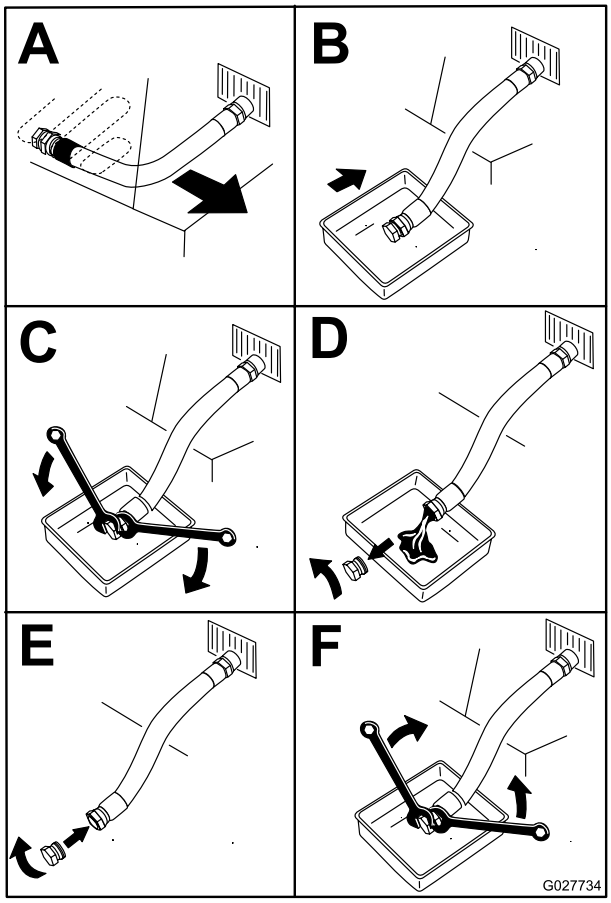

Ábra 59

6. Öntse be lassan a megadott olaj kb. 80%-át a betöltőcsőbe, majd töltsön utána annyit, hogy az olajszint elérje a „FULL” (tele) jelzést (Ábra 60).

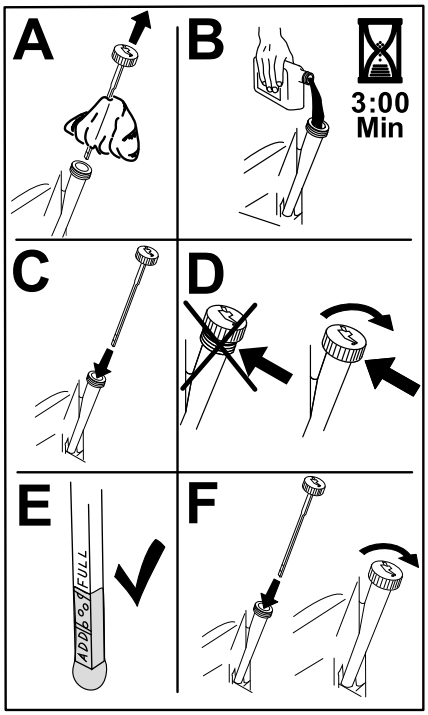

Ábra 60

7. Indítsa be a motort, és menjen sík felületre.
8. Ellenőrizze ismét az olajszintet.

A motorolajszűrő cseréje

1. Ürítse le az olajat a motorból, lásd: A motorolaj cseréje (oldal 51).
2. A motorolajszűrő cseréje (Ábra 61).

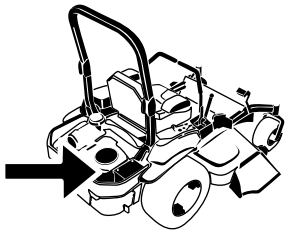

G008804
g008804

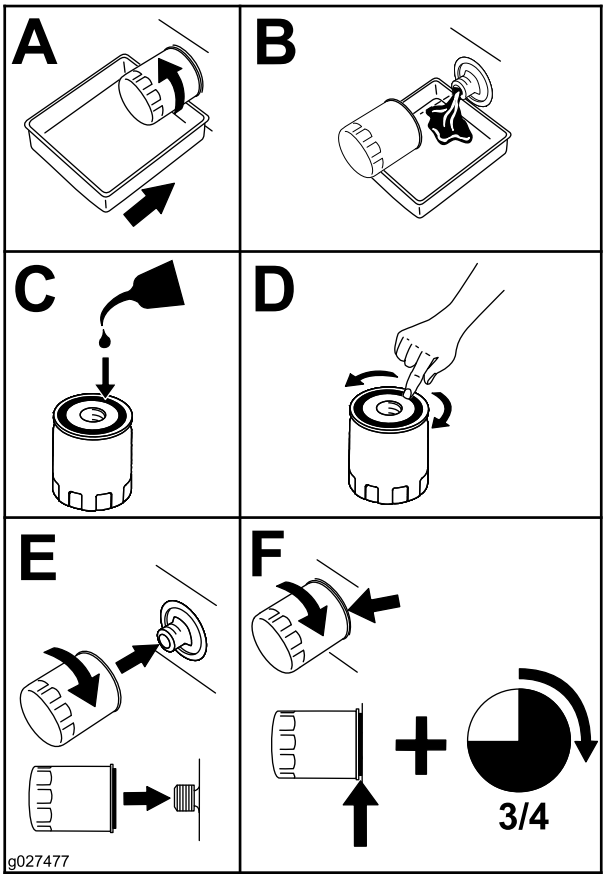

g027477

Ábra 61

Megjegyzés: Csavarja fel a helyére az olajszűrőt annyira, hogy a tömítése felüljön, majd húzzon rá még ¾ fordulatot.

3. Töltse fel az olajteknőt megfelelő típusú új olajjal, lásd: A motorolajra vonatkozó előírások (oldal 50).

A gyújtógyertya szervizelése

Szolgáltatásszünet: Minden 100 órában

A gyújtógyertya beszerelése előtt ellenőrizze a középső és a szélső elektróda közti gyertyahézagot. A gyújtógyertya ki- és beszereléséhez használjon gyertyakulcsot, a gyertyahézag ellenőrzéséhez és beállításához pedig hézagmérőt. Szükség szerint szereljen be új gyújtógyertyát.

A gyújtógyertya típusa: NGK® BPR4ES vagy ezzel egyenértékű

Gyertyahézag: 0,75 mm

A gyújtógyertya eltávolítása

1. Parkolja le a gépet sík talajon, kapcsolja ki a késkapcsolót (erőleadó tengely), és húzza be a rögzítőféket.
2. Állítsa le a motort, vegye ki az indítókulcsot, és várja meg, amíg az összes mozgó alkatrész megáll, csak ezután hagyja el a kezelőülést.
3. Tisztítsa meg a gyújtógyertya alapja körüli területet, hogy ne juthasson szennyeződés a motorba.
4. Keresse meg és távolítsa el a gyújtógyertyá(ka)t a Ábra 62 szerint.

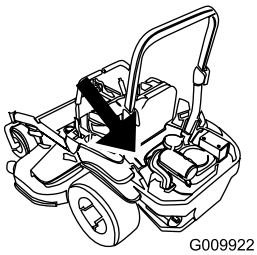

G009922
g009922

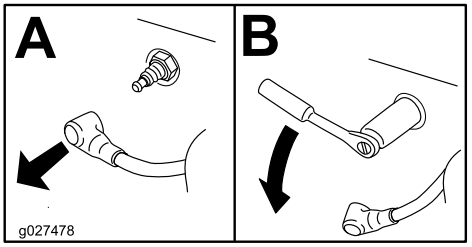

g027478

Ábra 62

A gyújtógyertya ellenőrzése

Fontos: **Ne tisztítsa meg a gyújtógyertyát. A gyújtógyertyát cserélje ki, ha fekete bevonatot lát rajta, elhasználódtak az elektródái, olajos réteg vagy repedések láthatók rajta.**

Ha a szigetelőn világosbarna vagy szürke réteg látható, a motor megfelelően üzemel. A fekete réteg a szigetelőn rendszerint elszennyeződött légszűrőre utal.

Állítsa be a gyertyahézagot 0,75 mm-re.

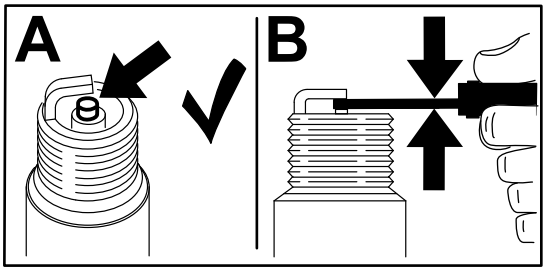

Ábra 63

A gyújtógyertya beszerelése

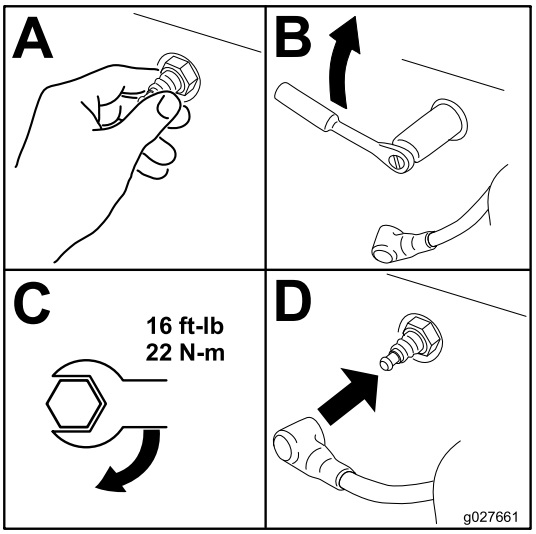

g027661

Ábra 64

A szikrafogó ellenőrzése

Szikrafogóval rendelkező gépeknél

Szolgáltatásszünet: Minden 50 órában

⚠ FIGYELMEZTETÉS

A kipufogórendszer forró elemei leállított motornál is begyújthatják az üzemanyagpárát. A működő motor által kibocsátott forró részecskék begyújthatják a gyúlékony anyagokat, amivel személyi sérülést vagy anyagi kárt okozhatnak.

Csak felszerelt szikrafogóval tankoljon vagy járassa a motort.

1. Parkolja le a gépet sík talajon, kapcsolja ki az erőleadó tengelyt, és húzza be a rögzítőféket.
2. Állítsa le a motort, vegye ki az indítókulcsot, és várja meg, amíg az összes mozgó alkatrész megáll, csak ezután hagyja el a kezelőülést.
3. Várja meg, amíg a kipufogó lehűl.
4. Ha a hálón vagy a varratokon törést, szakadást lát, cserélje ki a szikrafogót.
5. Ha a háló eltömődött, szerelje le a szikrafogót, rázza le róla a laza részecskéket, majd tisztítsa meg drótkefével (szükség esetén áztassa be oldószerbe).
6. Szerelje fel a szikrafogót a kipufogónyílásra.

Üzemanyagrendszer karbantartása

⚠ VESZÉLY

Az üzemanyag bizonyos körülmények között rendkívül gyúlékony és robbanásveszélyes. Az üzemanyag okozta tűz vagy robbanás megégetheti Önt vagy másokat, és anyagi károkat okozhat.

Az üzemanyagra vonatkozó óvintézkedések teljes listája tekintetében lásd: Az üzemanyaggal kapcsolatos óvintézkedések (oldal 19).

Az üzemanyagszűrő cseréje

Szolgáltatásszünet: Minden 500 órában/Évente (amelyik elõbb van) (gyakrabban, ha poros, koszos környezetben dolgozik a géppel).

Fontos: **Szerelje fel az üzemanyagtömlőket, és rögzítse azokat műanyag kötegelőkkel úgy, ahogy eredetileg voltak, hogy ne érjenek olyan alkatrészekhez, amelyek károsíthatják az üzemanyag-szállító rendszert.**

1. Parkolja le a gépet sík talajon, kapcsolja ki a késkapcsolót (erőleadó tengely), és húzza be a rögzítőféket.
2. Állítsa le a motort, vegye ki az indítókulcsot, és várja meg, amíg az összes mozgó alkatrész megáll, csak ezután hagyja el a kezelőülést.
3. Hagyja a gépet lehűlni.
4. Zárja el az üzemanyag-elzáró szelepet.
5. Cserélje ki az üzemanyagszűrőt (Ábra 65).

   Megjegyzés: Ügyeljen arra, hogy a szűrőn található jelölés megegyezzen az üzemanyag áramlási irányával.

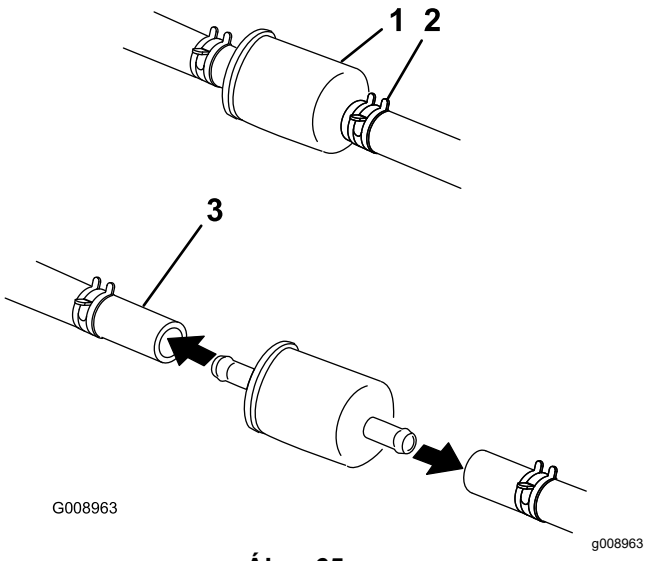

Ábra 65

1. Üzemanyagszűrő
2. Tömlőbilincs
3. Üzemanyag-vezeték

6. Nyissa meg az üzemanyag-elzáró szelepet.

Az üzemanyagtartály szervizelése

Ne kísérelje meg az üzemanyagtartály leürítését. Bízza hivatalos márkaszervizre az üzemanyagtartály leürítését és az üzemanyagrendszer elemeinek szervizelését.

Elektromos berendezés karbantartása

A villamos rendszerrel kapcsolatos munkavédelmi előírások

- A gép javítása előtt kösse le az akkumulátort. Először a negatív sarut kösse le, és utána a pozitívot. Először a pozitív sarut kösse vissza, és utána a negatívot.
- Az akkumulátor töltését nyitott, jól szellőző helyen végezze, szikráktól és nyílt lángtól távol. A töltőt az akkumulátorra való csatlakoztatása vagy leválasztása előtt húzza ki a fali aljzatból. Viseljen védőruházatot, és használjon szigetelt szerszámokat.

Az akkumulátor szervizelése

Szolgáltatásszünet: Havonta

Az akkumulátor eltávolítása

⚠ FIGYELMEZTETÉS

Az akkumulátor pólusai vagy a fém szerszámok a gép fém alkatrészeihez érve szikrázást keltő rövidzárlatot okozhatnak. A szikrák hatására az akkumulátor gázai berobbanhatnak, ami személyi sérüléshez vezethet.

- **Az akkumulátor ki- vagy beszerelése során ügyeljen arra, hogy annak pólusai ne érjenek a gép fém alkatrészeihez.**
- **Ügyeljen arra, hogy a fém szerszámok ne okozzanak rövidzárlatot az akkumulátor pólusai és a gép fém alkatrészei között.**

⚠ FIGYELMEZTETÉS

Az akkumulátor kábeleinek helytelen lekötése szikrákat okozva károsíthatja a gépet és a kábeleket. A szikrák hatására az akkumulátor gázai berobbanhatnak, ami személyi sérüléshez vezethet.

- **Először mindig a negatív (fekete) akkumulátorkábelt kösse le, és csak azután a pozitív (piros) kábelt.**
- **Először mindig a pozitív (piros) akkumulátorkábelt kösse vissza, és csak azután a negatív (fekete) kábelt.**

1. Parkolja le a gépet sík talajon, kapcsolja ki a késkapcsolót (erőleadó tengely), és húzza be a rögzítőféket.
2. Állítsa le a motort, vegye ki az indítókulcsot, és várja meg, amíg az összes mozgó alkatrész megáll, csak ezután hagyja el a kezelőülést.
3. Szerelje ki az akkumulátort az Ábra 66 alapján.

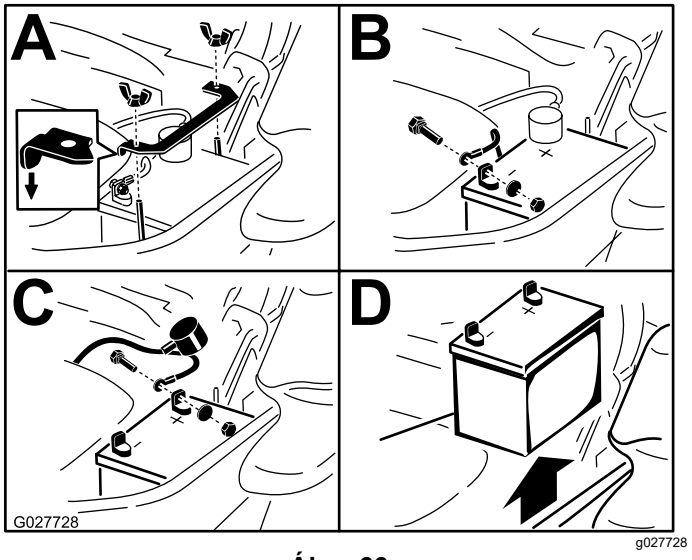

Ábra 66

Az akkumulátor töltése

⚠ FIGYELMEZTETÉS

Az akkumulátor töltése során robbanásveszélyes gázok keletkeznek.

Ne dohányozzon és ne használjon szikraképző eszközt vagy nyílt lángot az akkumulátor közelében.

Fontos: **Az akkumulátort tartsa mindig teljesen feltöltve (1,265-ös fajsúly). Különösen fontos az akkumulátort megvédeni a károsodástól 0 °C alatti hőmérsékleten.**

1. Szerelje ki az akkumulátort a vázból, lásd Az akkumulátor eltávolítása (oldal 55).
2. Töltse az akkumulátort 10–15 percig 25–30 A vagy 30 percig 10 A áramerősséggel.

   Megjegyzés: Ne töltse túl az akkumulátort.
3. Ha az akkumulátor teljesen feltöltődött, húzza ki a töltőt a konnektorból, majd kösse le az akkumulátor pólusairól (Ábra 67).
4. Szerelje be az akkumulátort a gépbe, és kösse rá a kábeleit, lásd: Az akkumulátor beszerelése (oldal 56).

   Megjegyzés: Ne járassa a gépet lekötött akkumulátorral. Károsodások léphetnek fel a villamos rendszerben.

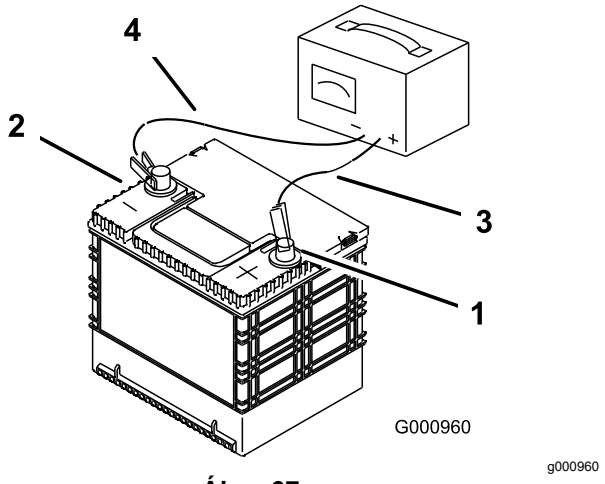

Ábra 67

1. Pozitív (+) akkumulátorpólus
2. Negatív (–) akkumulátorpólus
3. Piros (+) töltővezeték
4. Fekete (–) töltővezeték

Az akkumulátor beszerelése

Megjegyzés: Helyezze el úgy az akkumulátort a tálcájában, hogy a pólusai a hidraulikatartállyal ellenkező oldalon legyenek (Ábra 68).

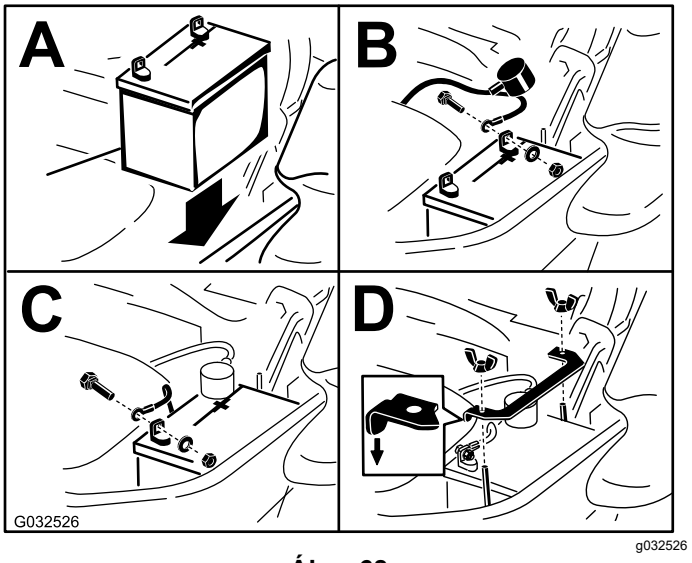

Ábra 68

A biztosítékok szervizelése

A villamos rendszert biztosítékok védik. A biztosítékok nem igényelnek karbantartást, de ha valamelyik kiég, ellenőrizni kell az általa védett részegységet/áramkört rövidzár vagy egyéb hiba szempontjából.

A biztosítékok az ülés mellett, a jobb oldali konzolon találhatók (Ábra 69).

1. A biztosítékot a cseréjéhez csak húzza ki a foglalatból.
2. Helyezze be az új biztosítékot (Ábra 69).

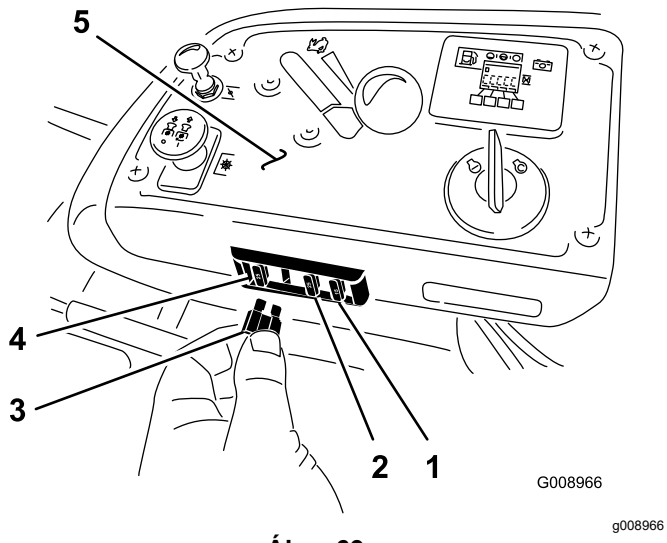

Ábra 69

1. Rendelhető tartozék (15 A)
2. Töltés (25 A)
3. Erőleadó tengely (10 A)
4. Főbiztosíték (25 A)
5. Konzol

Hajtóműrendszer karbantartása

A biztonsági öv ellenőrzése

Szolgáltatásszünet: Minden egyes használat előtt, vagy naponta

Vizsgálja meg a biztonsági övet kopás, vágások, valamint a visszahúzó szerkezet és a csat megfelelő működése tekintetében. Cserélje ki a biztonsági övet, ha károsodott.

A bukócsőgombok ellenőrzése

Szolgáltatásszünet: Minden egyes használat előtt, vagy naponta

⚠ FIGYELMEZTETÉS

A felborulás okozta, akár halálos sérülés elkerülése érdekében tartsa a bukócsövet teljesen felhajtott, reteszelt helyzetben, és használja a biztonsági övet.

Győződjön meg arról, hogy az ülés a géphez rögzül.

- Ellenőrizze, hogy a rögzítőelemek és a gombok is megfelelő üzemállapotban vannak.
- Ügyeljen arra, hogy a gombok a bukócső felhajtott helyzetében teljesen rögzített helyzetben legyenek.

  Megjegyzés: Előfordulhat, hogy a bukócső felső, ívelt részét előre-hátra mozgatva kell elérni, hogy a gombok (Ábra 70 és Ábra 71) teljesen a helyükre üljenek.

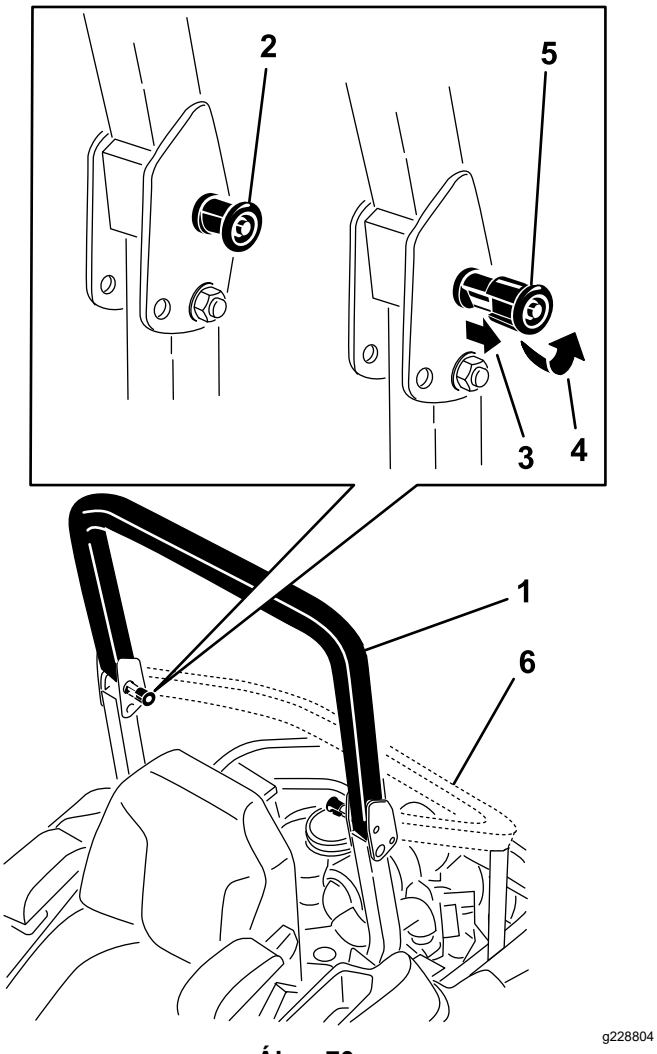

Ábra 70

1. A bukócső felhajtott helyzetben
2. A bukócsőgomb reteszelt helyzetben
3. Húzza ki a bukócsőgombot, és fordítsa el 90°-kal.
4. Fordítsa el a bukócsőgombot 90°-kal.
5. A bukócsőgomb kioldott helyzetben
6. A bukócső lehajtott helyzetben

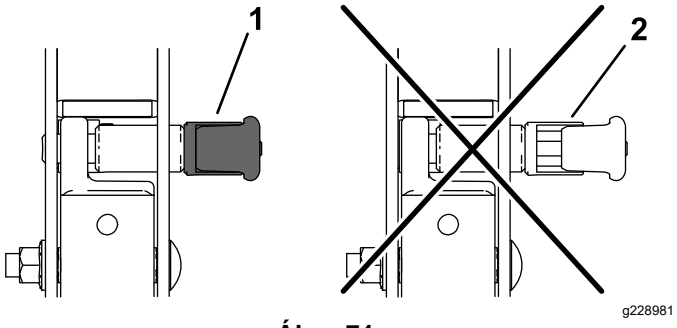

Ábra 71

1. Reteszelő helyzet
2. Részlegesen a helyén – ebben a helyzetben ne működtesse a bukócsövet.

Az egyenesfutás beállítása

1. Kapcsolja ki a késkapcsolót (erőleadó tengelyt).
2. Haladjon a géppel egy nyílt, sík területre, és állítsa a menetvezérlő karokat SEMLEGES-RETESZELT helyzetbe.
3. A gázkart állítsa középre a GYORS és a LASSÚ helyzet közé.
4. Tolja előre mindkét menetvezérlő kart a T nyílásban ütközésig.
5. Ellenőrizze, hogy merre húz a gép.
6. Húzza be a rögzítőféket, állítsa le a motort, és vegye ki az indítókulcsot.
7. Állítson az ütközőlemezeken szükség szerint.
   - Ha a gép jobbra húz, lazítsa meg a csavarokat, és állítsa hátrébb a bal ütközőlemezt a bal T nyílásnál annyira, hogy a gép egyenesen haladjon (Ábra 72).
   - Ha a gép balra húz, lazítsa meg a csavarokat, és állítsa hátrébb a jobb ütközőlemezt a jobb T nyílásnál annyira, hogy a gép egyenesen haladjon (Ábra 72).
8. Húzza meg az ütközőlemez csavarjait (Ábra 72).

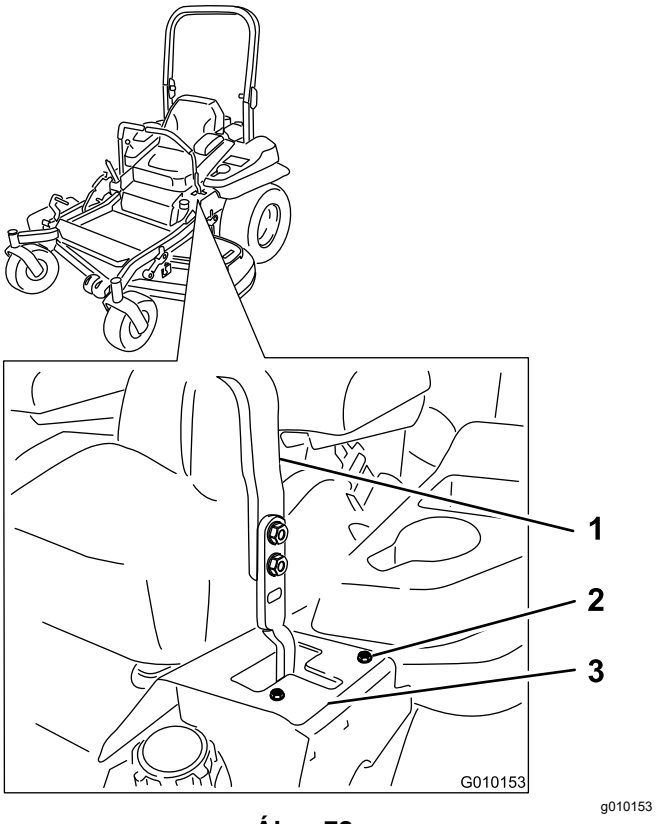

Ábra 72

A képen a bal oldali vezérlőkar látható

1. Vezérlőkar
2. Csavar
3. Ütközőlemez

A gumiabroncsok nyomásának ellenőrzése

Szolgáltatásszünet: Minden 50 órában/Havonta (amelyik elõbb van)

Tartsa a hátsó gumiabroncsokban a légnyomást 0,9 bar értéken. A nem egyforma gumiabroncsnyomás egyenetlen vágást eredményez. A legpontosabb nyomásérték hideg gumiabroncsoknál mérhető.

Megjegyzés: Az első kerekek félpneumatikus gumiabronccsal rendelkeznek, azoknál nem kell foglalkozni a légnyomással.

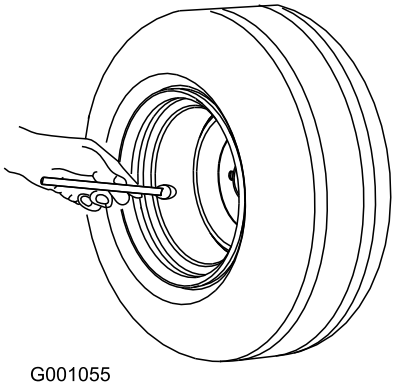

g001055

Ábra 73

A kerékanyák ellenőrzése

Ellenőrizze, és húzza meg a kerékanyákat 122–129 Nm nyomatékkal.

A kerékagy koronás anyájának ellenőrzése

Szolgáltatásszünet: Az első 100 óra után

Minden 500 órában

Ellenőrizze, hogy a kerékagy koronás anyája 286–352 Nm nyomatékkal van-e meghúzva.

Megjegyzés: Ne hordjon fel beragadásgátló pasztát a kerékagyra.

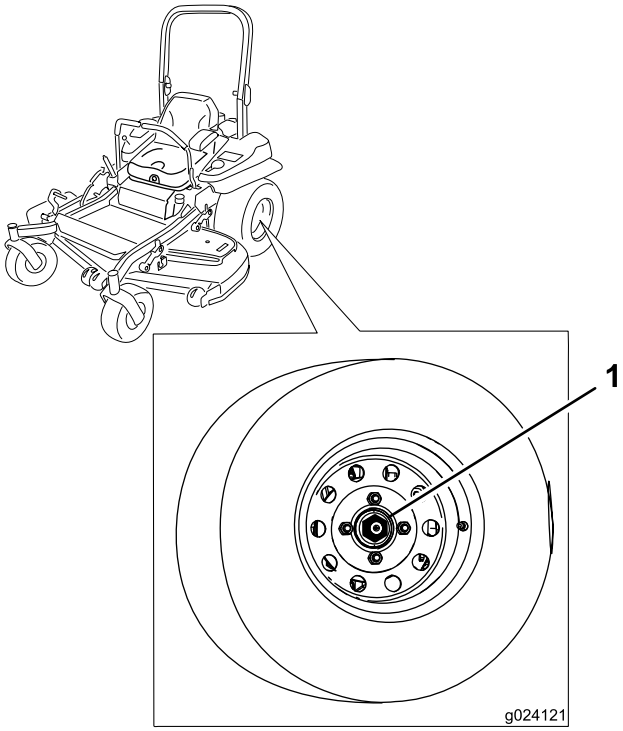

g024121

Ábra 74

1. Koronás anya

Az önbeálló forgócsap csapágyának beállítása

Szolgáltatásszünet: Minden 500 órában/Évente (amelyik elõbb van)

1. Parkolja le a gépet sík talajon, kapcsolja ki a késkapcsolót (erőleadó tengely), és húzza be a rögzítőféket.
2. Állítsa le a motort, vegye ki az indítókulcsot, és várja meg, amíg az összes mozgó alkatrész megáll, csak ezután hagyja el a kezelőülést.
3. Távolítsa el a porvédő sapkát az önbeálló forgócsapról, és húzza meg az önbiztosító anyát (Ábra 75).
4. Húzza meg annyira az önbiztosító anyát, hogy a rugós alátétek ellapuljanak, majd hajtsa

vissza az anyát ¼ fordulattal, hogy megfelelő előfeszítést adjon a csapágyaknak (Ábra 75).

Fontos: **Ellenőrizze, hogy a rugós alátéteket megfelelően szerelték-e fel, a Ábra 75 szerint.**

5. Szerelje vissza a porvédő sapkát (Ábra 75).

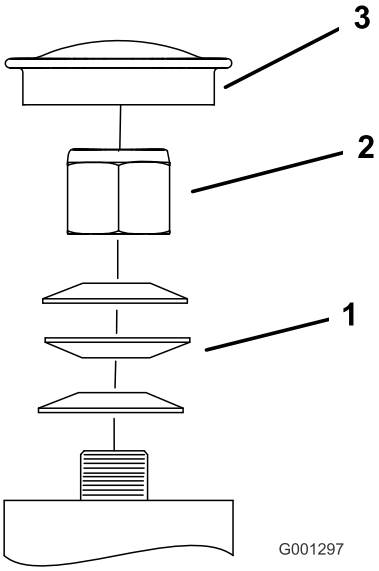

g001297

Ábra 75

1. Rugós alátétek
2. Önbiztosító anya
3. Porvédő sapka

A tengelykapcsoló távtartójának eltávolítása

Néhány későbbi évjáratú egység féktávtartót tartalmazó tengelykapcsolóval készült. Ha a tengelykapcsolófék annyira elhasználódott, hogy a tengelykapcsoló már nem kapcsol egyenletesen, a tengelykapcsoló élettartamának meghosszabbítása érdekében eltávolíthatja a távtartót.

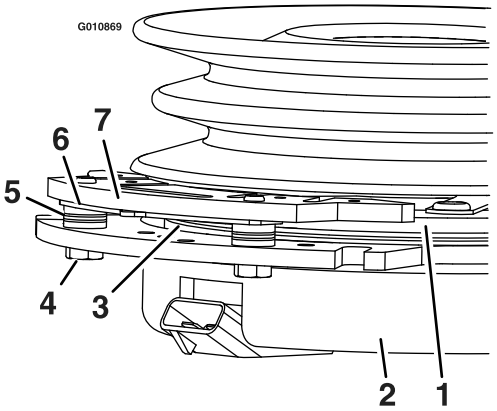

g010869

Ábra 76

1. Armatúra
2. Védőburkolat
3. Forgórész
4. Fékrögzítő csavar
5. Féktávtartó
6. Résállító távtartó
7. Fékrúd

1. Parkolja le a gépet sík talajon, kapcsolja ki a késkapcsolót (erőleadó tengely), és húzza be a rögzítőféket.
2. Állítsa le a motort, vegye ki az indítókulcsot, és várja meg, amíg az összes mozgó alkatrész megáll, csak ezután hagyja el a kezelőülést.
3. Fújjon ki kompresszor segítségével minden törmeléket a fékrúd alól és a féktávtartók környékéről (Ábra 77).

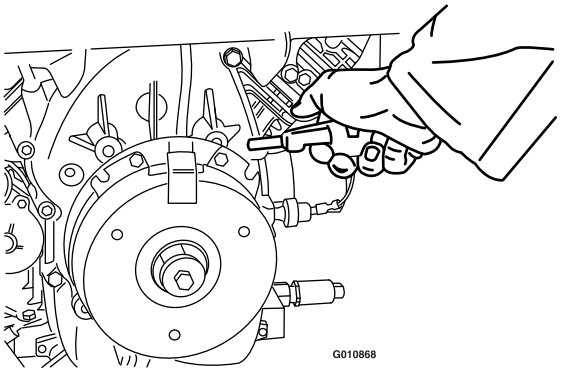

g010868

Ábra 77

4. Ellenőrizze a vezetékek, a csatlakozók és a kapocspontok állapotát.

   Megjegyzés: Végezze el a szükséges cserét vagy javítást.
5. Ellenőrizze, hogy mérhető-e 12 V a tengelykapcsoló csatlakozóján, amikor a késkapcsoló (erőleadó tengely) be van kapcsolva.
6. Mérje meg a forgórész és az armatúra közti hézagot. Ha a hézag nagyobb mint 1 mm, tegye az alábbiakat:

A. Lazítsa meg a fék rögzítő csavarokat ½–1 teljes fordulattal, lásd: Ábra 78.

Megjegyzés: Ne távolítsa el a fékrudat a védőburkolatról/armatúráról. A fékrúd összekopott az armatúrával, és a megfelelő féknyomaték biztosításához továbbra is illeszkednie kell ahhoz, miután a távtartólemezt eltávolította.

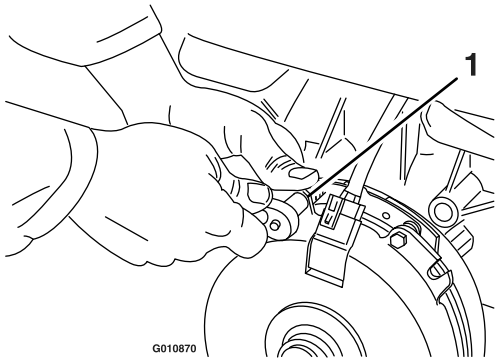

g010870

Ábra 78

1. Fékrögzítő csavar

B. Fogja meg csőrös fogóval vagy kézzel a fülét, és távolítsa el a távtartót (Ábra 79).

Megjegyzés: Amíg a tengelykapcsoló megfelelően működik, ne selejtezze a távtartót.

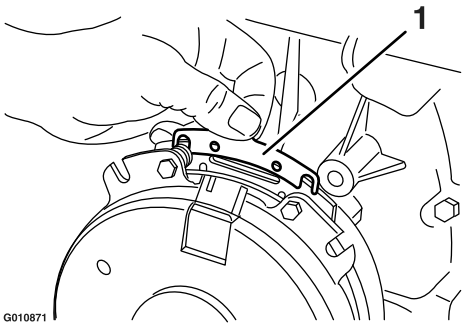

g010871

Ábra 79

1. Távtartó

C. Fújjon ki kompresszor segítségével minden törmeléket a fékrúd alól és a féktávtartók környékéről.

D. Húzza meg a csavarokat (M6 x 1) 12,3–13,7 Nm nyomatékkal.

E. Ellenőrizze 0,25 mm vastag hézagmérővel a forgórész és az armatúra felülete közti hézagot a fékrúd mindkét oldalán, lásd: Ábra 80 és Ábra 81.

Megjegyzés: A forgórész és az armatúra kopófelületének egyenetlensége miatt (kiemelkedések és gödrök) néha nem könnyű pontosan megmérni a hézagot.

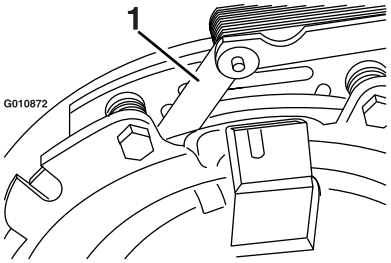

g010872

Ábra 80

1. Hézagmérő

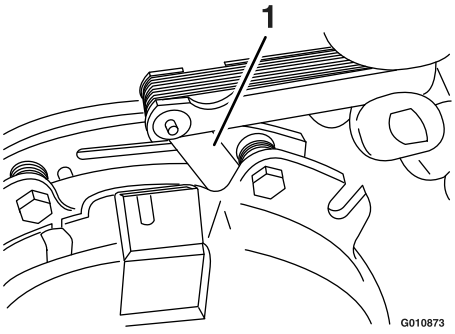

g010873

Ábra 81

1. Hézagmérő

- Ha a hézag kisebb mint 0,25 mm, tegye vissza a távtartót.
- Ha a hézag kellő mértékű, végezze el az F lépésben ismertetett biztonsági ellenőrzést.

F. Végezze el az alábbi biztonsági ellenőrzést:

i. Üljön be az ülésbe, és indítsa be a motort.

ii. Ellenőrizze, hogy a kések nem kapcsolnak be, amikor a késkapcsoló (erőleadó tengely) KI helyzetben van, a tengelykapcsoló pedig ki van oldva.

Ha a tengelykapcsoló nem old, szerelje vissza a távtartót.

iii. Kapcsolja be és ki a késkapcsolót (erőleadó tengely) 10-szer egymás után, hogy ellenőrizze a tengelykapcsoló megfelelő működését.

Hűtőrendszer karbantartása

A motor hűtőrácsának és az olajhűtőnek a tisztítása

Szolgáltatásszünet: Minden egyes használat előtt, vagy naponta

Távolítson el minden felgyűlt füvet, koszt és egyéb szennyeződést az olajhűtőről és a motor hűtőrácsáról (Ábra 82).

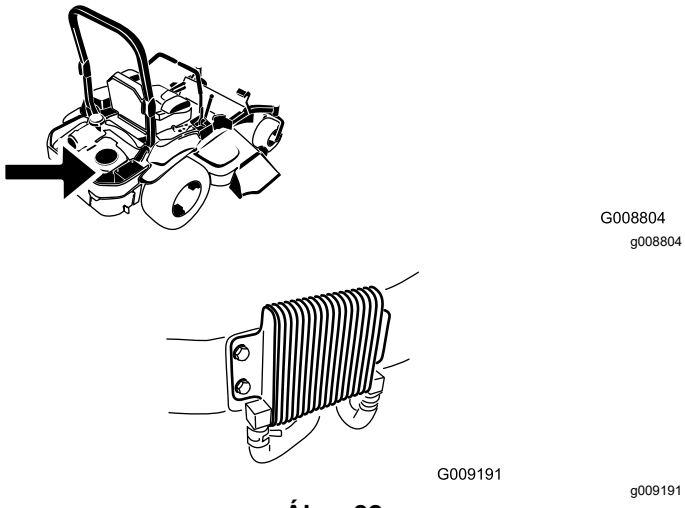

Ábra 82

Távolítson el minden felgyűlt füvet, koszt és egyéb szennyeződést a motor védőrácsából. Ez segít biztosítani a megfelelő hűtést és motorfordulatszámot, valamint csökkenteni a túlmelegedésnek és a motor mechanikai károsodásának kockázatát (Ábra 79).

A motor hűtőbordáinak és burkolatainak tisztítása

Szolgáltatásszünet: Minden 100 órában/Évente (amelyik elõbb van)

1. Parkolja le a gépet sík talajon, kapcsolja ki a késkapcsolót (erőleadó tengely), és húzza be a rögzítőféket.
2. Állítsa le a motort, vegye ki az indítókulcsot, és várja meg, amíg az összes mozgó alkatrész megáll, csak ezután hagyja el a kezelőülést.
3. Távolítsa el a szívónyílás védőrácsát, a berántózsinóros indítóegységet és a ventilátorházat (Ábra 83).
4. Tisztítsa le a szennyeződéseket és a füvet a motor alkatrészeiről.
5. Szerelje fel a szívónyílás védőrácsát, a berántózsinóros indítóegységet és a ventilátorházat (Ábra 83).

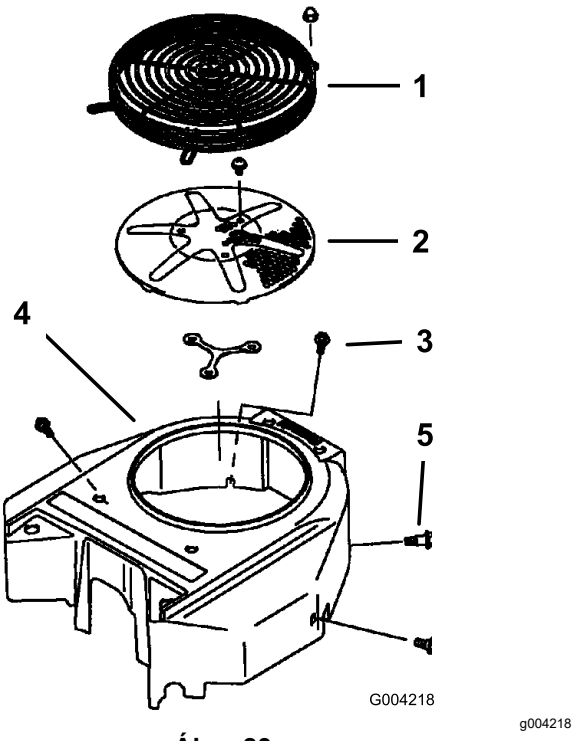

Ábra 83

1. Motorvédő burkolat
2. A motor szívónyílásának védőrácsa
3. Csavar
4. Ventilátorház
5. Csavar

A hidraulikus egység védőburkolatainak ellenőrzése és tisztítása

Szolgáltatásszünet: Minden egyes használat előtt, vagy naponta

1. Parkolja le a gépet sík talajon, kapcsolja ki a késkapcsolót (erőleadó tengely), és húzza be a rögzítőféket.
2. Állítsa le a motort, vegye ki az indítókulcsot, és várja meg, amíg az összes mozgó alkatrész megáll, csak ezután hagyja el a kezelőülést.
3. Tolja előre az ülést.
4. Tisztítsa le a szennyeződéseket és a füvet a hidraulikus egység burkolatairól (Ábra 84).
5. Állítsa vissza az ülést.

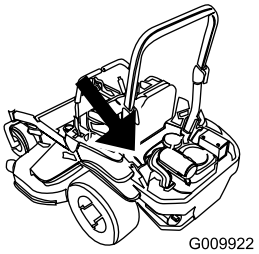

g009922

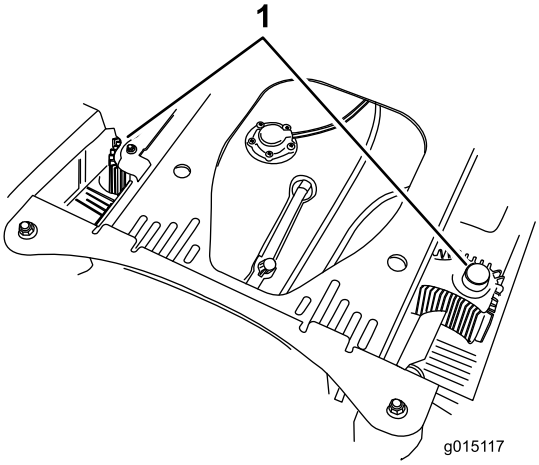

g015117

Ábra 84

1. A hidraulikus egység védőburkolatai

Fékek karbantartása

A rögzítőfék beállítása

Szolgáltatásszünet: Az első 100 óra után
Minden 500 órában

Ellenőrizze a rögzítőfék beállítását. Ezt az eljárást az első 100 üzemóra után el kell végezni, valamint fékalkatrész eltávolítását vagy cseréjét követően.

1. Parkolja le a gépet sík talajon, kapcsolja ki a késkapcsolót, és húzza be a rögzítőféket.
2. Állítsa le a motort, vegye ki az indítókulcsot, és várja meg, amíg az összes mozgó alkatrész megáll, csak ezután hagyja el a kezelőülést.
3. Emelje fel a gép hátulját, és támassza alá emelőbakokkal.
4. Távolítsa el a gép hátsó kerekeit.
5. Takarítson le minden szennyeződést a fék környékéről.
6. Oldja ki a hajtókerekeket, lásd: A hajtókerék-kioldó szelepek használata (oldal 37).
7. Engedje ki a rögzítőféket.
8. Távolítsa el a rugós kengyelcsapszeget a hátsó rudazatból és féknyeregből (Ábra 85).

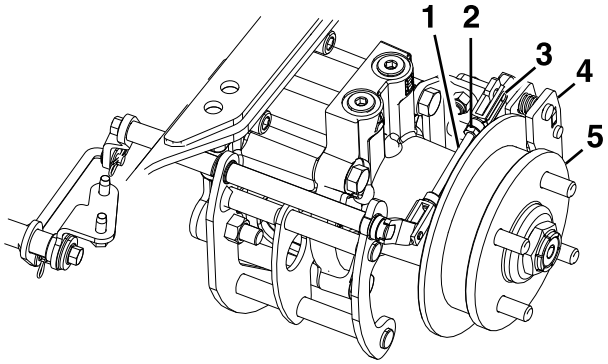

g297209

Ábra 85

1. Hátsó rudazat
2. Ellenanya
3. Rugós kengyelcsapszeg
4. Féknyereg
5. Kerékagy

9. Lazítsa meg a hátsó rudazatot rögzítő ellenanyát.
10. Nyomja előre az ujjával a féknyereg karját annyira, hogy a fékbetét elérje a féktárcsát.
11. Állítson a hátsó rudazaton annyit, hogy a rugós kengyelcsapszeget be tudja csúsztatni a féknyereg karjának a furatába.

    Megjegyzés: A rudazat meghosszabbításához forgassa el kifelé egy fordulattal a kengyelt.

12. Húzza meg a hátsó rudazaton az ellenanyát (Ábra 85).
13. Ellenőrizze, hogy a kerékagy szabadon elforog a fékbetétek között.
14. Ismételje meg a 8–13. lépést a jobb oldalon.
15. Fordítsa el a hajtókerék-kioldó kart üzemi helyzetbe, lásd: A hajtókerék-kioldó szelepek használata (oldal 37).
16. Szerelje fel a hátsó kerekeket, és húzza meg a kerékanyákat 129 Nm nyomatékkal.
17. Távolítsa el az emelőbakokat.

Ékszíjak karbantartása

Az ékszíjak ellenőrzése

Szolgáltatásszünet: Minden 50 órában

Cserélje ki az ékszíjat, ha kopott. A kopott ékszíj üzem közben nyikorog; a kések fűnyírás közben csúsznak; az ékszíj szélei rojtosak, égésnyomok és repedések láthatók rajta.

A nyíróasztal ékszíjcseréjeoldalsó kidobású nyíróasztal esetén

1. Parkolja le a gépet sík talajon, kapcsolja ki a késkapcsolót (erőleadó tengely), és húzza be a rögzítőféket.
2. Állítsa le a motort, vegye ki az indítókulcsot, és várja meg, amíg az összes mozgó alkatrész megáll, csak ezután hagyja el a kezelőülést.
3. Engedje le a fűnyírót 76 mm vágásmagasságra.
4. Lazítsa meg az alsó csavart, amely a nyíróasztal szoknyáját a nyíróasztalhoz rögzíti. Lásd: A nyíróasztal függönyének leoldása (oldal 45).
5. Távolítsa el a védőlemezt. Lásd: A védőlemez eltávolítása (oldal 45).
6. Távolítsa el a szíjburkolatokat (Ábra 86).

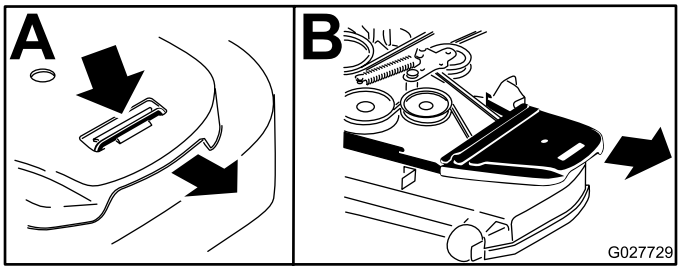

g027729

Ábra 86

1. Nyomja le a fület.
2. Távolítsa el a szíjburkolatot.

7. A feszítőkar négyzet alakú nyílásába helyezett racsnis hajtókar segítségével szüntesse meg a feszítőgörgőt terhelő rugóerőt (Ábra 87).
8. Távolítsa el az ékszíjat a nyíróasztal ékszíjtárcsáiról.
9. Távolítsa el az ékszíjvezetőt a rugós feszítőkarról (Ábra 87).
10. Távolítsa el a meglévő ékszíjat.

11. Tegye fel az új ékszíjat a nyíróasztal ékszíjtárcsáira és a motor alatti tengelykapcsoló szíjtárcsára (Ábra 87).

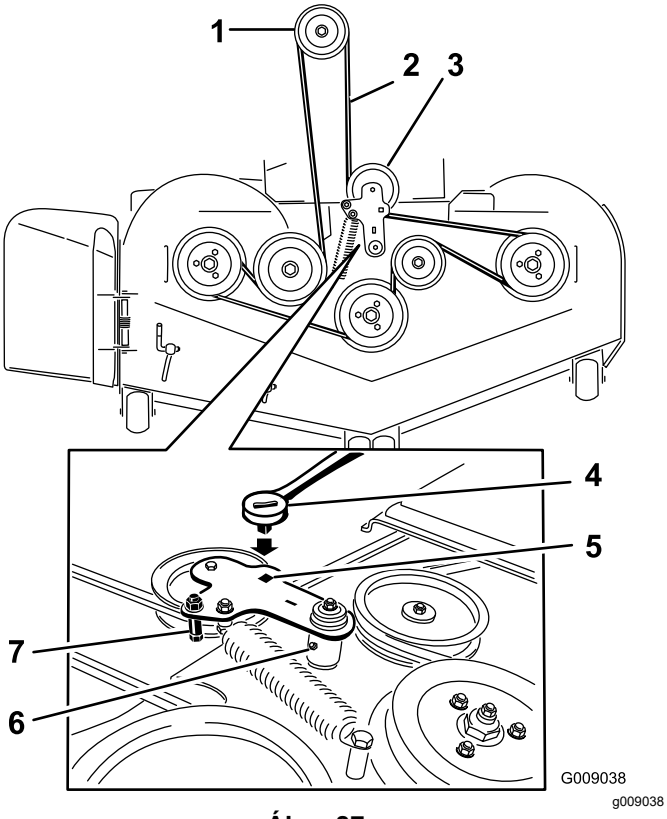

Ábra 87

1. Tengelykapcsoló-szíjtárcsa
2. Nyíróasztalékszíj
3. Rugós feszítőgörgő
4. Racsnis hajtókar
5. Négyzet alakú nyílás a feszítőkarban a racsnis hajtókar számára
6. A szíjfeszítő tárcsa zsírzógombja
7. Ékszíjvezető csap

12. Szerelje vissza az ékszíjvezetőt a feszítőkarra (Ábra 87).
13. A négyzet alakú nyílásába helyezett racsnis hajtókar segítségével szerelje fel a feszítőrugót (Ábra 87).

    Megjegyzés: A rugóvégek üljenek be a csapok hornyaiba.
14. Szerelje fel a szíjburkolatokat (Ábra 88).

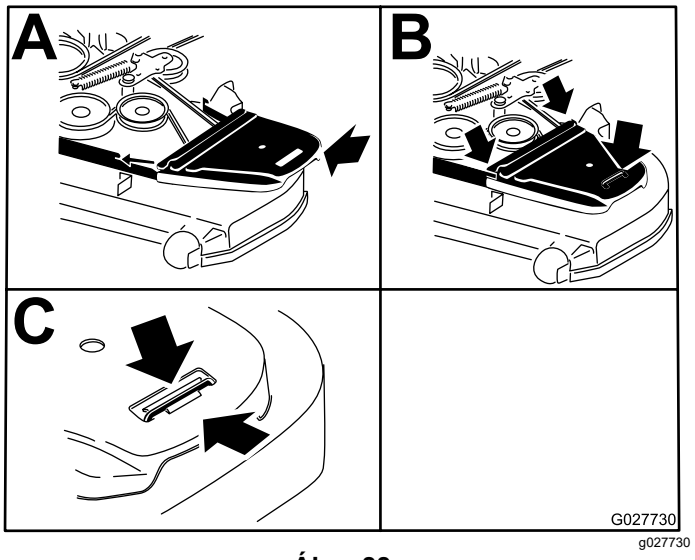

Ábra 88

1. Illessze a helyére a szíjburkolatot.
2. Csúsztassa a szíjburkolatot az oldalsó kampók alá.
3. Ügyeljen rá, hogy a fül a fémkampó alá kerüljön.

15. Szerelje fel a védőlemezt. Lásd: A védőlemez eltávolítása (oldal 45).
16. Húzza meg a nyíróasztal szoknyájának csavarját. Lásd: A nyíróasztal függönyének leoldása (oldal 45).

A nyíróasztal ékszíjának cseréje hátsó kidobású nyíróasztalnál

Az ellentétesen forgató ékszíj cseréje

1. Parkolja le a gépet sík talajon, kapcsolja ki a késkapcsolót (erőleadó tengely), és húzza be a rögzítőféket.
2. Állítsa le a motort, vegye ki az indítókulcsot, és várja meg, amíg az összes mozgó alkatrész megáll, csak ezután hagyja el a kezelőülést.
3. Engedje le a fűnyírót 76 mm vágásmagasságra.
4. Hajtsa fel a padlólemezt, hogy hozzáférjen a középső ékszíjtárcsához.
5. Távolítsa el a műanyag szíjburkolatot (Ábra 90).
6. Távolítsa el a fém szíjburkolatot rögzítő 3 csavart, majd a fém szíjburkolatot.

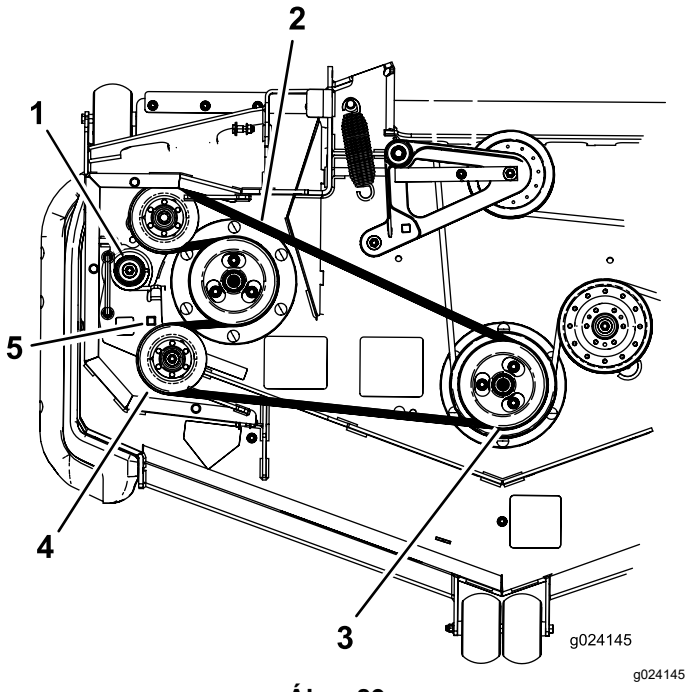

Ábra 89

1. Feszítőrugó
2. Ellentétesen forgató ékszíj
3. Dupla szíjtárcsa
4. Feszítőtárcsa
5. Négyzet alakú nyílás a feszítőkarban a racsnis hajtókar számára

7. A feszítőkar négyzet alakú nyílásába helyezett racsnis hajtókar segítségével szüntesse meg a feszítőgörgőt terhelő rugóerőt (Ábra 89).
8. Távolítsa el az ékszíjat a nyíróasztal ékszíjtárcsájáról (Ábra 89).
9. Távolítsa el az ékszíjat a maradék ékszíjtárcsákról is (Ábra 89).
10. Tegye fel az új ékszíjat az ékszíjtárcsákra.
11. A racsnis hajtókart a négyzet alakú nyílásba helyezve szüntesse meg a feszítőgörgőt terhelő rugóerőt, és tegye rá az új ékszíjat a feszítőtárcsára (Ábra 89).

A nyíróasztal ékszíjcseréje

1. Parkolja le a gépet sík talajon, kapcsolja ki a késkapcsolót (erőleadó tengely), és húzza be a rögzítőféket.
2. Állítsa le a motort, vegye ki az indítókulcsot, és várja meg, amíg az összes mozgó alkatrész megáll, csak ezután hagyja el a kezelőülést.
3. Engedje le a fűnyírót 76 mm vágásmagasságra.
4. Távolítsa el a szíjburkolatokat (Ábra 90).

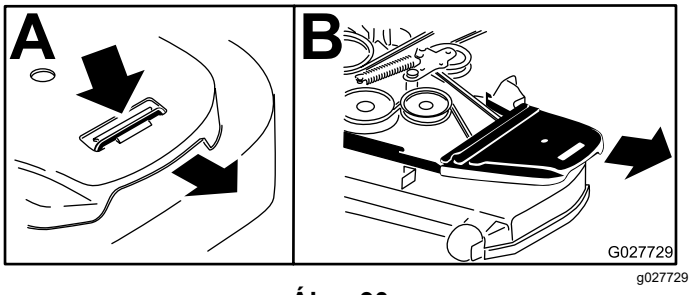

Ábra 90

5. Távolítsa el az ellentétesen forgató ékszíjat, lásd: Az ellentétesen forgató ékszíj cseréje (oldal 65).
6. A feszítőkar négyzet alakú nyílásába helyezett racsnis hajtókar segítségével szüntesse meg a feszítőgörgőt terhelő rugóerőt (Ábra 91).
7. Távolítsa el az ékszíjat a nyíróasztal ékszíjtárcsáiról és a tengelykapcsoló szíjtárcsáról.
8. Tegye fel az új ékszíjat a nyíróasztal ékszíjtárcsáira és a motor alatti tengelykapcsoló szíjtárcsára (Ábra 91).

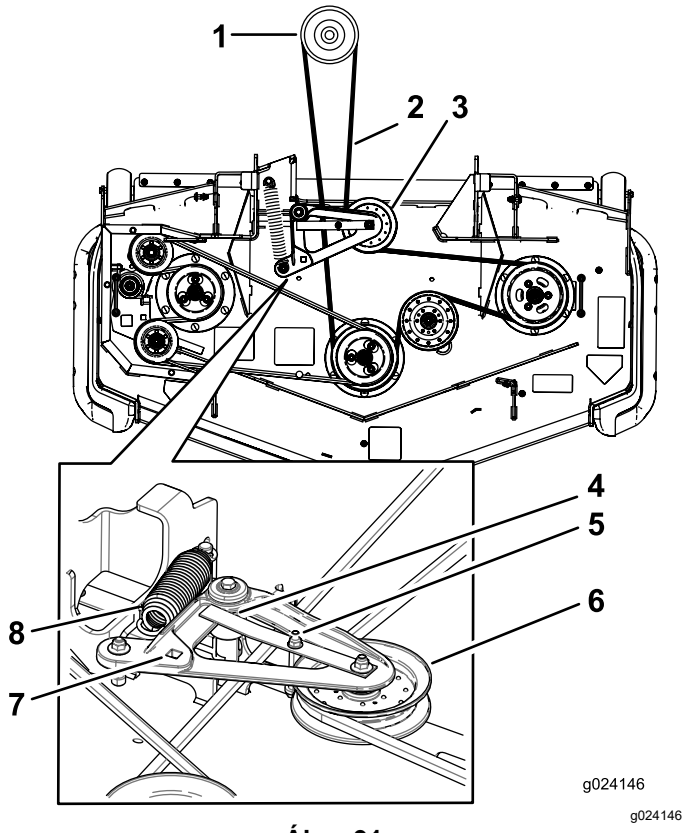

Ábra 91

1. Tengelykapcsoló-szíjtárcsa
2. Nyíróasztalékszíj
3. Rugós feszítőgörgő
4. Ellenőrizze, hogy az ékszíjvezető csap felütközik-e a csuklóagyon.
5. Ékszíjvezető csap
6. Rugós feszítőgörgő
7. Négyzet alakú nyílás a feszítőkarban a racsnis hajtókar számára
8. Rugó

9. Fordítsa el, és ellenőrizze, hogy az ékszíjvezető csap felütközik-e a csuklóagyon (Ábra 91).
10. A racsnis hajtókart a négyzet alakú nyílásba helyezve tegye fel az ékszíjat a rugós feszítőgörgőre (Ábra 91). Ültesse be a rugóvégeket a csapok hornyaiba.
11. Szerelje fel a szíjburkolatokat (Ábra 92).

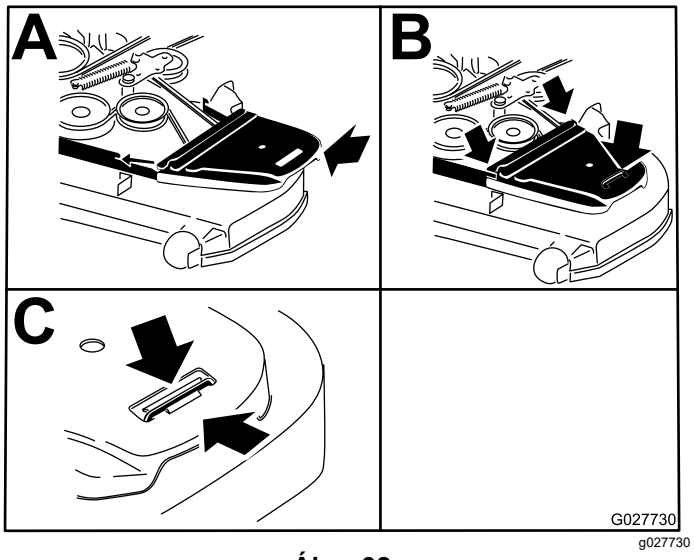

Ábra 92

A hidraulikaszivattyú hajtószíjának cseréje

1. Parkolja le a gépet sík talajon, kapcsolja ki a késkapcsolót (erőleadó tengely), és húzza be a rögzítőféket.
2. Állítsa le a motort, vegye ki az indítókulcsot, és várja meg, amíg az összes mozgó alkatrész megáll, csak ezután hagyja el a kezelőülést.
3. Távolítsa el a nyíróasztalékszíjat, lásd: A nyíróasztal ékszíjcseréjeoldalsó kidobású nyíróasztal esetén (oldal 64) vagy A nyíróasztal ékszíjának cseréje hátsó kidobású nyíróasztalnál (oldal 65).
4. Emelje meg a gépet, és támassza alá emelőbakokkal (Ábra 93).

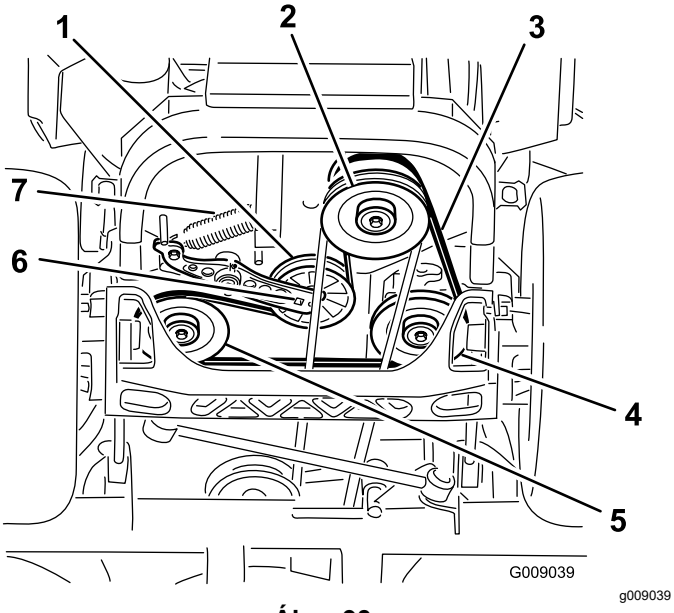

Ábra 93

1. Feszítőtárcsa
2. Tengelykapcsoló-szíjtárcsa
3. Hidraulikaszivattyú-hajtószíj
4. Jobb hidraulikaszivattyú-ékszíjtárcsa
5. Bal hidraulikaszivattyú-ékszíjtárcsa
6. Négyzet alakú nyílás a feszítőkarban
7. Feszítőrugó

5. A feszítőkar négyzet alakú nyílásába helyezett racsnis hajtókar segítségével szüntesse meg a feszítőgörgőt terhelő rugóerőt (Ábra 93).
6. Akassza le a feszítőrugót a vázról (Ábra 93).
7. Távolítsa el az ékszíjat a hidraulikus egység hajtótárcsáiról és a motor szíjtárcsájáról.
8. Szerelje fel az új ékszíjat motor szíjtárcsájára és a 2 hajtótárcsára.
9. A feszítőkar négyzet alakú nyílásába helyezett racsnis hajtókar segítségével szerelje fel a feszítőrugót a vázra (Ábra 93).
10. Szerelje fel a nyíróasztalékszíjat, lásd: A nyíróasztal ékszíjcseréjeoldalsó kidobású nyíróasztal esetén (oldal 64) vagy A nyíróasztal ékszíjának cseréje hátsó kidobású nyíróasztalnál (oldal 65).

Kezelőberendezés karbantartása

A vezérlőkar-helyzet beállítása

A vezérlőkarok 2 magassági helyzetbe állíthatók – magas és alacsony helyzetbe. Távolítsa el a csavarokat a magasság beállításához a kezelő számára.

1. Parkolja le a gépet sík talajon, kapcsolja ki a késkapcsolót (erőleadó tengely), és húzza be a rögzítőféket.
2. Állítsa le a motort, vegye ki az indítókulcsot, és várja meg, amíg az összes mozgó alkatrész megáll, csak ezután hagyja el a kezelőülést.
3. Lazítsa meg a karokban a csavarokat és a peremes anyákat (Ábra 94).
4. Igazítsa be a karok hosszanti semleges helyzetét úgy, hogy együtt SEMLEGES helyzetbe állítja őket, összeigazítja a helyzetüket, majd meghúzza a csavarokat (Ábra 95).

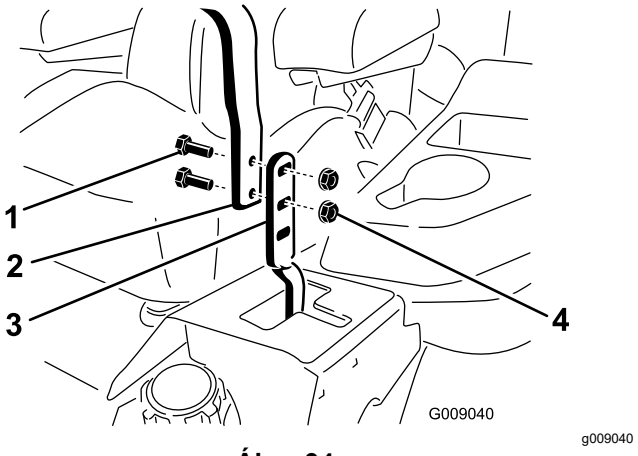

Ábra 94

1. Csavar(2)
2. Fogantyú
3. Vezérlőkar
4. Anya(2)

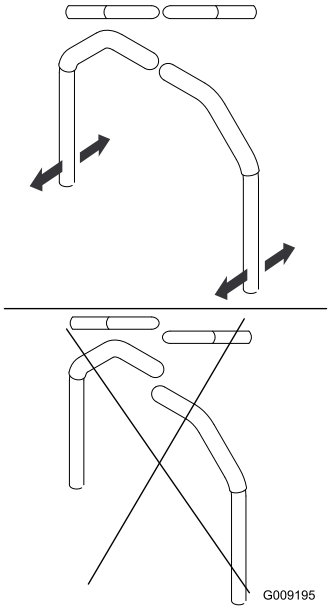

g009195

Ábra 95

5. Ha a karok végei egymáshoz ütköznek, lásd: A menetvezérlő karokat semleges helyzetben reteszelő csukló beállítása (oldal 70).
6. Ismételje meg az eljárást a vezérlőkarok beállításához.

A menetvezérlő rudazat beállítása

A gép két oldalán az ülés alatt található a szivattyúkat vezérlő rudazat. A rudazat végén található anyát ½"-es, mély dugókulccsal elforgatva finomhangolható a beállítás, hogy a gép a karok semleges helyzetében ne mozduljon el. Minden beállítás csak a semleges helyzet pozícióját érintheti.

⚠ FIGYELMEZTETÉS

A beállítás elvégzéséhez a motornak járnia, a hajtókerekeknek pedig forogniuk kell. A mozgó alkatrészek vagy forró felületek érintése személyi sérüléssel járhat.

Tartsa távol ujjait, kezét és ruházatát a forgó alkatrészektől és forró felületektől.

1. Parkolja le a gépet sík talajon, kapcsolja ki a késkapcsolót (erőleadó tengely), állítsa a menetvezérlő karokat SEMLEGES-RETESZELT helyzetbe, és húzza be a rögzítőféket.
2. Állítsa le a motort, vegye ki az indítókulcsot, és várja meg, amíg az összes mozgó alkatrész megáll, csak ezután hagyja el a kezelőülést.
3. Nyomja le a nyíróasztal-emelő pedált, vegye ki a vágásmagasság-beállító csapot, és engedje le a talajra a nyíróasztalt.
4. Emelje fel a gép hátulját, és támassza alá emelőbakokkal (vagy annak megfelelő eszközzel) olyan magasságban, hogy a hajtókerekek szabadon foroghassanak.
5. Húzza le a villamos csatlakozót az ülés biztonsági kapcsolójáról, amelyet az üléspárna alatt talál.

   Megjegyzés: A kapcsoló az ülésegység része.
6. Zárja **átmenetileg** rövidre a fő vezetékköteg csatlakozójának érintkezőit.
7. Indítsa be a motort, járassa teljes gázon, és engedje ki a rögzítőféket.

   Megjegyzés: A motor beindítása előtt győződjön meg arról, hogy a rögzítőféket behúzta, és a menetvezérlő karok külső helyzetben állnak. Nem kell beülnie az ülésbe.
8. Járassa a motort legalább 5 percig a menetvezérlő karok teljes előremeneti sebesség helyzetében, hogy a hidraulikafolyadék üzemi hőmérsékletre melegedjen.

   Megjegyzés: A menetvezérlő karoknak semleges helyzetben kell lenniük, amikor a beállítást végzi.
9. Állítsa SEMLEGES helyzetbe a menetvezérlő karokat.
10. A szivattyúvezérlő rudak hosszán a dupla anyát megfelelő irányba hajtva állítson annyit, hogy a kerekek kissé meginduljanak hátramenetben (Ábra 96).

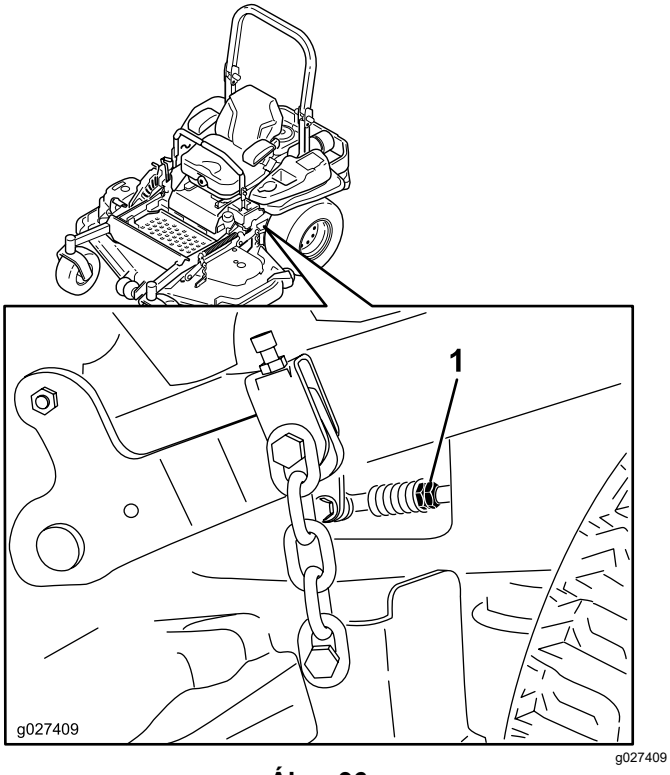

Ábra 96

1. Dupla anya

11. Állítsa a menetvezérlő karokat HÁTRAMENET helyzetbe, majd a karra enyhe nyomást kifejtve hagyja, hogy a hátramenetjelző rugók visszatérítsék a kart semleges helyzetbe.

    Megjegyzés: A kerekeknek meg kell állniuk, vagy kissé el kell indulniuk hátramenetben.
12. Állítsa le a motort.
13. Távolítsa el az áthidaló vezetéket a vezetékkötegből, és kösse vissza a csatlakozót az üléskapcsolóba.
14. Távolítsa el az emelőbakokat.
15. Emelje fel a nyíróasztalt, és helyezze be a vágásmagasság-beállító csapot.
16. Ügyeljen, hogy a gép ne induljon el hátramenetben, amikor kiengedi a rögzítőféket.

A menetvezérlő csillapító beállítása

A csillapítót rögzítő felső csavart áthelyezve a menetvezérlő karok ellenállása a kívánt szintre állítható. A rögzítési lehetőségeket a Ábra 97 mutatja.

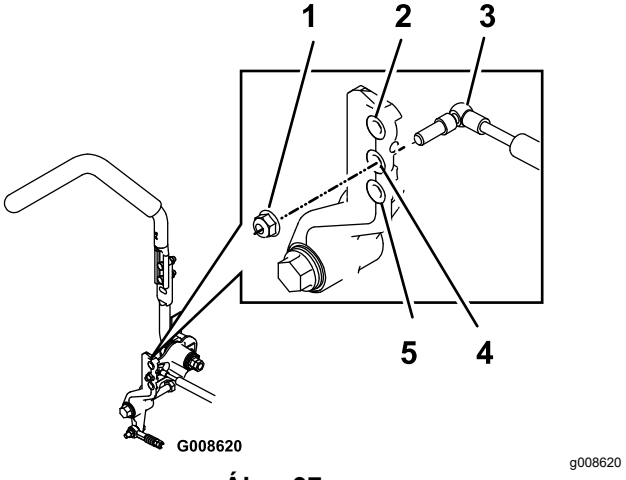

Ábra 97

A képen a jobb menetvezérlő kar látható.

1. Húzza meg az önbiztosító anyát 23 Nm nyomatékkal. Meghúzás után a csavarnak túl kell nyúlnia az önbiztosító anyán.
2. Legnagyobb ellenállása (legszorosabb érzet)
3. Csillapító
4. Közepes ellenállás (közepesen szoros érzet)
5. Legkisebb ellenállás (leglazább érzet)

A menetvezérlő karokat semleges helyzetben reteszelő csukló beállítása

A peremes anya segítségével beállítható a menetvezérlő karok kívánt ellenállása a karok SEMLEGES-RETESZELT helyzetbe állításakor. A beállítási lehetőségeket lásd: Ábra 98.

1. Lazítsa meg az ellenanyát.
2. Húzza vagy lazítsa meg a peremes anyát a kívánt érzet beállításához.
   - Nagyobb ellenállás beállításához húzzon a peremes anyán.
   - Kisebb ellenállás beállításához lazítson a peremes anyán
3. Húzza meg az ellenanyát.

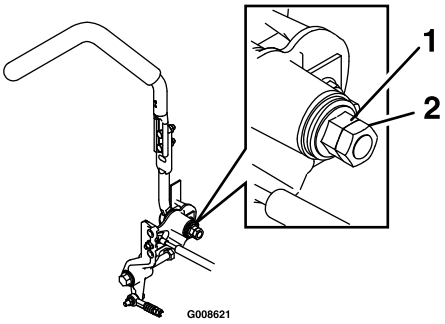

g008621

Ábra 98

1. Peremes anya
2. Ellenanya

Hidraulikarendszer karbantartása

A hidraulika-rendszerrel kapcsolatos óvintézkedések

- Ha hidraulikafolyadék került a bőre alá, azonnal kérjen orvosi segítséget. A bejutott folyadékot pár órán belül orvossal, sebészi úton el kell távolíttatni.
- Mielőtt nyomás alá helyezi a hidraulika-rendszert, győződjön meg arról, hogy minden hidraulikacső és -tömlő megfelelő állapotban van, valamint az összes hidraulikus csatlakozó és szerelvény jól zár.
- Egyetlen testrészével se kerüljön közel olyan szivárgó furatokhoz vagy fúvókákhoz, ahonnan nagynyomású hidraulikafolyadék távozhat.
- A hidraulikafolyadék esetleges szivárgását ellenőrizze kartonlap vagy papírlap segítségével.
- Szüntesse meg biztonságosan a nyomást a hidraulika-rendszerben, mielőtt bármilyen munkába kezd rajta.

A hidraulikafolyadékra vonatkozó előírások

A hidraulikafolyadék típusa: Toro® HYPR-OIL™ 500 hidraulikafolyadék vagy Mobil® 1 15W–50.

Fontos: **Használja az előírt folyadékot. A többi folyadék károsíthatja a hidraulika-rendszert.**

Az egyes hidraulika-rendszerek feltöltési mennyisége: 1,5 l oldalanként, szűrőt is cserélve

A hidraulikafolyadék ellenőrzése

Szolgáltatásszünet: Minden 50 órában—Ellenőrizze a hidraulikafolyadék szintjét.

1. Parkolja le a gépet sík talajon, kapcsolja ki a késkapcsolót (erőleadó tengely), és húzza be a rögzítőféket.
2. Állítsa le a motort, vegye ki az indítókulcsot, és várja meg, amíg az összes mozgó alkatrész megáll, csak ezután hagyja el a kezelőülést.
3. Hagyja hűlni a motort és a hidraulika-rendszert 10 percig.

   Megjegyzés: Ha meleg a gép, pontatlan a nívópálca által jelzett olajszint.

4. Tolja előre az ülést.
5. Tisztítsa meg a hidraulikarendszer-tartályok nívópálcái körüli területet (Ábra 99).
6. Távolítsa el az egyik nívópálcát a hidraulikatartályból (Ábra 99).
7. Törölje le a nívópálcát, majd csavarja vissza a hidraulikatartályba.
8. Távolítsa el a nívópálcát, és nézze meg a végét (Ábra 99).

   Fontos: **Ne töltse túl a hidraulikus egységeket, mert károsodhatnak. Ne működtesse úgy a gépet, hogy a folyadékszint az alsó jelzés alatt van.**

9. Ha a folyadékszint az alsó jelzésnél van, töltsön be annyi folyadékot a hidraulikatartályba, hogy a szint elérje a nívópálcán a tele vagy **H** jelzést.
10. Szerelje vissza a nívópálcát.
11. Ismételje meg az eljárást a másik nívópálcával.

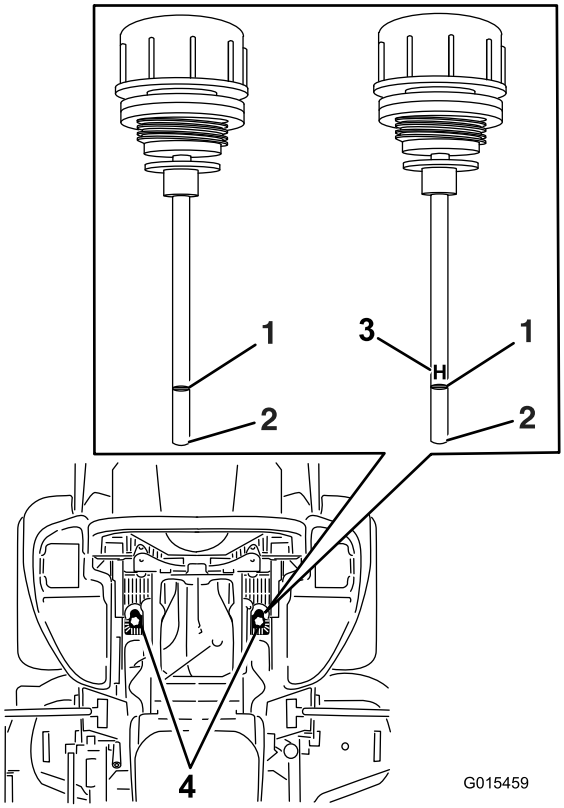

g015459

Ábra 99

A gép nívópálcái

1. Tele
2. Kevés
3. **H** – a magas szint jelzése
4. A nívópálcák helye az ülés alatt

A hidraulikafolyadék és a szűrők cseréje

Szolgáltatásszünet: Az első 250 óra után—Cserélje le a hidraulika-rendszer szűrőit és a hidraulikafolyadékot.

Minden 250 órában—Az első csere után – Mobil 1 15W50 folyadék használata esetén cserélje le a hidraulika-rendszer szűrőit és a hidraulikafolyadékot. (Cserélje gyakrabban koszos vagy poros körülmények esetén.)

Minden 500 órában—Az első csere után – Toro® HYPR-OIL™ 500 folyadék használata esetén cserélje le a hidraulika-rendszer szűrőit és a hidraulikafolyadékot. (Cserélje gyakrabban koszos vagy poros körülmények esetén.)

A hidraulikafolyadék cseréje esetén a szűrőket el kell távolítani. A kettőt egyszerre cserélje; a folyadékkal kapcsolatos előírásokért lásd: A hidraulikafolyadékra vonatkozó előírások (oldal 71).

1. Parkolja le a gépet sík talajon, kapcsolja ki a késkapcsolót, és húzza be a rögzítőféket.
2. Állítsa le a motort, vegye ki az indítókulcsot, és várja meg, amíg az összes mozgó alkatrész megáll, csak ezután hagyja el a kezelőülést.
3. Emelje meg a gépet, és támassza alá emelőbakokkal (Ábra 100).

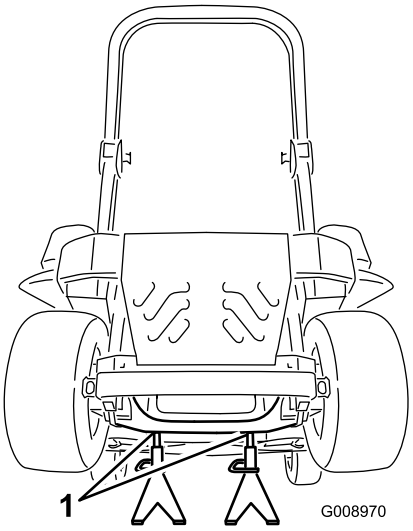

g008970

Ábra 100

1. Emelőbakok

4. Távolítsa el a nyíróasztalékszíjat és a szivattyúékszíjat is, lásd: A nyíróasztal ékszíjcseréje (oldal 66) és A hidraulikaszivattyú hajtószíjának cseréje (oldal 67).

   Megjegyzés: Ezzel meggátolható, hogy folyadék kerüljön az ékszíjakra.

5. Helyezzen egy felfogóedényt a szűrő alá, távolítsa el a régi szűrőt, majd törölje tisztára a felületet (Ábra 101).

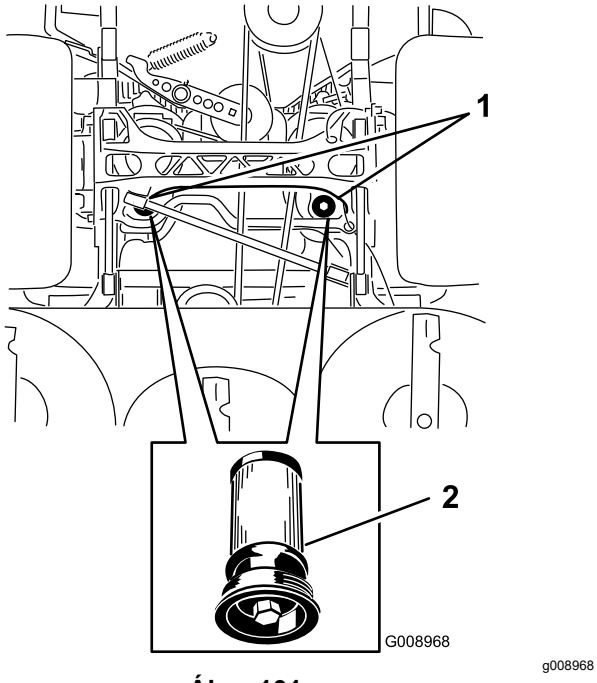

Ábra 101

A gép alulnézete

1. A szűrők helye
2. Hidraulikaszűrő

6. Kenje meg vékonyan hidraulikafolyadékkal az új szűrő gumitömítését (Ábra 101).
7. Szerelje be az új hidraulikaszűrőt.
8. Szerelje fel a szivattyúékszíjat és a nyíróasztalékszíjat.
9. Távolítsa el az emelőbakokat, és engedje a talajra a gépet (Ábra 100).
10. Töltse be a folyadékot a hidraulikatartályba, és ellenőrizze, hogy nincs-e valahol szivárgás.
11. Törölje le a folyadékcseppeket, ha vannak.
12. Indítsa be a motort és járassa nagyjából 2 percig a rendszer légtelenítéséhez.
13. Állítsa le a motort és keressen esetleges szivárgást.
14. Ellenőrizze a folyadékszintet hideg folyadéknál.
15. Szükség esetén töltsön folyadékot a hidraulikatartályba.

    Megjegyzés: Ne töltse túl a tartályt.

A nyíróasztal karbantartása

Késekkel kapcsolatos óvintézkedések

A kopott vagy sérült kés eltörhet, a letört darab pedig kirepülve súlyos, akár végzetes személyi sérülést is okozhat. A sérült kés javítására tett kísérlet a termék biztonsági tanúsítványának érvénytelenítését is eredményezheti.

- Ellenőrizze rendszeresen a késeket kopás és sérülés szempontjából.
- Óvatosan járjon el a kések ellenőrzésekor. Burkolja be a késeket, vagy viseljen védőkesztyűt, és legyen óvatos a szervizelésükkor. A késeket csak cserélni vagy fenni szabad; tilos azokat kiegyenesíteni vagy hegeszteni.
- Többkéses gépeknél figyelembe kell venni, hogy egy kés forgatásakor a többi kés is forogni kezd.

A vágókések szervizelése

A kiváló minőségű vágás érdekében tartsa a késeket élesen. A kényelmes élezés és csere érdekében érdemes pótkésekről gondoskodni.

A kések ellenőrzése vagy szervizelése előtt

1. Parkolja le a gépet sík talajon, kapcsolja ki a késkapcsolót (erőleadó tengely), és húzza be a rögzítőféket.
2. Állítsa le a motort, vegye ki a kulcsot, és húzza le a gyertyapipát a gyújtógyertyákról.

A kések ellenőrzése

Szolgáltatásszünet: Minden egyes használat előtt, vagy naponta

1. Ellenőrizze a vágóéleket (Ábra 102).
2. Ha a vágóél tompa, vagy sérülések láthatók rajta, szerelje le és fenje meg a kést, lásd: A kések élezése (oldal 75).
3. Vizsgálja meg a késeket, különösen az ívelt részen.
4. Ha ezen a területen bármilyen repedést, kopást vagy alakuló bevágást lát, azonnal cserélje ki a kést (Ábra 102).

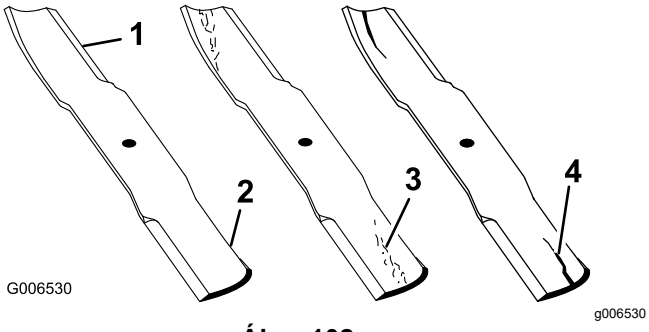

Ábra 102

1. Vágóél
2. Ívelt rész
3. Kopás/alakuló bevágás
4. Repedés

A kések ellenőrzése görbülés szempontjából

Megjegyzés: A következő eljáráshoz a gépnek sík talajon kell állnia.

1. Emelje fel a nyíróasztalt a legfelső vágásmagasságba.
2. Vastagon párnázott kesztyűben vagy más megfelelő kézvédelemmel ellátva fordítsa lassan a kést olyan helyzetbe, hogy megmérhesse a távolságot a vágóél és a vízszintes felület között, amelyen a gép áll (Ábra 103).

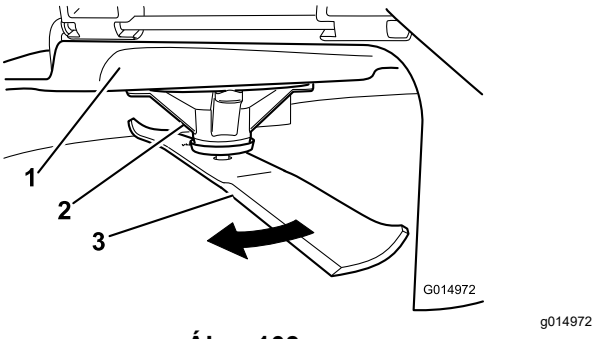

Ábra 103

1. Nyíróasztal
2. Tengelyház
3. Kés

3. Mérje meg a kés hegye és a vízszintes felület közti távolságot (Ábra 104).

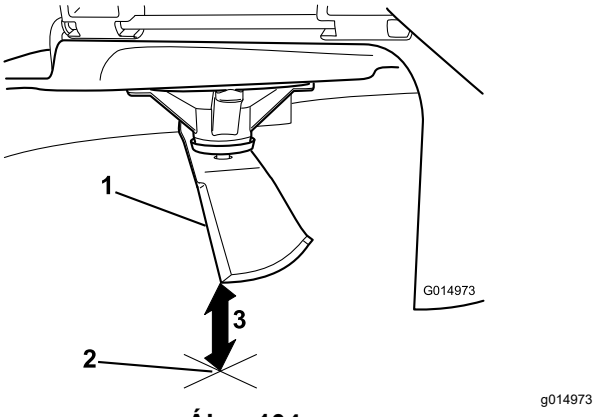

Ábra 104

1. Kés (mérési helyzetben)
2. Vízszintes felület
3. A kés és a felület között mért távolság (A)

4. Forgassa el a kést 180°-kal, hogy az ellentétes vágóéle kerüljön mérési helyzetbe (Ábra 105).

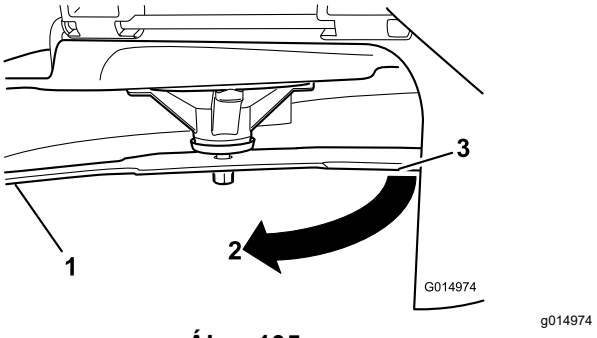

Ábra 105

1. Kés (előzőleg mért oldala)
2. Mérés (előző helyzet)
3. A kés ellenkező oldala mérési helyzetbe fordítva

5. Mérje meg a kés hegye és a vízszintes felület közti távolságot (Ábra 106).

   Megjegyzés: Az eltérés nem lehet több mint 3 mm.

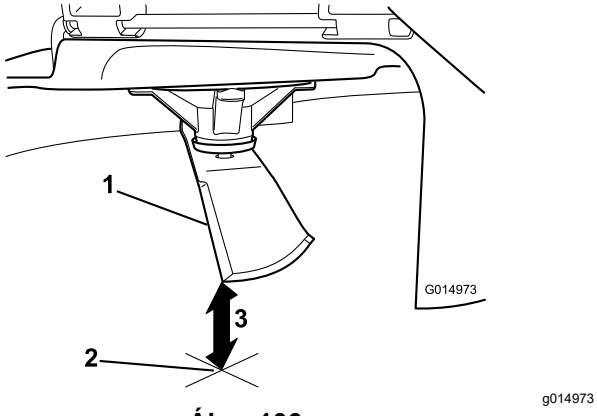

Ábra 106

1. Kés ellentétes oldali éle (mérési helyzetben)
2. Vízszintes felület
3. A kés és a felület között másodikként mért távolság (B)

A. Ha az A és a B közti eltérés több mint 3 mm, cserélje le a kést, lásd: A kések leszerelése (oldal 75) és A kések felszerelése (oldal 76).

Megjegyzés: Ha a görbének talált kés lecserélése után megismételt mérés továbbra is 3 mm-t meghaladó eltérést mutat, a kés tengelye görbülhetett el. Vegye fel a kapcsolatot a hivatalos márkakereskedővel a javítás miatt.

B. Ha az eltérés nem lépi túl a határértéket, folytassa a következő késsel.

6. Ismételje meg az eljárást minden késnél.

A kések leszerelése

Cserélje le a kést, ha kemény tárgynak ütközött, kiegyensúlyozatlanná vált vagy elgörbült.

1. Tegyen villáskulcsot a tengely lapított részére, vagy tartsa meg a kés végét egy ronggyal vagy vastagon párnázott kesztyűvel.
2. Hajtsa ki a késtengelyből a késcsavart, és távolítsa el a perselyt és a kést (Ábra 107).

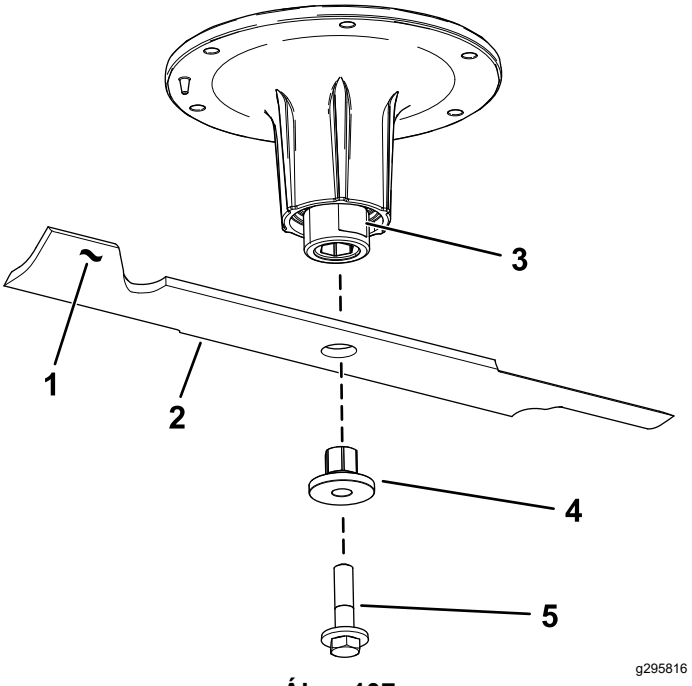

Ábra 107

1. A kés terelőlapja
2. Kés
3. Ellapított rész a tengelyen
4. Persely
5. Késcsavar

A kések élezése

1. Reszelő segítségével fenje meg a kés mindkét vágóélét (Ábra 108).

Megjegyzés: Őrizze meg az eredeti letörési szöget.

Megjegyzés: A kés megtartja az egyensúlyát, ha mindkét vágóéléről ugyanannyi anyagot távolít el.

Ábra 108

1. Az élesítést végezze az eredeti szögben.

2. Ellenőrizze a kés egyensúlyát késegyensúlyozóra téve (Ábra 109).

Megjegyzés: Ha a kés vízszintes helyzetben marad, akkor kiegyensúlyozott, használható.

Megjegyzés: Ha a kés nincs egyensúlyban, reszeljen le némi anyagot a nehéz végéből, csak a terelőlemeznél (Ábra 108).

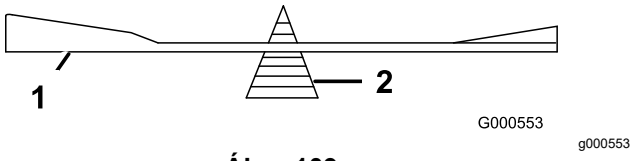

Ábra 109

1. Kés
2. Késegyensúlyozó

3. Ismételje az eljárást, amíg a kés egyensúlyba nem kerül.

A kések felszerelése

1. Dugja át a perselyt a késen úgy, hogy a karimája a kés alján (a fű felől) legyen (Ábra 110).

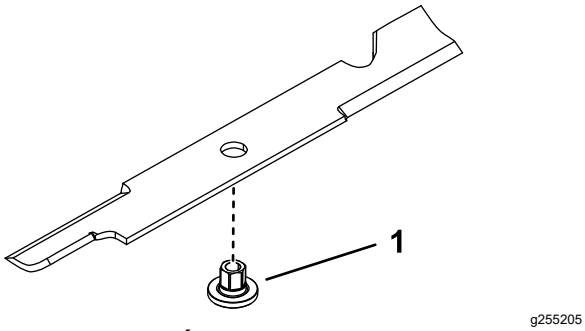

Ábra 110

1. Persely

2. Szerelje fel a persely-kés egységet a tengelyre (Ábra 111).

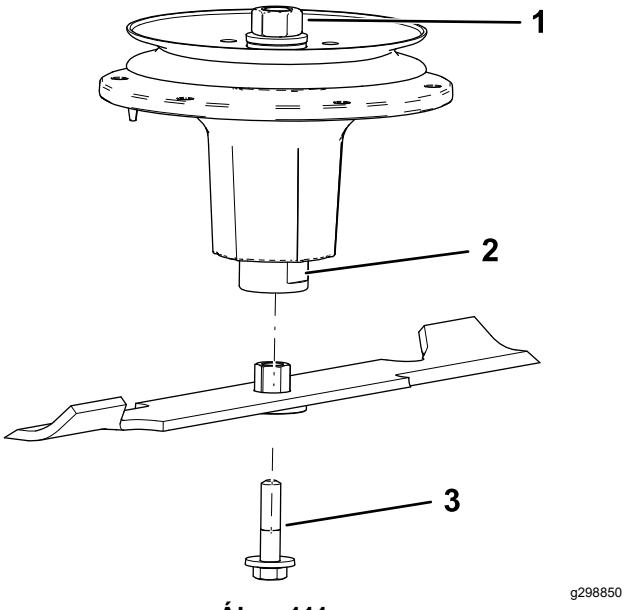

Ábra 111

1. Felső tengelyanya
2. Ellapított rész a tengelyen
3. Késcsavar

3. Kenjen szükség szerint rézpasztát vagy kenőzsírt a késcsavar meneteire, hogy az ne ragadjon meg. Szerelje be a késcsavart kézzel meghúzva.
4. Tegyen villáskulcsot az ellapított részre a tengelyen, és húzza meg a késcsavart 75–81 Nm nyomatékkal.

A nyíróasztal szintezése

1. Parkolja le a gépet sík talajon, kapcsolja ki a késkapcsolót (erőleadó tengely), és húzza be a rögzítőféket.
2. Állítsa le a motort, vegye ki az indítókulcsot, és várja meg, amíg az összes mozgó alkatrész megáll, csak ezután hagyja el a kezelőülést.
3. Ellenőrizze a légnyomást a hajtókerekek gumiabroncsaiban, lásd: A gumiabroncsok nyomásának ellenőrzése (oldal 59).
4. Állítsa a vonulási reteszt reteszelő helyzetbe.
5. Nyomja teljesen előre a nyíróasztal-emelő pedált, és a nyíróasztal reteszelődni fog a 14 cm-es vonulási helyzetben (Ábra 112).

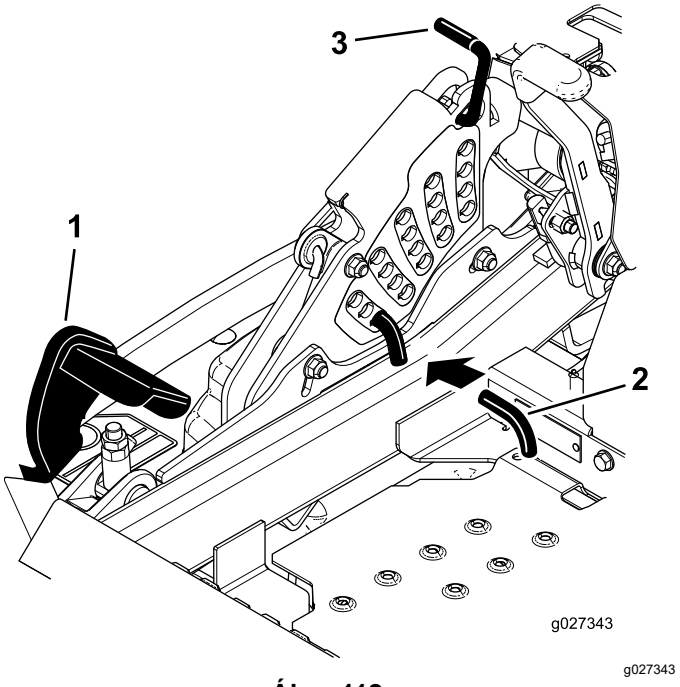

Ábra 112

1. Nyíróasztal-emelő pedál
2. Vágásmagasság-beállító csap
3. Vonulási retesz

6. Tegye be a vágásmagasság-beállító csapot a 7,6 cm-es vágásmagasság furatába.
7. Oldja ki a vonulási reteszt, és engedje le a nyíróasztalt a vágásmagasságba.
8. Hajtsa fel a kidobócsatornát.

9. Mérje meg a nyíróasztal mindkét oldalán a talajszint és a kés előre néző csúcsa („A” helyzet) közti távolságot, lásd: Ábra 113.

Megjegyzés: Az előírt távolság 7,6 mm

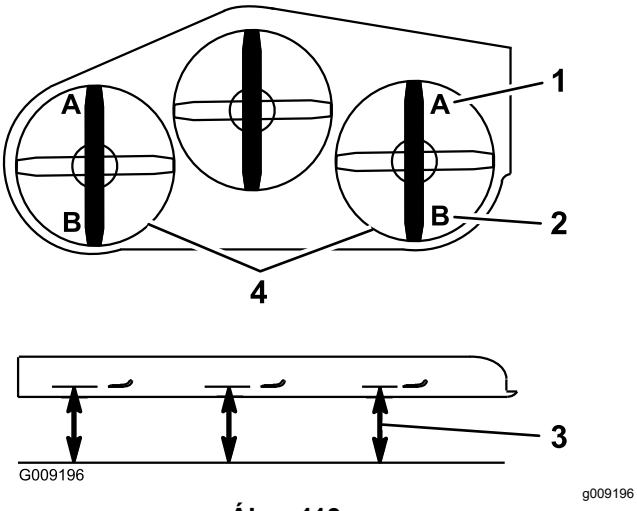

Ábra 113

1. Az A helyzetben 7,6 cm a megfelelő
2. A B helyzetben 8,3 cm a megfelelő
3. Mérje meg itt a kés hegye és a szilárd felület közti távolságot
4. Végezze el a mérést az A és a B ponton is mindkét oldalon

10. A finomhangolást az elülső fűnyíróasztal-emelő egységen található állítóanyával végezze el (Ábra 114).

Megjegyzés: A magasság növeléséhez forgassa jobbra az állítóanyát, a csökkentéséhez forgassa balra.

Megjegyzés: Ha a nyíróasztal első rudazata nem ad elegendő állítási lehetőséget a vágásmagasság pontos beállításához, az állíthatóság növeléséhez használja az egypontos állítási lehetőséget.

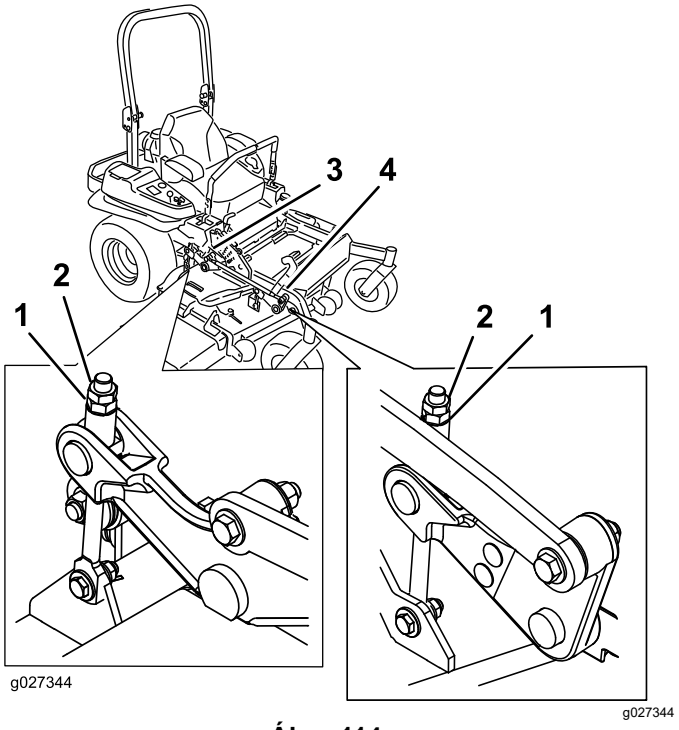

Ábra 114

1. Állítóanya
2. Ellenanya
3. Hátsó nyíróasztal-állító szerkezet
4. Első nyíróasztal-állító szerkezet

11. Az egypontos rendszer beállításához lazítsa meg a két csavart a vágásmagasság-beállító lemez aljánál (Ábra 115).

Megjegyzés: Hátsó kidobású gépeknél a nyíróasztal gyárilag a hátsó furatokhoz van rögzítve. Lásd: Ábra 116. A nyíróasztal szintezése során a további beállításhoz használja szükség esetén az első furatokat.

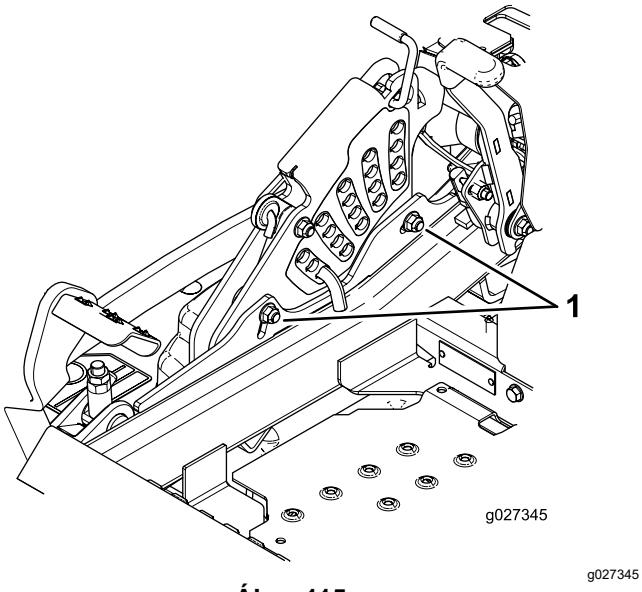

Ábra 115

1. Csavarok a vágásmagasság-beállító lemez aljánál

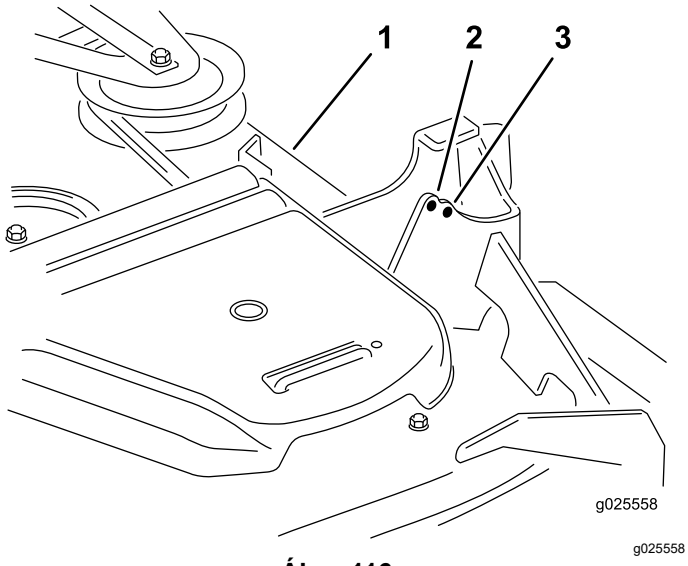

Ábra 116

Csak hátsó kidobású gépeknél

1. Nyíróasztal
2. Első furat
3. Hátsó furat

12. Ha a nyíróasztal túl alacsony, jobbra forgatva húzzon az egypontos állítócsavaron. Ha a nyíróasztal túl magas, balra forgatva lazítson az egypontos állítócsavaron (Ábra 117).

    Megjegyzés: Lazítson vagy húzzon az egypontos állítócsavaron annyit, hogy a vágásmagasság-lemezt rögzítő csavarok a nyílásuk által lehetővé tett út legalább ⅓-át megtegyék. Ezzel egyidejűleg mind a 4 nyíróasztal-állítószerkezetnél nyer némi állítási lehetőséget felfelé vagy lefelé.

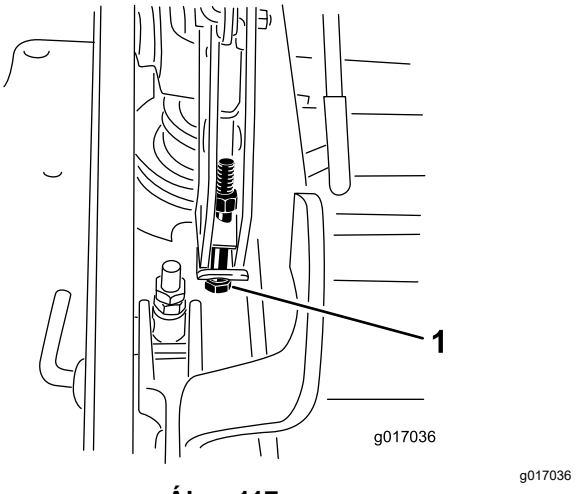

Ábra 117

1. Egypontos állítócsavar

13. Húzza meg a 2 csavart a vágásmagasság-beállító lemez aljánál (Ábra 115).

    Megjegyzés: A legtöbb esetben a hátsó késhegynek 6,4 mm-rel magasabban kell állnia az elsőnél.

14. Húzza meg a két csavart 37–45 Nm nyomatékkal.
15. Mérje meg a nyíróasztal mindkét oldalán a talajszint és a kés hátra néző hegye (B helyzet) közti távolságot, lásd: Ábra 113.

    Megjegyzés: Az előírt távolság 8,3 cm.

16. Végezze el szükség a finombeállítást az állítószerkezettel, hogy 8,3 mm magasságot kapjon (Ábra 114).

    A magasság növeléséhez forgassa jobbra az állítóanyát, a csökkentéséhez forgassa balra.

17. Állítsa be mind a 4 szerkezetet a megfelelő magasságra.
18. Húzza meg az összes anyát a nyíróasztal-emelő karegységeken.
19. Hajtsa le a kidobócsatornát.

A nyíróasztal eltávolítása

A nyíróasztal szervizelése vagy eltávolítása előtt reteszelje a rugóterhelésű nyíróasztal-emelő karokat.

⚠ FIGYELMEZTETÉS

A nyíróasztal-emelő karegységek tárolt energiával rendelkeznek. A tárolt energia elengedése nélkül a nyíróasztal eltávolítása súlyos sérülést, akár halált is okozhat.

Ne kísérelje meg a nyíróasztal eltávolítását a váz elejéről anélkül, hogy reteszelné a tárolt energiát.

1. Parkolja le a gépet sík talajon, kapcsolja ki a késkapcsolót (erőleadó tengely), és húzza be a rögzítőféket.
2. Állítsa le a motort, vegye ki az indítókulcsot, és várja meg, amíg az összes mozgó alkatrész megáll, csak ezután hagyja el a kezelőülést.
3. Helyezze be a vágásmagasság-beállító csapot a 7,6 cm-es vágásmagasság furatába.

   Megjegyzés: Ez a nyíróasztal-emelő karokat a legalacsonyabb helyzetben rögzíti, amikor a nyíróasztalt eltávolítja, és elengedi a rugóiban tárolt energiát.
4. Távolítsa el a szíjburkolatokat.
5. Hajtsa fel a padlólemezt, és tegye be a racsnis hajtókart a feszítőkar négyzet alakú nyílásába (Ábra 118 vagy Ábra 119).
6. Fordítsa el jobbra a feszítőkart, emelje fel az ékszíjvezető csapot (csak hátsó kidobású gépeknél), és távolítsa el a nyíróasztalékszíjat (Ábra 118 vagy Ábra 119).

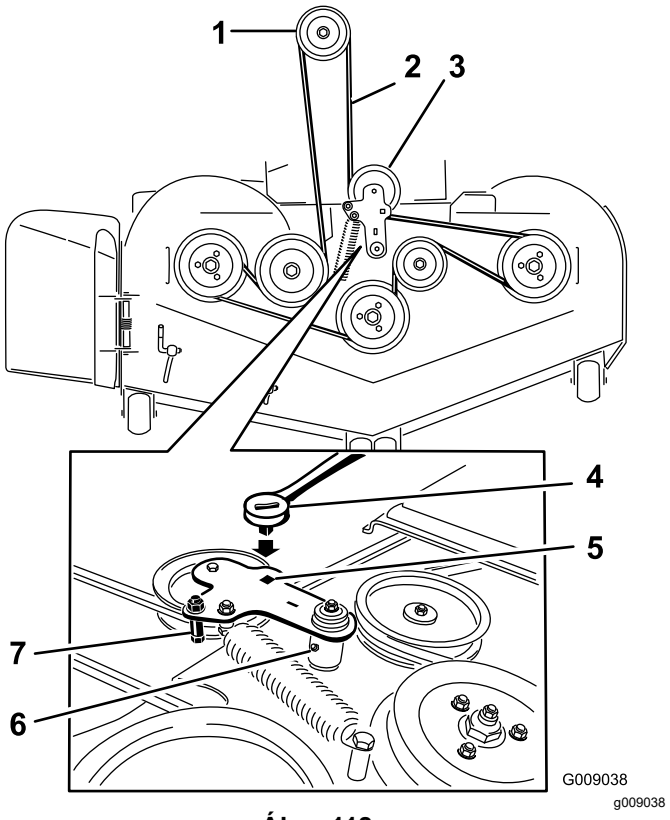

Ábra 118

Oldalsó kidobású gépek

1. Tengelykapcsoló-szíjtárcsa
2. Nyíróasztalékszíj
3. Rugós feszítőgörgő
4. Racsnis hajtókar
5. Négyzet alakú nyílás a feszítőkarban a racsnis hajtókar számára
6. A szíjfeszítő tárcsa zsírzógombja
7. Ékszíjvezető csap

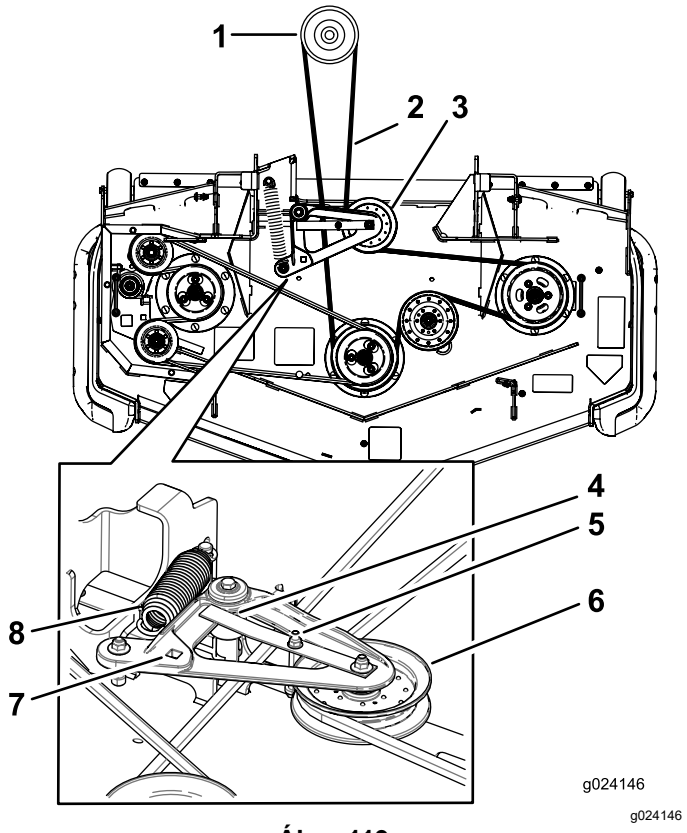

Ábra 119

Hátsó kidobású gépek

1. Tengelykapcsoló-szíjtárcsa
2. Nyíróasztalékszíj
3. Rugós feszítőgörgő
4. Ellenőrizze, hogy az ékszíjvezető csap felütközik-e a csuklóagyon.
5. Ékszíjvezető csap
6. Rugós feszítőgörgő
7. Négyzet alakú nyílás a feszítőkarban a racsnis hajtókar számára
8. Rugó

7. Távolítsa el a nyíróasztal két oldalán a kötőelemeket (lásd: Ábra 120), és őrizze meg azokat.

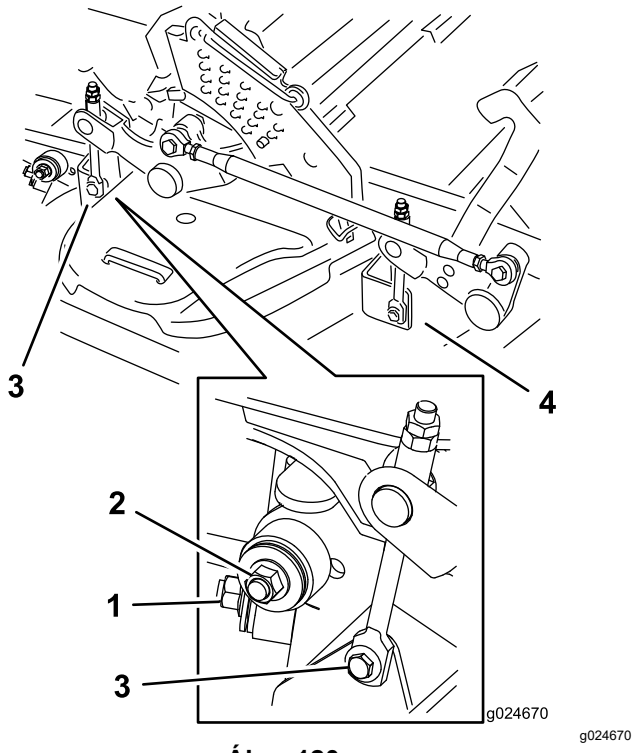

Ábra 120

1. Jobb oldali stabilizátor
2. Nyíróasztal-kitámasztó (a képen a jobb oldal látható)
3. Távolítsa el a vállas csavart és az anyát.
4. Távolítsa el a vállas csavart és az anyát.

8. Emelje meg a nyíróasztal-kitámasztókat, és rögzítse azokat a megemelt helyzetben.
9. Csúsztassa el jobbra a nyíróasztalt a géptől.

A fűterelő lap cseréje

Csak oldalsó kidobású gépeknél

⚠ FIGYELMEZTETÉS

A fedetlen kidobónyíláson át a gép tárgyakat hajíthat a közelben tartózkodók felé, súlyos személyi sérülést okozva ezzel. Emellett így a késekhez is hozzá lehet érni.

Ne használja a gépet felszerelt szecskázólemez, fűterelő lemez vagy fűgyűjtő rendszer nélkül.

1. Távolítsa el a terelőlemezt a csuklópántkonzolokhoz rögzítő önbiztosító anyát, csavart, rugót és távtartót (Ábra 121).
2. Távolítsa el a sérült vagy elhasználódott fűterelő lemezt (Ábra 121).

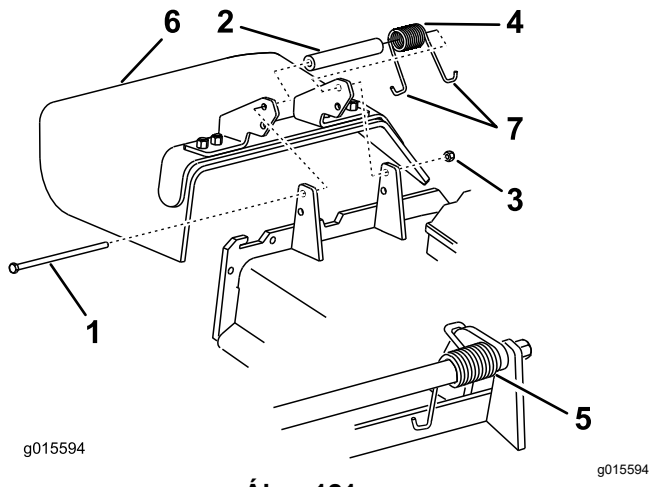

Ábra 121

1. Csavar
2. Távtartó
3. Önbiztosító anya
4. Rugó
5. Felszerelt rugó
6. Terelőlemez
7. A rugó **J**-kampós vége

3. Szerelje rá a távtartót és a rugót a fűterelő lemezre.
4. A rugó egyik J-kampós végét akassza be a nyíróasztal szélébe.

   Megjegyzés: Ellenőrizze, hogy a rugó J-kampós vége beakadt-e a nyíróasztal szélébe, mielőtt beszereli a csavart a Ábra 121 szerint.
5. Szerelje be a csavart és szerelje fel az anyát.
6. A rugó másik J-kampós végét akassza be fűterelő lemez szélébe (Ábra 121).

   Fontos: **A fűterelő lemeznek el kell tudnia fordulni. Hajtsa fel teljesen a terelőlemezt annak ellenőrzése céljából, hogy teljesen lehajlik-e az alsó helyzetbe.**

Tisztítás

A nyíróasztal aljának kitisztítása

Szolgáltatásszünet: Minden egyes használat előtt, vagy naponta

1. Parkolja le a gépet sík talajon, kapcsolja ki a késkapcsolót (erőleadó tengely), és húzza be a rögzítőféket.
2. Állítsa le a motort, vegye ki az indítókulcsot, és várja meg, amíg az összes mozgó alkatrész megáll, csak ezután hagyja el a kezelőülést.
3. Emelje a nyíróasztalt VONULÁSI helyzetbe.

A felfüggesztőrendszer tisztítása

Csak MyRide™ felfüggesztőrendszerrel rendelkező gépek esetén

Szolgáltatásszünet: Minden egyes használat előtt, vagy naponta

A felfüggesztőrendszer tisztításához használjon sűrített levegőt.

Megjegyzés: Ne tisztítsa a lengéscsillapító egységeket nagy nyomású vízzel (Ábra 122).

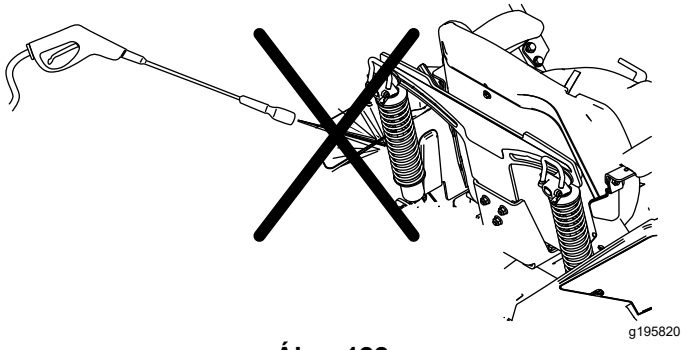

Ábra 122

A hulladék elhelyezése

A motorolaj, az akkumulátor, a hidraulikafolyadék és a hűtőfolyadék a környezetet szennyező anyagok. Ezeket az állami és a helyi előírásoknak megfelelően ártalmatlanítsa.

Tárolás

Biztonságos tárolás

- Állítsa le a motort, vegye ki a kulcsot, és mielőtt eltenne, várja meg, amíg minden mozgás leáll és a gép lehűl.
- Ne tárolja a gépet vagy az üzemanyagot nyílt láng közelében, és ne ürítse le zárt térben az üzemanyagot.
- Vegye ki az indítókulcsot és tegye el biztonságos helyre, ahol gyermekek nem férhetnek hozzá.

Tisztítás és tárolás

1. Kapcsolja ki a késkapcsolót (erőleadó tengely), és húzza be a rögzítőféket.
2. Állítsa le a motort, vegye ki az indítókulcsot, és várja meg, amíg az összes mozgó alkatrész megáll, csak ezután hagyja el a kezelőülést.
3. Távolítsa el a fűkaszálékot, a koszt és a szennyeződést a teljes gép külső felületeiről, különösen a motorról és a hidraulika-rendszerről. Tisztítsa le a koszt és a kaszálékot a hengerfej bordái közül és a ventilátorházból.

   Fontos: **A gépet kímélő mosószerrel és vízzel is lemoshatja. Ne használjon a lemosásához nagynyomású mosót. Kerülje a bő víz használatát, különösen a vezérlőpanel, a motor, a hidraulikaszivattyúk és a hidromotorok környékén.**
4. Ellenőrizze a rögzítőfék működését, lásd: A rögzítőfék működtetése (oldal 28).
5. Végezze el a légszűrő szervizelését, lásd: A légszűrő szervizelése (oldal 48).
6. Zsírozza meg a gépet, lásd: Kenés (oldal 46).
7. Cserélje le a motorolajat, lásd: A motorolaj szervizelése (oldal 50).
8. Ellenőrizze a gumiabroncsok nyomását, lásd: A gumiabroncsok nyomásának ellenőrzése (oldal 59).
9. Cserélje le a hidraulikaszűrőket, lásd: A hidraulikafolyadék és a szűrők cseréje (oldal 72).
10. Töltse fel az akkumulátort, lásd: Az akkumulátor töltése (oldal 56).
11. Kaparjon le minden rátapadt füvet és koszt a fűnyíró aljáról, majd mossa le a fűnyírót kerti locsolótömlővel.

    Megjegyzés: Járassa a gépet bekapcsolt késsel (erőleadó tengely) magas alapjáraton a lemosás után 2–5 percig.
12. Ellenőrizze a kések állapotát, lásd: A vágókések szervizelése (oldal 73).
13. Készítse elő a gépet tárolásra, ha 30 napot meghaladó ideig nem használja. Készítse elő a gépet tárolásra az alábbi módon:

    A. Töltsön a tartályban lévő üzemanyagba kőolaj alapú üzemanyag-stabilizáló/-kondicionálót. Kövesse az üzemanyag-stabilizáló gyártójának keverési utasításait. Ne használjon alkoholalapú üzemanyag-stabilizálót (etanolt vagy metanolt).

    Megjegyzés: Az üzemanyag-stabilizáló/-kondicionáló friss üzemanyaggal keverve és folyamatosan használva a leghatékonyabb.

    B. Járassa a motort 5 percig, hogy átjárja az üzemanyagrendszert a kondicionált üzemanyag.

    C. Állítsa le a motort, hagyja lehűlni, majd ürítse le az üzemanyagtartályt.

    D. Indítsa be és hagyja a motort járni, míg le nem áll.

    E. Helyezze el az üzemanyagot környezetbarát módon. Végezze el újrahasznosítását a helyi rendelkezések alapján.

    Fontos: **Ne tárolja az üzemanyag-stabilizáló/-kondicionálót hosszabban, mint ahogy a gyártója javasolja.**
14. Szerelje ki és ellenőrizze a gyújtógyertyákat, lásd: A gyújtógyertya szervizelése (oldal 52). A kiszerelt gyújtógyertya nyílásán át töltsön 30 ml (2 evőkanál) motorolajat a hengerekbe. Az indítómotorral forgassa meg a motort, hogy eloszlassa az olajat a hengerben. Szerelje be a gyújtógyertyákat. Ne tegye rájuk a gyertyapipát.
15. Ellenőrizzen és húzzon meg minden csavart és anyát. Javítsa meg vagy cserélje le a károsodott alkatrészeket.
16. Fesse be az összes karcos vagy csupasz fémfelületet. A festék a márkaszerviztől beszerezhető.
17. Tárolja a gépet tiszta, száraz garázsban vagy tárolóhelyiségben. Vegye ki a kulcsot, és tegye el úgy, hogy gyerekek vagy illetéktelenek ne férhessenek hozzá. A védelme érdekében takarja le és tartsa tisztán a gépet.

Hibakeresés és elhárítás

Probléma	Lehetséges ok	Javító intézkedés
Az indítómotor nem forgatja a motort.	1. A késkapcsoló be van kapcsolva. 2. A rögzítőfék ki van engedve. 3. A menetvezérlő karok nincsenek SEMLEGES-RETESZELT helyzetben. 4. Nem ül a kezelőülésben. 5. Az akkumulátor lemerült. 6. A villamos csatlakozók korrodáltak vagy lazák. 7. Kiégett egy biztosíték. 8. Meghibásodott egy relé vagy kapcsoló.	1. Kapcsolja ki a késkapcsolót. 2. Húzza be a rögzítőféket. 3. Állítsa SEMLEGES-RETESZELT helyzetbe a menetvezérlő karokat. 4. Üljön be a kezelőülésbe. 5. Töltse fel az akkumulátort. 6. Ellenőrizze a villamos csatlakozók érintkezését. 7. Cserélje ki a biztosítékot. 8. Vegye fel a kapcsolatot a hivatalos márkakereskedővel.
A motor nem indul be, nehezen indul be, vagy leáll.	1. Az üzemanyagtartály kiürült. 2. Az üzemanyag-elzárószelep zárt. 3. Kevés a motorolaj a forgattyúházban. 4. A gázkar nincs a megfelelő helyzetben. 5. Szennyezett az üzemanyagszűrő. 6. Szennyeződés, víz vagy állott üzemanyag van az üzemanyagrendszerben. 7. A légszűrő elkoszolódott. 8. Az üléskapcsoló nem megfelelően működik. 9. A villamos csatlakozók korrodáltak, lazák vagy megsérültek. 10. Megsérült vagy elhasználódott a relé vagy a kapcsoló. 11. A gyújtógyertya elszennyeződött, vagy a gyertyahézag nem megfelelő. 12. A gyújtógyertya kábele nem csatlakozik.	1. Tankoljon. 2. Nyissa meg az üzemanyag-elzáró szelepet. 3. Töltsön olajat a forgattyúházba. 4. Állítsa a gázkart a LASSÚ és a GYORS helyzet közé. 5. Cserélje ki az üzemanyagszűrőt. 6. Vegye fel a kapcsolatot a hivatalos márkakereskedővel. 7. Tisztítsa meg vagy cserélje ki a légszűrőbetétet. 8. Ellenőrizze az üléskapcsoló visszajelzőjét. Szükség esetén cserélje ki az ülést. 9. Ellenőrizze a villamos csatlakozók érintkezését. Tisztítsa meg alaposan a csatlakozó érintkezőit érintkezőtisztítóval, hordjon fel rájuk szigetelőzsírt, és végezze el a megfelelő bekötéseket. 10. Vegye fel a kapcsolatot a hivatalos márkakereskedővel. 11. Állítsa be a gyertyahézagot, vagy cserélje ki a gyújtógyertyát. 12. Ellenőrizze a gyújtógyertyakábel csatlakozását.
A motor gyenge.	1. Túl nagy a motor terhelése. 2. A légszűrő elkoszolódott. 3. Kevés a motorolaj a forgattyúházban. 4. A motor felett eltömődtek a hűtőbordák vagy a levegőjáratok. 5. A tanksapka szellőzőfurata eltömődött. 6. Szennyezett az üzemanyagszűrő. 7. Szennyeződés, víz vagy állott üzemanyag van az üzemanyagrendszerben.	1. Csökkentse a munkasebességet. 2. Tisztítsa meg a légszűrőbetétet. 3. Töltsön olajat a forgattyúházba. 4. Távolítsa el az eltömődést a hűtőbordák közül és a levegőjáratokból. 5. Tisztítsa meg vagy cserélje ki a tanksapkát. 6. Cserélje ki az üzemanyagszűrőt. 7. Vegye fel a kapcsolatot a hivatalos márkakereskedővel.

Probléma	Lehetséges ok	Javító intézkedés
A motor túlmelegszik.	1. Túl nagy a motor terhelése. 2. Kevés a motorolaj a forgattyúházban. 3. A motor ventilátorháza alatt eltömődtek a hűtőbordák vagy a levegőjáratok. 4. A légszűrő elkoszolódott. 5. Szennyeződés, víz vagy állott üzemanyag van az üzemanyagrendszerben.	1. Csökkentse a munkasebességet. 2. Töltsön olajat a forgattyúházba. 3. Távolítsa el az eltömődést a hűtőbordák közül és a levegőjáratokból. 4. Tisztítsa meg vagy cserélje ki a légszűrőbetétet. 5. Vegye fel a kapcsolatot a hivatalos márkakereskedővel
A gép balra vagy jobbra húz (a menetvezérlő karokat ütközésig előrenyomva).	1. Be kell állítani az egyenesfutást 2. A hajtókerekeknél nem pontos a gumiabroncsnyomás.	1. Állítsa be az egyenesfutást. 2. Állítsa be a légnyomást a hajtókerekek gumiabroncsaiban.
A gép nem indul el sem előre-, sem hátramenetben.	1. A megkerülőszelepek nincsenek szorosan elzárva. 2. A szivattyúékszíj elkopott, laza vagy elszakadt. 3. A szivattyúékszíj lejött egy szíjtárcsáról. 4. A feszítőrugó eltörött vagy leesett. 5. A hidraulikafolyadék túl forró, vagy a szintje alacsony.	1. Zárja el szorosan a megkerülőszelepeket. 2. Cserélje ki az ékszíjat. 3. Cserélje ki az ékszíjat. 4. Cserélje ki vagy pótolja a rugót. 5. Töltsön a tartályokba hidraulikafolyadékot, vagy hagyja lehűlni.
A gép rendellenes rezgésbe kezdett.	1. Egy vagy több kés elgörbült vagy kiegyensúlyozatlanná vált. 2. A késrögzítő csavar laza. 3. A motor rögzítőcsavarjai kilazultak. 4. Lelazult a motor ékszíjtárcsája, a feszítőtárcsa vagy az egyik kés ékszíjtárcsája. 5. A motor ékszíjtárcsája megsérült. 6. A késtengely elgörbült. 7. A motortartó bak laza vagy elhasználódott.	1. Szereljen fel új kést vagy késeket. 2. Húzza meg a kést rögzítő csavart. 3. Húzza meg a motor rögzítőcsavarjait. 4. Húzza meg az adott ékszíjtárcsát. 5. Vegye fel a kapcsolatot a hivatalos márkakereskedővel. 6. Vegye fel a kapcsolatot a hivatalos márkakereskedővel. 7. Vegye fel a kapcsolatot a hivatalos márkakereskedővel.
A vágásmagasság egyenetlen.	1. Egy vagy több kés életlen. 2. Egy vagy több kés elgörbült. 3. A nyíróasztal nem áll szintben. 4. A lenyesés elleni védelem egyik görgője (ha van) nincs megfelelően beállítva. 5. A nyíróasztal alja koszos. 6. A gumiabroncsok nyomása nem megfelelő. 7. Az egyik késtengely elgörbült.	1. Élezze meg a késeket. 2. Szereljen fel új kést vagy késeket. 3. Szintezze ki oldalirányban és hosszirányban a nyíróasztalt. 4. Állítsa be a lenyesés elleni védelem görgőjének magasságát. 5. Tisztítsa meg a nyíróasztal alját. 6. Állítsa be a gumiabroncsok nyomását. 7. Vegye fel a kapcsolatot a hivatalos márkakereskedővel.
A kések nem forognak.	1. A nyíróasztal ékszíja megsérült, elkopott, laza vagy elszakadt. 2. A nyíróasztal ékszíja lejött a szíjtárcsáról. 3. A szivattyút hajtó ékszíj elkopott, laza vagy elszakadt. 4. A feszítőrugó eltörött vagy leesett.	1. Szereljen fel új ékszíjat. 2. Tegye fel az ékszíjat az ékszíjtárcsákra, és ellenőrizze a feszítőtárcsa, a feszítőkar és a rugó megfelelő helyzetét és működését. 3. Ellenőrizze az ékszíj feszességét vagy tegyen fel új ékszíjat. 4. Cserélje ki vagy pótolja a rugót.

Probléma	Lehetséges ok	Javító intézkedés
A tengelykapcsoló nem kapcsol.	1. Kiégett a biztosíték.	1. Cserélje ki a biztosítékot. Ellenőrizze a tekercs ellenállását, az akkumulátor töltöttségét, a töltőrendszert és a vezetékcsatlakozókat, cserélje ki a hibás alkatrészt.
	2. A tengelykapcsoló áramellátása elégtelen.	2. Ellenőrizze a tekercs ellenállását, az akkumulátor töltöttségét, a töltő-rendszert és a vezetékcsatlakozókat, cserélje ki a hibás alkatrészt.
	3. A tekercs megsérült.	3. Cserélje ki a tengelykapcsolót.
	4. Nem megfelelő az áramellátás.	4. Javítsa meg vagy cserélje ki a tengelykapcsoló vezetékét vagy a villamos rendszert. Tisztítsa meg a csatlakozó érintkezőit.
	5. A forgórész és az armatúra közötti légrés túl nagy.	5. Távolítsa el a távtartót, vagy cserélje ki a tengelykapcsolót.

Kapcsolási vázlat

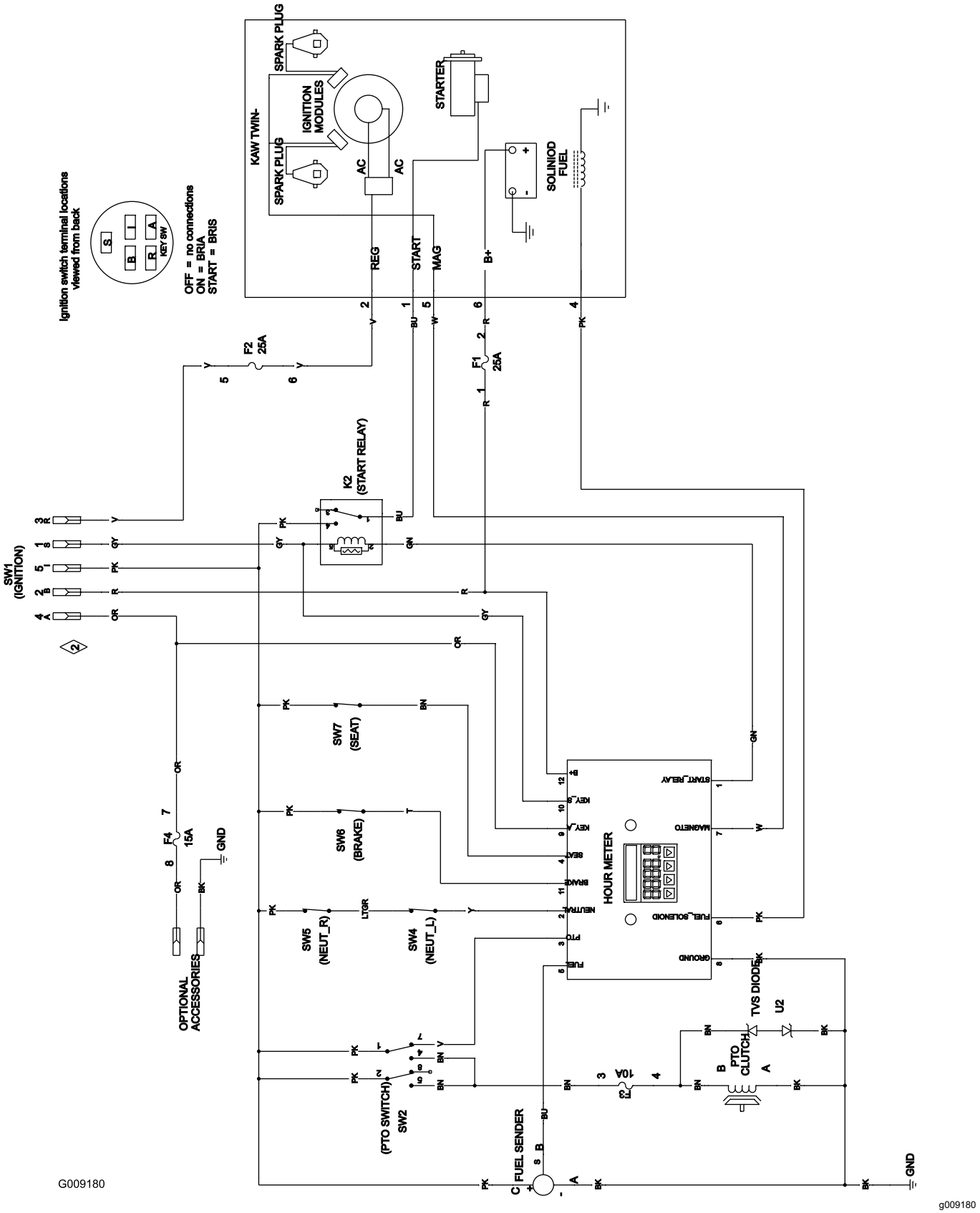

Bekötési rajz (Rev. A)

Megjegyzések:

TORO®

Count on it.