Form No. 3454-248 Rev A

Count on it.

Operatora rokasgrāmata

Flex-Force Power System™ 60 V MAX auklu griezējs

Modeļa Nr. 51835T—Sērijas Nr. 320000001 un tālāk

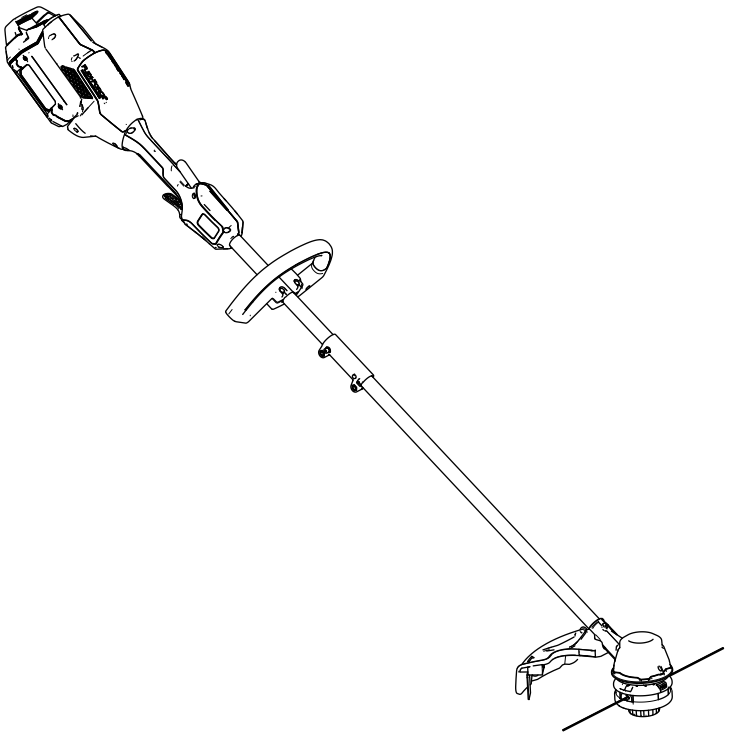

Reģistrējieties www.Toro.com.
Oriģināla tulkojums (LV)

3454-248

Instrukciju video, lūdzu, skatiet www.Toro.com/support vai sazinieties ar savu pilnvaroto servisa dīleri pirms šī izstrādājuma atgriešanas.

Ievads

Šo griezēju ir paredzēts izmantot dzīvojamo māju īpašniekiem, lai pēc nepieciešamības ārā grieztu zāli. Tas ir veidots izmantot Toro Flex-Force litija jonu akumulatoru komplekta modeļus 81825, 81860 vai 81875. Šie akumulatoru komplekti ir veidoti uzlādei tikai ar akumulatoru lādētāju modeļiem 81802 vai 81805. Šī izstrādājuma izmantošana mērķiem, kas nav paredzētais lietojums, var būt bīstama jums un blakus stāvētājiem.

Rūpīgi izlasiet šo informāciju, lai zinātu, kā pareizi ekspluatēt un uzturēt savu produktu un izvairīties no ievainojumiem un produkta bojājumiem. Jūs esat atbildīgs par produkta drošu un pareizu ekspluatāciju.

Apmeklējiet www.Toro.com, lai iegūtu produkta drošības un ekspluatācijas apmācību materiālus, informāciju par piederumiem, saņemtu palīdzību atrast izplatītāju vai reģistrētu savu produktu.

Modelis 51835T neietver akumulatoru vai lādētāju.

Drošība

BRĪDINĀJUMS—izmantojot elektriskas dārzniecības ierīces, vienmēr izlasiet un ievērojiet pamata drošības brīdinājumus un instrukcijas, lai samazinātu ugunsgrēka, elektrošoka un personas ievainojumu risku, tostarp:

SVARĪGAS DROŠĪBAS INSTRUKCIJAS

I. Apmācības

1. Ierīces operators ir atbildīgs par visiem negadījumiem vai apdraudējumiem, kas radušies citām personām vai viņu īpašumam.
2. Neļaujiet bērniem izmantot vai rotaļāties ar ierīci, akumulatora komplektu vai akumulatora lādētāju; vietējie noteikumi var ierobežot operatora vecumu.
3. Neļaujiet cilvēkiem ar ierobežotām fiziskām, sensorām vai garīgām spējām vai bez pieredzes un zināšanām izmantot ierīci, akumulatora komplektu vai akumulatora lādētāju, ja vien viņi nesaņem instrukcijas vai uzraudzību, lai izmantotu to droši un izprastu apdraudējumus, ko ietver tās izmantošana.
4. Pirms ierīces, akumulatora komplekta un akumulatora lādētāja izmantošanas izlasiet visas instrukcijas un piesardzības marķējumus uz šiem produktiem.
5. Iepazīstieties ar vadības ierīcēm un pareizu ierīces, akumulatora izmantošanu.

II. Sagatavošana

1. Neļaujiet darbības zonā atrasties blakus stāvētājiem un bērniem.
2. Izmantojiet tikai Toro norādīto akumulatora komplektu. Citu piederumu un agregātu izmantošana var palielināt ievainojumu un ugunsgrēka risku.
3. Iespraužot akumulatora lādētāju strāvas izejā, kas nav 100 līdz 240 V robežās, var izraisīt ugunsgrēku vai elektrošoku. Neiespraudiet akumulatora lādētāju strāvas izejā, kas nav 100 līdz 240 V robežās. Ja nepieciešams, cita veida savienojumam izmantojiet agregāta spraudņa adapteru ar pareizu strāvas izejas konfigurāciju.
4. Neizmantojiet bojātu vai mainītu akumulatora komplektu vai akumulatora lādētāju, kas var radīt neparedzētu reakciju, izraisot ugunsgrēku, eksploziju vai ievainojumu risku.
5. Ja akumulatora lādētāja padeves vads ir bojāts, sazinieties ar pilnvarotu servisa izplatītāju, lai to nomainītu.

© 2020—The Toro® Company
8111 Lyndale Avenue South
Bloomington, MN 55420

Sazinieties, izmantojot adresi www.Toro.com.
Drukāts Ķīnā
Autortiesības ir aizsargātas

6. Neizmantojiet nelādējamus akumulatorus.
7. Lādējiet akumulatora komplektu tikai ar vienu Toro norādītu akumulatora lādētāju. Lādētājs, kas piemērots vienam akumulatora komplekta veidam, var radīt ugunsgrēka risku, izmantojot ar citu akumulatora komplektu.
8. Lādējiet akumulatoru tikai labi vēdināmā telpā.
9. Nepakļaujiet akumulatora komplektu vai akumulatora lādētāju uguns iedarbībai vai temperatūrām, kas pārsniedz 68 °C.
10. Ievērojiet visas uzlādes instrukcijas un nelādējiet akumulatoru ārpus instrukcijās norādītā temperatūras diapazona. Pretējā gadījumā jūs varat sabojāt akumulatora komplektu un palielināt ugunsgrēka risku.
11. Neizmantojiet ierīci bez visiem aizsargiem un citām ierīcē stāvošām un pareizi darbojošām drošības aizsargierīcēm.
12. Ģērbieties atbilstoši—Izmantojiet atbilstošu apģērbu, tostarp acu aizsargbrilles, garās bikses, piemērotus, neslīdošus apavus un dzirdes aizsargus. Sasieniet uz aizmuguri garus matus un nenēsājiet vaļīgas rotaslietas, kas var ieķerties kustīgajās daļās. Putekļainos darba apstākļos valkājiet putekļu masku.

III. Darbība

1. Izvairieties no bīstamām vidēm—neizmantojiet ierīci lietū vai mitrās vai slapjās vietās.
2. Izmantojiet jūsu pielietojuma jomai atbilstošu ierīci—izmantot ierīci, kura nav paredzēta pielietojuma jomai, var būt bīstami jums un blakusstāvētājiem.
3. Novērsiet nejaušu iedarbināšanu—pārliecinieties, ka slēdzis ir IZSLĒGTĀ pozīcijā, pirms savienojat akumulatora komplektu un darbojaties ar ierīci. Nenesiet ierīci, kad jūsu pirksts ir uz slēdža, vai neieslēdziet ierīci ar slēdzi IESLĒGTĀ pozīcijā.
4. Darbiniet ierīci tikai dienas gaismā vai labā mākslīgajā apgaismojumā.
5. Pirms regulēšanas vai piederumu maiņas izņemiet akumulatora komplektu no ierīces.
6. Turiet rokas un pēdas atstatu no griezšanas zonas un visām kustīgām daļām.
7. Apturiet ierīci, izņemiet akumulatora komplektu no ierīces un pagaidiet, kamēr visa kustība apstājas, pirms veicat regulēšanu, apkopi, tīrīšanu vai ierīces glabāšanu.
8. Izņemiet akumulatora komplektu no ierīces vienmēr, kad atstājat to nepieskatītu.
9. Neizmantojiet ierīci ar varu—ļaujiet ierīcei paveikt darbu labāk un drošāk tādā ātrumā, kādam tā ir radīta.
10. Nesniedzieties pāri—vienmēr stāviet stabili un saglabājiet līdzsvaru, jo īpaši nogāzēs. Ejiet; nekad neskrieniet ar ierīci.
11. Esiet uzmanīgs(-a)—skatieties, ko darāt, un izmantojiet loģisko domāšanu, izmantojot ierīci. Neizmantojiet ierīci, kad esat slims(-a), noguris(-usi) vai alkohola vai narkotiku ietekmē.
12. Pārliecinieties, ka ventilācijas atveres ir brīvas no gružiem.
13. Ļaunprātīgos apstākļos akumulatora komplekts var izdalīt šķidrumu; izvairieties no kontakta ar to. Ja jūs nejauši saskaraties ar šķidrumu, skalojiet ar ūdeni. Ja šķidrums nonāk jūsu acīs, vērsieties pēc medicīniskas palīdzības. No akumulatora komplekta izlijis šķidrums var izraisīt kairinājumu vai apdegumus.
14. UZMANĪBU—Nepareizi ekspluatēts akumulatora komplekts var radīt ugunsgrēka vai ķīmisko apdegumu risku. Neizjauciet akumulatora komplektu. Nekarsējiet akumulatora komplektu virs 68 °C un nededziniet to. Nomainiet akumulatora komplektu tikai pret oriģinālo Toro akumulatora komplektu; cita tipa akumulatora komplekta izmantošana var izraisīt ugunsgrēku vai eksploziju. Glabājiet akumulatora komplektus bērniem nepieejamā vietā un oriģinālajā iepakojumā, līdz esat gatavs(-a) tos izmantot.

IV. Apkope un glabāšana

1. Rūpīgi veiciet ierīces apkopi—turiet to tīru un labā stāvoklī, lai nodrošinātu vislabāko veiktspēju un samazinātu ievainojumu risku. Ievērojiet eļļošanas un piederumu maiņas instrukcijas. Turiet rokturus sausus, tīrus un bez eļļu un smērvielu traipiem.
2. Kad akumulatora komplekts netiek izmantots, turiet to atstatu no metāla priekšmetiem, piemēram, papīra saspraudēm, monētām, atslēgām, naglām un skrūvēm, kas var izveidot savienojumu no pirmās spailes uz otru. Akumulatora spaiļu īssavienojums var izraisīt apdegumus vai ugunsgrēku.
3. Turiet rokas un pēdas atstatu no kustīgām daļām.
4. Apturiet ierīci, izņemiet akumulatora komplektu no ierīces un pagaidiet, kamēr visa kustība apstājas, pirms veicat regulēšanu, apkopi, tīrīšanu vai ierīces glabāšanu.
5. Pārbaudiet bojātās ierīces daļas—ja ir bojāti aizsargi vai citas daļas, nosakiet, vai tā darbosies pareizi. Pārbaudiet nepareizi noregulētas un saistītas kustīgās daļas, saplīsušas daļas, montāžu un citu stāvokli, kas var ietekmēt tās darbību. Ja vien instrukcijās nav norādīts

savādāk, lūdziet pilnvarotam servisa izplatītājam salabot vai nomainīt bojātu aizsargu vai daļu.

6. Nenomainiet ierīcē esošos nemetāla griezējus pret metāliskiem griezējiem.
7. Nemēģiniet apkopt vai remontēt ierīci, akumulatora komplektu vai akumulatora lādētāju, izņemot, kā norādīts instrukcijās. Lūdziet pilnvarotam servisa izplatītājam veikt apkopi, izmantojot identiskas rezerves daļas, lai nodrošinātu drošu produkta apkopi.
8. Glabājiet nedarbojošos ierīci iekštelpās sausā, drošā un bērniem nepieejamā vietā.
9. Neiznīciniet akumulatoru ugunī. Šūna var eksplodēt. Pārbaudiet vietējos kodus iespējamām īpašas utilizācijas instrukcijām.

SAGLABĀJIET ŠĪS INSTRUKCIJAS

Drošības un instrukciju uzlīmes

Drošības uzlīmes un instrukcijas operatoram ir viegli redzamas un atrodas netālu no potenciālās bīstamības zonas. Aizstājiet jebkuru uzlīmi, kas ir bojāta vai trūkst.

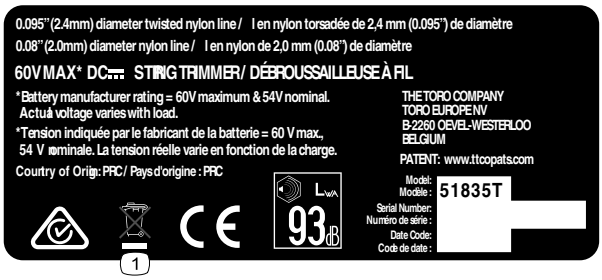

decal139-5220

139-5220

1. Iznīciniet pareizi.

decal139-8262

139-8262

1. Brīdinājums—izlasiet *Operatora rokasgrāmatu*; izmantojiet acu aizsargaprīkojumu; izmantojiet dzirdes aizsargaprīkojumu; nepakļaujiet lietus ietekmei.

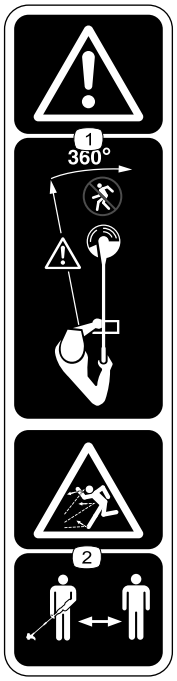

decal139-8263

139-8263

1. Brīdinājums—neļaujiet blakus stāvētājiem atrasties līdzās mašīnai nevienā no pusēm.
2. Lidojošu priekšmetu apdraudējums—nelaidiet tuvumā cilvēkus.

Uzstādīšana

Atsevišķas detaļas

Lietojiet zemāk doto tabulu, lai pārbaudītu, vai visas detaļas ir nosūtītas.

Procedūra	Apraksts	Daudz-ums	Lietošana
1	Sešstūra uzgriežņu atslēga	1	Atlieciet vārpstu.
2	Papildu roktura salikšana	1	Uzstādiet papildu rokturi.
3	Aizsargs	1	Uzstādiet aizsargu.
4	Auklu griezēja siksna	1	Uzstādiet siksnu.

1

Vārpstas atliekšana

Šai procedūrai nepieciešamās detaļas:

1	Sešstūra uzgriežņu atslēga

Procedūra

1. Atlieciet vārpstu (A no Zīmējums 1).
2. Regulējiet bloķēšanas pogu uz apakšējās vārpstas ar rievoto caurumu uz augšējās vārpstas un virziet 2 vārpstas kopā (B un C no Zīmējums 1).

   Piezīme. Bloķēšanas poga noklikšķ rievotajā caurumā, kad abas vārpstas ir fiksētas (D no Zīmējums 1).
3. Izmantojot nodrošināto sešstūra uzgriežņu atslēgu, pievelciet skrūvi uz vārpstas savienotāja, līdz tā ir fiksēta (E no Zīmējums 1).

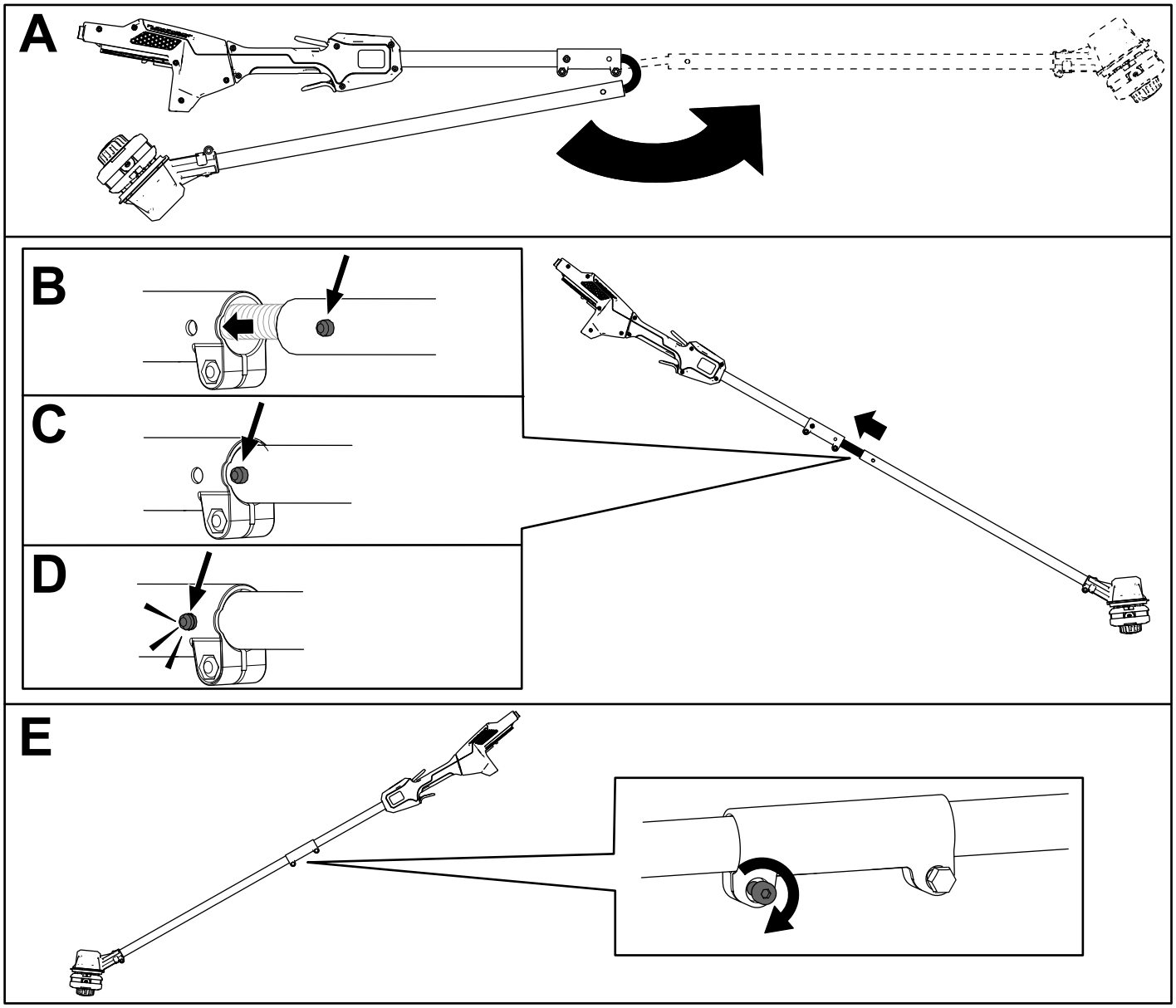

g280969

Zīmējums 1

2

Papildu roktura uzstādīšana

Šai procedūrai nepieciešamās detaļas:

1	Papildu roktura salikšana

Procedūra

1. Atdaliet papildu rokturi no roktura plāksnes, noņemot 4 ligzdveida skrūves, izmantojot nodrošināto sešstūra uzgriežņu atslēgu (A no Zīmējums 2).
2. Pielieciet vadotnes uz papildu roktura plāksnes pie vadotnes uz griezēja vārpstas apakšdaļas (B no Zīmējums 2).
3. Pielieciet papildu rokturi ar papildu roktura plāksni pie griezēja vārpstas (C no Zīmējums 2).
4. Fiksējiet papildu rokturi pie roktura plāksnes ar 4 ligzdveida skrūvēm, kas iepriekš tika noņemtas (D no Zīmējums 2).

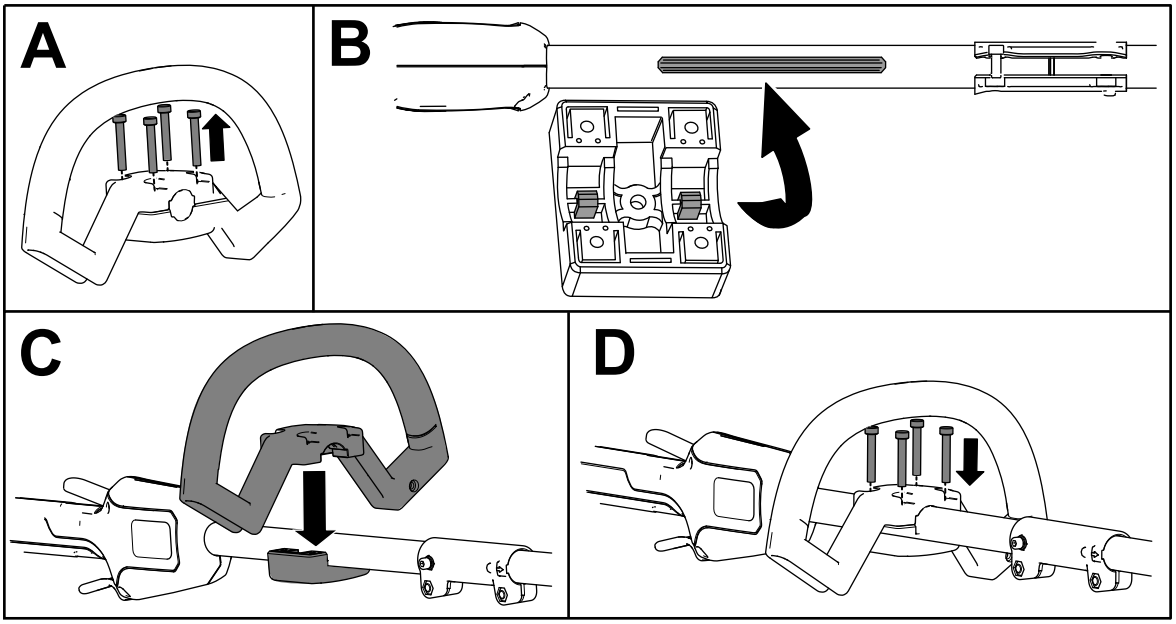

g292825

Zīmējums 2

3

Aizsarga uzstādīšana

Šai procedūrai nepieciešamās detaļas:

1	Aizsargs

Procedūra

1. Izmantojot nodrošināto sešstūra uzgriežņu atslēgu, noņemiet 2 ligzdveida skrūves, 2 paplākšņus un 2 starplikas no griezēja pamatnes (A no Zīmējums 3).
2. Regulējiet aizsargu uz griezēja pamatnes (B no Zīmējums 3).
3. Fiksējiet aizsargu uz griezēja pamatnes ar 2 ligzdveida skrūvēm, 2 paplākšņiem un 2 starplikām, kas iepriekš tika noņemtas (C no Zīmējums 2).

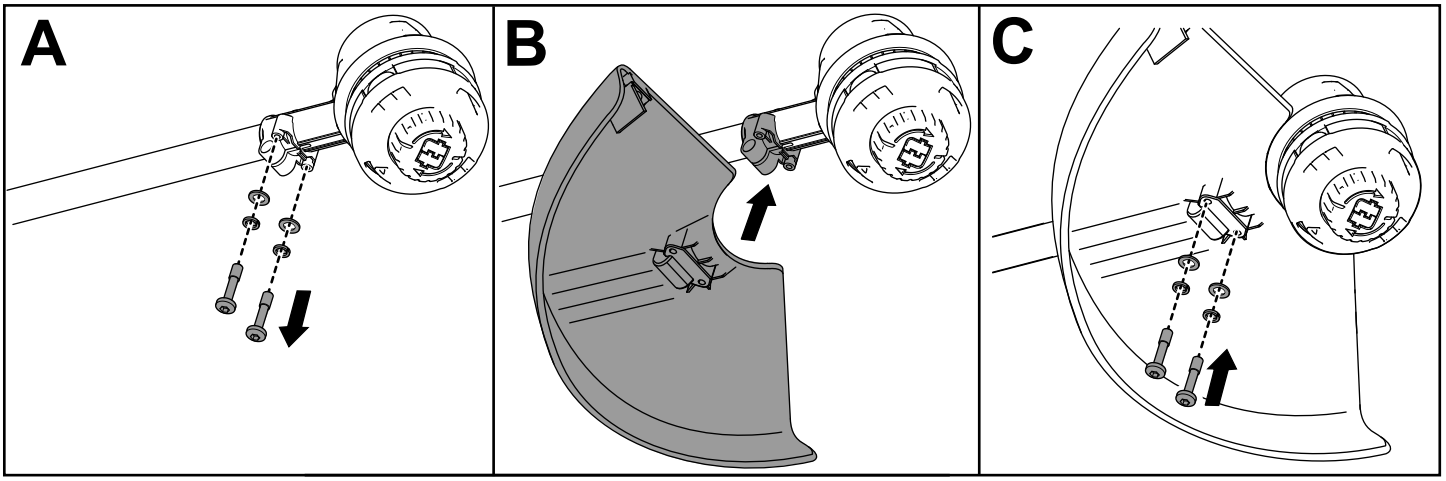

Zīmējums 3

4

Siksnas uzstādīšana

Šai procedūrai nepieciešamās detaļas:

1	Auklu griezēja siksna

Procedūra

Ja izmantojat mašīnu ar akumulatora modeli 81860 vai 81875, ir ieteicams lietot auklu griezēja siksnu.

Savienojiet metāla āķi uz plecu stiprinājuma ar siksnas turētāju uz auklu griezēja roktura (Zīmējums 4).

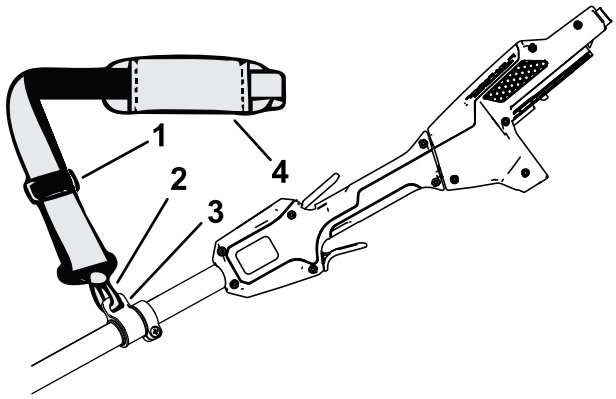

g340943

Zīmējums 4

1. Siksnas regulētājs
2. Metāla siksnas āķis
3. Siksnas turētājs
4. Plecu siksna

Siksnas garums ir regulējams; virziet siksnas regulētāju uz augšu, lai samazinātu siksnas garumu, vai uz leju, lai palielinātu siksnas garumu (Zīmējums 4).

Ja kādreiz gadās ārkārtas situācija un jums nepieciešams ātri noņemt stiprinājumu, atvienojiet ātrās atbrīvošanas sprādzi šādi:

1. Nospiediet uz abām sprādzes pusēm (A no Zīmējums 5).
2. Ļaujiet sprādzei atvienoties (B no Zīmējums 5).

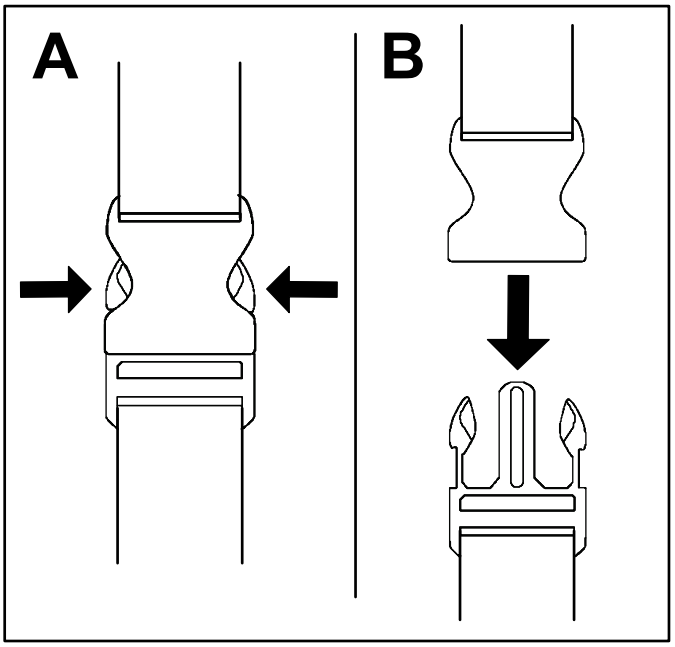

g340477

Zīmējums 5

Izstrādājuma pārskats

Specifikācija

Piemērotie temperatūras diapazoni

Lādējiet/glabājiet akumulatora komplektu	5 °C līdz 40 °C* temperatūrā
Izmantojiet akumulatora komplektu	-30 °C līdz 49 °C temperatūrā
Izmantojiet griezēju	0 °C līdz 49 °C temperatūrā
Glabājiet griezēju	0 °C līdz 49 °C* temperatūrā

*Uzlādes laiks palielināsies, ja jūs nelādējat akumulatoru šī diapazona ietvaros.

Glabājiet instrumentu, akumulatora komplektu un akumulatora lādētāju slēgtā, tīrā, sausā vietā.

Ekspluatācija

Griezēja ieslēgšana

1. Pārliecinieties, ka griezēja atveres ir tīras no putekļiem un netīrumiem.

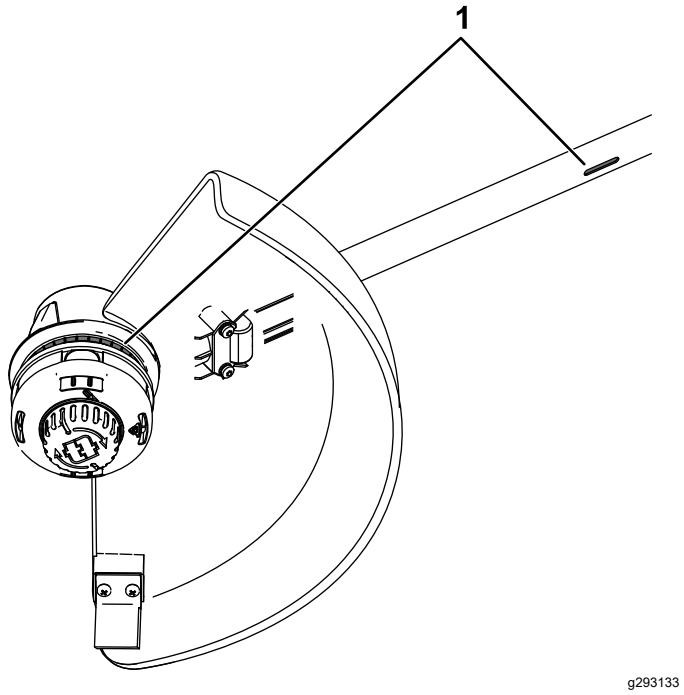

Zīmējums 6

1. Griezēja ventilēšanas zonas

2. Noregulējiet dobumu akumulatora komplektā attiecīgi mēlei uz roktura korpusa (Zīmējums 7).
3. Spiediet akumulatora komplektu rokturī, līdz akumulators fiksējas sakabē (Zīmējums 7).

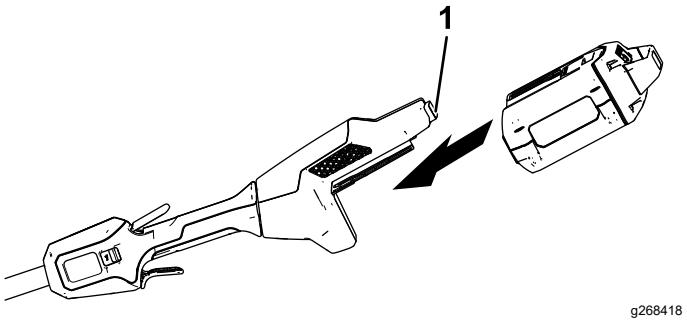

Zīmējums 7

1. Akumulatora sakabe

4. Lai iedarbinātu griezēju, saspiediet bloķēšanas slēdzi, pēc tam saspiediet maināmā ātruma slēdzi (Zīmējums 8).

   Piezīme. Virziet ātruma diapazona slēdzi, lai mainītu griezēja ātrumu.

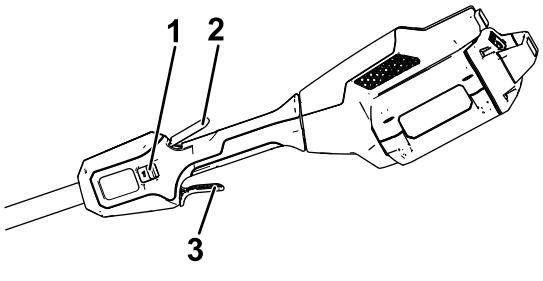

Zīmējums 8

1. Ātruma diapazona slēdzis
2. Bloķēšanas slēdzis
3. Maināma ātruma slēdzis

Griezēja izslēgšana

Lai izslēgtu griezēju, atlaidiet abus slēdžus.

Kad neizmantojat griezēju vai transportējat griezēju uz vai no darba zonas, izņemiet akumulatora komplektu.

Akumulatora komplekta noņemšana no griezēja

Nospiediet akumulatora sakabi, lai atbrīvotu akumulatora komplektu, un virziet akumulatora komplektu ārā no mašīnas (Zīmējums 9).

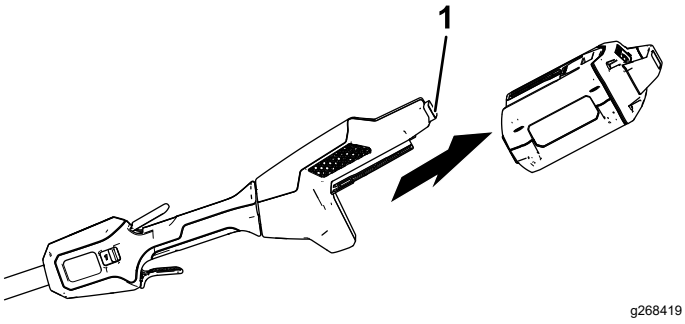

Zīmējums 9

1. Akumulatora sakabe

Līnijas virzīšana uz priekšu, izmantojot izciļņu padevi

1. Darbiniet instrumentu ar pilniem apgriezieniem.
2. Pieskarieties izciļņu pogai uz zemes, lai virzītu līniju uz priekšu. Līnija virzās uz priekšu ikreiz, kad pieskaraties izciļņu pogai. Neturiet izciļņu pogu nospiestu uz zemes.

   Piezīme. Līnijas apgriešanas nazis uz zāles novirzītāja nogriež līniju pareizajā garumā.

   Piezīme. Ja līnija ir nodilusi pārāk īsa, jūs, iespējams, nevarēsiet virzīt līniju uz priekšu, pieskaroties tai uz zemes. Ja tā, atlaidiet abus slēdžus un skatiet Līnijas manuāla virzīšana uz priekšu (lpp. 12).

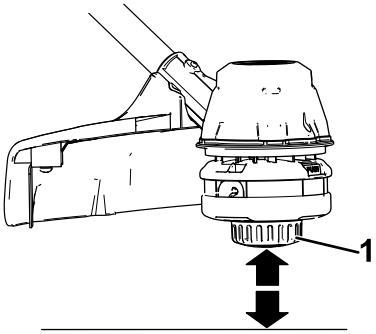

Zīmējums 10

1. Izciļņu poga

Līnijas manuāla virzīšana uz priekšu

Izņemiet akumulatora komplektu no griezēja, pēc tam spiediet izciļņu pogu pie spoles fiksatora pamatnes, velkot griezēja līniju, lai to manuāli virzītu uz priekšu.

Griezšanas vāla regulēšana

Griezējs no rūpnīcas tiek piegādāts ar 36,6 cm griezšanas vālu, kā parādīts A no Zīmējums 11. Lai regulētu vālu uz 40,6 cm, skatiet instrukcijas tālāk, kā parādīts D no Zīmējums 11.

1. Noņemiet vāla asmeni no aizsarga apakšas, noņemot 2 skrūves, kas notur to vietā, izmantojot nodrošināto sešstūra uzgriežņu atslēgu (B no Zīmējums 11) un pagrieziet vāla asmeni par 180°.
2. Tiklīdz vāla asmens ir pagriezts, uzstādiet to uz aizsarga, izmantojot 2 iepriekš noņemtās skrūves (C no Zīmējums 11).

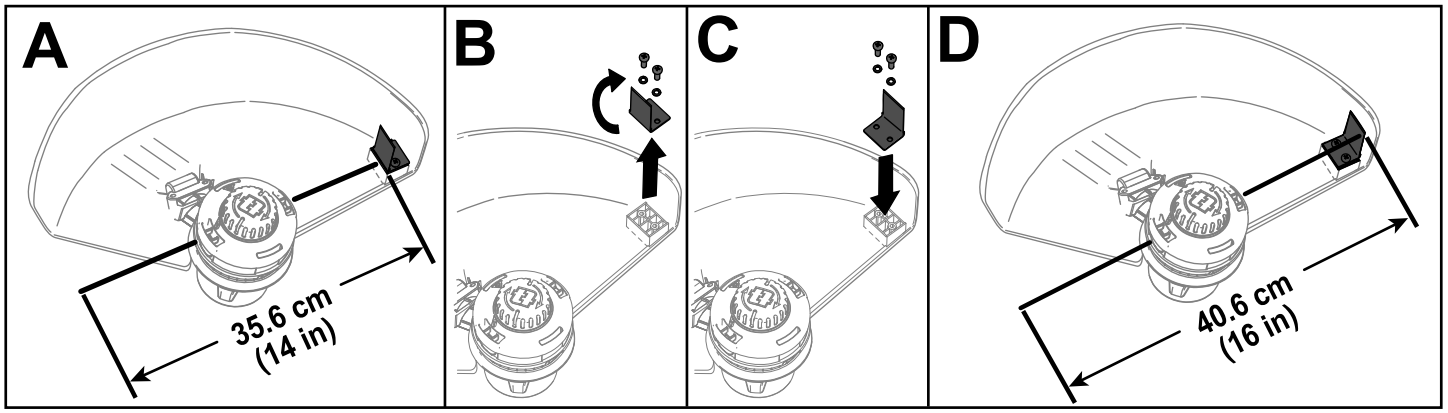

g293137

Zīmējums 11

Ekspluatācijas ieteikumi

- Turiet griezēju sasvērtu pret griezšanas zonu; tā ir vislabākā griezšanas zona.
- Auklu griezējs griež, kad jūs to virzāt no kreisās uz labo pusi. Tas novērš, ka griezējs met pret jums gružus.
- Izmantojiet auklas galu, lai grieztu; nespiediet auklu galviņu nenogrieztajā zālē.
- Stiepļu žogi var radīt ātrāku auklas nodilumu vai pat saplīšanu. Arī akmens un mūra sienas, apmales un koks var radīt ātrāku auklas nodilumu.
- Izvairieties no kokiem un krūmiem. Aukla var viegli sabojāt koku mizu, koka līstes, apšuvumu un žoga stabus.

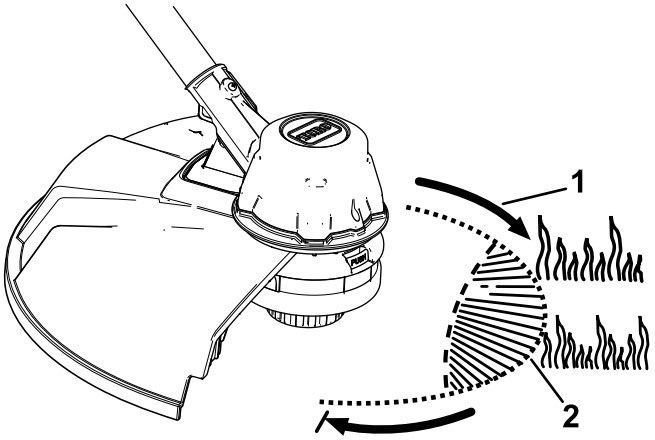

g293138

Zīmējums 12

1. Rotācijas virziens
2. Auklas ceļš

Tehniskā apkope

Pēc katras griezēja izmantošanas izpildiet sekojošo:

1. Izņemiet akumulatoru no griezēja.
2. Notīriet griezēju tīru ar mitru lupatiņu. Nemazgājiet griezēju ar šļūteni vai neiemērciet ūdenī.

⚠ BRĪDINĀJUMS

Griezēja asmens līnija uz novirzītāja ir asa un var jūs sagriezt.

Neizmantojiet rokas, lai tīrītu novirzītāja aizsargu un asmeni.

3. Noslaukiet vai noskrāpējiet griezšanas galvu ikreiz, kad ir uzkrājušies netīrumi.
4. Pārbaudiet un pievelciet visus stiprinājumus. Ja kāda daļa ir bojāta vai pazudusi, remontējiet vai nomainiet to.
5. Aizslaukiet netīrumus prom no gaisa ieplūdes atverēm un motora korpusa izplūdes atverēm, lai novērstu motora pārkaršanu.

Auklas nomaiņa

Izmantojiet tikai 2 mm monopavediena auklu (Toro daļas Nr. 88201) vai 2,4 mm savītu monopavediena auklu (Toro daļas Nr. 88202).

1. Izņemiet akumulatora komplektu.
2. Noņemiet visu veco auklu no spoles, atkārtoti spiežot izciļņu pogu, vienlaicīgi vienmērīgi no abām griezēja pusēm velkot ārā līniju.
3. Nogrieziet 1 auklas gabalu saskaņā ar šādām specifikācijām.
   - Ja izmantojat 2 mm auklu, nogrieziet apmēram 4,9 m līnijas garumu.
   - Ja izmantojat 2,4 mm savītu auklu, nogrieziet apmēram 3 m līnijas garumu.

   Svarīgi! **Neizmantojiet nekādu citu mēru vai auklas veidu, jo tas var sabojāt griezēju.**
4. Nospiediet un turiet nospiestu auklas galvu, līdz bultiņa uz pogas izlīdzinās ar bultiņu uz auklas galvas (Zīmējums 13).
5. Ievietojiet vienu līnijas galu leņķī LĪNIJAS cilpā un spiediet līniju cauri auklas galvas sliedei, līdz tā iziet cauri cilpai otrā pusē. Velciet līniju cauri auklas galvai, līdz līnija ārpus auklas ir vienmērīgi sadalīta abās pusēs.

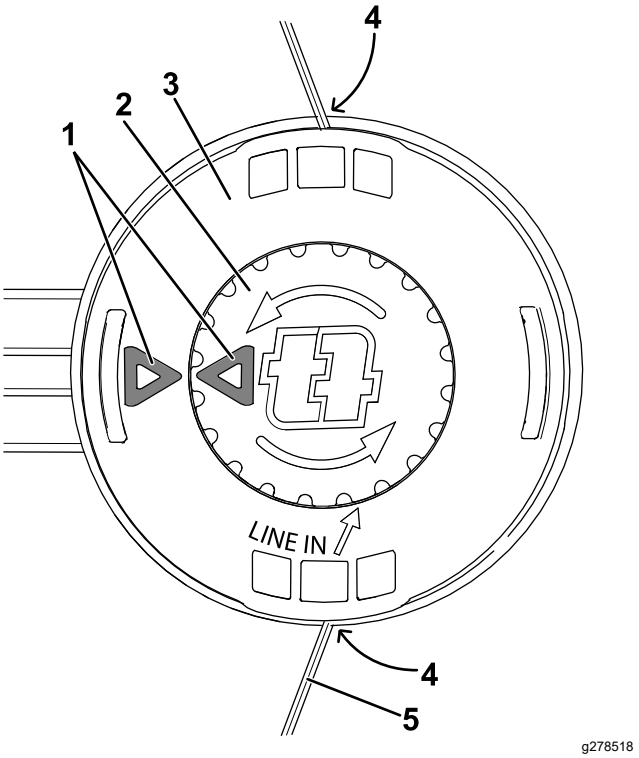

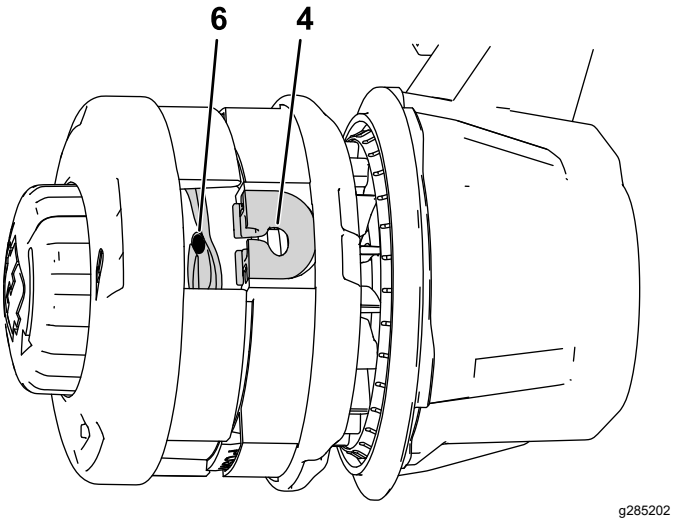

Zīmējums 13

Skaidrībai parādīts skats izjauktā veidā

1.	Bultiņas	4.	Cilpa
2.	Poga	5.	Aukla
3.	Auklas galva	6.	Sliede

Svarīgi! **Neizjauciet griezēja galvu.**

6. Ar vienu roku turiet auklas galvu vietā. Ar otru roku pagrieziet pogu ar bultiņām parādītajā virzienā (pretēji pulksteņrādītāju kustības virzienam).
7. Tiniet līniju, katrā pusē atstājot apmēram 102 mm pagarinājumu aiz cilpas.

Glabāšana

Svarīgi! **Glabājiet instrumentu, akumulatora komplektu un lādētāju tikai temperatūrās, kas ietilpst piemērotajā diapazonā; skatiet** **Specifikācija (lpp. 11).**

Svarīgi! **Ja glabājat akumulatora komplektu pēc sezonas beigām, uzlādējiet to līdz 2 vai 3 LED indikatori uz akumulatora iedegas zaļā krāsā. Neglabājiet pilnībā uzlādētu vai pilnībā izlādētu akumulatoru. Kad atkal ir nepieciešams izmantot mašīnu, uzlādējiet akumulatora komplektu līdz kreisās puses indikatora lampiņa uz lādētāja kļūst zaļa vai visi 4 LED indikatori uz akumulatora iedegas zaļā krāsā.**

- Atvienojiet produktu no barošanas padeves (t.i. izņemiet kontaktdakšu no barošanas padeves vai no akumulatora komplekta) un pēc lietošanas pārbaudiet bojājumus.
- Neglabājiet mašīnu ar uzstādītu akumulatora komplektu.
- Iztīriet visus svešķermeņus no izstrādājuma.
- Kad tā netiek izmantota, glabājiet instrumentu, akumulatora komplektu un akumulatora lādētāju bērniem nepieejamā vietā.
- Glabājiet instrumentu, akumulatora komplektu un akumulatora lādētāju atstatu no korozīvām vielām, piemēram, dārza ķimikālijām un atledošanas sāļiem.
- Lai samazinātu nopietnu personas ievainojumu risku, neglabājiet akumulatora komplektu ārā vai transportlīdzekļos.
- Glabājiet instrumentu, akumulatora komplektu un akumulatora lādētāju slēgtā, tīrā, sausā vietā.

Bojājumu meklēšana

Veiciet tikai šajās instrukcijās norādītās darbības. Visu pārējo pārbaudi, apkopi un remontdarbus jāveic pilnvarotam servisa centram vai līdzīgi kvalificētam speciālistam, ja jūs to nevarat atrisināt saviem spēkiem.

Problēma	Iespējamais cēlonis	Kļūmes novēršana
Instrumentu nevar iedarbināt.	1. Akumulators nav pilnībā uzstādīts instrumentā. 2. Akumulatora komplekts nav uzlādēts. 3. Akumulatora komplekts ir bojāts. 4. Instrumentam ir cita elektriska problēma.	1. Izņemiet un pēc tam nomainiet akumulatoru instrumentā, pārliecinoties, ka tas ir pilnībā uzstādīts un fiksēts. 2. Izņemiet akumulatora komplektu no instrumenta un uzlādējiet to. 3. Nomainiet akumulatora komplektu. 4. Sazinieties ar pilnvaroto servisa izplatītāju.
Instruments nesasniedz pilnu jaudu.	1. Akumulatora komplekta uzlādes kapacitāte ir pārāk maza. 2. Gaisa atveres ir bloķētas.	1. Izņemiet akumulatora komplektu no instrumenta un pilnībā uzlādējiet akumulatora komplektu. 2. Iztīriet gaisa atveres.
Instruments rada pārāk lielas vibrācijas vai troksni.	1. Uz griezēja cilindra zonas ir netīrumi. 2. Spole nav pareizi uztīta.	1. Notīriet netīrumus no cilindra zonas. 2. Virziet uz priekšu līniju, izmantojot slēdzi un/vai noņemiet līniju no spoles un vēlreiz tiniet spoli.
Instruments nedarbojas vai nedarbojas nepārtraukti.	1. Uz akumulatora komplekta vadiem ir mitrums. 2. Akumulatora nav pilnībā uzstādīts instrumentā.	1. Ļaujiet akumulatora komplektam nožūt vai noslaukiet to sausu. 2. Izņemiet un pēc tam nomainiet akumulatoru instrumentā, pārliecinoties, ka tas ir pilnībā uzstādīts un fiksēts.

Piezīmes.

Piezīmes.

EEZ/AK Paziņojums par konfidencialitāti

Jūsu personas datu izmantošana Toro

Toro Company ("Toro") respektē jūsu konfidencialitāti. Kad iegādājaties mūsu produktus, mēs iespējams iegūsim konkrētu personas informāciju par jums tieši no jums vai ar jūsu vietējā Toro uzņēmuma vai izplatītāja starpniecību. Toro izmanto šo informāciju, lai pildītu līgumsaistības, piemēram, lai reģistrētu jūsu garantiju, apstrādātu jūsu garantijas prasību vai sazinātos ar jums produkta atsaukšanas gadījumā - un juridiskiem uzņēmējdarbības mērķiem - piemēram, lai noteiktu klientu apmierinātību, uzlabotu mūsu produktus vai sniegtu jums interesējošu produktu informāciju. Toro var kopīgot jūsu informāciju ar savām filiālēm, izplatītājiem vai citiem biznesa partneriem saistībā ar šīm aktivitātēm. Mēs varam arī atklāt personas informāciju, kad to pieprasa likums, vai saistībā ar pārdošanu, pirkšanu vai uzņēmējdarbības apvienošanu. Mēs nekad nepārdosim jūsu personas informāciju citam uzņēmumam mārketinga nolūkiem.

Jūsu personas datu glabāšana

Toro glabās jūsu personas informāciju tik ilgi, cik nepieciešams augstāk minētajiem mērķiem un saskaņā ar juridiskajām prasībām. Lai iegūtu plašāku informāciju par piemērojamajiem glabāšanas periodiem, lūdzu, sazinieties ar legal@toro.com.

Toro apņemšanās nodrošināt drošību

Jūsu personas informāciju var apstrādāt ASV vai citā valstī, kur iespējams ir mazāk stingri datu aizsardzības likumi nekā jūsu mītnes valstī. Ikreiz, kad nosūtām jūsu informāciju ārpus jūsu mītnes valsts, mēs ievērosim juridiski nepieciešamās darbības, lai nodrošinātu, ka tiek ievēroti piemēroti drošības pasākumi, lai pasargātu jūsu informāciju un pārliecinātos, ka ar to apietas droši.

Piekļuve un labošana

Jums ir tiesības labot vai pārskatīt jūsu personas datus, vai iebilst pret vai ierobežot jūsu datu apstrādi. Lai to darītu, lūdzu, sazinieties ar mums e-pastā legal@toro.com. Ja jums rodas šaubas par veidu, kādā Toro ir apstrādājis jūsu informāciju, mēs iesakām jums par to runāt tieši ar mums. Lūdzu, ņemiet vērā, ka Eiropas iedzīvotājiem ir tiesības sūdzēties Datu aizsardzības varas iestādei.

TORO®

Count on it.