Form No. 3454-256 Rev A

TORO®

Count on it.

Operatora rokasgrāmata

Titan® X4850, X5450, XS4850 un XS5450 zālienu traktors

Modeļa Nr. 74875—Sērijas Nr. 400000000 un tālāk
Modeļa Nr. 74878—Sērijas Nr. 400000000 un tālāk
Modeļa Nr. 74890—Sērijas Nr. 400000000 un tālāk
Modeļa Nr. 74898—Sērijas Nr. 400000000 un tālāk

Reģistrējieties www.Toro.com.
Oriģināla tulkojums (LV)

CE UK CA

3454-256

Šis izstrādājums atbilst visām atbilstošajām Eiropas direktīvām; informāciju, lūdzu, skatiet atsevišķajā izstrādājumam atbilstošajā Atbilstības deklarācijas (DOC) lapā.

Bruto vai neto griezes moments: dzinēja ražotājs laboratoriski izvērtēja šī dzinēja bruto vai neto griezes momentu saskaņā ar Automobiļu inženieru biedrību (Society of Automotive Engineers (SAE)) J1940 vai J2723. Tā kā tas ir konfigurēts ievērot drošības, izmešu un ekspluatācijas prasības, šīs klases pļāvēja patiesais dzinēja griezes moments būs ievērojami zemāks. Lūdzu, skatiet dzinēja ražotāja informāciju, kas ietverta kopā ar mašīnu.

Apmeklējiet www.Toro.com, lai skatītu jūsu modeļa specifikācijas.

Ievads

Šo rotējošā asmens braucamo zālienu pļāvēju ir paredzēts izmantot dzīvojamo māju īpašniekiem. Tas primāri ir veidots labi uzturētu zālienu zāles pļaušanai. Šī izstrādājuma izmantošana mērķiem, kas nav paredzētais lietojums, var būt bīstama jums un blakus stāvētājiem.

Rūpīgi izlasiet šo informāciju, lai zinātu, kā pareizi ekspluatēt un uzturēt savu produktu un izvairīties no ievainojumiem un produkta bojājumiem. Jūs esat atbildīgs par produkta drošu un pareizu ekspluatāciju.

Apmeklējiet www.Toro.com, lai iegūtu produkta drošības un ekspluatācijas apmācību materiālus, informāciju par piederumiem, saņemtu palīdzību atrast izplatītāju vai reģistrētu savu produktu.

Ikreiz, kad jums ir nepieciešams pakalpojums, oriģinālās Toro daļas, vai papildu informācija, sazinieties ar pilnvarota servisa dīleri vai Toro klientu servisu un sagatavojiet informāciju par sava produkta modeļa un sērijas numuru. Zīmējums 1 norāda modeļa un sērijas numuru atrašanās vietu uz izstrādājuma. Ierakstiet numurus paredzētajās ailēs.

Svarīgi! **Ar savu mobilo ierīci jūs varat noskenēt QR kodu uz sērijas numura uzlīmes (ja ir), lai piekļūtu garantijai, daļām un citai izstrādājuma informācijai.**

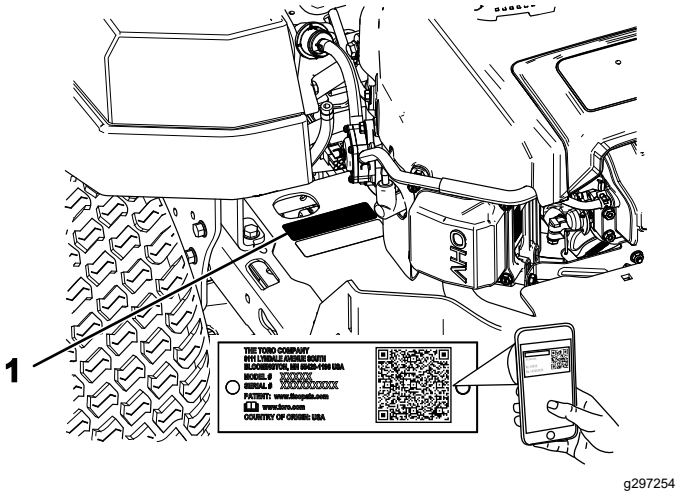

Zīmējums 1

1. Modeļa un sērijas numura plāksne

Ierakstiet produkta modeli un sērijas numuru lauciņā tālāk:

Modeļa Nr. _____

Sērijas Nr. _____

Lai izceltu informāciju, šajā rokasgrāmatā izmantoti 2 vārdi. **Svarīgi** aicina pievērst uzmanību īpašai mehāniskai informācijai, un **Piezīme** uzsver vispārīgu informāciju, kurai jāpievērš īpaša uzmanība.

Drošības brīdinājuma simbols (Zīmējums 2) parādās gan šajā rokasgrāmatā, gan uz mašīnas, lai identificētu svarīgus drošības ziņojumus, kuri jums jāievēro, lai izvairītos no negadījumiem. Šis simbols parādīsies ar vārdu **Briesmas**, **Brīdinājums** vai **Uzmanību**.

- **Briesmas** norāda neizbēgami bīstamu situāciju, kas, ja no tās neizvairās, **izraisīs** nāvi vai nopietnu ievainojumu.
- **Brīdinājums** norāda potenciāli bīstamu situāciju, kas, ja no tās neizvairās, **var** izraisīt nāvi vai nopietnu ievainojumu.
- **Uzmanību** norāda potenciāli bīstamu situāciju, kas, ja no tās neizvairās, **iespējams var** izraisīt nelielu vai vidēju ievainojumu.

sa-black

Zīmējums 2

1. Drošības brīdinājuma simbols

© 2022—The Toro® Company
8111 Lyndale Avenue South
Bloomington, MN 55420

Sazinieties, izmantojot adresi www.Toro.com.
Iespiests ASV
Autortiesības ir aizsargātas

Saturs

Drošība 4
Vispārīga drošība 4
Slīpuma indikators 5
Drošības un instrukciju uzlīmes 6
Izstrādājuma pārskats 12
Vadības ierīces 13
Specifikācija 14
Pirms ekspluatācijas 14
Drošība pirms ekspluatācijas 14
Degvielas pievienošana 15
Ikdienas tehniskās apkopes veikšana 16
Jaunas mašīnas lietošanas uzsākšana 16
Drošības bloķēšanas sistēmas izmantošana 16
Sēdekļa pozicionēšana 17
MyRide™ piekares sistēmas regulēšana 17
Kustības vadības sviru regulēšana 18
Pārveidošana uz sānu izmešanu 19
Ekspluatācijas laikā 22
Ekspluatācijas drošības laikā 22
Ieiešana operatora pozīcijā 24
Stāvbremzes izmantošana 24
Asmens vadības slēdža (PTO) ieslēgšana 25
Asmens vadības slēdža (PTO) izslēgšana 25
Droseles izmantošana 25
Slāpētāja izmantošana 25
Atslēgas slēdža izmantošana 26
Dzinēja iedarbināšana 26
Dzinēja izslēgšana 26
Kustības vadības sviru izmantošana 27
Braukšana ar mašīnu 27
Sānu izmešanas izmantošana 28
Griezšanas augstuma regulēšana 28
Pretskrāpēšanas veltņu regulēšana 29
Ekspluatācijas ieteikumi 29
Pēc ekspluatācijas 30
Drošība pēc ekspluatācijas 30
Mašīnas tīrīšana 30
Mašīnas stumšana ar rokām 30
Mašīnas transportēšana 31
Tehniskā apkope 34
Apkopes drošība 34
Ieteiktie tehniskās apkopes grafiki 35
Pirmsapkopes procedūras 36
Pļāvēja korpusa aizkara atlaišana 36
Motora apkope 36
Dzinēja drošība 36
Gaisa tīrītāja apkope 36
Dzinēja eļļas apkope 37
Kvēlsveces apkope 39
Pūtēja korpusa tīrīšana 40
Degvielas sistēmas apkope 41
Līnijas degvielas filtra nomaiņa 41
Elektriskās sistēmas apkope 42
Elektriskās sistēmas drošība 42
Akumulatora apkope 42
Drošinātāja apkope 43
Piedziņas sistēmas apkope 44
Riepu spiediena pārbaude 44
Siksnas apkope 44
Siksnu pārbaude 44
Pļāvēja siksnas nomaiņa 44
Pļāvēja apkope 46
Asmens drošība 46
Griezšanas asmeņu apkope 46
Pļāvēja korpusa atstāšana 48
Pļāvēja korpusa noņemšana 50
Pļāvēja korpusa uzstādīšana 51
Zāles novirzītāja nomaiņa 51
Tīrīšana 53
Piekares sistēmas tīrīšana 53
Atkritumu iznīcināšana 53
Uzglabāšana 53
Glabāšanas drošība 53
Tīrīšana un glabāšana 53
Akumulatora glabāšana 54
Bojājumu meklēšana 55
Shēmas 57

Drošība

Šī mašīna ir veidota saskaņā ar EN ISO 5395:2013.

Vispārīga drošība

Šis produkts var amputēt plaukstas un pēdas, kā arī mest priekšmetus. Vienmēr ievērojiet visas drošības instrukcijas, lai izvairītos no nopietniem personas ievainojumiem vai nāves.

- Pirms dzinēja iedarbināšanas izlasiet un izprotiet šīs *Operatora rokasgrāmatas* saturu.
- Neļaujiet blakus atrasties blakus stāvētājiem un bērniem.
- Neļaujiet bērniem vai neapmācītiem cilvēkiem izmantot vai apkopt mašīnu. Atļaujiet šo mašīnu izmantot vai apkopt tikai cilvēkiem, kuri ir atbildīgi, iepazinušies ar instrukcijām un spējīgi to izmantot vai apkopt.
- Nedarbiniet mašīnu pie izkraušanas vietām, grāvjiem, uzbērumiem, ūdens vai citiem apdraudējumiem, vai slīpumos, kas pārsniedz 15°.
- Nelieciet savas plaukstas vai pēdas pie kustīgiem mašīnas elementiem.
- Neizmantojiet mašīnu bez visiem aizsargiem, drošības slēdžiem un citām esošām un pareizi darbojošām drošības aizsargierīcēm.
- Izslēdziet dzinēju, izņemiet atslēgu un pagaidiet, līdz apstājas visas kustīgās daļas, pirms atstājat operatora pozīciju. Ļaujiet mašīnai atdzist pirms apkopes, regulēšanas, degvielas uzpildes, tīrīšanas vai glabāšanas.

Slīpuma indikators

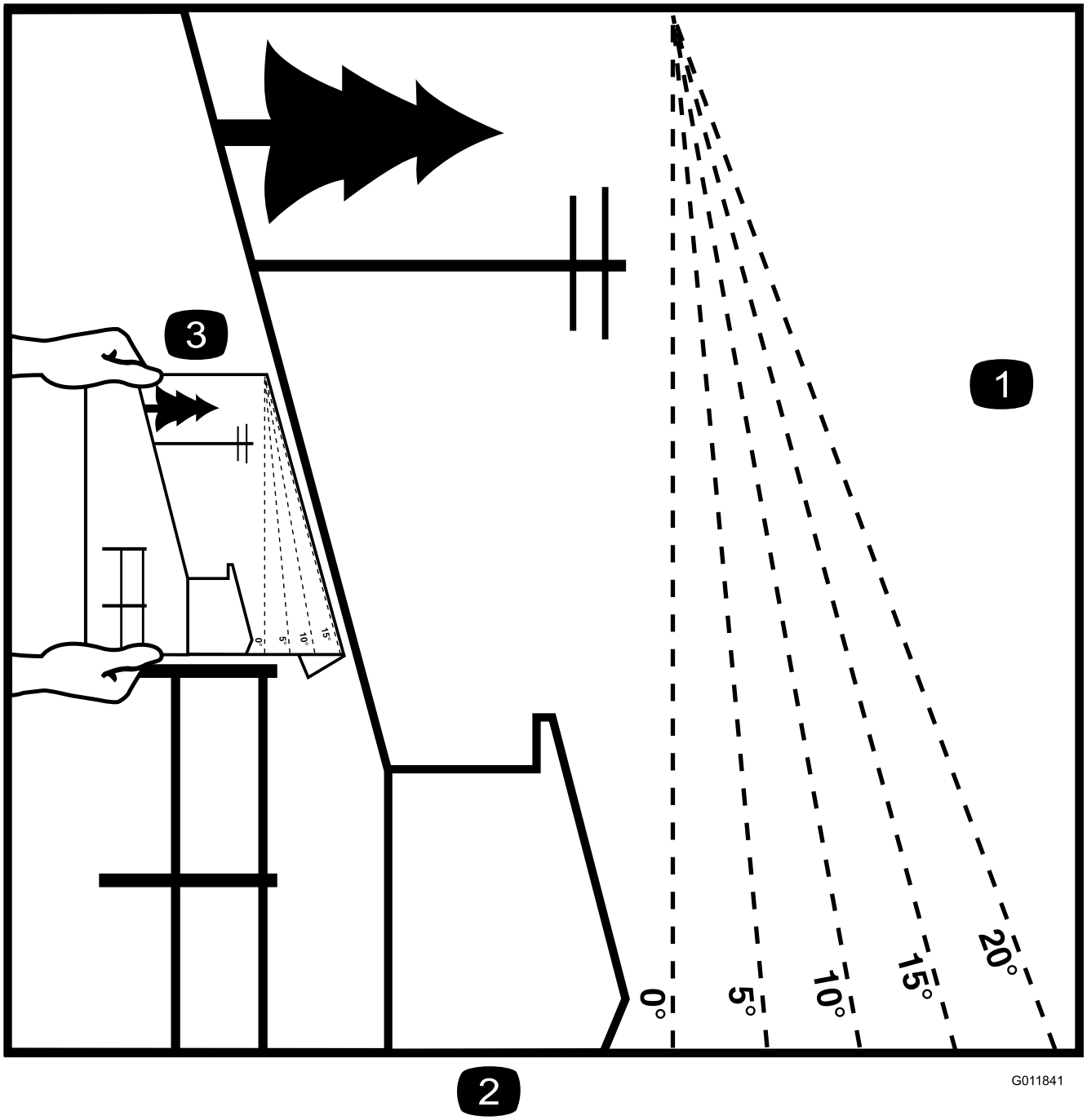

g011841

Zīmējums 3

Jūs varat kopēt šo lapu personīgai lietošanai.

1. Maksimālais slīpums, kādā varat izmantot mašīnu, ir **15 grādi**. Pirms darbināšanas izmantojiet slīpuma diagrammu, lai noteiktu pauguru slīpuma grādus. **Nedarbiniet šo mašīnu slīpumā, kas pārsniedz 15 grādus.** Salokiet pa atbilstošo līniju, lai atbilstu ieteicamajam slīpumam.
2. Regulējiet šo malu ar vertikālo virsmu, koku, ēku, žoga stabiņu u.tml.
3. Piemērs, kā salīdzināt slīpumu ar salocītu malu

Drošības un instrukciju uzlīmes

Drošības uzlīmes un instrukcijas operatoram ir viegli redzamas un atrodas netālu no potenciālās bīstamības zonas. Aizstājiet jebkuru uzlīmi, kas ir bojāta vai trūkst.

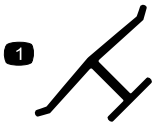

decaloemmarkt

Ražotāja marķējums

1. Šis marķējums norāda, ka asmens ir identificēts kā detaļa no oriģinālā mašīnas ražotāja.

decalbatterysymbols

Akumulatora simboli

Daži vai visi no šiem simboliem ir uz jūsu akumulatora.

1. Eksplozijas risks
2. Ir aizliegta uguns, atklāta liesma vai smēķēšana
3. Kodīga šķidruma/ķīmisku apdegumu risks
4. Izmantojiet acu aizsargaprīkojumu.
5. Izlasiet *Operatora rokasgrāmatu*.
6. Nelaidiet akumulatoram tuvumā cilvēkus.
7. Izmantojiet acu aizsargaprīkojumu; eksplozīvas gāzes var izraisīt aklumu un citus ievainojumus.
8. Akumulatora skābe var izraisīt aklumu vai smagus apdegumus.
9. Nekavējoties izskalojiet acis ar ūdeni un ātri vērsieties pēc medicīniskās palīdzības.
10. Satur svinu; neizmet

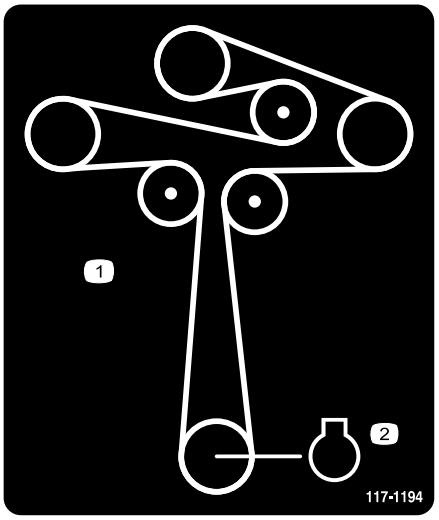

decal117-1194

117-1194

1. Siksnas maršrutēšana
2. Dzinējs

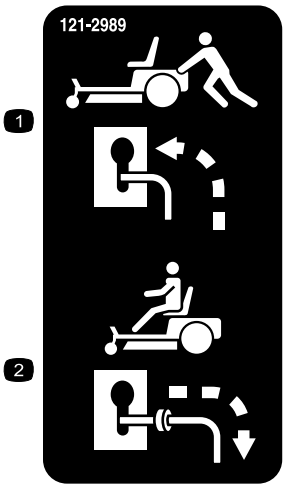

decal121-2989b

121-2989

1. Apiešanas sviras pozīcija mašīnas stumšanai
2. Apiešanas sviras pozīcija mašīnas ekspluatācijai

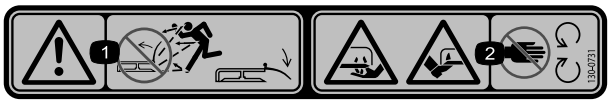

decal130-0731

130-0731

1. Brīdinājums—lidojošu priekšmetu apdraudējums; turiet novirzītāja vairogu vietā.
2. Plaukstas vai pēdas nogriezšanas risks, zālienu pļāvēja asmens—netuvojieties kustīgām daļām.

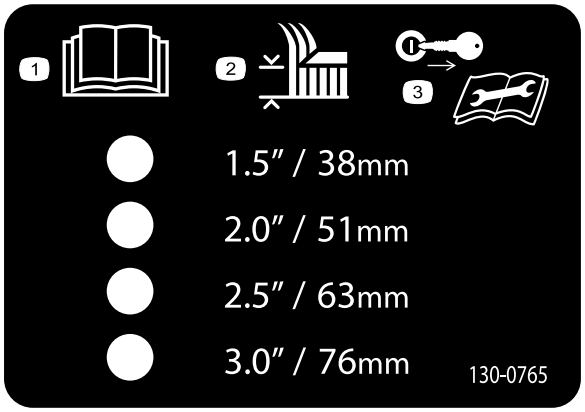

decal130-0765

130-0765

1. Izlasiet *Operatora rokasgrāmatu*.
2. Griezšanas augstuma izvēle
3. Pirms apkopes veikšanas izņemiet atslēgu.

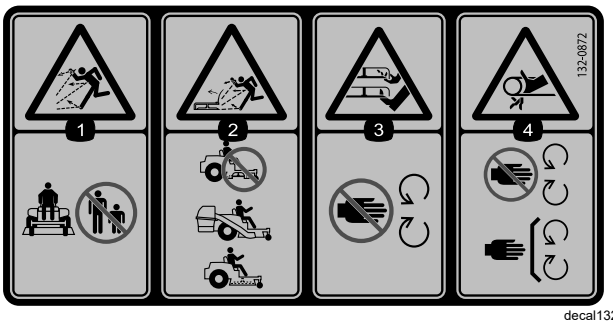

decal132-0872

132-0872

1. Lidojošu priekšmetu apdraudējums – nelaidiet mašīnai tuvumā cilvēkus.
2. Lidojošu priekšmetu apdraudējums, pacelts trokšņu novirzītājs – nedarbiniet mašīnu ar atvērtu pamatni; izmantojiet savācējsomu vai trokšņu novirzītāju.
3. Plaukstas vai pēdas nogriezšanas risks—netuvojieties kustīgām daļām.
4. Savīšanās risks—stāviet atstatus no kustīgām daļām; turiet visus aizsargus un vairogus savā vietā.

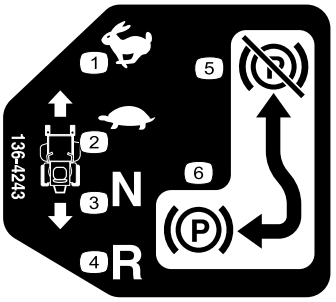

decal136-4243

136-4243

1. Ātri
2. Lēnu
3. Neitrāli
4. Atpakaļgaita
5. Stāvbremze izslēgta
6. Stāvbremze ieslēgta

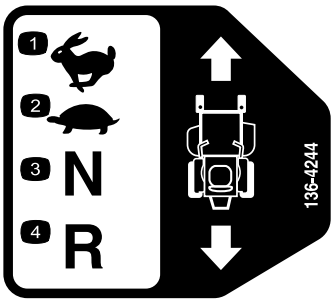

decal136-4244

136-4244

1. Ātri
2. Lēnu
3. Neitrāli
4. Atpakaļgaita

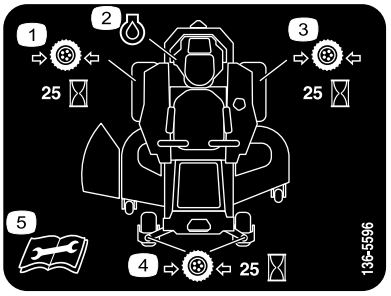

decal136-5596

136-5596

1. Ik pēc 25 ekspluatācijas stundām pārbaudiet riepu spiedienu.
2. Dzinēja eļļa
3. Ik pēc 25 ekspluatācijas stundām pārbaudiet riepu spiedienu.
4. Ik pēc 25 ekspluatācijas stundām pārbaudiet riepu spiedienu.
5. Pirms apkopes veikšanas izlasiet *Operatora rokasgrāmatu*.

Uzlīme 138-2456 ir iespiesta degvielas tvertnē.

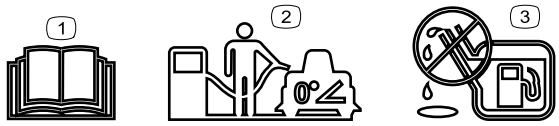

decal138-2456

138-2456

1. Izlasiet *Operatora rokasgrāmatu*.
2. Uzpildot degvielas tvertni, novietojiet mašīnu uz līdzenas virsmas.
3. Nepiepildiet degvielas tvertni par daudz.

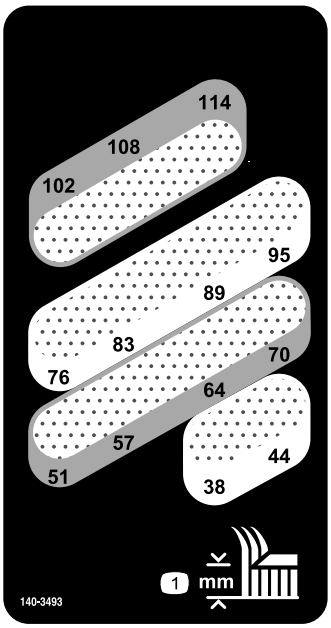

decal140-3493

140-3493

1. Griezšanas augstums (milimetros)

Uzlīme 132-0869 ir modeļiem tikai ar MyRide.

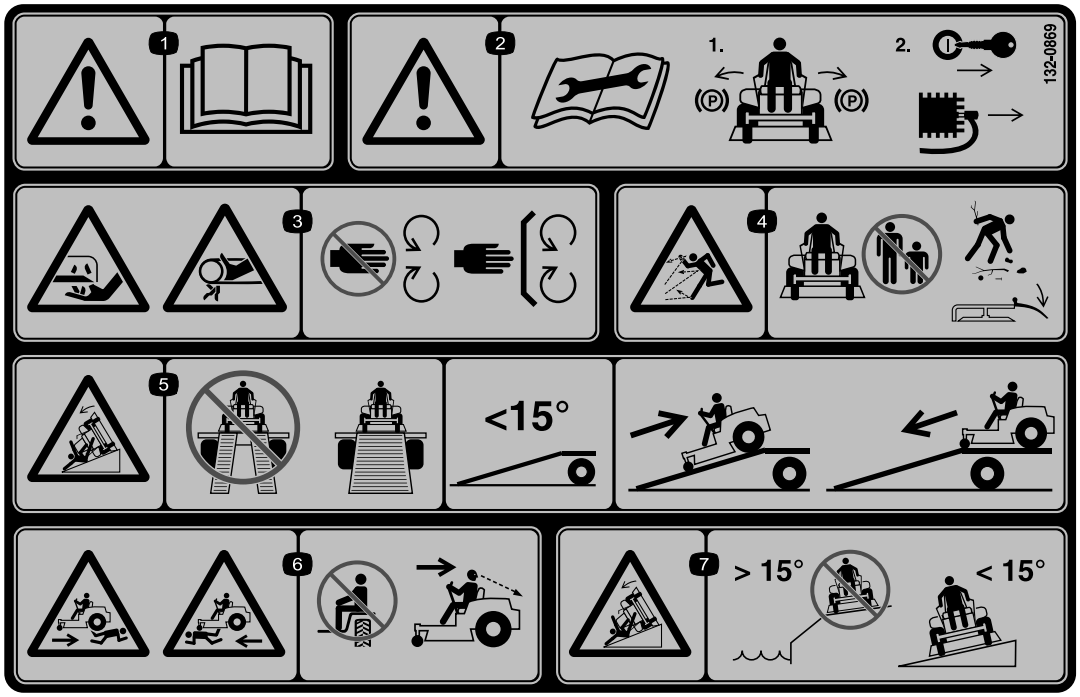

decal132-0869

132-0869

Piezīme. Šī mašīna atbilst industrijas standarta stabilitātes testam statiskos sāniskos un gareniskos testos ar uz uzlīmes norādīto rekomendēto maksimālo slīpumu. Skatiet mašīnas ekspluatācijas slīpumā instrukcijas *Operatora rokasgrāmatā*, kā arī apstākļus, kādos jūs darbinātu mašīnas, lai noteiktu, vai jūs varat darbināt mašīnu apstākļos tajā dienā un tajā vietā. Virsmas izmaiņas var radīt izmaiņas mašīnas darbībai slīpumā.

1. Brīdinājums – izlasiet *Operatora rokasgrāmatu*.
2. Brīdinājums—pirms apkopes veikšanas izlasiet *Operatora rokasgrāmatu*; ieslēdziet stāvbremzi, izņemiet atslēgu un atvienojiet kvēlsveci.
3. Rokas sagriezšanas/nogriezšanas risks, pļāvēja asmens, rokas ievīšanās risks, siksna—netuvojieties kustīgām daļām; turiet visus aizsargus un vairogus vietā.
4. Lidojošu priekšmetu apdraudējums—nelaidiet tuvumā cilvēkus; pirms darbības novāciet gružus; turiet novirzītāju vietā; nelaidiet tuvumā cilvēkus.
5. Apgāšanās risks – iekraujot piekabē, neizmantojiet dubultas rampas; izmantojiet 1 rampu, kas ir pietiekoši plata mašīnai; izmantojiet rampu, kuras slīpums nepārsniedz 15°; piebrauciet atpakaļgaitā rampu, ievietojot mašīnu, un brauciet uz priekšu no rampas, kad izkraujat.
6. Sabraukšanas risks – nevediet pasažierus; skatieties aiz sevis, pļaujot atpakaļgaitā.
7. Apgāšanās risks—neizmantojiet mašīnu pie izkraušanas vietām vai slīpumos, kas pārsniedz 15°; izmantojiet tikai slīpumos, kas nepārsniedz 15°.

Uzlīme 133-5198 ir modeļiem tikai ar MyRide.

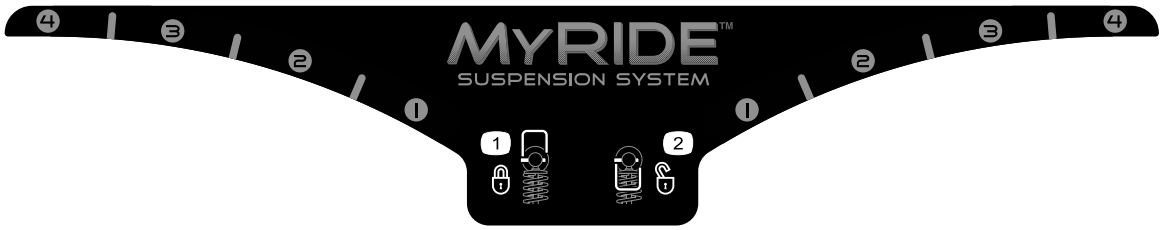

decal133-5198

133-5198

1. Izcilnis bloķēts
2. Izcilnis atbloķēts

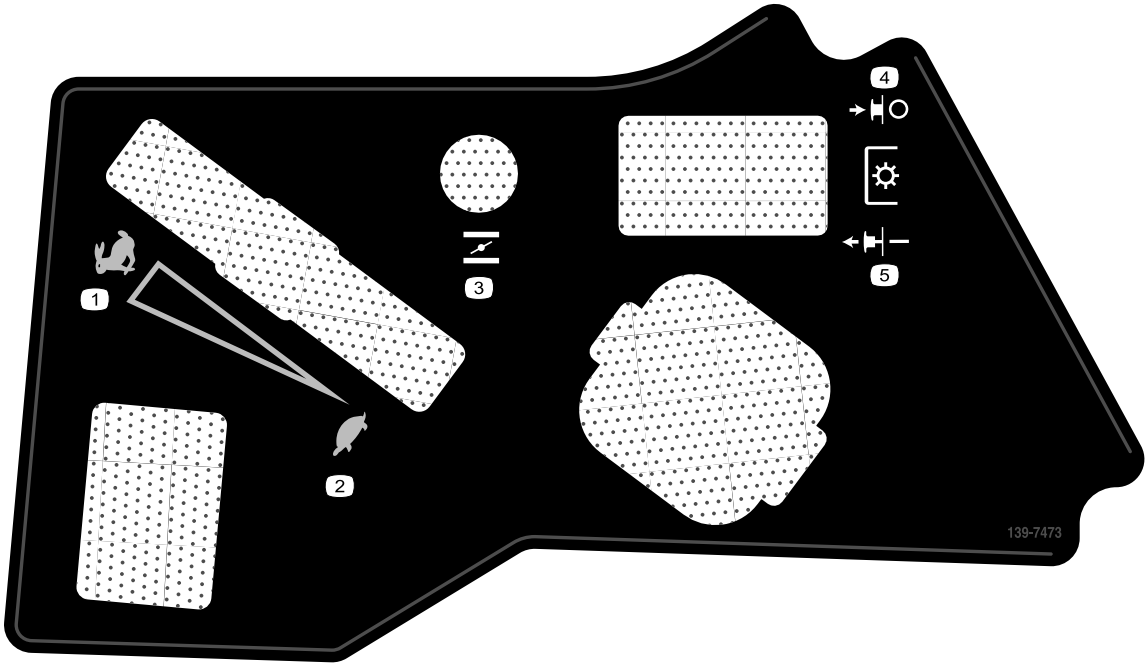

decal139-7473

139-7473

1. Ātri
2. Lēnu
3. Slāpētājs
4. PTO—izslēgt
5. PTO—ieslēgt

Uzlīme 140-3451 ir modeļiem tikai bez MyRide.

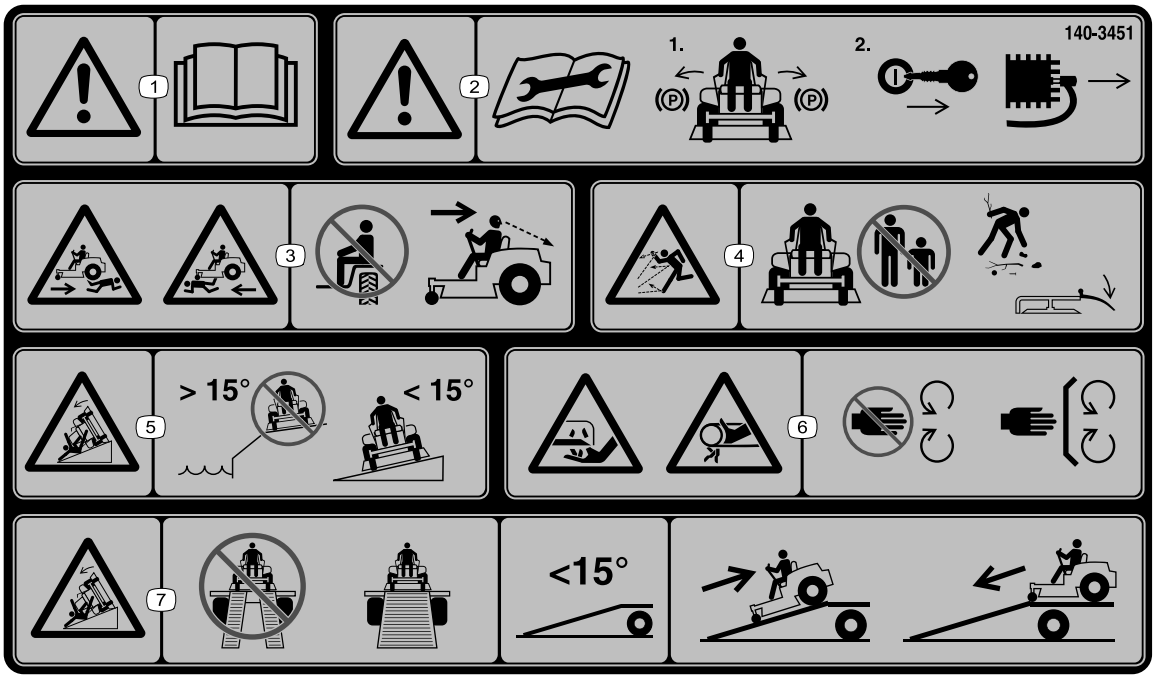

decal140-3451

140-3451

Piezīme. Šī mašīna atbilst industrijas standarta stabilitātes testam statiskos sāniskos un gareniskos testos ar uz uzlīmes norādīto rekomendēto maksimālo slīpumu. Skatiet mašīnas ekspluatācijas slīpumā instrukcijas *Operatora rokasgrāmatā*, kā arī apstākļus, kādos jūs darbinātu mašīnas, lai noteiktu, vai jūs varat darbināt mašīnu apstākļos tajā dienā un tajā vietā. Virsmas izmaiņas var radīt izmaiņas mašīnas darbībai slīpumā.

1. Brīdinājums – izlasiet *Operatora rokasgrāmatu*.
2. Brīdinājums—pirms apkopes veikšanas izlasiet *Operatora rokasgrāmatu*; pārvietojiet vilces vadības ierīces novietošanas pozīcijā, izņemiet atslēgu un atvienojiet kvēlsveces vadu.
3. Sabraukšanas risks – nevediet pasažierus; skatieties aiz sevis, kustīgās atpakaļgaitā.
4. Lidojošu priekšmetu apdraudējums—nelaidiet tuvumā cilvēkus; pirms pļaušanas novāciet gružus; turiet novirzītāju vietā; nelaidiet tuvumā cilvēkus.
5. Apgāšanās risks—neizmantojiet mašīnu pie izkraušanas vietām vai slīpumos, kas pārsniedz 15°; izmantojiet slīpumos, kas nepārsniedz 15°.
6. Rokas nogriezšanas risks, pļāvēja asmens, rokas ievīšanās risks, siksna—netuvojieties kustīgām daļām; turiet visus aizsargus un vairogus vietā.
7. Apgāšanās risks – iekraujot piekabē, neizmantojiet dubultas rampas; izmantojiet 1 rampu, kas ir pietiekoši plata mašīnai; izmantojiet rampu, kuras slīpums nepārsniedz 15°; piebrauciet atpakaļgaitā rampu (atpakaļgaitā) un brauciet uz priekšu no rampas.

Izstrādājuma pārskats

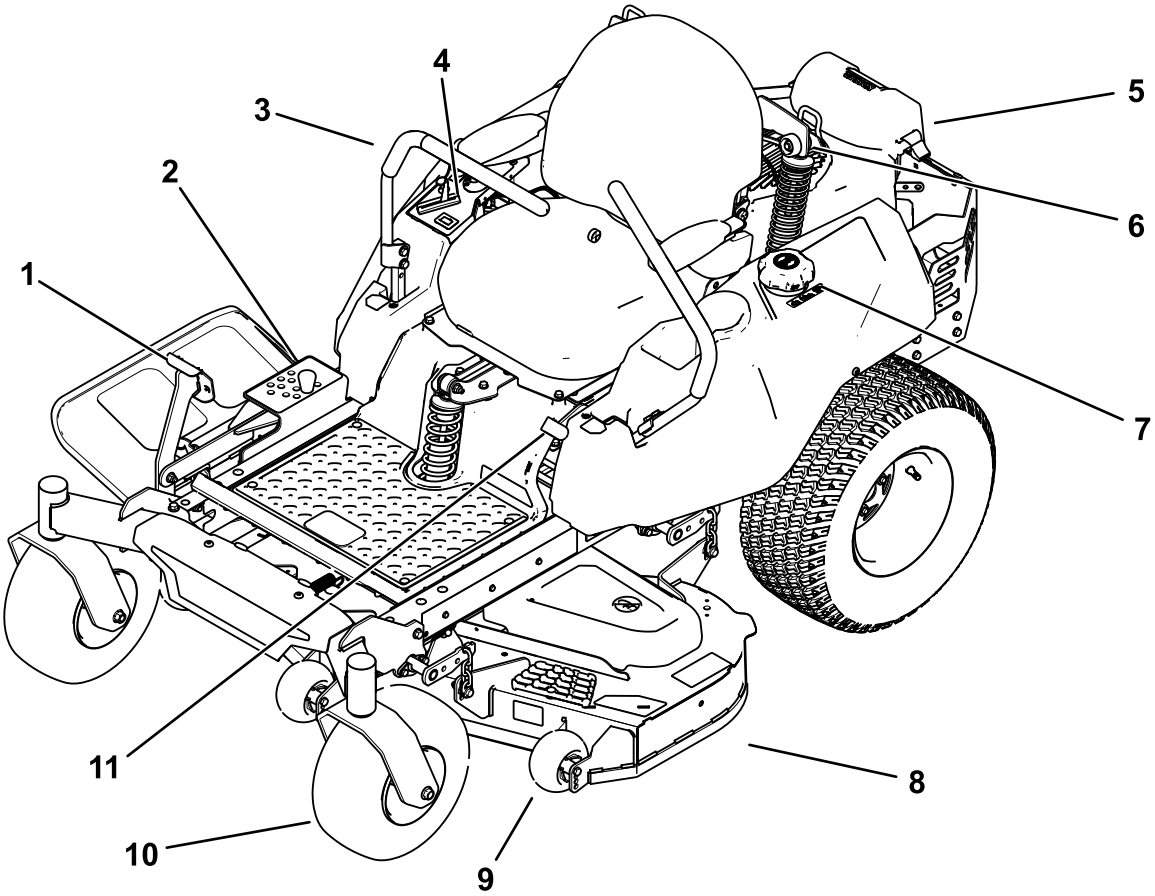

g335095

Zīmējums 4

1. Korpusa pacelšanas pedālis
2. Griezšanas augstuma tapa
3. Kustības vadības svira
4. Vadības ierīces
5. Dzinējs
6. MyRide™ piekares sistēma (tikai MyRide mašīnas)
7. Degvielas vāciņš
8. Pļāvēja korpuss
9. Pretskrāpēšanas veltnis
10. Ritentiņš
11. Stāvbremzes svira

Vadības ierīces

Iepazīstieties ar visām vadības ierīcēm pirms dzinēja iedarbināšanas un izmantošanas.

Vadības panelis

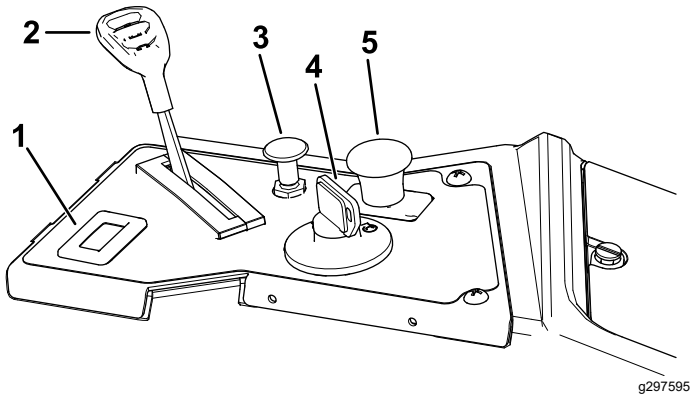

Zīmējums 5

1. Stundu mērītājs
2. Droseles vadības ierīce
3. Slāpētāja vadības ierīce
4. Atslēgas slēdzis
5. Asmens vadības slēdzis (jaudas noņēmējs)

Degvielas mērierīce

Degvielas mērierīce parāda degvielas daudzumu tvertnē (Zīmējums 6).

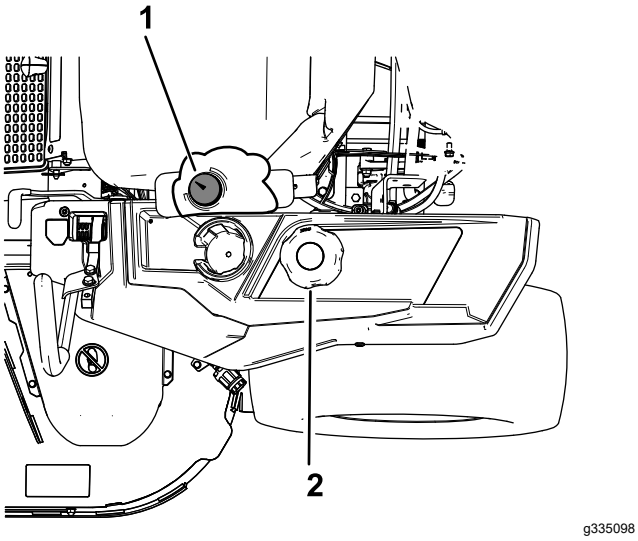

Zīmējums 6

1. Degvielas mērierīce
2. Degvielas tvertnes vāciņš

Droseles vadības ierīce

Drosele kontrolē dzinēja apgriezienus, un tai ir nepārtraukti mainīgs iestatījums no LĒNAS uz ĀTRU pozīciju (Zīmējums 5).

Slāpētāja vadības ierīce

Izmantojiet slāpētāja vadības ierīci, lai iedarbinātu aukstu dzinēju (Zīmējums 5).

Stundu mērītājs

Stundu mērītājs reģistrē dzinēja darbības stundas. Tas darbojas, kad darbojas dzinējs. Izmantojiet šos laikus, lai plānotu regulāro tehnisko apkopi (Zīmējums 5).

Kustības vadības sviras

Izmantojiet kustības vadības sviras, lai brauktu ar mašīnu turpgaitā, atpakaļgaitā un pagrieztos jebkurā virzienā (Zīmējums 4).

Neitrāla bloķēšanas pozīcija

Izkāpjot no mašīnas, virziet kustības vadības sviras uz āru no centra NEITRĀLĀ BLOĶĒŠANAS pozīcijā (Zīmējums 33). Vienmēr novietojiet kustības vadības sviras NEITRĀLĀ BLOĶĒŠANAS pozīcijā, kad apturat mašīnu vai atstājat to neuzraudzītu.

Stāvbremzes svira

Stāvbremzes svira atrodas pa kreisi no konsoles (Zīmējums 4). Bremžu svira ieslēdz stāvbremzi uz piedziņas riteņiem.

Lai ieslēgtu stāvbremzi, pavelciet uz augšu sviru, līdz tā fiksējas aiztura atverē.

Lai izslēgtu stāvbremzi, pavelciet sviru ārā no aiztura atveres un pret jums, pēc tam spiediet to uz leju.

Kājas pedāļa korpusa pacelšanas sistēma

Kājas pedāļa korpusa pacelšanas sistēma ļauj jums nolaist un pacelt korpusu no sēdošas pozīcijas. Jūs varat izmantot kājas pedāli, lai uz brīdi paceltu korpusu, lai izvairītos no šķēršļiem (Zīmējums 4).

Atslēgas slēdzis

Atslēgas slēdzim, ko izmanto dzinēja iedarbināšanai un izslēgšanai, ir 3 pozīcijas: IZSLĒGTA, DARBĪBĀ un SĀKT (Zīmējums 5).

Asmens vadības slēdzis (jaudas noņēmējs)

Asmens vadības slēdzis, ko attēlo jaudas noņēmēja (PTO) simbols, ieslēdz un izslēdz pļāvēja asmeņu jaudu (Zīmējums 5).

Griezšanas augstuma tapa

Griezšanas augstuma tapa darbojas ar kājas pedāli, lai bloķētu korpusu konkrētā griezšanas augstumā. Regulējiet griezšanas augstumu tikai, kamēr mašīnas nepļauj (Zīmējums 4).

Agregāti/piederumi

Toro apstiprinātu agregātu un piederumu izlase ir pieejama izmantošanai ar mašīnu, lai uzlabotu un paplašinātu tās iespējas. Sazinieties ar savu pilnvaroto servisa dīleri vai pilnvarotu Toro izplatītāju, vai dodieties uz www.Toro.com, lai aplūkotu sarakstu ar apstiprinātajiem agregātiem un piederumiem.

Lai nodrošinātu optimālu veiktspēju un nepārtrauktu mašīnas sertifikācijas drošību, izmantojiet tikai oriģinālās Toro nomaiņas daļas un piederumus. Citu ražotāju nomaiņas daļas un piederumi var būt bīstami, un šāda izmantošana var anulēt garantiju.

Specifikācija

Tehniskie dati un konstrukcija var tikt mainīta bez iepriekšēja brīdinājuma.

	122 cm pļāvēja korpuss	**137 cm pļāvēja korpuss**
Griezšanas platums	122 cm	137 cm
Platums ar nolaistu novirzītāju	163 cm	178 cm
Platums ar paceltu novirzītāju	140 cm	155 cm
Garums	206 cm	206 cm
Augstums	122 cm	122 cm
Svars(ne MyRide modeļi)	337 kg	344 kg
Svars (MyRide modeļi)	356 kg	363 kg

Ekspluatācija

Piezīme. Nosakiet mašīnas kreiso un labo pusi no normālas ekspluatācijas pozīcijas.

Pirms ekspluatācijas

Drošība pirms ekspluatācijas

Vispārīga drošība

- Neļaujiet bērniem vai neapmācītiem cilvēkiem izmantot vai apkopt mašīnu. Vietējie noteikumi var ierobežot operatora vecumu. Īpašnieks ir atbildīgs par visu operatoru un mehāniķu apmācību.
- Pārbaudiet vietu, kur izmantosiet mašīnu un noņemiet visus objektus, kas var traucēt mašīnas darbībai, vai ko mašīna var mest pa gaisu.
- Iepazīstieties ar drošu aprīkojuma izmantošanu, operatora vadības ierīcēm un drošības zīmēm.
- Pārbaudiet, ka operatora klātbūtnes slēdži, drošības slēdži un aizsargi ir pievienoti un pareizi darbojas. Nedarbiniet mašīnu, ja vien tā nedarbojas pareizi.
- Izslēdziet dzinēju, izņemiet atslēgu un pagaidiet, līdz apstājas visas kustīgās daļas, pirms atstājat operatora pozīciju. Ļaujiet mašīnai atdzist pirms apkopes, regulēšanas, degvielas uzpildes, tīrīšanas vai glabāšanas.
- Pirms pļaušanas pārbaudiet mašīnu, lai pārliecinātos, ka griezējmezgli darbojas pareizi.
- Novērtējiet virsmu, lai noteiktu atbilstošo aprīkojumu un visus nepieciešamos agregātus vai piederumus, lai pareizi un droši darbinātu mašīnu.
- Izmantojiet atbilstošu apģērbu, tostarp acu aizsargbrilles, garās bikses, piemērotus, neslīdošus apavus un dzirdes aizsargus. Garus matus sasieniet astē un nevelciet brīvu apģērbu vai rotaslietas.
- Nepārvadājiet pasažierus uz mašīnas.
- Darbības laikā turiet blakusstāvētājus un mājdzīvniekus prom no mašīnas. Izslēdziet mašīnu un agregātu(-s), ja kāds ienāk darba zonā.
- Nedarbiniet mašīnu, ja vien visi aizsargi un drošības ierīces, piemēram, novirzītāji un viss zāles uztvērējs, ir vietā un darbojas pareizi. Kad nepieciešams, nomainiet nodilušās vai nolietotās daļas.

Degvielas drošība

- Degviela ir ļoti uzliesmojoša un ļoti sprādzienbīstama. Degvielas izraisīta uguns vai sprādziens var apdedzināt jūs un citus un sabojāt īpašumu.
  - Lai novērstu statisku uzlādi no degvielas aizdegšanās, izņemiet mašīnu no kravas automašīnas vai piekabes un uzpildiet degvielu uz zemes, prom no visiem transportlīdzekļiem. Ja tas nav iespējams, novietojiet pārvietojamu degvielas tvertni uz zemes, prom no visiem transportlīdzekļiem, un piepildiet to; pēc tam uzpildiet mašīnu no degvielas tvertnes, nevis no degvielas padeves sprauslas.
  - Pievienojiet degvielu tvertnē ārā uz līdzenas virsmas, atvērtā vietā un kad dzinējs ir auksts. Noslaukiet izlijušo degvielu.
  - Nedarbojoties ar degvielu, kad smēķējat vai pie atvērtas liesmas vai dzirkstelēm.
  - Nenoņemiet degvielas vāciņu vai nepiepildiet degvielu tvertnē, kamēr dzinējs darbojas vai ir karsts.
  - Ja izšļakstāt degvielu, nemēģiniet iedarbināt dzinēju. Izvairieties radīt aizdegšanās avotu, kamēr degvielas tvaiki nav izgarojuši.
  - Glabājiet degvielu apstiprinātā tvertnē un bērniem nepieejamā vietā.
- Degviela ir kaitīga vai nāvējoša, ja tā tiek norīta. Ilgtermiņa pakļaušana tvaikiem var izraisīt nopietnus ievainojumus un slimību.
  - Izvairieties no ilgstošas tvaiku ieelpošanas.
  - Turiet plaukstas un seju prom no sprauslas un degvielas tvertnes atveres.
  - Turiet degvielu prom no savām acīm un ādas.
- Neglabājiet mašīnu vai degvielas tvertni vietā, kur ir atvērta liesma, dzirksteles vai kontrollampiņa, piemēram, uz ūdens sildītāja vai citas ierīces.
- Nedarbiniet mašīnu, ja visa izplūdes sistēma nav vietā vai pareizā darba kārtībā.
- Vienmēr turiet degvielas padeves sprauslu kontaktā ar degvielas tvertnes loku vai tvertnes atveri, līdz uzpilde ir pabeigta. Neizmantojiet sprauslas bloķēšanas-atvēršanas ierīci.
- Ja izlejat degvielu uz savām drēbēm, nekavējoties nomainiet apģērbu.
- Nepiepildiet degvielas tvertni par daudz. Nomainiet degvielas vāciņu un cieši pievelciet.
- Lai novērstu aizdegšanos, iztīriet zāli un netīrumus no griezējmezgla, slāpētāja, zobratiem, zāles uztvērēja un dzinēja nodalījuma. Notīriet izšļakstījušos eļļu vai degvielu.

Degvielas pievienošana

Ieteicamā degviela

Tips	Bezsvina benzīns
Minimālais oktānskaitlis	87 (ASV) vai 91 (pētījumu oktānskaitlis; ārpus ASV)
Etanols	Ne vairāk kā 10% no tilpuma
Metanols	Nav
MTBE (terciārais metilbutilēteris)	Mazāk nekā 15% no tilpuma
Eļļa	Nepievienot degvielai

Izmantojiet tikai tīru, svaigu (ne vecāku par 30 dienām) degvielu no uzticama avota.

Stabilizētāja/kondicioniera izmantošana

Izmantojiet mašīnā stabilizētāju/kondicionieri, lai ilgāk saglabātu degvielu svaigu, kad tas tiek izmantots, kā norāda degvielas stabilizētāja ražotājs.

Svarīgi! **Neizmantojiet degvielas piemaisījumus, kas satur metanolu vai etanolu.**

Pievienojiet degvielas stabilizētāju/kondicionieri svaigai degvielai, kā norāda degvielas stabilizētāja ražotājs.

Degvielas tvertnes uzpilde

1. Novietojiet mašīnu uz līdzenas virsmas.
2. Ieslēdziet stāvbremzi.
3. Izslēdziet dzinēju un izņemiet atslēgu.
4. Notīriet ap degvielas tvertnes vāciņu.
5. Uzpildiet degvielas tvertni līdz degvielas mērierīce nolasās pie pilnas atzīmes (Zīmējums 7). Nepiepildiet degvielas tvertni pilnībā pilnu.

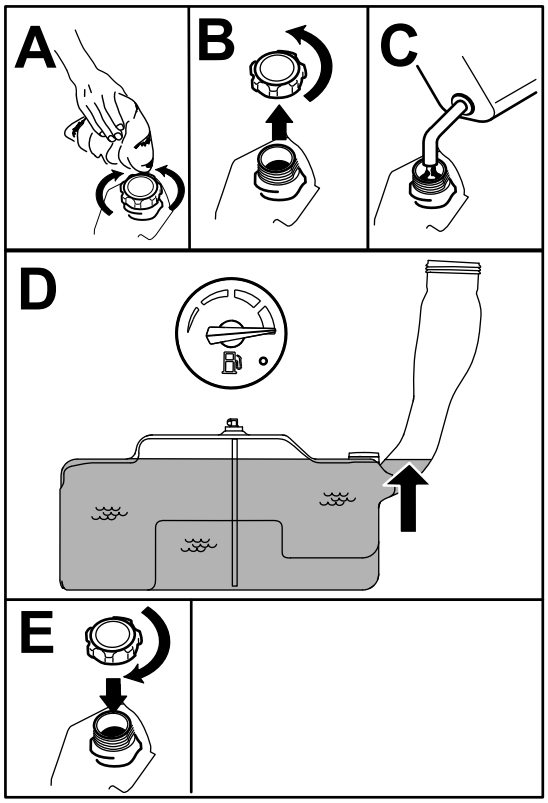

g197123

Zīmējums 7

Ikdienas tehniskās apkopes veikšana

Pirms ikdienas mašīnas iedarbināšanas veiciet katras lietošanas reizes/ikdienas procedūras, kas norādītas Tehniskā apkope (lpp. 34).

Jaunas mašīnas lietošanas uzsākšana

Jauniem dzinējiem vajadzīgs laiks, lai sasniegtu pilnu jaudu. Pļāvēja korpusiem un piedziņas sistēmām ir lielāka berze, kad tie ir jauni, kas uzliek papildus slodzi uz dzinēju. Dodiet jaunām mašīnām 40 līdz 50 stundu lietošanas uzsākšanas laiku, lai sasniegtu pilnu jaudu un vislabāko veiktspēju.

Drošības bloķēšanas sistēmas izmantošana

⚠ BRĪDINĀJUMA SIGNĀLS

Ja drošības bloķēšanas slēdži ir atvienoti vai bojāti, mašīna var darboties neparedzēti, izraisot personas ievainojumus.

- **Neaizskariet bloķēšanas slēdžus.**
- **Katru dienu pārbaudiet bloķēšanas slēdžus un pirms mašīnas darbināšanas nomainiet visus bojātos slēdžus.**

Drošības bloķēšanas sistēmas izprašana

Drošības bloķēšanas sistēma ir veidota, lai novērstu dzinēja ieslēgšanos, ja vien:

- Asmens vadības slēdzis (PTO) ir izslēgts.
- Kustības vadības sviras ir NEITRĀLĀ BLOĶĒŠANAS pozīcijā.
- Stāvbremze ir ieslēgta.

Drošības bloķēšanas sistēma ir veidota arī, lai izslēgtu dzinēju, kad vadības sviras nav NEITRĀLĀ BLOĶĒŠANAS pozīcijā un jūs pieceļaties no sēdekļa.

Drošības bloķēšanas sistēmas testēšana

Apkopes intervāls: Pirms katras lietošanas vai katru dienu

Katru reizi pirms mašīnas izmantošanas testējiet drošības bloķēšanas sistēmu. Ja drošības sistēma nedarbojas kā norādīts tālāk, lūdziet pilnvarotam servisa izplatītājam nekavējoties salabot drošības sistēmu.

1. Sēdiet sēdeklī, ieslēdziet stāvbremzi un virziet asmens vadības slēdzi (PTO) IESLĒGTĀ pozīcijā. Mēģiniet iedarbināt dzinēju; dzinējam nevajadzētu ieslēgties.
2. Sēdiet sēdeklī, ieslēdziet stāvbremzi un virziet asmens vadības slēdzi (PTO) IZSLĒGTĀ pozīcijā. Virziet jebkuru kustības vadības sviru (ārā no NEITRĀLĀS BLOĶĒŠANAS pozīcijas). Mēģiniet iedarbināt dzinēju; dzinējam nevajadzētu ieslēgties. Atkārtojiet otrai vadības svirai.
3. Sēdiet sēdeklī, ieslēdziet stāvbremzi, virziet asmens vadības slēdzi (PTO) IZSLĒGTĀ pozīcijā, un virziet kustības vadības sviras NEITRĀLA BLOĶĒŠANAS pozīcijā. Iedarbiniet dzinēju. Kamēr dzinējs darbojas, atlaidiet stāvbremzi, ieslēdziet asmens vadības slēdzi (PTO) un nedaudz piecelieties no sēdekļa; dzinējam ir jāizslēdzas.

4. Sēdiet sēdeklī, ieslēdziet stāvbremzi, virziet asmens vadības slēdzi (PTO) IZSLĒGTĀ pozīcijā, un virziet kustības vadības sviras NEITRĀLA BLOĶĒŠANAS pozīcijā. Iedarbiniet dzinēju. Kamēr dzinējs darbojas, centrējiet jebkuru kustības vadības sviru un virziet to turpgaitā vai atpakaļgaitā; dzinējam ir jāizslēdzas. Atkārtojiet otrai kustības vadības svirai.
5. Sēdiet sēdeklī, izslēdziet stāvbremzi, virziet asmens vadības slēdzi (PTO) IZSLĒGTĀ pozīcijā, un virziet kustības vadības sviras NEITRĀLA BLOĶĒŠANAS pozīcijā. Mēģiniet iedarbināt dzinēju; dzinējam nevajadzētu ieslēgties.

Sēdekļa pozicionēšana

Sēdekli var pārvietot uz priekšu un atpakaļ. Pozicionējiet sēdekli, kur jums ir vislabākā kontrole pār mašīnu un jūtaties visērtāk (Zīmējums 8).

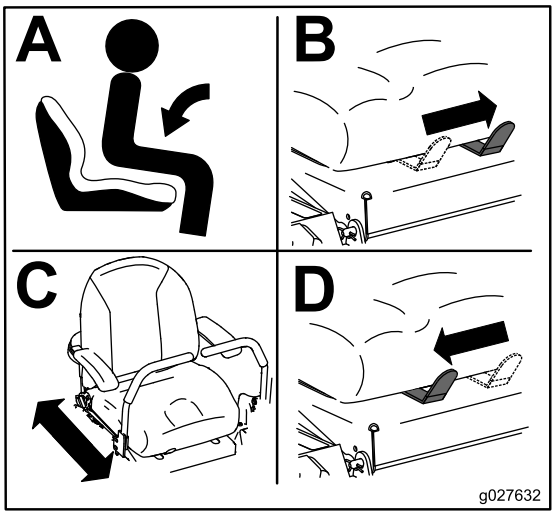

g027632

Zīmējums 8

MyRide™ piekares sistēmas regulēšana

Mašīnas tikai ar MyRide

MyRide™ piekares sistēma regulējas, lai nodrošinātu vienmērīgu un ērtu braukšanu. Jūs varat regulēt aizmugures atsperes, lai ātri un vienkārši mainītu piekares sistēmu. Novietojiet piekares sistēmu tur, kur jūtaties visērtāk (Zīmējums 9 un Zīmējums 10).

Aizmugures atsperu atverēm ir aiztura pozīcijas atsaucei. Jūs varat ievietot aizmugures atsperes jebkur atverē, ne tikai aiztura pozīcijās.

Grafiks tālāk parāda maiga vai stingra brauciena pozīciju un dažādas aiztura pozīcijas (Zīmējums 9).

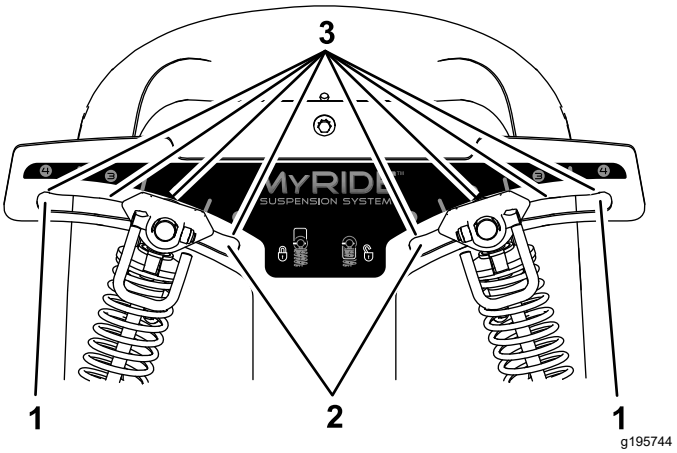

Zīmējums 9

1. Stingrākā pozīcija
2. Maigākā pozīcija
3. Aizturi atverēs

Piezīme. Pārliecinieties, ka kreisās un labās puses atveres vienmēr ir regulētas vienādās pozīcijās.

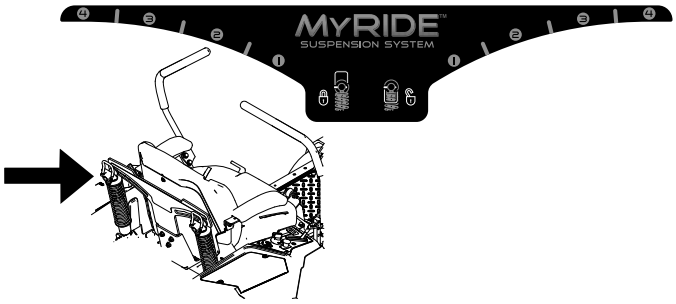

g335104

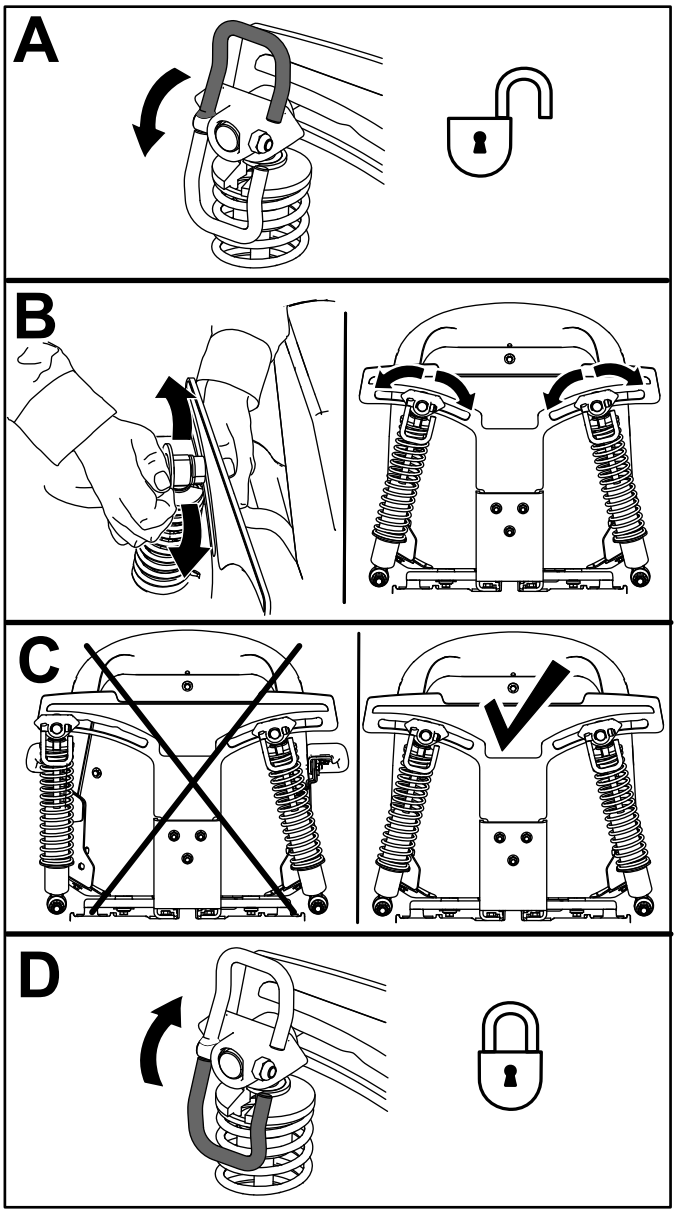

g195745

Zīmējums 10

Kustības vadības sviru regulēšana

Augstuma regulēšana

Jūs maksimālam komfortam varat regulēt kustības vadības sviras augstāk vai zemāk (Zīmējums 11).

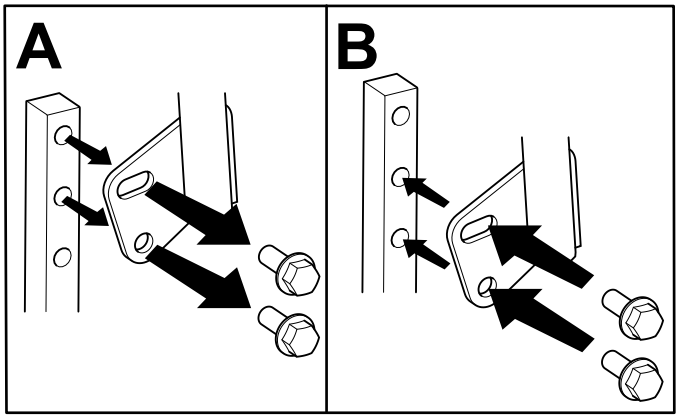

g333847

Zīmējums 11

Sasvēršanas regulēšana

Jūs savam komfortam varat regulēt vadības sviras uz priekšu vai aizmuguri.

1. Atskrūvējiet augšējo bultskrūvi, kas notur vadības sviru pie vadības sviras vārpstas.
2. Atskrūvējiet apakšējo bultskrūvi tieši tik daudz, lai pagrieztu vadības sviru uz priekšu vai atpakaļ.

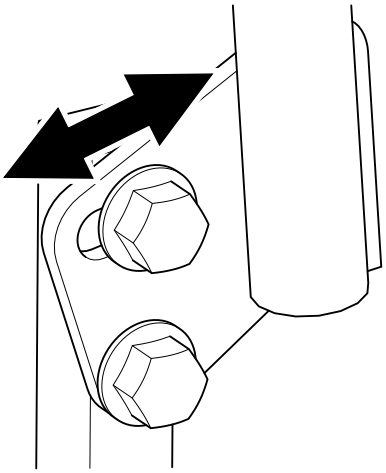

g333846

Zīmējums 12

3. Pievelciet abas bultskrūves, lai fiksētu vadības sviru jaunajā pozīcijā.
4. Atkārtojiet regulēšanu otrai vadības svirai.

Pārveidošana uz sānu izmešanu

Ar mašīnu piegādātais pļāvēja korpuss un pļāvēja asmeņi tika veidoti optimālai mulčēšanai un sānu izmešanai.

Uzstādiet stiprinājumus tajos pašos caurumos korpusā, no kuriem tos sākotnēji izņēmāt. Tas nodrošina, ka, izmantojot pļāvēja korpusu, nepaliek atvērts neviens caurums.

⚠ BRĪDINĀJUMA SIGNĀLS

Atvērti caurumi mašīnā pakļauj jūs un citus lidojošiem gružiem, kas var izraisīt nopietnus ievainojumus.

- **Nekad nedarbiniet mašīnu bez visos mašīnas korpusa caurumos uzstādītas aparatūras.**
- **Noņemot mulčēšanas slāpētāju, uzstādiet aparatūru montāžas caurumos.**

Mašīnas ar 122 cm pļāvēja korpusiem

1. Novietojiet mašīnu uz līdzenas virsmas, izslēdziet asmens vadības slēdzi un ieslēdziet stāvbremzi.
2. Izslēdziet dzinēju, izņemiet atslēgu un pagaidiet, līdz apstājas visas kustīgās daļas, pirms atstājat ekspluatācijas pozīciju.
3. Noņemiet pļāvēja korpusu; skatiet Pļāvēja korpusa noņemšana (lpp. 50).
4. Noņemiet 2 pretuzgriežņus (5/16 collas), kas piestiprināti pie kreisā slāpētāja metinātajiem statīviem pļāvēja korpusa augšdaļā centra un pa kreisi no centra pozīcijās (Zīmējums 13).

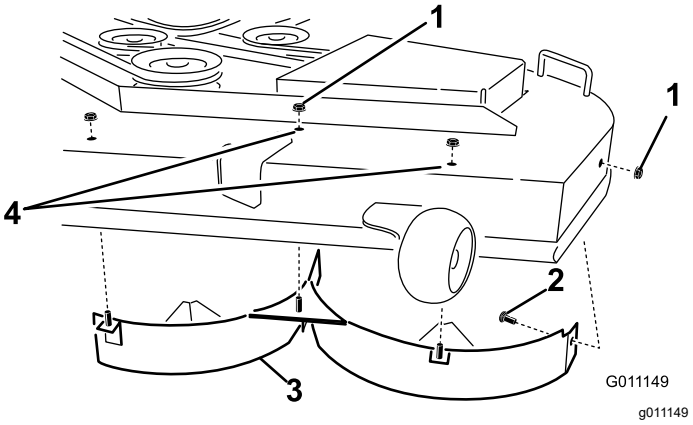

Zīmējums 13

1. Pretuzgrieznis (5/16 collas)
2. Bultskrūve (5/16 × ¾ collas)
3. Kreisās puses slāpētājs
4. Uzstādiet stiprinājumus šeit.

5. Noņemiet bultskrūvi un pretuzgriezni pļāvēja korpusa sienas sānos, kas fiksē kreisās puses slāpētāju pie korpusa.
6. Noņemiet kreisās puses slāpētāju no pļāvēja korpusa, kā parādīts Zīmējums 13.
7. Noņemiet 2 bultskrūves (5/16 × ¾ collas) un 2 pretuzgriežņus (5/16 collas), kas fiksē salikto labās puses slāpētāju un slāpētāja aizsargu pie pļāvēja korpusa (Zīmējums 14).

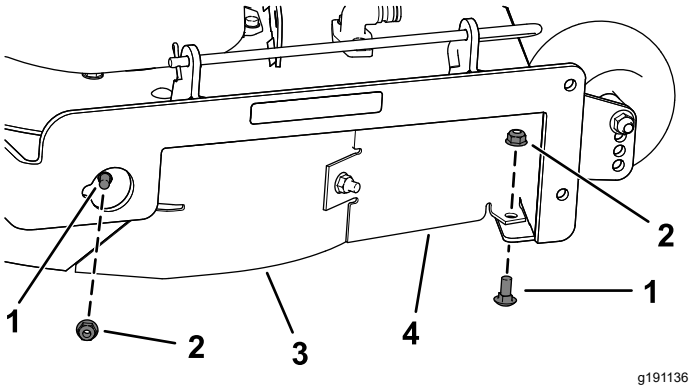

Zīmējums 14

1. Bultskrūve (5/16 × ¾ collas)
2. Pretuzgrieznis (5/16 collas)
3. Labās puses slāpētājs
4. Slāpētāja aizsargs

8. Noņemiet 2 pretuzgriežņus (5/16 collas), kas piestiprināti pie labā slāpētāja metinātajiem statīviem pļāvēja korpusa augšdaļā centra un pa labi no centra pozīcijās (Zīmējums 15).

   Piezīme. Noņemiet labās puses slāpētāju no pļāvēja korpusa.

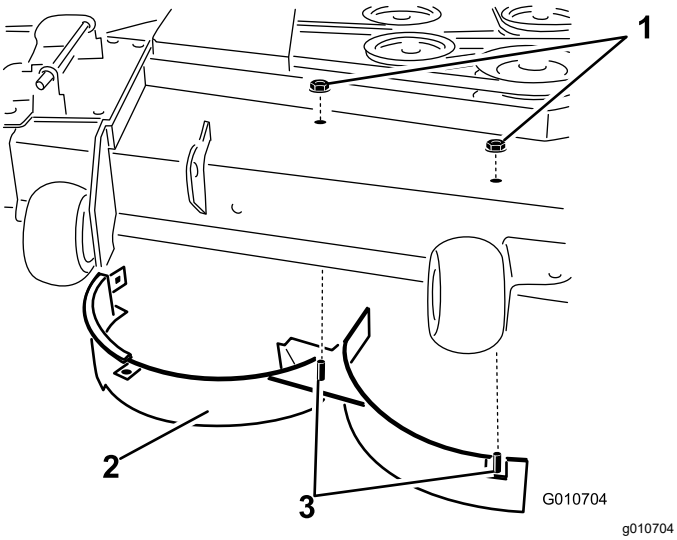

Zīmējums 15

1. Pretuzgrieznis (5/16 collas)
2. Labās puses slāpētājs
3. Metinātie statīvi (labās puses slāpētājs)

9. Atrodiet nogriešanas slāpētāju atsevišķo detaļu maisā un izņemiet stiprinājumus no izmešanas plāksnes aizmugures caurumiem (Zīmējums 16).

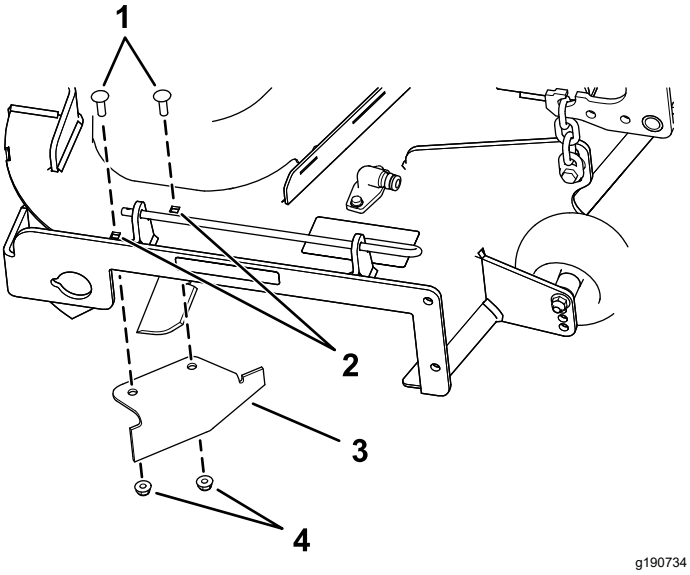

Zīmējums 16

1. Bultskrūves (esošās)
2. Aizmugures caurumi izmešanas plāksnē
3. Nogriešanas slāpētājs (atsevišķs)
4. Pretuzgriežņi (esošie)

10. Uzstādiet slāpētāju pie sānu izmešanas atveres pļāvēja korpusā.
11. Izmantojiet noņemtos stiprinājumus, lai fiksētu nogriešanas slāpētāju pie korpusa.
12. Uzstādiet pļāvēja korpusu; skatiet Pļāvēja korpusa uzstādīšana (lpp. 51).

Mašīnas ar 137 cm pļāvēja korpusiem

1. Novietojiet mašīnu uz līdzenas virsmas, izslēdziet asmens vadības slēdzi un ieslēdziet stāvbremzi.
2. Izslēdziet dzinēju, izņemiet atslēgu un pagaidiet, līdz apstājas visas kustīgās daļas, pirms atstājat ekspluatācijas pozīciju.
3. Noņemiet pļāvēja korpusu; skatiet Pļāvēja korpusa noņemšana (lpp. 50).
4. Noņemiet 3 pretuzgriežņus (5/16 collas), kas piestiprināti pie kreisā slāpētāja metinātajiem statīviem pļāvēja korpusa augšdaļā centra, pa kreisi no centra un kreisās puses pozīcijās (Zīmējums 17).

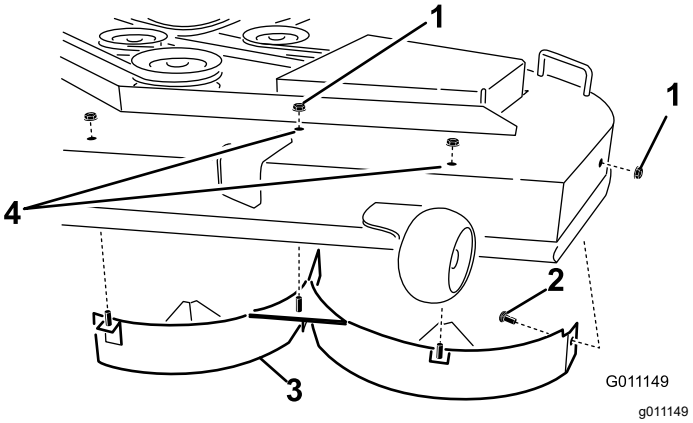

Zīmējums 17

1. Pretuzgrieznis (5/16 collas)
2. Bultskrūve (5/16 × ¾ collas)
3. Kreisās puses slāpētājs
4. Uzstādiet stiprinājumus šeit.

5. Noņemiet bultskrūvi un pretuzgriezni pļāvēja korpusa sienas sānos, kas fiksē kreisās puses slāpētāju pie korpusa (Zīmējums 17).
6. Noņemiet kreisās puses slāpētāju no pļāvēja korpusa (Zīmējums 17).
7. Atrodiet 2 bultskrūves atsevišķajās daļās un izmantojiet esošos pretuzgriežņus, un uzstādiet šos stiprinājumus Zīmējums 17 parādītajos caurumos uz pļāvēja korpusa, lai novērstu lidojošus gružus.

   Piezīme. Uzstādiet bultskrūvi uz augšu cauri korpusa apakšai un izmantojiet esošo pretuzgriezni, lai fiksētu no augšas.
8. Noņemiet bultskrūvi (5/16 × ¾ collas) un pretuzgriezni (5/16 collas) pļāvēja korpusa aizmugures sienas, kas fiksē slāpētāju pie korpusa (Zīmējums 18).

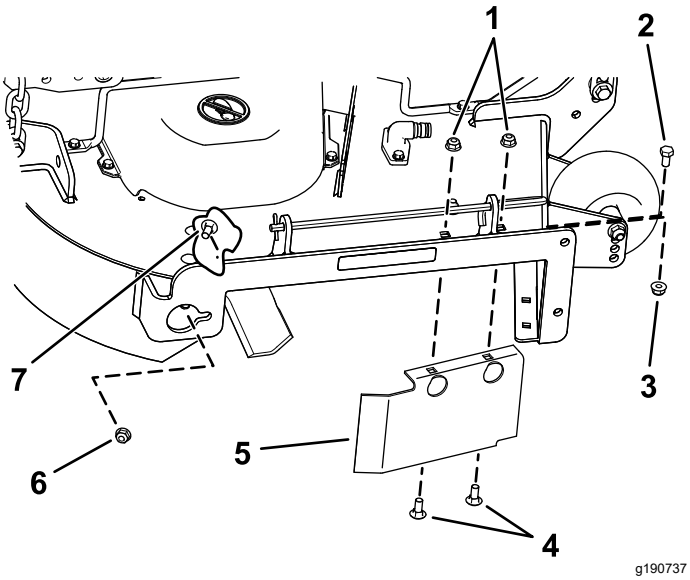

Zīmējums 18

1. Pretuzgriežņi—izmešanas plāksnes priekšpuse (uzstādiet pēc slāpētāja noņemšanas)
2. Sešstūrveida bultskrūve—turpgaitas caurums korpusā (uzstādiet pēc slāpētāja noņemšanas)
3. Pretuzgriežnis—turpgaitas caurums korpusā (uzstādiet pēc slāpētāja noņemšanas)
4. Bultskrūves—izmešanas plāksnes priekšpuse (uzstādiet pēc slāpētāja noņemšanas)
5. Slāpētāja aizsargs—137 cm korpusi
6. Pretuzgrieznis (5/16 collas)
7. Bultskrūve (5/16 × ¾ collas)

9. Atrodiet slāpētāja aizsargu pie sānu izmešanas atveres priekšējās malas (Zīmējums 18).
10. Noņemiet stiprinājumus, kas fiksē slāpētāja aizsargu un labās puses slāpētāju pie pļāvēja korpusa (Zīmējums 18).

    Piezīme. Noņemiet slāpētāja aizsargu un saglabājiet visus stiprinājumus.
11. Noņemiet 2 pretuzgriežņus (5/16 collas), kas piestiprināti pie labā slāpētāja metinātajiem statīviem pļāvēja korpusa augšdaļā centra un pa labi no centra pozīcijās (Zīmējums 19).

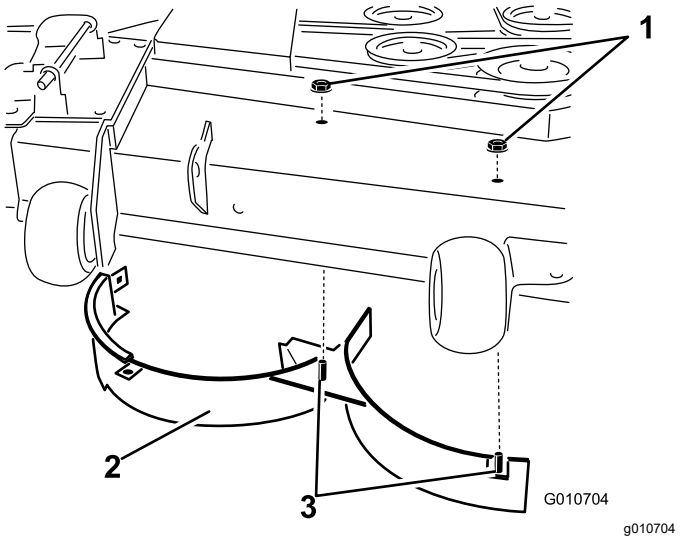

Zīmējums 19

1. Pretuzgrieznis (5/16 collas)
2. Labās puses slāpētājs
3. Metinātie statīvi (labās puses slāpētājs)

12. Noņemiet bultskrūvi un pretuzgriezni, kas fiksē labās puses slāpētāju pie pļāvēja korpusa augšdaļas, un noņemiet labās puses slāpētāju no pļāvēja korpusa (Zīmējums 19).
13. Uzstādiet iepriekš noņemtos stiprinājumus izmešanas plāksnes priekšējos caurumos un korpusa turpgaitas caurumā (Zīmējums 18).
14. Atrodiet nogriešanas slāpētāju atsevišķo daļu maisā, noņemiet stiprinājumus no izmešanas plāksnes aizmugures caurumiem un uzstādiet slāpētāju pie sānu izmešanas atveres uz pļāvēja korpusa (Zīmējums 20).

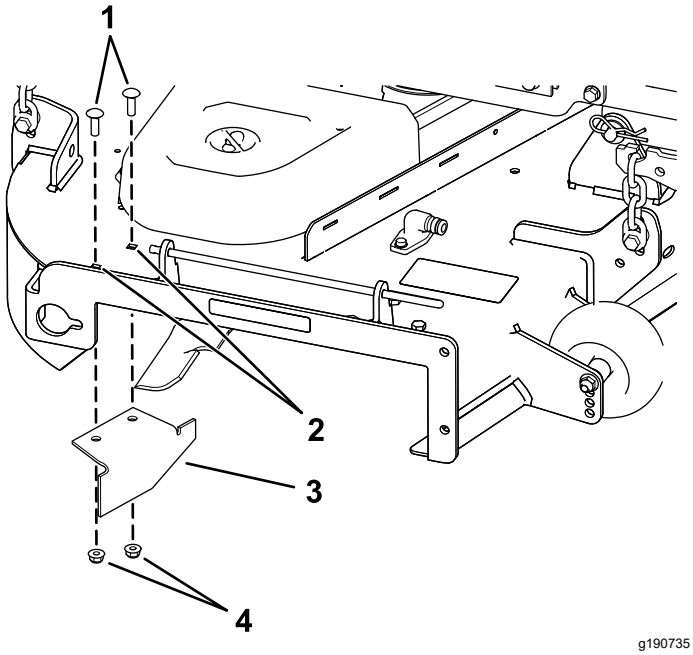

Zīmējums 20

1. Bultskrūves
2. Aizmugures caurumi izmešanas plāksnē
3. Nogriešanas slāpētājs
4. Pretuzgriežņi

15. Izmantojiet noņemtos stiprinājumus, lai fiksētu nogriešanas slāpētāju pie korpusa.
16. Uzstādiet pļāvēja korpusu; skatiet Pļāvēja korpusa uzstādīšana (lpp. 51).

Ekspluatācijas laikā

Ekspluatācijas drošības laikā

Vispārīga drošība

- Īpašnieks/operators var novērst un ir atbildīgs par negadījumiem, kas var izraisīt personas ievainojumus vai īpašuma bojājumus.
- Izmantojot mašīnu, pievērsiet visu savu uzmanību. Neiesaistieties nevienā aktivitātē, kas novērš uzmanību; pretējā gadījumā var rasties ievainojumi vai īpašuma bojājumi.
- Neizmantojiet mašīnu, kad esat slims(-a), noguris(-usi) vai alkohola vai narkotiku ietekmē.
- Saskare ar asmeni var radīt nopietnus personas ievainojumus. Izslēdziet dzinēju, izņemiet atslēgu un pagaidiet, līdz apstājas visas kustīgās daļas, pirms atstājat ekspluatācijas pozīciju. Kad pagriežat atslēgu IZSLĒGTĀ pozīcijā, dzinējam jāizslēdzas un asmenim jāapstājas. Ja tā nenotiek, nekavējoties pārtrauciet mašīnas izmantošanu un sazinieties ar pilnvarotu servisa izplatītāju.
- Darbiniet mašīnu tikai labā redzamībā un piemērotos laikapstākļos. Nedarbiniet mašīnu, ja pastāv zibens risks.
- Turiet rokas un pēdas atstatu no griezējmezgliem. Turieties atstatu no izmešu atverēm.
- Nepļaujiet atpakaļgaitā, ja vien tas nav obligāti nepieciešams. Pirms braukšanas ar mašīnu atpakaļgaitā, vienmēr skatieties uz leju un aiz sevis.
- Esiet ļoti uzmanīgi, tuvojoties slikti pārredzamiem pagriezieniem, krūmiem, kokiem vai citiem objektiem, kas var bloķēt redzamību.
- Apturiet asmeņus, kad nepļaujat.
- Ja mašīna saskaras ar objektu vai sāk vibrēt, nekavējoties izslēdziet dzinēju, izņemiet atslēgu (ja ir) un pagaidiet, kamēr visas kustīgās daļas apstājas, pirms veicat mašīnas bojājumu pārbaudi. Pirms darbības atsākšanas veiciet visus nepieciešamos remontdarbus.
- Samaziniet ātrumu un esiet piesardzīgi, veicot pagriezienus un šķērsojot ceļus un ietves ar mašīnu. Vienmēr dodiet ceļu.
- Pirms darbības pozīcijas atstāšanas, rīkojieties šādi:
  - Novietojiet mašīnu uz līdzenas virsmas.
  - Atvienojiet jūgvārpstu un nolaidiet agregātus.
  - Ieslēdziet stāvbremzi.
  - Izslēdziet dzinēju un izņemiet atslēgu.
  - Pagaidiet, kamēr apstājas visas kustīgās daļas.
- Darbiniet dzinēju tikai labi ventilētās vietās. Izplūdes gāzes satur oglekļa monoksīdu, kas ir nāvējošs, ja tiek ieelpots.
- Nekad neatstājiet darbojošos mašīnu bez uzraudzības.
- Pievienojiet mašīnai velkamo aprīkojumu tikai pie sakabes punkta.
- Nedarbiniet mašīnu, ja vien visi aizsargi un drošības ierīces, piemēram, novirzītāji ir vietā un darbojas pareizi. Kad nepieciešams, nomainiet nodilušās vai nolietotās daļas.
- Izmantojiet tikai Toro apstiprinātus piederumus un agregātus.
- Šī mašīna operatora ausī rada skaņas līmeni, kas pārsniedz 85 dBA, un var izraisīt dzirdes zudumu ilgstošas iedarbības laikā.

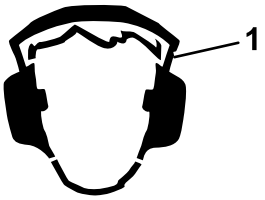

g229846

Zīmējums 21

1. Izmantojiet dzirdes aizsargaprīkojumu.

- Lai novērstu aizdegšanos, iztīriet zāli un netīrumus no griezējmezgla, zobratiem, trokšņa slāpētāja un dzinēja.
- Iedarbiniet dzinēju, kad jūsu pēdas atrodas prom no asmens.
- Uzraugiet pļāvēja izmetes ceļu un virziet izmeti prom no citiem. Izvairieties no materiāla izmešanas pret sienu vai šķērsli, jo materiāls var atlēkt atpakaļ jūsu virzienā.
- Apturiet asmeņus, samaziniet mašīnas ātrumu un esiet piesardzīgs(-a), šķērsojot virsmas, kas nav zāle, vai transportējot mašīnu uz un no darbības zonas.
- Nemainiet dzinēja regulatora ātrumu vai pārāk ātri nedarbiniet dzinēju.
- Bērnus bieži saista mašīna un pļaušanas darbība. Nekad nepieņemiet, ka bērni paliks tur, kur viņus pēdējo reizi redzējāt.
- Neļaujiet bērniem būt darbības zonā, viņiem jābūt atbildīga pieaugušā vai cita operatora uzraudzībā.
- Piesargieties un izslēdziet mašīnu, ja bērni ienāk darbības zonā.
- Pirms braukšanas atpakaļgaitā vai mašīnas pagriešanas, paskatieties uz leju un visapkārt, lai redzētu mazus bērnus.
- Nevediet bērnus uz mašīnas, pat ja asmeņu nekustās. Bērni var nokrist un iegūt nopietnus ievainojumus vai kavēt jums droši vadīt mašīnu. Bērni, kuri iepriekš tikuši vadāti, var bez brīdinājuma ierasties darbības zonā, un viņus var notriekt vai pārbraukt viņiem pāri ar mašīnu.

Drošība slīpumā

- Slīpumi ir svarīgs faktors saistībā ar kontroles zudumu un apgāšanās negadījumiem, kas var izraisīt nopietnus ievainojumus vai nāvi. Operators ir atbildīgs par drošu darbību slīpumā. Mašīnas izmantošanai jebkādā slīpumā nepieciešama īpaša piesardzība. Pirms mašīnas izmantošanas slīpumā rīkojieties šādi:
  - Pārskatiet un izprotiet rokasgrāmatā un uz mašīnas sniegtās slīpuma instrukcijas.
  - Izmantojiet leņķa indikatoru, lai noteiktu aptuveno zonas slīpuma leņķi.
  - Nekad nedarbiniet slīpumos, kas pārsniedz 15°.
  - Novērtējiet vietas dienas apstākļus, lai noteiktu, vai slīpums ir drošs mašīnas darbībai. Izmantojiet loģisko domāšanu un vērtējumu, kad veicat šo vērtējumu. Virsmas izmaiņas, piemēram, mitrums, var ātri ietekmēt mašīnas darbību slīpumā.
- Nosakiet apdraudējumus slīpuma pamatnē. Nedarbiniet mašīnu pie izkraušanas vietām, grāvjiem, uzbērumiem, ūdens vai citiem apdraudējumiem. Mašīna var strauji apgāzties, ja ritenis iet pāri malai vai mala sabrūk. Ievērojiet drošu distanci (divkāršs mašīnas platums) starp mašīnu un jebkuru apdraudējumu. Izmantojiet stumjamu mašīnu vai rokas trimmeri, lai pļautu zāli šajās zonās.
- Izvairieties iedarbināt, apturēt vai pagriezt mašīnu slīpumos. Izvairieties veikt pēkšņas ātruma vai virziena izmaiņas; pagriezieties lēnām un pakāpeniski.
- Nedarbiniet mašīnu apstākļos, kur ir apšaubāma vilce, stūrēšana vai stabilitāte. Ziniet, ka mašīnas izmantošana uz mitras zāles, šķērsām slīpumiem vai nogāzē uz leju, var likt mašīnai zaudēt vilci. Piedziņas riteņu vilces zaudēšana var izraisīt slīdēšanu un bremzēšanas un stūrēšanas zaudēšanu. Mašīna var slīdēt, pat ja piedziņas riteņi ir apturēti.
- Noņemiet vai atzīmējiet šķēršļus, piemēram, grāvjus, bedres, vagas, izciļņus, akmeņus vai citus paslēptus apdraudējumus. Gara zāle var slēpt šķēršļus. Nelīdzena virsma var apgāzt mašīnu.
- Pievērsiet īpašu uzmanību, strādājot ar piederumiem vai agregātiem, piemēram, zāles savākšanas sistēmām. Tie var mainīt mašīnas stabilitāti un izraisīt kontroles zudumu. Ievērojiet pretsavara norādes.
- Ja iespējams, turiet pamatni nolaistu pie zemes, strādājot slīpumos. Pamatnes pacelšana, darbinot slīpumos, var padarīt mašīnu nestabilu.

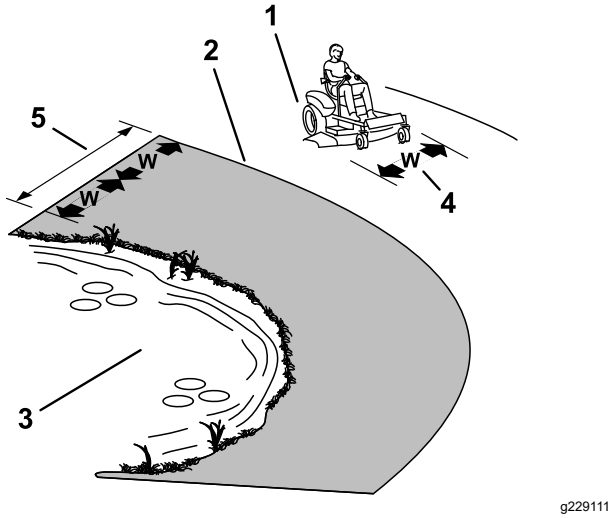

Zīmējums 22

1. Droša zona — izmantojiet mašīnu šeit slīpumos, kas nepārsniedz 15°, vai līdzenās vietās.
2. Bīstama zona — izmantojiet stumjamu pļāvēju un/vai rokas trimmeri slīpumos, kas pārsniedz 15°, un izkraušanas vietu vai ūdens tuvumā.
3. Ūdens
4. W = mašīnas platums
5. Ievērojiet drošu distanci (divkāršs mašīnas platums) starp mašīnu un jebkuru apdraudējumu.

Vilkšanas drošība

- Nepievienojiet velkamo aprīkojumu, izņemot pie sakabes punkta.
- Neizmantojiet mašīnu kā vilkšanas transportlīdzekli, ja vien tam nav uzstādīta sakabe.
- Nepārsniedziet vilktā aprīkojuma svara ierobežojumus un nevelciet slīpumā. Vilktais svars nedrīkst pārsniegt mašīnas un operatora svaru.
- Nekad neļaujiet bērniem vai citiem tuvoties vilktajam aprīkojumam.
- Slīpumos vilktā aprīkojuma svars var izraisīt vilces zudumu, palielinātu apgāšanās risku un kontroles zudumu. Samaziniet vilkto svaru un samaziniet ātrumu.
- Apstāšanās ceļš var palielināties līdz ar vilktās kravas svaru. Brauciet lēnām un nodrošiniet papildu apstāšanās attālumu.
- Veiciet platus pagriezienus, lai agregāts būtu atstatus no mašīnas.

Ieiešana operatora pozīcijā

Izmantojiet pļāvēja korpusu kā pakāpienu, lai ieietu operatora pozīcijā (Zīmējums 23).

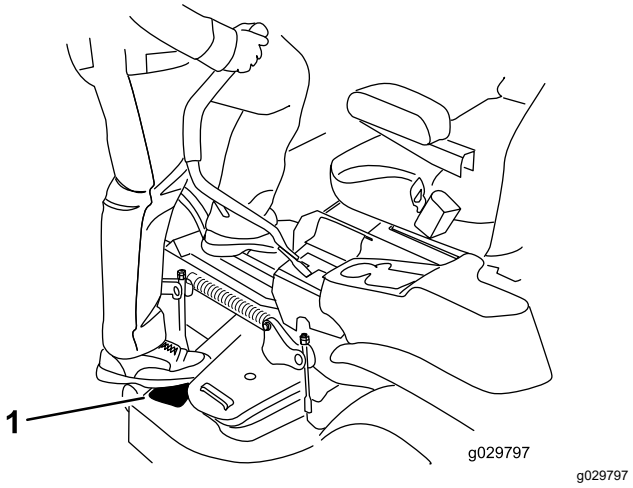

Zīmējums 23

1. Kāpiet šeit.

Stāvbremzes izmantošana

Kad apturat mašīnu vai atstājat to neuzraudzītu, vienmēr ieslēdziet stāvbremzi.

Stāvbremzes ieslēgšana

Novietojiet mašīnu uz līdzenas virsmas.

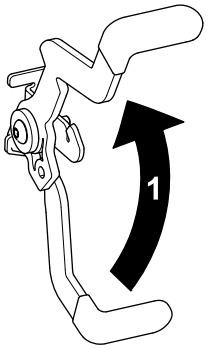

Zīmējums 24

1. Pavelciet stāvbremzi uz augšu.

Stāvbremzes izslēgšana

Lai izslēgtu stāvbremzi, pavelciet sviru ārā no aiztura atveres un pret jums, pēc tam spiediet to uz leju (Zīmējums 25).

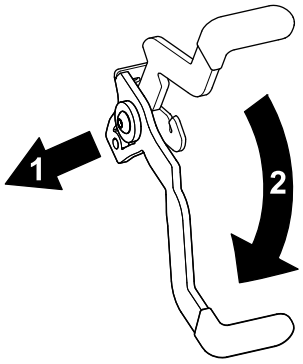

g188777

Zīmējums 25

1. Spiediet stāvbremzi ārā no aiztura atveres un pret sevi.
2. Nospiediet stāvbremzi.

Asmens vadības slēdža (PTO) ieslēgšana

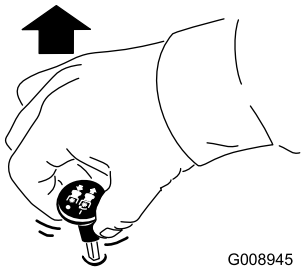

g008945

Zīmējums 26

Piezīme. Vienmēr ieslēdziet asmeņus ar droseli ĀTRĀ pozīcijā (Zīmējums 27).

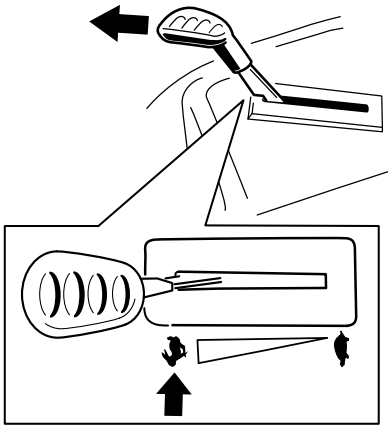

g295538

Zīmējums 27

Asmens vadības slēdža (PTO) izslēgšana

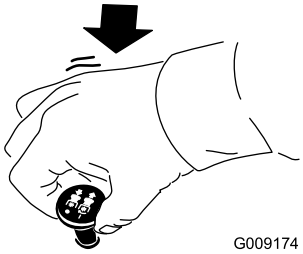

g009174

Zīmējums 28

Droseles izmantošana

Jūs varat virzīt droseles vadības ierīci starp pozīcijām ĀTRI un LĒNU (Zīmējums 29).

Ieslēdzot PTO, vienmēr izmantojiet pozīciju ĀTRI.

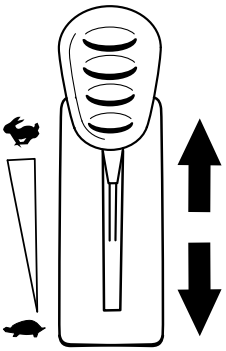

g295539

Zīmējums 29

Slāpētāja izmantošana

Izmantojiet slāpētāju, lai iedarbinātu aukstu dzinēju

1. Pavelciet uz augšu slāpētāja pogu, lai ieslēgtu slāpētāju pirms atslēgas slēdža izmantošanas (Zīmējums 30).
2. Spiediet uz leju slāpētāja pogu, lai izslēgtu slāpētāju pēc dzinēja iedarbināšanas (Zīmējums 30).

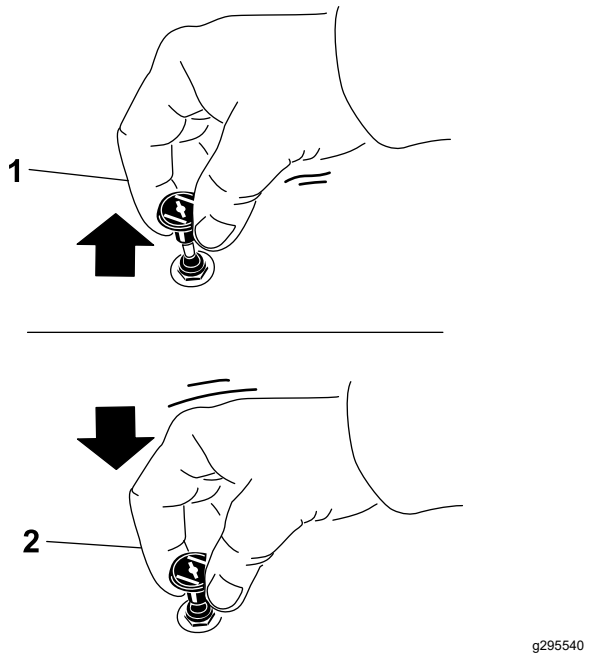

Zīmējums 30

1. IESLĒGTA pozīcija
2. IZSLĒGTA pozīcija

Atslēgas slēdža izmantošana

1. Pagrieziet atslēgu pozīcijā SĀKT (Zīmējums 31).

   Piezīme. Kad dzinējs ieslēdzas, atlaidiet atslēgu.

   Svarīgi! **Vienā reizē neieslēdziet startera motoru ilgāk nekā 5 sekundes. Ja dzinējs neieslēdzas, pagaidiet 10 sekundes starp mēģinājumiem. Ja šīs instrukcijas netiek ievērotas, var izdegt startera motors.**

   Piezīme. Jums, iespējams, nepieciešami vairāki mēģinājumi, lai iedarbinātu dzinēju, kad to pirmo reizi iedarbināt pēc tam, kad degvielas sistēma ir bijusi pilnībā bez degvielas.

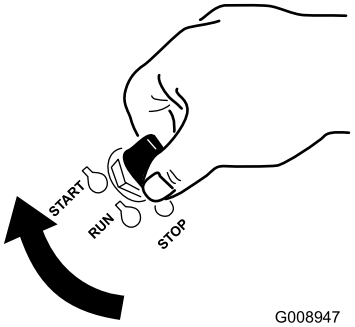

Zīmējums 31

2. Lai izslēgtu dzinēju, pagrieziet atslēgu pozīcijā APTURĒT.

Dzinēja iedarbināšana

Piezīme. Siltam vai karstam dzinējam slāpēšana var nebūt nepieciešama.

Svarīgi! **Vienā reizē neieslēdziet starteri ilgāk nekā 5 sekundes. Ja startera motors tiek iedarbināts uz ilgāk nekā 5 sekundēm, tas var sabojāt startera motoru. Ja dzinējs neieslēdzas, pagaidiet 10 sekundes pirms atkārtotas dzinēja startera darbināšanas.**

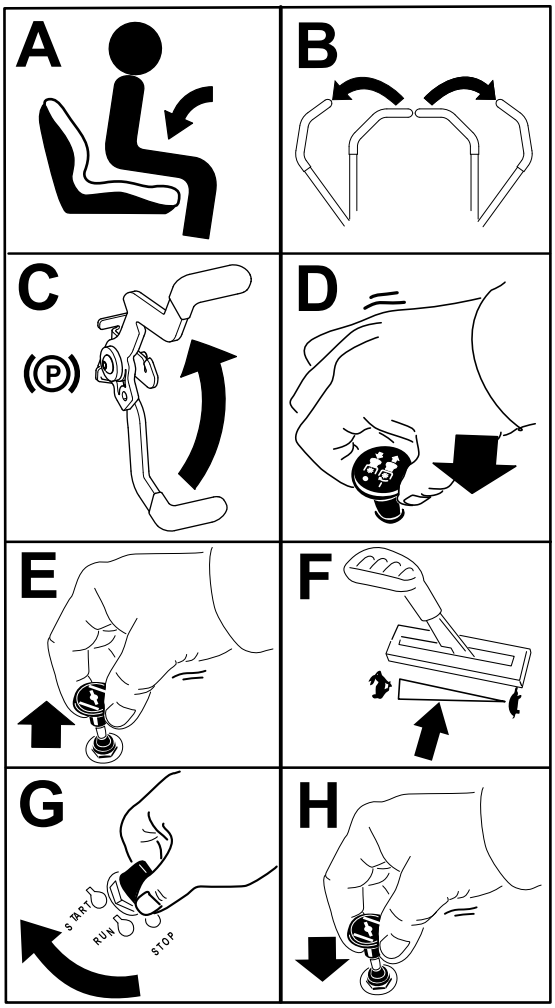

Zīmējums 32

Dzinēja izslēgšana

1. Izslēdziet asmeņus, virzot asmens vadības slēdzi IZSLĒGTĀ pozīcijā.
2. Ieslēdziet stāvbremzi.
3. Virziet droseles vadības ierīci starp puses un pilnas droseles pozīciju.
4. Pagrieziet atslēgu IZSLĒGTĀ pozīcijā un izņemiet atslēgu.

⚠ BRĪDINĀJUMS

Bērni vai blakus stāvētāji var gūt ievainojumus, ja viņi pārvieto vai mēģina darbināt mašīnu, kamēr tā netiek uzraudzīta.

Vienmēr izņemiet atslēgu un ieslēdziet stāvbremzi, atstājot mašīnu neuzraudzītu.

Kustības vadības sviru izmantošana

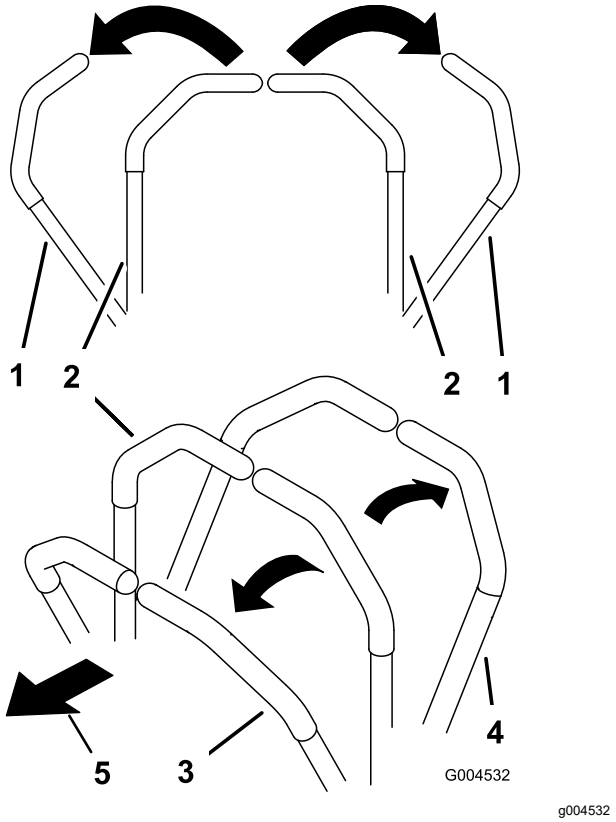

Zīmējums 33

1. Kustības vadības svira—NEITRĀLA BLOĶĒŠANAS pozīcija
2. Centrāla, atbloķēta pozīcija
3. Turpgaita
4. Atpakaļgaita
5. Mašīnas priekšpuse

Braukšana ar mašīnu

Piedziņas riteņi griežas neatkarīgi; tos uz katras ass darbina hidrauliskie motori. Jūs varat pagriezt 1 pusi atpakaļgaitā, vienlaicīgi pagriežot otru pusi turpgaitā, liekot mašīnai griezties nevis pagriezties. Tas lielā mērā palielina mašīnas manevrētspēju, bet var būt nepieciešams laiks, lai jūs pielāgotos tam, kā tā kustās.

Droseles vadības ierīce regulē dzinēja apgriezienus, kas mērīti apgr./min. (apgriezienos minūtē). Vislabākajai veiktspējai ievietojiet droseles vadības ierīci pozīcijā ĀTRI. Pļaujot vienmēr strādājiet pilnā droseles pozīcijā.

⚠ BRĪDINĀJUMA SIGNĀLS

Mašīna var griezties ļoti ātri. Jūs varat zaudēt kontroli pār mašīnu un iegūt ievainojumus vai mašīnas bojājumus.

- **Esiet uzmanīgs, veicot pagriezienus.**
- **Pirms asu pagriezienu veikšanas, samaziniet mašīnas ātrumu.**

Braukšana turpgaitā

Piezīme. Dzinējs izslēdzas, kad jūs pārvietojat vilces vadības ierīci ar ieslēgtu stāvbremzi.

Piezīme. Pagriežoties vienmēr ievērojiet piesardzību.

1. Izslēdziet stāvbremzi; skatiet Stāvbremzes izslēgšana (lpp. 24).
2. Virziet sviras centrālā, atbloķētā pozīcijā.
3. Lai pārvietotos turpgaitā, lēnām spiediet kustības vadības sviras uz priekšu (Zīmējums 34).

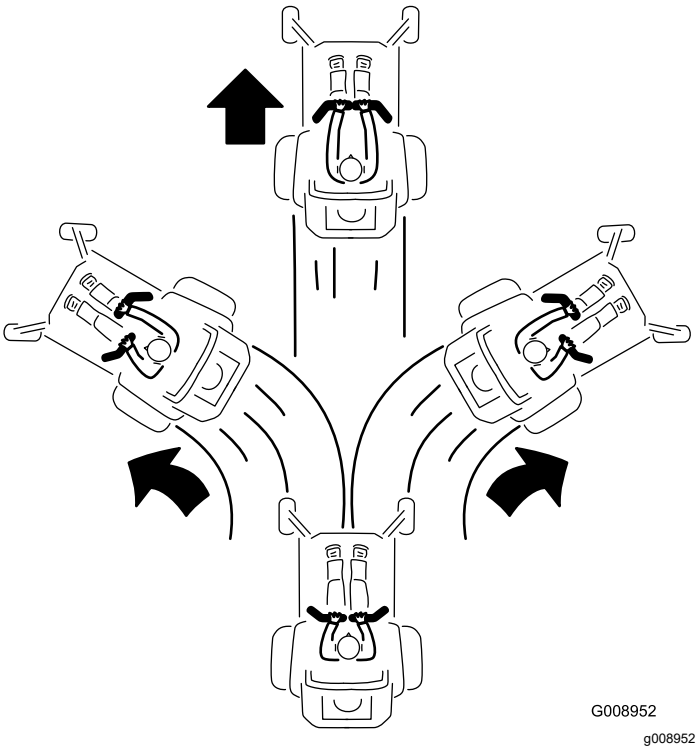

Zīmējums 34

4. Lai apturētu mašīnu, pavelciet kustības vadības sviras NEITRĀLĀ pozīcijā.

Braukšana atpakaļgaitā

Piezīme. Esiet uzmanīgs, braucot atpakaļgaitā un pagriežoties.

1. Virziet sviras centrālā, atbloķētā pozīcijā.
2. Lai pārvietotos atpakaļgaitā, lēnām velciet kustības vadības sviras atpakaļ (Zīmējums 35).

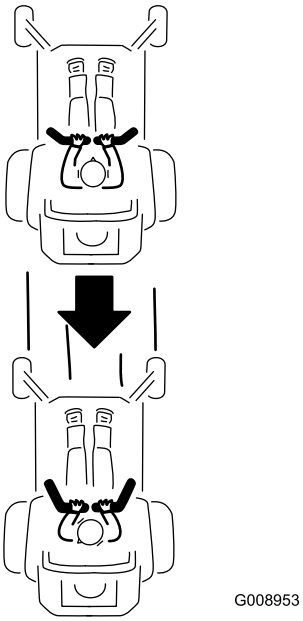

g008953

Zīmējums 35

Sānu izmešanas izmantošana

Pļāvējam ir zāles novirzītājs ar eņģi, kas izmētā atgriezumus uz sāniem un uz leju pret augsni.

⚠ BĪSTAMĪBA

Bez vietā uzstādīta zāles novirzītāja, izmetes pārsega vai pilna zāles uztvērēja bloka jūs un citi ir pakļauti saskarei ar asmeni un lidojošiem gružiem. Saskare ar rotējošu(-iem) pļāvēja asmeni(-ņiem) un lidojošiem gružiem izraisīs ievainojumus vai nāvi.

- **Nekad nenoņemiet zāles novirzītāju no pļāvēja korpusa, jo zāles novirzītājs virza materiālu uz leju pret zemi. Ja zāles novirzītājs kādreiz ir bojāts, nekavējoties nomainiet to.**
- **Nekad nelieciet savas rokas vai kājas zem pļāvēja korpusa.**
- **Nekad nemēģiniet tīrīt izmetes zonu vai pļāvēja asmeņus, ja vien neieslēdzat asmens vadības slēdzi (PTO) pozīcijā IZSL., pagriežat atslēgas slēdzi pozīcijā IZSL. un izņemat atslēgu no atslēgas slēdža.**
- **Pārliecinieties, ka zāles novirzītājs ir nolaistā pozīcijā.**

Griezšanas augstuma regulēšana

Mašīna ir aprīkota ar kājas pedāļa korpusa pacelšanas sistēmu. Jūs varat izmantot kājas pedāli, lai uz brīdi paceltu korpusu, lai izvairītos no šķēršļiem un paceltu platformu.

Jūs varat regulēt griezšanas augstumu no 38 mm līdz 114 mm soļos pa 6 mm, virzot griezšanas augstuma tapu dažādās caurumu atrašanās vietās.

1. Ar kāju spiediet korpusa pacelšanas pedāli, lai paceltu pļāvēja korpusu.
2. Lai regulētu, izņemiet tapu no griezšanas augstuma kronšteina (Zīmējums 36).
3. Izvēlieties caurumu griezšanas augstuma sistēmā, kas atbilst vēlamajam griezšanas augstumam, un ievietojiet tapu (Zīmējums 36).
4. Lēnām nolaidiet korpusu, līdz svira saskaras ar tapu.

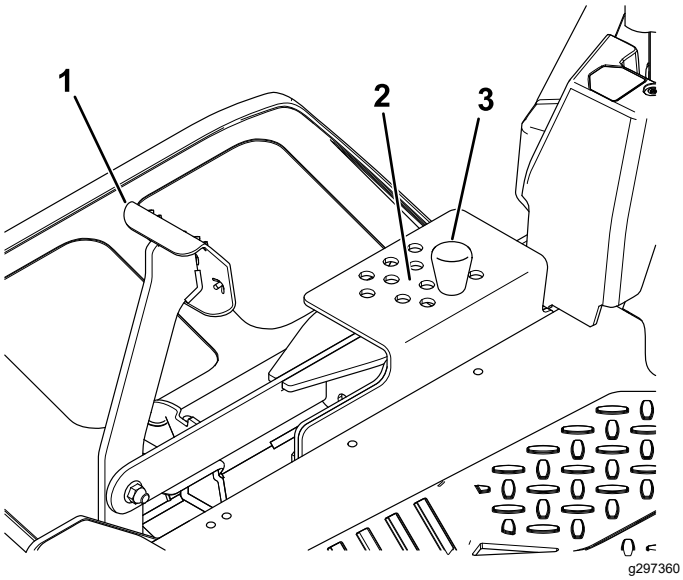

Zīmējums 36

1. Korpusa pacelšanas pedālis
2. Griezšanas augstuma pozīcijas
3. Tapa

Pretskrāpēšanas veltņu regulēšana

Kad maināt griezšanas augstumu, regulējiet pretskrāpēšanas veltņu augstumu.

Piezīme. Regulējiet pretskrāpēšanas veltņus, lai veltņi normālās, plakanās pļaušanās vietās nepieskartos zemei.

1. Novietojiet mašīnu uz līdzenas virsmas, izslēdziet asmens vadības slēdzi un ieslēdziet stāvbremzi; skatiet Stāvbremzes ieslēgšana (lpp. 24).
2. Izslēdziet dzinēju, izņemiet atslēgu un pagaidiet, līdz apstājas visas kustīgās daļas, pirms atstājat ekspluatācijas pozīciju.
3. Regulējiet pretskrāpēšanas veltņus, kā parādīts Zīmējums 37.

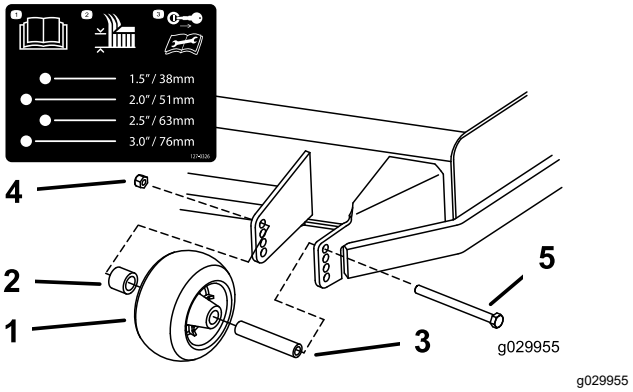

Zīmējums 37

1. Pretskrāpēšanas veltnis
2. Starplika
3. Bukse
4. Atloka uzgrieznis
5. Bultskrūve

Ekspluatācijas ieteikumi

Gaisa cirkulācijas palielināšana

Vislabākajai pļaušanai un maksimālajai gaisa cirkulācijai darbiniet dzinēju ĀTRĀ pozīcijā. Gaiss ir nepieciešams, lai rūpīgi sagrieztu zāles atgriezumus, tādēļ neiestatiet griezšanas augstumu pārāk zemu, kas pilnībā ieskautu pļāvēja korpusu ar nenogrieztu zāli. Vienmēr mēģiniet turēt 1 pļāvēja korpusa pusi brīvu no nenogrieztās zāles, kas ļauj pļāvēja korpusā ievilkt gaisu.

Zāliena pļaušana pirmo reizi

Pļaujiet zāli nedaudz virs normālā, lai nodrošinātu, ka pļāvēja korpusa pļaušanas augstums nenoskrāpē zemes nelīdzenumus. Tomēr vispārīgi vislabāk ir izmantot iepriekš iestatīto pļaušanas augstumu. Pļaujot zāli, kas garāka par 15 cm, jūs, iespējams, vēlēsieties nopļaut zālienu divreiz, lai nodrošinātu pieņemamu griezuma kvalitāti.

Trešdaļas zāles stiebru pļaušana

Vislabāk ir pļaut tikai apmēram trešdaļu no zāles asmens izmēra. Lielāka daudzuma pļaušana nav ieteicama, ja vien zāle nav reta vai ir vēls rudens, kad zāle aug daudz lēnāk.

Pļaušanas virziena maiņa

Mainiet pļaušanas virzienu, lai zāle stāvētu taisni. Tas arī palīdz izkliedēt atgriezumus, kas uzlabo sadalīšanos un mēslošanu.

Pļaušana pareizos intervālos

Zāle dažādos gadalaikos aug dažādos ātrumos. Lai uzturētu vienādu pļāvuma augstumu, agrā pavasarī pļaujiet daudz biežāk. Tā kā zāles augšana vasaras vidū palēninās, pļaujiet retāk. Ja ilgāku laiku nevarat pļaut, vispirms pļaujiet augstā pļaušanas augstumā; pēc 2 dienām pļaujiet vēlreiz ar zemāku augstuma iestatījumu.

Pļaušana zemākos ātrumos

Noteiktos apstākļos pļaušana zemākos ātrumos var uzlabot griezuma kvalitāti.

Izvairīšanās no pļaušanas pārāk zemu

Pļaujot uz nelīdzenas virsmas, paceliet pļaušanas augstumu, lai izvairītos no augsnes noskrāpēšanas.

Mašīnas apturēšana

Ja jums pļaušanas laikā ir jāaptur mašīnas turpgaitas kustība, uz jūsu zāliena var nokrist zāles atgriezumu pika. Lai no tā izvairītos, brauciet uz iepriekš nopļautu laukumu ar ieslēgtiem asmeņiem, vai arī varat izslēgt pļāvēja korpusu, braucot turpgaitā.

Pļāvēja korpusa apakšpuses tīrības saglabāšana

Pēc katras izmantošanas reizes tīriet atgriezumus un netīrumus no pļāvēja korpusa apakšpuses. Ja pļāvēja korpusā uzkrājas zāle un netīrumi, ar laiku pļaušanas kvalitāte kļūs neapmierinoša.

Asmens(-ņu) apkope

Visu pļaušanas sezonu uzturiet asu asmeni, jo ass asmens griež tīri, neplēšot vai nesasmalcinot zāles stiebrus. Plēšana un smalcināšana padara zāles malas brūnas, kas palēnina augšanu un palielina slimību risku. Pēc katras lietošanas reizes pārbaudiet pļāvēja asmeņu asumu un nodilumu vai bojājumus. Novīlējiet visas plaisas un noasiniet asmeņus, ja nepieciešams. Ja asmens ir bojāts vai nodilis, nekavējoties to nomainiet pret oriģinālu Toro maiņas asmeni. Skatiet Griezšanas asmeņu apkope (lpp. 46).

Pēc ekspluatācijas

Drošība pēc ekspluatācijas

Vispārīga drošība

- Ieslēdziet stāvbremzi, izslēdziet dzinēju, izņemiet atslēgu un pagaidiet, līdz apstājas visas kustīgās daļas, pirms atstājat operatora pozīciju. Ļaujiet mašīnai atdzist pirms apkopes, regulēšanas, degvielas uzpildes, tīrīšanas vai glabāšanas.
- Lai novērstu aizdegšanos, iztīriet zāli un netīrumus no griezējmezgla, slāpētāja, zobratiem, zāles uztvērēja un dzinēja nodalījuma. Notīriet izšļakstījušos eļļu vai degvielu.
- Atvienojiet degvielu un izņemiet atslēgu pirms mašīnas glabāšanas vai transportēšanas.

Mašīnas tīrīšana

Apkopes intervāls: Pēc katras lietošanas reizes

Svarīgi! **Jūs varat mazgāt mašīnu, izmantojot maigu mazgāšanas līdzekli un ūdeni. Nemazgājiet mašīnu ar spiedienu. Izvairieties no pārmērīgas ūdens izmantošanas, jo īpaši pie vadības paneļa, zem sēdekļa, ap dzinēju, hidrauliskajiem sūkņiem un motoriem.**

1. Novietojiet mašīnu uz līdzenas virsmas, izslēdziet asmens vadības slēdzi un ieslēdziet stāvbremzi.
2. Izslēdziet dzinēju un pagaidiet, kamēr visas kustīgās daļas apstājas, pirms dodaties prom no darba pozīcijas.
3. Iztīriet zāli un netīrumus no griezējmezgla, slāpētāja, zobratiem, zāles uztvērēja un dzinēja.

Mašīnas stumšana ar rokām

1. Novietojiet mašīnu uz līdzenas virsmas, izslēdziet asmens vadības slēdzi un ieslēdziet stāvbremzi.
2. Izslēdziet dzinēju, izņemiet atslēgu un pagaidiet, līdz apstājas visas kustīgās daļas, pirms atstājat ekspluatācijas pozīciju.
3. Atrodiet apiešanas sviras uz rāmja abās dzinēja pusēs.
4. Virziet apiešanas sviras uz priekšu cauri rievotajam caurumam un uz leju, lai fiksētu tās vietā (Zīmējums 38).

   Piezīme. Dariet to katrai svirai.

⚠ BRĪDINĀJUMA SIGNĀLS

Saskare ar karstām virsmām var izraisīt personas ievainojumus.

Turiet savas rokas, pēdas, seju, apģērbu un citas ķermeņa daļas prom no dzinēja, slāpētāja un citām karstām virsmām.

⚠ BRĪDINĀJUMA SIGNĀLS

Mašīna var nejauši izkustēties, kamēr apiešanas sviras ir bloķētas atverē turpgaitā, un ievainot jūs vai blakusstāvētājus.

Bloķējiet apiešanas sviras atpakaļgaitā pēc mašīnas pārvietošanas.

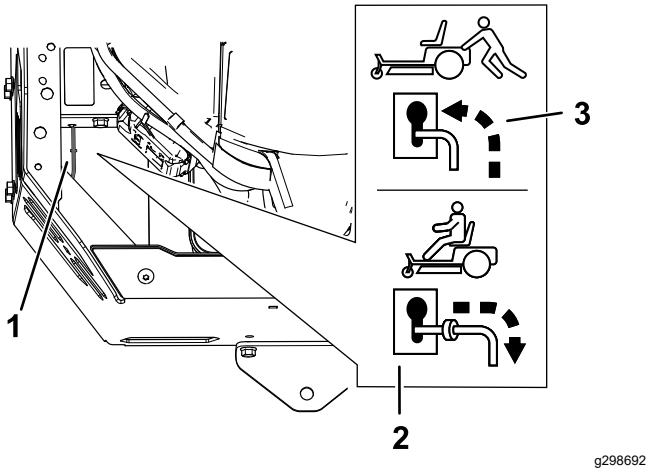

Zīmējums 38

1. Apiešanas sviras atrašanās vietas
2. Sviras pozīcija mašīnas ekspluatācijai
3. Sviras pozīcija mašīnas stumšanai

5. Atvienojiet stāvbremzi.
6. Pārvietojiet mašīnu pēc nepieciešamības.

   Svarīgi! **Vienmēr stumiet mašīnu ar rokām. Nevelciet mašīnu, jo vilkšana var to bojāt.**
7. Ieslēdziet stāvbremzi.
8. Virziet apiešanas sviras atpakaļ un uz leju cauri rievotajai atverei, lai bloķētu tās vietā.

Mašīnas transportēšana

Izmantojiet lielas slodzes piekabi vai kravas automašīnu, lai transportētu mašīnu. Izmantojiet pilnu rampas platumu. Pārliecinieties, ka piekabei vai kravas automašīnai ir visas nepieciešamās bremzes, apgaismojums un likumā prasītie marķējumi. Lūdzu, rūpīgi izlasiet visas drošības instrukcijas. Zinot šo informāciju, jūs varat palīdzēt sev vai blakus stāvētājiem izvairīties no ievainojumiem. Skatiet vietējos lēmumus saistībā ar piekabes un piesiešanas prasībām.

⚠ BRĪDINĀJUMA SIGNĀLS

Braukšana pa ielu vai lielceļu bez virzienrādītājiem, gaismām, atstarojošām zīmēm vai lēni braucoša transportlīdzekļa emblēmas ir bīstama un var izraisīt negadījumus, radot personas ievainojumus.

Nebrauciet ar mašīnu par koplietošanas ielām vai lielceļu.

Piekabes izvēle

⚠ BRĪDINĀJUMA SIGNĀLS

Mašīnas iekraušana piekabē vai kravas automašīnā palielina apgāšanās iespēju un var izraisīt nopietnus ievainojumus vai nāvi (Zīmējums 39).

- **Izmantojiet tikai pilna platuma rampu; neizmantojiet atsevišķas rampas katrai mašīnas pusei.**
- **Nepārsniedziet 15 grādu slīpumu starp rampu un zemi vai starp rampu un piekabi vai kravas automašīnu.**
- **Pārliecinieties, ka rampas garums ir vismaz 4 reizes lielāks nekā piekabes augstums vai kravas automašīnas platformas attālums līdz zemei. Tas nodrošina, ja rampas leņķis nepārsniedz 15 grādus uz līdzenas zemes.**

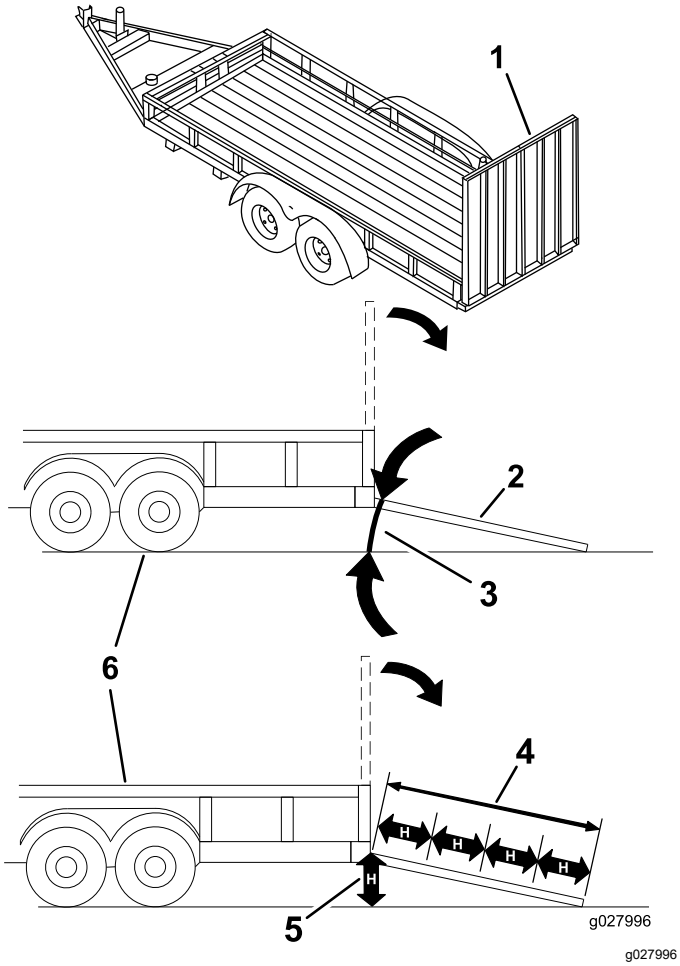

Zīmējums 39

1. Pilna platuma rampa novietotā pozīcijā
2. Pilna platuma rampas sānu skats iekraušanas pozīcijā
3. Ne vairāk kā 15 grādi
4. Rampas garums ir vismaz 4 reizes lielāks nekā piekabes augstums vai kravas automašīnas platformas attālums līdz zemei
5. H = piekabes augstums vai kravas automašīnas platformas attālums līdz zemei
6. Piekabe

Mašīnas iekraušana

⚠ BRĪDINĀJUMA SIGNĀLS

Mašīnas iekraušana piekabē vai kravas automašīnā palielina apgāšanās iespēju un var izraisīt nopietnus ievainojumus vai nāvi.

- **Esiet īpaši piesardzīgi, izmantojot mašīnu, kas atrodas uz rampas.**
- **Brauciet atpakaļgaitā uz rampas un brauciet turpgaitā no rampas.**
- **Izvairieties no straujas ātruma palielināšanas vai samazināšanas, braucot ar mašīnu uz rampas, jo tas var izraisīt kontroles zudumu vai apgāšanās situāciju.**

1. Ja izmantojat piekabi, savienojiet to ar velkošo transportlīdzekli un savienojiet drošības ķēdes.
2. Ja piemērojams, savienojiet piekabes bremzes un lampiņas.
3. Nolaidiet rampu, pārliecinoties, ka leņķis starp rampu un zemi nepārsniedz 15 grādus (Zīmējums 39).
4. Brauciet ar mašīnu atpakaļgaitā uz rampas (Zīmējums 40).

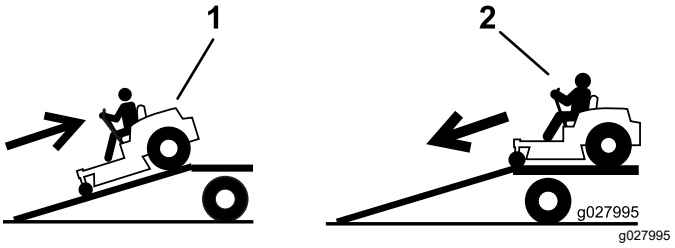

Zīmējums 40

1. Brauciet ar mašīnu atpakaļgaitā uz rampas.
2. Brauciet ar mašīnu turpgaitā nost no rampas.

5. Izslēdziet dzinēju, izņemiet atslēgu un ieslēdziet stāvbremzi.
6. Piesieniet mašīnu pie priekšējiem ritentiņiem un aizmugures rāmja ar siksnām, ķēdēm, kabeli vai virvēm (Zīmējums 41). Skatiet vietējos noteikumus saistībā ar piesiešanas prasībām.

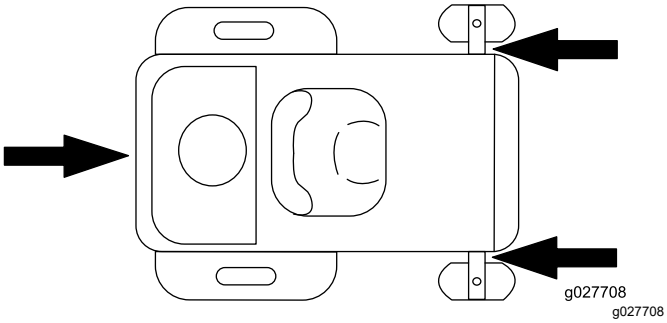

Zīmējums 41

1. Piesiešanas punkti

Mašīnas izkraušana

1. Nolaidiet rampu, pārliecinoties, ka leņķis starp rampu un zemi nepārsniedz 15 grādus (Zīmējums 39).
2. Brauciet ar mašīnu turpgaitā nost no rampas (Zīmējums 40).

Tehniskā apkope

Piezīme. Nosakiet mašīnas kreiso un labo pusi no normālas ekspluatācijas pozīcijas.

Apkopes drošība

- Ja atslēga atrodas slēdzī, kāds var nejauši iedarbināt dzinēju un nopietni ievainot jūs vai citus blakus stāvētājus. Izņemiet atslēgu no slēdža pirms jebkāda apkopes darba veikšanas.
- Pirms operatora pozīcijas atstāšanas, rīkojieties šādi:
  - Novietojiet mašīnu uz līdzenas virsmas.
  - Atvienojiet piedziņu.
  - Ieslēdziet stāvbremzi.
  - Izslēdziet dzinēju un izņemiet atslēgu.
  - Pirms apkopes veikšanas ļaujiet mašīnas elementiem atdzist.
- Neļaujiet neapmācītam personālam veikt mašīnas apkopi.
- Turiet rokas un pēdas atstatu no kustīgām daļām vai karstām virsmām. Ja iespējams, neveiciet regulēšanu, kamēr dzinējs darbojas.
- Uzmanīgi atbrīvojiet spiedienu no komponentiem, kuriem ir uzkrāta enerģija.
- Regulāri pārbaudiet stāvbremzes darbību. Pēc nepieciešamības regulējiet to vai veiciet apkopi.
- Nekad neizmainiet drošības ierīces. Regulāri pārbaudiet to pareizu darbību.
- Lai novērstu aizdegšanos, iztīriet zāli un netīrumus no griezējmezgla, slāpētāja, zobratiem, zāles uztvērēja un dzinēja nodalījuma.
- Notīriet izšļakstījušos eļļu vai degvielu un ar degvielu piesūkušos netīrumus.
- Nepaļaujieties uz hidrauliskajiem vai mehāniskajiem domkratiem mašīnas atbalsta nodrošināšanai; paceļot mašīnu, balstiet mašīnu ar domkrata statīviem.
- Turiet visas daļas labā stāvoklī un visu aparatūru cieši pievilktu, it īpaši asmens bloka aparatūru. Nomainiet visas nodilušās vai bojātās uzlīmes.
- Pirms mašīnas remonta atvienojiet kabeli no akumulatora negatīvās spailes.
- Lai nodrošinātu optimālu veiktspēju, izmantojiet tikai oriģinālās Toro nomaiņas daļas un piederumus. Citu ražotāju nomaiņas daļas un piederumi var būt bīstami, un šāda izmantošana var anulēt garantiju.

Ieteiktie tehniskās apkopes grafiki

Tehniskās apkopes intervāls	Apkopes procedūra
Pirms katras lietošanas vai katru dienu	• Pārbaudiet drošības bloķēšanas sistēmu. • Pārbaudiet dzinēja eļļas līmeni. • Pārbaudiet asmeņus. • Pārbaudiet zāles novirzītāja bojājumus.
Pēc katras lietošanas reizes	• Iztīriet zāli un netīrumus no griezējmezgla, slāpētāja, zobratiem, zāles uztvērēja un dzinēja.
Ik pēc 25 stundām	• Iztīriet gaisa tīrītāja putu elementu (biežāk putekļainos, netīros apstākļos). • Pārbaudiet riepu spiedienu. • Pārbaudiet siksnu nodilumu vai plaisas.
Ik pēc 100 stundām	• Nomainiet gaisa tīrītāja putu elementu (biežāk putekļainos, netīros apstākļos). • Noņemiet un iztīriet pūtēja korpusu un visus citus dzesēšanas apvalkus (biežāk ļoti putekļainos, netīros apstākļos). • Nomainiet līnijas degvielas filtru.
Ik pēc 100 stundām vai reizi gadā, atkarībā no tā, kurš nosacījums izpildās ātrāk	• Nomainiet gaisa tīrītāja papīra elementu (biežāk netīros vai putekļainos apstākļos). • Nomainiet dzinēja eļļu un eļļas filtru (biežāk netīros un putekļainos apstākļos).
Ik pēc 500 stundām	• Nomainiet kvēlsveci(-es).
Pirms glabāšanas	• Uzlādējiet akumulatoru un atvienojiet akumulatora kabeļus. • Pirms glabāšanas izpildiet visas augstāk minētās apkopes procedūras. • Nokrāsojiet visas saskrāpētās virsmas.

Svarīgi! **Plašākas tehniskās apkopes procedūras skatiet savā dzinēja īpašnieka rokasgrāmatā.**

⚠ BRĪDINĀJUMS

Ja atslēga atrodas slēdzī, kāds var nejauši iedarbināt dzinēju un nopietni ievainot jūs vai citus blakus stāvētājus.

Izslēdziet dzinēju un izņemiet atslēgu no slēdža pirms jebkāda apkopes darba veikšanas.

Pirmsapkopes procedūras

Pļāvēja korpusa aizkara atlaišana

Atskrūvējiet 2 apakšējās aizkara bultskrūves, lai piekļūtu pļāvēja korpusa augšdaļai (Zīmējums 42).

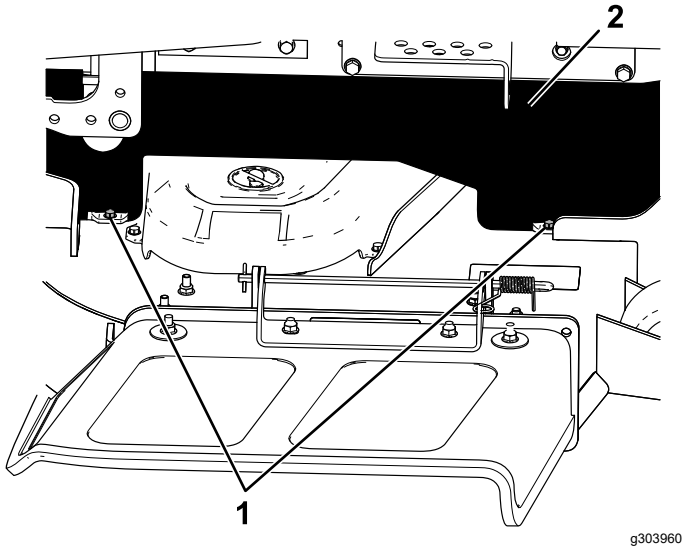

Zīmējums 42

1. Apakšējā bultskrūve
2. Aizkars

Piezīme. Vienmēr pievelciet bultskrūves, lai pēc tehniskās apkopes pievienotu aizkaru.

Motora apkope

Dzinēja drošība

- Turiet savas rokas, pēdas, seju, citas ķermeņa daļas un apģērbu prom no slāpētāja un citām karstām virsmām. Pirms apkopes veikšanas ļaujiet dzinēja elementiem atdzist.
- Nemainiet dzinēja regulatora ātrumu vai pārāk ātri nedarbiniet dzinēju.

Gaisa tīrītāja apkope

Apkopes intervāls: Ik pēc 25 stundām—Iztīriet gaisa tīrītāja putu elementu (biežāk putekļainos, netīros apstākļos).

Ik pēc 100 stundām—Nomainiet gaisa tīrītāja putu elementu (biežāk putekļainos, netīros apstākļos).

Piezīme. Veiciet gaisa tīrītāja apkopi biežāk (reizi dažās stundās), ja darba apstākļi ir īpaši putekļaini vai smilšaini.

Putu un papīra elementu noņemšana

1. Novietojiet mašīnu uz līdzenas virsmas, izslēdziet asmens vadības slēdzi un ieslēdziet stāvbremzi.
2. Izslēdziet dzinēju, izņemiet atslēgu un pagaidiet, līdz apstājas visas kustīgās daļas, pirms atstājat ekspluatācijas pozīciju.
3. Notīriet ap gaisa tīrītāja pārsegu, lai novērstu netīrumu iekļūšanu dzinējā un bojājumu rašanos.
4. Atlaidiet fiksējošās skavas uz gaisa tīrītāja un pavelciet gaisa tīrītāja vāku nost no gaisa tīrītāja korpusa

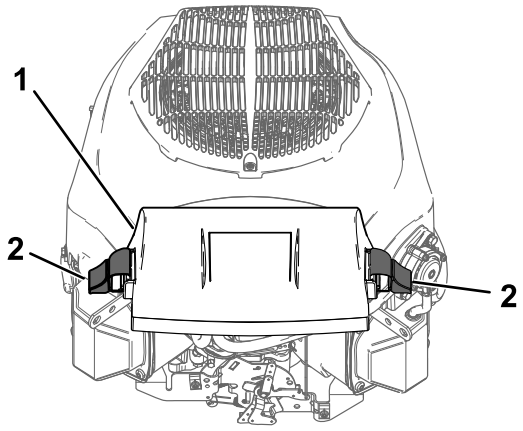

Zīmējums 43

1. Pārsegs
2. Fiksējošā skava

5. Atdaliet putu un papīra elementus (Zīmējums 44).

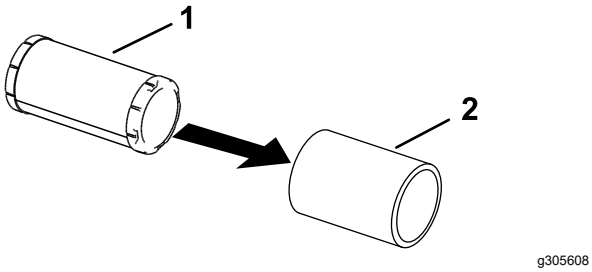

Zīmējums 44

1. Papīra elements
2. Putu elements

Putu elementa apkope

1. Mazgājiet putu elementu ar šķidrajām ziepēm un siltu ūdeni. Kad elements ir tīrs, rūpīgi to noskalojiet.
2. Nožāvējiet elementu, saspiežot to tīrā lupatiņā.

   Svarīgi! **Nomainiet putu elementu, ja tas ir saplīsis vai nodilis.**
3. Nedaudz eļļojiet putu elementu, izmantojot svaigu dzinēja eļļu, un izspiediet visu lieko eļļu.

Gaisa tīrītāja papīra elementa apkope

Apkopes intervāls: Ik pēc 100 stundām vai reizi gadā, atkarībā no tā, kurš nosacījums izpildās ātrāk—Nomainiet gaisa tīrītāja papīra elementu (biežāk netīros vai putekļainos apstākļos).

1. Tīriet papīra elementu, maigi tam pieskaroties, lai notīrītu putekļus.

   Piezīme. Ja tas ir ļoti netīrs, nomainiet papīra elementu pret jaunu.
2. Pārbaudiet elementa plīsumus, eļļainu plēvi vai gumijas blīves bojājumu.
3. Nomainiet papīra elementu, ja tas ir bojāts.

   Svarīgi! **Netīriet papīra filtru.**

Gaisa tīrītāja uzstādīšana

1. Uzstādiet putu elementa priekštīrītāju virs papīra elementa.

   Piezīme. Pārliecinieties, ka nesabojājat elementus.
2. Uzstādiet gaisa tīrītāja elementus uz gaisa tīrītāja pamatnes.
3. Uzstādiet vāku un fiksējiet to ar fiksējošajām skavām (Zīmējums 43).

Dzinēja eļļas apkope

Dzinēja eļļas specifikācijas

Eļļas tips: mazgāšanas eļļa (tostarp sintētiskā), API servisa SJ vai augstāka

Kartera tilpums: 1,9 l ar eļļas filtru

Viskozitāte: skatiet tabulu tālāk.

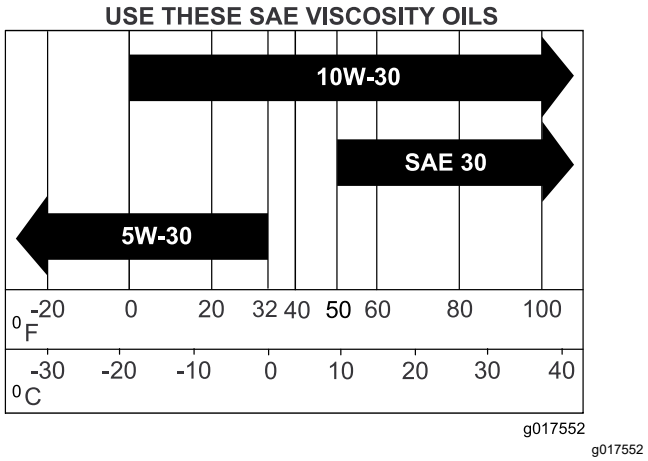

Zīmējums 45

Dzinēja eļļas līmeņa pārbaude

Apkopes intervāls: Pirms katras lietošanas vai katru dienu

Piezīme. Pārbaudiet eļļu, kad dzinējs ir auksts.

Svarīgi! **Ja jūs pārpildāt vai nepietiekoši piepildāt dzinēja karteri ar eļļu un darbināt dzinēju, jūs varat sabojāt dzinēju.**

1. Novietojiet mašīnu uz līdzenas virsmas, izslēdziet asmens vadības slēdzi un ieslēdziet stāvbremzi.
2. Izslēdziet dzinēju, izņemiet atslēgu un pagaidiet, līdz apstājas visas kustīgās daļas, pirms atstājat ekspluatācijas pozīciju.

   Piezīme. Pārliecinieties, ka dzinējs ir auksts, lai eļļai būtu laiks izlīt karterī.
3. Lai netīrumiem, zāles atgriezumiem u.tml. neļautu iekļūt dzinējā, notīriet ap eļļas uzpildes vāciņu un mērstieni, pirms to noņemat (Zīmējums 46).

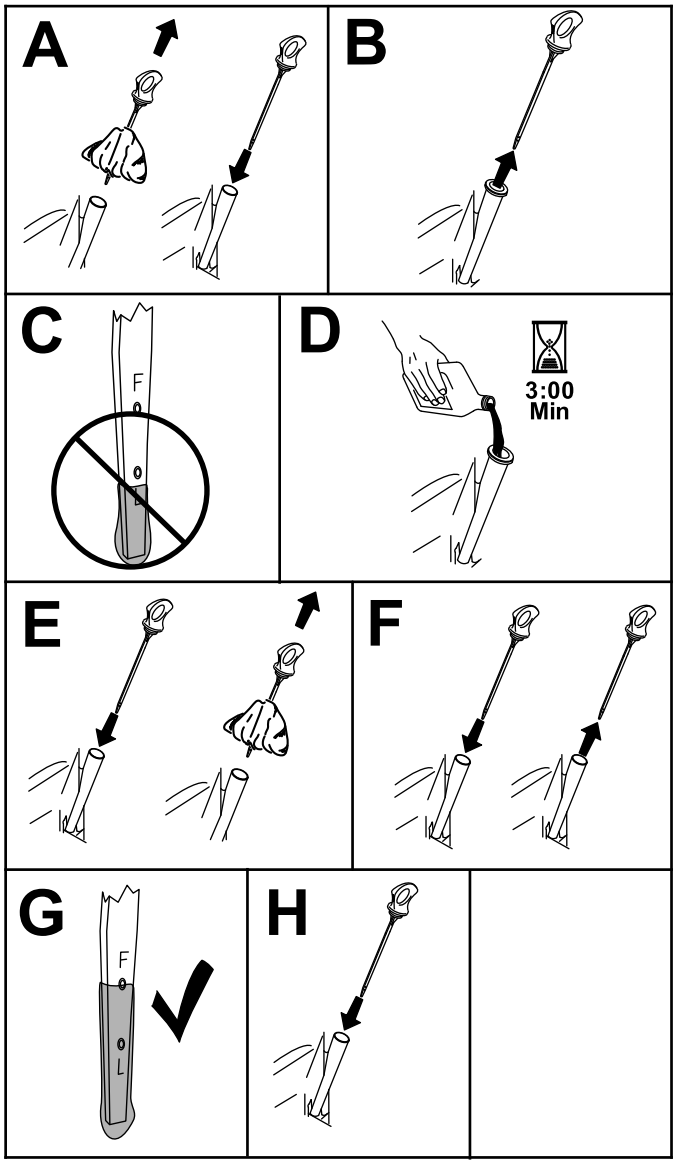

g365791

Zīmējums 46

Dzinēja eļļas un eļļas filtra nomaiņa

Apkopes intervāls: Ik pēc 100 stundām vai reizi gadā, atkarībā no tā, kurš nosacījums izpildās ātrāk—Nomainiet dzinēja eļļu un eļļas filtru (biežāk netīros un putekļainos apstākļos).

1. Novietojiet mašīnu uz līdzenas virsmas, izslēdziet asmens vadības slēdzi un ieslēdziet stāvbremzi.
2. Izslēdziet dzinēju, izņemiet atslēgu un pagaidiet, līdz apstājas visas kustīgās daļas, pirms atstājat ekspluatācijas pozīciju.
3. Izlejiet eļļu no dzinēja (Zīmējums 47).

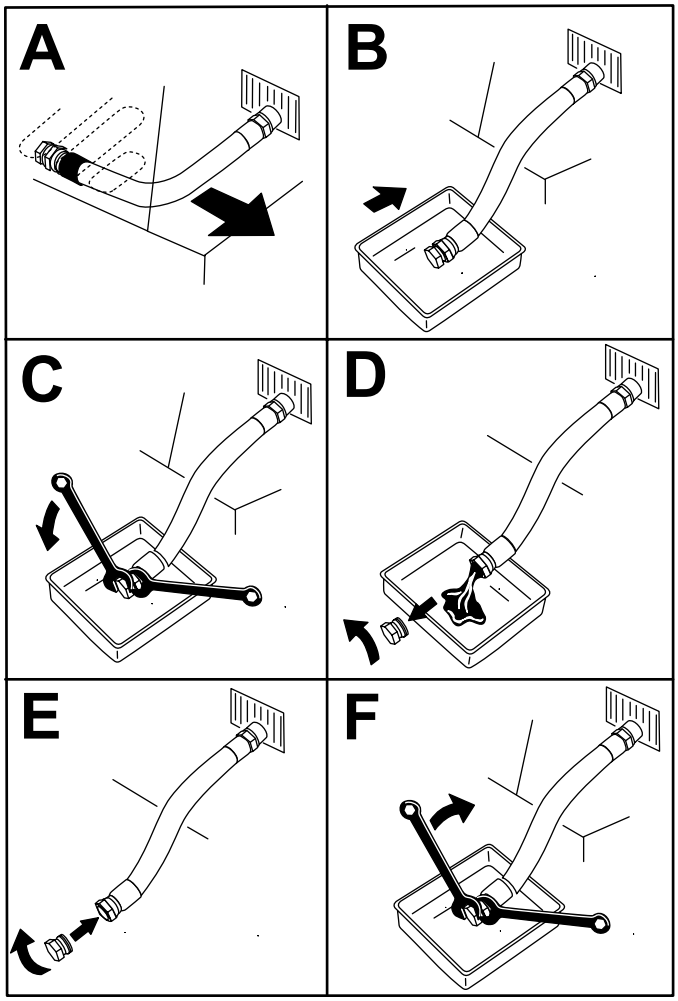

g225280

Zīmējums 47

4. Nomainiet dzinēja eļļas filtru (Zīmējums 48).

   Piezīme. Pārliecinieties, ka eļļas filtra blīve pieskaras dzinējam, un pēc tam pagrieziet filtra vēl par ¾ apgrieziena.

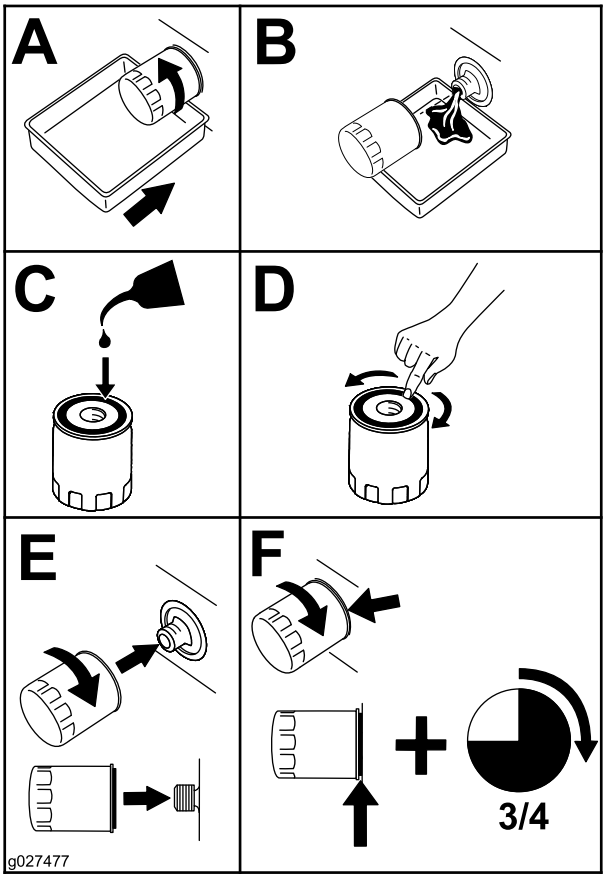

g027477

Zīmējums 48

5. Lēnām lejiet apmēram 80% no norādītās eļļas uzpildes caurulē un lēnām pievienojiet vēl eļļu, lai tā būtu līdz atzīmei Pilns (Zīmējums 49).

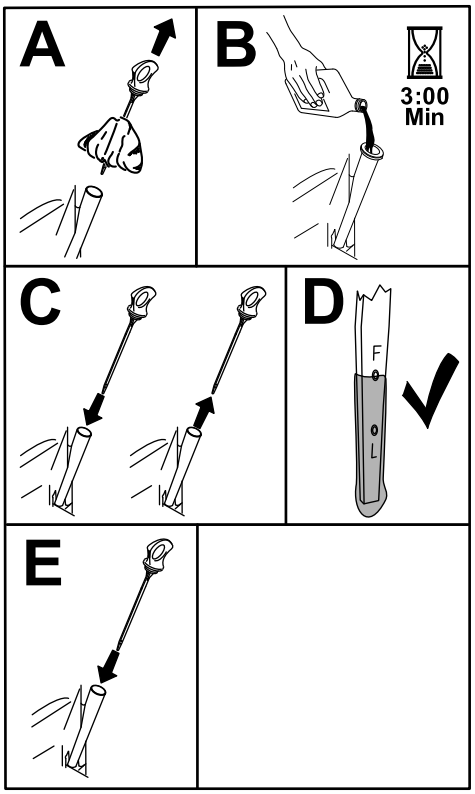

g365790

Zīmējums 49

6. Atbrīvojieties no izmantotās eļļas vietējā pārstrādes centrā.

Kvēlsveces apkope

Apkopes intervāls: Ik pēc 500 stundām—Nomainiet kvēlsveci(-es).

Pārliecinieties, ka gaisa atstarpe pirms kvēlsveces uzstādīšanas starp elektrodu centru un sāniem ir pareiza. Izmantojiet kvēlsveces uzgriežņu atslēgu, lai noņemtu un uzstādītu kvēlsveci, un atstarpes instrumentu vai sensoru, lai pārbaudītu un regulētu gaisa atstarpi. Ja nepieciešams, uzstādiet jaunu kvēlsveci.

Tips: Champion® XC12YC

Gaisa atstarpe: 0,76 mm

Kvēlsveces noņemšana

1. Novietojiet mašīnu uz līdzenas virsmas, izslēdziet asmens vadības slēdzi (PTO) un ieslēdziet stāvbremzi.
2. Izslēdziet dzinēju, izņemiet atslēgu un pagaidiet, līdz apstājas visas kustīgās daļas, pirms atstājat ekspluatācijas pozīciju. Ļaujiet dzinējam atdzist.
3. Notīriet ap spraudņa pamatni, lai dzinējā neiekļūtu netīrumi un gruži.
4. Noņemiet kvēlsveci (Zīmējums 50).

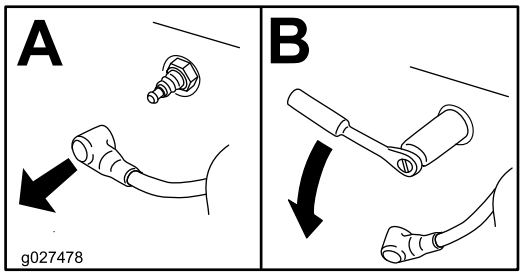

g027478

Zīmējums 50

Kvēlsveces pārbaude

Svarīgi! **Netīriet kvēlsveci(-es). Vienmēr nomainiet kvēlsveci(-es), kad tai(-ām) ir melns apvalks, nolietoti elektrodi, eļļaina plēve vai plaisas.**

Ja redzat gaiši brūnu vai pelēku krāsu uz izolatora, dzinējs darbojas pareizi. Melns apvalks uz izolatora parasti nozīmē, ka gaisa tīrītājs ir netīrs.

Iestatiet atstarpi uz 0,75 mm.

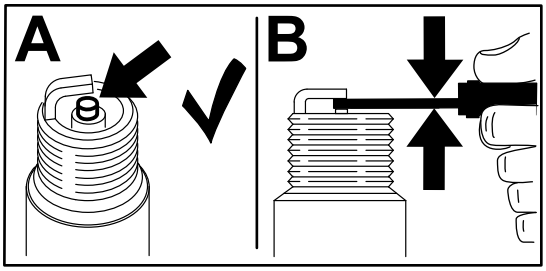

g206628

Zīmējums 51

Kvēlsveces uzstādīšana

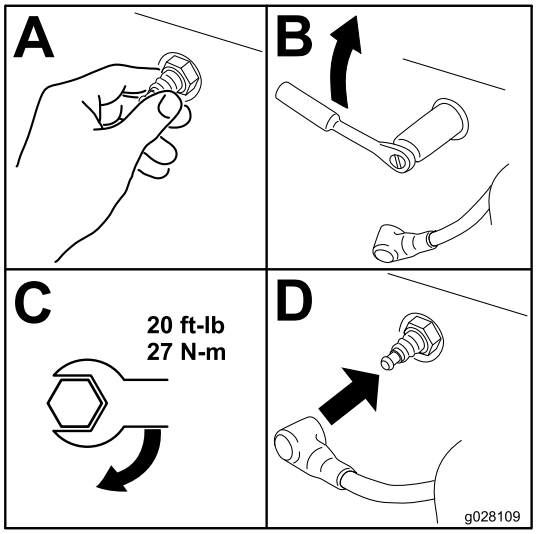

g028109

Zīmējums 52

Pūtēja korpusa tīrīšana

Apkopes intervāls: Ik pēc 100 stundām/Katru gadu

Lai nodrošinātu pareizu dzesēšanu, pārliecinieties, ka zāles režģis, dzesēšanas spuras un citas dzinēja ārējās virsmas vienmēr ir tīras.

Pēc nepieciešamības tīriet dzesēšanas spuras un ārējās virsmas. Pārliecinieties, ka ir uzstādīti dzesēšanas apvalki. Pievelciet pūtēja korpusa skrūves līdz 7,5 N·m.

Svarīgi! **Darbinot dzinēju ar bloķētu zāles režģi, netīrām vai aizsērējušām dzesēšanas spurām un/vai noņemtiem dzesēšanas apvalkiem, rodas dzinēja bojājumi pārkaršanas dēļ.**

Degvielas sistēmas apkope

⚠ BĪSTAMĪBA

Noteiktos apstākļos degviela ir ļoti uzliesmojoša un ļoti sprādzienbīstama. Degvielas izraisīta uguns vai sprādziens var apdedzināt jūs un citus un sabojāt īpašumu.

Skatiet Degvielas drošība (lpp. 15) pilnu sarakstu par ar degvielu saistītajiem piesardzības pasākumiem.

Līnijas degvielas filtra nomaiņa

Apkopes intervāls: Ik pēc 100 stundām—Nomainiet līnijas degvielas filtru.

Nekad neuzstādiet netīru filtru pēc tā izņemšanas no degvielas līnijas.

1. Novietojiet mašīnu uz līdzenas virsmas, izslēdziet asmens vadības slēdzi un ieslēdziet stāvbremzi.
2. Izslēdziet dzinēju, izņemiet atslēgu un pagaidiet, līdz apstājas visas kustīgās daļas, pirms atstājat ekspluatācijas pozīciju. Ļaujiet dzinējam atdzist.
3. Nomainiet filtru (Zīmējums 53).

   Piezīme. Pārliecinieties, ka plūsmas virziena bultiņa uz nomaiņas filtra ir vērsta pret dzinēju.

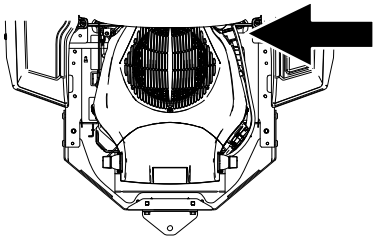

g305646

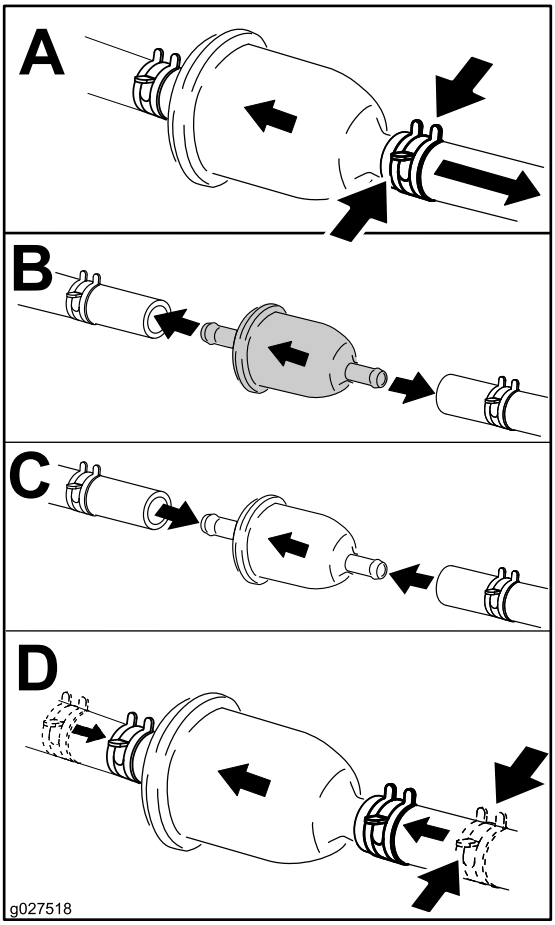

g027518

Zīmējums 53

Elektriskās sistēmas apkope

Elektriskās sistēmas drošība

- Pirms mašīnas remonta atvienojiet kabeli no akumulatora negatīvās spailes.
- Lādējiet akumulatoru atvērtā, labi vēdinātā vietā, prom no dzirkstelēm un liesmām. Atvienojiet lādētāju pirms akumulatora savienošanas vai atvienošanas. Valkājiet aizsargapģērbu un izmantojiet izolācijas instrumentus.

Akumulatora apkope

Akumulatora izņemšana

⚠ BRĪDINĀJUMA SIGNĀLS

Nepareizi noņemot kabeļus no akumulatora, var sabojāt mašīnu un kabeļus, radot dzirksteles. Dzirksteles var izraisīt akumulatora gāzu sprādzienu, radot personas ievainojumus.

- **Vienmēr atvienojiet negatīvo (melno) akumulatora kabeli pirms pozitīvā (sarkanā) kabeļa atvienošanas.**
- **Vienmēr savienojiet pozitīvo (sarkano) akumulatora kabeli pirms savienojat negatīvo (melno) kabeli.**

1. Novietojiet mašīnu uz līdzenas virsmas, izslēdziet asmens vadības slēdzi (PTO) un ieslēdziet stāvbremzi.
2. Izslēdziet dzinēju, izņemiet atslēgu un pagaidiet, līdz apstājas visas kustīgās daļas, pirms atstājat ekspluatācijas pozīciju.
3. Pretēji pulksteņrādītāju kustības virzienam atskrūvējiet 2 stiprinājumus uz akumulatora pārsega par ¼ pagrieziena un noņemiet akumulatora pārsegu (Zīmējums 54).

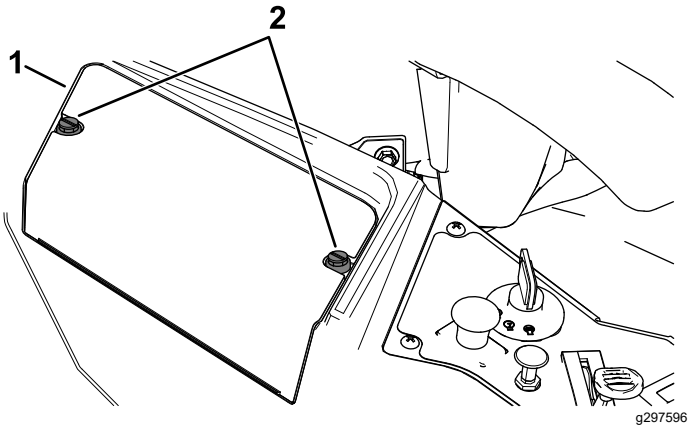

Zīmējums 54

1. Akumulatora pārsegs
2. Stiprinājumi

4. Atvienojiet negatīvo (melno) zemes kabeli no akumulatora statīva (Zīmējums 55).

   Piezīme. Saglabājiet visus stiprinājumus.
5. Virziet gumijas pārsegu uz augšu pa pozitīvo (sarkano) kabeli.
6. Atvienojiet pozitīvo (sarkano) kabeli no akumulatora statīva (Zīmējums 55).

   Piezīme. Saglabājiet visus stiprinājumus.
7. Noņemiet akumulatora fiksatoru (Zīmējums 55) un izceliet akumulatoru no akumulatora paliktņa.

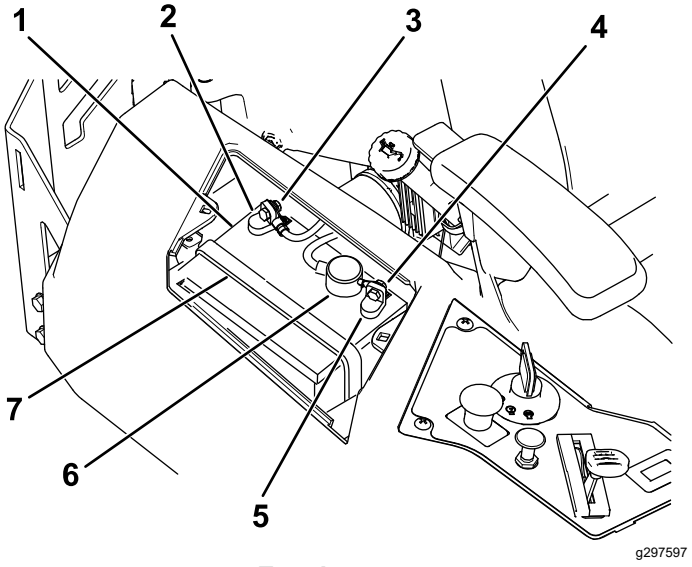

Zīmējums 55

1. Akumulators
2. Negatīvais (–) akumulatora statīvs
3. Bultskrūve, paplāksnis un uzgrieznis negatīvajam (–) akumulatora statīvam
4. Bultskrūve, paplāksnis un uzgrieznis pozitīvajam (+) akumulatora statīvam
5. Pozitīvais (+) akumulatora statīvs
6. Spailes apvalks
7. Akumulatora fiksators

Akumulatora uzlāde

Apkopes intervāls: Pirms glabāšanas—Uzlādējiet akumulatoru un atvienojiet akumulatora kabeļus.

1. Noņemiet akumulatoru no šasijas; skatiet Akumulatora izņemšana (lpp. 42).
2. Uzlādējiet akumulatoru vismaz 1 stundu pie 6 līdz 10 A.

   Piezīme. Nepārlādējiet akumulatoru.
3. Kad akumulators ir pilnībā uzlādēts, atvienojiet lādētāju no kontaktligzdas, pēc tam atvienojiet lādētāja vadus no akumulatora statīviem (Zīmējums 56).

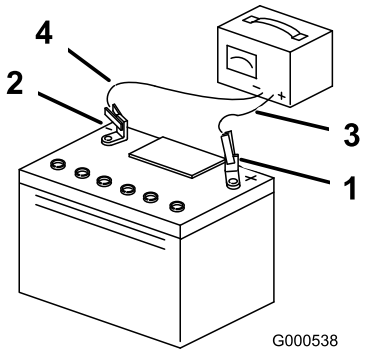

g000538

Zīmējums 56

1. Pozitīvais (+) akumulatora statīvs
2. Negatīvais (–) akumulatora statīvs
3. Sarkanais (+) lādētāja vads
4. Melnais (–) lādētāja vads

Akumulatora uzstādīšana

1. Novietojiet akumulatoru uz paliktņa (Zīmējums 55).
2. Izmantojot iepriekš noņemtos stiprinājumus, uzstādiet pozitīvo (sarkano) akumulatora kabeli pie pozitīvās (+) akumulatora spailes.
3. Izmantojot iepriekš noņemtos stiprinājumus, uzstādiet negatīvo akumulatora kabeli pie negatīvās (–) akumulatora spailes.
4. Virziet sarkano spailes apvalku uz pozitīvā (sarkanā) akumulatora statīva.
5. Fiksējiet akumulatoru ar fiksatoru (Zīmējums 55).
6. Uzstādiet akumulatora pārsegu, spiežot uz leju un pievelkot 2 stiprinājumus pulksteņrādītāju kustības virzienā (Zīmējums 54).

Drošinātāja apkope

Elektrisko sistēmu aizsargā drošinātāji. Tiem nav nepieciešama apkope, tomēr, ja drošinātāju izsit, pārbaudiet elementa/ķēdes atteici vai īssavienojumu.

Drošinātāja tips:

- galvenais—F1 (15 A, asmens tipa)
- Uzlādes ķēde—F2 (25 A, asmens tipa)

Lai nomainītu galveno (15 A) drošinātāju, sniedzieties sānu konsoles atvērumā, izvelciet drošinātāju un uzstādiet jaunu 15 A drošinātāju (Zīmējums 57).

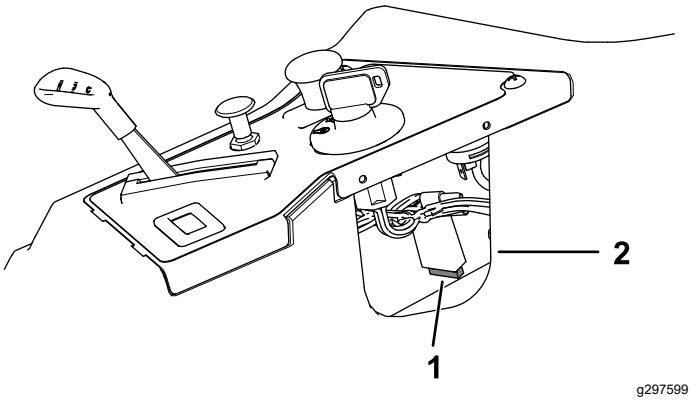

g297599

Zīmējums 57

1. Galvenais (15 A)
2. Konsoles atvērums

Lai nomainītu uzlādes ķēdes (25 A) drošinātāju, atrodiet drošinātāju par kreisi no akumulatora, izvelciet drošinātāju un uzstādiet jaunu 25 A drošinātāju (Zīmējums 58).

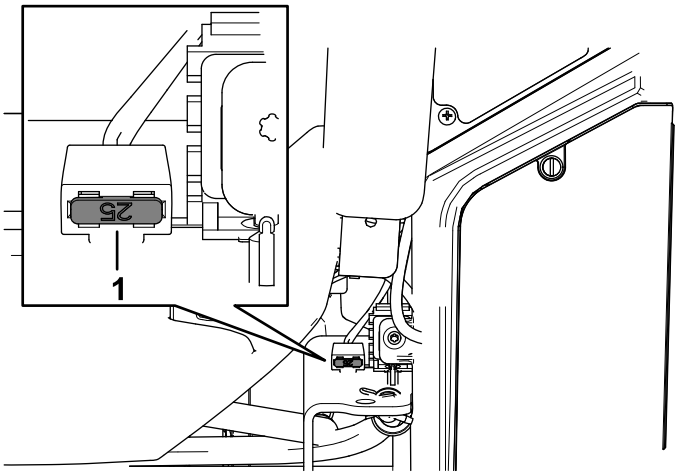

g297598

Zīmējums 58

1. Uzlādes ķēde (25 A)

Piedziņas sistēmas apkope

Riepu spiediena pārbaude

Apkopes intervāls: Ik pēc 25 stundām—Pārbaudiet riepu spiedienu.

Saglabājiet gaisa spiedienu priekšējās un aizmugures riepās, kā norādīts. Nevienmērīgs riepu spiediens var radīt nevienmērīgu griezumu. Pārbaudiet spiedienu pie vārsta kātiņa (Zīmējums 59). Pārbaudiet riepas, kad tās ir aukstas, lai iegūtu visprecīzāko spiediena lasījumu.

Uzpildiet priekšējās ritentiņu riepas līdz 103 kPa.

Uzpildiet aizmugures piedziņas riteņu riepas līdz 90 kPa.

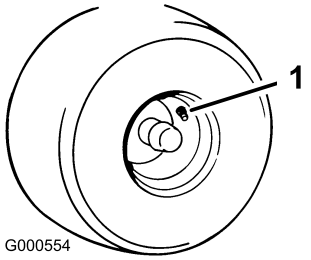

g000554

Zīmējums 59

1. Vārsta kātiņš

Siksnas apkope

Siksnu pārbaude

Apkopes intervāls: Ik pēc 25 stundām—Pārbaudiet siksnu nodilumu vai plaisas.

Nomainiet siksnu, ja tā ir nodilusi. Nodilušas siksnas pazīmes ietver čīkstēšanu siksnas rotēšanas laikā, asmeņu slīdēšanu zāles pļaušanas laikā un nobružātas malas, apdeguma pazīmes, un plaisas siksnā.

Pļāvēja siksnas nomaiņa

Nodilušas siksnas pazīmes ietver čīkstēšanu siksnas rotēšanas laikā, asmeņu slīdēšanu zāles pļaušanas laikā un nobružātas malas, apdeguma pazīmes, un plaisas siksnā. Nomainiet pļāvēja siksnu, ja pastāv kāds no šiem apstākļiem.

1. Novietojiet mašīnu uz līdzenas virsmas, izslēdziet asmens vadības slēdzi (PTO) un ieslēdziet stāvbremzi.
2. Izslēdziet dzinēju, izņemiet atslēgu un pagaidiet, līdz apstājas visas kustīgās daļas, pirms atstājat ekspluatācijas pozīciju.
3. Iestatiet griezšanas augstumu zemākajā griezšanas pozīcijā.
4. Atskrūvējiet 2 apakšējās bultskrūves, kas tur pļāvēja korpusa aizkaru pie pļāvēja korpusa; skatiet Pļāvēja korpusa aizkara atlaišana (lpp. 36).
5. Noņemiet skriemeļa pārsegus (Zīmējums 60).

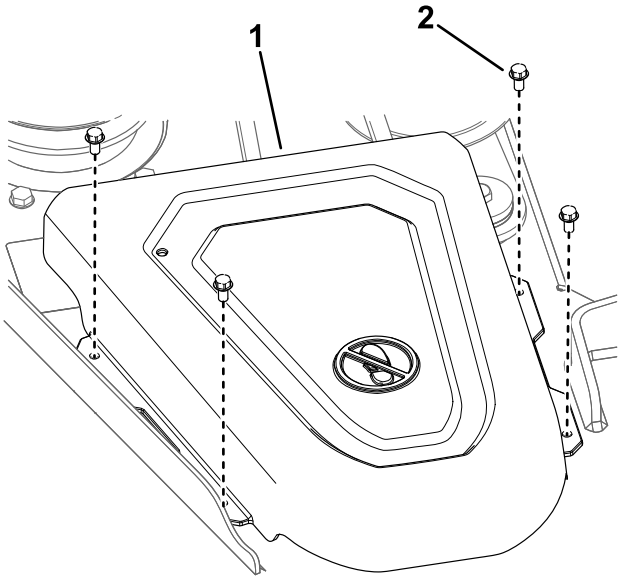

g297435

Zīmējums 60

1. Pārsegs
2. Skrūve

6. Atskrūvējiet uzgriezni, kas fiksē režģi pie dzenrata skriemeļa (Zīmējums 61).

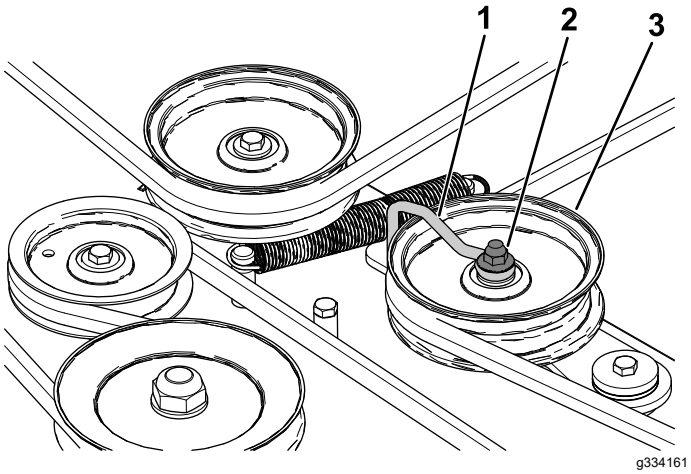

Zīmējums 61

1. Režģis
2. Uzgrieznis
3. Dzenrata skriemelis

7. Izmantojot atsperes noņemšanas rīku (Toro daļas Nr. 92-5771), noņemiet dzenrata atsperi no korpusa āķa, lai noņemtu spriegumu no dzenrata skriemeļa, un rullējiet siksnu nost no skriemeļiem (Zīmējums 62).

⚠ BRĪDINĀJUMA SIGNĀLS

Atspere ir nospriegota, kad tā ir uzstādīta, un tā var radīt personas ievainojumu.

Esiet uzmanīgs, noņemot siksnu.

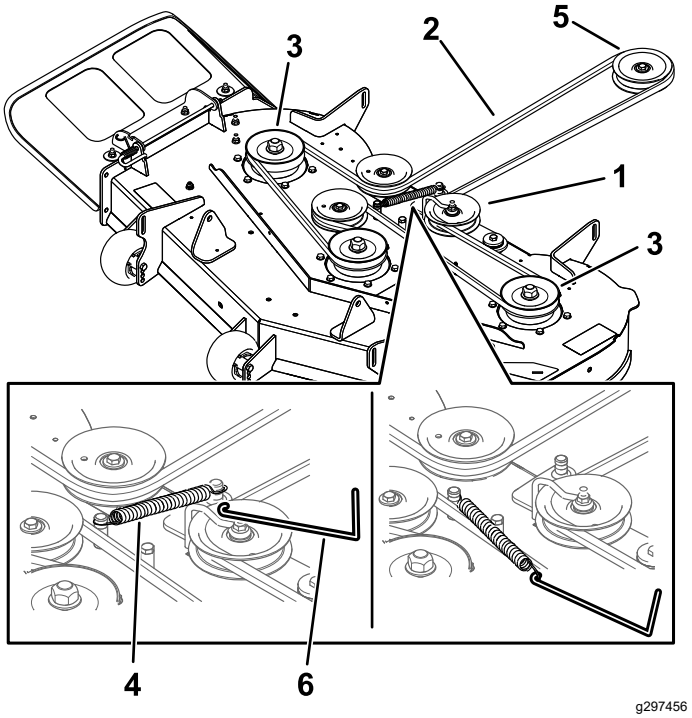

Zīmējums 62

1. Dzenrata skriemelis
2. Plāvēja siksna
3. Ārējais skriemelis
4. Atspere
5. Dzinēja skriemelis
6. Atsperes noņemšanas rīks

8. Virziet jauno siksnu ar dzinēja skriemeli un pļāvēja skriemeļiem (Zīmējums 62).
9. Izmantojot atsperes noņemšanas rīku (Toro daļas Nr. 92-5771), uzstādiet dzenrata atsperi uz korpusa āķa, piemērojot spriegumu dzenrata skriemelim un pļāvēja siksnai (Zīmējums 62).
10. Pievelciet uzgriezni, kas fiksē režģi pie dzenrata skriemeļa (Zīmējums 61).

    Piezīme. Novietojiet režģi pret dzenrata kātu, kā parādīts Zīmējums 61.
11. Uzstādiet skriemeļa pārsegus.
12. Pievelciet 2 apakšējās bultskrūves, kas tur pļāvēja korpusa aizkaru pie pļāvēja korpusa; skatiet Pļāvēja korpusa aizkara atlaišana (lpp. 36).

Pļāvēja apkope

Asmens drošība

- Regulāri pārbaudiet asmeņu nodilumu vai bojājumus.
- Piesargieties, pārbaudot asmeņus. Aptiniet asmeņus vai valkājiet cimdus, un piesargieties, veicot asmeņu apkopi. Tikai nomainiet vai asiniet asmeņus; nekad tos netaisnojiet vai nemetiniet.
- Esiet piesardzīgi mašīnām ar vairākiem asmeņiem, jo viena asmens pagriešana var likt griezties citiem asmeņiem.
- Nomainiet nodilušus vai bojātus asmeņus un bultskrūves komplektos, lai saglabātu līdzsvaru.

Griezšanas asmeņu apkope

Lai nodrošinātu nepārspējamu griezuma kvalitāti, turiet asmeņus asus. Ērtai asināšanai un nomaiņai glabājiet pieejamus papildus asmeņus.

Pirms asmeņu pārbaudes vai apkopes

1. Novietojiet mašīnu uz līdzenas virsmas, izslēdziet asmens vadības slēdzi (PTO) un ieslēdziet stāvbremzi.
2. Izslēdziet dzinēju, izņemiet atslēgu un atvienojiet kvēlsveces vadu no kvēlsvecēm.

Asmeņu pārbaude

Apkopes intervāls: Pirms katras lietošanas vai katru dienu

1. Pārbaudiet griezšanas malas (Zīmējums 63).
2. Ja malas nav asas vai tām ir plaisas, noņemiet un asiniet asmeni; skatiet Asmeņu asināšana (lpp. 48).
3. Pārbaudiet asmeņus, jo īpaši izliektajā zonā.
4. Ja pamanāt jebkādas plaisas, nodilumu vai spraugas veidošanos šajā zonā, nekavējoties uzstādiet jaunu asmeni (Zīmējums 63).

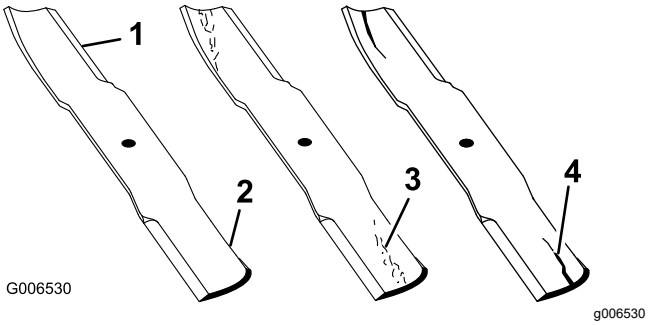

Zīmējums 63

1. Griezšanas mala
2. Izliektā zona
3. Nodiluma/spraugas veidošanās
4. Plaisa

Saliektu asmeņu pārbaude

Piezīme. Turpmākās procedūras veikšanai mašīnai ir jābūt uz līdzenas virsmas.

1. Paceliet pļāvēja korpusu augstākajā griezšanas augstuma pozīcijā.
2. Valkājot biezi polsterētus cimdus vai citus piemērotus roku aizsarglīdzekļus, lēnām pagrieziet asmeni pozīcijā, kas ļauj jums izmērīt attālumu starp griezšanas malu un līdzenu virsmu, uz kuras atrodas mašīna (Zīmējums 64).

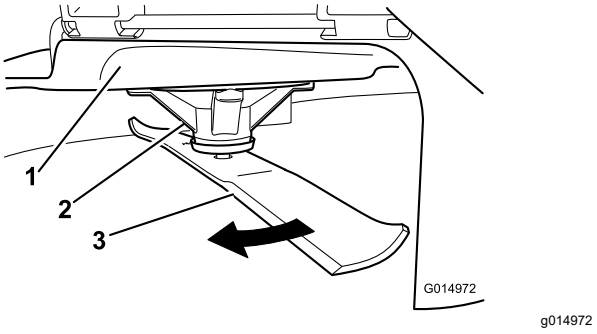

Zīmējums 64

1. Platforma
2. Vārpstas korpuss
3. Asmens

3. Mēriet no asmens uzgaļa līdz plakanai virsmai (Zīmējums 65).

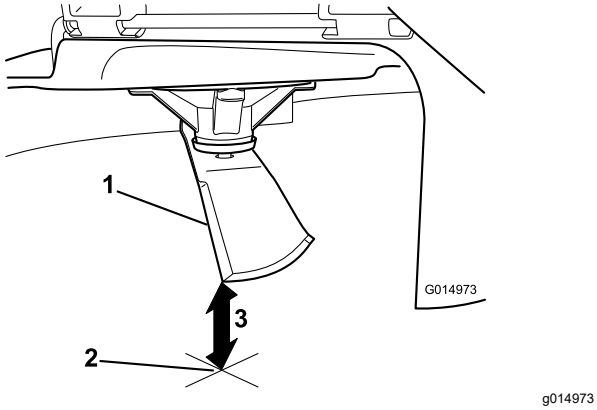

Zīmējums 65

1. Asmens (mērīšanas pozīcijā)
2. Līdzena virsma
3. Izmērītais attālums starp asmeni un virsmu (A)

4. Pagrieziet to pašu asmeni par 180 grādiem, lai pretējā griezšanas mala tagad būtu tajā pašā pozīcijā (Zīmējums 66).

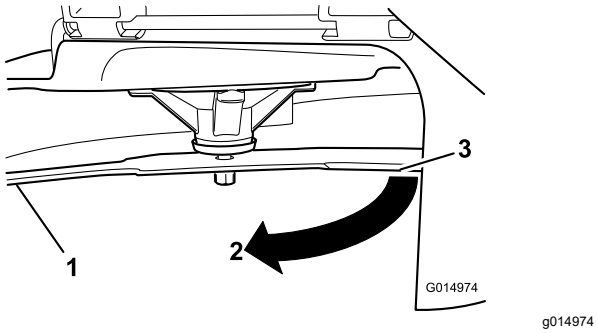

Zīmējums 66

1. Asmens (iepriekš mērītā mala)
2. Mērījums (iepriekš izmantotā pozīcija)
3. Pretējā asmens puse pārvietota mērīšanas pozīcijā

5. Mēriet no asmens uzgaļa līdz plakanai virsmai (Zīmējums 67).

   Piezīme. Atšķirība nedrīkst būt lielāka par 3 mm.

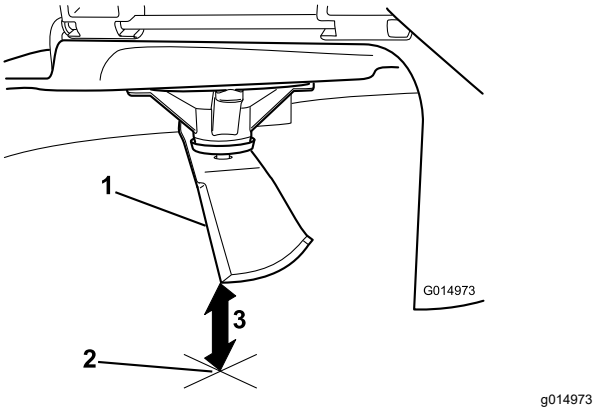

Zīmējums 67

1. Pretējā asmens mala (mērīšanas pozīcijā)
2. Līdzena virsma
3. Otrs izmērītais attālums starp asmeni un virsmu (B)

   A. Ja atšķirība starp A un B ir lielāka par 3 mm, nomainiet asmeni pret jaunu asmeni; skatiet Asmeņu noņemšana (lpp. 47) un Asmeņu uzstādīšana (lpp. 48).

      Piezīme. Ja saliekts asmens tiek nomainīts pret jaunu asmeni un iegūtais izmērs turpina pārsniegt 3 mm, iespējams, ka ir saliekta asmens vārpsta. Sazinieties ar pilnvaroto servisa izplatītāju, lai veiktu apkopi.

   B. Ja atšķirība ir ierobežojumu ietvaros, dodieties uz nākamo asmeni.

6. Atkārtojiet šo procedūru katram asmenim.

Asmeņu noņemšana

Nomainiet asmeņus, ja tie saduras ar cietu objektu vai asmens nav līdzsvarā, vai ir saliekts.

1. Turiet asmens galu, izmantojot lupatu vai polsterētu cimdu.
2. Noņemiet asmens bultskrūvi, izliekto paplāksni un asmeni no vārpstas (Zīmējums 68).

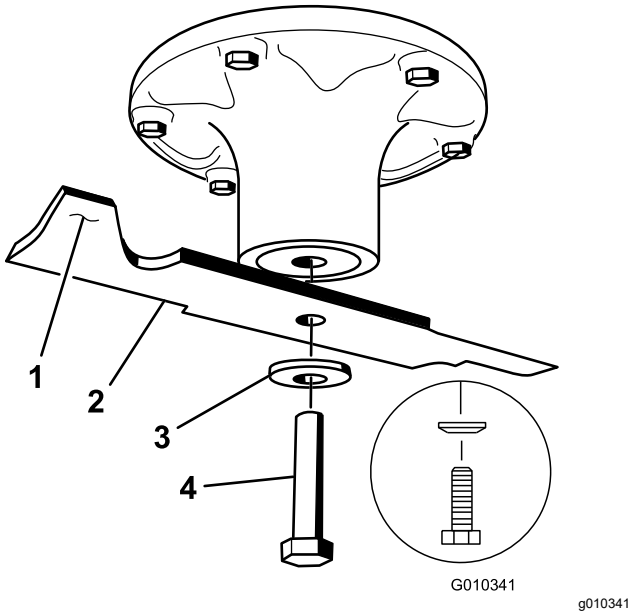

Zīmējums 68

1. Asmens buras zona
2. Asmens
3. Izliekts paplāksnis
4. Asmens bultskrūve

Asmeņu asināšana

1. Izmantojiet vīli, lai asinātu griezšanas malu abos asmens galos (Zīmējums 69).

   Piezīme. Saglabājiet oriģinālo leņķi.

   Piezīme. Asmens saglabā savu līdzsvaru, ja no abām griezšanas malām tiek noņemts vienāds materiāla daudzums.

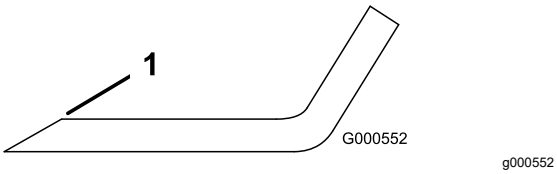

Zīmējums 69

1. Asiniet sākotnējā leņķī.

2. Pārbaudiet asmens līdzsvaru, novietojot to uz asmens līmeņotāja (Zīmējums 70).

   Piezīme. Ja asmens paliek horizontālā pozīcijā, asmens ir līdzsvarots un to var izmantot.

   Piezīme. Ja asmens nav līdzsvarots, novīlējiet nedaudz metāla tikai no buras zonas (Zīmējums 69).

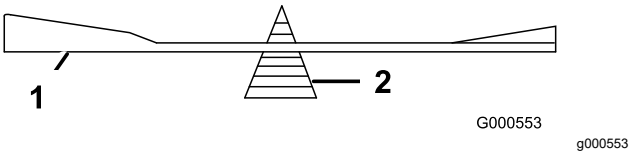

Zīmējums 70

1. Asmens
2. Līmeņotājs

3. Atkārtojiet šo procedūru, līdz asmens ir līdzsvarots.

Asmeņu uzstādīšana

1. Uzstādiet asmeni uz vārpstas (Zīmējums 68).

   Svarīgi! **izliektajai asmens daļai ir jābūt vērstai uz augšu pret pļāvēja iekšpusi, lai nodrošinātu pareizu griezšanu.**

2. Uzstādiet izliekto paplāksni (kausveida pusi pret asmeni) un asmens bultskrūvi (Zīmējums 68).
3. Pievelciet asmens bultskrūvi no 135 līdz 150 N·m.

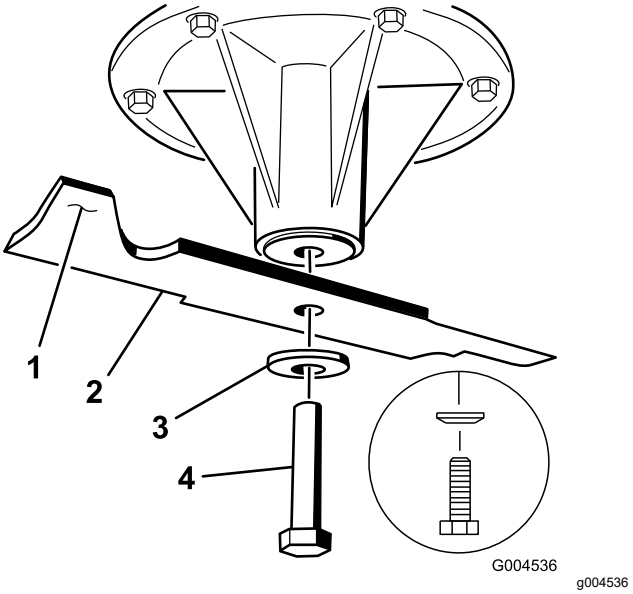

Zīmējums 71

1. Asmens buras zona
2. Asmens
3. Izliekts paplāksnis
4. Asmens bultskrūve

Pļāvēja korpusa atstāšana

Pārbaudiet, lai pārliecinātos, ka pļāvēja korpuss ir līmenī ikreiz, kad uzstādāt pļāvēju vai kad redzat nelīdzenu zāliena pļāvumu.

Pirms līmeņošanas pārbaudiet, vai pļāvēja korpusam nav saliekti asmeņi, un noņemiet un nomainiet visus saliektos asmeņus; skatiet Saliektu asmeņu pārbaude (lpp. 46) pirms turpināt.

Vispirms līmeņojiet pļāvēja korpusu no vienas puses uz otru; pēc tam varat regulēt no priekšpuses uz aizmuguri.

Prasības:

- Mašīnai ir jābūt uz līdzenas virsmas.
- Visām riepām ir jābūt pareizi piepumpētām; skatiet Riepu spiediena pārbaude (lpp. 44).

Līmeņa pārbaude no vienas puses uz otru

1. Novietojiet mašīnu uz līdzenas virsmas, izslēdziet asmens vadības slēdzi (PTO) un ieslēdziet stāvbremzi.
2. Izslēdziet dzinēju, izņemiet atslēgu un pagaidiet, līdz apstājas visas kustīgās daļas, pirms atstājat ekspluatācijas pozīciju.
3. Iestatiet griezšanas augstumu uz 76 mm.
4. Uzmanīgi pagrieziet asmeņus no vienas puses uz otru.
5. Mēriet starp ārējām griezšanas malām un plakano virsmu (Zīmējums 72).

   Piezīme. Ja abi mēri nav 5 mm robežās, ir nepieciešama regulēšana; skatiet Pļāvēja korpusa atstāšana (lpp. 48).

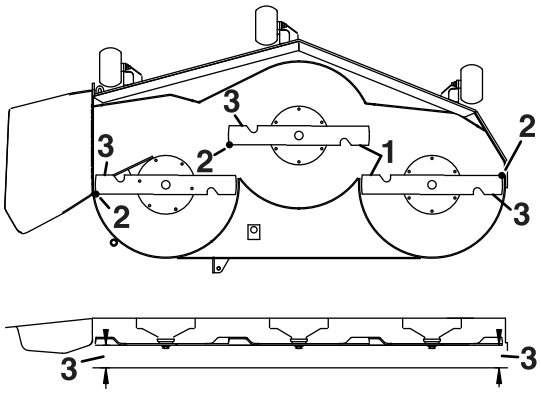

Zīmējums 72

1. Asmeņi no vienas puses uz otru
2. Ārējās griezšanas malas
3. Mēriet no asmens uzgaļa līdz plakanai virsmai šeit.

Asmens pārbaude no priekšpuses uz aizmuguri

Ikreiz, kad uzstādāt pļāvēju, pārbaudiet asmens līmeni no priekšpuses uz aizmuguri. Ja pļāvēja priekšpuse ir vairāk nekā 7,9 mm zemāk nekā pļāvēja aizmugure, regulējiet asmens līmeni.

1. Novietojiet mašīnu uz līdzenas virsmas, izslēdziet asmens vadības slēdzi (PTO) un ieslēdziet stāvbremzi.
2. Izslēdziet dzinēju, izņemiet atslēgu un pagaidiet, līdz apstājas visas kustīgās daļas, pirms atstājat ekspluatācijas pozīciju.
3. Iestatiet griezšanas augstumu uz 76 mm.
4. Uzmanīgi pagrieziet asmeņus, lai tie ir vērsti no priekšpuses uz aizmuguri (Zīmējums 73).
5. Mēriet no priekšējā asmens gala līdz plakanajai virsmai un no aizmugures asmens gala līdz plakanajai virsmai (Zīmējums 73).

   Piezīme. Ja priekšējā asmens gals nav 1,6 līdz 7,9 mm zemāks nekā aizmugures asmens gals, turpiniet ar Pļāvēja korpusa atstāšana (lpp. 49) procedūru.

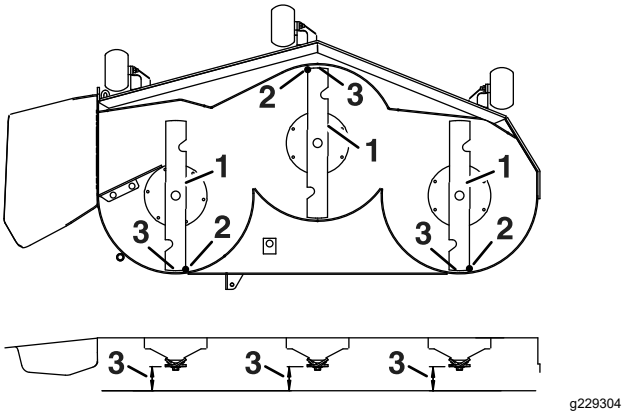

Zīmējums 73

1. Asmeņi no priekšpuses uz aizmuguri
2. Ārējās griezšanas malas
3. Mēriet no asmens uzgaļa līdz plakanai virsmai šeit.

Pļāvēja korpusa atstāšana

1. Iestatiet pretskrāpēšanas veltņus augšējos caurumos vai pilnībā izņemiet tos no šīs procedūras; skatiet Pretskrāpēšanas veltņu regulēšana (lpp. 29).
2. Iestatiet griezšanas augstuma sviru 76 mm pozīcijā; skatiet Pretskrāpēšanas veltņu regulēšana (lpp. 29).
3. Novietojiet 2 blokus (katru 6,6 cm biezu) zem katras korpusa priekšējās malas puses, bet ne zem pretskrāpēšanas veltņa kronšteiniem (Zīmējums 74).
4. Novietojiet 2 blokus (katru 7,3 cm biezu) zem griezšanas virsmas aizmugures malas, 1 katrā griezšanas virsmas pusē (Zīmējums 74).

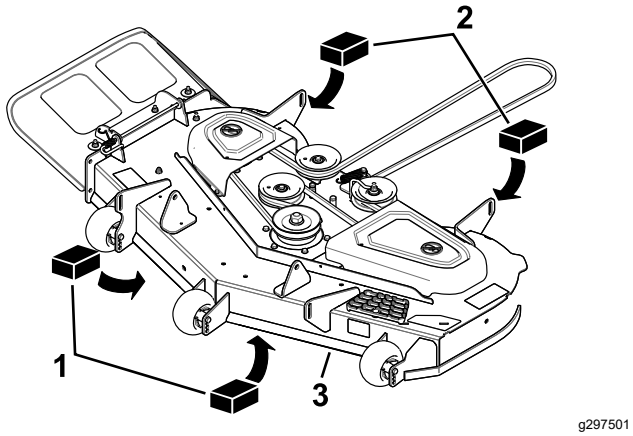

Zīmējums 74

1. Koka bloks—6,6 cm biezs
2. Koka bloks—7,3 cm biezs
3. Priekšējā mala

5. Atskrūvējiet regulēšanas bultskrūves visos 4 stūros, lai korpuss droši sēdētu uz visiem 4 blokiem (Zīmējums 75).

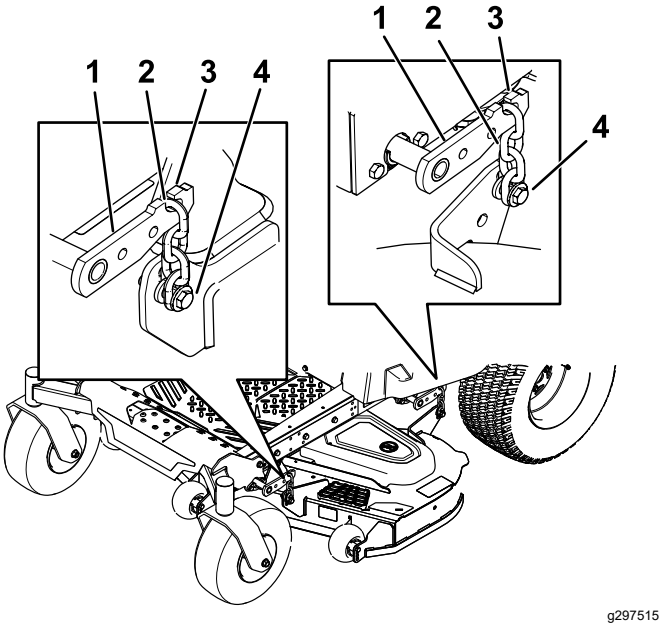

Zīmējums 75

1. Korpusa pacelšanas svira
2. Ķēde
3. Āķis
4. Regulēšanas bultskrūve

6. Pārliecinieties, ka uz visām 4 ķēdēm ir spriegums (Zīmējums 75).
7. Pievelciet 4 regulēšanas bultskrūves (Zīmējums 75).
8. Pārliecinieties, ka bloki cieši pieguļ zem korpusa un bultskrūves ir cieši pievilktas.
9. Pārbaudiet, ka korpuss ir līmenī, pārbaudot līmeni no vienas puses uz otru un asmens slīpumu no priekšpuses uz aizmuguri; ja nepieciešams, atkārtojiet korpusa līmeņošanas procedūru.

Pļāvēja korpusa noņemšana

1. Novietojiet mašīnu uz līdzenas virsmas, izslēdziet asmens vadības slēdzi (PTO) un ieslēdziet stāvbremzi.
2. Izslēdziet dzinēju, izņemiet atslēgu un atvienojiet kvēlsveces vadu no kvēlsvecēm.
3. Nolaidiet pļāvēju līdz 76 mm augstumā no griezšanas pozīcijas.
4. Atskrūvējiet 2 apakšējās bultskrūves, kas tur pļāvēja korpusa aizkaru pie pļāvēja korpusa; skatiet Pļāvēja korpusa aizkara atlaišana (lpp. 36).
5. Noņemiet pļāvēja siksnu no dzinēja skriemeļa; skatiet Pļāvēja siksnas nomaiņa (lpp. 44).
6. Izņemiet cilpveida tapu un paplāksni, kas fiksē savienojuma tapu pie rāmja un korpusa, un izņemiet savienojuma stieni (Zīmējums 76).

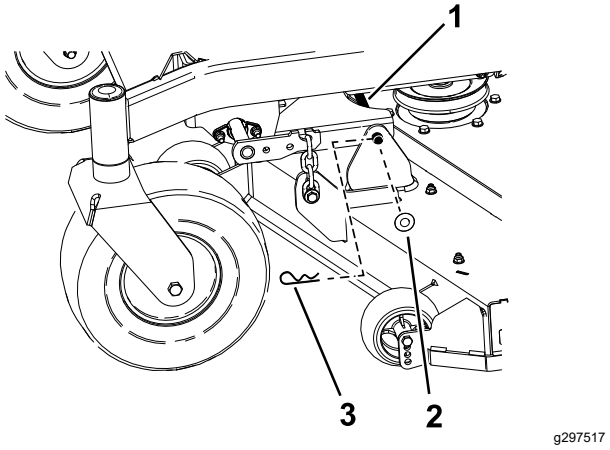

Zīmējums 76

1. Savienojuma tapa
2. Paplāksnis
3. Cilpveida tapa

7. Paceliet pļāvēja korpusu, lai atbrīvotu spriegumu no pļāvēja korpusa.
8. Noņemiet ķēdi no āķiem uz korpusa pacelšanas svirām (Zīmējums 77).

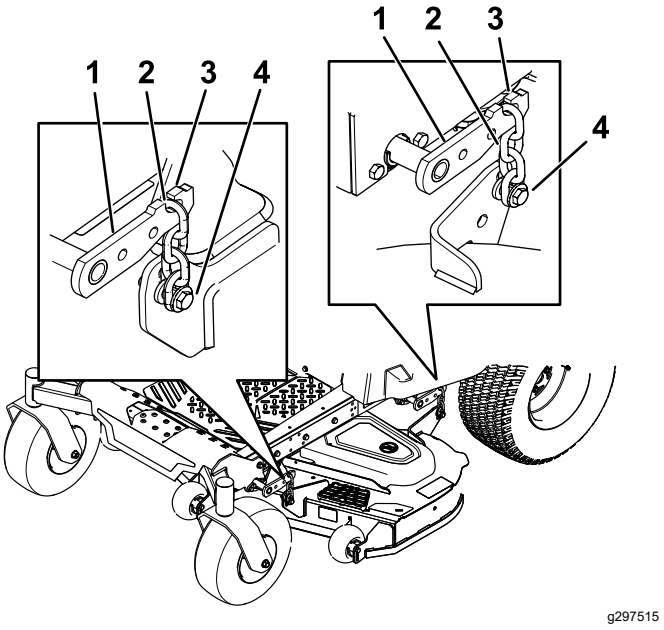

Zīmējums 77

1. Korpusa pacelšanas svira
2. Ķēde
3. Āķis
4. Regulēšanas bultskrūve

9. Paceliet griezšanas augstumu transportēšanas pozīcijā.
10. Noņemiet siksnu no dzinēja sajūga skriemeļa.
11. Virziet pļāvēju ārā no mašīnas apakšas.

    Piezīme. Saglabājiet visas detaļas vēlākai uzstādīšanai.

Pļāvēja korpusa uzstādīšana

1. Novietojiet mašīnu uz līdzenas virsmas, izslēdziet asmens vadības slēdzi (PTO) un ieslēdziet stāvbremzi.
2. Izslēdziet dzinēju, izņemiet atslēgu un atvienojiet kvēlsveces vadu no kvēlsvecēm.
3. Virziet pļāvēju zem mašīnas.
4. Samaziniet griezšanas augstumu līdz zemākajai pozīcijai.
5. Ievietojiet griezšanas augstuma tapu zemākā griezšanas augstuma bloķēšanas pozīcijā.
6. Paceliet pļāvēja korpusa aizmuguri un pievienojiet ķēdes pie aizmugures pacelšanas svirām (Zīmējums 77).
7. Pievienojiet priekšējās ķēdes pie priekšējām pacelšanas svirām (Zīmējums 77).
8. Uzstādiet garo savienojuma stieni caur rāmja turētāju un korpusu.
9. Fiksējiet savienojuma tapu ar iepriekš noņemtajām cilpveida tapām un paplākšņiem (Zīmējums 76).
10. Uzstādiet pļāvēja siksnu uz dzinēja skriemeļa; skatiet Pļāvēja korpusa uzstādīšana (lpp. 51).
11. Pievelciet 2 apakšējās bultskrūves, kas tur pļāvēja korpusa aizkaru pie pļāvēja korpusa; skatiet Pļāvēja korpusa aizkara atlaišana (lpp. 36).

Zāles novirzītāja nomaiņa

Apkopes intervāls: Pirms katras lietošanas vai katru dienu—Pārbaudiet zāles novirzītāja bojājumus.

⚠ BRĪDINĀJUMA SIGNĀLS

Atklāta izmešanas atvere var atļaut mašīnai mest objektus pret jums vai blakusstāvētājiem, radot nopietnus ievainojumus. Kā arī var rasties saskare ar asmeni.

Nekad nedarbiniet mašīnu, ja vien nav uzstādīta mulčēšanas plāksne, izmešanas novirzītājs vai zāles savākšanas sistēma.

1. Izņemiet cilpveida tapu no stieņa gala (Zīmējums 78).
2. Atvienojiet atsperi no ieroba novirzītāja kronšteinā un virziet stieni ārā no metinātā korpusa kronšteiniem, atsperes un izmešanas novirzītāja (Zīmējums 78).

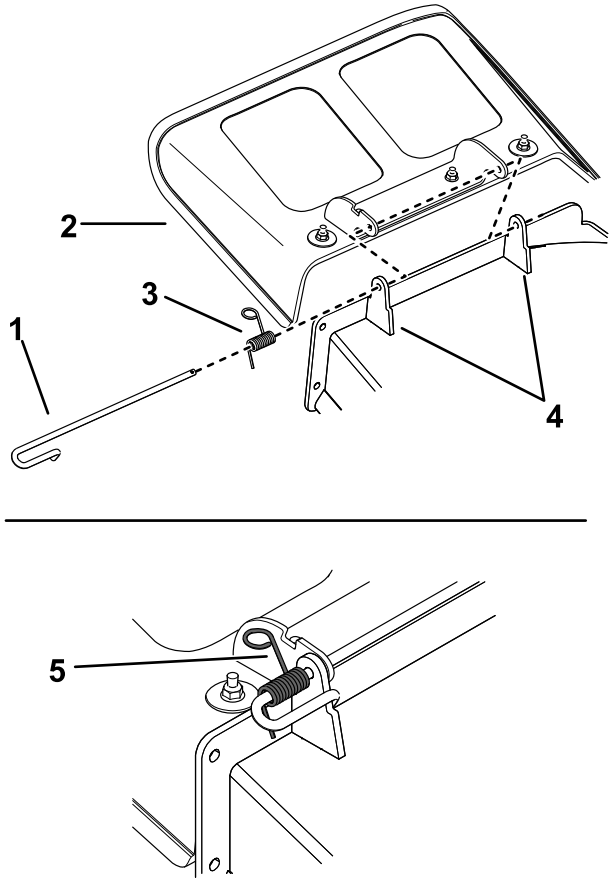

g297555

Zīmējums 78

1. Stienis
2. Novirzītājs
3. Atspere
4. Korpusa kronšteini
5. Cilpveida tapa
6. Virs stieņa uzstādītā atspere

3. Noņemiet bojāto vai nodilušo izmešanas novirzītāju.
4. Novietojiet jauno izmešanas novirzītāju ar kronšteina galiem starp metinātajiem kronšteiniem uz korpusa, kā parādīts Zīmējums 79.
5. Uzstādiet atsperi uz stieņa taisnā gala.
6. Novietojiet atsperi uz stieņa, kā parādīts Zīmējums 79, lai īsākais atsperes gals nāktu no stieņa apakšas pirms izliekuma un ietu virs stieņa, kad tas atgriežas no izliekuma.
7. Paceliet atsperes cilpveida galu un novietojiet to ierobā uz novirzītāja kronšteina (Zīmējums 79).

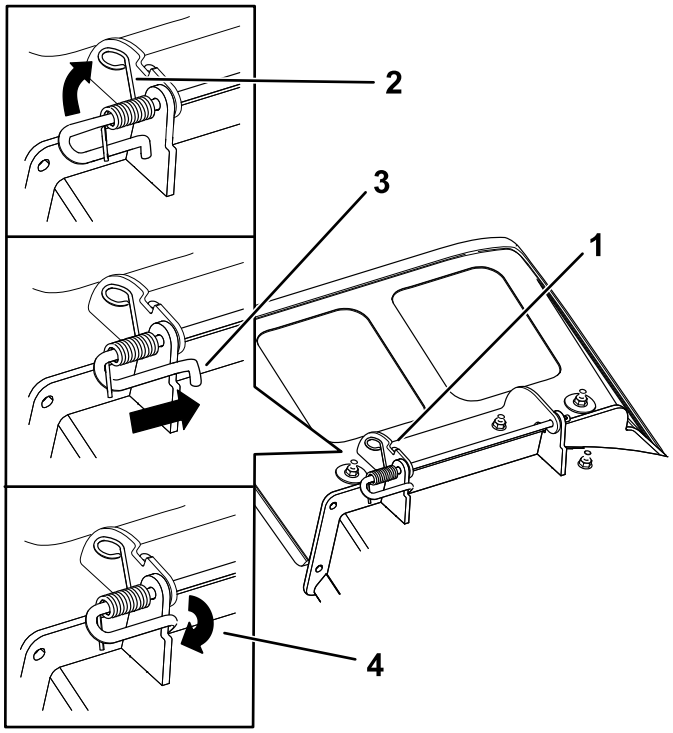

g297573

Zīmējums 79

1. Uzstādīts stienis un atsperes bloks
2. Atsperes cilpveida gals uzstādīts novirzītāka kronšteina ierobā
3. Īsais stieņa gals pārvietots aiz pļāvēja kronšteina
4. Īso galu fiksē pļāvēja kronšteins.

8. Fiksējiet stieni un atsperes bloku, pagriežot to, lai stieņa īsais gals ir aiz priekšējā kronšteina, kas piemetināts pie korpusa (Zīmējums 79).

   Svarīgi! **Zāles novirzītāja atsperei ir jābūt nospriegotai zemākajā pozīcijā. Paceliet novirzītāju, lai pārbaudītu, ka tas fiksējas pilnībā nolaistā pozīcijā.**

9. Uzstādiet cilpveida tapu stieņa galā (Zīmējums 78).

Tīrīšana

Piekares sistēmas tīrīšana

Tikai MyRide mašīnas

Piezīme. Netīriet trieciena blokus ar ūdeni zem spiediena (Zīmējums 80).

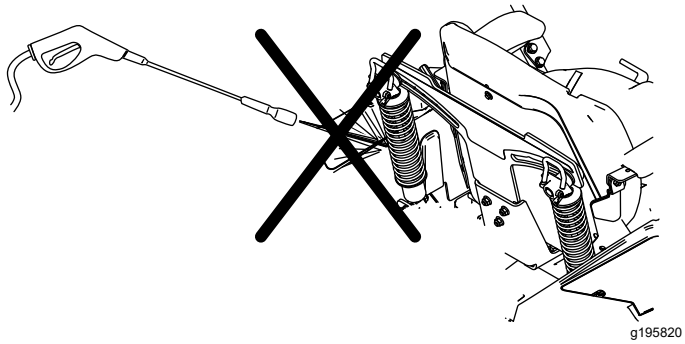

Zīmējums 80

Atkritumu iznīcināšana

Dzinēja eļļa, akumulatori, hidrauliskais šķidrums un dzinēja dzesēšanas šķidrums ir vides piesārņotāji. Iznīciniet tos saskaņā ar jūsu valsts vai vietējiem noteikumiem.

Uzglabāšana

Glabāšanas drošība

- Izslēdziet dzinēju, izņemiet atslēgu un pagaidiet, līdz apstājas visas kustīgās daļas, pirms atstājat operatora pozīciju. Ļaujiet mašīnai atdzist pirms regulēšanas, apkopes, tīrīšanas vai glabāšanas.
- Neglabājiet mašīnu vai degvielu liesmu tuvumā, vai neizlejiet degvielu telpas vai slēgtā piekabē.
- Neglabājiet mašīnu vai degvielas tvertni vietā, kur ir atvērta liesma, dzirksteles vai kontrollampiņa, piemēram, uz ūdens sildītāja vai citas ierīces.

Tīrīšana un glabāšana

1. Atvienojiet asmens vadības slēdzi (PTO) un ieslēdziet stāvbremzi.
2. Izslēdziet dzinēju, izņemiet atslēgu un pagaidiet, līdz apstājas visas kustīgās daļas, pirms atstājat ekspluatācijas pozīciju.
3. Notīriet zāles atgriezumus, dubļus un netīrumus no visām mašīnas ārējām daļām, it īpaši no motora un hidrauliskās sistēmas. Notīriet netīrumus un zāles daļiņas no dzinēja cilindru galviņu spuru un pūtēja korpusa ārpuses.

   Svarīgi! **Jūs varat mazgāt mašīnu, izmantojot maigu mazgāšanas līdzekli un ūdeni. Nemazgājiet mašīnu ar spiedienu. Izvairieties no pārmērīgas ūdens izmantošanas, jo īpaši pie vadības paneļa, dzinēja, hidrauliskajiem sūkņiem un motoriem.**
4. Pārbaudiet stāvbremzes darbību; skatiet Stāvbremzes izmantošana (lpp. 24).
5. Veiciet gaisa tīrītāja apkopi; skatiet Gaisa tīrītāja apkope (lpp. 36).
6. Nomainiet kartera eļļu; skatiet Dzinēja eļļas apkope (lpp. 37).
7. Pārbaudīt riepu spiedienu; skatiet Riepu spiediena pārbaude (lpp. 44).
8. Uzlādējiet akumulatoru; skatiet Akumulatora uzlāde (lpp. 43).
9. Glabājot mašīnu ar uzstādītu akumulatoru, atvienojiet negatīvo (melno) kabeli no akumulatora.
10. Noskrāpējiet no pļāvēja apakšas uzkrājušos zāli un netīrumus, pēc tam mazgājiet mašīnu ar dārza šļūteni.

    Piezīme. Pēc mazgāšanas 2 līdz 5 minūtes darbiniet mašīnu ar ieslēgtu asmens vadības slēdzi (PTO) un dzinēju augstos tukšgaitas apgriezienos.

11. Pārbaudiet asmeņu stāvokli; skatiet Griezšanas asmeņu apkope (lpp. 46).
12. Sagatavojiet mašīnu glabāšanai, kad tā netiek izmantota 30 dienas. Sagatavojiet mašīnu glabāšanai šādi:
    A. Pievienojiet degvielas stabilizētāju/kondicionieri svaigai degvielai tvertnē. Ievērojiet degvielas stabilizētāja ražotāja sajaukšanas instrukcijas. Neizmantojiet stabilizētāju uz spirta bāzes (etanola vai metanola).
    B. 5 minūtes darbiniet dzinēju, lai sadalītu kondicionēto degvielu pa degvielas sistēmu.
    C. Izslēdziet dzinēju, ļaujiet tam atdzist un iztukšojiet degvielas tvertni.
    D. Iedarbiniet dzinēju un ļaujiet tam darboties, līdz tas izslēdzas.
    E. Pareizi likvidējiet degvielu. pārstrādājiet degvielu saskaņā ar vietējiem noteikumiem.

    Svarīgi! **Neglabājiet degvielu, kas satur stabilizētāju/kondicionieri, ilgāk nekā degvielas stabilizētāja ražotāja ieteikto laiku.**
13. Izņemiet un pārbaudiet kvēlsvece(-ču) stāvokli; skatiet Kvēlsveces apkope (lpp. 39). Kad no dzinēja ir izņemta(-s) kvēlsvece(-s), ielejiet 30 ml (2 ēdamkarotes) dzinēja eļļas kvēlsveces caurumā. Izmantojiet starteri, lai iedarbinātu dzinēju un sadalītu eļļu cilindrā. Uzstādiet kvēlsveci(-es). Neuzstādiet vadu uz kvēlsveces(-ēm).
14. Pārbaudiet un pievelciet visas bultskrūves, uzgriežņus un skrūves. Salabojiet vai nomainiet visas bojātās daļas.
15. Nokrāsojiet visas saskrāpētās vai nepārklātās metāla virsmas. Krāsa ir pieejama pie jūsu pilnvarotā servisa dīlera.
16. Uzglabājiet mašīnu tīrā, sausā garāžā vai uzglabāšanas zonā. Izņemiet atslēgu no slēdža un glabājiet to bērniem vai citiem nepilnvarotiem lietotājiem nepieejamā vietā. Pārklājiet mašīnu, lai aizsargātu un saglabātu tīru.

Akumulatora glabāšana

1. Pilnībā uzlādējiet akumulatoru.
2. Ļaujiet akumulatoram atpūsties 24 stundas, pēc tam pārbaudiet akumulatora spriegumu.

   Piezīme. Ja akumulatora spriegums ir zem 12,6 V, atkārtojiet 1 un 2 soli.
3. Atvienojiet kabeļus no akumulatora.
4. Periodiski pārbaudiet spriegumu, lai pārliecinātos, ka spriegums ir 12,4 V vai augstāks.

   Piezīme. Ja akumulatora spriegums ir zem 12,4 V, atkārtojiet 1 un 2 soli.

Akumulatora glabāšanas padomi

Glabājot akumulatoru ārpus mašīnas, rīkojieties šādi:

- Glabājiet akumulatoru vēsā, sausā vietā vertikālā stāvoklī.
- Nekraujiet akumulatorus tieši vienu uz otra, ja vien tie nav kartona kastēs.
- Nekraujiet vairāk nekā 3 akumulatorus (tikai 2 akumulatorus, ja to tips ir komerciāls).
- Pārbaudiet mitro akumulatoru reizi 4 līdz 6 mēnešos un, ja nepieciešams, uzlādējiet to.
- Pirms uzstādīšanas vienmēr pārbaudiet un uzlādējiet akumulatoru.

Bojājumu meklēšana

Problēma	Iespējamais cēlonis	Kļūmes novēršana
Degvielas tvertnei ir saplīšanas pazīmes vai mašīna bieži parāda pazīmes, ka beigsies degviela.	1. Gaisa tīrītāja papīra elements ir aizsērējis.	1. Iztīriet papīra elementu.
Dzinējs pārkarst.	1. Ir pārāk liela dzinēja slodze. 2. Karterī ir zems eļļas līmenis. 3. Dzesēšanas spuras un gaisa atveres zem dzinēja pūtēja korpusa ir aizsērējušas. 4. Gaisa tīrītājs ir netīrs. 5. Degvielas sistēmā ir netīrumi, ūdens vai sastāvējusies degviela.	1. Samaziniet pamata ātrumu. 2. Pievienojiet karterī eļļu. 3. Iztīriet aizsērējumu no dzesēšanas spurām un gaisa atverēm. 4. Iztīriet vai nomainiet gaisa tīrītāja elementu. 5. Sazinieties ar pilnvaroto servisa izplatītāju
Starteris neiedarbojas.	1. Asmens vadības slēdzis ir ieslēgts. 2. Kustības vadības sviras nav NEITRĀLĀ BLOĶĒŠANAS pozīcijā. 3. Akumulators ir beigts. 4. Elektriskie savienojumi ir sarūsējuši vai vaļīgi. 5. Ir izsists drošinātājs. 6. Ir bojāts relejs vai slēdzis.	1. Atvienojiet asmens vadības slēdzi. 2. Virziet kustības vadības sviras uz āru līdz NEITRĀLAI BLOĶĒŠANAS pozīcijai. 3. Uzlādējiet akumulatoru. 4. pārbaudiet, vai elektriskajiem savienojumiem ir labs kontakts. 5. Nomainiet drošinātāju. 6. Sazinieties ar pilnvaroto servisa izplatītāju.
Dzinējs neiedarbojas, iedarbojas ar grūtībām vai neturpina darboties.	1. Degvielas tvertne ir tukša. 2. Slāpētājs (ja piemērojams) nav ieslēgts. 3. Gaisa tīrītājs ir netīrs. 4. Kvēlsveces vads(-i) ir vaļīgs(-i) vai atvienots(-i). 5. Kvēlsvece(-s) ir iebīdīta(-s), netīra(-s), vai atstarpe nav pareiza. 6. Degvielas filtrā ir netīrumi. 7. Degvielas sistēmā ir netīrumi, ūdens vai sastāvējusies degviela. 8. Degvielas tvertnē ir nepareiza degviela. 9. Karterī ir zems eļļas līmenis.	1. Uzpildiet degvielas tvertni. 2. Pārvietojiet slāpētāja sviru pozīcijā IESL. 3. Iztīriet vai nomainiet gaisa tīrītāja elementu. 4. Uzstādiet vadu(-s) uz kvēlsveces. 5. Uzstādiet jaunu(-as) kvēlsveci(-es) ar pareizu atstarpi. 6. Nomainiet degvielas filtru. 7. Sazinieties ar pilnvaroto servisa izplatītāju. 8. Iztukšojiet tvertni un nomainiet degvielu ar pareiza tipa degvielu, vai sazinieties ar pilnvaroto servisa izplatītāju. 9. Pievienojiet karterī eļļu.
Dzinējs zaudē jaudu.	1. Ir pārāk liela dzinēja slodze. 2. Gaisa tīrītājs ir netīrs. 3. Karterī ir zems eļļas līmenis. 4. Dzesēšanas spuras un gaisa atveres zem dzinēja pūtēja korpusa ir aizsērējušas. 5. Kvēlsvece(-s) ir iebīdīta(-s), netīra(-s), vai atstarpe nav pareiza. 6. Degvielas tvertnes atvere ir bloķēta. 7. Degvielas filtrā ir netīrumi. 8. Degvielas sistēmā ir netīrumi, ūdens vai sastāvējusies degviela. 9. Degvielas tvertnē ir nepareiza degviela.	1. Samaziniet pamata ātrumu. 2. Iztīriet gaisa tīrītāja elementu. 3. Pievienojiet karterī eļļu. 4. Iztīriet aizsērējumu no dzesēšanas spurām un gaisa atverēm. 5. Uzstādiet jaunu(-as) kvēlsveci(-es) ar pareizu atstarpi. 6. Sazinieties ar pilnvaroto servisa izplatītāju. 7. Nomainiet degvielas filtru. 8. Sazinieties ar pilnvaroto servisa izplatītāju. 9. Iztukšojiet tvertni un nomainiet degvielu ar pareiza tipa degvielu, vai sazinieties ar pilnvaroto servisa izplatītāju.

Problēma	Iespējamais cēlonis	Kļūmes novēršana
Mašīna nebrauc.	1. Apiešanas vārsti ir atvērti. 2. Vilkšanas siksnas ir nodilušas, vaļīgas vai saplīsušas. 3. Vilkšanas siksnas ir nost no skriemeļiem. 4. Ir radusies transmisijas atteice.	1. Aizveriet vilkšanas vārstus. 2. Sazinieties ar pilnvaroto servisa izplatītāju. 3. Sazinieties ar pilnvaroto servisa izplatītāju. 4. Sazinieties ar pilnvaroto servisa izplatītāju.
Mašīna pārāk spēcīgi vibrē.	1. Griezšanas asmens(-ņi) ir saliekts(-i) vai nav līdzsvarā. 2. Asmens montāžas bultskrūve ir vaļīga. 3. Dzinēja montāžas bultskrūves ir vaļīgas. 4. Dzinēja skriemelis, dzenrata skriemelis vai asmens skriemelis ir vaļīgs. 5. Dzinēja skriemelis ir bojāts. 6. Asmens vārpsta ir saliekta. 7. Motora montāža ir vaļīga vai nodilusi.	1. Uzstādiet jaunu(-s) asmeni(-ņus). 2. Pievelciet asmens montāžas bultskrūvi. 3. Pievelciet dzinēja montāžas bultskrūves. 4. Pievelciet atbilstošo skriemeli. 5. Sazinieties ar pilnvaroto servisa izplatītāju. 6. Sazinieties ar pilnvaroto servisa izplatītāju. 7. Sazinieties ar pilnvaroto servisa izplatītāju.
Griezšanas augstums ir nevienmērīgs.	1. Asmens(-ņi) ir neass(-i). 2. Griezšanas asmens(-ņi) ir saliekts(-i). 3. Pļāvējs nav līmenī. 4. Pretskrāpēšanas veltnis (ja piemērojams) nav iestatīts pareizi. 5. Pļāvēja korpusa apakša ir netīra. 6. Ir nepareizs riepu spiediens. 7. Asmens vārpsta ir saliekta.	1. Uzasiniet asmeni(-ņus). 2. Uzstādiet jaunu(-s) asmeni(-ņus). 3. Līmeņojiet pļāvēju no vienas puses uz otru un no priekšpuses uz aizmuguri. 4. Regulējiet pretskrāpēšanas veltņa riteņu augstumu. 5. Notīriet pļāvēja korpusa apakšu. 6. Regulējiet riepu spiedienu. 7. Sazinieties ar pilnvaroto servisa izplatītāju.
Asmeņi nerotē.	1. Piedziņas siksna ir nodilusi, vaļīga vai saplīsusi. 2. Piedziņas siksna ir nost no skriemeļa. 3. Jaudas noņēmēja (PTO) slēdzis vai PTO sajūgs ir bojāts. 4. Pļāvējs siksna ir nodilusi, vaļīga vai saplīsusi.	1. Uzstādiet jaunu piedziņas siksnu. 2. Uzstādiet piedziņas siksnu un pārbaudiet regulēšanas vārpstu un siksnas vadotņu pareizu pozīciju. 3. Sazinieties ar pilnvaroto servisa izplatītāju. 4. Uzstādiet jaunu pļāvēja siksnu.

Shēmas

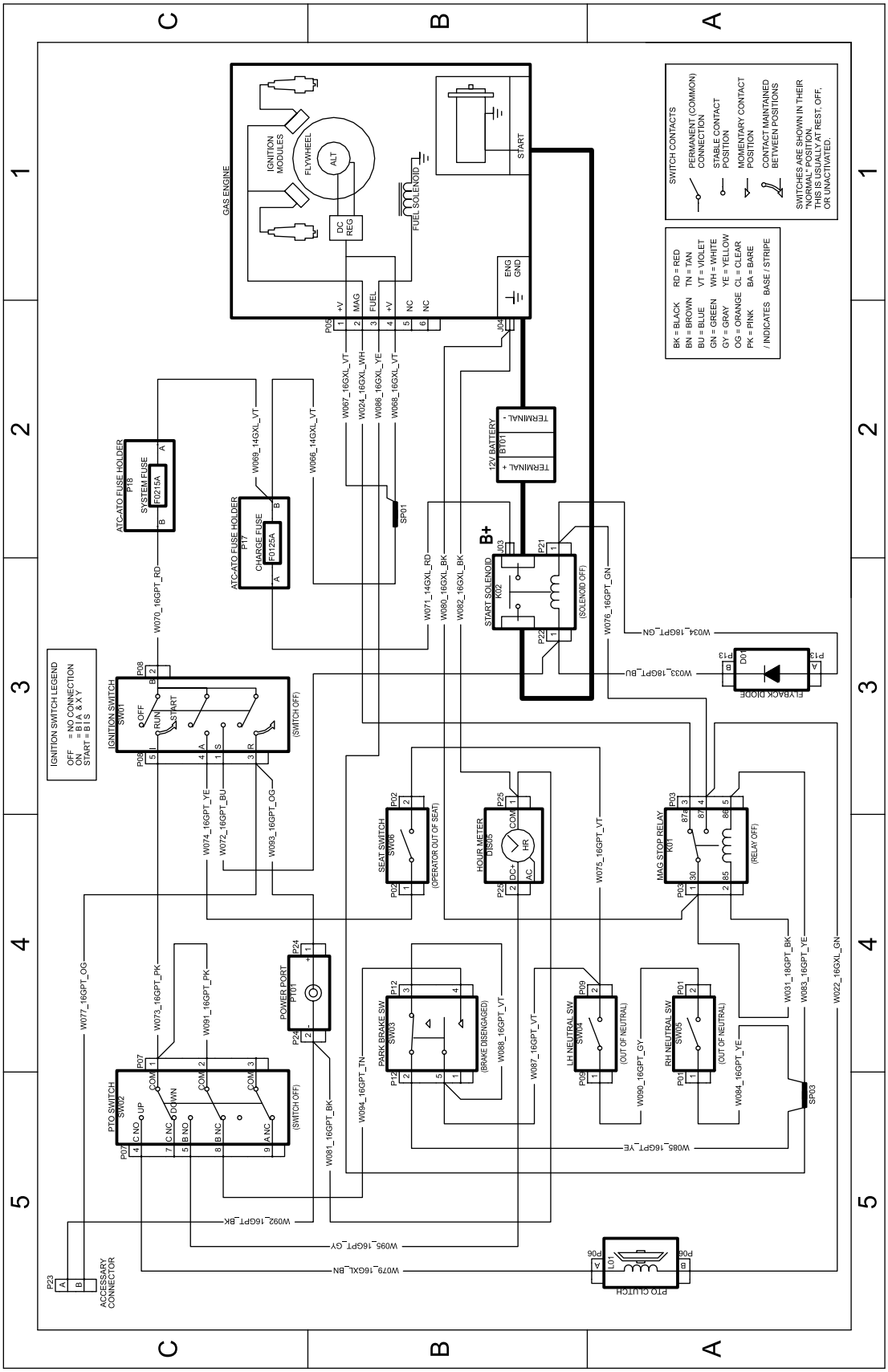

g297640

Elektriskā diagramma (Rev. A)

Piezīmes.

Piezīmes.

EEZ/AK Paziņojums par konfidencialitāti

Jūsu personas datu izmantošana Toro

The Toro Company (“Toro”) respektē jūsu konfidencialitāti. Kad iegādājaties mūsu produktus, mēs iespējams iegūsim konkrētu personas informāciju par jums tieši no jums vai ar jūsu vietējā Toro uzņēmuma vai izplatītāja starpniecību. Toro izmanto šo informāciju, lai pildītu līgumsaistības, piemēram, lai reģistrētu jūsu garantiju, apstrādātu jūsu garantijas prasību vai sazinātos ar jums produkta atsaukšanas gadījumā - un juridiskiem uzņēmējdarbības mērķiem - piemēram, lai noteiktu klientu apmierinātību, uzlabotu mūsu produktus vai sniegtu jums interesējošu produktu informāciju. Toro var kopīgot jūsu informāciju ar savām filiālēm, izplatītājiem vai citiem biznesa partneriem saistībā ar šīm aktivitātēm. Mēs varam arī atklāt personas informāciju, kad to pieprasa likums, vai saistībā ar pārdošanu, pirkšanu vai uzņēmējdarbības apvienošanu. Mēs nekad nepārdosim jūsu personas informāciju citam uzņēmumam mārketinga nolūkiem.

Jūsu personas datu glabāšana

Toro glabās jūsu personas informāciju tik ilgi, cik nepieciešams augstāk minētajiem mērķiem un saskaņā ar juridiskajām prasībām. Lai iegūtu plašāku informāciju par piemērojamajiem glabāšanas periodiem, lūdzu, sazinieties ar legal@toro.com.

Toro apņemšanās nodrošināt drošību

Jūsu personas informāciju var apstrādāt ASV vai citā valstī, kur iespējams ir mazāk stingri datu aizsardzības likumi nekā jūsu mītnes valstī. Ikreiz, kad nosūtām jūsu informāciju ārpus jūsu mītnes valsts, mēs ievērosim juridiski nepieciešamās darbības, lai nodrošinātu, ka tiek ievēroti piemēroti drošības pasākumi, lai pasargātu jūsu informāciju un pārliecinātos, ka ar to apietas droši.

Piekļuve un labošana

Jums ir tiesības labot vai pārskatīt jūsu personas datus, vai iebilst pret vai ierobežot jūsu datu apstrādi. Lai to darītu, lūdzu, sazinieties ar mums e-pastā legal@toro.com. Ja jums rodas šaubas par veidu, kādā Toro ir apstrādājis jūsu informāciju, mēs iesakām jums par to runāt tieši ar mums. Lūdzu, ņemiet vērā, ka Eiropas iedzīvotājiem ir tiesības sūdzēties Datu aizsardzības varas iestādei.