Form No. 3454-274 Rev A

TransPro™ 200-bogserat släp

Modellnr 04219—Serienr 400000000 och högre

Modellnr 04229—Serienr 400000000 och högre

Modellnr 04239—Serienr 400000000 och högre

Monteringsanvisningar

Säkerhet

- TransPro 200-släpet är endast avsett för gångmanövrerade Greensmaster-maskiner. Bogsering av inkompatibla produkter kan leda till skador på släpet och/eller personskador på föraren. Se Kompatibla maskiner (sida 9) för en komplett lista av kompatibla maskiner.
- Använd endast ett fordon med rätt bogseringsklassificering. TransPro 200-släpet och de två greenklipparna väger ungefär 522 kg. Se till att bogserfordonets broms- och manövreringskapacitet är tillräcklig genom att kontrollera fordonstillverkarens rekommendationer
- Se till att släpet har anslutits korrekt till bogserfordonet innan du lastar på eller av greenklipparna för att förhindra plötsliga och oavsiktliga rörelser från dragstången eller att öglan går upp. Dragstången ska vara parallell med marken när den justeras efter bogserfordonets dragkrok.
- Släpet tillför extra bogseringsvikt till fordonet. Kör försiktigt.
  - Kör inte maskinen på motorvägar eller allmänna vägar.
  - Sakta alltid ned bogserfordonet när du närmar dig målet och medan du svänger.
  - Sakta alltid ned bogserfordonet när du kör i obekanta områden eller i ojämn terräng.
  - Sakta alltid ned bogserfordonet när du byter körriktning eller ska stanna.
  - Sakta alltid ned bogserfordonet när du svänger eller kör i backar.
  - Undvik att svänga plötsligt eller tvärt. Byt inte plötsligt körriktning när du kör i en backe eller sluttning, på en ramp eller liknande.
  - Högsta bogseringshastighet är 24 km/h. Anpassa alltid bogserfordonets hastighet efter befintliga markförhållanden såsom vått och halt underlag, lös sand eller grus och/eller dåliga siktförhållanden, till exempel dunkel eller stark belysning, dimma, dis eller regn.
  - Var extra försiktig när du kör ett tungt lastat fordon nedför en lutning eller sluttning. Kör om möjligt rakt upp och ned i sluttningar. Kör inte tvärs över sluttningar, om möjligt. Det finns risk för att fordonet välter, vilket kan leda till allvarliga personskador och innebära livsfara.
- Innan du backar ska du titta bakåt och se till att inga personer eller föremål är i vägen. Baka sakta och titta noga på hur släpet rör sig.
- Var ytterst försiktig och kör sakta när du backar med släpet och bogseringsfordonet.
- Se upp för trafik när du kör nära eller korsar vägar. Lämna alltid företräde till fotgängare och andra fordon.
- Stanna omedelbart bogserfordonet om släpet börjar vibrera på ett onormalt sätt. Stäng av bogserfordonets motor. Reparera alla skador innan du bogserar.
- Innan du servar eller utför några justeringar på släpet ska du göra följande:
  - Stanna bogseringsfordonet och koppla in parkeringsbromsen.
  - Stäng av bogserfordonets motor och ta ut nyckeln.
- Gör följande när släpet är bortkopplat från bogserfordonet:
  - Förvara släpvagnen på en plan yta.
  - Blockera hjulen för att förhindra att släpvagnen rör sig.
- Se till att alla fästelement förblir ordentligt åtdragna. Sätt tillbaka alla delar som tagits bort i samband med service eller justeringar.

© 2021— The Toro® Company
8111 Lyndale Avenue South
Bloomington, MN 55420

Registrera din produkt på www.Toro.com.

Översättning av originalet (SV)
Tryckt i USA
Med ensamrätt

Säkerhets- och instruktionsdekaler

Säkerhetsdekalerna och säkerhetsinstruktionerna är fullt synliga för föraren och finns nära alla potentiella farozoner. Ersätt dekaler som har skadats eller saknas.

decal133-8061

133-8061

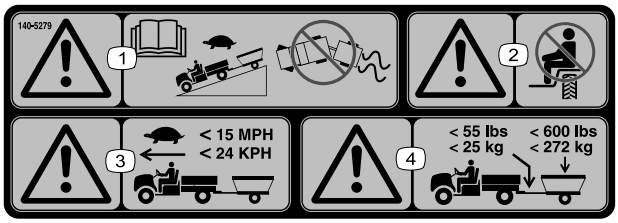

decal140-5279

140-5279

1. Varning – läs *bruksanvisningen* och kör långsamt när du kör i nedförsbackar med ett släp. Tappa inte kontrollen över fordonet och släpet.
2. Varning – kör inte passagerare.
3. Varning – kör långsamt när du kör med ett släp. Överskrid inte 24 km/h.
4. Varning – släpets maximala vikt är 272 kg och den maximala vikten för bogseröglan är 25 kg.

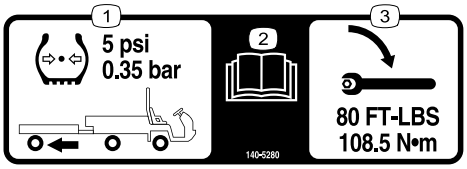

decal140-5280

140-5280

1. Släpets däck ska blåsas upp till 0,35 bar.
2. Läs *bruksanvisningen*.
3. Dra åt släpets hjulmuttrar till 108,5 Nm.

---

decal140-5281

140-5281

1. Varning – skjutsa inte passagerare på släpet.

Montering

Montera lämplig konfigurationssats

Du kan installera en av följande satser enligt din önskade konfiguration:

- Skenlastningssats (modell 04229). Se Montera skenlastningssatsen (sida 2)
- Hjullastningssats (modell 04219). Se Montera hjullastningssatsen (sida 5)

Montera skenlastningssatsen

Obs: Utför följande steg för att montera vänster- och högerskenorna. Följande illustrationer visar den högra sidan av skenladdningssatsen.

1. Montera en vagnsskruv och en flänsmutter (¼ tum) på rampenheten (Figur 1).

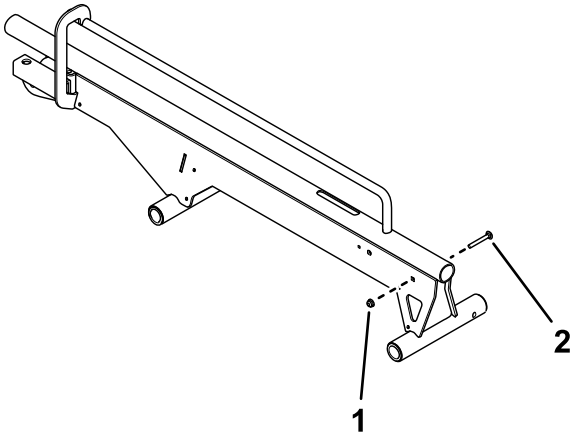

g348132

Figur 1

Höger sida visas.

1. Flänsmutter (¼ tum)
2. Vagnsskruv

---

2. Använd en sprint och en sexkantsskruv för att fästa hjulstoppet på skenenheten (Figur 2)

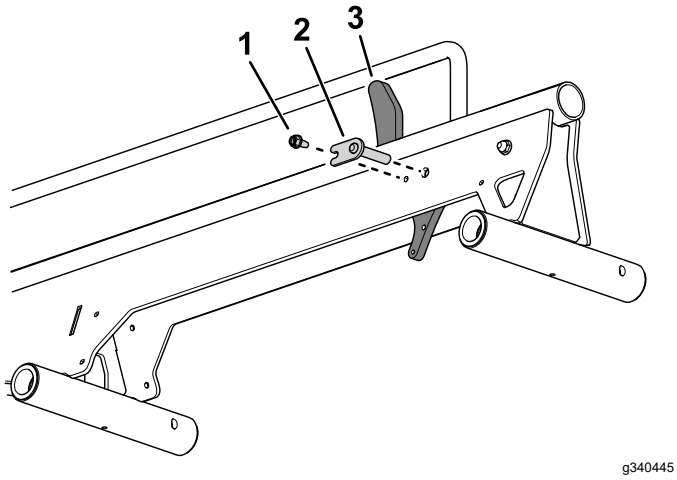

Figur 2

1. Sexkantsskruv
2. Sprint
3. Hjulstopp

3. Använd en kedjelänk för att montera kedjan på kedjespännmuttern (Figur 3).

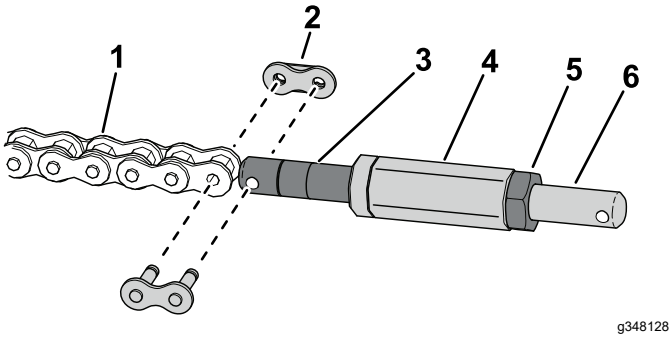

Figur 3

1. Kedja
2. Kedjelänk
3. Kedjespännmutter
4. Sexkantsaxel
5. Kontramutter
6. Kedjelänksspännmutter

4. Montera sexkantsaxeln på kedjespännmuttern (Figur 3).
5. Använd en kontramutter för att montera kedjelänksspännmuttern på sexkantsaxeln (Figur 3).
6. Använd en kedjelänk för att montera kedjelänksspännmuttern på hjulstoppet (Figur 4).

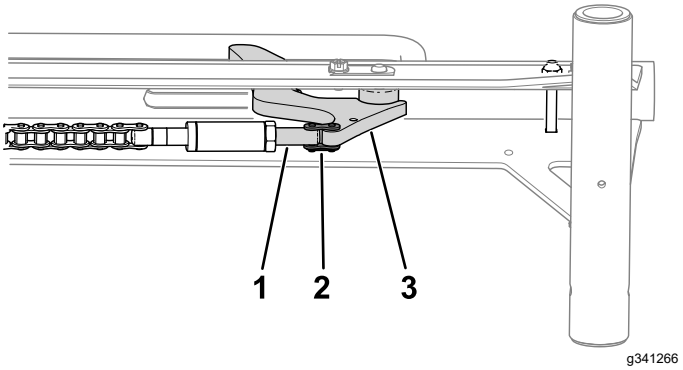

Figur 4

1. Kedjelänksspännmutter
2. Kedjelänk
3. Hjulstopp

7. Anslut fjädern till hjulstoppet och skruven i skenenheten (Figur 5).

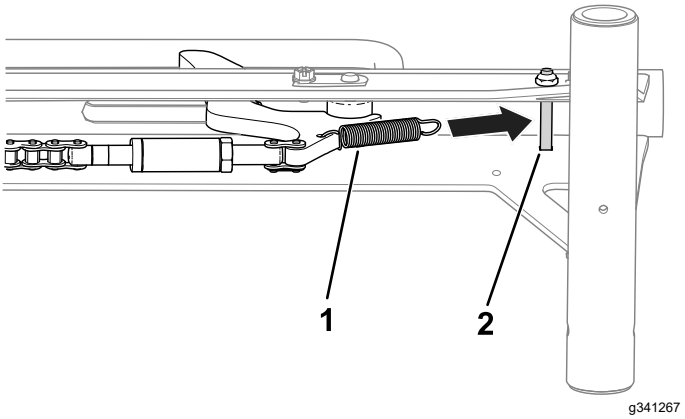

Figur 5

1. Fjäder
2. Skruv

8. Använd en flänsmutter (5/16 tum), två brickor och en ansatsskruv för att fästa rampenheten på skenenheten (Figur 6).

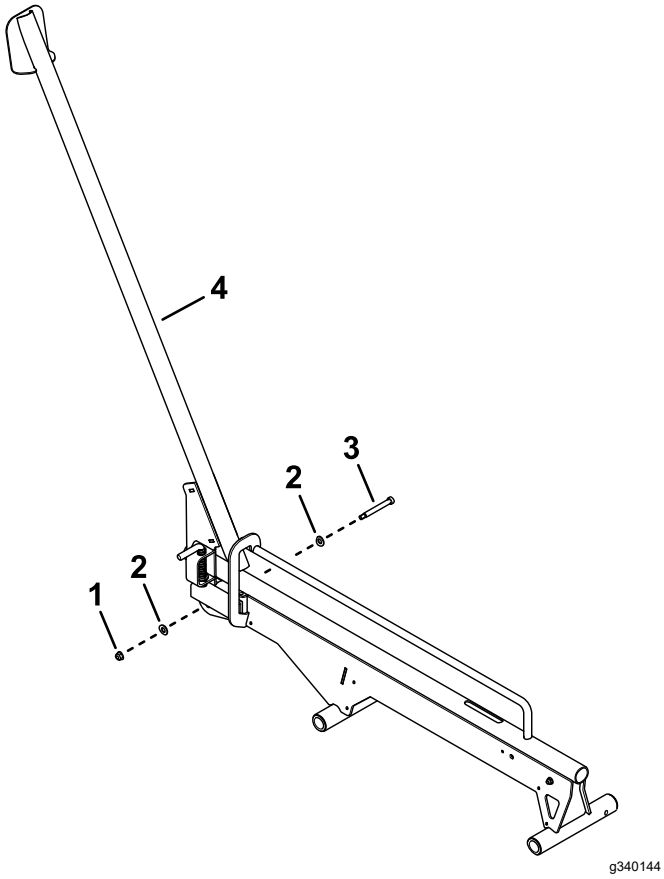

Figur 6

1. Flänsmutter (5/16 tum)
2. Brickor
3. Ansatsskruv
4. Skenenhet

9. Använd en kedjelänk för att ansluta kedjan till rampenheten (Figur 7).

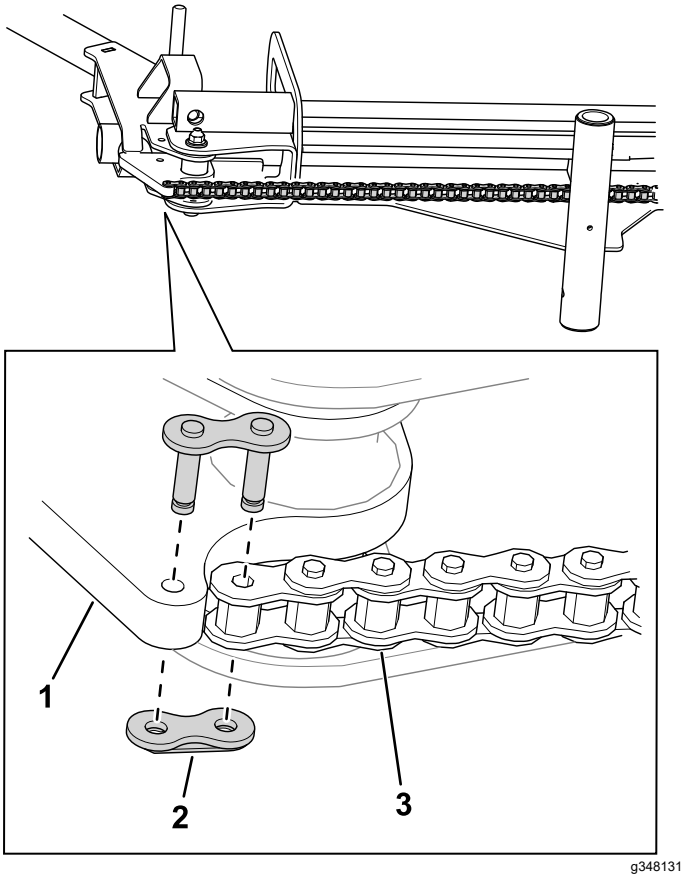

Figur 7

1. Rampenhet
2. Kedjelänk
3. Kedja

10. Använd 10 sexkantsskruvar för att fästa kedjehuset på rampenheterna (Figur 8).

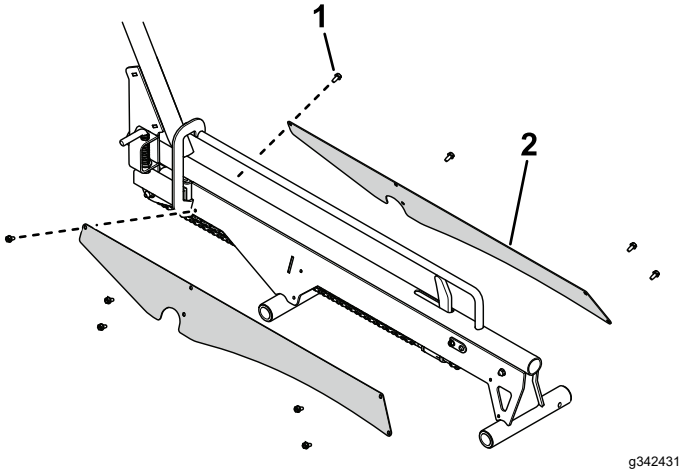

Figur 8

1. Sexkantsskruv
2. Kedjehus

11. Kontrollera längden på mellanrummet. Se Kontrollera mellanrummet (sida 16).

Montera hjullastningssatsen

Obs: Utför följande steg för att montera de vänstra och högra hjulramperna. Följande illustrationer visar den högra sidan av hjullastningssatsen.

1. Använd fyra torxskruvar och fyra muttrar (5/16 tum) för att fästa spärrpinnefästet på styrplattan på rampenheten (Figur 9).

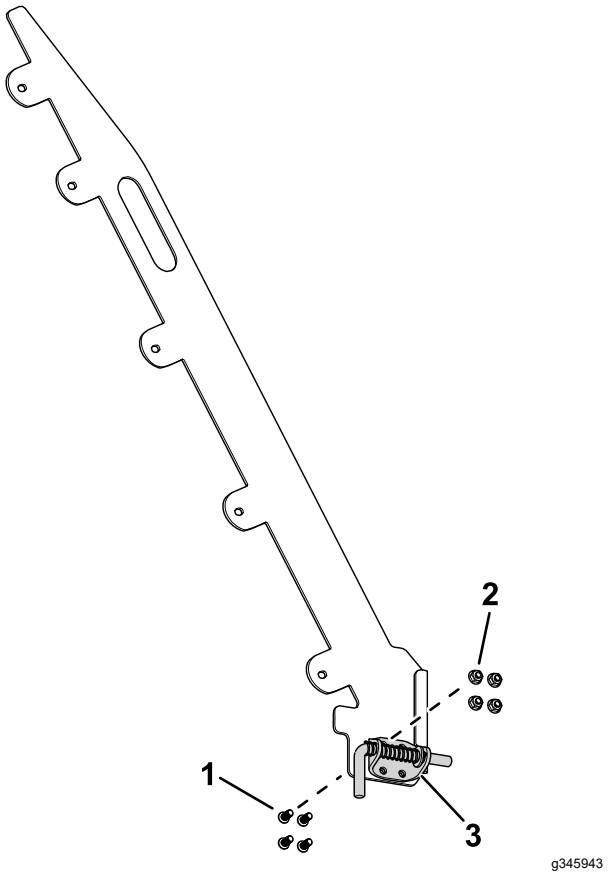

Figur 9

Höger sida visas.

1. Torxskruvar
2. Mutter (5/16 tum)
3. Fäste för spärrpinne

2. Använd tio skruvar (5/16 x ¾ tum) och tio nylock-muttrar (5/16 tum) för att fästa styrplattan på rampenheten (Figur 10).

   Styrplattorna måste monteras med spärrpinnarna vända utåt. Se Figur 30 i Lasta släpet (sida 12) för en illustration av korrekt monterade styrplattor.

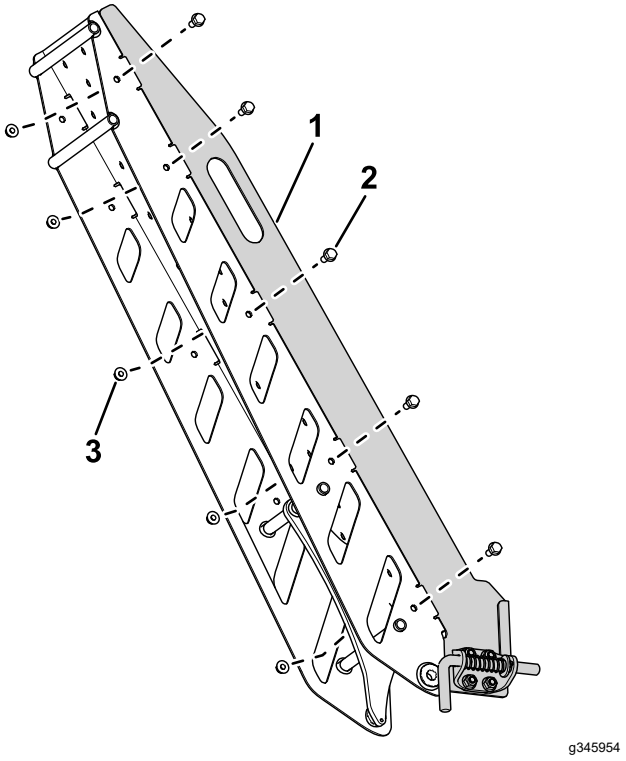

Figur 10

1. Styrplatta
2. Skruv (5/16 x ¾ tum)
3. Nylock-mutter (5/16 tum)

3. Använd en mutter (¼ tum) för att montera en stötfångare på rampenheten (Figur 11).

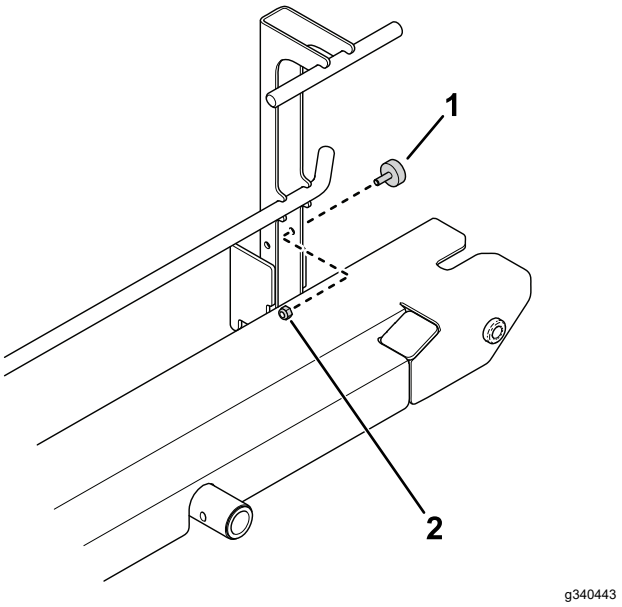

Figur 11

1. Stötfångare
2. Mutter (¼ tum)

4. Använd en fästsprint och en sexkantsskruv för att fästa hjulstoppet på rampenheten (Figur 12).

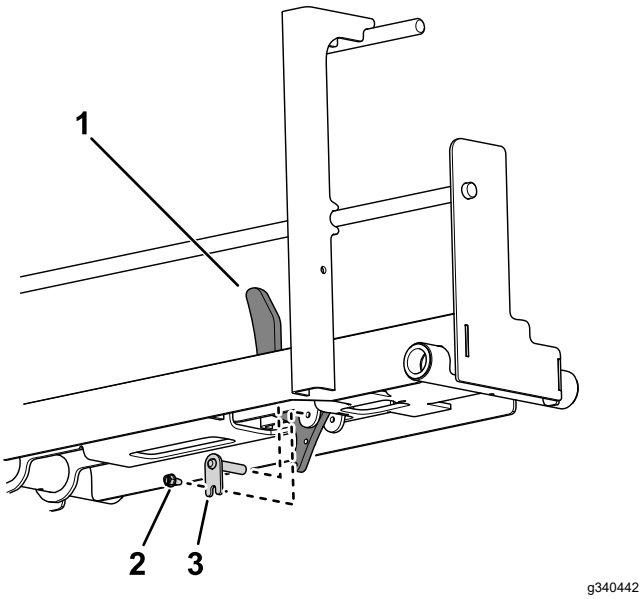

Figur 12

1. Hjulstopp
2. Sexkantsskruv
3. Fästsprint

5. Använd en kedjelänk för att montera kedjan på kedjespännmuttern (Figur 13).

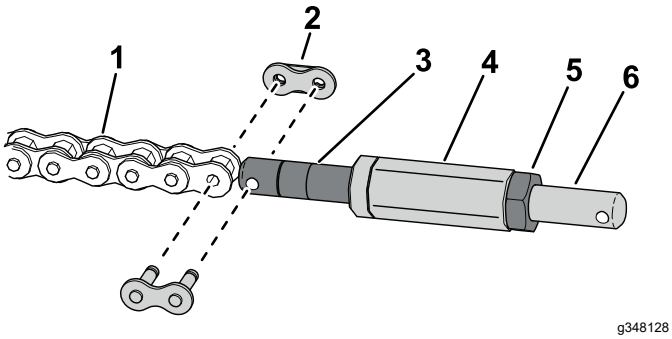

Figur 13

1. Kedja
2. Kedjelänk
3. Kedjespännmutter
4. Sexkantsaxel
5. Kontramutter
6. Kedjelänksspännmutter

6. Montera sexkantsaxeln på kedjespännmuttern (Figur 13).
7. Använd en kontramutter för att montera kedjelänksspännmuttern på sexkantsaxeln (Figur 13).
8. Använd en kedjelänk för att montera kedjelänksspännmuttern på hjulstoppet (Figur 14).

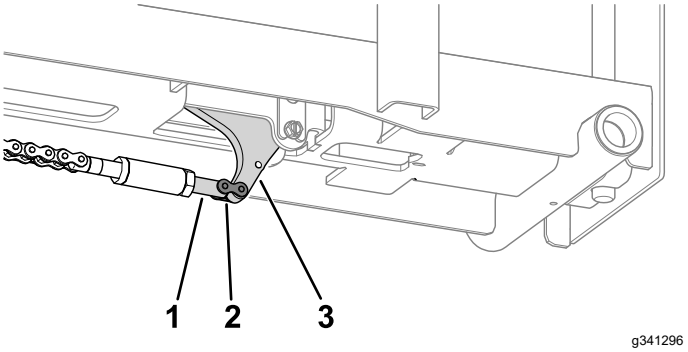

Figur 14

1. Kedjelänksspännmutter
2. Kedjelänk
3. Hjulstopp

9. Anslut fjädern till hjulstoppet och rampens botten (Figur 15).

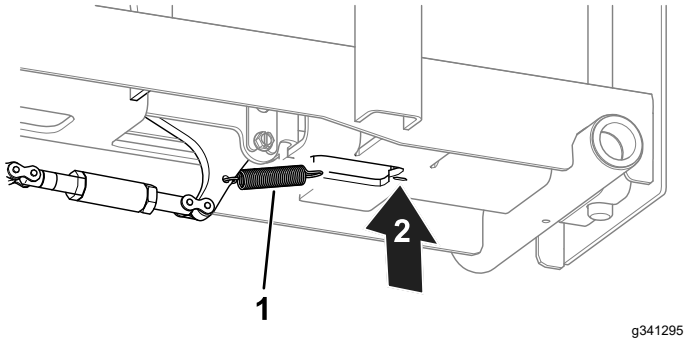

Figur 15

1. Fjäder
2. Anslut fjädern här.

10. Använd en svängtapp och en saxpinne för att fästa rampenheten på skenenheten (Figur 16).

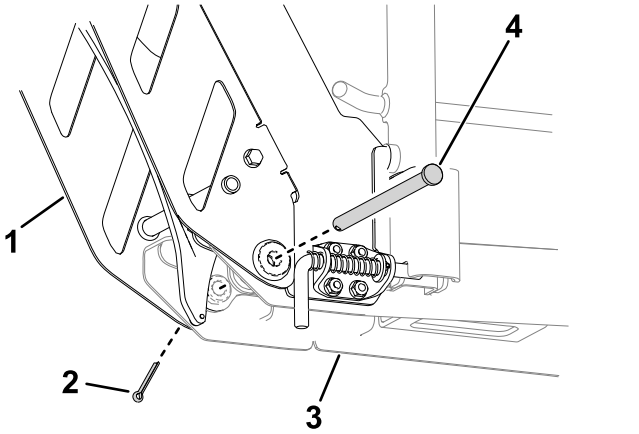

Figur 16

1. Rampenhet
2. Saxpinne
3. Skenenhet
4. Svängtapp

11. Använd en kedjelänk för att ansluta varje kedja till rampenheterna (Figur 17).

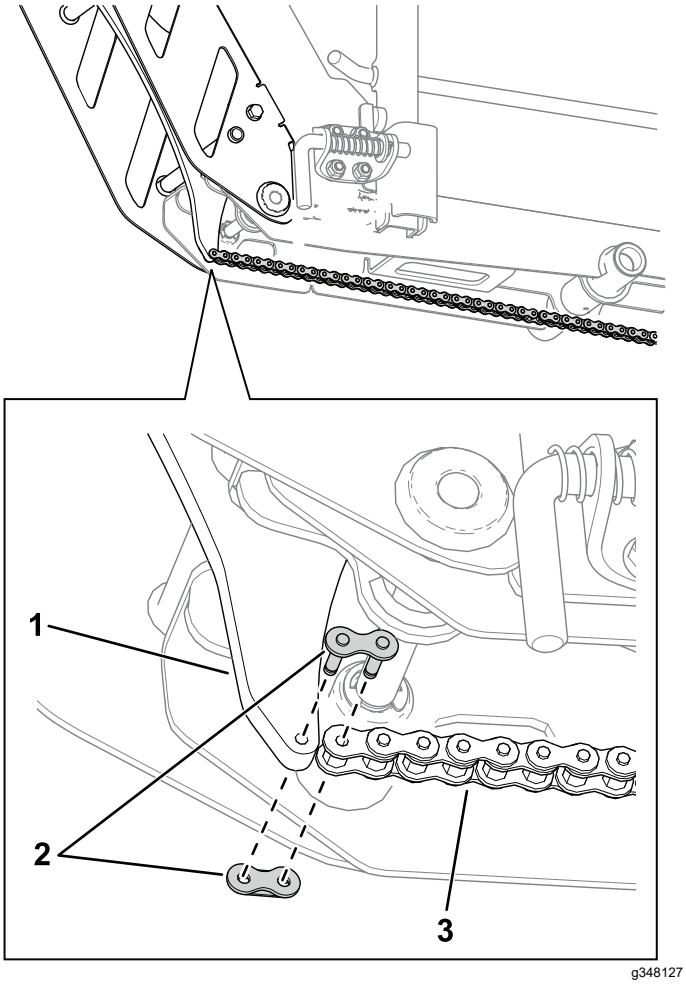

Figur 17

1. Rampenhet
2. Kedjelänk
3. Kedja

Montera släpet

Montera stödstängerna på huvudramen

1. Placera mittstödet på huvudramen enligt Figur 18.

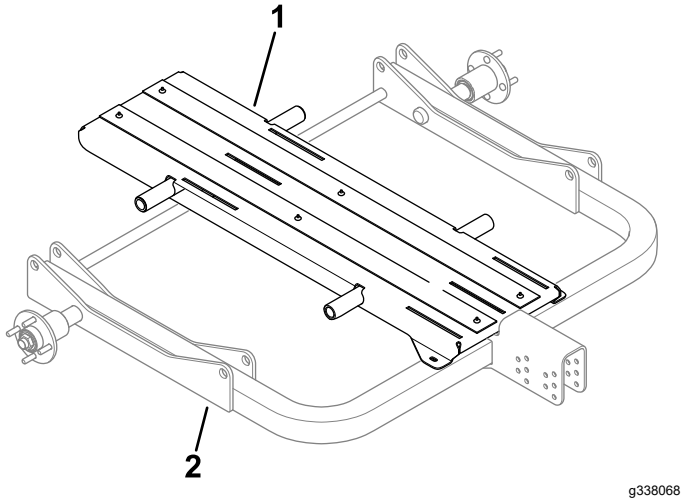

Figur 18

1. Mittstöd
2. Huvudram

2. Be en assistent att hålla hjulsatsen eller skensatsen och mittstödet på plats medan stödstängerna monteras genom hålen i satsen, mittstödet och huvudramen (Figur 19).

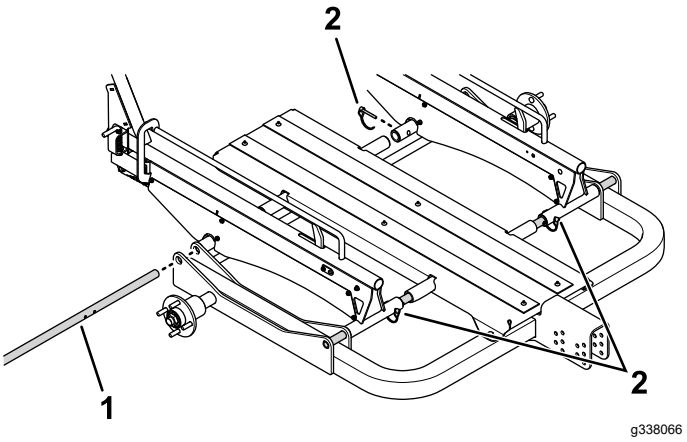

Figur 19

1. Stödstång
2. Sprintar

3. Montera fyra stift genom hålen i hjulsatsen eller skensatsen för din specifika maskinbredd. Se Konfigurera släpets bredd (sida 10).

Fästa mittstödet på huvudramen

Använd två skruvar (⅜ tum) för att fästa mittstödet på huvudramen (Figur 20).

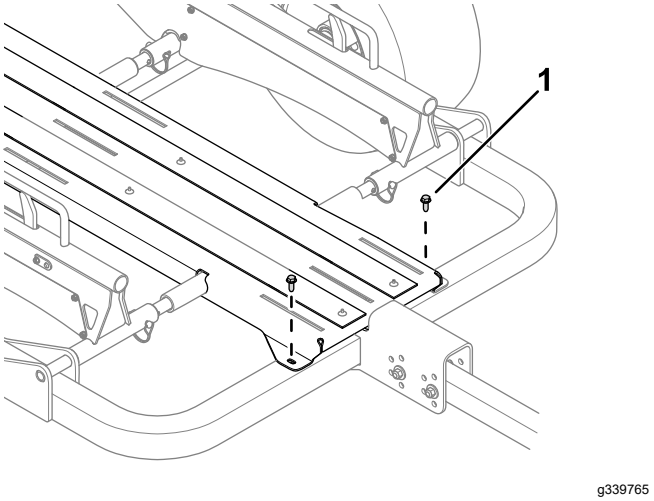

Figur 20

1. Skruv (⅜ tum)

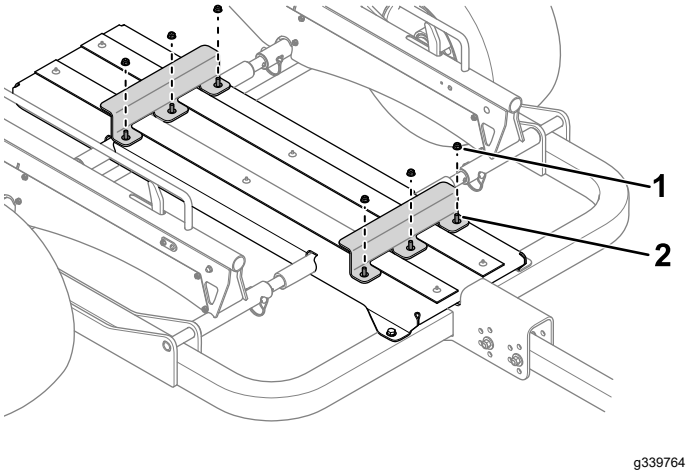

Figur 22

1. Flänsmutter (5/16 tum)
2. Vagnsskruv

Montera hjulen

1. Montera en hjulanordning på varje axelnav med fyra hjulmuttrar (Figur 21).

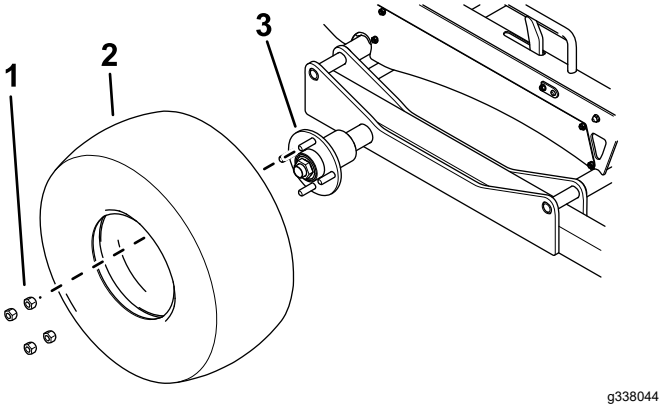

Figur 21

1. Hjulmutter
2. Däck
3. Axel

2. Dra åt hjulmuttrarna enligt vad som anges i Kontrollera hjulmuttrarnas åtdragning (sida 16).
3. Töm däcken enligt vad som anges i Kontrollera däckens lufttryck (sida 15).

Montera rullfästena på mittstödet

Fäst rullfästena på mittstödet med sex vagnsskruvar och sex flänsmuttrar (5/16 tum) (Figur 22).

Montera fästelementen löst så att rullfästet kan skjutas fram och tillbaka på mittstödet. Dra åt fästelementen för att fästa rullfästena på plats när du har lastat släpet. Se Lasta släpet (sida 12).

Montera dragstången på huvudramen

1. Använd två skruvar (7/16 tum), fyra brickor och två låsmuttrar för att fästa dragstången på huvudramen (Figur 23).

   Dragstången måste vara parallell med marken när släpet fästs vid bogserfordonet. Se till att dragstången är parallell med marken innan du drar åt fästelementet.

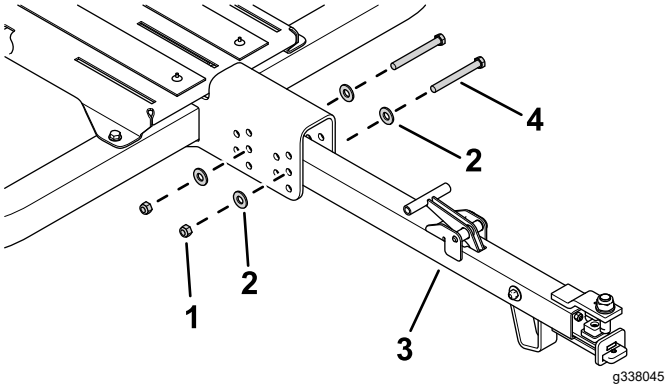

Figur 23

1. Låsmutter
2. Bricka
3. Dragstång
4. Skruv (7/16 tum)

2. Dra åt fästelementet till 95 Nm.

Körning

Kompatibla maskiner

Detta släp är utformat för att konfigureras för följande gångmanövrerade Greensmaster-maskiner utan behov av ytterligare satser:

Maskin	Modell
Greensmaster 1018	04820
Greensmaster 1021	04830
Greensmaster Flex 1018	04850
Greensmaster Flex 1021	04860
Greensmaster e1021	04831
Greensmaster eFlex 1021	04861

Detta släp kan konfigureras för följande gångmanövrerade Greensmaster-maskiner med en extra konfigurationssats (säljs separat):

- Greensmaster Flex 18/21-serien
- Greensmaster Flex 1800/2100-serien (inklusive eFlex)
- Greensmaster 800/1000-serien

Kontakta en auktoriserad Toro-återförsäljare för mer information.

Konfigurera släpets bredd

Obs: Greenklippare med en bredd över 53 cm (t.ex. Greensmaster 1026) kan inte lastas på släpet.

- Konfigurera släpet för gräsklippare på 46 cm: Använd stiften för att fästa skenorna vid de inre hålen (Figur 24).

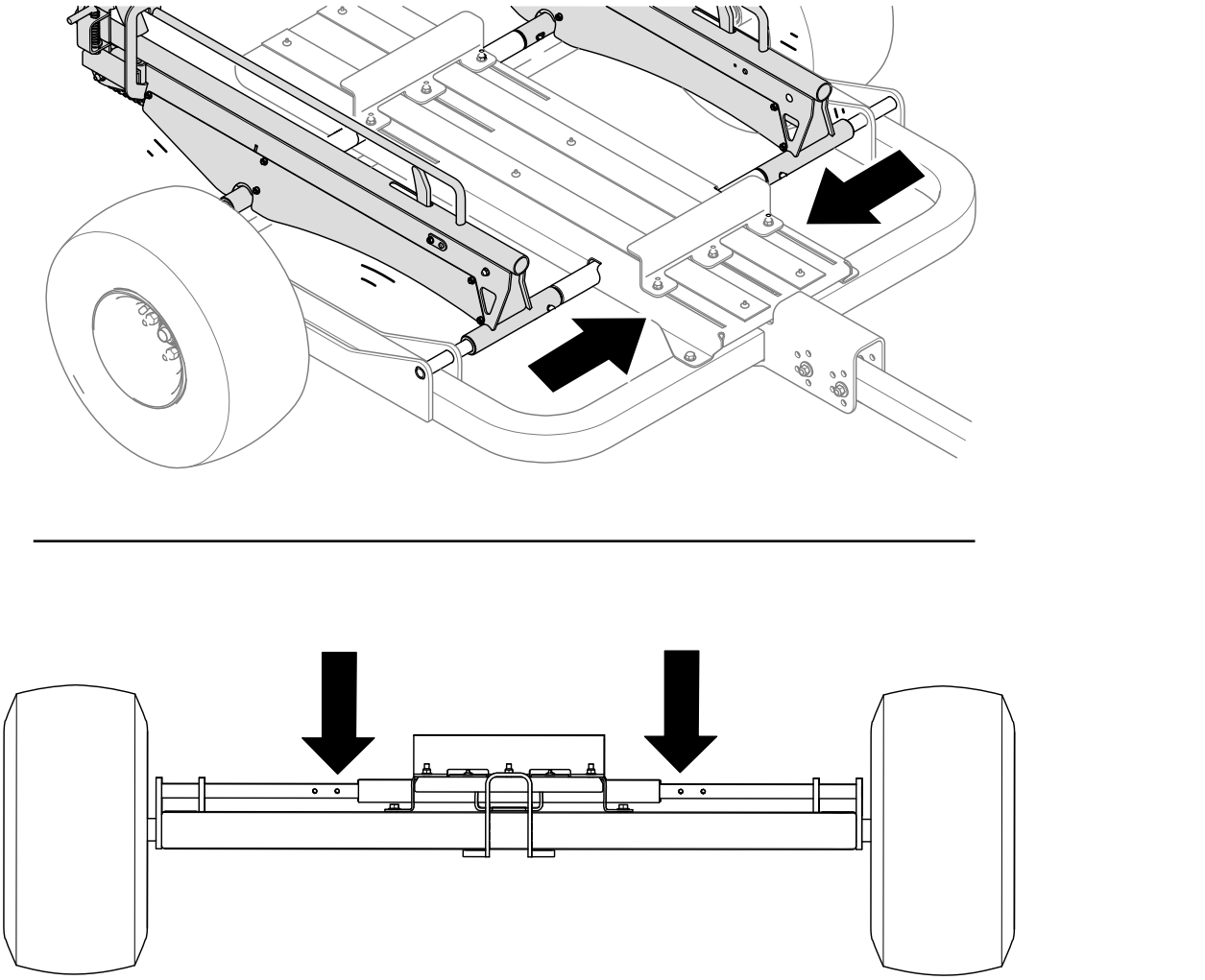

Figur 24

- Konfigurera släpet för gräsklippare på 53 cm: Använd stiften för att fästa skenorna vid de yttre hålen (Figur 25).

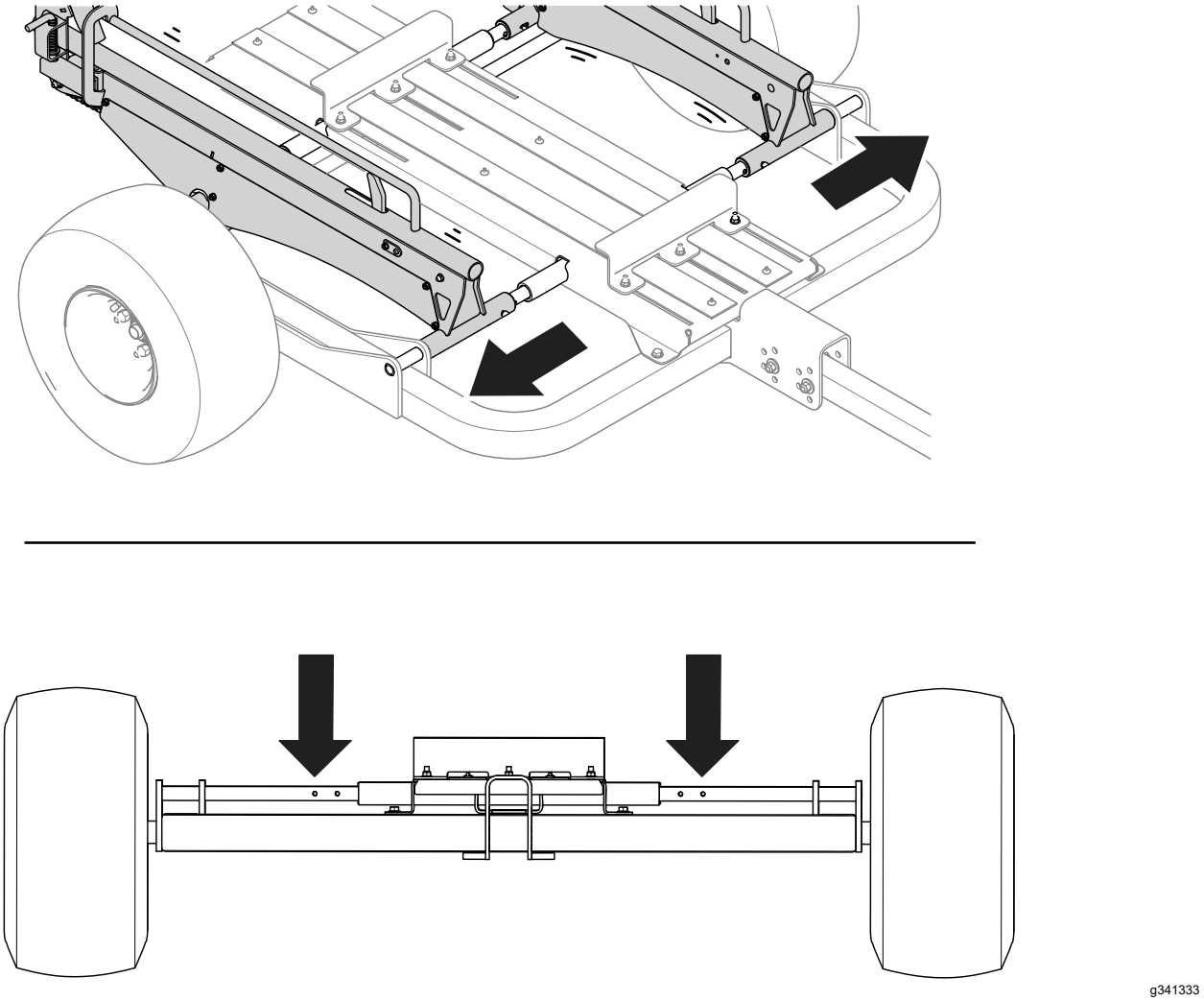

Figur 25

Fästa släpet på bogserfordonet

1. Lyft upp dragstångshandtaget (Figur 26).

   Obs: När du lyfter handtaget dras glidanordningen in.

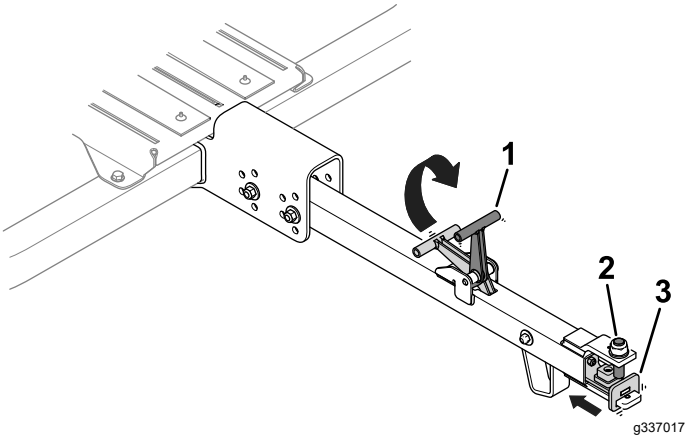

Figur 26

1. Dragstångshandtag
2. Dragstångssprint
3. Glidanordning

2. Justera dragstångssprinten efter bogserfordonets dragkrok (Figur 27).

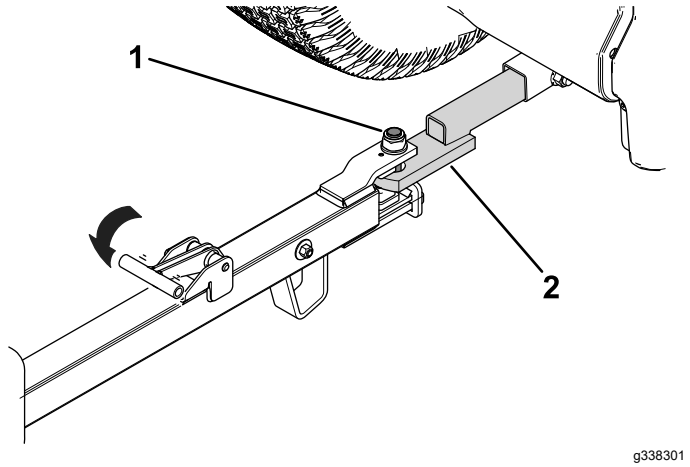

Figur 27

1. Dragstångssprint
2. Dragkrok för bogserfordon

3. Lossa dragstångshandtaget (Figur 27) för att fästa släpet vid bogserfordonets dragkrok.

   Se till att glidanordningen är centrerad under dragstångssprinten.

Lasta släpet

Förbereda lastningen av släpet

1. Blockera släpets hjul.
2. Dra i spärrpinnarna på båda sidor av släpet för att lossa skenorna eller ramperna och sänka dem till marken (Figur 28).

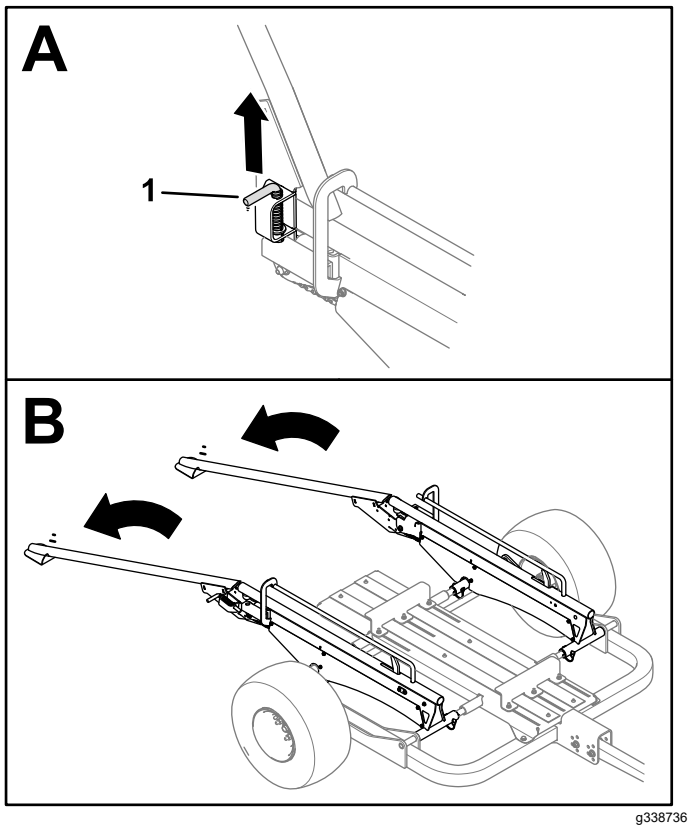

Figur 28

Utrustad med skensats

1. Spärrpinne (höger sida visas)

3. Ta bort gräskorgarna från greenklipparen.

   Obs: Du kan förvara gräskorgarna i bogserfordonet.

4. Se lämplig instruktion för en utrustad ramp- eller skensats enligt följande:

   - **Skensats:** Montera skenhjulen på sexkantsaxlarna (Figur 29).

     Obs: Skenhjulsklämmornas spår är vända utåt för alla gångmanövrerade Greensmaster-maskiner.

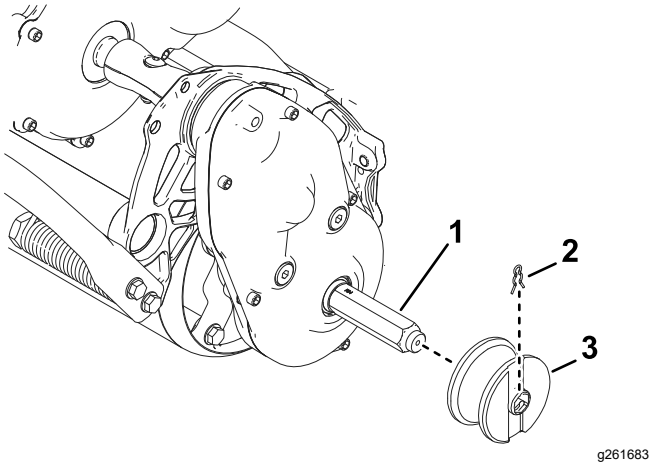

Figur 29

1. Sexkantsaxel
2. Klämma
3. Skenhjul

- **Hjulsats:** Montera transporthjulen på sexkantsaxlarna. Se *bruksanvisningen* för din traktorenhet.

Lasta en maskin på släpet

1. Använd de plana ramperna eller skenorna för att långsamt köra maskinen upp på släpet tills de främre rullsätena är på plats i rullfästet (Figur 30).

   Obs: När du lastar en maskin på släpet för första gången ska rullmonteringsfästena vara lösa och ge rullfästet möjlighet att glida framåt.

2. Stäng av motorn och koppla in parkeringsbromsen.
3. Om du transporterar två maskiner upprepar du stegen 1 och 2 för den andra maskinen. Se till att de främre rullsätena är på plats i rullfästet.
4. Höj upp ramperna och koppla in spärrpinnarna (Figur 30).
   - Utrustad med hjulsats: När du höjer ramperna kopplar spärrpinnarna automatiskt in låsfästet och håller ramperna i upphöjt läge.
   - Utrustad med skensats: Lyft upp spärrpinnarna, höj upp ramperna och släpp spärrpinnarna så att ramperna är i upphöjt läge.

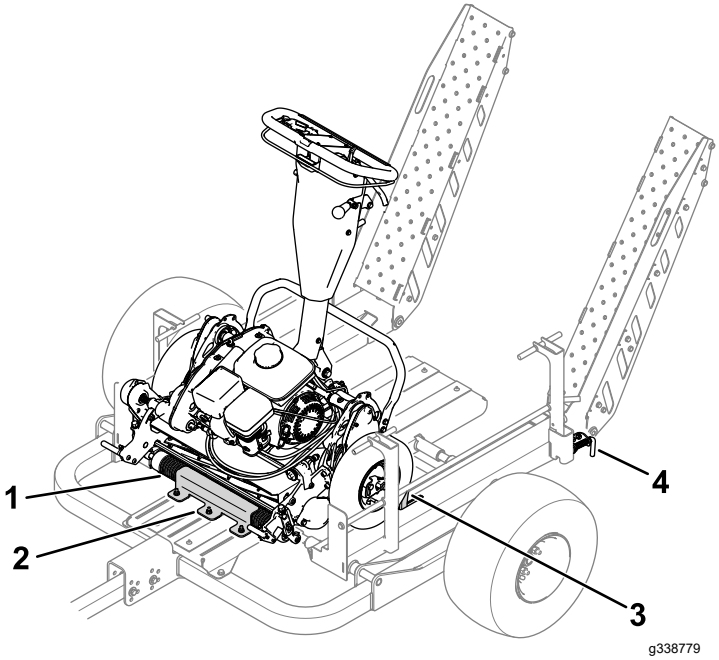

Figur 30

Utrustad med hjulsats

1. Främre rulle
2. Rullfäste
3. Hjulstopp
4. Spärrpinne (vänster sida visas)

5. Om du lastar släpet för första gången ska du utföra följande steg för att säkra maskinerna på plats:
   A. När ramperna är låsta i upphöjt läge flyttar du den bakre maskinen mot släpets baksida tills transporthjulen eller skenhjulen kommer i kontakt med rampen.
   B. Skjut tillbaka det bakre rullfästet (Figur 31) tills det kommer i kontakt med den bakre maskinens främre rulle.

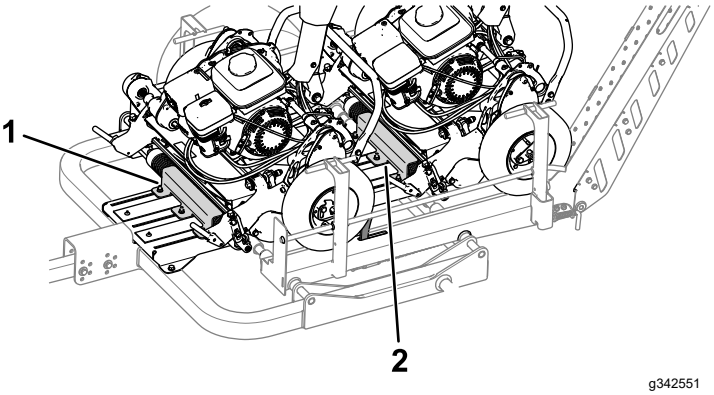

Figur 31

Vänster hjul är borttaget för ökad tydlighet.

1. Främre rullfäste
2. Bakre rullfäste

   C. Se till att den främre rullen sitter ordentligt under rullfästet och dra åt flänsmuttrarna

som håller rullfästet på plats. Se Kontrollera åtdragningsmomentet på rullmonteringsfästena (sida 15).

D. Flytta den främre maskinen bakåt tills transporthjulen eller skenhjulen kommer i kontakt med de upphöjda hjulstoppen.

E. Skjut tillbaka det främre rullfästet (Figur 31) tills det kommer i kontakt med den främre maskinens främre rulle.

Om du lastar olika maskiner eller maskiner med olika konfigurationer (t.ex. en maskin som har utrustats med en trimsats) ska du utföra dessa steg för att säkerställa att maskinen sitter ordentligt på släpet.

Underhåll

Rekommenderat underhåll

Underhållsintervall	Underhållsförfarande
Efter de första 10 timmarna	• Kontrollera hjulmuttrarnas åtdragning.
Varje användning eller dagligen	• Kontrollera däckens lufttryck.
Årligen	• Kontrollera hjullagren för endplay (spel). • Smörj kedjan. • Kontrollera åtdragningsmomentet på rullmonteringsfästena. • Kontrollera mellanrummet (endast för skenlastningssats).

Kontrollera däckens lufttryck

Serviceintervall: Varje användning eller dagligen

Däcktrycksspecifikation: 0,34 bar

Kontrollera lufttrycket i däcken (Figur 32). Tillsätt eller ta bort luft efter behov för att ställa in lufttrycket i däcken enligt däckets lufttrycksspecifikation.

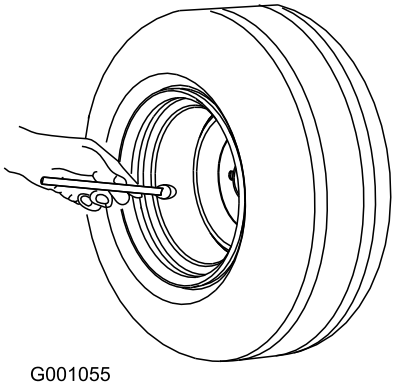

g001055

Figur 32

Kontrollera hjullagren för freeplay (spel)

Serviceintervall: Årligen

1. Ta bort alla maskiner som eventuellt förvaras på släpet.
2. Använd en domkraft för att höja släpet och placera pallbockar under släpet.
3. Kontrollera varje hjul för överdrivet spelrum (dvs. att däcket och navet rör sig fritt).

   Om du upptäcker att hjulet har ett överdrivet stort utrymme ska du kontakta en auktoriserad Toro-återförsäljare.

Smörja kedjorna

Serviceintervall: Årligen

Applicera universalfett på varje kedja.

Kontrollera åtdragnings-momentet på rullmonte-ringsfästena

Serviceintervall: Årligen

Dra åt rullmonteringsfästena (Figur 33) till 79 Nm.

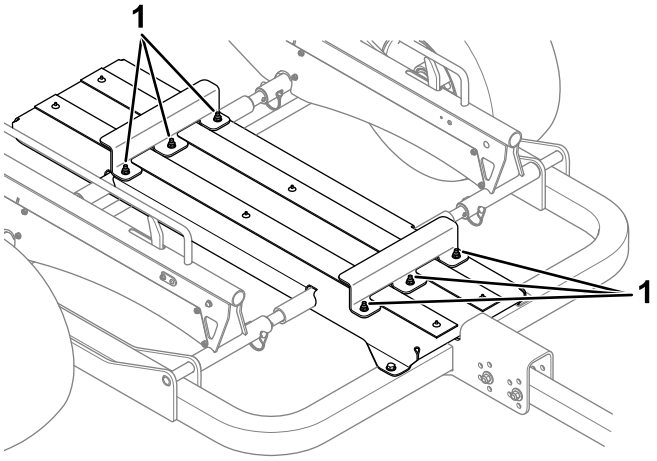

g337082

Figur 33

1. Rullmonteringsfästen

Kontrollera hjulmuttrarnas åtdragning

Serviceintervall: Efter de första 10 timmarna

Momentspecifikation: 108 Nm

Kontrollera hjulmuttrarnas åtdragning varje gång du monterar hjulen och efter de första 10 körtimmarna.

Dra åt hjulmuttrarna i mönstret enligt Figur 34 till det angivna vridmomentet.

⚠ VARNING

Om hjulmuttrarna inte dras åt ordentligt kan hjulen lossna eller fungera felaktigt, vilket kan leda till personskador.

Dra åt hjulmuttrarna till det angivna vridmomentet.

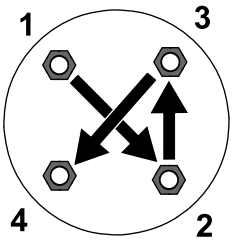

g274650

Figur 34

Kontrollera mellanrummet

Endast för skenlastningssats

Serviceintervall: Årligen

När ramperna är säkrade i upphöjt läge kontrollerar du storleken på mellanrummet mellan stoppet och botten på skenan.

Lämplig storlek bör vara 2,5 mm enligt Figur 35. Om du uppmäter ett annat avstånd justerar du spännmuttern och kontramuttern tills du uppnår rätt mått.

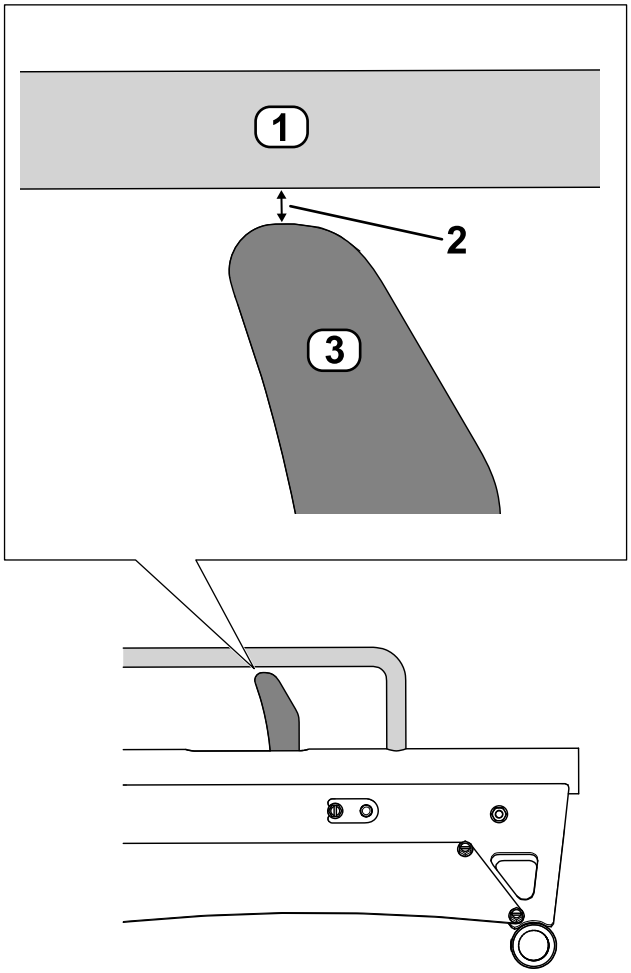

g348160

Figur 35

1. Skena
2. Mellanrum – 2,5 mm
3. Stopp

Anteckningar:

Sekretessmeddelande för EES/Storbritannien

Toros bruk av dina personuppgifter

The Toro Company (”Toro”) respekterar din sekretess. I samband med att du köper våra produkter kan vi samla in vissa personuppgifter om dig, antingen direkt från dig eller via din lokala Toro-återförsäljare. Toro använder dessa uppgifter till att utföra sina avtalsenliga skyldigheter (t.ex. registrera din garanti, behandla dina garantianspråk eller kontakta dig i händelse av att en produkt måste återkallas) och för att tillfredsställa legitima affärsändamål (t.ex. mäta kundnöjdhet, förbättra våra produkter eller tillhandahålla produktinformation som kan vara av intresse för dig). Toro kan vidarebefordra uppgifterna till sina dotterbolag, återförsäljare eller andra affärspartner i samband med någon av dessa aktiviteter. Vi kan även vidarebefordra personuppgifter i de fall som lagen kräver det eller i samband med försäljning, köp eller fusion av ett företag. Vi säljer inte dina personuppgifter i marknadsföringssyfte till något annat företag.

Kvarhållande av personuppgifter

Toro kvarhåller dina personuppgifter så länge de är relevanta för ovan nämnda syften och i enlighet med gällande lagstiftning. Kontakta legal@toro.com för ytterligare information om tillämpliga perioder för kvarhållande.

Toros säkerhetsengagemang

Dina personuppgifter kan komma att behandlas i USA eller i något annat land som kan ha mindre strikta dataskyddslagar än landet där du är bofast. I de fall som vi överför uppgifter från landet där du är bosatt vidtar vi lagstadgade åtgärder för att tillförsäkra att dina uppgifter skyddas och behandlas konfidentiellt.

Åtkomst och korrigering

Du kan äga rätt att korrigera eller granska dina personuppgifter samt neka eller begränsa behandlingen av dina data. Om du önskar göra detta ska du kontakta oss via e-post på legal@toro.com. Om du har frågor rörande det sätt på vilket Toro har hanterat dina uppgifter, uppmanar vi dig att diskutera det direkt med oss. Observera att personer som är bosatta i Europa har rätt att lämna in klagomål till avsedd myndighet för dataskydd.

Toros garanti

Garanti begränsad till två år eller 1 500 körtimmar

Fel och produkter som omfattas

The Toro Company och dess dotterbolag Toro Warranty Company garanterar gemensamt, och i enlighet med ett avtal dem emellan, att din Toro-produkt (”produkten”) är fri från material- och tillverkningsfel i två år eller 1 500 körtimmar*, beroende på vilket som inträffar först. Den här garantin gäller för alla produkter förutom luftare (och för dem finns det separata garantiförklaringar). Om ett fel som omfattas av garantin föreligger, kommer vi att reparera produkten utan kostnad för dig. Detta omfattar feldiagnos, arbete, reservdelar och transport. Den här garantin börjar gälla det datum då produkten levereras till den ursprungliga köparen i återförsäljarledet.
* Produkt som är utrustad med en timmätare.

Anvisningar för garantiservice

Du är ansvarig för att meddela produktdistributören eller den auktoriserade återförsäljaren som du köpte produkten av så snart du tror att något fel som omfattas av garantin föreligger. Om du behöver hjälp med att hitta en produktdistributör eller en auktoriserad återförsäljare, eller om du har några frågor som rör dina rättigheter och skyldigheter beträffande garantin, kan du kontakta oss på:

Toro Commercial Products Service Department
Toro Warranty Company
8111 Lyndale Avenue South
Bloomington, MN 55420-1196

+1–952–888–8801 eller +1–800–952–2740
E-post: commercial.warranty@toro.com

Ägarens ansvar

Som ägare till produkten är du ansvarig för att utföra det underhåll och de justeringar som krävs i enlighet med anvisningarna i *bruksanvisningen*. Reparationer av produktproblem som uppstått på grund av underlåtenhet att utföra nödvändigt underhåll och nödvändiga justeringar omfattas inte av denna garanti.

Produkter och fel som inte omfattas

Alla produkt- eller funktionsfel som inträffar inom garantiperioden beror inte på material- eller tillverkningsfel. Den här garantin omfattar inte följande:

- Produktfel som orsakas av att andra reservdelar än Toro-originaldelar används eller av att extra, modifierade tillbehör och produkter som inte har tillverkats av Toro monteras och används.
- Produktfel som orsakas av underlåtenhet att utföra det underhåll och/eller de justeringar som rekommenderas.
- Produktfel som orsakas av felaktig, slarvig eller vårdslös användning av produkten.
- Slitdelar som förbrukas vid normal användning och som inte är defekta. Exempel på delar som förbrukas eller slits ut vid normal användning av produkten omfattar, men är inte begränsat till, bromsklossar, bromsbelägg, lamellbelägg, knivar, cylindrar, valsar och lager (tätade eller smörjbara), underknivar, tändstift, svänghjul och svänghjulslager, däck, filter, remmar samt vissa sprutkomponenter som membran, munstycken, flödesmätare och backventiler.
- Fel som orsakats av yttre påverkan, till exempel väder, förvaringsomständigheter, föroreningar och användning av bränslen, kylvätskor, smörjmedel, tillsatser, konstgödningsmedel, vatten och kemikalier som ej har godkänts.
- Fel eller problem med prestandan på grund av att bränslen (t.ex. bensin, diesel eller biodiesel) som inte uppfyller respektive industristandarder har använts.
- Normalt förekommande buller, vibrationer, slitage och försämringar. Normalt slitage omfattar, men är inte begränsat till, skador på säten till följd av slitage eller nötning, slitage på målade ytor, repor på dekaler och fönster.

Reservdelar

Reservdelar som planeras att bytas ut i samband med nödvändigt underhåll omfattas endast av garantin under perioden fram till den planerade tidpunkten för utbytet av delen. Delar som byts ut i enlighet med den här garantin omfattas av garantin under hela den återstående produktgarantin och tillfaller Toro. Toro fattar det slutliga beslutet om huruvida en befintlig del eller enhet ska repareras eller bytas ut. Toro har rätt att använda omarbetade reservdelar vid garantireparationer.

Garanti för djupurladdnings- och litiumjonbatterier

Djupurladdnings- och litiumjonbatterier har en total livslängd på ett visst antal kilowattimmar. Den totala livslängden kan förlängas eller förkortas genom olika drift-, laddnings- och underhållstekniker. I och med att batterierna i produkten används, förkortas användningstiden mellan laddningsintervallen gradvis till dess att batterierna är helt förbrukade. Det är ägaren till produkten som ansvarar för att ersätta batterier som förbrukas genom normal användning.
Obs! (Endast litiumjonbatteri): Se batterigarantin för ytterligare information.

Livstidsgaranti för vevaxeln (endast ProStripe 02657-modeller)

Prostripe-modellen som är utrustad med en Toro-friktionsskiva och en vevsäker knivbromsomkoppling (montering med integrerad knivbromsomkoppling + friktionskoppling) som originalutrustning och används av den ursprungliga köparen i enlighet med rekommenderade drifts- och underhållsprocedurer, omfattas av en livstidsgaranti mot böjning av motorns vevaxel. Maskiner med friktionsbrickor, knivbromsomkopplingsenheter och andra sådana enheter omfattas inte av livstidsgarantin för vevaxeln.

Ägaren bekostar underhållet

Den vanliga service som krävs för Toro-produkter omfattar bland annat att finjustera motorn, smörja, rengöra och polera maskinen, byta filter och kylvätska samt att utföra det underhåll som rekommenderas. Sådan service får ägaren själv bekosta.

Allmänna villkor

Reparation utförd av en auktoriserad Toro-distributör eller Toro-återförsäljare är den enda kompensation som du har rätt till under denna garanti.

Varken The Toro Company eller Toro Warranty Company är ansvariga för indirekta eller oförutsedda skador eller följdskador i samband med användningen av de Toro-produkter som omfattas av denna garanti. Detta inkluderar alla kostnader eller utgifter för att tillhandahålla ersättningsutrustning eller service under rimliga perioder med funktionsfel eller avsaknad av möjlighet av använda produkten medan reparationer som omfattas av garantin utförs. Med undantag för den emissionsgaranti som nämns nedan, och endast om denna är tillämplig, finns ingen annan uttrycklig garanti. Alla indirekta garantier i fråga om säljbarhet och användningslämplighet är begränsade till denna uttryckliga garantis varaktighet.

I vissa stater är det inte tillåtet att undanta oförutsedda skador eller följdskador, eller tidsbegränsa en indirekt garantis varaktighet, och i dessa fall är det möjligt att ovanstående undantag och begränsningar inte gäller. Denna garanti ger dig specifika juridiska rättigheter, och du kan även ha andra rättigheter som varierar från stat till stat.

Anmärkning om emissionsgarantin

Emissionskontrollsystemet på produkten kan omfattas av en separat garanti som uppfyller de krav som fastställts av den amerikanska miljömyndigheten (Environmental Protection Agency, EPA) och/eller Kaliforniens luftskyddsmyndighet (California Air Resources Board, CARB). Tidsbegränsningarna som anges ovan är inte tillämpliga i fråga om garantin för emissionskontrollsystem. Se garantiförklaringen om motorns emissionskontroll som medföljer produkten eller finns i motortillverkarens dokumentation.

Andra länder än USA och Kanada

Kunder som har köpt Toro-produkter som exporterats från andra länder än USA eller Kanada ska kontakta sin Toro-distributör (återförsäljare) för att få garantipolicyn för sitt eget land, sin provins eller stat. Om du av någon anledning är missnöjd med din distributörs service eller har svårt att få garantiupplysningar bör du kontakta ditt auktoriserade Toro-servicecenter.

374-0253 Rev G

Delstaten Kaliforniens Proposition 65-varningsinformation

Vad är det här för varning?

Du kanske ser en produkt till salu som har en varningsetikett enligt följande:

VARNING: Cancer och fortplantningsskador – www.p65Warnings.ca.gov.

Vad är Prop 65?

Prop 65 omfattar alla företag som är verksamma i Kalifornien, som säljer produkter i Kalifornien eller som tillverkar produkter som kanske kommer att säljas i eller föras in i Kalifornien. Prop 65 kräver att Kaliforniens guvernör ska publicera och uppdatera en lista med kemikalier som är kända för att orsaka cancer, fosterskador och/eller andra fortplantningsskador. Listan, som uppdateras årligen, inkluderar hundratals kemikalier som återfinns i många vardagliga bruksföremål. Syftet med Prop 65 är att informera allmänheten om exponering av dessa kemikalier.

Prop 65 förbjuder inte försäljning av produkter som innehåller dessa kemikalier men kräver varningar på alla produkter och förpackningar samt all dokumentation över dessa produkter. Dessutom betyder en Prop 65-varning inte att en produkt strider mot några produktsäkerhetsstandarder eller -krav. Kaliforniens myndigheter har klargjort att en Prop 65-varning ”inte är detsamma som ett myndighetsbeslut om att en produkt är säker eller osäker”. Många av dessa kemikalier har använts i vardagliga produkter i åratal utan dokumenterad fara. För mer information, vänd dig tillhttps://oag.ca.gov/prop65/faqs-view-all.

En Prop 65-varning betyder att ett företag antingen har (1) utvärderat exponeringsrisken och kommit fram till att den överskrider nivån för ”försumbar nivå”, eller (2) har valt att ge en varning baserat på vetskapen om förekomst av listade kemikalier utan att försöka utvärdera exponeringsrisken.

Gäller denna lag överallt?

Prop 65-varningar krävs endast enligt kalifornisk lag. Dessa varningar kan ses i ett stort antal olika sammanhang i Kalifornien, inklusive men inte begränsat till restauranger, mataffärer, hotell, skolor och sjukhus, och på ett stort antal olika produkter. Dessutom erbjuder vissa online- och postorderföretag Prop 65-varningar på sina hemsidor eller i sina kataloger.

Hur skiljer sig de kaliforniska varningarna från nationella gränser?

Prop 65-standarder är ofta strängare än nationella och internationella standarder. Det finns diverse substanser som kräver en Prop 65-varning vid nivåer som är mycket lägre än de nationella åtgärdsgränserna. Till exempel är Prop 65-standarden för varningar för bly 0,5 µg/dag, vilket är betydligt lägre än den federala och internationella standarden.

Varför finns inte varningen på alla liknande produkter?

- Produkter som säljs i Kalifornien kräver Prop 65-märkning medan liknande produkter som säljs någon annanstans inte gör det.
- Om ett företag har varit inblandat i en rättsprocess om Prop 65 och når en förlikning, kan förlikningen kräva att Prop 65-varningar anges för dess produkter, medan andra företag som tillverkar liknande produkter kanske inte har några sådana krav.
- Tillämpningen av Prop 65 är inkonsekvent.
- Företag kan välja att inte att erbjuda varningar om de har kommit fram till att de enligt Prop 65 inte behöver göra det. Även om en produkt saknar varningar behöver inte det betyda att produkten är fri från liknande nivåer av de listade kemikalierna.

Varför inkluderar Toro denna varning?

Toro har valt att förse konsumenter med så mycket information som möjligt så att de kan fatta väl grundade beslut om de produkter de köper och använder. Eftersom exponeringsgränskrav inte angetts för alla listade kemikalier tillhandahåller Toro i vissa fall varningar baserat på vetskapen om förekomst av en eller flera angivna kemikalier utan att försöka utvärdera exponeringsnivån. Trots att exponeringsrisken från Toros produkter kan anses vara försumbar, eller med god marginal inom gränserna för ”försumbar risk”, har Toro valt att tillhandahålla Prop 65-varningarna. Om vi inte tillhandahåller dessa varningar kan Toro åtalas av den kaliforniska staten, eller av privatpersoner som vill verkställa Prop 65, vilket kan leda till allvarliga påföljder.