Form No. 3454-283 Rev A

Máy cắt cỏ Super Recycler®

Số Model 21382—Số Sê-ri 407800000 trở lên

Hướng dẫn sử dụng cho Người vận hành

Giới thiệu

Máy cắt cỏ đẩy tay có lưỡi cắt quay này được thiết kế phục vụ mục đích dân dụng. Máy được thiết kế để cắt cỏ trên những bãi cỏ được bảo dưỡng tốt ở các khu dân cư. Nếu sử dụng sản phẩm này cho các mục đích khác với mục đích sử dụng, bạn có thể gây nguy hiểm cho chính mình và những người xung quanh.

Hãy đọc kỹ thông tin này để tìm hiểu cách vận hành và bảo trì sản phẩm đúng cách cũng như để tránh gây chấn thương và hư hỏng sản phẩm. Bạn là người chịu trách nhiệm vận hành sản phẩm đúng cách và an toàn.

Hãy truy cập www.Toro.com để biết thêm thông tin, bao gồm những lời khuyên về an toàn, tài liệu đào tạo, thông tin về phụ kiện, trợ giúp tìm đại lý hoặc đăng ký sản phẩm của bạn.

Bất cứ khi nào bạn cần dịch vụ, phụ tùng Toro chính hãng hoặc thông tin bổ sung, vui lòng liên hệ với Đại lý Dịch vụ được Ủy quyền hoặc Dịch vụ Khách hàng của Toro và chuẩn bị sẵn thông tin về mẫu máy và số sê-ri của sản phẩm. Hình 1 xác định vị trí ghi thông tin về mẫu máy và số sê-ri trên sản phẩm. Hãy viết các số vào khoảng trống cho sẵn.

Quan trọng: **Bạn có thể sử dụng thiết bị di động để quét mã QR trên nhãn dán có số sê-ri (nếu được trang bị) để truy cập thông tin về bảo hành, phụ tùng và các sản phẩm khác.**

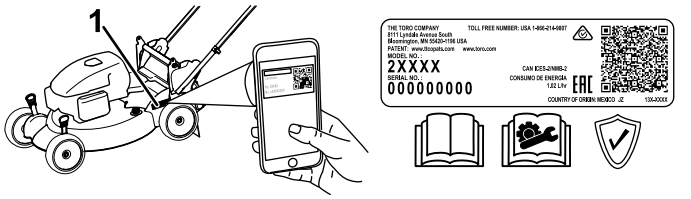

g282705

Hình 1

1. Vị trí mẫu máy và số sê-ri

Số Model _____

Số Sê-ri _____

Hướng dẫn sử dụng này xác định các nguy cơ tiềm ẩn và chứa các thông báo an toàn được nhận biết bằng ký hiệu cảnh báo an toàn (Hình 2), báo hiệu nguy cơ có thể gây chấn thương nghiêm trọng hoặc tử vong nếu bạn không tuân theo các biện pháp phòng ngừa được khuyến nghị.



g000502

Hình 2

Ký hiệu cảnh báo an toàn

Hướng dẫn sử dụng này sử dụng 2 từ sau để nêu bật thông tin. **Các chú ý quan trọng** về thông tin cơ học đặc biệt và **Lưu ý** đều nhấn mạnh thông tin chung mà bạn cần đặc biệt lưu tâm.

Việc sử dụng hoặc vận hành động cơ này trên bất kỳ vùng đất có rừng cây, bụi rậm hoặc cỏ bao phủ nào là hành vi phạm Mục 4442 hoặc 4443 của Bộ luật Tài nguyên Công California, nếu động cơ không được trang bị bộ ngăn tia lửa, theo định nghĩa ở Mục 4442, được duy trì trong trạng thái hoạt động hiệu quả hoặc động cơ không được chế tạo, trang bị và bảo trì giúp phòng ngừa hoả hoạn.

Hướng dẫn sử dụng động cơ đính kèm cung cấp thông tin liên quan đến Cơ quan Bảo vệ Môi trường (EPA) của Hoa Kỳ và Quy định Kiểm soát Khí thải của California về các hệ thống khí thải, bảo trì và bảo hành. Bạn có thể đặt hàng các phụ tùng thay thế từ nhà sản xuất động cơ.

Mô-men xoắn Tổng hoặc Thực: Mô-men xoắn tổng hoặc thực của động cơ này đã được nhà sản xuất động cơ đánh giá trong phòng thí nghiệm theo tiêu chuẩn Hiệp hội Kỹ sư Ô tô (SAE) J1940 hoặc J2723. Vì động cơ đã được cấu hình để đáp ứng yêu cầu về an toàn, khí thải và vận hành nên mô-men xoắn thực tế của động cơ trên loại máy cắt cỏ này sẽ thấp hơn đáng kể. Vui lòng tham khảo thông tin của nhà sản xuất động cơ đi kèm với máy.

Quan trọng: **Nếu bạn đang sử dụng máy này ở độ cao trên 1500 m trong thời gian dài, hãy đảm bảo rằng bạn đã lắp đặt Bộ công cụ Trên cao để động cơ có thể đáp ứng các quy định CARB/EPA về khí thải. Bộ công cụ Trên cao làm tăng hiệu**

© 2020—The Toro® Company
8111 Lyndale Avenue South
Bloomington, MN 55420

Đăng ký tại www.Toro.com.

Hướng dẫn Ban đầu (TA)
In tại Mexico
Bảo lưu mọi quyền

3454-283

suất động cơ đồng thời ngăn bugi bám cặn, khó khởi động và tăng lượng khí thải. Khi đã lắp đặt xong bộ công cụ này, hãy dán nhãn "trên cao" bên cạnh nhãn mác số sê-ri trên máy. Hãy liên hệ với Đại lý dịch vụ Toro được Ủy quyền để mua Bộ công cụ Trên cao và nhãn "trên cao" phù hợp cho máy của bạn. Để tìm được đại lý gần bạn, hãy truy cập trang web của chúng tôi tại www.Toro.com hoặc liên hệ với Bộ phận Chăm sóc Khách hàng của Toro theo (các) số được liệt kê trong Tuyên bố Bảo hành Kiểm soát Khí thải của bạn.

Khi chạy động cơ ở độ cao dưới 1500 m, hãy tháo bộ công cụ ra khỏi động cơ và khôi phục động cơ về cấu hình ban đầu của nhà máy. Một khi đã chuyển đổi động cơ để sử dụng trên cao, không được vận hành động cơ này tại cao độ thấp hơn; nếu không bạn có thể khiến động cơ quá nóng và làm hỏng động cơ.

Nếu bạn không chắc chắn liệu máy của mình đã được chuyển đổi để sử dụng trên cao hay chưa, hãy tìm nhãn sau:



decal127-9363

⚠ CẢNH BÁO

CALIFORNIA
Cảnh báo theo Dự luật 65

Khói thải động cơ từ sản phẩm này chứa các hóa chất được Tiểu bang California xem là nguyên nhân gây ung thư, dị tật bẩm sinh hoặc gây hại cho hệ sinh sản.

Việc sử dụng sản phẩm này có thể dẫn đến tình trạng phơi nhiễm với hóa chất được Tiểu Bang California xem là nguyên nhân gây ung thư, dị tật bẩm sinh hoặc gây hại cho hệ sinh sản.

Nội dung

Giới thiệu 1
An toàn 3
Thông tin tổng quát về mức độ an toàn 3
Đề can An toàn và Hướng dẫn 4
Thiết lập 5
1 Mở Tay cầm 5
2 Lắp Dây Cần khởi động vào Thanh dẫn hướng dây 6
3 Thêm Dầu vào Động cơ 7
4 Lắp Túi đựng cỏ 7
Tổng quan về Sản phẩm 9
Thông số kỹ thuật 9
Bộ gá/Phụ kiện 9
Vận hành 10
Trước khi Vận hành 10
An toàn Trước khi Vận hành 10
Đổ đầy Bình Nhiên liệu 10
Kiểm tra Mức Dầu Động cơ 11
Điều chỉnh Độ cao Tay cầm 11
Căn chỉnh Độ cao cắt 12
Trong khi Vận hành 13
An toàn Trong khi Vận hành 13
Khởi động Động cơ 13
Sử dụng Truyền động Tự hành 14
Tắt Động cơ 14
Tái chế Cỏ xén 14
Gom Cỏ xén vào túi 15
Xả Cỏ xén 16
Lời khuyên về Vận hành 18
Sau khi Vận hành 18
An toàn Sau Vận hành 18
Làm sạch bên dưới Máy 19
Gấp Tay cầm 19
Bảo trì 20
(Các) Lịch trình Bảo trì Khuyến nghị 20
An toàn Bảo trì 20
Chuẩn bị Bảo trì 20
Bảo dưỡng Bộ lọc Khí 21
Thay Dầu Động cơ 21
Bôi trơn Bánh răng Bánh xe 22
Thay Lưỡi cắt 23
Điều chỉnh Truyền động Tự hành 24
Cất giữ 24
An toàn Cất giữ 24
Chuẩn bị Máy để Cất giữ 24
Mang Máy ra khỏi nơi cất giữ 24

An toàn

Máy này đã được thiết kế theo tiêu chuẩn ANSI B71.1-2017.

Thông tin tổng quát về mức độ an toàn

Sản phẩm này có thể cắt cụt tay, chân và là máy dễ bị xê dịch. Luôn tuân thủ tất cả các hướng dẫn an toàn để tránh gây chấn thương cá nhân nghiêm trọng hoặc tử vong.

- Hãy đọc, hiểu và làm theo hướng dẫn và cảnh báo trong *Hướng dẫn Vận hành* này cũng như trên máy và bộ gá trước khi khởi động động cơ.
- Không để tay hoặc chân của bạn gần các bộ phận đang chuyển động của máy hoặc bên dưới máy. Tránh xa các lỗ xả.
- Không vận hành máy khi tất cả các bộ phận bảo vệ và các thiết bị bảo vệ an toàn khác không ở đúng vị trí và không hoạt động bình thường trên máy.
- Không để những người xung quanh và trẻ em lại gần khu vực vận hành. Không để trẻ em vận hành máy. Chỉ cho phép những người có trách nhiệm, đã được đào tạo, quen thuộc với các hướng dẫn và có đủ năng lực thể chất vận hành máy.
- Dừng máy, tắt động cơ và chờ cho tất cả các bộ phận đang chuyển động dừng lại trước khi bảo dưỡng, đổ nhiên liệu hay làm thông máy.

Việc sử dụng hoặc bảo trì máy không đúng cách có thể dẫn đến chấn thương. Để giảm nguy cơ chấn thương, hãy tuân thủ hướng dẫn an toàn này và luôn chú ý đến ký hiệu cảnh báo an toàn ⚠, cụ thể là Thận trọng, Cảnh báo hoặc Nguy hiểm — hướng dẫn an toàn cá nhân. Việc không tuân thủ hướng dẫn này có thể dẫn đến chấn thương cá nhân hoặc tử vong.

Đề can An toàn và Hướng dẫn

Người vận hành có thể dễ dàng nhìn thấy các nhãn mác và hướng dẫn an toàn được đặt gần bất kỳ khu vực nào có thể xảy ra nguy hiểm. Hãy thay thế bất kỳ nhãn mác nào bị hỏng hoặc bị thiếu.

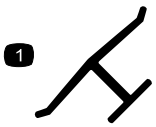

decaloemmarkt

Dấu hiệu của Nhà sản xuất

1. Dấu hiệu này chỉ ra rằng lưỡi cắt là một phụ tùng của nhà sản xuất máy gốc.



decal94-8072

94-8072



decal115-8411

115-8411

1. Đã mở khoá
2. Đã khoá

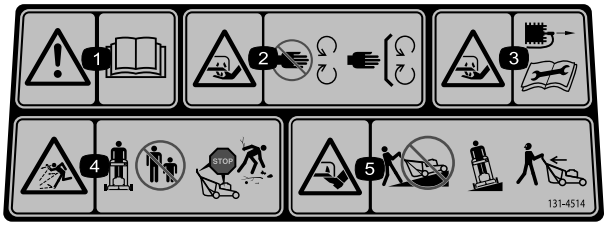

decal131-4514

131-4514

1. Cảnh báo — hãy đọc *Hướng dẫn Vận hành*.
2. Nguy cơ bị cắt/chặt tay, lưỡi cắt máy cắt cỏ — tránh xa các bộ phận đang chuyển động; giữ tất cả các bộ phận bảo vệ và tấm chắn ở đúng vị trí.
3. Nguy cơ bị cắt/chặt tay, lưỡi cắt máy cắt cỏ — ngắt kết nối dây bugi trước khi tiến hành bảo trì.
4. Nguy cơ đồ vật bị văng ra — không cho người xung quanh đến gần; tắt động cơ trước khi rời khỏi vị trí của người vận hành; nhặt các mảnh vụn trước khi cắt.
5. Nguy cơ bị cắt/chặt chân, lưỡi cắt máy cắt cỏ — không vận hành trong khi lên và xuống dốc; hãy vận hành từ bên này sang bên kia dốc; quan sát phía sau khi lùi.



decal133-8062

133-8062

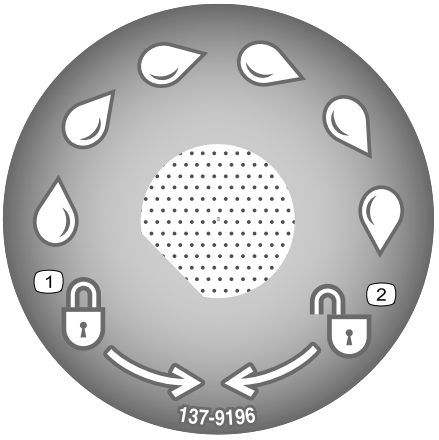

decal137-9196

137-9196

1. Khoá
2. Mở khoá

Thiết lập

Quan trọng: **Tháo và loại bỏ tấm nhựa bảo vệ phủ lên động cơ và bất kỳ tấm nhựa hoặc giấy gói nào khác có trên máy.**

1

Mở Tay cầm

Không có Bộ phận nào Bắt buộc

Quy trình

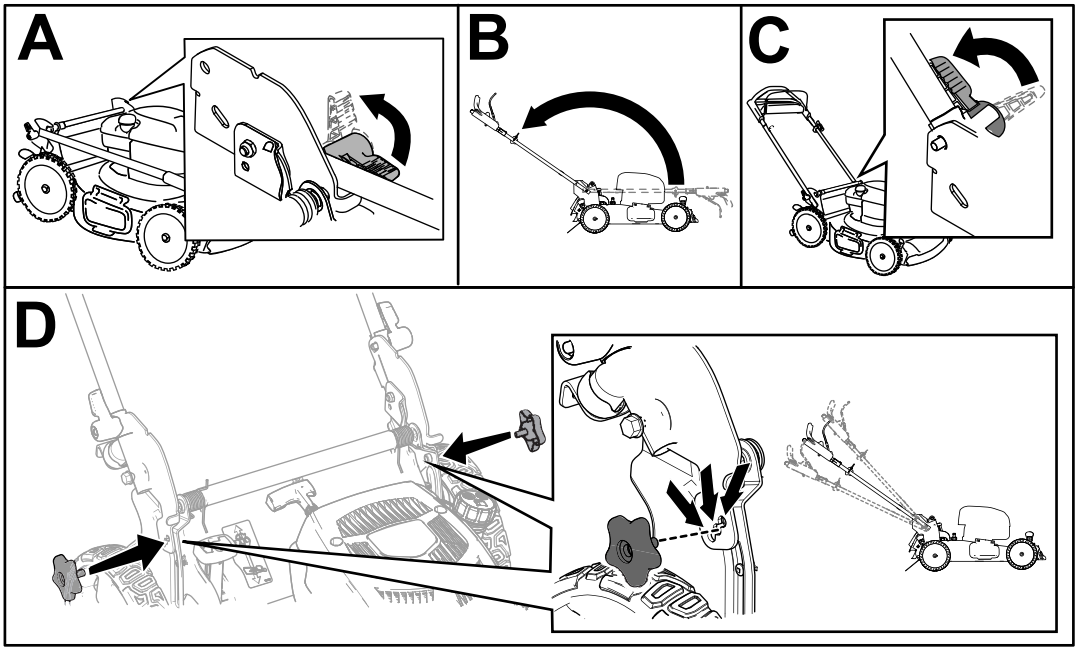

g302049

Hình 4

2

Lắp Dây Cần khởi động vào Thanh dẫn hướng dây

Không có Bộ phận nào Bắt buộc

Quy trình

Quan trọng: **Để có thể khởi động động cơ an toàn và dễ dàng bất cứ lúc nào bạn sử dụng máy, hãy lắp dây cần khởi động vào thanh dẫn hướng dây.**

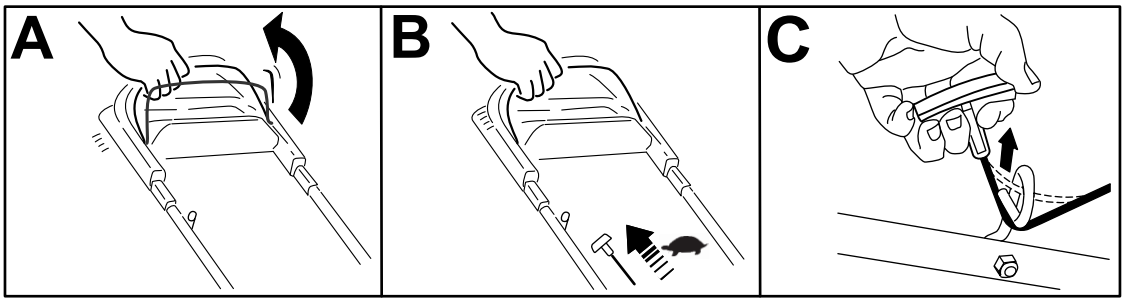

g230719

Hình 5

3

Thêm Dầu vào Động cơ

Không có Bộ phận nào Bắt buộc

Quy trình

Quan trọng: **Nếu bạn vận hành động cơ khi mức dầu trong động cơ quá thấp hoặc quá cao, bạn có thể làm hỏng động cơ.**

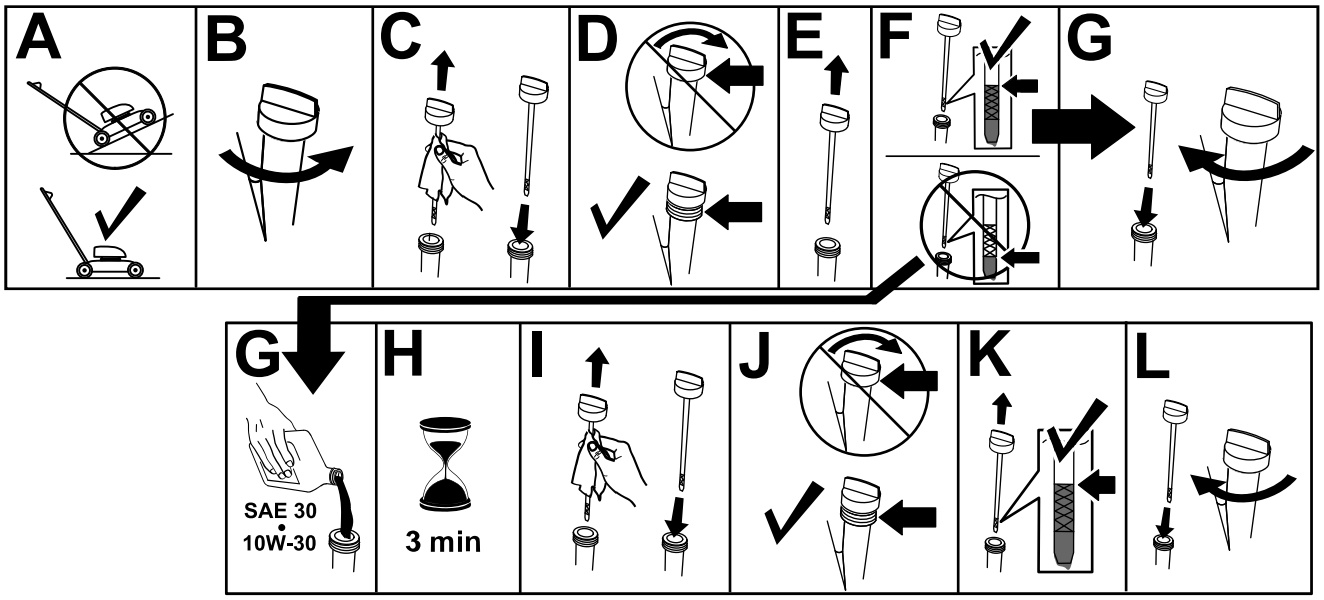

Hình 6

4

Lắp Túi đựng cỏ

Không có Bộ phận nào Bắt buộc

Quy trình

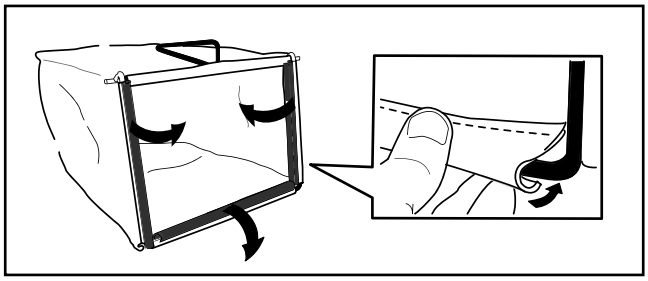

g241560

Hình 7

Tổng quan về Sản phẩm

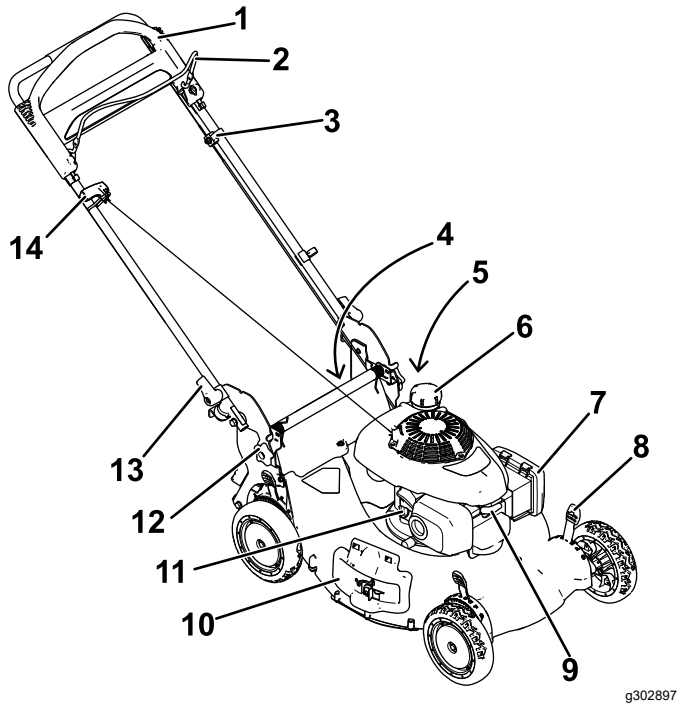

Hình 8

1. Tay cầm
2. Thanh điều khiển lưỡi cắt
3. Điều chỉnh truyền động tự hành
4. Bộ làm lệch hướng phía sau (không hiển thị)
5. Cổng rửa trôi (không hiển thị)
6. Nắp bình nhiên liệu
7. Bộ lọc khí
8. Cần độ cao cắt (4)
9. Bugi
10. Bộ làm lệch hướng xả mặt bên
11. Nạp dầu/que thăm
12. Núm điều chỉnh độ cao tay cầm
13. Cần tay cầm (2)
14. Tay cầm khởi động

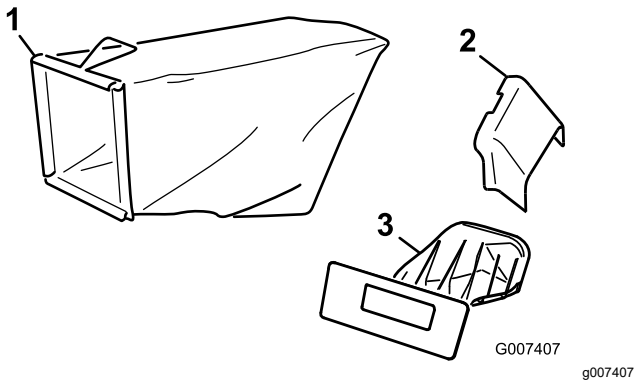

Hình 9

1. Túi đựng cỏ
2. Máng xả mặt bên
3. Ngăn bít phía sau (đã lắp)

Thông số kỹ thuật

Mẫu máy	Trọng lượng	Chiều dài	Chiều rộng	Chiều cao
21382	39 kg (85 lb)	165 cm (65 inch)	59 cm (23 inch)	107 cm (42 inch)

Bộ gá/Phụ kiện

Lựa chọn bộ gá và phụ kiện đã được Toro phê duyệt và có sẵn để sử dụng với máy nhằm nâng cao và mở rộng khả năng của máy. Hãy liên hệ với Đại lý Dịch vụ được Ủy quyền hoặc nhà phân phối Toro được ủy quyền của bạn hoặc truy cập www.Toro.com để biết danh sách tất cả các bộ gá và phụ kiện đã được phê duyệt.

Để đảm bảo hiệu suất tối ưu và tiếp tục được chứng nhận an toàn cho máy, chỉ sử dụng các phụ tùng và phụ kiện thay thế chính hãng của Toro. Các phụ tùng và phụ kiện thay thế của các nhà sản xuất khác có thể gây nguy hiểm và việc sử dụng chúng có thể làm mất hiệu lực bảo hành của sản phẩm.

Vận hành

Lưu ý: Xác định các mặt bên trái và bên phải của máy từ vị trí vận hành bình thường.

Trước khi Vận hành

An toàn Trước khi Vận hành

Thông tin tổng quát về mức độ an toàn

- Luôn tắt máy, chờ cho tất cả các bộ phận chuyển động dừng lại và để máy nguội trước khi điều chỉnh, bảo dưỡng, vệ sinh hoặc cất giữ máy.
- Làm quen với cách vận hành thiết bị an toàn, các biện pháp kiểm soát áp dụng đối với người vận hành và biển báo an toàn.
- Kiểm tra để đảm bảo tất cả các thiết bị bảo vệ và an toàn, chẳng hạn như bộ làm lệch hướng và/hoặc bộ hứng cỏ đang nằm đúng vị trí và hoạt động bình thường.
- Luôn kiểm tra máy để đảm bảo các lưỡi cắt và bu lông lưỡi cắt không bị mòn hoặc hư hỏng.
- Kiểm tra khu vực bạn sẽ sử dụng máy và loại bỏ tất cả các đồ vật có thể cản trở việc vận hành của máy hoặc có thể bị văng ra từ máy.
- Việc tiếp xúc với lưỡi cắt đang chuyển động có thể gây chấn thương nghiêm trọng. Không đặt ngón tay dưới vỏ máy.

An toàn Nhiên liệu

- Nhiên liệu rất dễ cháy và rất dễ nổ. Cháy hoặc nổ do nhiên liệu có thể gây bỏng cho bạn và những người khác và có thể gây thiệt hại về tài sản.
  - Để ngăn tĩnh điện đốt cháy nhiên liệu, hãy đặt bình chứa và/hoặc máy trực tiếp trên mặt đất trước khi đổ đầy nhiên liệu, không đặt trong xe hoặc trên một vật thể.
  - Đổ đầy bình nhiên liệu ở ngoài trời, khu vực thông thoáng, khi động cơ nguội. Lau sạch bất kỳ nhiên liệu bị tràn nào.
  - Không xử lý nhiên liệu khi đang hút thuốc hoặc xung quanh ngọn lửa trần hoặc tia lửa.
  - Không tháo nắp nhiên liệu hoặc đổ thêm nhiên liệu vào bình khi động cơ đang chạy hoặc đang nóng.
  - Nếu bạn làm tràn nhiên liệu, đừng cố khởi động động cơ. Hãy tránh tạo ra nguồn gây cháy cho đến khi hơi nhiên liệu đã tản đi hết.
  - Bảo quản nhiên liệu trong bình chứa đã được phê duyệt và để xa tầm tay trẻ em.
- Nuốt phải nhiên liệu có thể gây hại hoặc gây tử vong. Tiếp xúc lâu dài với hơi có thể dẫn đến chấn thương và bệnh tật nghiêm trọng.
  - Tránh hít phải hơi trong thời gian dài.
  - Giữ tay và mặt tránh xa vòi phun và lỗ mở của bình nhiên liệu.
  - Để nhiên liệu tránh xa mắt và da.

Đổ đầy Bình Nhiên liệu

Loại	Xăng không pha chì
Chỉ số octan tối thiểu	87 (Hoa Kỳ) hoặc 91 (chỉ số octan nghiên cứu; bên ngoài Hoa Kỳ)
Etanol	Không hơn 10% theo thể tích
Metanol	Không có
MTBE (metyl butyl ete bậc ba)	Dưới 15% theo thể tích
Dầu	Không đổ thêm vào nhiên liệu

Chỉ sử dụng nhiên liệu sạch, mới (dưới 30 ngày tuổi) từ nguồn uy tín.

Quan trọng: **Để giảm sự cố khởi động, hãy đổ thêm chất ổn định/điều hòa nhiên liệu vào nhiên liệu mới theo chỉ dẫn của nhà sản xuất chất ổn định/điều hòa nhiên liệu.**

Tham khảo hướng dẫn sử dụng động cơ để biết thêm thông tin.

Đổ nhiên liệu vào bình như được minh hoạ trong Hình 10.

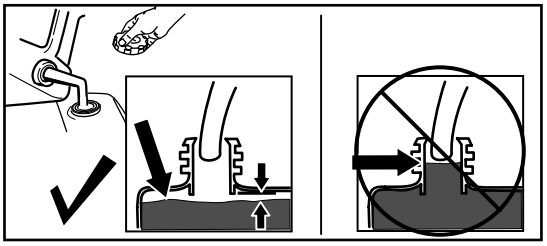

g230458

Hình 10

Kiểm tra Mức Dầu Động cơ

Khoảng thời gian Dịch vụ: Trước mỗi lần sử dụng hoặc hàng ngày

Quan trọng: **Nếu bạn vận hành động cơ khi mức dầu trong cacte quá thấp hoặc quá cao, bạn có thể làm hỏng động cơ.**

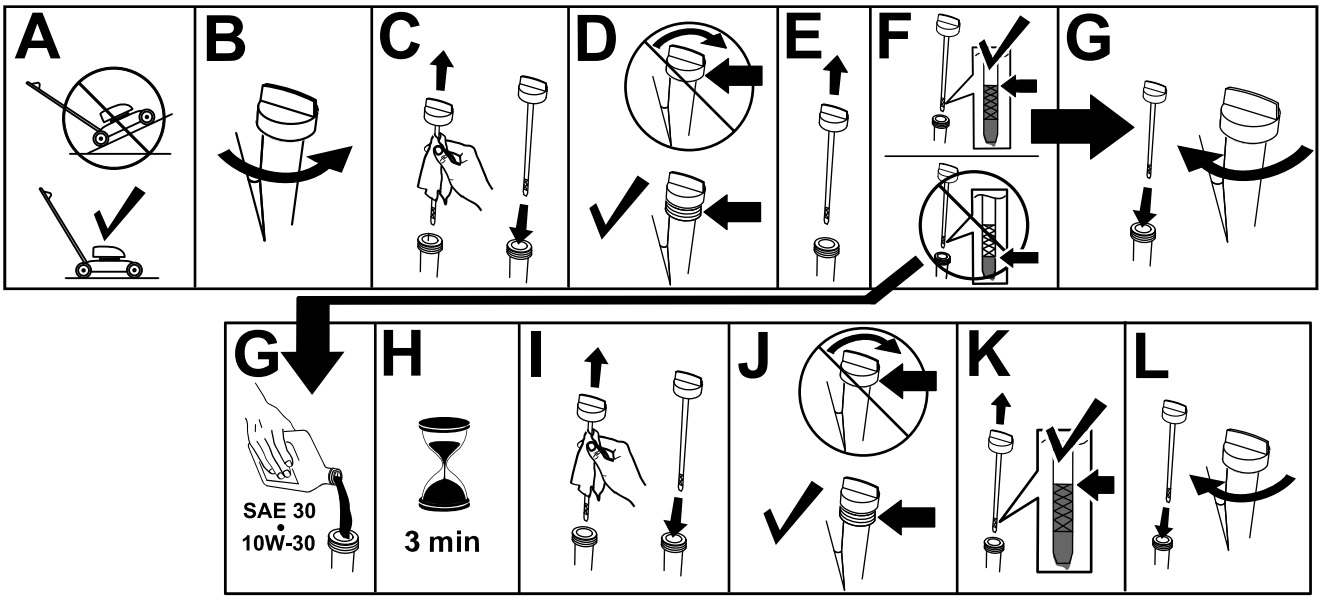

g235721

Hình 11

Điều chỉnh Độ cao Tay cầm

Bạn có thể nâng hoặc hạ tay cầm ở 1 trong 3 vị trí, tùy vị trí nào khiến bạn cảm thấy thoải mái hơn (Hình 12).

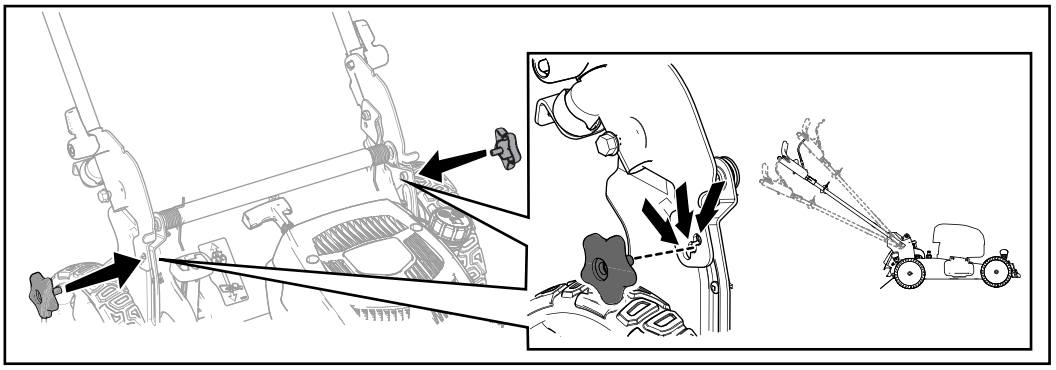

g238410

Hình 12

1. Tháo cả hai núm tay cầm ra.
2. Di chuyển tay cầm đến vị trí có chiều cao mong muốn.
3. Siết chặt tay cầm bằng các núm tay cầm đã tháo ra trước đó.

Căn chỉnh Độ cao cắt

⚠ NGUY HIỂM

Khi điều chỉnh cần độ cao cắt, tay bạn rất dễ bị tiếp xúc với lưỡi cắt đang chuyển động và dẫn đến chấn thương nghiêm trọng.

- **Hãy tắt động cơ và chờ cho tất cả các bộ phận chuyển động dừng lại trước khi điều chỉnh độ cao cắt.**
- **Không đặt ngón tay của bạn dưới vỏ máy khi điều chỉnh độ cao cắt.**

⚠ THẬN TRỌNG

Nếu động cơ đang chạy, bộ triệt tiếng ồn sẽ bị nóng lên và có thể khiến bạn bị bỏng.

Tránh xa bộ triệt tiếng ồn khi nó đang nóng.

Căn chỉnh độ cao cắt theo ý muốn. Thiết lập tất cả bánh xe ở cùng độ cao cắt (Hình 13).

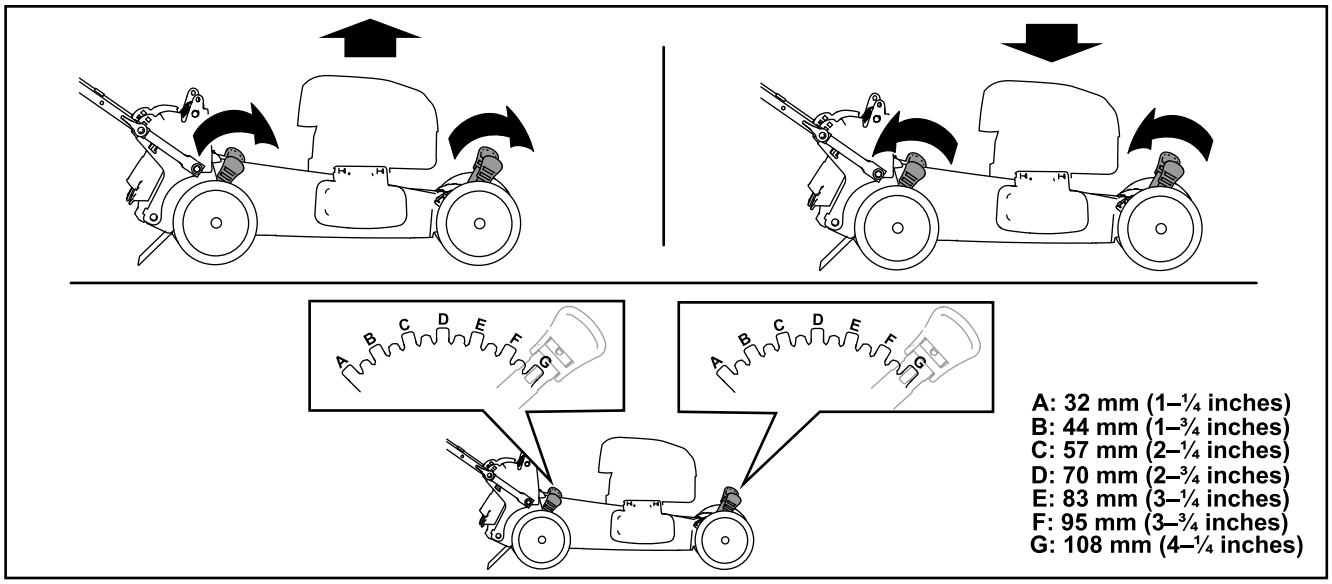

g225876

Hình 13

Trong khi Vận hành

An toàn Trong khi Vận hành

Thông tin tổng quát về mức độ an toàn

- Mặc trang phục phù hợp, bao gồm thiết bị bảo vệ mắt; quần dài; giày dép chắc chắn, chống trơn trượt; và thiết bị bảo vệ thính giác. Buộc tóc nếu tóc dài và không mặc quần áo rộng hoặc đeo trang sức lỏng lẻo.
- Tập trung cao độ trong khi vận hành máy. Không tham gia vào bất kỳ hoạt động nào gây mất tập trung; nếu không, có thể gây chấn thương hoặc thiệt hại về tài sản.
- Không vận hành máy khi bị ốm, mệt mỏi hoặc đang bị ảnh hưởng của chất cồn hoặc chất gây nghiện.
- Lưỡi cắt rất sắc bén; nếu chạm vào lưỡi cắt có thể gây chấn thương cá nhân nghiêm trọng. Tắt động cơ và chờ cho tất cả các bộ phận chuyển động dừng lại trước khi rời khỏi vị trí vận hành.
- Khi bạn nhả thanh điều khiển lưỡi cắt, động cơ sẽ tắt và lưỡi cắt sẽ dừng trong vòng 3 giây. Nếu không, hãy ngừng sử dụng máy ngay lập tức và liên hệ với Đại lý Dịch vụ được Ủy quyền.
- Không để những người xung quanh lại gần khu vực vận hành. Không cho trẻ nhỏ vào khu vực vận hành và trẻ nhỏ phải luôn có sự giám sát của người lớn có đủ trách nhiệm và đang không vận hành máy. Ngừng máy nếu có người tiến vào trong khu vực.
- Luôn nhìn xuống phía dưới và về phía sau trước khi lùi máy.
- Chỉ vận hành máy khi có tầm nhìn tốt và điều kiện thời tiết thích hợp. Không vận hành máy khi có nguy cơ bị sét đánh.
- Cỏ hoặc lá ướt có thể gây chấn thương nghiêm trọng nếu bạn bị trượt và tiếp xúc với lưỡi cắt. Tránh cắt cỏ trong điều kiện ẩm ướt.
- Hết sức cẩn thận khi đến gần góc khuất, bụi rậm, cây cối hoặc các vật thể khác có thể cản tầm nhìn của bạn.
- Không hướng vật liệu xả về phía bất cứ người nào khác. Tránh xả vật liệu vào tường hoặc vật cản; vật liệu có thể nảy về phía bạn. Tắt (các) lưỡi cắt khi băng qua bề mặt sỏi.
- Để ý các hố, vết lún, chỗ lồi, đá hoặc các vật thể khuất tầm nhìn khác. Địa hình không bằng phẳng có thể khiến bạn mất thăng bằng hoặc không đứng vững.
- Nếu máy va vào vật thể hoặc bắt đầu rung, hãy tắt động cơ ngay lập tức, chờ tất cả bộ phận đang chuyển động dừng lại, và ngắt kết nối dây khỏi bugi trước khi kiểm tra máy xem có bị hư hỏng không. Thực hiện tất cả các sửa chữa cần thiết trước khi vận hành trở lại.
- Trước khi rời khỏi vị trí vận hành, hãy tắt động cơ và chờ tất cả các bộ phận chuyển động dừng lại.
- Nếu động cơ đang chạy, nó sẽ bị nóng lên và có thể khiến bạn bị bỏng nặng. Tránh xa động cơ nóng.
- Chỉ vận hành động cơ ở những khu vực thông gió tốt. Khí thải có chứa carbon monoxide (khí CO), là một chất độc không mùi có thể gây chết người.
- Hãy thường xuyên kiểm tra các bộ phận của bộ hứng cỏ và máng xả xem có bị mài mòn hoặc hư hỏng gì không và thay thế chúng bằng các phụ tùng Toro chính hãng khi cần thiết.

An toàn Dốc

- Cắt ngang qua mặt của dốc; không bao giờ lên và xuống dốc. Hết sức cẩn thận khi rẽ trên dốc.
- Không cắt cỏ trên các dốc quá dốc. Nếu bạn đứng không vững, có thể xảy ra tai nạn trượt ngã.
- Cẩn trọng khi di chuyển gần dốc thẳng đứng, mương, hoặc bờ kè.

Khởi động Động cơ

1. Giữ thanh điều khiển lưỡi cắt sát vào tay cầm (phần A trong Hình 14).
2. Kéo tay cầm khởi động (phần B trong Hình 14).

   Lưu ý: Khi bạn kéo tay cầm khởi động, hãy kéo nhẹ cho đến khi cảm nhận được lực cản rồi kéo mạnh. Để dây từ từ quay trở lại tay cầm.

   Lưu ý: Nếu máy không khởi động sau vài lần thử, hãy liên hệ với Đại lý Dịch vụ được Ủy quyền.

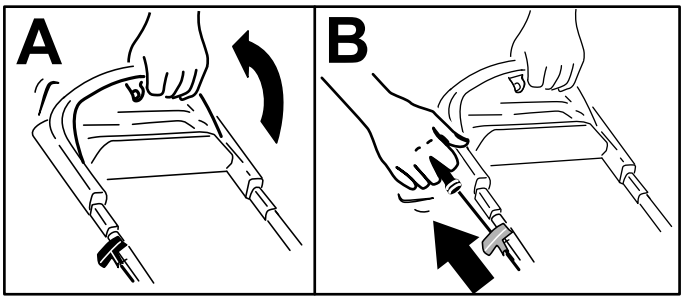

g233422

Hình 14

Sử dụng Truyền động Tự hành

Để vận hành truyền động tự hành, bạn chỉ cần vừa đi bộ vừa đặt tay lên tay cầm phía trên với khuỷu tay đặt ở phía hai bên và máy sẽ tự động theo kịp bạn (Hình 15).

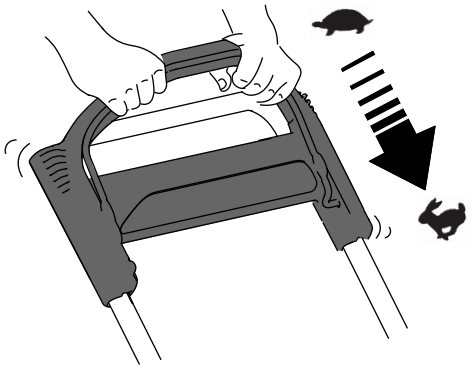

g233423

Hình 15

Lưu ý: Nếu máy không thể lăn tự do về phía sau sau khi tự hành, hãy đứng lại, giữ nguyên hai tay tại vị trí và để máy lăn về phía trước vài cm để tắt truyền động bánh xe. Bạn cũng có thể thử chạm vào phía dưới tay cầm trên, phía trên tay cầm kim loại và đẩy máy về phía trước vài cm. Nếu máy vẫn không thể lăn về phía sau dễ dàng, hãy liên hệ với Đại lý Dịch vụ được Ủy quyền.

Tắt Động cơ

Khoảng thời gian Dịch vụ: Trước mỗi lần sử dụng hoặc hàng ngày—Đảm bảo động cơ sẽ tắt trong vòng 3 giây sau khi nhả thanh điều khiển lưỡi cắt.

Để tắt động cơ, hãy nhả thanh điều khiển lưỡi cắt.

Quan trọng: **Khi bạn nhả thanh điều khiển lưỡi cắt, cả động cơ và lưỡi cắt sẽ dừng trong vòng 3 giây. Nếu chúng không dừng đúng cách, hãy ngừng sử dụng máy ngay lập tức và liên hệ với Đại lý Dịch vụ được Ủy quyền.**

Tái chế Cỏ xén

Ngay từ khi xuất xưởng, máy của bạn đã có khả năng tái chế cỏ và lá xén quay trở lại bãi cỏ.

Nếu có máng xả mặt bên trên máy, hãy tháo ra và khoá bộ làm lệch hướng xả mặt bên; tham khảo Tháo Máng xả Mặt bên (trang 17) trước khi tái chế cỏ xén.

Quan trọng: **Hãy đảm bảo rằng ngăn bít phía sau đã được khoá đúng vị trí. Để khoá ngăn bít, hãy nâng bộ làm lệch hướng phía sau (phần A trong Hình 16) lên, ấn mạnh ngăn vào đến khi ngăn này khớp vào vị trí phía sau các vấu và xoay cần trên ngăn sang trái (phần B trong Hình 16).**

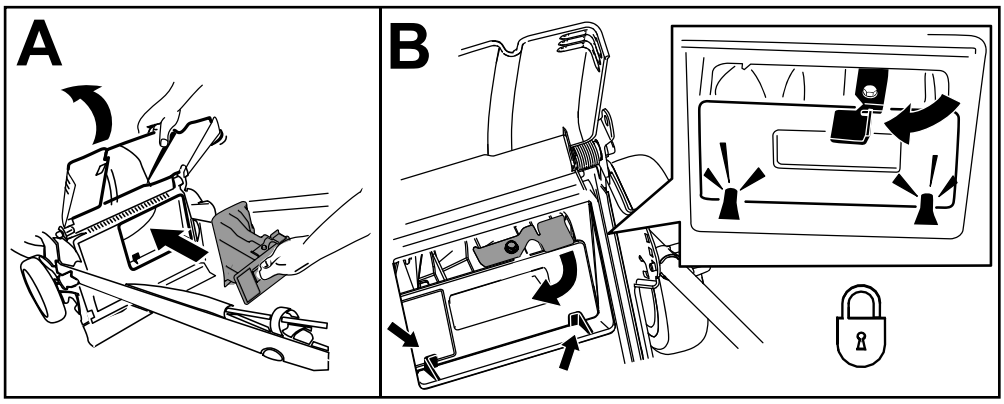

g239445

Hình 16

Lưu ý: Để mở khoá ngăn bít phía sau, hãy xoay cần trên ngăn sang bên phải (Hình 17).

Gom Cỏ xén vào túi

Hãy sử dụng túi đựng cỏ khi bạn muốn thu gom cỏ và lá xén từ bãi cỏ.

Nếu có máng xả mặt bên trên máy, hãy tháo ra và khoá bộ làm lệch hướng xả mặt bên; tham khảo Tháo Máng xả Mặt bên (trang 17).

Lắp đặt Túi đựng cỏ

1. Nâng và giữ bộ làm lệch hướng phía sau và mở khoá ngăn bít phía sau (phần A trong Hình 17).
2. Kéo ngăn bít phía sau ra (phần B trong Hình 17).
3. Treo mép trước phía trên của túi từ các chốt túi cỏ trên các khía của giá tay cầm (phần C trong Hình 17).
4. Hạ bộ làm lệch hướng phía sau xuống.

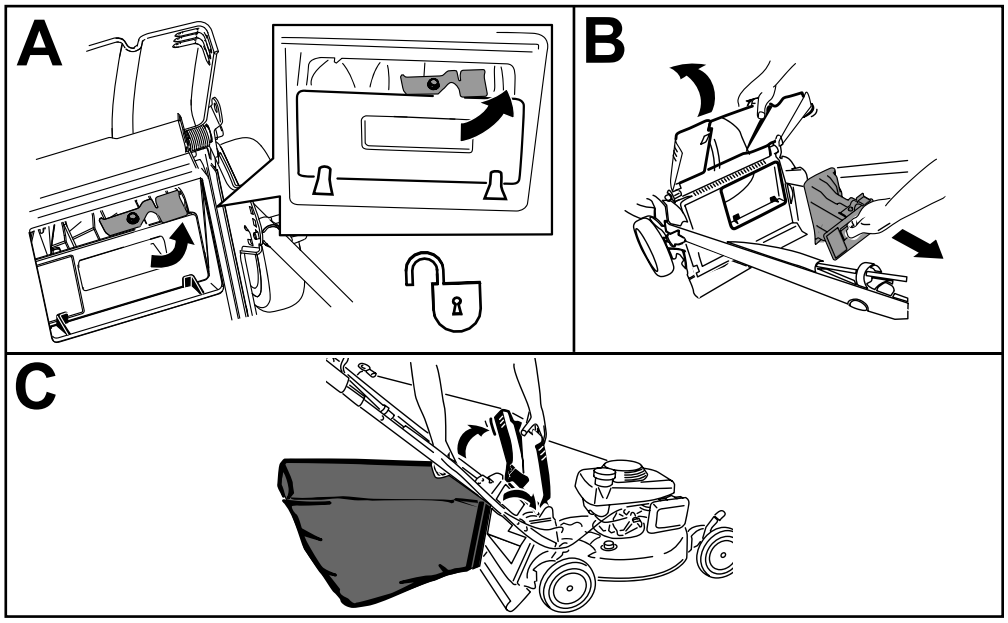

g240403

Hình 17

Tháo Túi đựng cỏ

1. Nâng và giữ bộ làm lệch hướng phía sau và nhấc túi cỏ lên bằng cách kéo tay cầm ra khỏi các khía của giá tay cầm (phần A trong Hình 18).
2. Lắp đặt ngăn bít phía sau (phần B trong Hình 18).

   Quan trọng: **Hãy đảm bảo rằng ngăn bít phía sau đã được khoá đúng vị trí. Để khoá ngăn bít, hãy ấn mạnh ngăn vào đến khi ngăn này khớp vào vị trí phía sau các vấu và xoay cần trên ngăn sang trái (phần C trong Hình 18).**

   Lưu ý: Để mở khoá ngăn, hãy xoay cần trên ngăn sang bên phải.
3. Hạ bộ làm lệch hướng phía sau xuống.

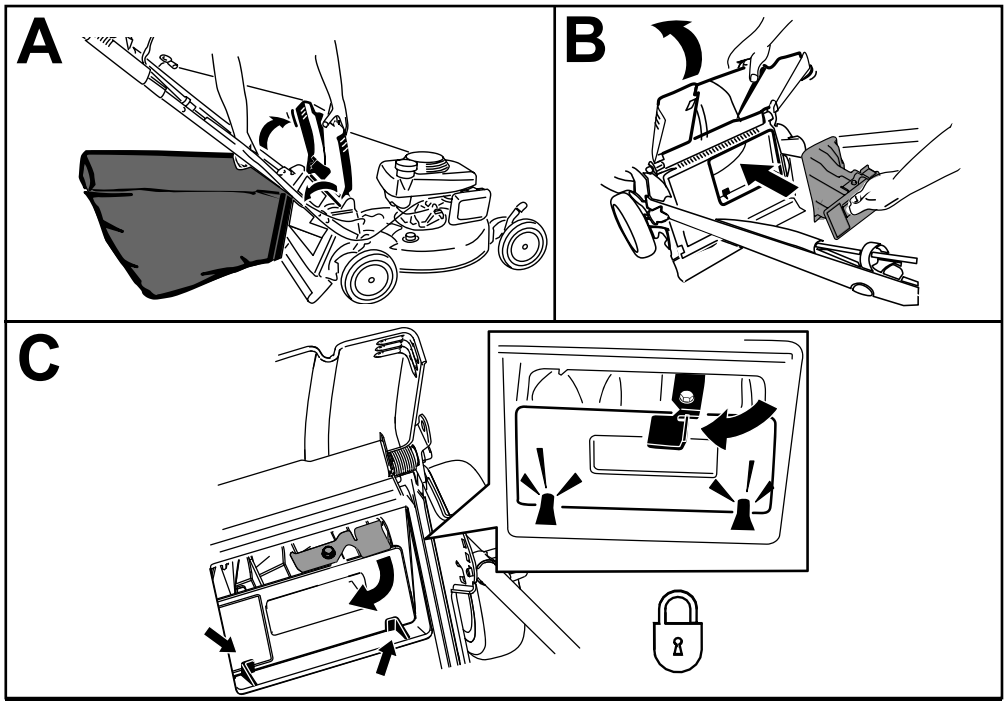

g240401

Hình 18

Xả Cỏ xén

Hãy xả cỏ xén từ phía bên hoặc phía sau khi cắt cỏ cao.

⚠ CẢNH BÁO

Lưỡi cắt rất sắc bén; nếu chạm vào lưỡi cắt có thể gây chấn thương cá nhân nghiêm trọng.

Tắt động cơ và chờ cho tất cả các bộ phận chuyển động dừng lại trước khi rời khỏi vị trí vận hành.

Xả Cỏ xén từ mặt bên

Nếu túi đang ở trên máy, hãy tháo ra và lắp ngăn bít phía sau vào; tham khảo Tháo Túi đựng cỏ (trang 16).

Quan trọng: **Hãy đảm bảo rằng ngăn bít phía sau đã được khoá đúng vị trí. Để khoá ngăn bít, hãy nâng bộ làm lệch hướng phía sau (Hình 19) lên, ấn mạnh ngăn vào đến khi ngăn khớp vào vị trí phía sau các vấu và xoay cần trên ngăn sang trái (Hình 19).**

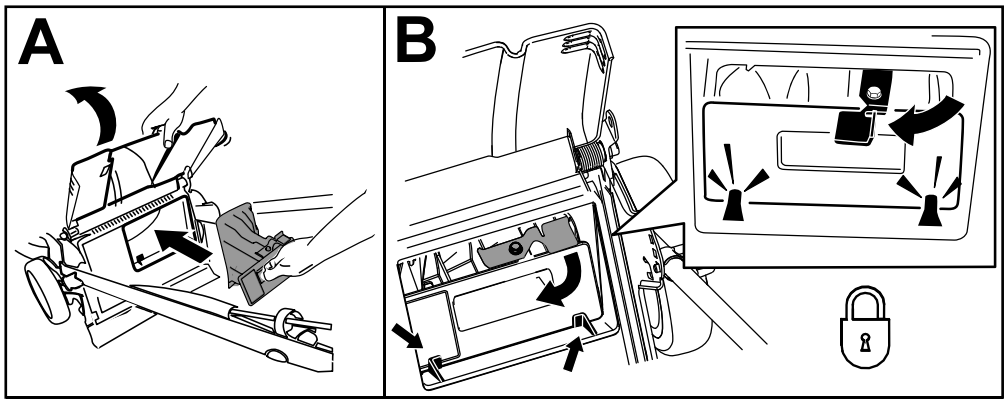

g231918

Hình 19

Lưu ý: Để mở khoá ngăn, hãy xoay cần trên ngăn sang bên phải.

Lắp Máng xả Mặt bên

1. Mở khoá bộ làm lệch hướng xả mặt bên (phần A trong Hình 20).
2. Nhấc lên để mở bộ làm lệch hướng xả mặt bên ra (phần B trong Hình 20).
3. Lắp đặt máng xả mặt bên và đóng bộ làm lệch hướng vào máng (phần B, C và D trong Hình 20).

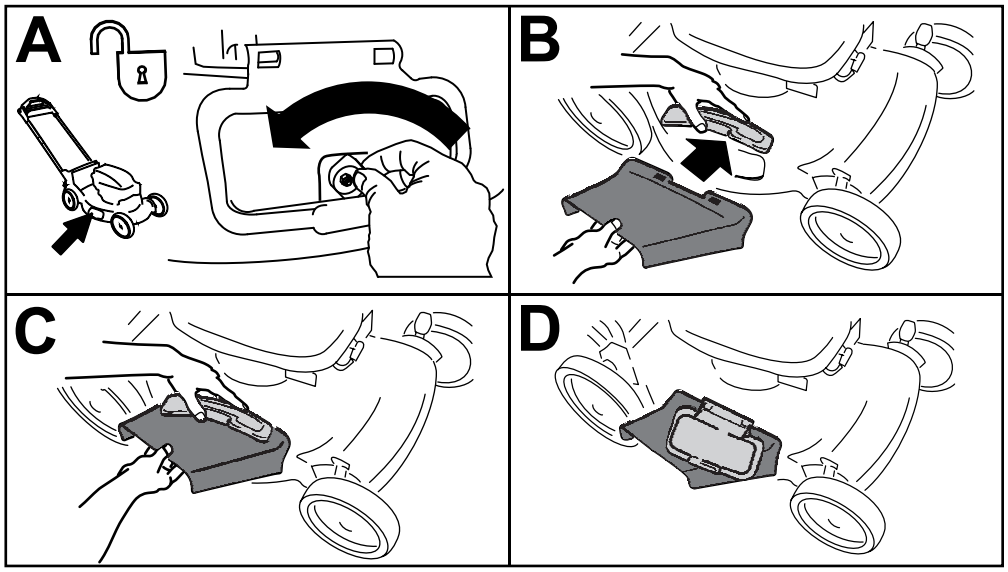

g231920

Hình 20

Tháo Máng xả Mặt bên

Để tháo máng xả mặt bên, hãy thực hiện các bước phía trên theo trình tự ngược lại.

Quan trọng: **Khoá bộ làm lệch hướng xả mặt bên sau khi đóng lại (Hình 21).**

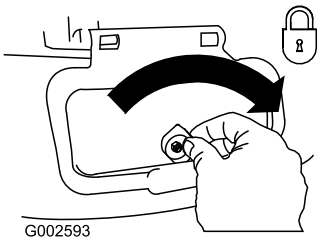

g002593

Hình 21

Lời khuyên về Vận hành

Các Mẹo Cắt cỏ Chung

- Kiểm tra khu vực bạn sẽ sử dụng máy và loại bỏ tất cả các đồ vật mà có thể bị văng ra từ máy.
- Tránh để lưỡi cắt va vào vật rắn. Không bao giờ cố tình cắt trên bất kỳ vật thể nào.
- Nếu máy va vào vật thể hoặc bắt đầu rung, hãy tắt động cơ ngay lập tức, chờ tất cả bộ phận đang chuyển động dừng lại, ngắt kết nối dây khỏi bugi và kiểm tra máy xem có bị hư hỏng không.
- Để đạt hiệu suất tốt nhất, hãy lắp đặt một lưỡi cắt Toro mới trước khi mùa cắt bắt đầu hoặc khi cần.

Cắt Cỏ

- Chỉ cắt khoảng một phần ba lưỡi cắt cỏ mỗi lần. Không cắt dưới mức 51 mm trừ khi cỏ thưa hoặc vào cuối mùa thu, khi cỏ bắt đầu phát triển chậm lại.
- Khi cắt cỏ cao trên 15 cm, hãy cắt ở mức độ cao cắt cao nhất và đi chậm hơn; sau đó cắt lại ở mức thấp hơn để bãi cỏ trông đẹp nhất. Nếu cỏ quá dài, máy có thể bị bít, khiến động cơ bị dừng.
- Cỏ và lá ướt có xu hướng tụ thành đám trên sân và có thể khiến máy bị bít hoặc khiến động cơ bị dừng. Tránh cắt cỏ trong điều kiện ẩm ướt.
- Hãy lưu ý đến nguy cơ hoả hoạn tiềm ẩn trong điều kiện quá khô, hãy tuân theo tất cả các cảnh báo hoả hoạn tại địa phương và giữ cho máy không có mảnh vụn cỏ và lá khô.
- Cắt cỏ theo các hướng xen kẽ nhau. Thao tác này giúp phân tán cỏ xén trên bãi cỏ để có thể bón phân đồng đều.
- Nếu bề mặt bãi cỏ đã cắt không đạt yêu cầu, hãy thử 1 hoặc nhiều cách sau:
  - Thay lưỡi cắt hoặc yêu cầu mài lưỡi cắt.
  - Vận hành máy với tốc độ chậm hơn trong khi cắt cỏ.
  - Nâng chiều cao cắt trên máy của bạn.
  - Cắt cỏ thường xuyên hơn.
  - Chồng lấn các đường cắt thay vì cắt toàn bộ một đường cắt bằng mỗi lần đẩy cắt.

Cắt Lá

- Sau khi cắt cỏ, hãy đảm bảo một nửa bãi cỏ đã lộ ra qua tấm chắn lá đã cắt. Có thể bạn cần thực hiện nhiều hơn một đường đẩy khi cắt lá.
- Nếu lá trên bãi cỏ cao hơn 13 cm, hãy cắt ở độ cao cắt cao hơn rồi cắt lại ở độ cao cắt mong muốn.
- Giảm tốc độ cắt nếu máy không cắt lá đủ mịn.

Sau khi Vận hành

An toàn Sau Vận hành

Thông tin tổng quát về mức độ an toàn

- Luôn tắt máy, chờ cho tất cả các bộ phận chuyển động dừng lại và để máy nguội trước khi điều chỉnh, bảo dưỡng, vệ sinh hoặc cất giữ máy.
- Phủi sạch cỏ và các mảnh vụn trên máy để giúp ngăn ngừa hoả hoạn. Lau sạch dầu hoặc nhiên liệu bị tràn.
- Không bao giờ cất giữ máy hoặc bình chứa nhiên liệu ở nơi có ngọn lửa trần, tia lửa hoặc đèn đánh lửa, chẳng hạn như trên máy nước nóng hoặc trên thiết bị khác.

Vận chuyển An toàn

- Cẩn thận khi xếp hoặc dỡ máy.
- Cố định không cho máy lăn.

Làm sạch bên dưới Máy

Khoảng thời gian Dịch vụ: Sau mỗi lần sử dụng

⚠ CẢNH BÁO

Vật liệu từ dưới máy có thể văng ra khỏi máy.

- **Đeo thiết bị bảo vệ mắt.**
- **Giữ nguyên ở vị trí vận hành (phía sau tay cầm) khi động cơ đang chạy.**
- **Không cho phép những người xung quanh vào trong khu vực vận hành.**

Để đạt kết quả tốt nhất, hãy vệ sinh máy ngay sau khi cắt cỏ xong.

1. Hạ máy xuống mức cài đặt độ cao cắt thấp nhất. Tham khảo Căn chỉnh Độ cao cắt (trang 12).
2. Di chuyển máy lên bề mặt bằng phẳng.
3. Rửa sạch khu vực bên dưới bộ làm lệch hướng phía sau, nơi cỏ xén đi từ mặt dưới của máy lên túi cỏ.
4. Lắp một ống mềm tưới vườn đang được nối với nguồn nước vào cổng rửa trôi (Hình 22).

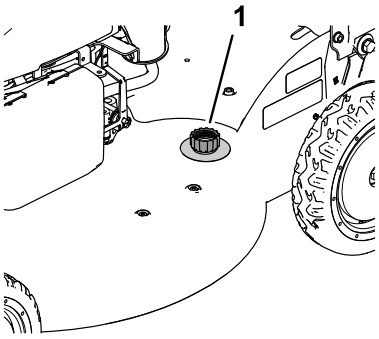

g189103

Hình 22

1. Cổng rửa trôi

5. Mở nước.
6. Khởi động động cơ và chạy cho đến khi không còn cỏ xén trôi ra từ phía bên dưới máy.
7. Tắt động cơ.
8. Tắt nước và tháo ống mềm tưới vườn ra khỏi máy.
9. Khởi động động cơ và chạy trong vài phút để làm khô mặt dưới của máy.
10. Tắt động cơ và để nguội.

Gấp Tay cầm

⚠ CẢNH BÁO

Gấp hoặc mở tay cầm không đúng cách có thể làm hư hỏng cáp, dẫn đến tình trạng vận hành không an toàn.

- **Không làm hư hỏng cáp khi gấp hoặc mở tay cầm.**
- **Nếu cáp bị hư hỏng; hãy liên hệ với Đại lý Dịch vụ được Ủy quyền.**

1. Hãy giữ tay cầm trong khi nhả các khoá tay cầm để tránh bị kẹp tay.
2. Nhả khoá tay cầm đến khi bạn có thể tự do di chuyển tay cầm phía trên.
3. Gấp tay cầm về phía trước đến vị trí thẳng đứng hoặc vị trí hướng về phía trước hoàn toàn như được minh họa trong Hình 23.

   Quan trọng: **Hãy luồn dây cáp ra bên ngoài khoá tay cầm khi gấp tay cầm.**

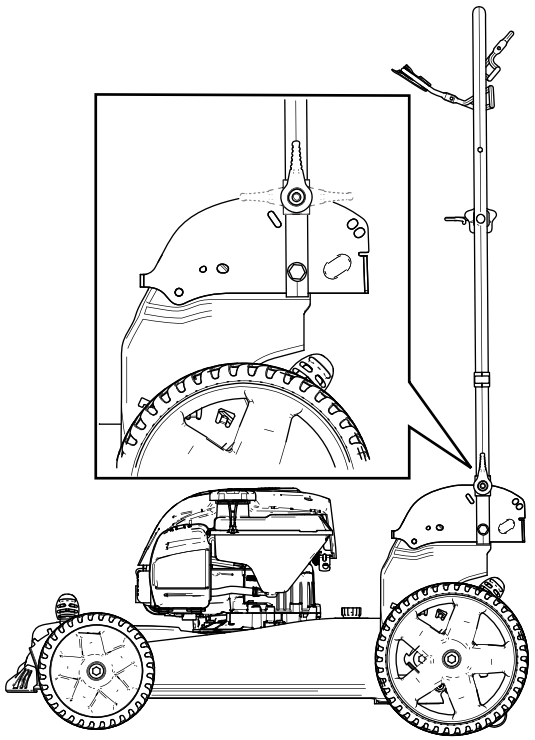

g189219

Hình 23

4. Để mở tay cầm, hãy tham khảo 1 Mở Tay cầm (trang 5).

Bảo trì

Quan trọng: **Tham khảo hướng dẫn sử dụng động cơ để biết thêm các quy trình bảo trì.**

(Các) Lịch trình Bảo trì Khuyến nghị

Khoảng thời gian Dịch vụ Bảo trì	Quy trình Bảo trì
Sau 5 giờ đầu tiên	• Thay dầu động cơ.
Trước mỗi lần sử dụng hoặc hàng ngày	• Kiểm tra mức dầu động cơ và đổ thêm dầu khi cần. • Đảm bảo động cơ sẽ tắt trong vòng 3 giây sau khi nhả thanh điều khiển lưỡi cắt.
Sau mỗi lần sử dụng	• Làm sạch cỏ xén và bụi bẩn bên dưới máy.
25 giờ một lần	• Bôi trơn bánh răng bánh xe.
Hàng năm	• Bảo dưỡng bộ lọc khí. • Thay dầu động cơ. • Thay lưỡi cắt hoặc yêu cầu mài lưỡi cắt (thường xuyên hơn nếu mép cắt nhanh bị cùn). • Làm sạch động cơ bằng cách loại bỏ bụi bẩn và các mảnh vụn trên đỉnh và các mặt bên của động cơ; làm sạch động cơ thường xuyên hơn khi vận hành trong điều kiện nhiều bụi.
Hàng năm hoặc trước khi bảo quản	• Đổ cạn bình nhiên liệu trước khi sửa chữa theo chỉ dẫn và trước khi cất giữ máy hàng năm.

An toàn Bảo trì

- Luôn tắt máy, chờ cho tất cả các bộ phận chuyển động dừng lại và để máy nguội trước khi điều chỉnh, bảo dưỡng, vệ sinh hoặc cất giữ máy.
- Ngắt kết nối dây bugi ra khỏi bugi trước khi thực hiện bất kỳ quy trình bảo trì nào.
- Đeo găng tay và thiết bị bảo vệ mắt khi bảo dưỡng máy.
- Lưỡi cắt rất sắc bén; nếu chạm vào lưỡi cắt có thể gây chấn thương cá nhân nghiêm trọng. Đeo găng tay khi bảo dưỡng lưỡi cắt. Không sửa chữa hoặc thay đổi lưỡi cắt.
- Không bao giờ xáo trộn các thiết bị an toàn. Kiểm tra thường xuyên xem chúng có vận hành đúng cách không.
- Nghiêng máy có thể khiến nhiên liệu bị rò rỉ. Nhiên liệu dễ cháy và dễ nổ, và có thể gây chấn thương cá nhân. Chạy động cơ khô hoặc xả nhiên liệu bằng bơm tay; tuyệt đối không dùng ống xi-phông để hút nhiên liệu.
- Để đảm bảo hiệu suất máy tối ưu, chỉ sử dụng các phụ tùng và phụ kiện thay thế chính hãng của Toro. Các phụ tùng và phụ kiện thay thế của các nhà sản xuất khác có thể gây nguy hiểm và việc sử dụng chúng có thể làm mất hiệu lực bảo hành của sản phẩm.

Chuẩn bị Bảo trì

1. Tắt động cơ và chờ tất cả các bộ phận chuyển động dừng lại.
2. Ngắt kết nối dây bugi ra khỏi bugi (Hình 24).

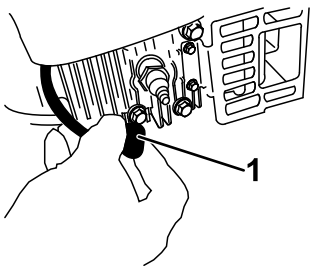

g226990

Hình 24

1. Dây bugi

3. Sau khi thực hiện (các) quy trình bảo trì, hãy kết nối dây bugi với bugi.

   Quan trọng: **Trước khi nghiêng máy để thay dầu hoặc thay lưỡi cắt, hãy để nhiên liệu chạy đến cạn khô trong quá trình sử dụng bình thường. Nếu bạn phải nghiêng máy khi chưa hết nhiên liệu, hãy sử dụng bơm nhiên liệu bằng tay để rút nhiên liệu ra. Luôn nghiêng máy sang mặt bên của máy với que thăm dầu hướng xuống.**

Bảo dưỡng Bộ lọc Khí

Khoảng thời gian Dịch vụ: Hàng năm

1. Nhấn các mấu chốt ở mặt trên cùng của nắp bộ lọc khí xuống (Hình 25).

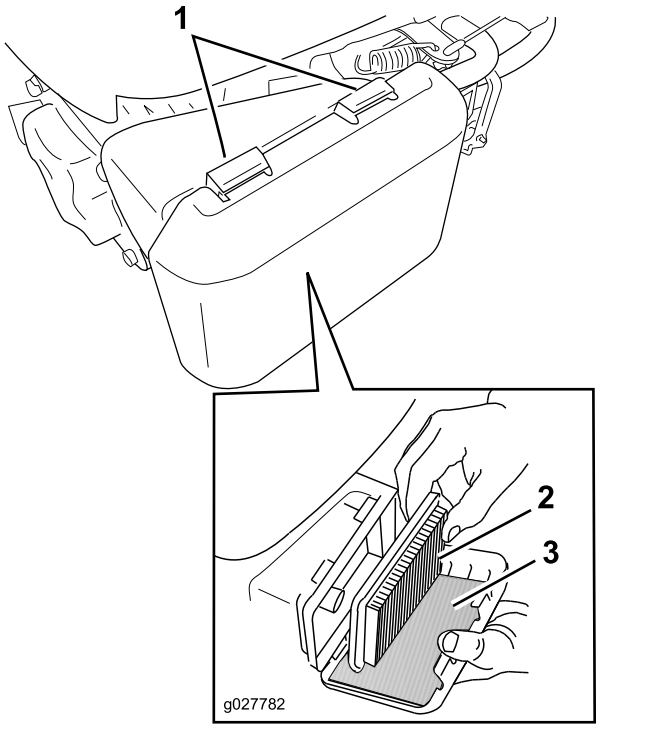

g027782

Hình 25

1. Mấu chốt
2. Bộ lọc khí bằng giấy
3. Bộ lọc trước bằng xốp

2. Mở nắp.
3. Tháo bộ lọc khí bằng giấy và bộ lọc trước bằng xốp (Hình 25).
4. Kiểm tra bộ lọc trước bằng xốp và thay thế nếu bị hư hỏng hoặc quá bẩn.
5. Kiểm tra bộ lọc khí bằng giấy.
   - Nếu bộ lọc khí bị hỏng hoặc bị ướt do dầu hoặc nhiên liệu, hãy thay bộ lọc.
   - Nếu bộ lọc khí bị bẩn, hãy gõ nhẹ lên bề mặt cứng vài lần hoặc thổi khí nén dưới 207 kPa qua mặt bên của bộ lọc đối diện với động cơ.

   Lưu ý: Không chải bụi bẩn ra khỏi bộ lọc; lực chải sẽ đẩy bụi bẩn vào các sợi dây.
6. Sử dụng giẻ ẩm để loại bỏ bụi bẩn ra khỏi thân bộ lọc khí và nắp.

   Quan trọng: **Không để bụi bẩn rơi vào ống dẫn khí khi lau.**
7. Lắp đặt bộ lọc trước bằng xốp và bộ lọc khí bằng giấy vào bộ lọc khí.
8. Lắp nắp vào.

Thay Dầu Động cơ

Khoảng thời gian Dịch vụ: Sau 5 giờ đầu tiên

Hàng năm

Lưu ý: Chạy động cơ một vài phút trước khi thay dầu để làm nóng động cơ. Dầu nóng chảy tốt hơn và chứa nhiều chất bẩn hơn.

Thông số kỹ thuật của Dầu Động cơ

Dung tích dầu động cơ	0,5 L* Lượng nạp: 0,35-0,41 L*
Độ nhớt của dầu	Dầu tẩy rửa SAE 30 hoặc SAE 10W-30
Phân loại dịch vụ API	SJ trở lên

*Sau khi bạn xả dầu sẽ có dầu tồn dư trong cacte. Không đổ đầy dung tích hoặc lượng dầu nạp vào trong cacte. Hãy đổ đầy dầu vào cacte theo hướng dẫn trong các bước sau.

1. Di chuyển máy lên bề mặt bằng phẳng.
2. Tham khảo Chuẩn bị Bảo trì (trang 20).
3. Tháo que thăm dầu bằng cách xoay nắp ngược chiều kim đồng hồ và kéo ra (Hình 26).

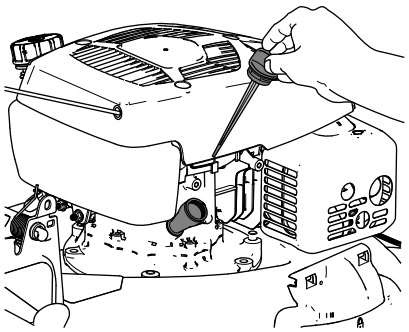

g189387

Hình 26

4. Nghiêng máy nằm sang mặt bên của máy (sao cho bộ lọc khí hướng lên) để xả dầu đã sử dụng ra khỏi ống nạp dầu (Hình 26).

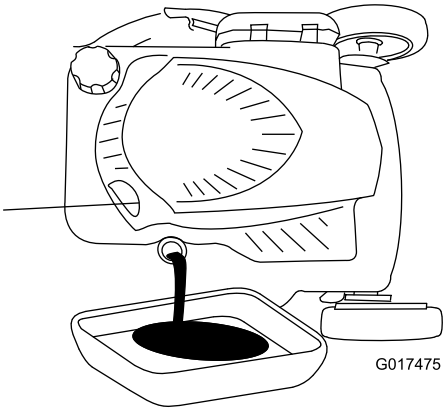

g017475

Hình 27

5. Sau khi xả dầu đã sử dụng, đưa máy trở về vị trí vận hành.
6. Cẩn thận đổ khoảng 3/4 dung tích dầu động cơ vào ống nạp dầu.
7. Chờ 3 phút để dầu lắng xuống động cơ.
8. Lau sạch que thăm dầu bằng vải sạch.
9. Lắp que thăm dầu vào ống nạp dầu **nhưng không vặn vào,** sau đó tháo que thăm dầu ra.
10. Đọc mức dầu trên que thăm dầu; tham khảo (Kiểm tra Mức Dầu Động cơ (trang 11)).
    - Nếu mức dầu trên que thăm dầu quá thấp, hãy cẩn thận đổ một lượng dầu nhỏ vào ống nạp dầu, chờ 3 phút và lặp lại các bước từ 8 đến 10 cho đến khi mức dầu trên que thăm dầu là chính xác.
    - Nếu mức dầu trên que thăm dầu quá cao, hãy xả lượng dầu thừa cho đến khi mức dầu trên que thăm dầu là chính xác.

    Quan trọng: **Nếu bạn vận hành động cơ khi mức dầu trong động cơ quá thấp hoặc quá cao, bạn có thể làm hỏng động cơ.**
11. Lắp đặt chặt que thăm dầu vào ống nạp dầu.
12. Tái chế dầu đã sử dụng đúng cách.

Bôi trơn Bánh răng Bánh xe

Khoảng thời gian Dịch vụ: 25 giờ một lần

1. Dùng giẻ sạch để lau sạch các núm tra mỡ bên trong bánh sau (Hình 28).

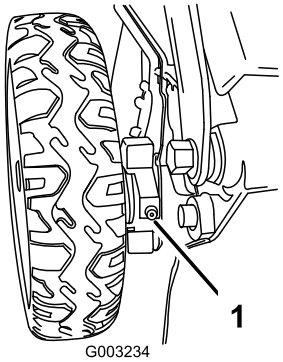

g003234

Hình 28

1. Núm tra mỡ

2. Lắp đặt súng bắn mỡ vào từng núm và bơm nhẹ mỡ lithium số 2 từ 2 đến 3 lần.

Thay Lưỡi cắt

Khoảng thời gian Dịch vụ: Hàng năm

***Quan trọng:* *Bạn sẽ cần sử dụng cờ lê mô-men xoắn để lắp đặt lưỡi cắt đúng cách*. Nếu bạn không có cờ lê mô-men xoắn hoặc không thoải mái khi thực hiện quy trình này, hãy liên hệ với Đại lý Dịch vụ được Ủy quyền.**

Kiểm tra lưỡi cắt bất cứ khi nào bạn hết nhiên liệu. Nếu lưỡi cắt bị hỏng hoặc nứt, hãy thay ngay lập tức. Nếu mép lưỡi cắt bị cùn hoặc bị mẻ, hãy yêu cầu mài và cân bằng lưỡi cắt hoặc thay lưỡi cắt.

⚠ CẢNH BÁO

Lưỡi cắt rất sắc bén; nếu chạm vào lưỡi cắt có thể gây chấn thương cá nhân nghiêm trọng.

Đeo găng tay khi bảo dưỡng lưỡi cắt.

1. Tham khảo Chuẩn bị Bảo trì (trang 20).
2. Nghiêng máy sang mặt bên của máy với bộ lọc khí hướng lên.
3. Dùng một khối gỗ để giữ cố định lưỡi cắt (Hình 29).

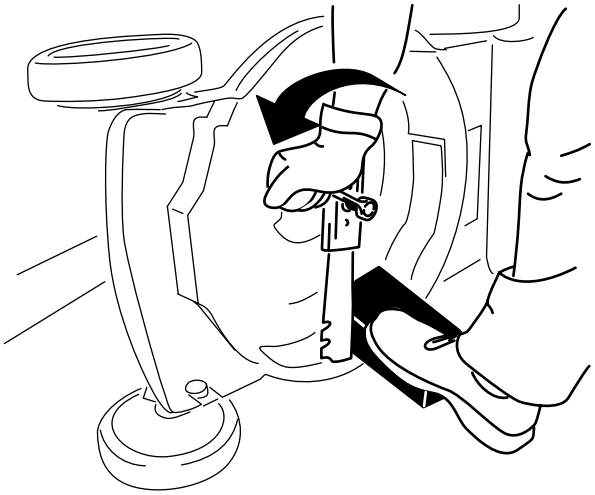

g231389

Hình 29

4. Tháo lưỡi cắt, giữ lại tất cả bộ phận dùng để lắp (Hình 29).
5. Lắp đặt lưỡi cắt mới và tất cả các bộ phận dùng để lắp (Hình 30).

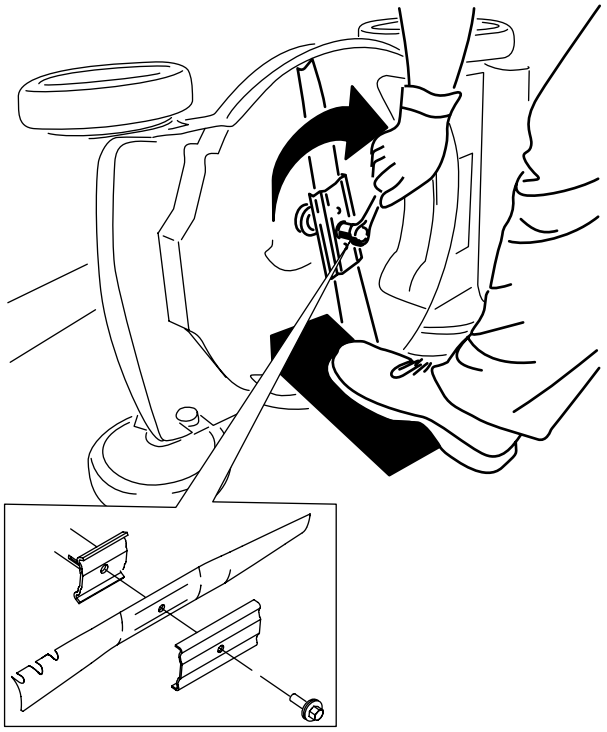

g231390

Hình 30

***Quan trọng:* Đặt các đầu cong của lưỡi cắt hướng về vỏ máy.**

6. **Sử dụng cờ lê mô-men xoắn để siết chặt bu lông lưỡi cắt đến 88 N·m.**

Điều chỉnh Truyền động Tự hành

Chỉ dành cho Mẫu máy Truyền động Tự hành

Mỗi khi bạn lắp đặt cáp tự hành mới hoặc khi truyền động tự hành không hoạt động như ý muốn, hãy điều chỉnh truyền động tự hành.

1. Xoay đai ốc điều chỉnh ngược chiều kim đồng hồ để nới lỏng lực điều chỉnh cáp (Hình 31).

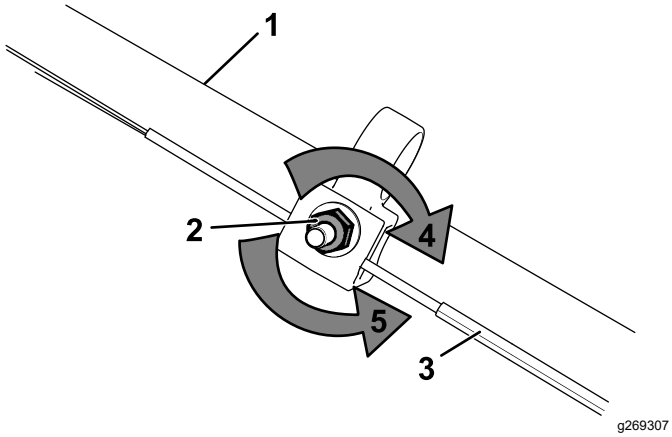

Hình 31

1. Tay cầm (bên trái)
2. Điều chỉnh đai ốc
3. Cáp truyền động tự hành
4. Xoay đai ốc theo chiều kim đồng hồ để siết chặt lực điều chỉnh.
5. Xoay đai ốc ngược chiều kim đồng hồ để nới lỏng lực điều chỉnh.

2. Điều chỉnh độ căng trên cáp (Hình 31) bằng cách kéo cáp ra sau hoặc đẩy cáp về phía trước và giữ vị trí đó.

   Lưu ý: Đẩy cáp về phía động cơ để tăng lực kéo; kéo cáp ra xa động cơ để giảm lực kéo.

3. Xoay đai ốc điều chỉnh theo chiều kim đồng hồ để siết chặt lực điều chỉnh cáp.

   Lưu ý: Siết chặt đai ốc bằng chìa vặn hoặc cờ lê.

Cất giữ

Cất giữ máy ở nơi khô ráo, thoáng mát, sạch sẽ.

An toàn Cất giữ

Luôn tắt máy, chờ cho tất cả các bộ phận chuyển động dừng lại và để máy nguội trước khi điều chỉnh, bảo dưỡng, vệ sinh hoặc cất giữ máy.

Chuẩn bị Máy để Cất giữ

1. Vào lần đổ tiếp nhiên liệu cuối cùng trong năm, hãy đổ thêm chất ổn định nhiên liệu (chẳng hạn như Chất Xử lý Nhiên liệu Cao cấp Toro) vào nhiên liệu theo chỉ dẫn trên nhãn.
2. Thải bỏ đúng cách nhiên liệu không sử dụng. Hãy tái chế theo bộ luật địa phương hoặc sử dụng cho ô tô của bạn.

   Quan trọng: **Nhiên liệu cũ trong bình nhiên liệu là nguyên nhân hàng đầu khiến máy khó khởi động. Không trữ nhiên liệu quá 30 ngày nếu không có chất ổn định nhiên liệu và không trữ nhiên liệu đã được ổn định quá thời hạn khuyến nghị của nhà sản xuất chất ổn định nhiên liệu.**
3. Chạy máy cho đến khi động cơ tắt do hết nhiên liệu.
4. Khởi động lại động cơ và để động cơ chạy cho đến khi tắt. Khi bạn không thể khởi động động cơ được nữa, động cơ đã đủ khô.
5. Tháo dây ra khỏi bugi và nối dây vào cọc giữ (nếu được trang bị).
6. Tháo bugi, đổ thêm 30 ml dầu động cơ qua lỗ bugi, và kéo dây khởi động từ từ vài lần để phân phối dầu khắp xy-lanh nhằm ngăn xy-lanh bị ăn mòn khi máy đang trong thời gian ngừng vận hành.
7. Lắp bugi nhưng không lắp chặt.
8. Siết chặt tất cả các đai ốc, bu lông và vít.

Mang Máy ra khỏi nơi cất giữ

1. Kiểm tra và siết chặt tất cả các chốt hãm.
2. Tháo bugi và quay nhanh động cơ bằng cách kéo tay cầm khởi động để thổi dầu thừa ra khỏi xy-lanh.
3. Lắp bugi và siết chặt bằng cờ lê mô-men xoắn đến 20 N·m.

4. Thực hiện các quy trình bảo trì; tham khảo Bảo trì (trang 20).
5. Kiểm tra mức dầu động cơ; tham khảo Kiểm tra Mức Dầu Động cơ (trang 11).
6. Đổ đầy nhiên liệu mới vào bình nhiên liệu; tham khảo Đổ đầy Bình Nhiên liệu (trang 10).
7. Nối dây vào bugi.

Lưu ý:

Thông tin Cảnh báo theo Dự luật 65 của California

Cảnh báo này là gì?

Bạn có thể thấy một sản phẩm rao bán có nhãn cảnh báo như sau:

CẢNH BÁO: Ung thư và Tác hại đến Hệ sinh sản—www.p65Warnings.ca.gov.

Dự luật 65 là gì?

Dự luật 65 áp dụng cho bất kỳ công ty nào hoạt động ở California, bán sản phẩm ở California, hoặc sản xuất các sản phẩm có thể được bán hoặc đưa vào California. Dự luật yêu cầu Thống đốc California duy trì và xuất bản danh sách hóa chất được biết là gây ung thư, dị tật bẩm sinh và/hoặc các tác hại đến hệ sinh sản khác. Danh sách được cập nhật hàng năm và bao gồm hàng trăm loại hóa chất được tìm thấy trong nhiều vật dụng hàng ngày. Mục đích của Dự luật 65 là thông báo cho công chúng về việc phơi nhiễm với những hóa chất này.

Dự luật 65 không cấm bán các sản phẩm có chứa những hóa chất này nhưng thay vào đó, yêu cầu phải có cảnh báo trên bất kỳ sản phẩm, bao bì sản phẩm hoặc tài liệu nào kèm theo sản phẩm. Hơn nữa, cảnh báo theo Dự luật 65 không có nghĩa là sản phẩm vi phạm bất kỳ tiêu chuẩn hoặc yêu cầu về an toàn sản phẩm nào. Trên thực tế, chính quyền California đã làm rõ rằng cảnh báo theo Dự luật 65 “không giống như quyết định của cơ quan quản lý về việc sản phẩm là “an toàn” hay “không an toàn”.” Nhiều hóa chất trong số này đã được sử dụng trong các sản phẩm hàng ngày trong nhiều năm mà không ghi nhận tác hại nào. Để biết thêm thông tin, vui lòng truy cập https://oag.ca.gov/prop65/faqs-view-all.

Cảnh báo theo Dự luật 65 có nghĩa là công ty đã (1) đánh giá mức độ phơi nhiễm và kết luận rằng mức độ phơi nhiễm vượt quá “mức rủi ro không đáng kể”; hoặc (2) chọn đưa ra cảnh báo dựa trên hiểu biết của mình về sự hiện diện của một loại hóa chất nằm trong danh sách cấm mà không cố gắng đánh giá mức độ phơi nhiễm.

Dự luật này có áp dụng ở mọi nơi không?

Cảnh báo theo Dự luật 65 chỉ được yêu cầu theo luật của California. Những cảnh báo này được nhìn thấy ở khắp California trong nhiều môi trường khác nhau, bao gồm nhưng không giới hạn ở các nhà hàng, cửa hàng tạp hóa, khách sạn, trường học và bệnh viện và trên nhiều loại sản phẩm. Ngoài ra, một số nhà bán lẻ đặt hàng trực tuyến và qua thư đưa ra các cảnh báo theo Dự luật 65 trên trang web hoặc trong danh mục sản phẩm của họ.

Cảnh báo của California so với giới hạn của liên bang như thế nào?

Các tiêu chuẩn của Dự luật 65 thường nghiêm ngặt hơn các tiêu chuẩn của liên bang và quốc tế. Có nhiều chất khác nhau yêu cầu phải có cảnh báo theo Dự luật 65 ở mức thấp hơn nhiều so với giới hạn tác động của liên bang. Ví dụ: tiêu chuẩn của Dự luật 65 đối với cảnh báo về chì là 0,5 µg/ngày, thấp hơn nhiều so với tiêu chuẩn của liên bang và quốc tế.

Tại sao tất cả các sản phẩm tương tự không có cảnh báo?

- Các sản phẩm được bán ở California yêu cầu phải dán nhãn theo Dự luật 65 trong khi các sản phẩm tương tự được bán ở những nơi khác thì không.
- Một công ty liên quan đến một vụ kiện theo Dự luật 65 có thể bị bắt buộc phải sử dụng cảnh báo theo Dự luật 65 cho các sản phẩm của mình theo thỏa thuận đạt được trong vụ kiện, nhưng các công ty khác sản xuất các sản phẩm tương tự có thể không có yêu cầu đó.
- Việc thực thi Dự luật 65 không có tính nhất quán.
- Các công ty có thể chọn không đưa ra cảnh báo vì họ kết luận rằng họ không bắt buộc phải thực hiện theo Dự luật 65; thiếu cảnh báo về sản phẩm không có nghĩa là sản phẩm đó không có các hóa chất được liệt kê ở các mức độ tương tự.

Tại sao Toro lại đưa cảnh báo này vào?

Toro đã chọn cung cấp cho người tiêu dùng càng nhiều thông tin càng tốt để họ có thể đưa ra quyết định sáng suốt về sản phẩm họ mua và sử dụng. Toro đưa ra cảnh báo trong một số trường hợp nhất định dựa trên kiến thức của mình về sự hiện diện của một hoặc nhiều hóa chất được liệt kê mà không đánh giá mức độ phơi nhiễm, vì không phải tất cả các hóa chất được liệt kê đều có các yêu cầu về giới hạn phơi nhiễm. Mặc dù mức độ phơi nhiễm của các sản phẩm của Toro có thể không đáng kể hoặc nằm trong phạm vi “rủi ro không đáng kể”, Toro đã hết sức thận trọng khi chọn đưa ra các cảnh báo theo Dự luật 65. Hơn nữa, nếu Toro không đưa ra những cảnh báo này, Toro có thể bị Tiểu bang California hoặc các bên tư nhân đang tìm cách thực thi Dự luật 65 khởi kiện và bị áp dụng các hình phạt nặng nề.



Count on it.