Form No. 3454-341 Rev A

TORO®

Count on it.

Hướng dẫn sử dụng cho Người vận hành

Máy cắt cỏ Greensmaster® 1018, 1021 hoặc 1026

Số Model 04820—Số Sê-ri 410200000 trở lên
Số Model 04830—Số Sê-ri 410200000 trở lên
Số Model 04840—Số Sê-ri 410300000 trở lên

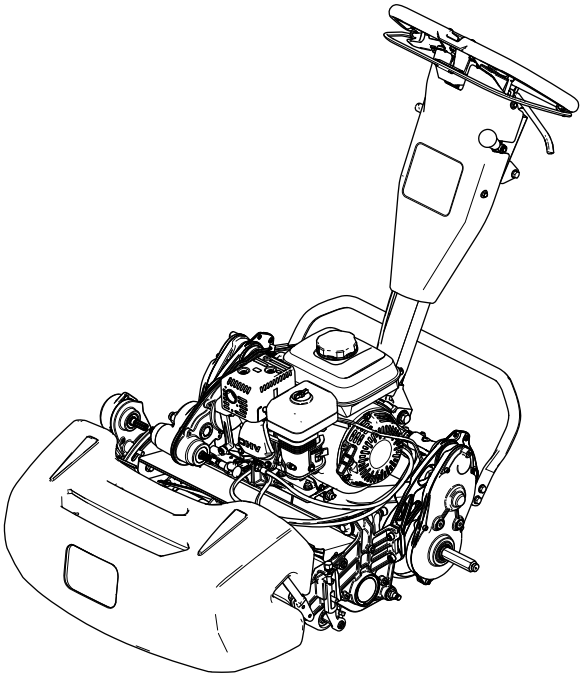

Đăng ký tại www.Toro.com.
Hướng dẫn Ban đầu (TA)

CE UK CA

3454-341

Sản phẩm này tuân thủ tất cả các chỉ thị liên quan của Châu Âu; để biết thông tin chi tiết, vui lòng xem tờ Tuyên bố Tuân thủ (DOC) tách riêng áp dụng cho sản phẩm.

Việc sử dụng hoặc vận hành động cơ trên bất kỳ vùng đất nào có rừng cây, bụi rậm hoặc cỏ bao phủ là hành vi vi phạm Mục 4442 hoặc 4443 của Bộ luật Tài nguyên Công California, trừ khi động cơ được trang bị bộ ngăn tia lửa, theo định nghĩa ở Mục 4442, được bảo trì trong trạng thái hoạt động hiệu quả, hoặc động cơ được chế tạo, trang bị và bảo trì để phòng cháy.

Sách hướng dẫn sử dụng động cơ kèm theo cung cấp thông tin liên quan đến Cơ quan Bảo vệ Môi trường (EPA) Hoa Kỳ và Quy định Kiểm soát Khí thải của California về các hệ thống khí thải, bảo trì và bảo hành. Có thể đặt hàng thay thế thông qua nhà sản xuất động cơ.

Để vận hành máy ở độ cao 1.500 m so với mực nước biển, cần phải có máy phản lực ở độ cao lớn. Tham khảo hướng dẫn sử dụng động cơ Honda của bạn.

⚠ CẢNH BÁO

CALIFORNIA
Cảnh báo theo Dự luật 65

Khói thải động cơ từ sản phẩm này chứa các hóa chất được Tiểu bang California xem là nguyên nhân gây ung thư, dị tật bẩm sinh hoặc gây hại cho hệ sinh sản.

Việc sử dụng sản phẩm này có thể dẫn đến tình trạng phơi nhiễm với hóa chất được Tiểu Bang California xem là nguyên nhân gây ung thư, dị tật bẩm sinh hoặc gây hại cho hệ sinh sản.

Giới thiệu

Đây là máy cắt cỏ đẩy tay, có lưỡi cắt theo guồng xoắn, được thiết kế để nhân viên vận hành chuyên nghiệp sử dụng trong các tình huống ứng dụng mang tính thương mại. Máy chủ yếu được thiết kế để cắt cỏ trên sân cỏ được bảo dưỡng tốt. Việc sử dụng sản phẩm này cho các mục đích khác với mục đích sử dụng ban đầu có thể gây nguy hiểm cho bạn và những người xung quanh.

Hãy đọc kỹ thông tin này để tìm hiểu cách vận hành và bảo trì sản phẩm đúng cách cũng như để tránh gây thương tích và hư hỏng sản phẩm. Bạn là người chịu trách nhiệm vận hành sản phẩm đúng cách và an toàn.

Hãy truy cập www.Toro.com để xem các tài liệu hướng dẫn về an toàn và vận hành sản phẩm, thông tin về phụ kiện, trợ giúp tìm đại lý hoặc đăng ký sản phẩm của bạn.

Bất cứ khi nào bạn cần dịch vụ, phụ tùng Toro chính hãng hoặc thông tin bổ sung, vui lòng chuẩn bị sẵn mẫu máy, số sê-ri của sản phẩm và liên hệ với Đại lý Dịch vụ được Ủy quyền hoặc Dịch vụ Khách hàng của Toro. Hình 1 xác định vị trí ghi thông tin về mẫu máy và số sê-ri trên sản phẩm. Hãy viết các số vào khoảng trống cho sẵn.

Quan trọng: **Bạn có thể quét mã QR trên số sê-ri (nếu được trang bị) bằng thiết bị di động của mình để truy cập thông tin về bảo hành, phụ tùng và các sản phẩm khác.**

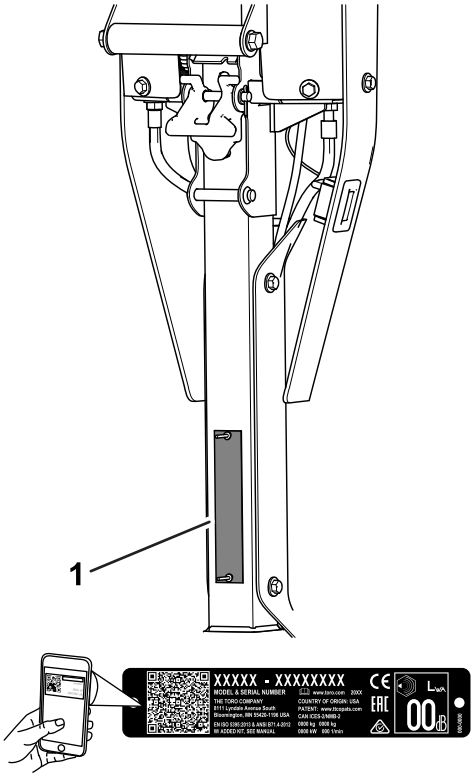

g372647

Hình 1

1. Vị trí ghi thông tin về mẫu máy và số sê-ri

Số Model _____

Số Sê-ri _____

Hướng dẫn sử dụng này xác định các nguy cơ tiềm ẩn và có các thông báo an toàn thể hiện qua ký hiệu cảnh báo an toàn (Hình 2), báo hiệu nguy cơ có thể gây chấn thương nghiêm trọng hoặc tử vong nếu bạn

© 2021—The Toro® Company

không tuân theo các biện pháp phòng ngừa được khuyến nghị.

g000502

Hình 2

Ký hiệu cảnh báo an toàn

Hướng dẫn sử dụng này sử dụng 2 từ sau để nêu bật thông tin. **Các chú ý quan trọng** về thông tin cơ học đặc biệt và **Lưu ý** đều nhấn mạnh thông tin chung mà bạn cần đặc biệt lưu tâm.

Nội dung

An toàn 4
Thông tin tổng quát về mức độ an toàn 4
Đề can An toàn và Hướng dẫn 4
Thiết lập 6
1 Cân chỉnh và lắp đặt Dao xoắn 7
2 Lắp đặt Trục Bánh xe Vận chuyển 8
3 Lắp đặt Bánh xe Vận chuyển 8
4 Lắp đặt Giỏ đựng cỏ 9
5 Điều chỉnh Tốc độ Động cơ 10
Tổng quan về Sản phẩm 10
Điều khiển 11
Thông số kỹ thuật 13
Bộ gá/Phụ kiện 13
Trước khi Vận hành 14
An toàn Trước khi Vận hành 14
Thực hiện Bảo trì Hàng ngày 14
Kiểm tra Mức Dầu Động cơ 14
Thông số Kỹ thuật Nhiên liệu 14
Đổ đầy Bình Nhiên liệu 15
Điều chỉnh Tốc độ Xén 15
Điều chỉnh Tốc độ Guồng xoắn 15
Điều chỉnh Vị trí Tang Kéo 16
Điều chỉnh Độ cao Tay cầm 16
Vận chuyển Máy đến Địa điểm Làm việc 16
Tháo Bánh xe Vận chuyển 16
Sử dụng Cần Bướm gió 17
Mở và Đóng Van Ngắt Nhiên liệu 17
Trong khi Vận hành 17
An toàn Trong Vận hành 17
Khởi động Động cơ 19
Lời khuyên về Vận hành 19
Tắt Động cơ 20
Sau khi Vận hành 20
An toàn Sau Vận hành 20
Vận hành các Nút điều khiển sau khi Cắt cỏ 20
Vận chuyển Máy 20
Lắp đặt Bánh xe Vận chuyển 20
Bật hoặc Tắt Truyền động 21
Bảo trì 22
An toàn Bảo trì 22
(Các) Lịch trình Bảo trì Khuyến nghị 22
Danh sách Kiểm tra Bảo trì Hàng ngày 23
Quy trình Trước Bảo trì 24
Chuẩn bị Máy để Bảo trì 24
Bảo trì Động cơ 24
An toàn Động cơ 24
Bảo dưỡng Dầu Động cơ 24
Bảo dưỡng Bộ lọc Khí 25
Bảo dưỡng Bugi 26
Bảo trì Hệ thống Điều khiển 27
Điều chỉnh Cáp Kéo 27
Điều chỉnh Phanh Chân/Phanh Tay 28
Điều chỉnh Cáp Điều khiển Guồng xoắn 28
Điều chỉnh Cáp Tiết lưu 29
Bảo trì Dao xoắn 31
An toàn Lưỡi cắt 31
Lắp đặt Dao xoắn 31
Tháo Dao xoắn 33
Mài bột đá cho Dao xoắn 34
Cất giữ 34
An toàn khi Cất giữ 34
Bảo quản Máy 34

An toàn

Máy được thiết kế theo tiêu chuẩn EN ISO 5395 và ANSI B71.4-2017.

Thông tin tổng quát về mức độ an toàn

Sản phẩm này có thể cắt cụt tay, chân và là máy dễ bị xê dịch.

- Đọc và hiểu nội dung của *Hướng dẫn Vận hành* này trước khi khởi động máy.
- Tập trung tuyệt đối trong khi vận hành máy. Tránh bị phân tâm vào bất kỳ hoạt động nào khác; nếu không, bạn có thể gây chấn thương cho bản thân hoặc gây thiệt hại về tài sản.
- Không để tay hoặc chân của bạn gần các bộ phận đang chuyển động của máy.
- Không vận hành máy khi tất cả các bộ phận bảo vệ và các thiết bị bảo vệ an toàn khác không ở đúng vị trí và không hoạt động bình thường trên máy.
- Không để những người xung quanh và trẻ em lại gần khu vực vận hành. Tuyệt đối không để trẻ em vận hành máy.
- Tắt động cơ, rút chìa khoá (nếu được trang bị) và chờ cho tất cả chuyển động dừng lại trước khi rời khỏi vị trí vận hành. Để máy nguội trước khi điều chỉnh, bảo dưỡng, vệ sinh hoặc cất giữ.

Việc sử dụng hoặc bảo trì máy không đúng cách có thể dẫn đến chấn thương. Để giảm nguy cơ chấn thương, hãy tuân thủ hướng dẫn an toàn này và luôn chú ý đến ký hiệu cảnh báo an toàn ⚠, cụ thể là Thận trọng, Cảnh báo hoặc Nguy hiểm — hướng dẫn an toàn cá nhân. Việc không tuân thủ hướng dẫn này có thể dẫn đến chấn thương cá nhân hoặc tử vong.

Đề can An toàn và Hướng dẫn

Người vận hành có thể dễ dàng nhìn thấy các nhãn mác và hướng dẫn an toàn được đặt gần bất kỳ khu vực nào có thể xảy ra nguy hiểm. Hãy thay thế bất kỳ nhãn mác nào bị hỏng hoặc thiếu.

decal120-9570

120-9570

1. Cảnh báo — tránh xa các bộ phận đang chuyển động, giữ tất cả bộ phận bảo vệ và tấm chắn ở đúng vị trí.

decal133-8062

133-8062

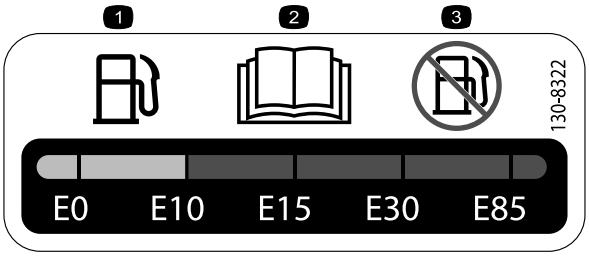

decal130-8322

130-8322

1. Chỉ sử dụng nhiên liệu có nồng độ cồn theo thể tích dưới 10%.
2. Đọc *Hướng dẫn Vận hành* để biết thêm thông tin về nhiên liệu.
3. Không sử dụng nhiên liệu có nồng độ cồn theo thể tích lớn hơn 10%.

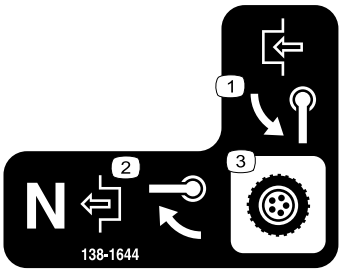

decal138-1644

138-1644

1. Xoay tay cầm để bật.
2. Khi máy ở vị trí Số 0, hãy xoay tay cầm để tắt.
3. Điều khiển truyền động

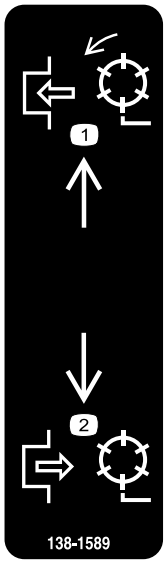

decal138-1589

138-1589

1. Bật guồng xoắn.
2. Tắt guồng xoắn.

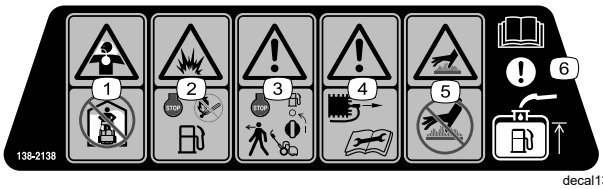

decal138-2138

138-2138

1. Khói độc hoặc khí độc, nguy cơ bị ngạt thở — không vận hành động cơ trong không gian kín.
2. Nguy cơ cháy nổ — tắt động cơ trước khi đổ thêm nhiên liệu; cấm lửa, ngọn lửa trần hoặc hút thuốc khi đổ thêm nhiên liệu.
3. Cảnh báo — tắt động cơ và ngắt xăng trước khi rời khỏi máy.
4. Cảnh báo — ngắt kết nối dây bugi trước khi tiến hành bảo trì.
5. Nguy cơ bề mặt nóng — không chạm vào bề mặt nóng.
6. Chú ý — đọc *Hướng dẫn Vận hành* để biết thông tin về nạp bình nhiên liệu.

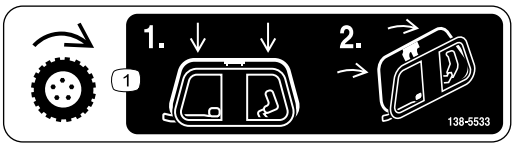

decal138-5533

138-5533

1. Điều khiển lực kéo — nhấn cần điều khiển lực kéo xuống rồi kéo đến tay cầm.

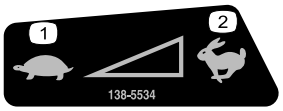

decal138-5534

138-5534

1. Chậm
2. Nhanh

decal138-5532

138-5532

1. Kéo lên để nhả phanh.
2. Kéo xuống để nhấn phanh.
3. Phanh tay — khóa
4. Phanh tay — mở khóa
5. Cảnh báo — đọc *Hướng dẫn Vận hành*.
6. Cảnh báo — không vận hành máy trừ khi đã được đào tạo.
7. Cảnh báo — đeo thiết bị bảo vệ thính giác.
8. Nguy cơ đồ vật bị văng ra — không để người xung quanh đứng gần.
9. Cảnh báo — tránh xa các bộ phận đang chuyển động; giữ tất cả bộ phận bảo vệ và tấm chắn ở đúng vị trí.
10. Không kéo máy.

Thiết lập

Bộ phận Lỏng lẻo

Sử dụng biểu đồ bên dưới để xác minh rằng tất cả các bộ phận đã được giao hàng.

Quy trình	Mô tả	Số lượng.	Sử dụng
1	Dao xoắn (vui lòng đặt hàng riêng; liên hệ với nhà phân phối Toro được ủy quyền của bạn) Khớp nối Lò xo (Chỉ dành cho mẫu máy 04830 và 04840) Vít có lỗ đặt chìa vặn	1 1 1 4	Cân chỉnh và lắp đặt dao xoắn vào máy.
2	Trục bánh xe bên trái	1	Lắp đặt trục bánh xe vận chuyển (chỉ dành cho mẫu 04840).
3	Gói phụ tùng Bánh xe Vận chuyển (vui lòng đặt hàng riêng; hãy liên hệ với nhà phân phối Toro được ủy quyền của bạn)	1	Lắp đặt bánh xe vận chuyển (tùy chọn).
4	Giỏ đựng cỏ	1	Lắp giỏ đựng cỏ.
5	Nhãn mác CE	1	Điều chỉnh tốc độ động cơ (chỉ để sử dụng ở các quốc gia tuân thủ CE).

Phương tiện Truyền thông và Bộ phận Bổ sung

Mô tả	Số lượng.	Sử dụng
Hướng dẫn Vận hành Hướng dẫn Sử dụng Động cơ Giấy chứng nhận Tuân thủ	1 1 1	Đọc hoặc xem các mục trước khi vận hành máy.

Lưu ý: Xác định các mặt bên trái và bên phải của máy từ vị trí vận hành bình thường.

1

Cân chỉnh và lắp đặt Dao xoắn

Các bộ phận cần thiết cho quy trình này:

1	Dao xoắn (vui lòng đặt hàng riêng; liên hệ với nhà phân phối Toro được ủy quyền của bạn)
1	Khớp nối
1	Lò xo (Chỉ dành cho mẫu máy 04830 và 04840)
4	Vít có lỗ đặt chìa vặn

Cân chỉnh và lắp đặt Dao xoắn

Mẫu máy 04820

1. Tháo phần cứng cố định cụm truyền động guồng xoắn vào tấm bên (Hình 3).

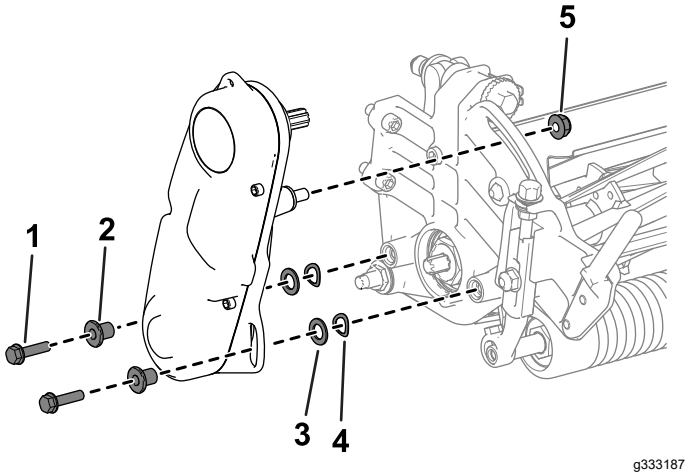

Hình 3

1. Vít có lỗ đặt chìa vặn
2. Vòng chêm
3. Vòng đệm
4. Vòng đệm lò xo
5. Đai ốc

2. Tháo cụm truyền động guồng xoắn, vòng đệm phẳng, vòng đệm lò xo và vòng chêm ra khỏi tấm bên (Hình 3).
3. Sử dụng 4 vít có lỗ đặt chìa vặn để lắp dao xoắn vào máy (Hình 4).

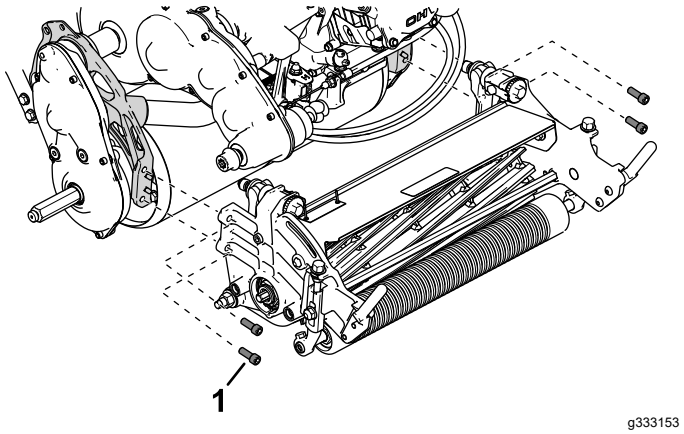

Hình 4

1. Vít có lỗ đặt chìa vặn

4. Xác định thiết lập chiều cao cắt thích hợp với bạn và điều chỉnh tang kéo theo thiết lập này; tham khảo Điều chỉnh Vị trí Tang Kéo (trang 16).
5. Cân chỉnh dao xoắn theo thiết lập mà bạn mong muốn; tham khảo quy trình cân chỉnh dao xoắn trong *Hướng dẫn Vận hành*.
6. Lắp đặt khớp nối vào trục truyền động bộ phận truyền động (Hình 5).

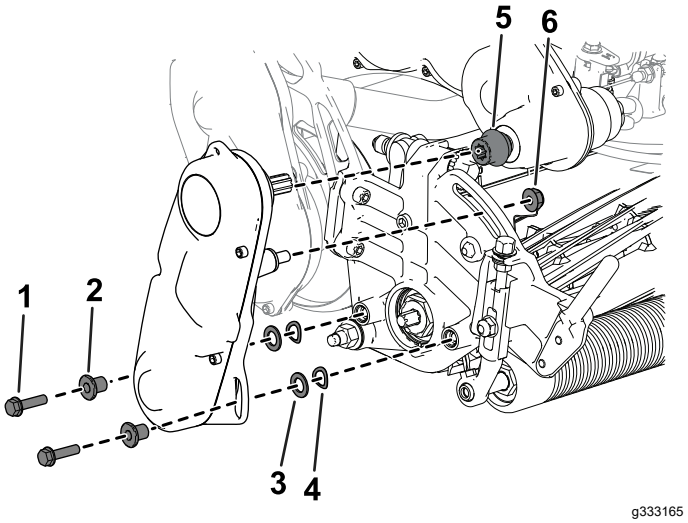

Hình 5

1. Vít có lỗ đặt chìa vặn
2. Vòng chêm
3. Vòng đệm
4. Vòng đệm lò xo
5. Khớp nối
6. Đai ốc

7. Sử dụng các phần cứng đã tháo ra trước đó để lắp đặt cụm truyền động guồng xoắn vào dao xoắn (Hình 5).
8. Đảm bảo rằng khớp nối (Hình 5) có thể dễ dàng di chuyển về qua lại trên trục truyền động bộ phận truyền động.

Cân chỉnh và lắp đặt Dao xoắn

Mẫu máy 04830 và 04840

1. Sử dụng 4 vít có lỗ đặt chìa vặn để lắp dao xoắn vào máy (Hình 6).

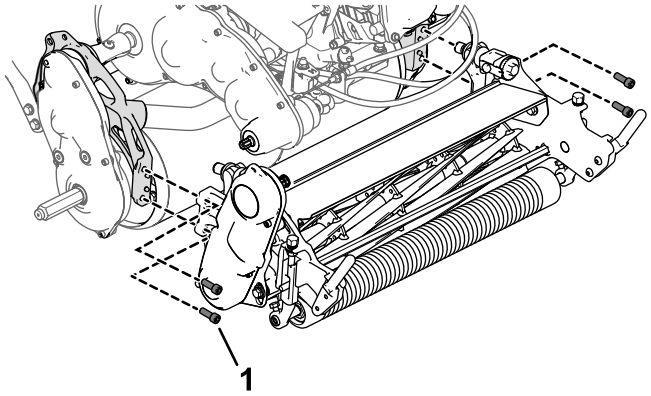

Hình 6

1. Vít có lỗ đặt chìa vặn

2. Xác định thiết lập chiều cao cắt thích hợp với bạn và điều chỉnh tang kéo theo thiết lập này; tham khảo Điều chỉnh Vị trí Tang Kéo (trang 16).
3. Cân chỉnh dao xoắn theo thiết lập mà bạn mong muốn; tham khảo quy trình cân chỉnh dao xoắn trong *Hướng dẫn Vận hành*.
4. Lắp đặt khớp nối và lò xo vào cụm truyền động guồng xoắn của dao xoắn (Hình 7).

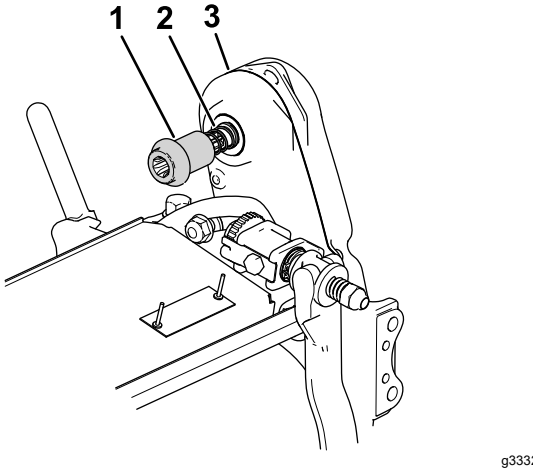

Hình 7

1. Khớp nối
2. Lò xo
3. Cụm truyền động guồng xoắn

5. Đảm bảo rằng khớp nối (Hình 7) có thể dễ dàng di chuyển về qua lại trên trục truyền động bộ phận truyền động.

   Nếu khớp nối không thể di chuyển được, hãy điều chỉnh vị trí của cụm truyền động guồng xoắn hoặc căn chỉnh động cơ và bộ phận truyền động; tham khảo Điều chỉnh Vị trí Trục truyền động Guồng xoắn (trang 32).

2

Lắp đặt Trục Bánh xe Vận chuyển

Chỉ dành cho mẫu 04840

Các bộ phận cần thiết cho quy trình này:

1	Trục bánh xe bên trái

Quy trình

Lưu ý: Trục bánh xe bên phải đã được lắp đặt tại nhà máy.

1. Bôi hợp chất khóa ren có độ bền trung bình lên các ren của trục bánh xe.
2. Vặn trục bánh trái vào cụm truyền động tang ở phía bên trái của máy.

   Lưu ý: Trục bánh xe bên trái được đánh dấu bằng chữ “L” trên đầu trục và có ren tay phải.

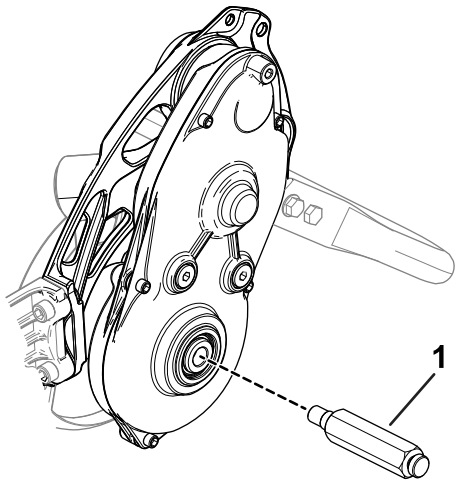

Hình 8

1. Trục bánh xe bên trái

3. Xoay mô-men xoắn của trục từ 54 đến 68 N·m.

3

Lắp đặt Bánh xe Vận chuyển

Tùy chọn

Các bộ phận cần thiết cho quy trình này:

1	Gói phụ tùng Bánh xe Vận chuyển (vui lòng đặt hàng riêng; hãy liên hệ với nhà phân phối Toro được ủy quyền của bạn)

Quy trình

Để lắp đặt bánh xe vận chuyển, trước tiên bạn phải mua Gói phụ tùng Bánh xe Vận chuyển (Mẫu máy 04123). Liên hệ với nhà phân phối Toro được ủy quyền của bạn để mua gói phụ tùng này.

1. Lắp đặt các bánh xe vận chuyển; tham khảo Lắp đặt Bánh xe Vận chuyển (trang 20).
2. Đảm bảo lốp xe được bơm căng vừa đủ từ 83 đến 103 kPa.

4

Lắp đặt Giỏ đựng cỏ

Các bộ phận cần thiết cho quy trình này:

1	Giỏ đựng cỏ

Quy trình

Nắm miệng phía trên cùng của giỏ và trượt vào trong thanh gắn giỏ (Hình 9).

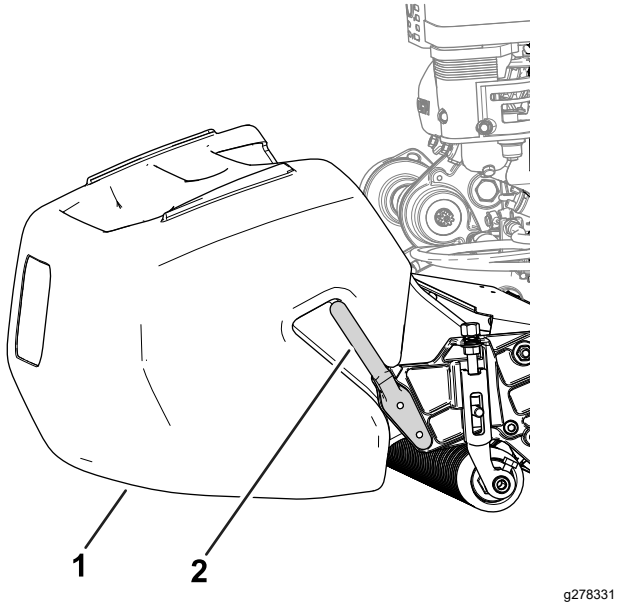

Hình 9

1. Giỏ đựng cỏ
2. Thanh gắn giỏ

5

Điều chỉnh Tốc độ Động cơ

Chỉ dành cho các quốc gia tuân thủ CE

Các bộ phận cần thiết cho quy trình này:

1	Nhãn mác CE

Quy trình

Nếu bạn sử dụng máy ở một quốc gia tuân thủ tiêu chuẩn CE, hãy đáp ứng quy định về tiếng ồn bằng cách điều chỉnh tốc độ động cơ chạy rỗi cao và dán nhãn CE:

- Điều chỉnh tốc độ động cơ chạy rỗi cao theo các thông số kỹ thuật sau:
  - Máy 1018: **3.000 vòng/phút**
  - Máy 1021 và 1026: **3.150 vòng/phút**

  Tham khảo Điều chỉnh Tốc độ Động cơ Chạy rỗi Cao (trang 29).
- Dán nhãn mác CE vào bên dưới tấm biển số sê-ri (Hình 10).

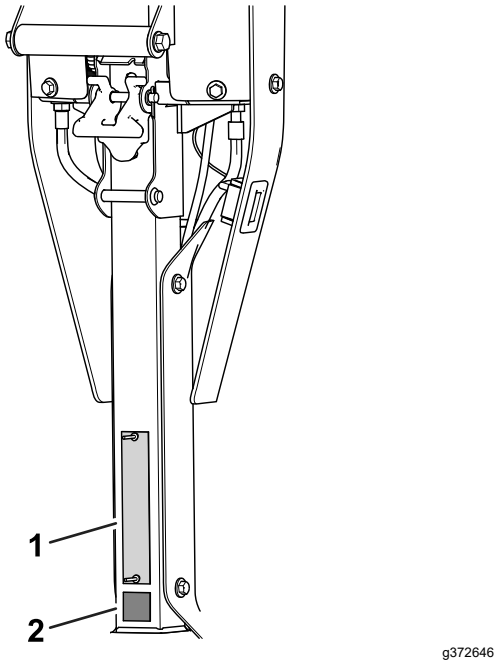

Hình 10

1. Tấm biển số sê-ri
2. Nhãn mác CE

Tổng quan về Sản phẩm

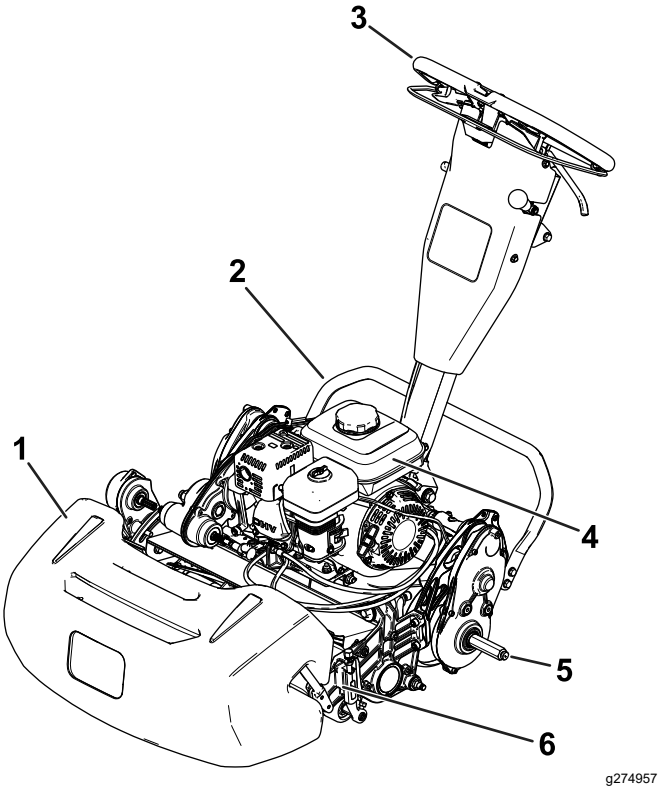

Hình 11

1. Giỏ đựng cỏ
2. Chân chống
3. Tay cầm
4. Bình nhiên liệu
5. Trục bánh xe vận chuyển
6. Dao xoắn

Điều khiển

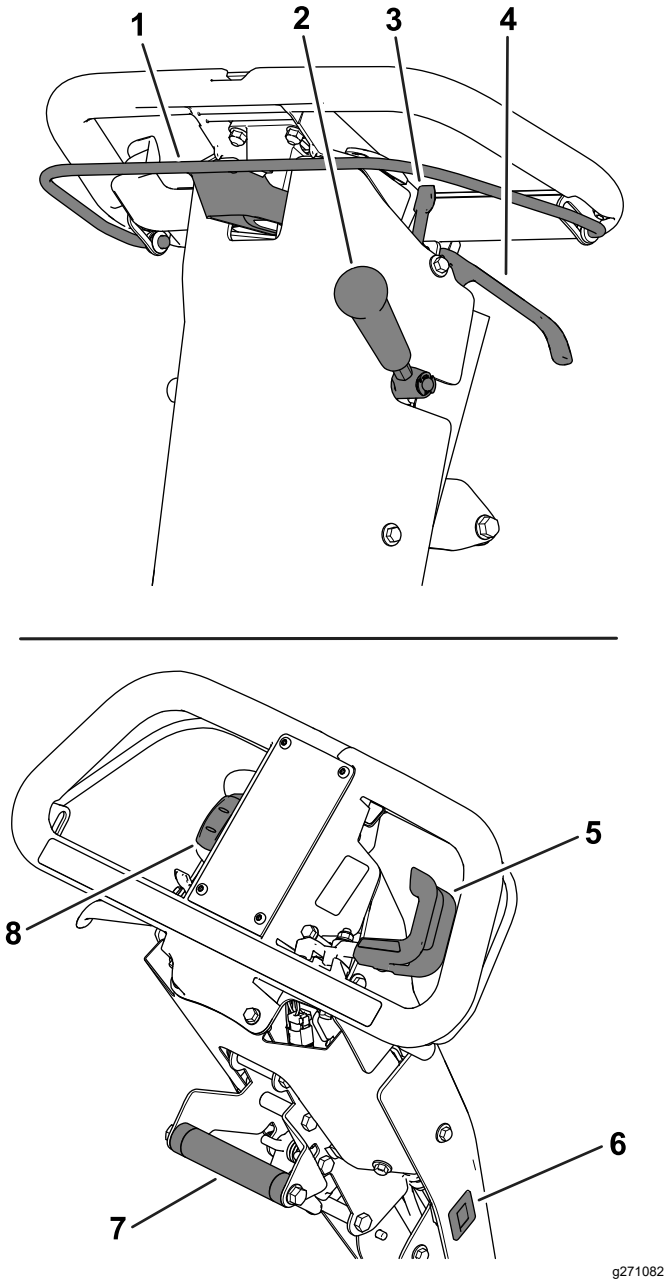

Hình 12

1.	Cần ly hợp	5.	Cần điều khiển tiết lưu
2.	Cần truyền động của dao xoắn	6.	Đồng hồ đo giờ
3.	Chốt phanh tay	7.	Tay cầm hỗ trợ nâng
4.	Cần phanh chân	8.	Công tắc Bật/Tắt

Cần Ly hợp

Sử dụng cần ly hợp (Hình 12) để gài hoặc nhả truyền động kéo.

- **Bật truyền động kéo:** Kéo lên và giữ thanh này vào tay cầm.
- **Ngắt truyền động kéo:** Nhả thanh này.

Cần Điều khiển Tiết lưu

Sử dụng cần điều khiển tiết lưu (Hình 12) để điều chỉnh tốc độ động cơ.

- **Tăng tốc độ động cơ:** Xoay cần xuống.
- **Giảm tốc độ động cơ:** Xoay cần lên.

Công tắc Bật/Tắt

Công tắc (Hình 12) cho phép bạn khởi động hoặc tắt động cơ.

- **Khởi động động cơ:** Nhấn phần trên của công tắc xuống.
- **Tắt động cơ:** Nhấn phần dưới của công tắc xuống.

Cần phanh chân

Sử dụng phanh chân (Hình 12) để làm chậm hoặc dừng máy. Kéo cần về phía tay cầm để gài phanh chân.

Chốt Phanh tay

Sử dụng chốt phanh tay (Hình 12) để bật phanh tay khi bạn rời khỏi máy.

- **Gài phanh tay:** Gài và giữ cần phanh chân và xoay chốt phanh tay về phía bạn.
- **Nhả phanh tay:** Kéo cần phanh chân về phía tay cầm.

Cần Truyền động của Dao xoắn

Sử dụng cần truyền động của dao xoắn (Hình 12) để bật hoặc tắt dao xoắn khi gài cần ly hợp.

- **Bật dao xoắn:** Di chuyển cần xuống.
- **Tắt dao xoắn:** Di chuyển cần lên.

Đồng hồ đo giờ

Đồng hồ đo giờ (Hình 12) ghi lại tổng số giờ động cơ đã chạy. Hãy xem đồng hồ đo để lên lịch bảo trì thường xuyên.

Tay cầm Hỗ trợ Nâng

Sử dụng tay cầm hỗ trợ nâng (Hình 12) để giúp điều chỉnh độ cao tay cầm hoặc nâng và hạ chân chống.

Bộ điều chỉnh Độ cao Tay cầm

Sử dụng bộ điều chỉnh độ cao tay cầm (Hình 13) để điều chỉnh độ cao tay cầm đến vị trí vận hành thoải mái. Kéo bộ điều chỉnh lên và sử dụng tay cầm hỗ trợ nâng để nâng hoặc hạ độ cao tay cầm.

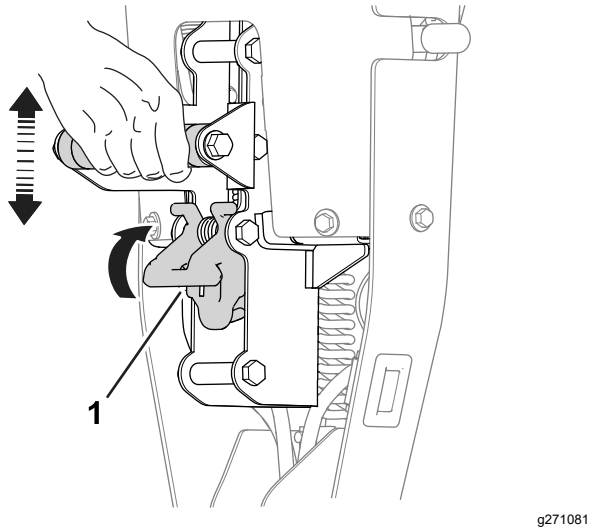

Hình 13

1. Bộ điều chỉnh độ cao tay cầm

Cần Bướm gió

Cần bướm gió (Hình 14) nằm ở phía trước bên trái của động cơ. Sử dụng cần này để hỗ trợ khởi động động cơ nguội; tham khảo Sử dụng Cần Bướm gió (trang 17).

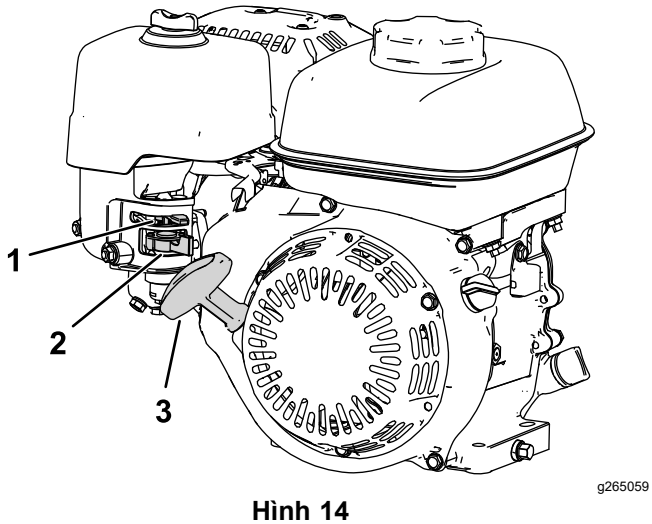

Hình 14

1. Cần bướm gió
2. Van ngắt nhiên liệu
3. Tay cầm cần khởi động

Van Ngắt Nhiên liệu

Van ngắt nhiên liệu nằm ở mặt bên của động cơ, bên dưới cần điều khiển bướm gió (Hình 14).

Lưu ý: Hãy đóng van ngắt nhiên liệu khi không sử dụng máy trong khoảng vài ngày, trong quá trình vận chuyển đến và đi từ địa điểm làm việc, hoặc khi máy đang đỗ bên trong tòa nhà; tham khảo Mở và Đóng Van Ngắt Nhiên liệu (trang 17).

Tay cầm Cần khởi động

Kéo tay cầm cần khởi động (Hình 14) để khởi động động cơ.

Chân chống

Chân chống (Hình 15) được gắn vào phía sau của máy. Sử dụng chân chống khi bạn lắp đặt hoặc tháo bánh xe vận chuyển hoặc dao xoắn.

- **Vị trí Làm việc với Bánh xe Vận chuyển:**

  Để sử dụng chân chống để lắp đặt bánh xe vận chuyển, hãy đặt chân của bạn lên chân chống trong khi kéo lên và kéo lại về phía tay cầm hỗ trợ nâng (Hình 15).

⚠ THẬN TRỌNG

Máy nặng và có thể gây căng cơ lưng nếu nâng không đúng cách.

Tì chân của bạn vào chân chống và chỉ sử dụng tay cầm hỗ trợ nâng để nâng máy lên. Bạn có thể bị thương nếu cố gắng nâng máy lên trên chân chống bằng bất kỳ cách nào khác.

- **Vị trí Làm việc với Dao xoắn:**

  Để máy không bị lật ngược khi tháo dao xoắn, hãy hạ thấp chân chống và đẩy chốt lò xo ra để giữ chân chống ở vị trí như trong Hình 16.

- **Thu chân chống về vị trí Xếp gọn:**
  1. Giữ chân của bạn trên chân chống trong khi hạ tang kéo xuống đất.
  2. Bỏ chân khỏi chân chống để có khoảng không cho chân chống thu về vị trí Xếp gọn.

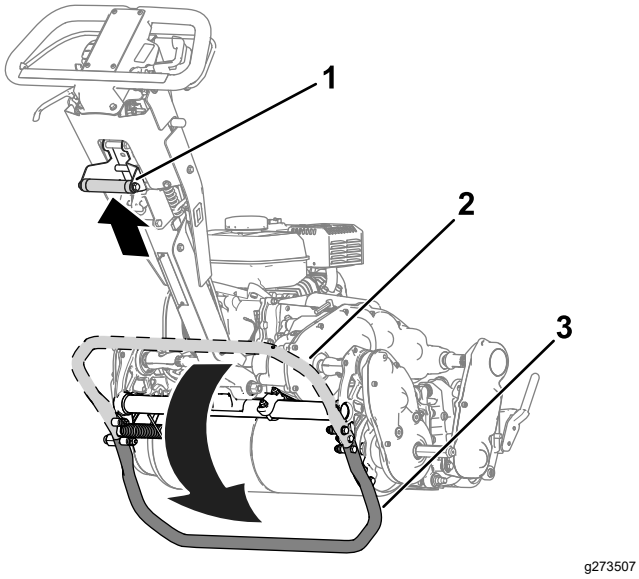

Hình 15

1. Tay cầm hỗ trợ nâng
2. Chân chống — vị trí XÉP GỌN
3. Chân chống — vị trí LÀM VIỆC VỚI BÁNH XE VẬN CHUYỂN

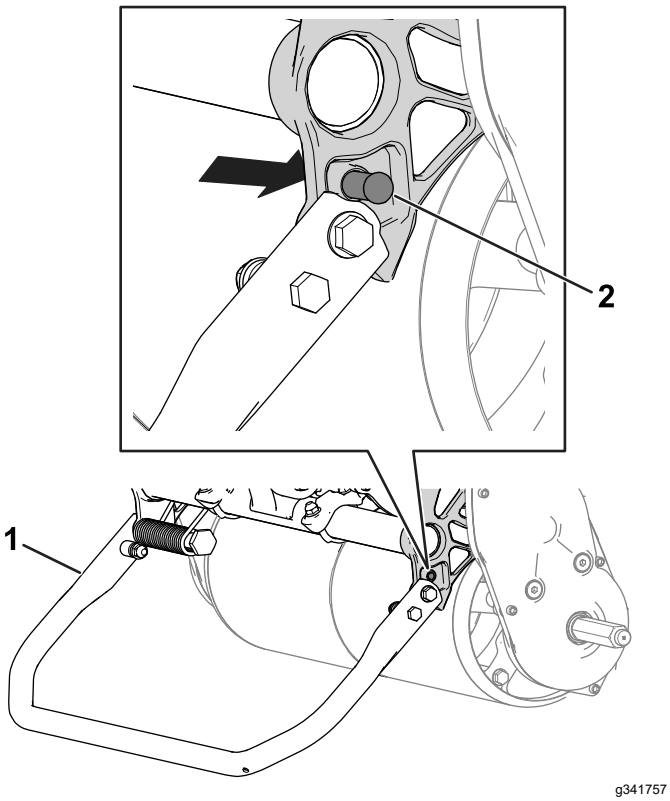

Hình 16

1. Chân chống — vị trí LÀM VIỆC VỚI DAO XOẮN
2. Chốt lò xo

Thông số kỹ thuật

	Mẫu máy 04820	Mẫu máy 04830	Mẫu máy 04840
Chiều rộng	84 cm	91 cm	104 cm
Trọng lượng khô*	95 kg	100 kg	107 kg
Bề rộng cắt	46 cm	53 cm	66 cm
Độ cao cắt	Phụ thuộc vào vị trí của tang kéo [tham khảo Điều chỉnh Vị trí Tang Kéo (trang 16)] và sử dụng Gói phụ tùng Cắt cao.		
Xén	Phụ thuộc vào tốc độ guồng xoắn và vị trí ròng rọc truyền động guồng xoắn; tham khảo Điều chỉnh Tốc độ Xén (trang 15).		
Tốc độ động cơ	Chạy rỗi thấp: 1.900 ± 100 vòng/phút; Chạy rỗi cao: 3.450 ± 100 vòng/phút		
Tốc độ cắt cỏ	3,2 km/giờ đến 5,6 km/giờ		
Tốc độ vận chuyển	8,5 km/giờ		
*Chỉ đối với bộ kéo. Tham khảo *Hướng dẫn Vận hành* dao xoắn để biết trọng lượng của mỗi dao xoắn.			

Bộ gá/Phụ kiện

Lựa chọn bộ gá và phụ kiện đã được Toro phê duyệt và có sẵn để sử dụng với máy nhằm nâng cao và mở rộng khả năng của máy. Hãy liên hệ với Đại lý Dịch vụ được Ủy quyền hoặc nhà phân phối Toro được ủy quyền của bạn hoặc truy cập www.Toro.com để biết danh sách tất cả các bộ gá và phụ kiện đã được phê duyệt.

Để đảm bảo hiệu suất tối ưu và tiếp tục được chứng nhận an toàn cho máy, chỉ sử dụng các phụ tùng và phụ kiện thay thế chính hãng của Toro. Các phụ tùng và phụ kiện thay thế của các nhà sản xuất khác có thể gây nguy hiểm và việc sử dụng chúng có thể làm mất hiệu lực bảo hành của sản phẩm.

Vận hành

Lưu ý: Xác định các mặt bên trái và bên phải của máy từ vị trí vận hành bình thường.

Trước khi Vận hành

An toàn Trước khi Vận hành

Thông tin tổng quát về mức độ an toàn

- Tuyệt đối không cho phép trẻ em hoặc người chưa được đào tạo thực hiện việc vận hành hoặc bảo trì máy. Quy định địa phương có thể hạn chế độ tuổi của người vận hành. Chủ sở hữu là người chịu trách nhiệm đào tạo tất cả các nhân viên vận hành và thợ máy.
- Làm quen với cách vận hành thiết bị an toàn, các biện pháp kiểm soát áp dụng đối với người vận hành và biển báo an toàn.
- Tắt máy, rút chìa khoá (nếu được trang bị) và chờ cho tất cả chuyển động dừng lại trước khi rời khỏi vị trí vận hành. Để máy nguội trước khi điều chỉnh, bảo dưỡng, vệ sinh hoặc cất giữ.
- Biết cách dừng máy và tắt máy nhanh.
- Kiểm tra nút điều khiển khi có mặt người vận hành, công tắc an toàn và thiết bị bảo vệ an toàn đã được gắn và hoạt động bình thường chưa. Không vận hành máy trừ khi những thiết bị trên hoạt động bình thường.
- Kiểm tra khu vực bạn sẽ sử dụng máy và loại bỏ tất cả những vật thể mà máy có thể làm văng ra.

An toàn Nhiên liệu

- Cần hết sức cẩn thận khi xử lý nhiên liệu. Nhiên liệu dễ cháy và hơi nhiên liệu dễ gây nổ.
- Dập tắt tất cả thuốc lá, xì gà, tẩu thuốc và các nguồn phát lửa khác.
- Chỉ sử dụng bình chứa nhiên liệu đã được phê duyệt.
- Không tháo nắp nhiên liệu hoặc đổ thêm nhiên liệu vào bình khi động cơ đang chạy hoặc đang nóng.
- Không đổ thêm hoặc xả nhiên liệu trong không gian kín.
- Không cất giữ máy hoặc bình chứa nhiên liệu ở nơi có ngọn lửa trần, tia lửa hoặc đèn đánh lửa, chẳng hạn như trên máy nước nóng hoặc thiết bị khác.
- Nếu bạn đổ tràn nhiên liệu, đừng cố khởi động động cơ; tránh tạo ra nguồn phát lửa cho đến khi nhiên liệu bay hơi hết.
- Không đổ đầy bình chứa bên trong xe hoặc trên sàn xe tải hoặc sàn xe moóc có lớp lót nhựa. Luôn đặt bình chứa trên mặt đất, cách xa xe trước khi đổ đầy.
- Tháo thiết bị khỏi xe tải hoặc xe moóc và nạp nhiên liệu khi đặt trên mặt đất. Nếu điều kiện không cho phép, hãy nạp nhiên liệu cho thiết bị bằng bình chứa di động thay vì từ đầu phun của máy phân phối nhiên liệu.
- Giữ cho đầu phun tiếp xúc với vành của bình nhiên liệu hoặc bình chứa nhiên liệu đang hoạt động cho đến khi đổ nhiên liệu xong.

Thực hiện Bảo trì Hàng ngày

Thực hiện các quy trình bảo trì hàng ngày; tham khảo Danh sách Kiểm tra Bảo trì Hàng ngày (trang 23).

Kiểm tra Mức Dầu Động cơ

Kiểm tra mức dầu động cơ trước mỗi lần sử dụng hoặc sau 8 giờ vận hành, tham khảo Kiểm tra Mức Dầu Động cơ (trang 24).

Thông số Kỹ thuật Nhiên liệu

Dung tích bình nhiên liệu: 2,0 L

Nhiên liệu khuyến nghị: Xăng không pha chì có chỉ số octan từ 87 trở lên (phương pháp tính chỉ số (R+M)/2)

Etanol: Xăng có tối đa 10% etanol (gasohol) hoặc 15% MTBE (ete metyl butyl bậc ba) theo thể tích được chấp nhận. Etanol và MTBE không giống nhau. Xăng có 15% etanol (E15) theo thể tích không được phê duyệt sử dụng.

- **Tuyệt đối không sử dụng xăng có chứa hơn 10% etanol theo thể tích**, chẳng hạn như E15 (chứa 15% etanol), E20 (chứa 20% etanol), hoặc E85 (chứa tới 85% etanol).
- **Không** sử dụng xăng có chứa metanol.
- **Không** dự trữ nhiên liệu trong bình nhiên liệu hoặc bình chứa nhiên liệu trong mùa đông trừ khi bạn sử dụng chất ổn định nhiên liệu.
- **Không** đổ thêm dầu vào xăng.

- Để đạt kết quả tốt nhất, chỉ sử dụng nhiên liệu sạch, mới (dưới 30 ngày tuổi).
- Sử dụng xăng không được phê duyệt có thể gây ra các vấn đề về hiệu suất và/hoặc hư hỏng động cơ, những lỗi này không được bảo hành.

Đổ đầy Bình Nhiên liệu

1. Làm sạch xung quanh nắp bình nhiên liệu và tháo nắp ra khỏi bình (Hình 17). Đổ đầy bình nhiên liệu đến đáy của lỗ mở cổ bình; tham khảo *Hướng dẫn Vận hành* động cơ của bạn.

   Quan trọng: **Không đổ tràn nhiên liệu ra khỏi bình.**

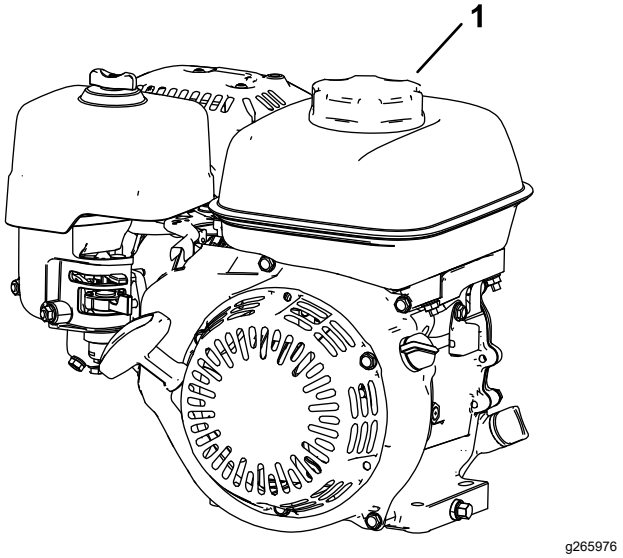

Hình 17

1. Nắp bình nhiên liệu

2. Lắp đặt nắp bình nhiên liệu và lau sạch nhiên liệu bị tràn.

Điều chỉnh Tốc độ Xén

Tốc độ xén được xác định theo thiết lập máy sau đây:

- **Tốc độ guồng xoắn**: Bạn có thể điều chỉnh tốc độ guồng xoắn theo thiết lập cao hoặc thấp; tham khảo Điều chỉnh Tốc độ Guồng xoắn (trang 15).
- **Vị trí ròng rọc truyền động guồng xoắn**: Bạn có thể thiết đặt ròng rọc truyền động guồng xoắn ở 2 vị trí; tham khảo *Hướng dẫn Vận hành* dao xoắn của bạn.

Để xác định tốc độ guồng xoắn và vị trí ròng rọc truyền động guồng xoắn cho kết quả xén phù hợp, vui lòng tham khảo bảng sau:

Tốc độ Xén

Tốc độ Xén (cont'd.)

Tốc độ Guồng xoắn	Vị trí Dây đai	Dao xoắn		
		8 lưỡi	*11 lưỡi*	*14 lưỡi*
Thấp	*Thấp*	7,3 mm	5,3 mm	4,2 mm
Thấp	*Cao*	6,1 mm	4,4 mm	3,5 mm
Cao	*Thấp*	5,9 mm	4,3 mm	3,4 mm
Cao	*Cao*	5,0 mm	3,6 mm	2,8 mm

Điều chỉnh Tốc độ Guồng xoắn

Sử dụng núm điều khiển tốc độ guồng xoắn (Hình 18) để điều chỉnh tốc độ guồng xoắn.

- **Tốc độ guồng xoắn cao**: Xoay núm sao cho chữ “H” trên núm hướng về phía trước máy.
- **Tốc độ guồng xoắn thấp**: Xoay núm sao cho chữ “L” trên núm hướng về phía trước máy.

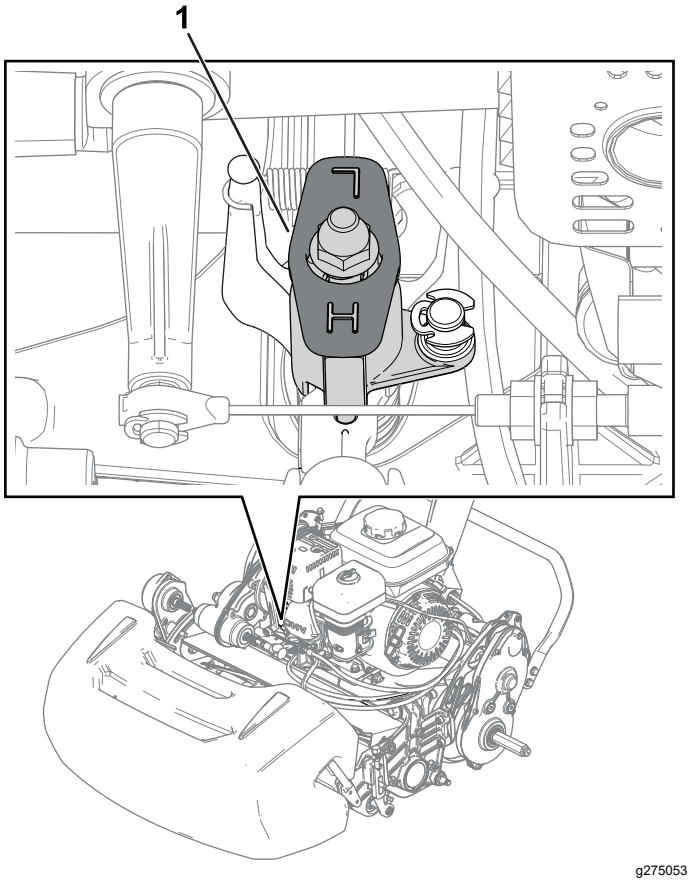

Hình 18

1. Núm điều khiển tốc độ guồng xoắn (hiển thị ở vị trí tốc độ guồng xoắn cao)

Điều chỉnh Vị trí Tang Kéo

Tang kéo có thể được điều chỉnh vào 2 vị trí:

- Vị trí **THẤP**: Sử dụng vị trí này để cắt cỏ tại độ cao cắt thấp hơn (ví dụ: cắt cỏ ở khu vực green trên sân gôn).
- Vị trí **CAO**: Sử dụng vị trí này để cắt cỏ tại độ cao cắt cao hơn (ví dụ: cắt cỏ ở khu vực tee box của sân gôn).

1. Di chuyển chân chống đến vị trí LÀM VIỆC VỚI BÁNH XE VẬN CHUYỂN; tham khảo Chân chống (trang 12).
2. Tháo bu lông vai (Hình 19) đang siết chặt vỏ truyền động tang vào khung ở mỗi bên máy.

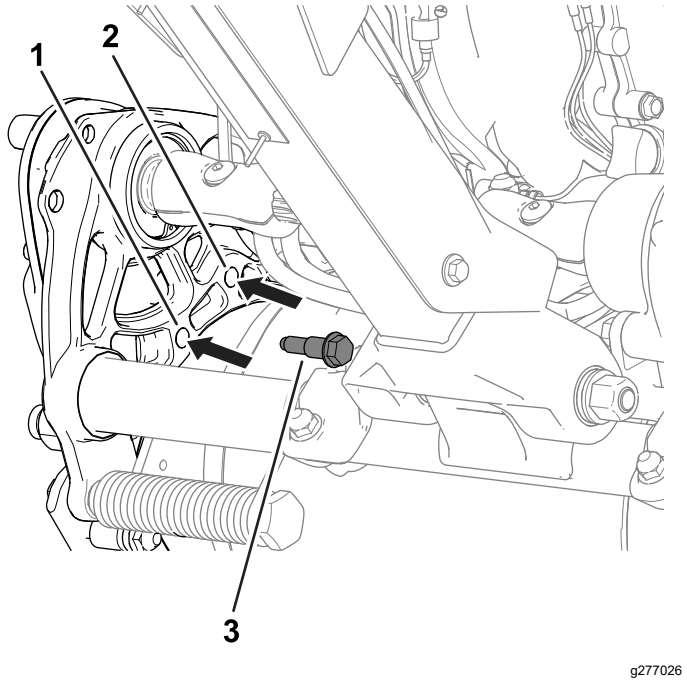

Hình 19

Mặt bên trái của máy

1. Lắp bu lông tại đây đối với vị trí THẤP.
2. Lắp bu lông tại đây đối với vị trí CAO.
3. Bu lông vai

3. Căn chỉnh các lỗ trên khung với các lỗ trên vỏ truyền động.
4. Sử dụng bu lông vai đã tháo ra trước đó để siết chặt vỏ truyền động vào khung (Hình 19).
5. Di chuyển chân chống về vị trí XẾP GỌN; tham khảo Chân chống (trang 12).

Điều chỉnh Độ cao Tay cầm

Sử dụng bộ điều chỉnh độ cao tay cầm để điều chỉnh độ cao tay cầm đến vị trí vận hành thoải mái; tham khảo Bộ điều chỉnh Độ cao Tay cầm (trang 12).

Vận chuyển Máy đến Địa điểm Làm việc

Vận chuyển Máy bằng Bánh xe Vận chuyển

Sử dụng bánh xe vận chuyển để vận chuyển máy trên quãng đường ngắn hơn.

1. Lắp đặt các bánh xe vận chuyển; tham khảo Lắp đặt Bánh xe Vận chuyển (trang 20).
2. Đảm bảo nút điều khiển truyền động kéo và guồng xoắn ở vị trí SỐ 0.
3. Khởi động động cơ; tham khảo Khởi động Động cơ (trang 19).
4. Thiết đặt cần điều khiển tiết lưu ở chế độ CHẬM, lật phía trước của máy lên, từ từ bật truyền động kéo và tăng dần tốc độ động cơ.
5. Điều chỉnh cần tiết lưu để vận hành máy cắt cỏ ở tốc độ trên mặt đất như mong muốn và vận chuyển máy tới điểm đến mong muốn.

Vận chuyển Máy bằng Xe moóc

Sử dụng xe moóc để vận chuyển máy trên quãng đường dài. Thận trọng khi chất và dỡ máy lên xe moóc.

1. Cẩn thận điều khiển máy chạy lên xe moóc.
2. Tắt động cơ, gài phanh tay và vặn van nhiên liệu về vị trí TẮT.
3. Sử dụng ram dốc có chiều rộng tối đa để chất máy vào xe moóc hoặc xe tải.
4. Cố định máy vào xe moóc một cách chắc chắn.

Lưu ý: Bạn có thể sử dụng xe moóc Toro Trans Pro để vận chuyển máy. Để biết hướng dẫn về cách chất lên xe moóc, vui lòng tham khảo *Hướng dẫn Vận hành* xe moóc của bạn.

Quan trọng: **Không chạy động cơ khi đang vận chuyển trên xe moóc vì có thể gây hư hỏng máy.**

Tháo Bánh xe Vận chuyển

1. Nhả cần ly hợp, sử dụng cần điều khiển tiết lưu để giảm tốc độ động cơ rồi tắt động cơ.
2. Di chuyển chân chống đến vị trí LÀM VIỆC VỚI BÁNH XE VẬN CHUYỂN; tham khảo Chân chống (trang 12).
3. Tháo các bánh xe vận chuyển bằng cách đẩy móc kẹp khoá bánh xe ra khỏi trục (Hình 20).

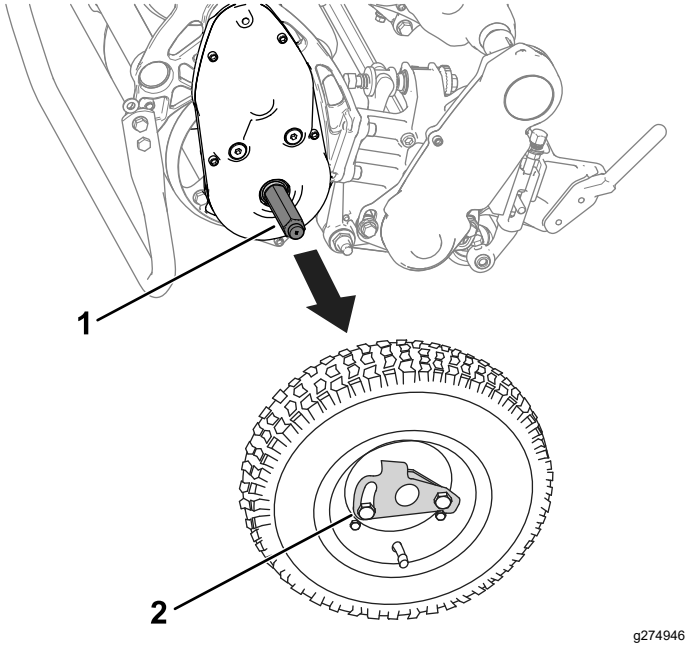

Hình 20

1. Trục
2. Móc kẹp khoá bánh xe

4. Cẩn thận hạ máy xuống khỏi chân chống bằng cách đẩy từ từ về phía trước hoặc nâng giá đỡ tay cầm bên dưới lên để chân chống đàn hồi về vị trí XẾP GỌN; tham khảo Chân chống (trang 12).

Sử dụng Cần Bướm gió

Sử dụng cần bướm gió để hỗ trợ khởi động động cơ nguội. Di chuyển cần đến vị trí BƯỚM GIÓ khi khởi động động cơ nguội. Sau khi động cơ khởi động, di chuyển cần đến vị trí CHẠY.

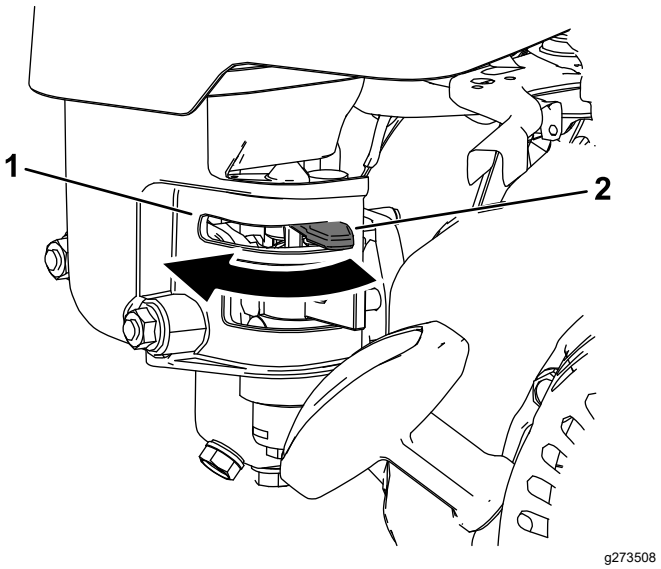

Hình 21

1. Cần bướm gió — vị trí BƯỚM GIÓ
2. Cần bướm gió — vị trí CHẠY

Mở và Đóng Van Ngắt Nhiên liệu

Điều khiển lưu lượng nhiên liệu đến động cơ bằng van ngắt nhiên liệu như sau:

- Để mở van nhiên liệu, xoay cần ngắt nhiên liệu về phía tay cầm cần khởi động (Hình 22).
- Để đóng van nhiên liệu, xoay cần ngắt nhiên liệu ra khỏi tay cầm cần khởi động (Hình 22).

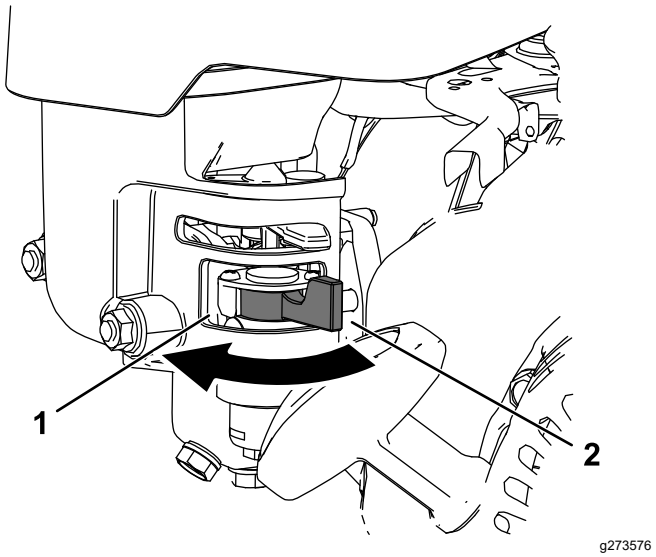

Hình 22

1. Cần ngắt nhiên liệu — vị trí ĐÓNG
2. Cần ngắt nhiên liệu — vị trí MỞ

Trong khi Vận hành

An toàn Trong Vận hành

Thông tin tổng quát về mức độ an toàn

- Chủ sở hữu/người vận hành có thể ngăn chặn và chịu trách nhiệm về những tai nạn có thể gây chấn thương cá nhân hoặc thiệt hại về tài sản.
- Mặc quần áo phù hợp, bao gồm bảo vệ mắt; quần dài; giày dép chắc chắn, chống trơn trượt; và bảo vệ thính giác. Buộc tóc nếu tóc dài và không mặc quần áo rộng hoặc đeo trang sức lỏng lẻo.
- Không vận hành máy khi bị ốm, mệt mỏi hoặc đang chịu ảnh hưởng của các chất có cồn, chất gây nghiện.
- Tập trung tuyệt đối trong khi vận hành máy. Tránh bị phân tâm vào bất kỳ hoạt động nào khác; nếu

không, bạn có thể gây chấn thương cho bản thân hoặc gây thiệt hại về tài sản.

- Trước khi khởi động máy, hãy đảm bảo tất cả bộ phận truyền động đều ở vị trí số 0, phanh tay đã được gài và bạn đang ở vị trí vận hành.
- Không để những người xung quanh và trẻ em lại gần khu vực vận hành. Nếu bắt buộc phải có người làm cùng, hãy thận trọng và đảm bảo giỏ đựng cỏ đã được lắp trên máy.
- Chỉ vận hành máy khi có tầm nhìn tốt để tránh các hố hoặc nguy cơ tiềm ẩn.
- Không vận hành máy khi có nguy cơ bị sét đánh.
- Cẩn thận khi cắt trên cỏ ướt. Bước chân không chắc chắn có thể gây tai nạn trượt ngã.
- Giữ tay và chân tránh xa dao xoắn.
- Quan sát phía sau và phía dưới trước khi lùi lại để đảm bảo đường đi thông suốt.
- Cẩn thận khi đến gần góc khuất, bụi rậm, cây cối hoặc các vật thể khác có thể che khuất tầm nhìn của bạn.
- Dừng dao xoắn bất cứ khi nào bạn không cắt cỏ.
- Tắt bộ phận truyền động của dao xoắn và tắt máy trước khi điều chỉnh độ cao cắt.
- Tuyệt đối không chạy động cơ ở không gian khép kín nơi khí thải không thoát ra được.
- Tuyệt đối không để máy chạy khi không có người giám sát.
- Trước khi bạn rời khỏi vị trí của người vận hành, hãy làm như sau:
  - Đỗ máy trên bề mặt bằng phẳng.
  - Tắt (các) dao xoắn.
  - Gài phanh tay.
  - Tắt máy và rút chìa khoá (nếu được trang bị).
  - Chờ cho tất cả chuyển động dừng lại.
- Tắt máy trước khi đổ sạch giỏ.
- Không chạm vào động cơ, bộ triệt tiếng ồn hoặc ống xả khi động cơ đang chạy hoặc ngay sau khi động cơ tắt vì những khu vực này có thể nóng đến mức gây bỏng.
- Tắt máy và tắt bộ phận truyền động của dao xoắn trong các trường hợp sau:
  - Trước khi đổ nhiên liệu
  - Trước khi dọn quang chướng ngại vật
  - Trước khi tháo giỏ đựng cỏ
  - Trước khi kiểm tra, vệ sinh hoặc bảo trì dao xoắn
  - Sau khi va chạm vào vật thể lạ hoặc nếu xảy ra rung động bất thường. Kiểm tra dao xoắn xem có hư hỏng không và sửa chữa trước khi khởi động và vận hành máy
  - Trước khi rời khỏi vị trí vận hành
- Chỉ sử dụng phụ kiện và bộ gá đã được Công ty Toro® phê duyệt.

An toàn trên Dốc

- Dốc là yếu tố chính liên quan đến tai nạn mất kiểm soát và lật xe, có thể dẫn đến chấn thương nặng hoặc tử vong. Bạn là người chịu trách nhiệm vận hành dốc an toàn. Cần phải hết sức thận trọng khi vận hành máy trên bất kỳ độ dốc nào. Trước khi sử dụng máy trên dốc, hãy thực hiện như sau:
  - Xem lại và hiểu hướng dẫn về dốc trong sách hướng dẫn và trên máy.
  - Đánh giá các điều kiện của địa điểm làm việc trong ngày để xác định xem dốc có an toàn để vận hành máy hay không. Sử dụng cách suy xét dựa trên thực tế và phán đoán sáng suốt khi thực hiện đánh giá này. Những thay đổi về địa hình, chẳng hạn như độ ẩm, có thể nhanh chóng ảnh hưởng đến việc máy vận hành trên dốc.
- Vận hành ngang dốc, tuyệt đối không vận hành theo chiều lên và xuống. Tránh vận hành trên dốc quá dốc hoặc ẩm ướt. Bước chân không chắc chắn có thể gây tai nạn trượt ngã.
- Nhận biết những mối nguy hiểm ở chân dốc. Không vận hành máy gần dốc thẳng đứng, mương, bờ kè, nước hoặc các mối nguy hiểm khác. Máy có thể bị lật đột ngột nếu bánh xe đi qua mép hoặc mép bị sập. Giữ khoảng cách an toàn giữa máy và mọi mối nguy hiểm. Sử dụng công cụ cầm tay để vận hành trong những khu vực này.
- Tránh khởi động, dừng hoặc quay máy trên dốc. Tránh thay đổi tốc độ hoặc hướng đi đột ngột; hãy rẽ chậm và từ từ.
- Không vận hành máy trong bất kỳ điều kiện nào khi nghi ngờ có vấn đề về lực kéo, lái hoặc độ ổn định. Lưu ý rằng việc vận hành máy trên cỏ ướt, ngang dốc hoặc xuống dốc có thể làm mất lực kéo của máy. Mất lực kéo đến bộ phận truyền động có thể dẫn đến trượt, mất phanh và mất lái. Máy có thể trượt ngay cả khi bạn dừng bộ phận truyền động.
- Loại bỏ hoặc đánh dấu các chướng ngại vật như mương, hố, vệt lún, chỗ lồi, đá hoặc các nguy cơ tiềm ẩn khác. Cỏ cao có thể che khuất chướng ngại vật. Địa hình không bằng phẳng có thể làm lật máy.
- Nếu bạn mất kiểm soát máy, hãy bước ra khỏi hướng di chuyển của máy.
- Luôn gài số cho máy khi xuống dốc. Không tắt máy để lao theo đà khi xuống dốc (chỉ áp dụng cho các thiết bị truyền động bằng bánh răng).

Khởi động Động cơ

Lưu ý: Để xem hình ảnh minh họa và mô tả về các nút điều khiển được đề cập trong phần này, vui lòng tham khảo Điều khiển (trang 11).

Lưu ý: Đảm bảo dây bugi đã được lắp đặt trên bugi.

1. Đảm bảo cần truyền động kéo ở vị trí SỐ 0.
2. Đảm bảo van ngắt nhiên liệu đang mở; tham khảo Mở và Đóng Van Ngắt Nhiên liệu (trang 17)
3. Di chuyển công tắc Bật/Tắt tới vị trí BẬT.
4. Sử dụng cần điều khiển tiết lưu để tăng tốc độ động cơ.
5. Di chuyển cần bướm gió đến giữa vị trí BƯỚM GIÓ và CHẠY khi khởi động động cơ nguội; tham khảo Sử dụng Cần Bướm gió (trang 17)

   Lưu ý: Có thể không cần bướm gió khi khởi động động cơ nóng.
6. Kéo tay cầm cần khởi động ra cho đến khi gài khớp cưỡng bức, sau đó kéo mạnh để khởi động động cơ.

   Quan trọng: **Không kéo dây đến mức tối đa hoặc buông tay cầm cần khởi động khi dây được kéo ra; dây có thể bị đứt hoặc cụm recoil (giật lùi) có thể bị hư hỏng.**
7. Di chuyển cần bướm gió đến vị trí CHẠY khi động cơ nóng lên.

Lời khuyên về Vận hành

Quan trọng: **Cỏ xén hoạt động như chất bôi trơn khi cắt cỏ. Vận hành dao xoắn quá mức mà không có cỏ xén có thể làm hỏng dao xoắn.**

- Cắt cỏ theo hướng thẳng tiến lui trên mặt cỏ.
- Tránh cắt cỏ theo hình tròn hoặc quay máy trên khu vực cỏ để tránh bị mài mòn.
- Quay máy ra khỏi mặt cỏ bằng cách nâng guồng xoắn cắt (đẩy tay cầm xuống) và thực hiện thao tác quay hình giọt nước trên tang kéo (Hình 23).

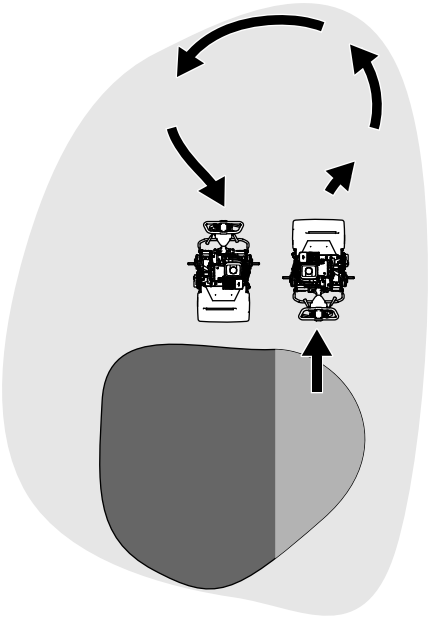

g271799

Hình 23

- Cắt cỏ ở tốc độ đi bộ bình thường. Tốc độ nhanh chỉ tiết kiệm được một chút thời gian nhưng chất lượng cắt cỏ kém hơn.
- Để giúp duy trì đường cắt thẳng trên mặt cỏ và giữ cho máy ở cách một khoảng bằng nhau so với mép của đường cắt trước đó, hãy sử dụng các sọc kẻ căn chỉnh trên giỏ (Hình 24).

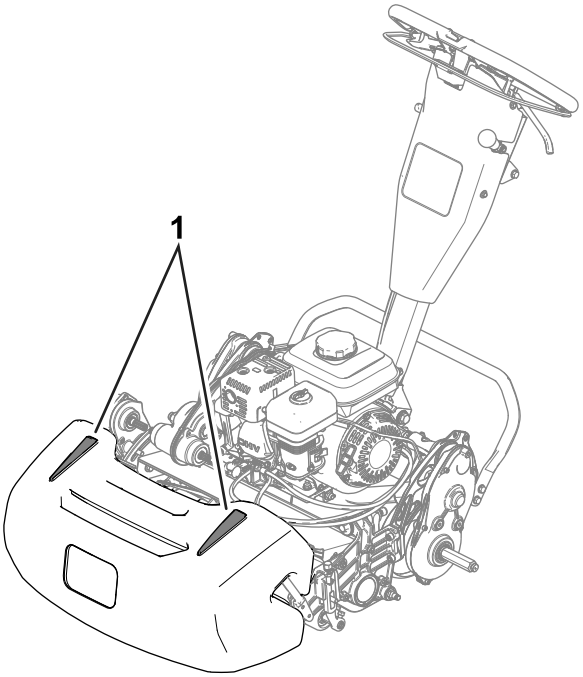

g272991

Hình 24

1. Sọc kẻ căn chỉnh

Vận hành Máy trong Điều kiện Ánh sáng Yếu

Sử dụng Gói phụ tùng Đèn LED khi bạn vận hành máy trong điều kiện ánh sáng yếu. Liên hệ với nhà phân phối Toro được ủy quyền của bạn để mua gói phụ tùng này.

Quan trọng: **Không sử dụng hệ thống đèn khác với máy này, vì chúng sẽ không hoạt động tương thích với điện áp đầu ra AC của động cơ.**

Vận hành các Nút điều khiển trong khi Cắt cỏ

1. Khởi động động cơ, thiết đặt cần tiết lưu ở tốc độ thấp, nhấn tay cầm xuống để nâng dao xoắn lên, và bật truyền động kéo để đưa máy lên vòng đai hoặc mặt cỏ.
2. Dừng máy trên vòng đai.
3. Sử dụng cần truyền động của dao xoắn để bật dao xoắn, tăng tốc độ cần tiết lưu đến khi máy di chuyển ở tốc độ mong muốn, gài truyền động kéo để di chuyển máy lên mặt cỏ, hạ dao xoắn hướng xuống mặt đất và bắt đầu cắt cỏ.

Tắt Động cơ

1. Nhả cần ly hợp.
2. Di chuyển cần điều khiển tiết lưu đến vị trí CHẬM.
3. Di chuyển công tắc Bật/Tắt đến vị trí TẮT.
4. Đóng van ngắt nhiên liệu trước khi cất giữ hoặc vận chuyển máy

Sau khi Vận hành

An toàn Sau Vận hành

Thông tin tổng quát về mức độ an toàn

- Tắt máy, rút chìa khoá (nếu được trang bị) và chờ cho tất cả chuyển động dừng lại trước khi rời khỏi vị trí vận hành. Để máy nguội trước khi điều chỉnh, bảo dưỡng, vệ sinh hoặc cất giữ.
- Phủi sạch cỏ và các mảnh vụn trên máy để giúp ngăn ngừa hoả hoạn. Lau sạch dầu hoặc nhiên liệu bị tràn.
- Để máy nguội trước khi cất máy vào bất kỳ lớp vỏ nào.
- Không cất giữ máy hoặc bình chứa nhiên liệu ở nơi có ngọn lửa trần, tia lửa hoặc đèn đánh lửa, chẳng hạn như trên máy nước nóng hoặc trên thiết bị khác.
- Giảm tốc độ thiết lập cho van tiết lưu trước khi tắt động cơ và tắt van ngắt nhiên liệu (nếu được trang bị) sau khi cắt cỏ.

Vận hành các Nút điều khiển sau khi Cắt cỏ

1. Lái máy ra khỏi mặt cỏ, nhấn tay cầm xuống để nâng dao xoắn lên, nhả cần ly hợp, tắt dao xoắn và tắt động cơ.
2. Tháo giỏ đựng cỏ và đổ hết cỏ xén ra khỏi giỏ.
3. Lắp đặt giỏ đựng cỏ vào máy và vận chuyển máy đến nơi cất giữ.

Vận chuyển Máy

Sau khi cắt cỏ, hãy vận chuyển máy ra khỏi địa điểm làm việc; tham khảo Vận chuyển Máy bằng Bánh xe Vận chuyển (trang 16) hoặc Vận chuyển Máy bằng Xe moóc (trang 16).

Lắp đặt Bánh xe Vận chuyển

1. Di chuyển chân chống đến vị trí LÀM VIỆC VỚI BÁNH XE VẬN CHUYỂN; tham khảo Chân chống (trang 12)
2. Trượt bánh xe lên trục (Hình 25).

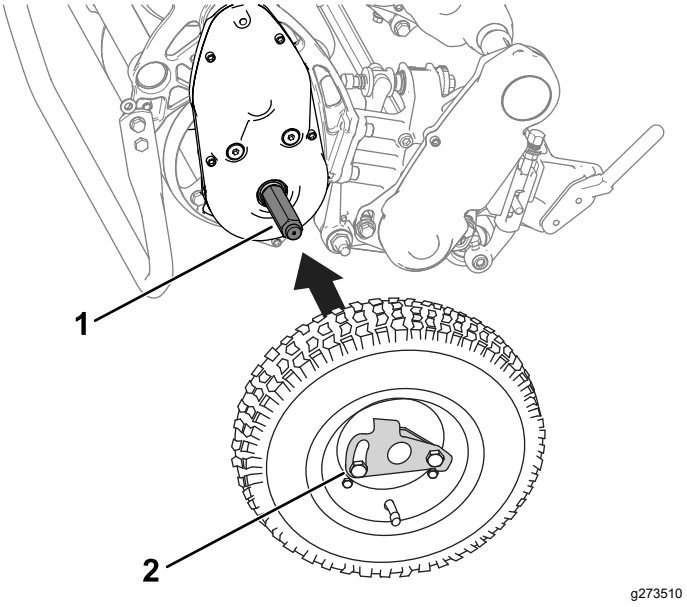

Hình 25

1. Trục
2. Móc kẹp khoá bánh xe

3. Xoay móc kẹp khoá bánh xe (Hình 25) ra khỏi tâm bánh xe, để bánh xe trượt xa hơn lên trục.
4. Xoay bánh xe qua lại cho đến khi bánh xe trượt hoàn toàn lên trục và móc kẹp khoá được cố định trong rãnh trên đòn trục.
5. Lặp lại quy trình ở mặt đối diện của máy.
6. Cẩn thận hạ máy xuống khỏi chân chống.

Bật hoặc Tắt Truyền động

Bạn có thể tắt truyền động của tang để cho phép thao tác với máy. Tắt truyền động khi bạn cần di chuyển máy mà không khởi động động cơ (ví dụ: thực hiện bảo trì trong khu vực kín).

Trước khi vận hành máy, hãy đảm bảo bạn đã bật truyền động.

1. Xác định vị trí của cần bật lực kéo trên hộp số truyền động (Hình 23).

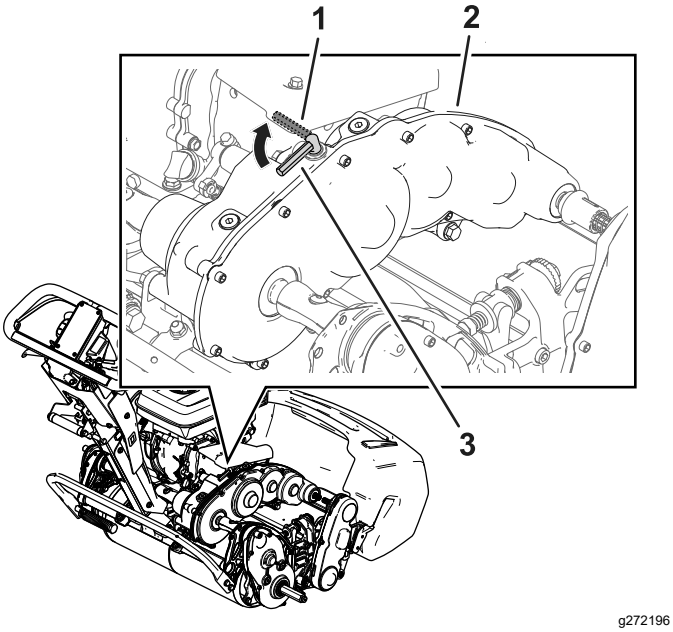

Hình 26

1. Cần bật lực kéo — vị trí TẮT
2. Hộp số truyền động
3. Cần bật lực kéo — vị trí BẬT

2. Thực hiện bước sau để bật hoặc tắt truyền động:
   - **Tắt truyền động:** Xoay cần đến vị trí TẮT.
   - **Bật truyền động:** Xoay cần đến vị trí BẬT.

Bảo trì

⚠ CẢNH BÁO

Không bảo trì máy đúng cách có thể khiến hệ thống máy sớm bị hỏng, dẫn đến khả năng gây hại cho bạn hoặc những người xung quanh.

Giữ cho máy được bảo trì tốt và trong trạng thái hoạt động tốt như được chỉ ra trong hướng dẫn này.

Lưu ý: Xác định các mặt bên trái và bên phải của máy từ vị trí vận hành bình thường.

Quan trọng: **Không nghiêng máy ở góc lớn hơn 25°. Nghiêng máy lớn hơn 25 ° sẽ khiến dầu rò rỉ vào buồng đốt và/hoặc nhiên liệu rò rỉ khỏi nắp bình nhiên liệu.**

Quan trọng: **Tham khảo hướng dẫn sử dụng động cơ để biết thêm các quy trình bảo trì.**

An toàn Bảo trì

- Trước khi bạn rời khỏi vị trí của người vận hành, hãy làm như sau:
  - Đỗ máy trên bề mặt bằng phẳng.
  - Di chuyển cần tiết lưu đến vị trí chạy rỗi thấp.
  - Tắt (các) dao xoắn.
  - Đảm bảo lực kéo ở vị trí tự do.
  - Gài phanh tay.
  - Tắt máy và rút chìa khoá (nếu được trang bị).
  - Chờ cho tất cả chuyển động dừng lại.
- Để các bộ phận của máy nguội trước khi tiến hành bảo trì.
- Nếu có thể, không thực hiện bảo trì trong khi máy đang chạy. Tránh xa các bộ phận đang chuyển động.
- Nếu bắt buộc phải cho động cơ chạy để thực hiện điều chỉnh bảo trì, hãy giữ tay, chân, quần áo và mọi bộ phận cơ thể tránh xa dao xoắn, các bộ gá và bất kỳ bộ phận đang chuyển động nào. Người xung quanh phải tránh xa.
- Phủi sạch cỏ và các mảnh vụn trên dao xoắn, bộ phận truyền động, bộ triệt tiếng ồn, màn làm mát và động cơ để giúp ngăn ngừa hoả hoạn. Lau sạch dầu hoặc nhiên liệu bị tràn.
- Giữ tất cả các bộ phận ở tình trạng hoạt động tốt. Thay thế tất cả các phụ tùng và nhãn mác bị mòn, hư hỏng hoặc còn thiếu. Siết chặt tất cả các phần cứng để đảm bảo máy ở trong tình trạng hoạt động an toàn.
- Thường xuyên kiểm tra các bộ phận của bộ hứng cỏ và thay thế khi cần thiết.
- Để đảm bảo máy hoạt động an toàn, tối ưu, chỉ sử dụng các phụ tùng thay thế chính hãng của Toro. Các phụ tùng thay thế do các nhà sản xuất khác sản xuất có thể gây nguy hiểm và việc sử dụng chúng có thể làm mất hiệu lực bảo hành của sản phẩm.
- Nếu cần sửa chữa lớn hoặc nếu cần hỗ trợ, vui lòng liên hệ với nhà phân phối Toro được ủy quyền.

(Các) Lịch trình Bảo trì Khuyến nghị

Khoảng thời gian Dịch vụ Bảo trì	Quy trình Bảo trì
Sau 20 giờ đầu tiên	• Thay dầu động cơ.
Trước mỗi lần sử dụng hoặc hàng ngày	• Kiểm tra mức dầu động cơ. • Kiểm tra các bộ phận của bộ lọc khí.
50 giờ một lần	• Vệ sinh các bộ phận của bộ lọc khí.
100 giờ một lần	• Thay dầu động cơ. • Kiểm tra và điều chỉnh bugi; thay thế nếu cần thiết.
300 giờ một lần	• Thay bộ phận giấy lọc (Thường xuyên hơn trong điều kiện vận hành nhiều bụi). • Thay bugi.

Danh sách Kiểm tra Bảo trì Hàng ngày

Quan trọng: **Sao chép trang này để sử dụng thường xuyên.**

Hạng mục Kiểm tra Bảo trì	Cho tuần từ:						
	Thứ Hai	Thứ Ba	Thứ Tư	Thứ Năm	Thứ Sáu	Thứ Bảy	Chủ Nhật
Kiểm tra hoạt động của cần khoá phanh.							
Kiểm tra mức nhiên liệu.							
Kiểm tra mức dầu động cơ.							
Kiểm tra bộ lọc khí.							
Làm sạch các cánh tản nhiệt làm mát động cơ.							
Kiểm tra tiếng ồn bất thường của động cơ.							
Kiểm tra tiếng ồn bất thường khi vận hành.							
Kiểm tra điều chỉnh tiếp xúc giữa guồng xoắn và dao bụng.							
Kiểm tra điều chỉnh độ cao cắt.							
Đánh lại lớp sơn bị hỏng.							
Vệ sinh máy.							

Ghi chú về Khu vực Cần Quan tâm

Người thực hiện kiểm tra:		
Mục	**Ngày**	**Thông tin**

Quy trình Trước Bảo trì

Chuẩn bị Máy để Bảo trì

⚠ CẢNH BÁO

Khi bạn đang bảo trì hoặc hiệu chỉnh máy, người khác vẫn có thể khởi động động cơ. Vô tình khởi động động cơ có thể khiến bạn hoặc những người xung quanh khác bị thương nghiêm trọng.

Hãy nhả cần ly hợp, gài phanh tay và rút dây ra khỏi bugi trước khi tiến hành bảo trì. Đồng thời, gạt dây sang một bên để dây không vô tình tiếp xúc với bugi.

Thực hiện các bước sau đây trước khi bảo dưỡng, vệ sinh hoặc thực hiện bất kỳ hiệu chỉnh nào trên máy.

1. Đỗ máy trên bề mặt bằng phẳng.
2. Tắt động cơ.
3. Gài phanh tay.
4. Chờ cho tất cả các bộ phận chuyển động dừng lại và để động cơ nguội trước khi bảo dưỡng, cất giữ hoặc sửa chữa.
5. Ngắt kết nối dây bugi (Hình 27).

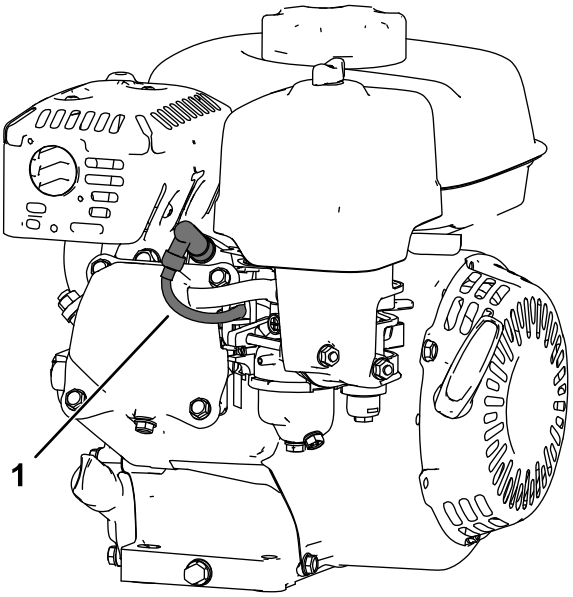

g265998

Hình 27

1. Dây bugi

Bảo trì Động cơ

An toàn Động cơ

- Không thay đổi tốc độ bộ điều khiển hoặc chạy quá tốc độ của động cơ.
- Chạy động cơ khô hoặc xả nhiên liệu bằng bơm tay; tuyệt đối không dùng ống xi-phông để hút nhiên liệu. Nếu bạn phải xả bình nhiên liệu, hãy thực hiện ở ngoài trời.

Bảo dưỡng Dầu Động cơ

Đổ khoảng 0,56 L dầu có độ nhớt thích hợp vào cacte trước khi khởi động. Động cơ sử dụng dầu chất lượng cao theo phân loại dịch vụ của Viện Dầu mỏ Hoa Kỳ (API) là SJ hoặc cao hơn. Chọn độ nhớt (trọng lượng) dầu thích hợp dựa trên nhiệt độ môi trường xung quanh. Hình 28 minh họa khuyến nghị về nhiệt độ/độ nhớt.

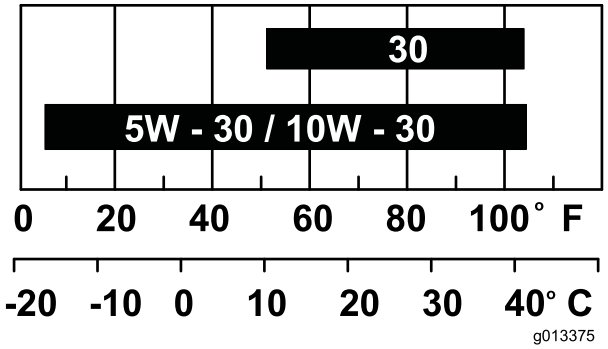

g013375

g013375

Hình 28

Lưu ý: Dầu đa cấp (5W-20, 10W-30 và 10W-40) làm tăng mức tiêu hao dầu. Kiểm tra mức dầu động cơ thường xuyên hơn khi bạn sử dụng những loại dầu này.

Kiểm tra Mức Dầu Động cơ

Khoảng thời gian Dịch vụ: Trước mỗi lần sử dụng hoặc hàng ngày

Thời điểm lý tưởng để kiểm tra mức dầu động cơ là khi động cơ nguội hoặc trước khi bạn khởi động động cơ trong ngày. Nếu bạn đã chạy động cơ, hãy để dầu chảy ngược xuống bình hứng dầu trong ít nhất 10 phút trước khi kiểm tra mức dầu động cơ.

1. Tắt động cơ và chờ cho tất cả các bộ phận chuyển động dừng lại; tham khảo Tắt Động cơ (trang 20).
2. Đặt máy sao cho động cơ cân bằng và làm sạch khu vực xung quanh ống nạp dầu (Hình 29).

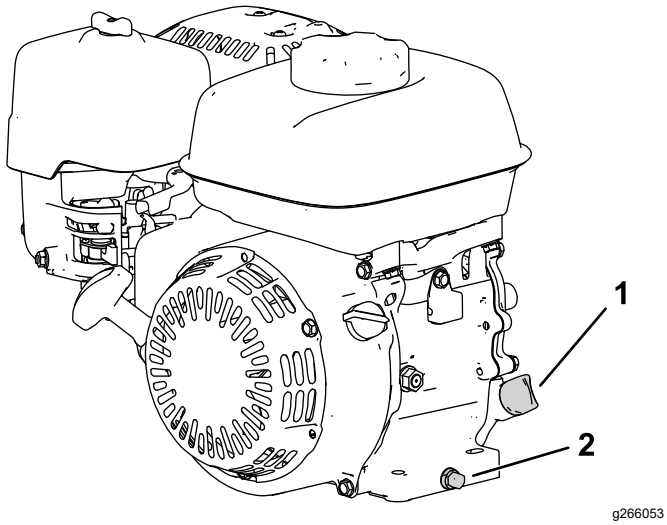

Hình 29

1. Que thăm
2. Nút xả và vòng đệm

3. Lấy que thăm ra bằng cách xoay ngược chiều kim đồng hồ.
4. Rút que thăm và lau sạch phần đầu.
5. Đưa toàn bộ que thăm vào ống nạp dầu, **nhưng không vặn theo đường ren vào**.
6. Rút que thăm ra và kiểm tra mức dầu động cơ (Hình 30).

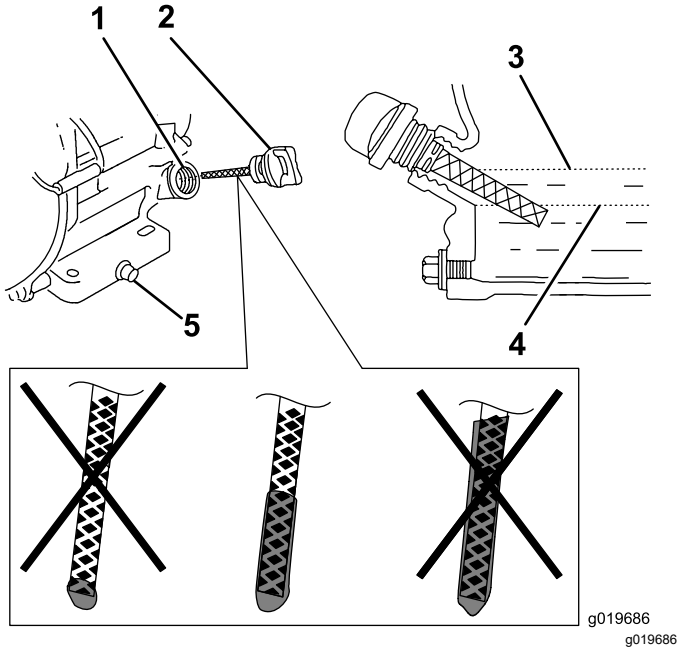

Hình 30

1. Ống nạp
2. Que thăm
3. Giới hạn trên
4. Giới hạn dưới
5. Nút xả

7. Nếu mức dầu động cơ không chính xác, hãy đổ thêm hoặc xả bớt dầu để điều chỉnh mức; tham khảo Kiểm tra Mức Dầu Động cơ (trang 14).

Thay Dầu Động cơ

Khoảng thời gian Dịch vụ: Sau 20 giờ đầu tiên/Sau tháng đầu tiên (bất cứ điều gì xảy đến trước)

100 giờ một lần/6 tháng một lần (bất cứ điều gì xảy đến trước)

⚠ CẢNH BÁO

Dầu có thể vẫn còn nóng sau khi động cơ vừa chạy và việc tiếp xúc với dầu nóng có thể gây chấn thương cá nhân nghiêm trọng.

Tránh tiếp xúc với dầu nóng của động cơ khi bạn xả dầu.

1. Tắt động cơ và chờ cho tất cả các bộ phận chuyển động dừng lại; tham khảo Tắt Động cơ (trang 20).
2. Đặt máng hứng dưới nút xả để hứng dầu.
3. Tháo nút xả, vòng đệm và que thăm (Hình 29).
4. Điều chỉnh vị trí của động cơ sao cho dầu chảy ra khỏi động cơ.
5. Khi dầu đã xả hết, hãy di chuyển động cơ đến vị trí cân bằng và lắp nút xả cùng vòng đệm mới.

   Lưu ý: Thải bỏ dầu đã sử dụng tại trung tâm tái chế được chứng nhận.
6. Từ từ đổ dầu vào lỗ nạp dầu cho đến khi đầy đúng mức.
7. Đảm bảo dầu ở đúng mức trên que thăm; tham khảo Kiểm tra Mức Dầu Động cơ (trang 24).
8. Vặn que thăm theo đường ren vào lỗ nạp dầu.
9. Lau sạch dầu bị tràn.
10. Nối dây vào bugi.

Bảo dưỡng Bộ lọc Khí

Khoảng thời gian Dịch vụ: Trước mỗi lần sử dụng hoặc hàng ngày

50 giờ một lần/3 tháng một lần (bất cứ điều gì xảy đến trước)

300 giờ một lần/Hàng năm (bất cứ điều gì xảy đến trước)

Quan trọng: **Không vận hành động cơ mà không có cụm lọc khí; động cơ sẽ bị hư hỏng nghiêm trọng.**

1. Tắt động cơ và chờ cho tất cả các bộ phận chuyển động dừng lại; tham khảo Tắt Động cơ (trang 20).
2. Tháo đai ốc có tai cố định nắp bộ lọc khí (Hình 31).
3. Tháo nắp bộ lọc khí.

Lưu ý: Đảm bảo không có bụi bẩn hoặc mảnh vụn rơi từ nắp bộ lọc khí vào đế.

4. Tháo các bộ phận xốp và giấy ra khỏi đế.
5. Tháo bộ phận xốp ra khỏi bộ phận giấy.
6. Kiểm tra các bộ phận xốp và giấy; thay thế nếu các bộ phận bị hư hại hoặc quá bẩn.

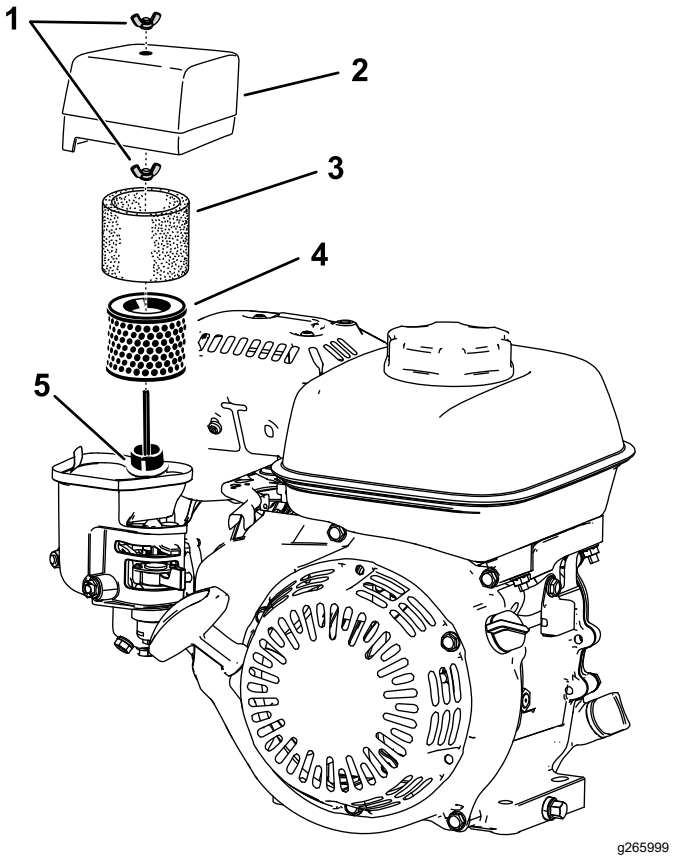

Hình 31

1. Đai ốc có tai
2. Nắp bộ lọc khí
3. Bộ phận xốp
4. Bộ phận giấy lọc
5. Miếng đệm và ống dẫn khí

7. Làm sạch bộ phận giấy bằng cách đập nhẹ để bụi bẩn rơi ra.

   Lưu ý: Không cố loại bỏ bụi bẩn khỏi bộ phận giấy bằng bàn chải; lực chải sẽ đẩy bụi bẩn bám vào các sợi giấy. Thay thế bộ phận này nếu đã đập nhưng bụi bẩn vẫn còn.

8. Làm sạch bộ phận xốp bằng nước xà phòng ấm hoặc dung môi không cháy.

   Lưu ý: Không sử dụng xăng để làm sạch bộ phận xốp vì có thể gây nguy cơ cháy hoặc nổ.

9. Rửa sạch và làm khô bộ phận xốp hoàn toàn.
10. Lau sạch bụi bẩn trên đế và nắp bằng giẻ ẩm.

    Lưu ý: Đảm bảo bụi bẩn và mảnh vụn không lọt vào ống dẫn khí dẫn đến bộ chế hòa khí.

11. Lắp đặt các bộ phận của bộ lọc khí và đảm bảo chúng được đặt đúng vị trí. Lắp đặt đai ốc có tai ở dưới.
12. Lắp đặt nắp và lắp đặt đai ốc có tai ở trên để cố định.

Bảo dưỡng Bugi

Khoảng thời gian Dịch vụ: 100 giờ một lần/6 tháng một lần (bất cứ điều gì xảy đến trước)

300 giờ một lần/Hàng năm (bất cứ điều gì xảy đến trước)

Sử dụng bugi NGK BPR6ES hoặc tương đương.

1. Tắt động cơ và chờ cho tất cả các bộ phận chuyển động dừng lại; tham khảo Tắt Động cơ (trang 20).
2. Làm sạch phần xung quanh bugi.
3. Tháo bugi ra khỏi đầu xy-lanh.

   Quan trọng: **Thay thế nếu bugi bị nứt, tắc hoặc bẩn. Không phun cát, cạo hay làm sạch các điện cực vì động cơ có thể bị hỏng do sạn lọt vào xy-lanh.**

4. Thiết đặt khe hở trên bugi ở mức từ 0,7 đến 0,8 mm

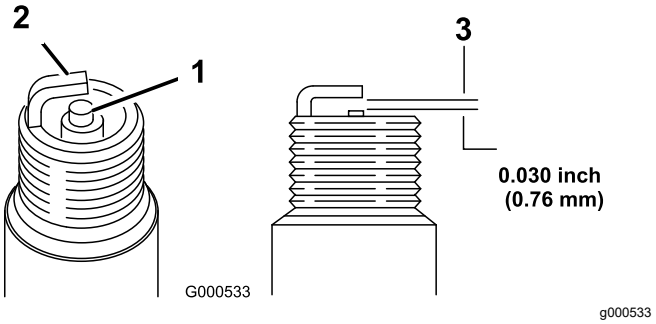

Hình 32

1. Bộ phận cách điện của điện cực trung tâm
2. Điện cực bên
3. Khe hở

5. Cẩn thận dùng tay để lắp đặt bugi (tránh vặn chéo đường ren) cho đến khi có cảm giác chặt tay.
6. Siết chặt bugi thêm 1/2 vòng nếu còn mới; nếu không, hãy siết chặt thêm 1/8 đến 1/4 vòng.

   Quan trọng: **Bugi lỏng có thể trở nên rất nóng và làm hỏng động cơ; siết quá chặt bugi có thể làm hỏng đường ren trong đầu xy-lanh.**

7. Nối dây vào bugi.

Bảo trì Hệ thống Điều khiển

Điều chỉnh Cáp Kéo

Điều chỉnh cáp kéo sao cho khe hở giữa đĩa ma sát và đĩa ép là 1,1 mm.

1. Tháo nắp ly hợp để tiếp cận đĩa ma sát và đĩa ép (Hình 33).

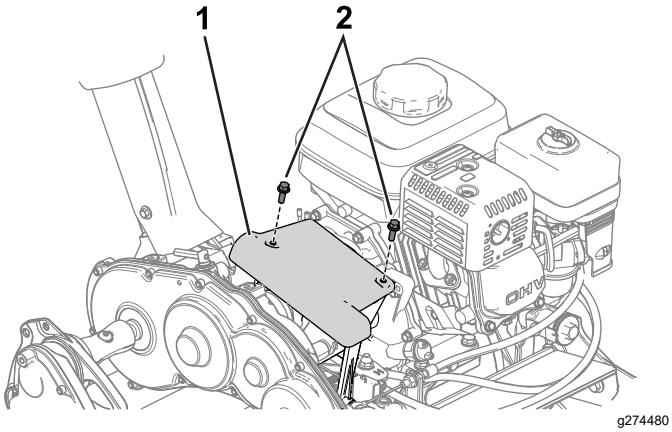

Hình 33

1. Nắp ly hợp
2. Bu lông

2. Nới lỏng các đai ốc hãm và điều chỉnh cáp kéo (Hình 34) sao cho khe hở giữa đĩa ma sát và đĩa ép là 1,1 mm (Hình 35).

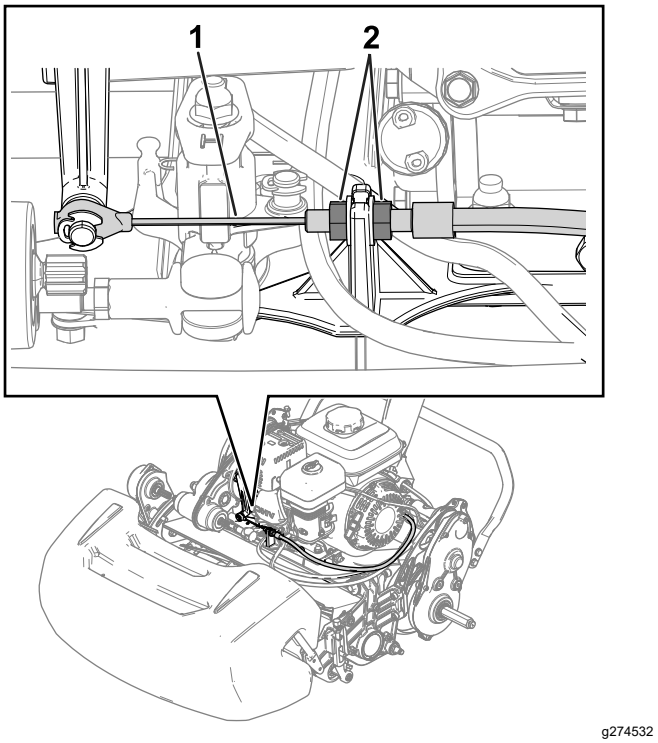

Hình 34

1. Cáp kéo
2. Đai ốc hãm

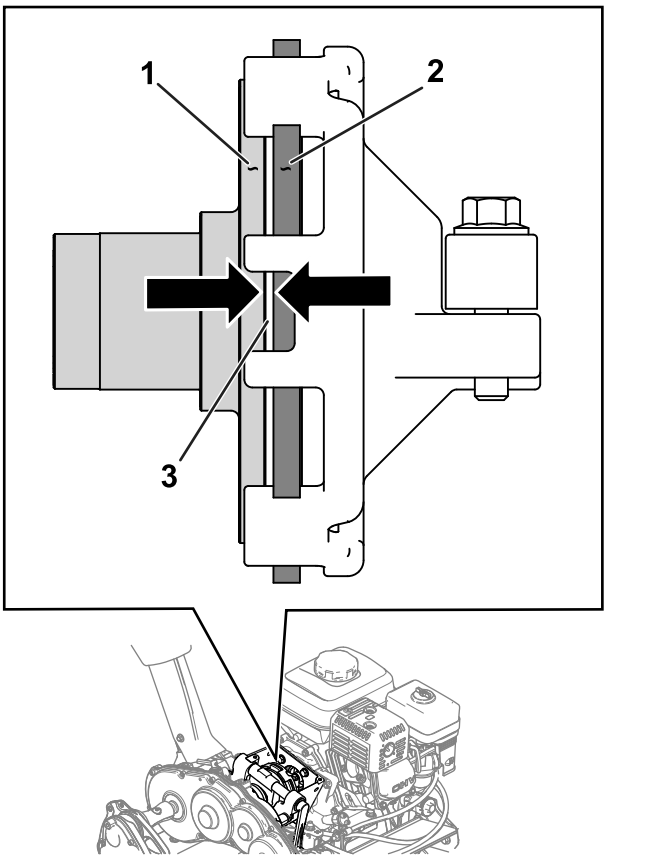

Hình 35

1. Đĩa ép
2. Đĩa ma sát
3. Khe hở — 1,1 mm

Điều chỉnh Phanh Chân/Phanh Tay

Điều chỉnh phanh chân/phanh tay nếu phanh bị trượt trong khi vận hành.

1. Nhả phanh tay.
2. Đo độ dịch chuyển tự do ở đầu tay cầm phanh tay (Hình 36).

   Độ dịch chuyển tự do của tay cầm phải nằm trong khoảng từ 12,7 đến 25,4 mm. Nếu độ dịch chuyển tự do không nằm trong giới hạn này, hãy chuyển sang bước 3 để điều chỉnh cáp phanh.

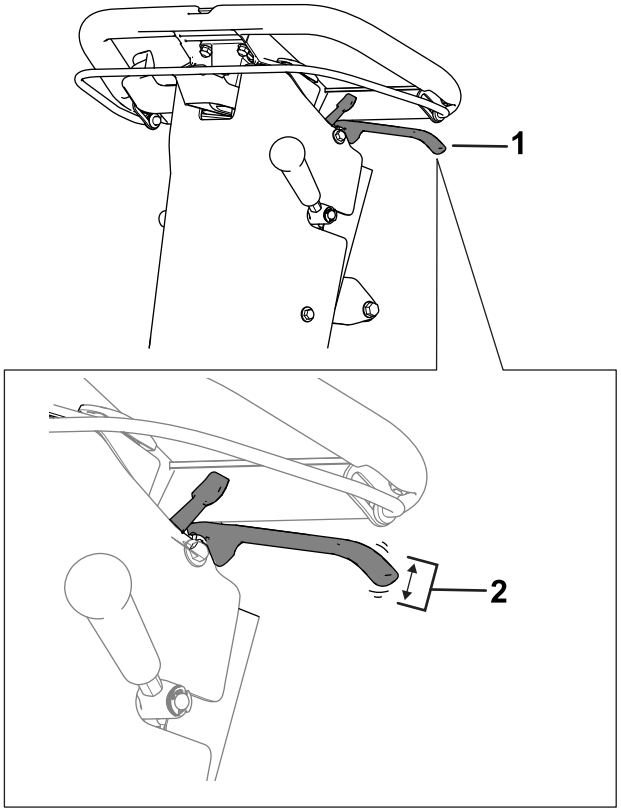

g373542

Hình 36

1. Tay cầm phanh tay
2. Độ dịch chuyển tự do phù hợp từ 12,7 đến 25,4 mm.

3. Thực hiện các bước sau để điều chỉnh độ căng của cáp phanh:
   - Để tăng độ căng của cáp, hãy nới lỏng đai ốc hãm phía trước cáp và siết chặt đai ốc hãm phía sau (Hình 37). Lặp lại bước 2 và điều chỉnh độ căng nếu cần.
   - Để giảm độ căng của cáp, hãy nới lỏng đai ốc hãm phía sau và siết chặt đai ốc hãm phía trước cáp (Hình 37). Lặp lại bước 2 và điều chỉnh độ căng nếu cần.

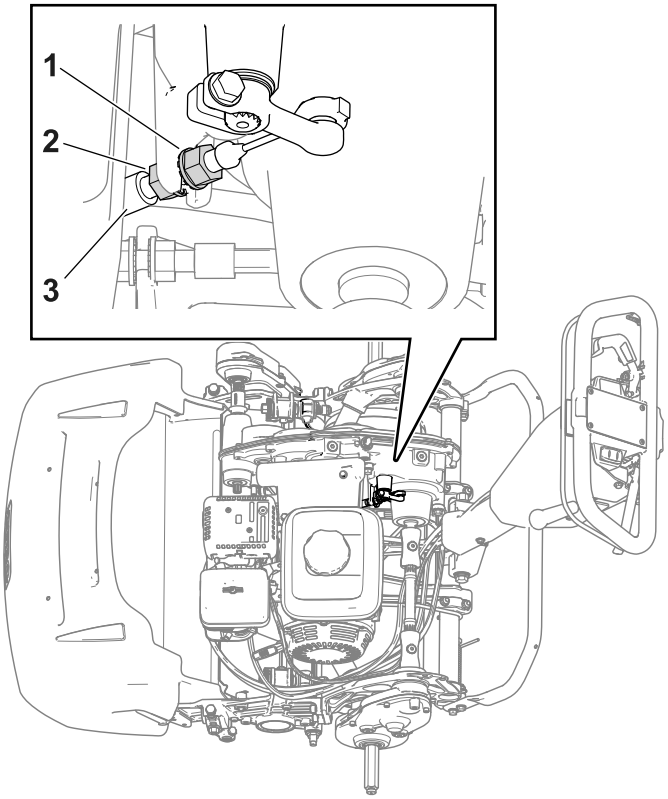

g345043

Hình 37

1. Đai ốc hãm phía trước cáp
2. Đai ốc hãm phía sau
3. Cáp phanh

Điều chỉnh Cáp Điều khiển Guồng xoắn

Để cáp điều khiển guồng xoắn hết chùng, hãy thực hiện các bước sau:

1. Di chuyển núm điều khiển tốc độ guồng xoắn đến vị trí tốc độ guồng xoắn cao; tham khảo Điều chỉnh Tốc độ Guồng xoắn (trang 15).
2. Nới lỏng đai ốc hãm phía sau và siết chặt đai ốc hãm phía trước (Hình 38).

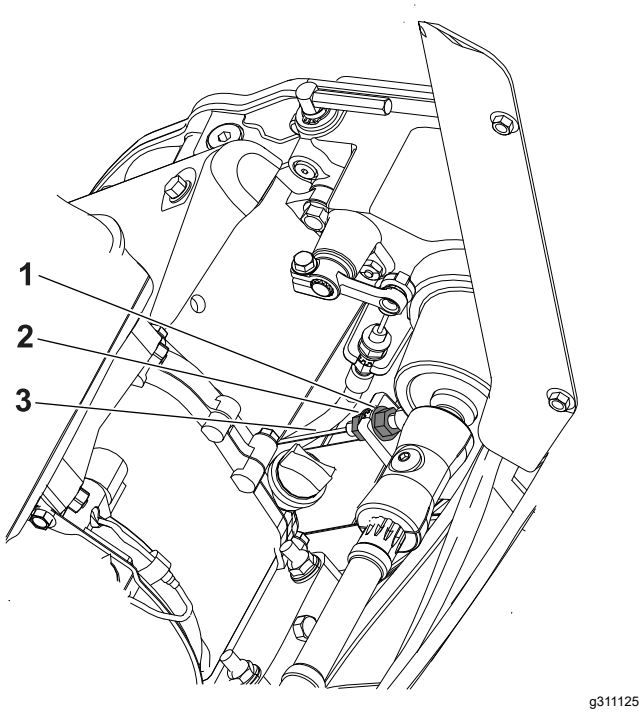

Hình 38

1. Đai ốc hãm phía sau
2. Đai ốc hãm phía trước
3. Cáp điều khiển guồng xoắn

Điều chỉnh Cáp Tiết lưu

Để điều chỉnh tốc độ chạy rỗi thấp và cao của động cơ, hãy điều chỉnh ống dẫn cáp và nút dừng cần điều khiển tiết lưu; tham khảo Điều chỉnh Tốc độ Động cơ Chạy rỗi Thấp (trang 29) và Điều chỉnh Tốc độ Động cơ Chạy rỗi Cao (trang 29).

Điều chỉnh Tốc độ Động cơ Chạy rỗi Thấp

Lưu ý: Sử dụng đồng hồ đo vòng quay để quan sát tốc độ động cơ.

1. Để máy trên bề mặt bằng phẳng và gài phanh tay.

   Lưu ý: Đảm bảo động cơ ở nhiệt độ hoạt động bình thường trước khi bạn điều chỉnh cáp tiết lưu.
2. Khởi động động cơ và sử dụng cần điều khiển tiết lưu để giảm tốc độ động cơ xuống mức chạy rỗi thấp.
3. Quan sát tốc độ động cơ chạy rỗi thấp trên đồng hồ đo vòng quay của bạn.

   Phạm vi lý tưởng cho chế độ chạy rỗi thấp là **1.800 đến 2.000 vòng/phút**.
4. Nới lỏng vít trên kẹp ống dẫn cáp (Hình 39).

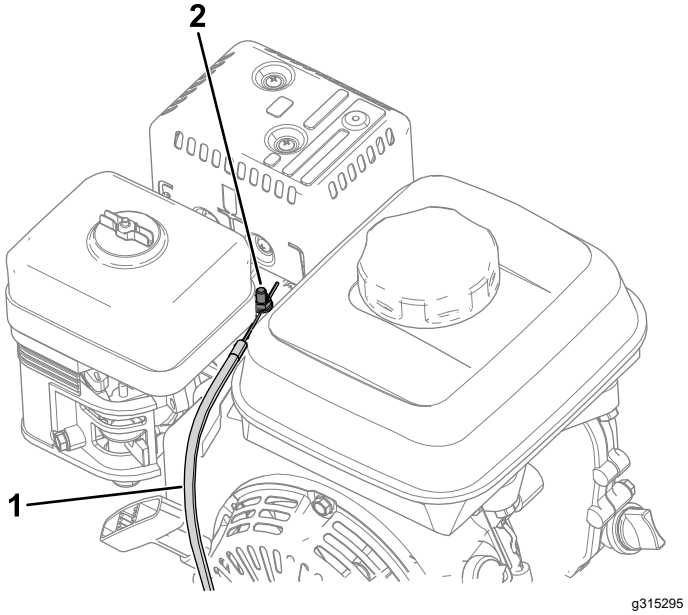

Hình 39

1. Cáp tiết lưu
2. Vít kẹp ống dẫn cáp

5. Di chuyển ống dẫn cáp cho đến khi bạn quan sát thấy 1.900 vòng/phút trên đồng hồ đo vòng quay.
6. Siết chặt vít trên kẹp ống dẫn cáp.

Điều chỉnh Tốc độ Động cơ Chạy rỗi Cao

Lưu ý: Sử dụng đồng hồ đo vòng quay để quan sát tốc độ động cơ.

1. Để máy trên bề mặt bằng phẳng và gài phanh tay.

   Lưu ý: Đảm bảo động cơ ở nhiệt độ hoạt động bình thường trước khi bạn điều chỉnh cáp tiết lưu.
2. Khởi động động cơ và sử dụng cần điều khiển tiết lưu để tăng tốc độ động cơ lên mức chạy rỗi cao.
3. Quan sát tốc độ động cơ chạy rỗi cao trên đồng hồ đo vòng quay của bạn.

   Phạm vi lý tưởng cho chế độ chạy rỗi cao (để sử dụng ở các quốc gia không tuân thủ CE) là **3.350 đến 3.550 vòng/phút**. Nếu đồng hồ đo vòng quay hiển thị tốc độ dưới 3.350 hoặc trên 3.550 vòng/phút, hãy thực hiện các bước từ 4 đến 7 cho đến khi đạt được tốc độ từ 3.350 đến 3.550 vòng/phút.

   Nếu bạn sử dụng máy ở một quốc gia tuân thủ tiêu chuẩn CE, hãy điều chỉnh tốc độ chạy rỗi cao theo các thông số kỹ thuật sau:
   - Máy 1018: **3.000 vòng/phút**
   - Máy 1021 và 1026: **3.150 vòng/phút**

4. Tắt động cơ.
5. Tiến hành các bước sau để tháo nắp điều khiển của những máy sau:
   - Máy 1018: Số sê-ri từ 405619513 trở xuống
   - Máy 1021: Số sê-ri từ 405674843 trở xuống
   - Máy 1026: Số sê-ri từ 405583584 trở xuống

   A. Ngắt kết nối đầu nối bộ dây an toàn với đồng hồ đo giờ (Hình 40).

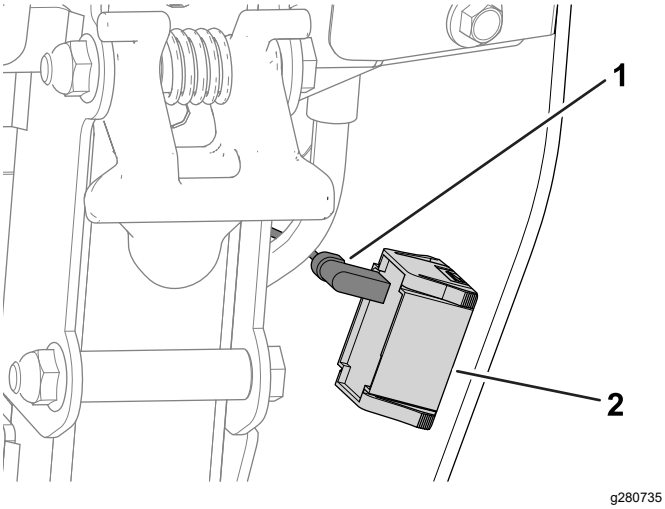

Hình 40

1. Đầu nối bộ dây an toàn
2. Đồng hồ đo giờ

   B. Tháo nắp điều khiển bằng cách tháo vít siết chặt nắp điều khiển vào tấm sau (Hình 41).

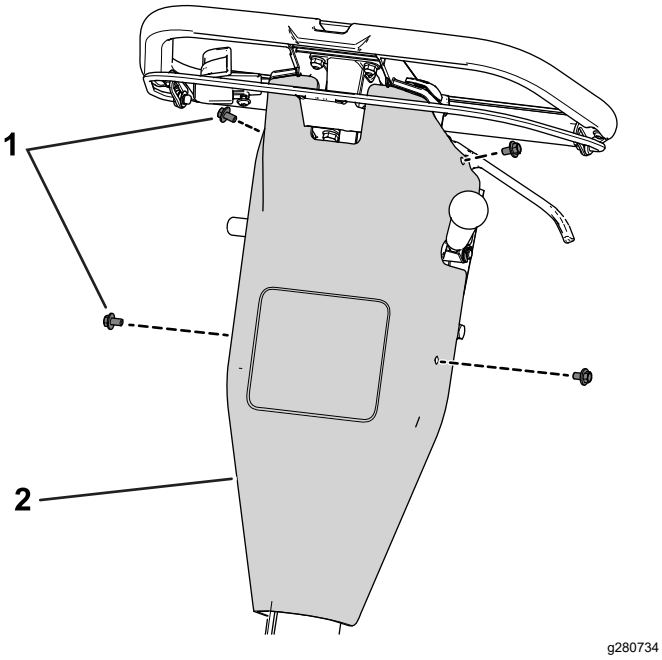

Hình 41

1. Vít
2. Nắp điều khiển

6. Điều chỉnh nút dừng cần điều khiển tiết lưu cho mỗi chỉ số ở chế độ chạy rỗi cao trên đồng hồ đo vòng quay của bạn.
   - Để **tăng** ngưỡng tốc độ chạy rỗi cao, di chuyển nút dừng cần điều khiển tiết lưu **lên**.
   - Để **giảm** ngưỡng tốc độ chạy rỗi cao, di chuyển nút dừng cần điều khiển tiết lưu **xuống**.

   Lưu ý: Để điều chỉnh nút dừng cần điều khiển tiết lưu, bạn có thể sử dụng chốt khoá.

   Nếu máy của bạn là mẫu máy cũ hơn (có số sê ri được xác định ở bước 5), hãy sử dụng cờ lê để giữ đai ốc đầu mặt bích bên dưới bảng điều khiển. Các mẫu máy mới hơn sử dụng đai ốc đúc; không cần dùng đến cờ lê.

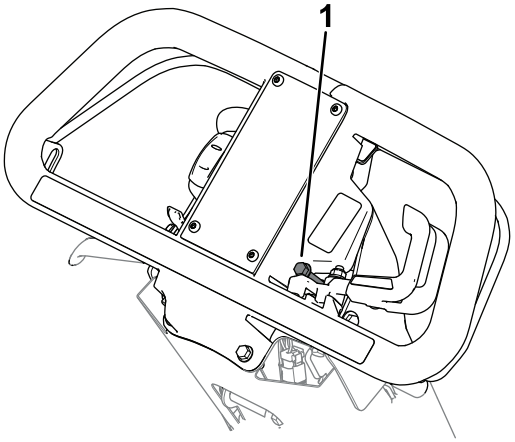

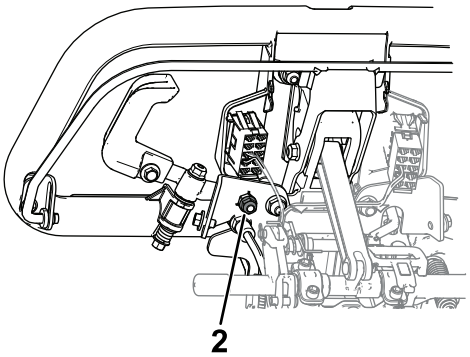

Hình 42

1. Nút dừng cần điều khiển tiết lưu
2. Đai ốc (chỉ dành cho máy có đai ốc mặt bích)

7. Khởi động động cơ và quan sát chỉ số mới ở chế độ chạy rỗi cao.

   Nếu đồng hồ đo vòng quay hiển thị tốc độ phù hợp theo trình bày chi tiết trong bước 3 thì thao tác điều chỉnh đã hoàn tất.
8. Nếu bạn đã tháo nắp điều khiển, hãy thực hiện những bước sau đây:

A. Sử dụng bu lông đã tháo ra trước đó để siết chặt nắp điều khiển vào tấm sau.

B. Kết nối đầu nối bộ dây an toàn với đồng hồ đo giờ.

Bảo trì Dao xoắn

An toàn Lưỡi cắt

- Cẩn thận khi kiểm tra dao xoắn của guồng xoắn. Đeo găng tay và thận trọng khi bảo dưỡng guồng xoắn.
- Lưỡi cắt hoặc dao bụng mòn hoặc hư hỏng có thể bị gãy và mảnh vụn có thể văng về phía bạn hoặc những người xung quanh, gây chấn thương cá nhân nghiêm trọng hoặc tử vong.
- Kiểm tra các lưỡi cắt và dao đỡ định kỳ xem có bị mòn hoặc hư hỏng quá mức hay không.
- Cẩn thận khi kiểm tra các lưỡi cắt. Đeo găng tay và thận trọng khi bảo dưỡng. Chỉ thay hoặc mài bột đá cho lưỡi cắt và dao bụng; tuyệt đối không nắn thẳng hoặc hàn lưỡi cắt và dao bụng.

Lắp đặt Dao xoắn

Lắp đặt Dao xoắn (Mẫu máy 04820)

1. Di chuyển chân chống đến vị trí LÀM VIỆC VỚI DAO XOẮN; tham khảo Chân chống (trang 12).
2. Tháo phần cứng cố định cụm truyền động guồng xoắn vào tấm bên (Hình 43).

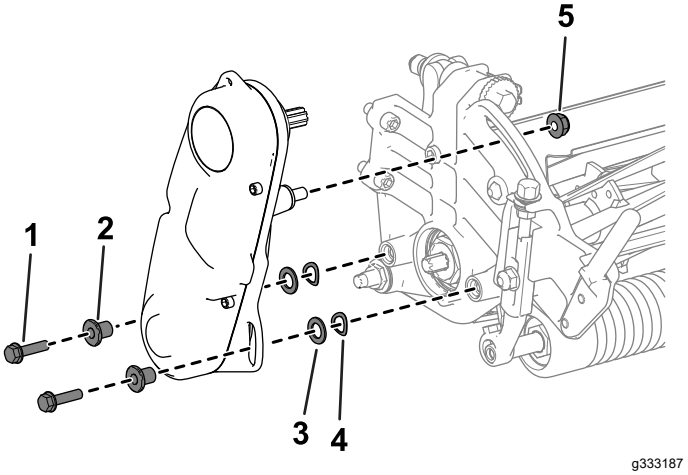

Hình 43

1. Vít có lỗ đặt chìa vặn
2. Vòng chêm
3. Vòng đệm
4. Vòng đệm lò xo
5. Đai ốc

3. Tháo cụm truyền động guồng xoắn, vòng đệm phẳng, vòng đệm lò xo và vòng chêm ra khỏi tấm bên (Hình 43).
4. Căn chỉnh dao xoắn với khung.
5. Sử dụng 4 vít có lỗ đặt chìa vặn để siết chặt dao xoắn vào khung (Hình 44).

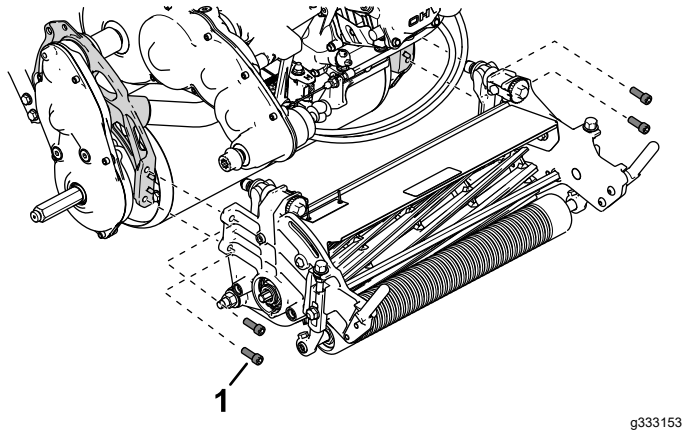

Hình 44

1. Vít có lỗ đặt chìa vặn

6. Sử dụng các vít có lỗ đặt chìa vặn, vòng đệm và vòng chêm đã tháo trước đó để siết chặt cụm truyền động guồng xoắn vào tấm bên của dao xoắn (Hình 45).

   Đảm bảo rằng trục truyền động cụm truyền động guồng xoắn đã được lắp đặt vào khớp nối trục truyền động bộ phận truyền động (Hình 45).

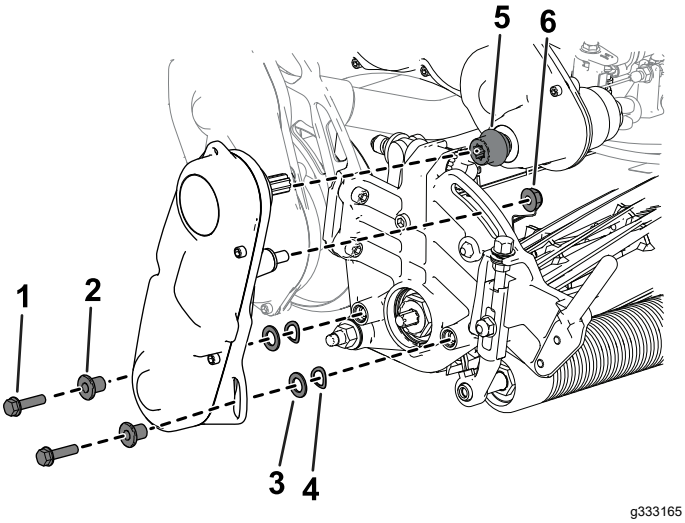

Hình 45

1. Vít có lỗ đặt chìa vặn
2. Vòng chêm
3. Vòng đệm
4. Vòng đệm lò xo
5. Khớp nối
6. Đai ốc

Lắp đặt Dao xoắn (Mẫu máy 04830 và 04840)

1. Di chuyển chân chống đến vị trí LÀM VIỆC VỚI DAO XOẮN; tham khảo Chân chống (trang 12).
2. Căn chỉnh dao xoắn với khung.
3. Sử dụng 4 vít có lỗ đặt chìa vặn để siết chặt dao xoắn vào khung (Hình 46).

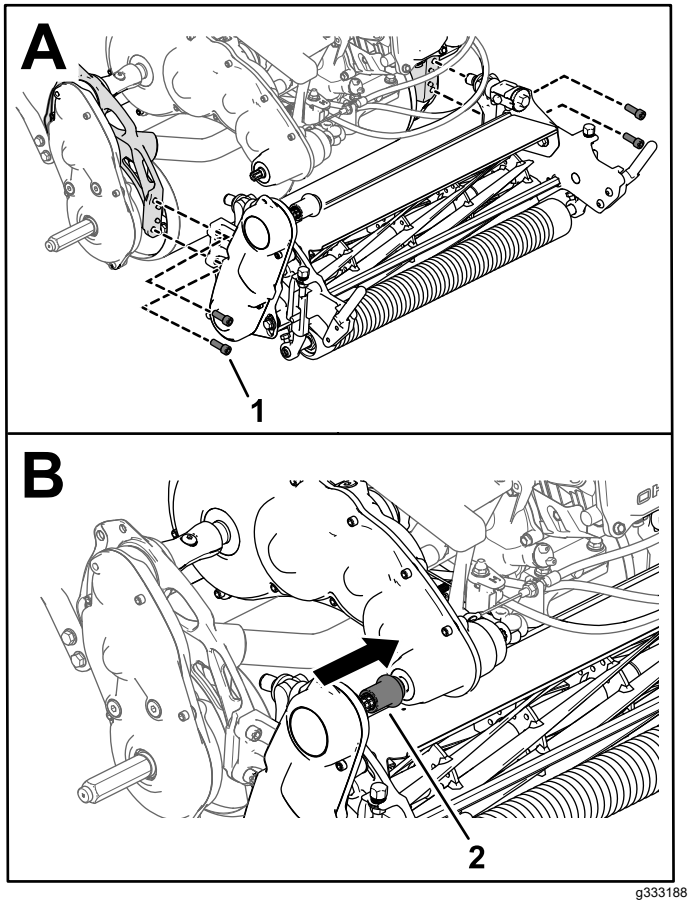

Hình 46

1. Vít có lỗ đặt chìa vặn
2. Khớp nối truyền động dao xoắn

4. Trượt khớp nối truyền động dao xoắn lên trục truyền động bộ phận truyền động (Hình 46).

   Khớp nối phải trượt lên trục truyền động của hộp số mà không chịu lực cản. Nếu có lực cản, hãy đảm bảo rằng trục truyền động guồng xoắn và trục truyền động bộ phận truyền động đã thẳng hàng với nhau; tham khảo (Điều chỉnh Vị trí Trục truyền động Guồng xoắn (trang 32)).
5. Lắp giỏ đựng cỏ.

Điều chỉnh Vị trí Trục truyền động Guồng xoắn

Bạn có thể điều chỉnh vị trí trục truyền động guồng xoắn bằng cách điều chỉnh vị trí cụm truyền động guồng xoắn.

1. Nới lỏng bu lông được minh họa trong Hình 47.

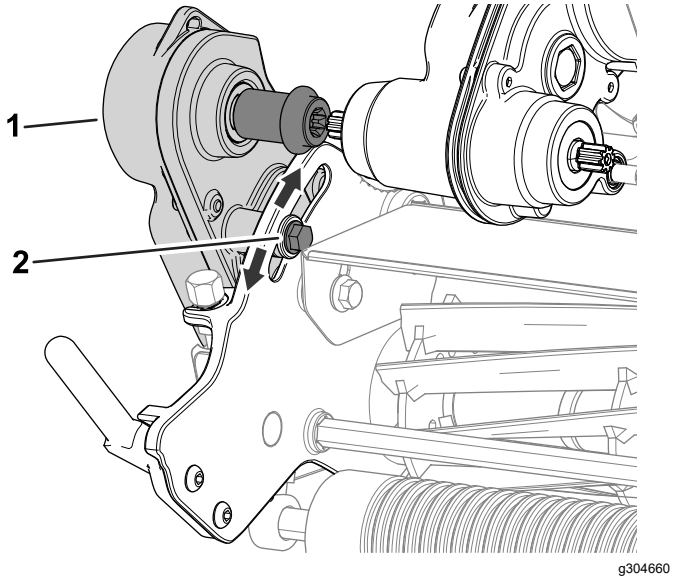

Hình 47

1. Cụm truyền động guồng xoắn
2. Bu lông

2. Xoay cụm truyền động guồng xoắn để trục truyền động guồng xoắn thẳng hàng với trục truyền động bộ phận truyền động.
3. Siết chặt bu lông đã nới lỏng trước đó.

Nếu lực cản vẫn còn, hãy điều chỉnh căn chỉnh động cơ và truyền động; tham khảo *Hướng dẫn Bảo dưỡng*.

Tháo Dao xoắn

Tháo Dao xoắn (Mẫu máy 04820)

1. Di chuyển chân chống đến vị trí LÀM VIỆC VỚI DAO XOẮN; tham khảo Chân chống (trang 12).
2. Tháo giỏ đựng cỏ (nếu được trang bị).
3. Tháo cụm truyền động guồng xoắn khỏi dao xoắn (Hình 48) và giữ lại phần cứng.

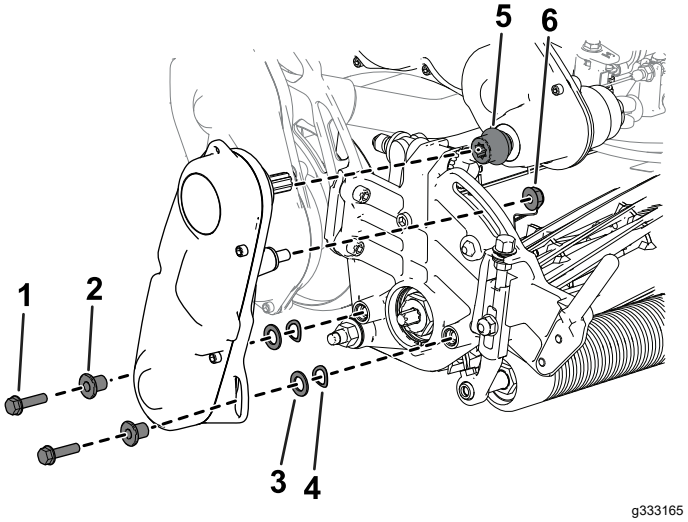

Hình 48

1. Vít có lỗ đặt chìa vặn
2. Vòng chêm
3. Vòng đệm
4. Vòng đệm lò xo
5. Khớp nối
6. Đai ốc

4. Tháo vít có lỗ đặt chìa vặn đang siết chặt dao xoắn vào khung (Hình 49).

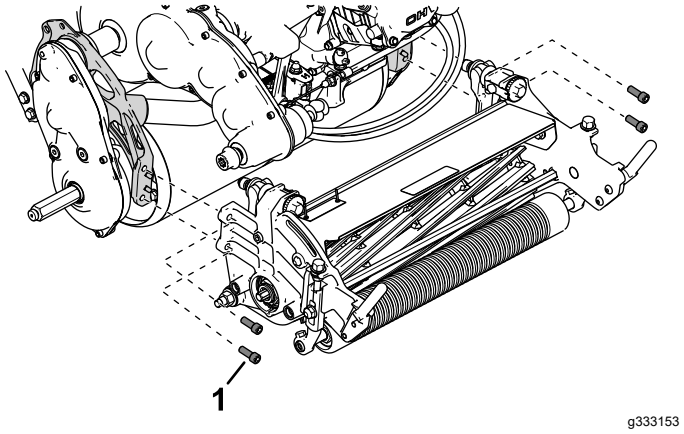

Hình 49

1. Vít có lỗ đặt chìa vặn

5. Tháo dao xoắn ra khỏi khung.

Tháo Dao xoắn (Mẫu máy 04830 và 04840)

1. Di chuyển chân chống đến vị trí LÀM VIỆC VỚI DAO XOẮN; tham khảo Chân chống (trang 12).
2. Tháo giỏ đựng cỏ (nếu được trang bị).
3. Nhả khớp nối truyền động dao xoắn ra khỏi trục truyền động bộ phận truyền động (Hình 50).

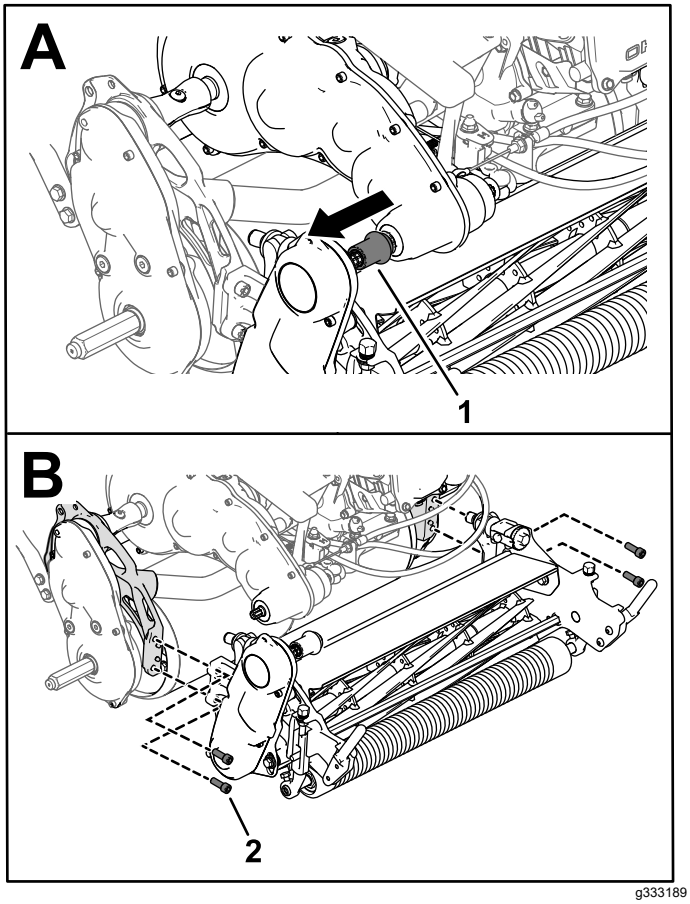

Hình 50

1. Khớp nối truyền động dao xoắn
2. Vít có lỗ đặt chìa vặn

4. Tháo vít có lỗ đặt chìa vặn đang siết chặt dao xoắn vào khung (Hình 50).
5. Tháo dao xoắn ra khỏi khung.

Mài bột đá cho Dao xoắn

Hãy tham khảo bảng sau để có gói mài bột đá phù hợp với bộ kéo của bạn:

Tên gói phụ tùng/Mẫu	Bộ kéo Tương thích
Gói Mài bột đá Cửa vào	Mẫu máy 04820, 04830 và 04840
Gói Mài bột đá (Mẫu 04800)	Mẫu máy 04830 và 04840

Hãy tham khảo hướng dẫn vận hành *Hướng dẫn Lắp đặt* riêng của gói phụ tùng này. Hãy liên hệ với nhà phân phối Toro được ủy quyền của bạn để mua một trong những gói phụ tùng này.

Cất giữ

An toàn khi Cất giữ

- Tắt động cơ, rút chìa khoá (nếu được trang bị) và chờ cho tất cả chuyển động dừng lại trước khi rời khỏi vị trí vận hành. Để máy nguội trước khi điều chỉnh, bảo dưỡng, vệ sinh hoặc cất giữ.
- Không cất giữ máy hoặc bình chứa nhiên liệu ở nơi có ngọn lửa trần, tia lửa hoặc đèn đánh lửa, chẳng hạn như trên máy nước nóng hoặc thiết bị khác.

Bảo quản Máy

1. Dọn sạch cỏ xén, bụi và vết cáu bẩn trên các bộ phận bên ngoài của toàn bộ máy, đặc biệt là động cơ. Làm sạch bụi bẩn và cặn bám ở mặt ngoài cánh tản nhiệt đầu xy-lanh của động cơ và vỏ quạt thổi.

   Quan trọng: **Bạn có thể rửa máy bằng chất tẩy rửa dịu nhẹ và nước. Không rửa máy bằng áp lực. Tránh sử dụng quá nhiều nước, đặc biệt là ở gần đĩa cần số và động cơ.**

2. Khi cất giữ trong thời gian dài (hơn 30 ngày), hãy thêm phụ gia ổn định/điều hòa vào nhiên liệu trong bình.
   A. Chạy động cơ để phân phối nhiên liệu điều hòa qua hệ thống nhiên liệu trong 5 phút.
   B. Tắt động cơ, để nguội và xả bình nhiên liệu hoặc vận hành động cơ cho đến khi tắt.
   C. Khởi động động cơ và chạy cho đến khi động cơ tắt. Khởi động lại động cơ, với bướm gió ở trạng thái đóng, cho đến khi động cơ không khởi động.
   D. Ngắt kết nối dây bugi ra khỏi bugi.
   E. Thải bỏ nhiên liệu đúng cách. Tái chế theo bộ luật địa phương.

   Lưu ý: Không lưu trữ nhiên liệu có chứa chất ổn định/điều hòa lâu hơn thời hạn khuyến cáo của nhà sản xuất chất ổn định nhiên liệu.
3. Kiểm tra và siết chặt tất cả các bu lông, đai ốc và vít. Sửa chữa hoặc thay bất kỳ bộ phận nào bị mòn hoặc hư hỏng.
4. Sơn tất cả các bề mặt kim loại trần hoặc bị trầy xước. Sơn có sẵn từ nhà phân phối Toro được ủy quyền của bạn.
5. Cất giữ máy trong nhà để xe hoặc khu vực bảo quản khô ráo, sạch sẽ. Đậy máy lại để bảo vệ và giữ máy sạch sẽ.

Lưu ý:

Lưu ý:

Lưu ý:

Thông báo về Quyền riêng tư của EEA/Vương quốc Anh

Việc Toro Sử dụng Thông tin Cá nhân của Bạn

Công ty Toro (“Toro”) tôn trọng quyền riêng tư của bạn. Khi bạn mua sản phẩm của chúng tôi, chúng tôi có thể thu thập một số thông tin cá nhân nhất định về bạn, trực tiếp từ bạn hoặc thông qua công ty hoặc đại lý Toro tại địa phương của bạn. Toro sử dụng thông tin này để thực hiện các nghĩa vụ theo hợp đồng - chẳng hạn như đăng ký bảo hành cho bạn, xử lý yêu cầu bảo hành của bạn hoặc liên hệ với bạn trong trường hợp thu hồi sản phẩm - và cho các mục đích kinh doanh hợp pháp - chẳng hạn như đánh giá mức độ hài lòng của khách hàng, cải thiện sản phẩm của chúng tôi hoặc cung cấp cho bạn thông tin sản phẩm có thể được quan tâm. Toro có thể chia sẻ thông tin của bạn với các công ty con, chi nhánh, đại lý hoặc các đối tác kinh doanh khác của chúng tôi liên quan đến những hoạt động này. Chúng tôi cũng có thể tiết lộ thông tin cá nhân khi pháp luật yêu cầu hoặc liên quan đến mua bán, sáp nhập doanh nghiệp. Chúng tôi sẽ không bao giờ bán thông tin cá nhân của bạn cho bất kỳ công ty nào khác vì mục đích tiếp thị.

Lưu giữ Thông tin Cá nhân của bạn

Toro sẽ lưu giữ thông tin cá nhân của bạn miễn là thông tin có liên quan cho các mục đích trên và phù hợp với các yêu cầu pháp lý. Để biết thêm về thời hạn lưu giữ thông tin hiện hành, vui lòng liên hệ legal@toro.com.

Cam kết Bảo mật của Toro

Thông tin cá nhân của bạn có thể được xử lý ở Hoa Kỳ hoặc một quốc gia khác có thể có luật bảo vệ dữ liệu ít nghiêm ngặt hơn quốc gia mà bạn đang cư trú. Bất cứ khi nào chúng tôi chuyển giao thông tin của bạn ra bên ngoài quốc gia mà bạn đang cư trú, chúng tôi sẽ thực hiện các bước theo yêu cầu pháp lý để đảm bảo các biện pháp bảo vệ được áp dụng phù hợp nhằm bảo vệ thông tin của bạn và đảm bảo thông tin đó được xử lý bảo mật.

Truy cập và Sửa lỗi

Bạn có thể có quyền sửa hoặc xem xét dữ liệu cá nhân của mình, hoặc phản đối hoặc hạn chế việc xử lý dữ liệu của bạn. Để thực hiện điều đó, vui lòng liên hệ với chúng tôi qua email theo địa chỉ legal@toro.com. Nếu bạn lo ngại về cách mà Toro đã xử lý thông tin của bạn, chúng tôi khuyến khích bạn nêu vấn đề này trực tiếp với chúng tôi. Xin lưu ý rằng cư dân Châu Âu có quyền khiếu nại lên Cơ quan Bảo vệ Dữ liệu của họ.

Bảo hành Toro

Bảo hành có Giới hạn Hai Năm hoặc 1.500 Giờ

Điều kiện và Sản phẩm được Bảo hành

Công ty Toro bảo hành sản phẩm Thương mại Toro của bạn (“Sản phẩm”) không có khiếm khuyết về vật liệu hoặc kỹ thuật trong 2 năm hoặc 1.500 giờ hoạt động*, tùy theo điều kiện nào xảy ra trước. Chế độ bảo hành này được áp dụng cho tất cả các sản phẩm, ngoại trừ Máy sục khí (tham khảo tuyên bố bảo hành dành riêng cho những sản phẩm này). Trong trường hợp đủ điều kiện bảo hành, chúng tôi sẽ sửa chữa Sản phẩm miễn phí cho bạn, bao gồm cả phí chẩn đoán, nhân công, phụ tùng và vận chuyển. Bảo hành này bắt đầu vào ngày Sản phẩm được giao cho người mua lẻ ban đầu.
* Sản phẩm được trang bị đồng hồ đo giờ.

Hướng dẫn Nhận Dịch vụ Bảo hành

Bạn có trách nhiệm thông báo cho Nhà phân phối Sản phẩm Thương mại hoặc Đại lý Sản phẩm Thương mại được Ủy quyền nơi mà bạn đã mua Sản phẩm ngay khi bạn cho là có đủ điều kiện để được bảo hành. Nếu bạn cần hỗ trợ khi xác định vị trí của Nhà phân phối Sản phẩm Thương mại hoặc Đại lý được Ủy quyền, hoặc nếu bạn có thắc mắc liên quan đến quyền hoặc trách nhiệm được bảo hành của mình, bạn có thể liên hệ với chúng tôi theo địa chỉ:

Phòng Dịch vụ Sản phẩm Thương mại Toro
8111 Lyndale Avenue South
Bloomington, MN 55420-1196

952–888–8801 hoặc 800–952–2740
E-mail: commercial.warranty@toro.com

Trách nhiệm của Chủ sở hữu

Với tư cách là chủ sở hữu sản phẩm, bạn là người chịu trách nhiệm về bảo trì và điều chỉnh bắt buộc được nêu trong *Hướng dẫn Vận hành*. Việc sửa chữa sản phẩm gặp sự cố do không thực hiện bảo trì và điều chỉnh bắt buộc sẽ không được bảo hành.

Các Mục và Điều kiện Không được Bảo hành

Không phải tất cả các lỗi sản phẩm hoặc trục trặc xảy ra trong thời gian bảo hành đều là khiếm khuyết về vật liệu hoặc kỹ thuật. Chế độ bảo hành này không bao gồm những điểm sau đây:

- Lỗi sản phẩm do sử dụng các phụ tùng thay thế không phải của Toro, hoặc do lắp đặt và sử dụng các phụ kiện và sản phẩm bổ sung hoặc sửa đổi không mang thương hiệu Toro.
- Lỗi sản phẩm do không thực hiện bảo trì và/hoặc điều chỉnh được khuyến nghị.
- Lỗi sản phẩm do vận hành Sản phẩm một cách lạm dụng, cẩu thả hoặc thiếu thận trọng.
- Các phụ tùng tiêu hao trong quá trình sử dụng không bị lỗi. Ví dụ về các phụ tùng bị tiêu hao hoặc được sử dụng hết trong quá trình vận hành thông thường của Sản phẩm bao gồm nhưng không giới hạn ở đệm phanh và lớp lót phanh, lớp lót ly hợp, lưỡi cắt, guồng xoắn, roller và vòng bi (được phớt dầu hoặc bôi trơn), dao đỡ, bugi, bánh xe đúc và vòng bi, lốp xe, bộ lọc, dây đai, và một số bộ phận của máy phun xịt như màng, mắt phun, đồng hồ đo lưu lượng và van một chiều.
- Lỗi do ảnh hưởng từ bên ngoài bao gồm nhưng không giới hạn ở thời tiết, hoạt động cất giữ, ô nhiễm, sử dụng nhiên liệu, chất làm mát, chất bôi trơn, phụ gia, phân bón, nước hoặc hóa chất không được phê duyệt.
- Lỗi hoặc các vấn đề về hiệu suất do sử dụng nhiên liệu (ví dụ như xăng, dầu diesel hoặc dầu diesel sinh học) không tuân thủ các tiêu chuẩn tương ứng của ngành.
- Tiếng ồn, độ rung, hao mòn và xuống cấp thông thường. “Hao mòn” thông thường bao gồm nhưng không giới hạn ở hư hỏng ghế do mài mòn hoặc ăn mòn, bề mặt sơn bị mài mòn, nhãn mác hoặc cửa sổ bị trầy xước.

Phụ tùng

Phụ tùng được lên lịch thay thế theo bảo trì bắt buộc được bảo hành trong thời hạn tính đến thời gian thay thế theo lịch trình cho phụ tùng đó. Các phụ tùng được thay thế theo chế độ bảo hành này được bảo hành trong thời hạn bảo hành sản phẩm ban đầu và trở thành tài sản của Toro. Toro sẽ đưa ra quyết định cuối cùng liệu có sửa chữa hay thay thế bất kỳ phụ tùng hoặc phụ tùng lắp ráp hiện có nào hay không. Toro có thể sử dụng các phụ tùng tái sản xuất để sửa chữa theo bảo hành.

Bảo hành Ắc quy Chu kỳ Sâu và Ắc quy Lithium-Ion

Ắc quy chu kỳ sâu và ắc quy Lithium-Ion có tổng số kilowatt-giờ hoạt động cụ thể trong suốt thời gian sử dụng. Kỹ thuật vận hành, sạc lại và bảo trì có thể kéo dài hoặc giảm tổng thời gian sử dụng của ắc quy. Khi ắc quy trong sản phẩm này được sử dụng, thời lượng ắc quy giữa các lần sạc sẽ giảm từ từ cho đến khi ắc quy bị chai hoàn toàn. Chủ sở hữu sản phẩm có trách nhiệm thay ắc quy đã bị chai hoàn toàn, do sử dụng thông thường. Lưu ý: (Chỉ dành cho ắc quy Lithium-Ion): Vui lòng tham khảo chế độ bảo hành ắc quy để biết thêm thông tin.

Bảo hành Trục khuỷu Trọn đời (Chỉ dành cho Mẫu máy ProStripe 02657)

Prostripe có trang bị Đĩa Ma sát và Ly hợp Phanh Lưỡi dao An toàn cho Trục khuỷu (Ly hợp Phanh Lưỡi dao tích hợp (BBC) + Cụm Đĩa Ma sát) chính hãng của Toro làm thiết bị ban đầu và được người mua ban đầu sử dụng theo quy trình vận hành và bảo trì được khuyến nghị, được Bảo hành chống uốn cong trục khuỷu động cơ Trọn đời. Máy được trang bị vòng đệm ma sát, Ly hợp Phanh Lưỡi dao (BBC) và các thiết bị tương tự khác không được Bảo hành Trục khuỷu Trọn đời.

Chi phí Bảo trì do Chủ sở hữu chi trả

Điều chỉnh động cơ, bôi trơn, làm sạch và đánh bóng, thay bộ lọc, chất làm mát và hoàn thành bảo trì theo khuyến nghị là một số dịch vụ thông thường mà các sản phẩm Toro yêu cầu chủ sở hữu chi trả.

Điều kiện Chung

Sửa chữa do Nhà phân phối hoặc Đại lý được Ủy quyền của Toro thực hiện là biện pháp khắc phục duy nhất của bạn theo chế độ bảo hành này.

Công ty Toro không chịu trách nhiệm pháp lý về thiệt hại gián tiếp, ngẫu nhiên hoặc do hậu quả liên quan đến sử dụng Sản phẩm Toro được bảo hành, bao gồm mọi chi phí hoặc lệ phí cung cấp thiết bị hoặc dịch vụ thay thế trong thời gian hợp lý xảy ra sự cố hoặc không sử dụng trong khi chờ hoàn thành sửa chữa theo chế độ bảo hành này. Ngoại trừ bảo hành Hệ thống khí thải được đề cập dưới đây, nếu có, không có bảo hành rõ ràng nào khác. Tất cả các bảo hành ngầm định về khả năng thương mại và độ phù hợp cho việc sử dụng được giới hạn trong thời hạn của chế độ bảo hành rõ ràng này.

Một số tiểu bang không cho phép loại trừ trách nhiệm đối với các thiệt hại ngẫu nhiên hoặc do hậu quả, hoặc không cho phép giới hạn về khoảng thời gian bảo hành ngầm định, do đó, các trường hợp loại trách nhiệm bảo hành và giới hạn nêu trên có thể không áp dụng cho bạn. Chế độ bảo hành này cung cấp cho bạn các quyền pháp lý cụ thể và bạn cũng có thể có các quyền khác tùy theo từng tiểu bang.

Lưu ý về Bảo hành Hệ thống Khí thải

Hệ thống Kiểm soát Khí thải trên Sản phẩm của bạn có thể được bảo hành theo yêu cầu đáp ứng bảo hành riêng do Cơ quan Bảo vệ Môi trường (EPA) của Hoa Kỳ và/hoặc Ban Tài nguyên Khí California (CARB) thiết lập. Giới hạn về số giờ nêu trên không áp dụng cho Bảo hành Hệ thống Kiểm soát Khí thải. Tham khảo Tuyên bố về Bảo hành Kiểm soát Khí thải Động cơ được cung cấp cùng với sản phẩm của bạn hoặc có trong tài liệu của nhà sản xuất động cơ.

Các Quốc gia Khác ngoài Hoa Kỳ hoặc Canada

Khách hàng đã mua các sản phẩm của Toro xuất khẩu từ Hoa Kỳ hoặc Canada cần liên hệ với Nhà phân phối (Đại lý) Toro của mình để nhận chính sách đảm bảo áp dụng cho quốc gia, tỉnh hoặc tiểu bang tương ứng. Nếu vì bất kỳ lý do nào mà bạn không hài lòng với dịch vụ của Nhà phân phối hoặc gặp khó khăn trong việc lấy thông tin đảm bảo, vui lòng liên hệ với Trung tâm Dịch vụ Toro được Ủy quyền của bạn.

Thông tin Cảnh báo theo Dự luật 65 của California

Cảnh báo này là gì?

Bạn có thể thấy một sản phẩm rao bán có nhãn cảnh báo như sau:

CẢNH BÁO: Ung thư và Tác hại đến Hệ sinh sản—www.p65Warnings.ca.gov.

Dự luật 65 là gì?

Dự luật 65 áp dụng cho bất kỳ công ty nào hoạt động ở California, bán sản phẩm ở California, hoặc sản xuất các sản phẩm có thể được bán hoặc đưa vào California. Dự luật yêu cầu Thống đốc California duy trì và xuất bản danh sách hóa chất được biết là gây ung thư, dị tật bẩm sinh và/hoặc các tác hại đến hệ sinh sản khác. Danh sách được cập nhật hàng năm và bao gồm hàng trăm loại hóa chất được tìm thấy trong nhiều vật dụng hàng ngày. Mục đích của Dự luật 65 là thông báo cho công chúng về việc phơi nhiễm với những hóa chất này.

Dự luật 65 không cấm bán các sản phẩm có chứa những hóa chất này nhưng thay vào đó, yêu cầu phải có cảnh báo trên bất kỳ sản phẩm, bao bì sản phẩm hoặc tài liệu nào kèm theo sản phẩm. Hơn nữa, cảnh báo theo Dự luật 65 không có nghĩa là sản phẩm vi phạm bất kỳ tiêu chuẩn hoặc yêu cầu về an toàn sản phẩm nào. Trên thực tế, chính quyền California đã làm rõ rằng cảnh báo theo Dự luật 65 “không giống như quyết định của cơ quan quản lý về việc sản phẩm là “an toàn” hay “không an toàn”.” Nhiều hóa chất trong số này đã được sử dụng trong các sản phẩm hàng ngày trong nhiều năm mà không ghi nhận tác hại nào. Để biết thêm thông tin, vui lòng truy cập https://oag.ca.gov/prop65/faqs-view-all.

Cảnh báo theo Dự luật 65 có nghĩa là công ty đã (1) đánh giá mức độ phơi nhiễm và kết luận rằng mức độ phơi nhiễm vượt quá “mức rủi ro không đáng kể”; hoặc (2) chọn đưa ra cảnh báo dựa trên hiểu biết của mình về sự hiện diện của một loại hóa chất nằm trong danh sách cấm mà không cố gắng đánh giá mức độ phơi nhiễm.

Dự luật này có áp dụng ở mọi nơi không?

Cảnh báo theo Dự luật 65 chỉ được yêu cầu theo luật của California. Những cảnh báo này được nhìn thấy ở khắp California trong nhiều môi trường khác nhau, bao gồm nhưng không giới hạn ở các nhà hàng, cửa hàng tạp hóa, khách sạn, trường học và bệnh viện và trên nhiều loại sản phẩm. Ngoài ra, một số nhà bán lẻ đặt hàng trực tuyến và qua thư đưa ra các cảnh báo theo Dự luật 65 trên trang web hoặc trong danh mục của họ.

Cảnh báo của California so với giới hạn của liên bang như thế nào?

Các tiêu chuẩn của Dự luật 65 thường nghiêm ngặt hơn các tiêu chuẩn của liên bang và quốc tế. Có nhiều chất khác nhau yêu cầu phải có cảnh báo theo Dự luật 65 ở mức thấp hơn nhiều so với giới hạn tác động của liên bang. Ví dụ: tiêu chuẩn của Dự luật 65 đối với cảnh báo về chì là 0,5 µg/ngày, thấp hơn nhiều so với tiêu chuẩn của liên bang và quốc tế.

Tại sao tất cả các sản phẩm tương tự không có cảnh báo?

- Các sản phẩm được bán ở California yêu cầu phải dán nhãn theo Dự luật 65 trong khi các sản phẩm tương tự được bán ở những nơi khác thì không.
- Một công ty liên quan đến một vụ kiện theo Dự luật 65 có thể bị bắt buộc phải sử dụng cảnh báo theo Dự luật 65 cho các sản phẩm của mình theo thỏa thuận đạt được trong vụ kiện, nhưng các công ty khác sản xuất các sản phẩm tương tự có thể không có yêu cầu đó.
- Việc thực thi Dự luật 65 không có tính nhất quán.
- Các công ty có thể chọn không đưa ra cảnh báo vì họ kết luận rằng họ không bắt buộc phải thực hiện theo Dự luật 65; thiếu cảnh báo về sản phẩm không có nghĩa là sản phẩm đó không có các hóa chất được liệt kê ở các mức độ tương tự.

Tại sao Toro lại đưa cảnh báo này vào?

Toro đã chọn cung cấp cho người tiêu dùng càng nhiều thông tin càng tốt để họ có thể đưa ra quyết định sáng suốt về sản phẩm họ mua và sử dụng. Toro đưa ra cảnh báo trong một số trường hợp nhất định dựa trên kiến thức của mình về sự hiện diện của một hoặc nhiều hóa chất được liệt kê mà không đánh giá mức độ phơi nhiễm, vì không phải tất cả các hóa chất được liệt kê đều có các yêu cầu về giới hạn phơi nhiễm. Mặc dù mức độ phơi nhiễm của các sản phẩm của Toro có thể không đáng kể hoặc nằm trong phạm vi “rủi ro không đáng kể”, Toro đã hết sức thận trọng khi chọn đưa ra các cảnh báo theo Dự luật 65. Hơn nữa, nếu Toro không đưa ra những cảnh báo này, Toro có thể bị Tiểu bang California hoặc các bên tư nhân đang tìm cách thực thi Dự luật 65 khởi kiện và bị áp dụng các hình phạt nặng nề.