Form No. 3454-345 Rev A

Xe moóc Kéo Sau TransPro™ 200

Số Model 04219—Số Sê-ri 400000000 trở lên

Số Model 04229—Số Sê-ri 400000000 trở lên

Số Model 04239—Số Sê-ri 400000000 trở lên

Hướng dẫn Lắp đặt

An toàn

- Xe moóc TransPro 200 được thiết kế chỉ để sử dụng cùng với các máy Greensmaster đẩy tay. Việc kéo các sản phẩm không tương thích có thể dẫn đến hư hỏng xe moóc và/hoặc gây chấn thương cho người vận hành. Tham khảo Máy tương thích (trang 9) để xem danh sách đầy đủ các máy tương thích.
- Chỉ sử dụng xe có đánh giá lực kéo phù hợp. Xe moóc TransPro 200 và 2 máy cắt cỏ nặng khoảng 522 kg. Đảm bảo xe kéo có đủ khả năng phanh và xử lý bằng cách kiểm tra các khuyến nghị của nhà sản xuất xe
- Đảm bảo xe moóc được kết nối đúng cách với xe kéo trước khi xếp hoặc dỡ máy cắt cỏ để tránh lưỡi chuyển động hoặc bị lật đột ngột ngoài ý muốn. Lưỡi xe moóc phải song song với mặt đất khi bạn căn chỉnh lưỡi với cầu móc của xe kéo.
- Xe moóc bổ sung thêm trọng lượng kéo cho xe. Điều khiển xe một cách an toàn.
  - Không điều khiển máy trên đường cao tốc hoặc đường công cộng.
  - Luôn giảm tốc độ của xe kéo khi đến gần và khi rẽ.
  - Luôn giảm tốc độ của xe kéo khi điều khiển ở những khu vực không quen thuộc hoặc trên địa hình gồ ghề.
  - Luôn giảm tốc độ của xe kéo khi đổi hướng di chuyển hoặc chuẩn bị dừng.
  - Luôn giảm tốc độ của xe kéo khi rẽ hoặc điều khiển trên đường dốc.
  - Không rẽ đột ngột hoặc rẽ gấp. Không đột ngột đổi hướng di chuyển trên bề mặt nghiêng, đoạn dốc, đường cao, đường dốc hoặc bề mặt tương tự.
  - Tốc độ kéo tối đa là 24 km/giờ. Luôn điều chỉnh tốc độ của xe kéo để phù hợp với điều kiện mặt đất hiện có, chẳng hạn như bề mặt trơn ướt, cát hoặc sỏi rời và/hoặc điều kiện tầm nhìn thấp, chẳng hạn như ánh sáng mờ hoặc chói, sương, mù hoặc mưa.
  - Đặc biệt cẩn thận khi điều khiển xe có tải trọng nặng xuống đường nghiêng hoặc dốc. Điều khiển xe lên và xuống bề mặt của đường dốc, nghiêng hoặc cao bất cứ khi nào có thể. Không điều khiển xe băng qua bề mặt của đường dốc nếu không thể. Điều này có nguy cơ làm đổ xe, có thể dẫn đến chấn thương nghiêm trọng hoặc tử vong.
- Trước khi lùi xe, hãy quan sát phía sau và đảm bảo không có người và đồ vật. Lùi từ từ và theo dõi kỹ chuyển động của xe moóc.
- Hết sức thận trọng và giảm tốc độ khi lùi xe moóc và xe kéo.
- Chú ý giao thông khi ở gần hoặc băng qua đường. Luôn nhường quyền ưu tiên qua đường cho người đi bộ và các xe khác.
- Nếu xe moóc bắt đầu rung lắc bất thường, hãy dừng xe kéo ngay lập tức. Tắt động cơ của xe kéo. Sửa chữa tất cả hư hỏng trước khi kéo.
- Trước khi bảo dưỡng hoặc thực hiện bất kỳ điều chỉnh nào đối với xe moóc, hãy làm như sau:
  - Dừng xe kéo và bật phanh tay.
  - Tắt động cơ của xe kéo và rút chìa khóa.
- Khi xe moóc bị ngắt kết nối khỏi xe kéo:
  - Cất giữ xe moóc trên mặt đất bằng phẳng.
  - Chèn bánh xe để ngăn xe moóc di chuyển.
- Luôn siết chặt tất cả các chốt hãm một cách an toàn. Thay bất kỳ bộ phận nào bị tháo ra khi bảo dưỡng hoặc điều chỉnh.

© 2021— The Toro® Company
8111 Lyndale Avenue South
Bloomington, MN 55420

Đăng ký tại www.Toro.com.

Hướng dẫn Ban đầu (TA)
In tại Hoa Kỳ
Bảo lưu mọi quyền
3454-345

Đề can An toàn và Hướng dẫn

Người vận hành có thể dễ dàng nhìn thấy các nhãn mác và hướng dẫn an toàn được đặt gần bất kỳ khu vực tiềm ẩn nguy hiểm nào. Thay thế bất kỳ nhãn mác nào bị hỏng hoặc thiếu.

decal133-8061

133-8061

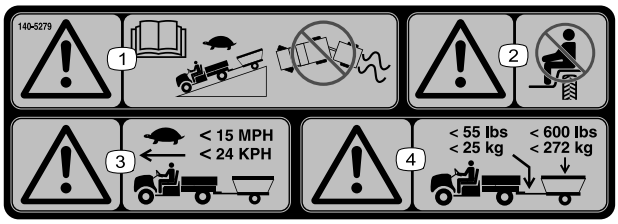

decal140-5279

140-5279

1. Cảnh báo — đọc *Hướng dẫn Vận hành*; lái xe chậm khi xuống dốc với xe moóc; không để mất kiểm soát xe và xe moóc.
2. Cảnh báo — không chở người đi cùng.
3. Cảnh báo — lái xe chậm khi lái xe moóc; không vượt quá 24 km/giờ.
4. Cảnh báo — trọng lượng tối đa của xe moóc là 272 kg và trọng lượng tối đa của lưỡi là 25 kg.

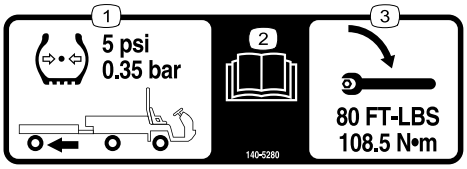

decal140-5280

140-5280

1. Lốp xe moóc phải được bơm căng đến 0,35 bar.
2. Đọc *Hướng dẫn Vận hành*.
3. Tạo mô-men xoắn của đai ốc bánh xe moóc đến 108,5 N·m.

decal140-5281

140-5281

1. Cảnh báo — không chở người đi cùng trên xe moóc.

Lắp đặt

Lắp ráp Bộ Cấu hình Phù hợp

Bạn có thể lắp đặt một trong các bộ dụng cụ sau theo cấu hình mong muốn của mình:

- Bộ Tải Đường ray (Mẫu 04229); tham khảo Lắp ráp Bộ Tải Đường ray (trang 2)
- Bộ Tải Bánh xe (Mẫu 04219); tham khảo Lắp ráp Bộ Tải Bánh xe (trang 5)

Lắp ráp Bộ Tải Đường ray

Lưu ý: Thực hiện các bước sau để lắp ráp đường ray ở phía bên trái và bên phải. Các hình minh họa sau đây cho thấy phía bên phải của bộ tải đường ray.

1. Lắp bu lông đầu dù cổ vuông và đai ốc mặt bích (1/4 inch) vào cụm đoạn dốc (Hình 1).

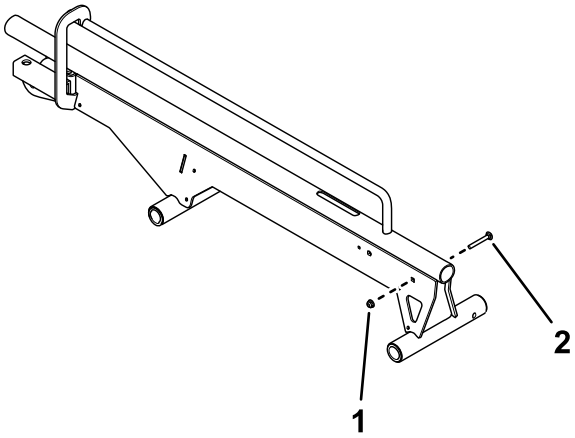

g348132

Hình 1

Hình phía bên phải.

1. Đai ốc mặt bích (1/4 inch)
2. Bu lông đầu dù cổ vuông

2. Sử dụng chốt và vít đầu lục giác để siết chặt hãm bánh xe vào cụm đường ray (Hình 2)

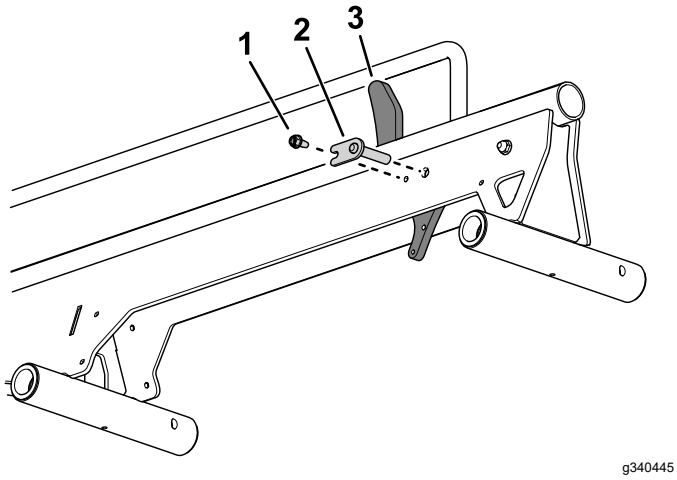

Hình 2

1. Vít đầu lục giác
2. Chốt
3. Hãm bánh xe

3. Sử dụng liên kết xích để lắp xích vào trục vít căng xích (Hình 3).

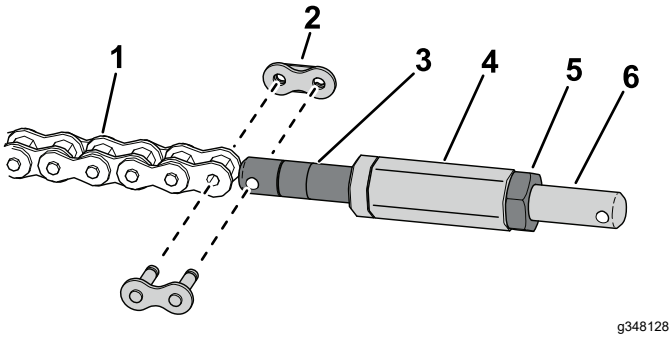

Hình 3

1. Xích
2. Liên kết xích
3. Trục vít căng xích
4. Trục lục giác
5. Đai ốc hãm
6. Trục vít căng liên kết xích

4. Lắp trục lục giác vào trục vít căng xích (Hình 3).
5. Sử dụng đai ốc hãm để lắp trục vít căng liên kết xích vào trục lục giác (Hình 3).
6. Sử dụng liên kết xích để lắp trục vít căng liên kết xích vào hãm bánh xe (Hình 4).

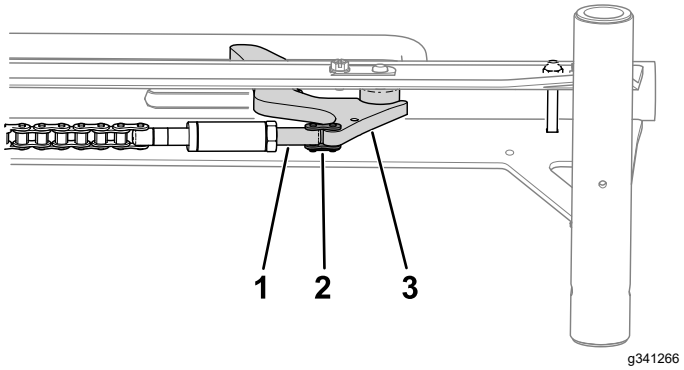

Hình 4

1. Trục vít căng liên kết xích
2. Liên kết xích
3. Hãm bánh xe

7. Kết nối lò xo với hãm bánh xe và bu lông bên trong cụm đường ray (Hình 5).

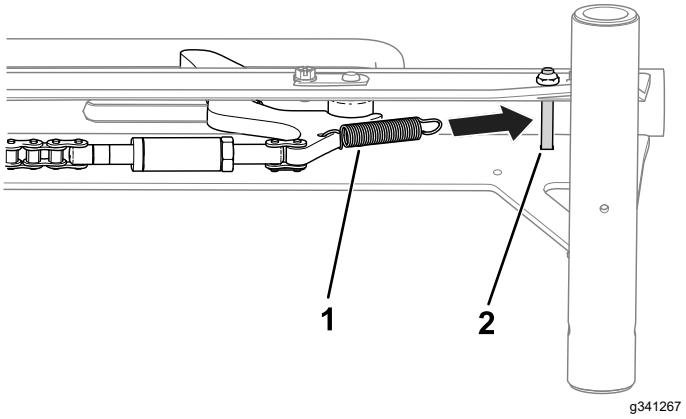

Hình 5

1. Lò xo
2. Bu lông

8. Sử dụng đai ốc mặt bích (5/16 inch), 2 vòng đệm và bu lông có vai để siết chặt cụm đoạn dốc vào cụm đường ray (Hình 6).

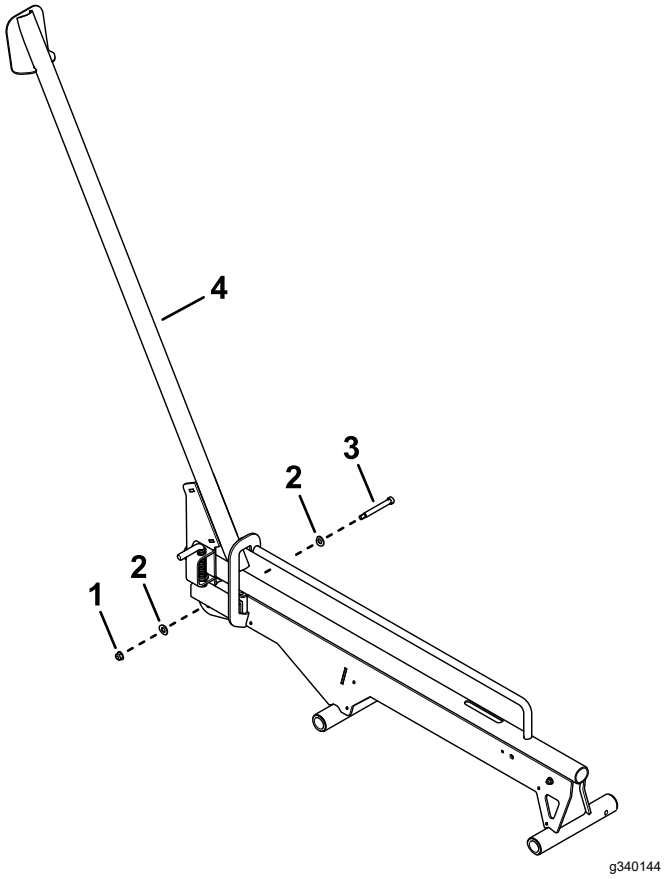

Hình 6

1. Đai ốc mặt bích (5/16 inch)
2. Vòng đệm
3. Bu lông vai
4. Cụm đường ray

9. Sử dụng liên kết xích để kết nối xích với cụm đoạn dốc (Hình 7).

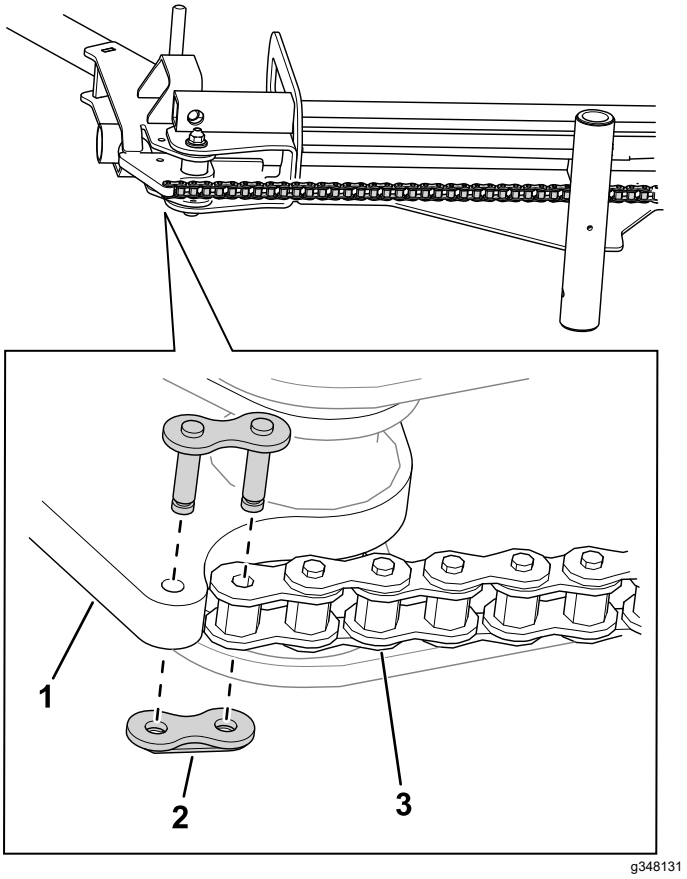

Hình 7

1. Cụm đoạn dốc
2. Liên kết xích
3. Xích

10. Sử dụng 10 vít đầu lục giác để siết chặt các nắp xích vào cụm đoạn dốc (Hình 8).

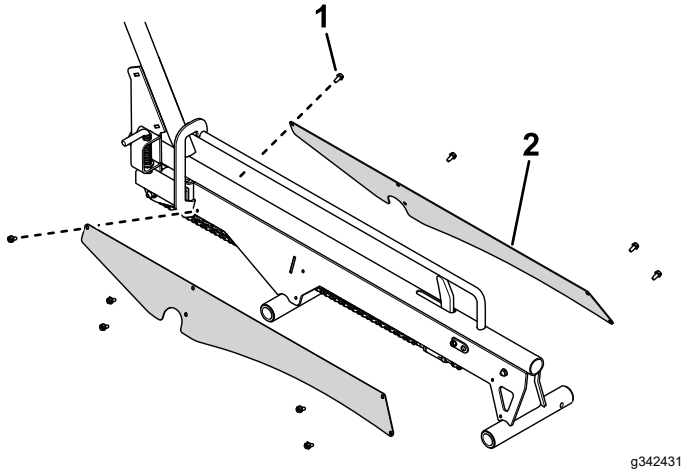

Hình 8

1. Vít đầu lục giác
2. Nắp xích

11. Kiểm tra chiều dài khe dừng; tham khảo Kiểm tra Khe Dừng (trang 16).

Lắp ráp Bộ Tải Bánh xe

Lưu ý: Thực hiện các bước sau để lắp ráp dốc bánh xe ở phía bên trái và bên phải. Các hình minh họa sau đây cho thấy phía bên phải của bộ tải bánh xe.

1. Sử dụng 4 vít đầu sao 6 cánh và 4 đai ốc (5/16 inch) để siết chặt khung đinh chốt vào tấm dẫn hướng trên cụm đoạn dốc (Hình 9).

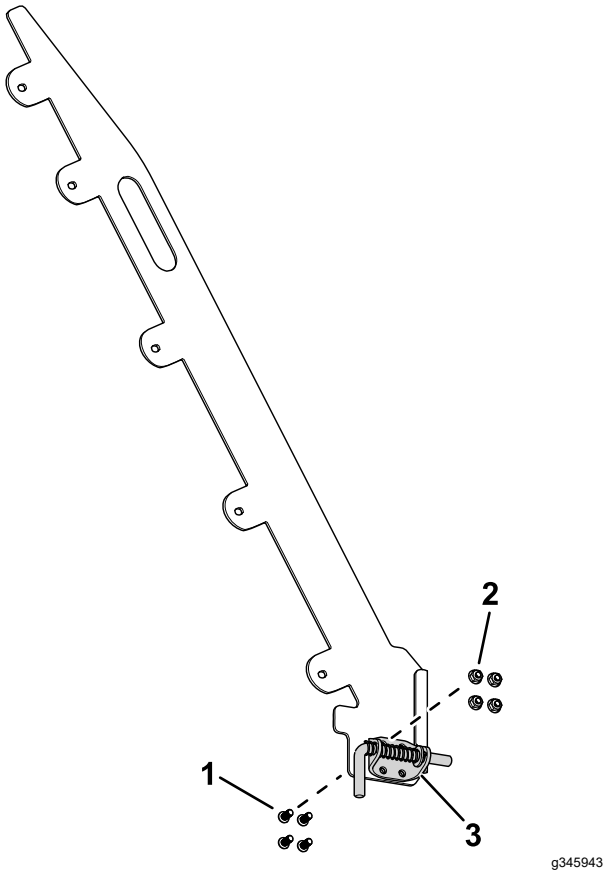

Hình 9

Hình phía bên phải.

1. Vít đầu sao 6 cánh
2. Đai ốc (5/16 inch)
3. Khung đinh chốt

2. Sử dụng 10 bu lông (5/16 x 3/4 inch) và 10 đai ốc nylock (5/16 inch) để siết chặt tấm dẫn hướng vào cụm đoạn dốc (Hình 10).

   Các tấm dẫn hướng phải được lắp bằng các đinh chốt hướng ra bên ngoài. Tham khảo Hình 30 trong phần Tải Xe moóc (trang 12) để biết hình ảnh minh họa về tấm dẫn hướng được lắp đặt đúng cách.

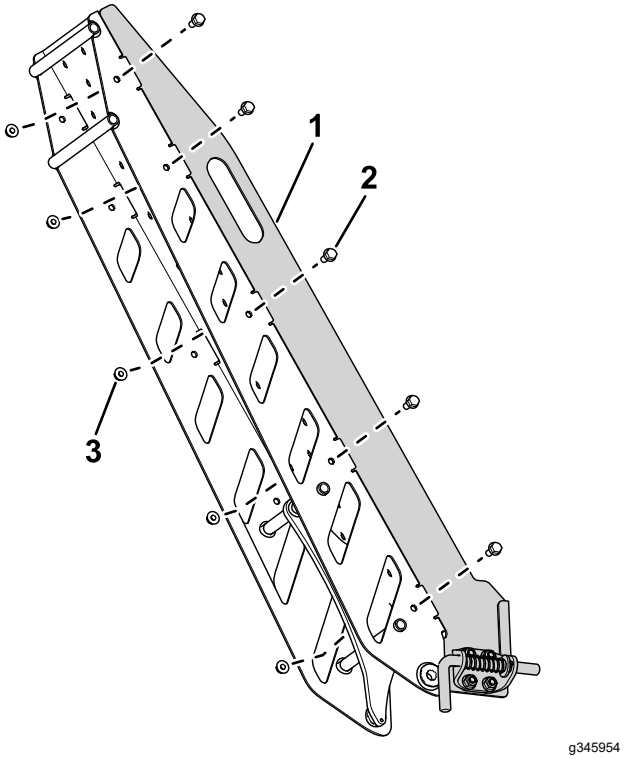

Hình 10

1. Tấm dẫn hướng
2. Bu lông (5/16 x 3/4 inch)
3. Đai ốc nylock (5/16 inch)

3. Sử dụng đai ốc (1/4 inch) để lắp bửng vào cụm đoạn dốc (Hình 11).

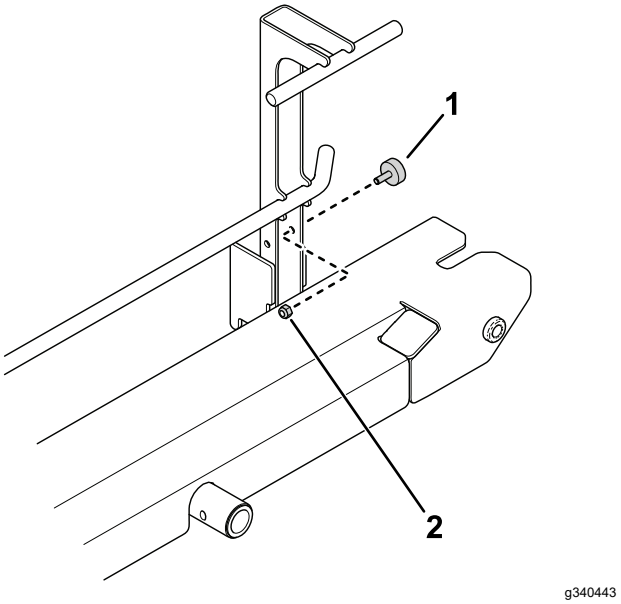

Hình 11

1. Bửng
2. Đai ốc (1/4 inch)

4. Sử dụng chốt hình lá cờ và vít đầu lục giác để siết chặt hãm bánh xe vào cụm đoạn dốc (Hình 12).

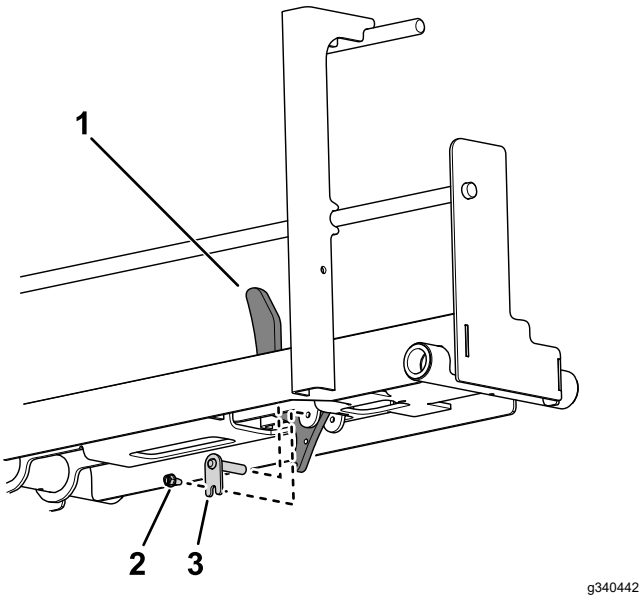

Hình 12

1. Hãm bánh xe
2. Vít đầu lục giác
3. Chốt hình lá cờ

5. Sử dụng liên kết xích để lắp xích vào trục vít căng xích (Hình 13).

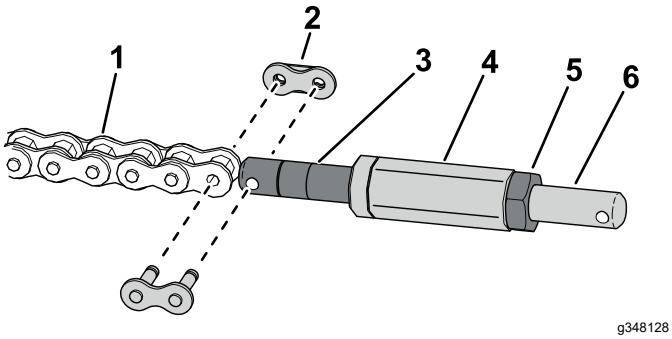

Hình 13

1. Xích
2. Liên kết xích
3. Trục vít căng xích
4. Trục lục giác
5. Đai ốc hãm
6. Trục vít căng liên kết xích

6. Lắp trục lục giác vào trục vít căng xích (Hình 13).
7. Sử dụng đai ốc hãm để lắp trục vít căng liên kết xích vào trục lục giác (Hình 13).
8. Sử dụng liên kết xích để lắp trục vít căng liên kết xích vào hãm bánh xe (Hình 14).

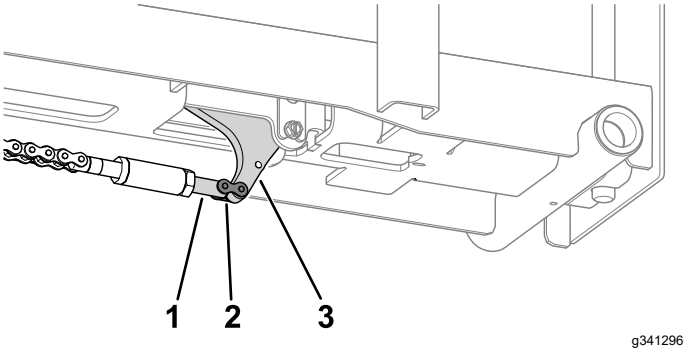

Hình 14

1. Trục vít căng liên kết xích
2. Liên kết xích
3. Hãm bánh xe

9. Kết nối lò xo với hãm bánh xe và đáy đoạn dốc (Hình 15).

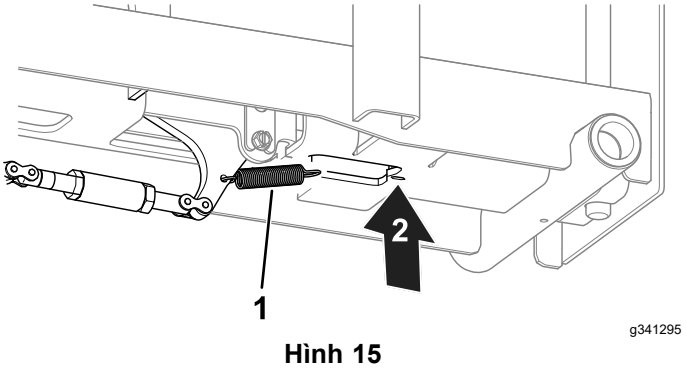

Hình 15

1. Lò xo
2. Kết nối lò xo ở đây.

10. Sử dụng trục bản lề và chốt định vị để siết chặt cụm đoạn dốc vào cụm đường ray (Hình 16).

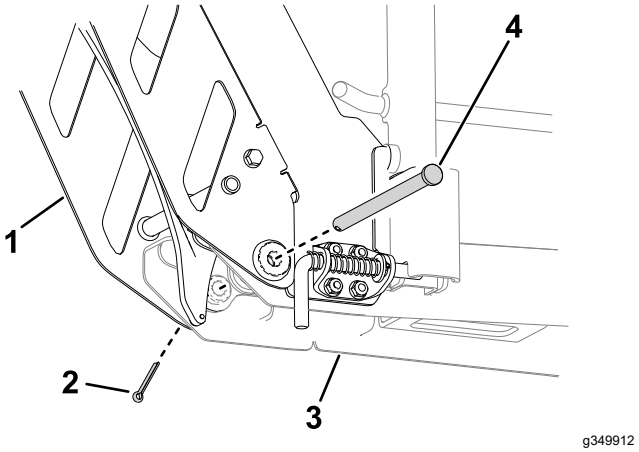

Hình 16

1. Cụm đoạn dốc
2. Chốt định vị
3. Cụm đường ray
4. Trục bản lề

11. Sử dụng liên kết xích để kết nối từng xích với cụm đoạn dốc (Hình 17).

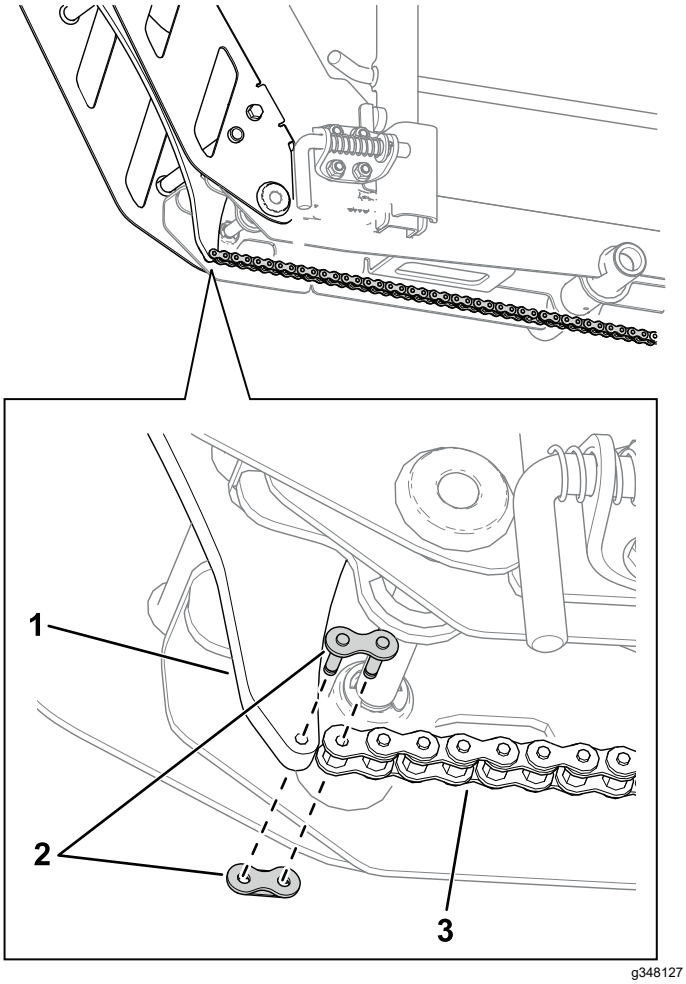

Hình 17

1. Cụm đoạn dốc
2. Liên kết xích
3. Xích

Lắp ráp Xe moóc

Lắp các Thanh hỗ trợ vào Khung chính

1. Định vị giá đỡ trung tâm trên khung chính như được minh họa trong phần Hình 18.

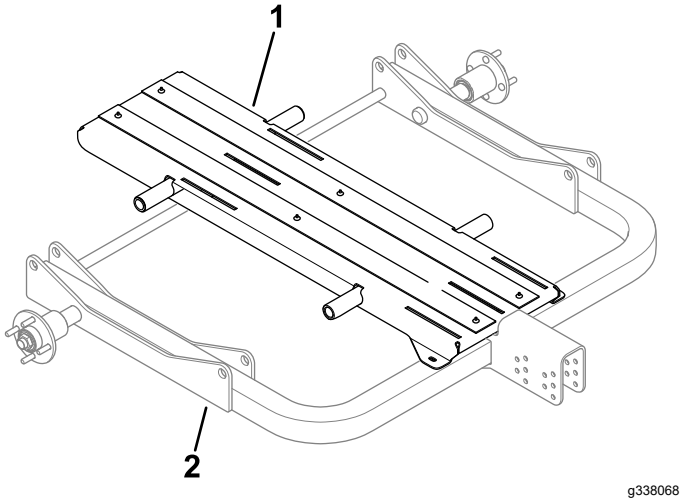

Hình 18

1. Giá đỡ trung tâm
2. Khung chính

2. Nhờ người hỗ trợ giữ bộ bánh xe hoặc bộ đường ray và giá đỡ trung tâm ở đúng vị trí trong khi lắp các thanh đỡ qua các lỗ trên bộ đường ray, giá đỡ trung tâm và khung chính (Hình 19).

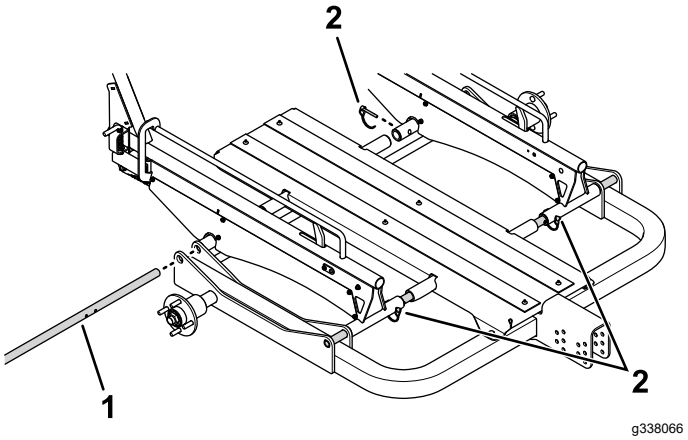

Hình 19

1. Thanh hỗ trợ
2. Chốt

3. Lắp 4 chốt qua các lỗ trên bộ bánh xe hoặc bộ đường ray đối với chiều rộng cụ thể của máy; tham khảo Định cấu hình Chiều rộng Xe moóc (trang 10).

Siết chặt Giá đỡ trung tâm vào Khung chính

Sử dụng 2 vít (3/8 inch) để siết chặt giá đỡ trung tâm vào khung chính (Hình 20).

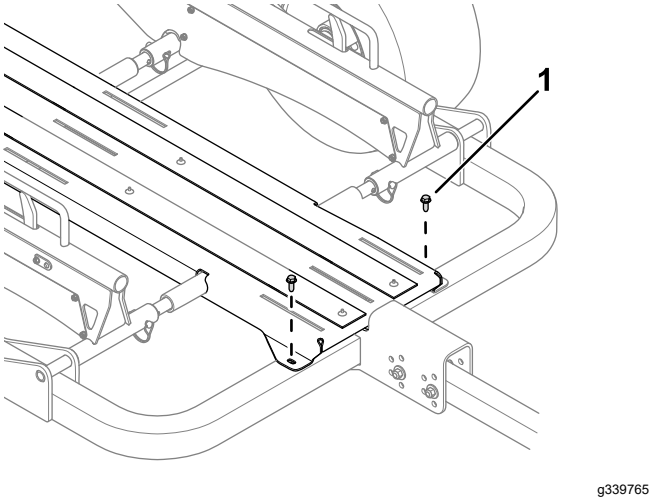

Hình 20

1. Vít (3/8 inch)

Lắp Bánh xe

1. Gắn cụm bánh xe vào mỗi trụ trục bằng 4 đai ốc vấu (Hình 21).

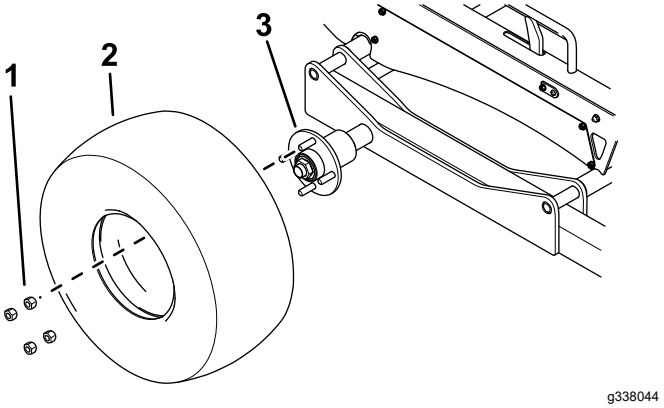

Hình 21

1. Đai ốc vấu
2. Lốp
3. Trục

2. Tạo mô-men xoắn của các đai ốc vấu theo quy định trong Kiểm tra Mô-men xoắn của Đai ốc Vấu của Bánh xe (trang 16).
3. Xì hơi lốp theo thông số kỹ thuật được liệt kê trong Kiểm tra Áp suất Khí của Lốp (trang 15).

Lắp Giá gắn roller vào Giá đỡ trung tâm

Sử dụng 6 bu lông đầu dù cổ vuông và 6 đai ốc mặt bích (5/16 inch) để siết chặt các giá gắn roller vào giá đỡ trung tâm (Hình 22).

Lắp hờ các chốt hãm để giá gắn roller có thể trượt qua lại trên giá đỡ trung tâm. Siết chặt các chốt hãm để siết chặt các giá gắn roller ở đúng vị trí sau khi bạn chất lên xe moóc; tham khảo Tải Xe moóc (trang 12).

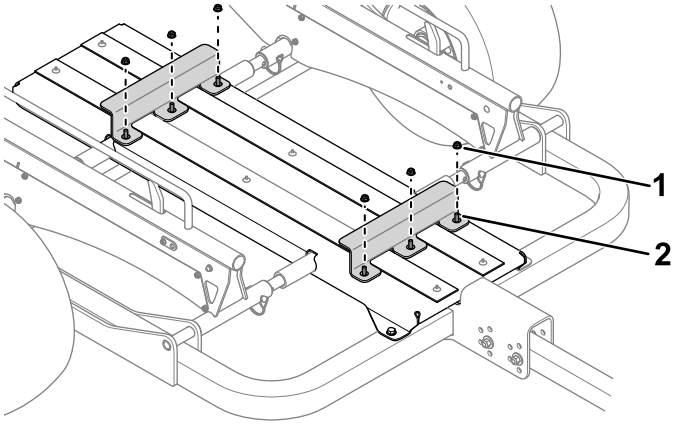

Hình 22

1. Đai ốc mặt bích (5/16 inch)
2. Bu lông đầu dù cổ vuông

Lắp Lưỡi xe moóc vào Khung chính

1. Sử dụng 2 bu lông (7/16 inch), 4 vòng đệm và 2 đai ốc khóa để siết chặt lưỡi xe moóc vào khung chính (Hình 23).

   Lưỡi xe moóc phải song song với mặt đất khi xe moóc được gắn vào xe kéo. Đảm bảo lưỡi song song với mặt đất trước khi bạn tạo mô-men xoắn của phần cứng.

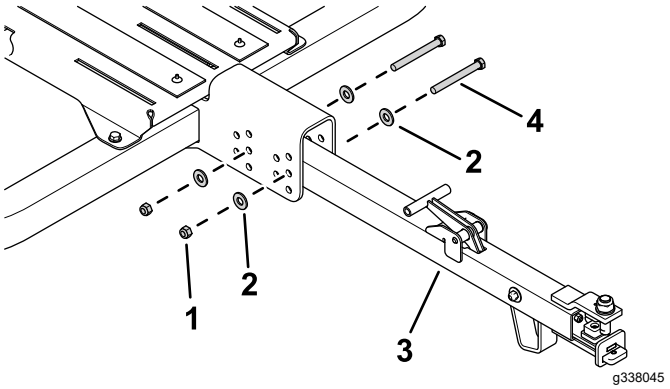

Hình 23

1. Êcu hãm
2. Vòng đệm
3. Lưỡi xe moóc
4. Bu lông (7/16 inch)

2. Tạo mô-men xoắn của phần cứng đến 95 N·m.

Vận hành

Máy tương thích

Xe moóc này được thiết kế có cấu hình dành cho các máy Greensmaster đẩy tay sau mà không cần bộ bổ sung:

Máy	Mẫu máy
Greensmaster 1018	04820
Greensmaster 1021	04830
Greensmaster Flex 1018	04850
Greensmaster Flex 1021	04860
Greensmaster e1021	04831
Greensmaster eFlex 1021	04861

Xe moóc này có thể được định cấu hình dành cho các máy Greensmaster đẩy tay sau bằng bộ cấu hình bổ sung (được bán riêng):

- Dòng Greensmaster Flex 18/21
- Dòng Greensmaster Flex 1800/2100 (bao gồm cả eFlex)
- Dòng Greensmaster 800/1000

Liên hệ với nhà phân phối Toro được ủy quyền của bạn để biết thêm thông tin.

Định cấu hình Chiều rộng Xe moóc

Lưu ý: Không thể tải các máy cắt cỏ có chiều rộng lớn hơn 53 cm (ví dụ: Greensmaster 1026) lên xe moóc.

- Định cấu hình xe moóc cho máy cắt cỏ 46 cm: Sử dụng các chốt để siết chặt các trục ray vào các lỗ bên trong (Hình 24).

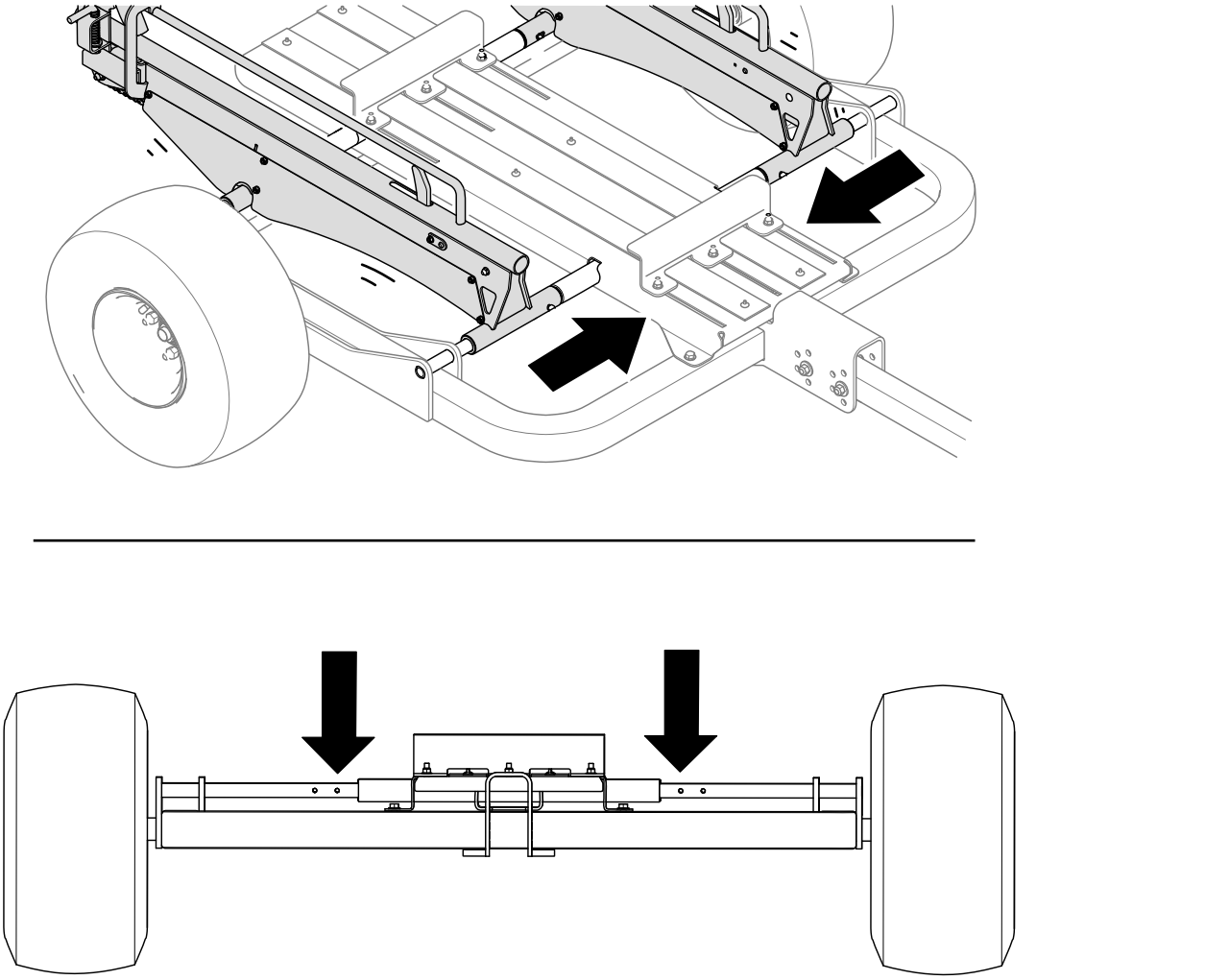

Hình 24

- Định cấu hình xe moóc cho máy cắt cỏ 53 cm: Sử dụng các chốt để siết chặt các trục ray vào các lỗ bên ngoài (Hình 25).

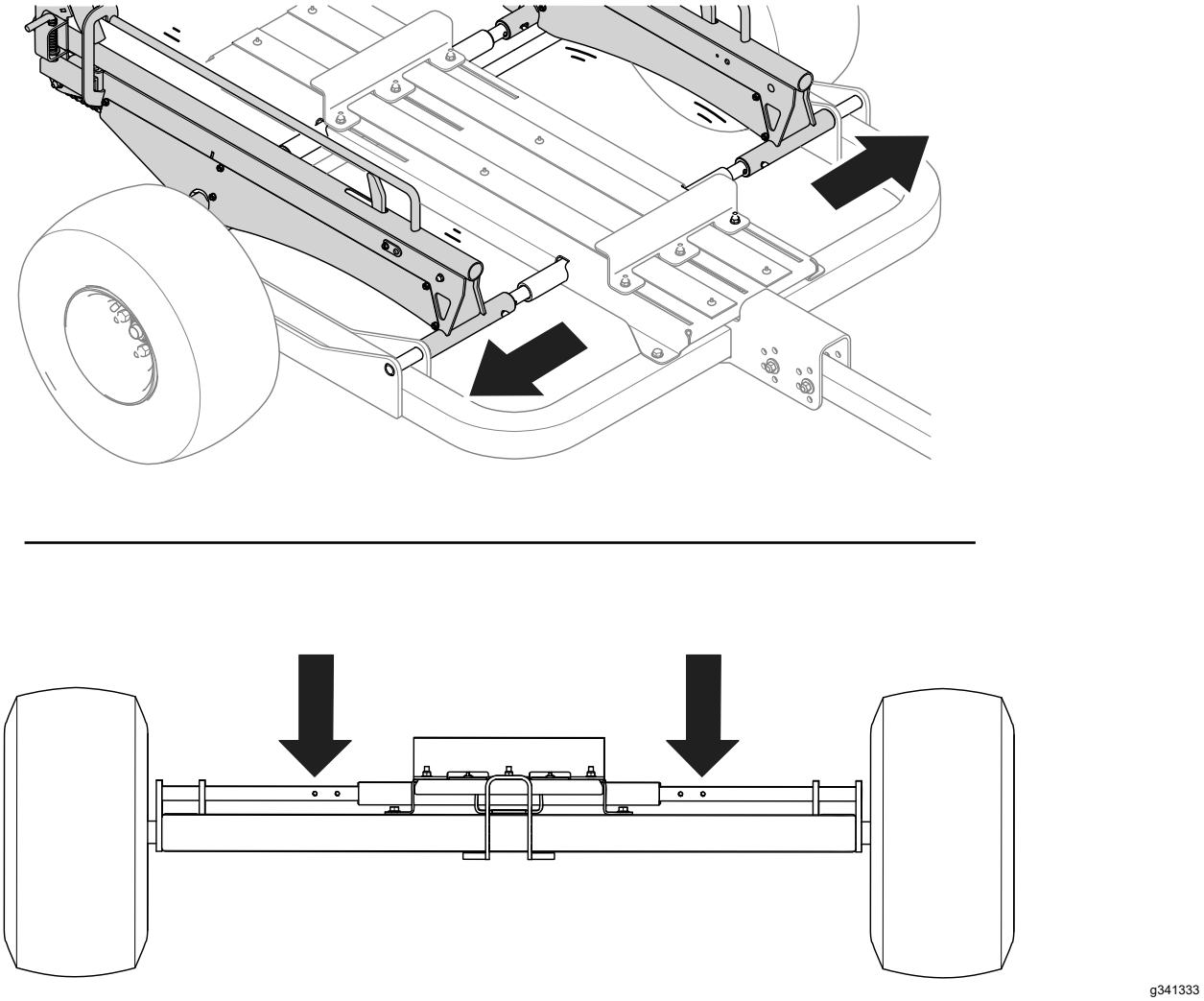

Hình 25

Siết chặt Xe moóc vào Xe Kéo

1. Nâng tay cầm lưỡi (Hình 26).

   Lưu ý: Nâng tay cầm sẽ thu lại cụm trượt.

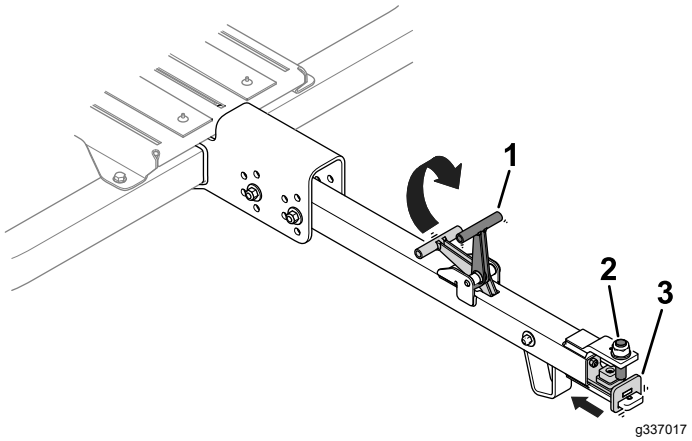

Hình 26

1. Tay cầm lưỡi
2. Chốt lưỡi
3. Cụm trượt

2. Căn chỉnh chốt lưỡi với cầu móc của xe kéo (Hình 27).

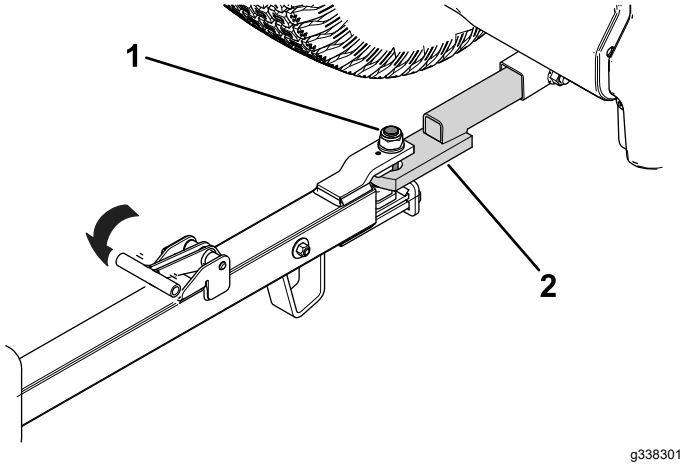

Hình 27

1. Chốt lưỡi
2. Cầu móc của xe kéo

3. Nhả tay cầm lưỡi (Hình 27) để siết chặt xe moóc vào cầu móc của xe kéo.

   Đảm bảo cụm trượt được đặt chính giữa bên dưới chốt lưỡi.

Tải Xe moóc

Chuẩn bị Tải Xe moóc

1. Chèn bánh xe moóc.
2. Kéo đinh chốt ở cả hai bên của xe moóc để nhả đường ray hoặc đoạn dốc và hạ xuống mặt đất (Hình 28).

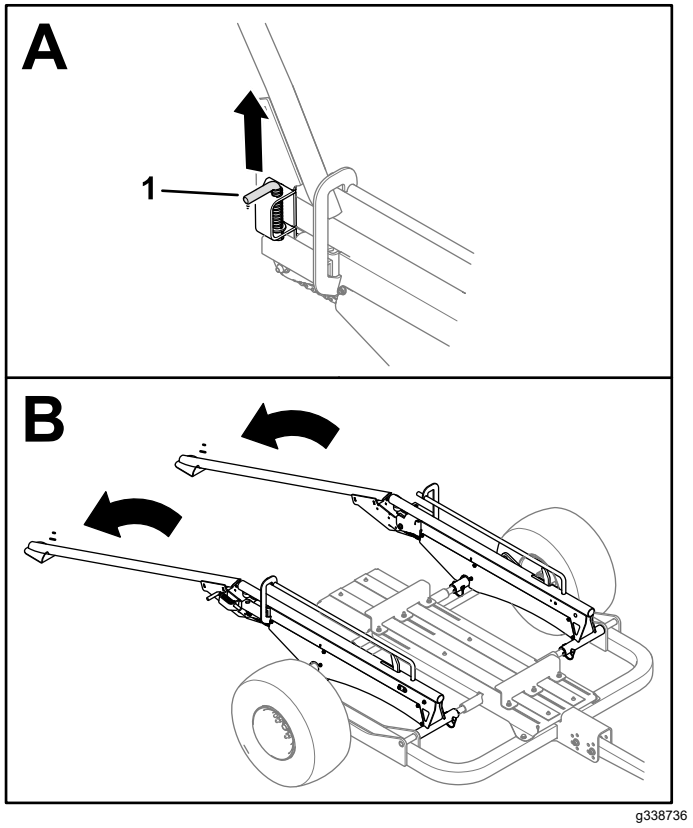

Hình 28

Bộ Đường ray được trang bị

1. Đinh chốt (hình phía bên phải)

3. Lấy giỏ đựng cỏ ra khỏi máy cắt cỏ.

   Lưu ý: Bạn có thể cất các giỏ đựng cỏ trong xe kéo.

4. Tham khảo hướng dẫn phù hợp cho bộ di chuyển đoạn dốc hoặc đường ray được trang bị như sau:

   - **Bộ Đường ray:** Lắp các bánh đường ray vào trục lục giác (Hình 29).

     Lưu ý: Các khe kẹp bánh đường ray sẽ hướng ra ngoài đối với tất cả các máy Greensmaster đẩy tay.

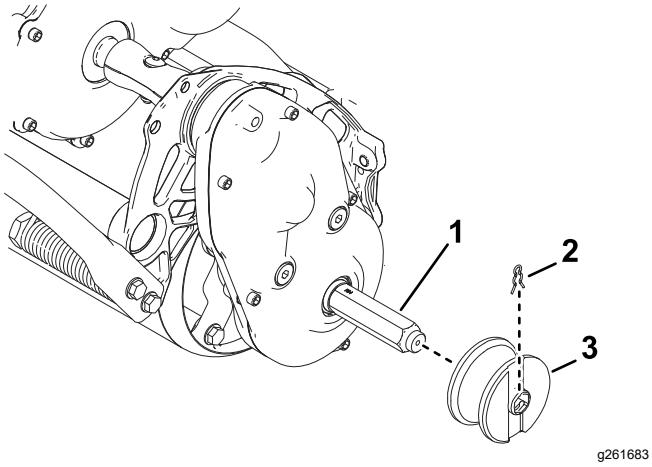

Hình 29

1. Trục lục giác
2. Kẹp
3. Bánh đường ray

- **Bộ Bánh xe:** Lắp bánh vận chuyển vào trục lục giác; tham khảo *Hướng dẫn Vận hành* bộ phận kéo của bạn.

Chất Máy trên Xe moóc

1. Sử dụng đoạn dốc phẳng hoặc đường ray để điều khiển máy từ từ lên xe moóc cho đến khi roller phía trước được đặt vào trong giá gắn roller (Hình 30).

   Lưu ý: Khi bạn chất máy lên xe moóc lần đầu tiên, các chốt hãm giá gắn roller cần phải được nới lỏng và cho phép giá gắn roller trượt về phía trước.

2. Tắt máy và bật phanh tay.
3. Nếu bạn muốn vận chuyển 2 máy, hãy lặp lại các bước 1 và 2 cho máy thứ hai. Đảm bảo roller phía trước được đặt vào trong giá gắn roller.
4. Nâng đoạn dốc và gắn các đinh chốt (Hình 30).
   - Bộ Bánh xe được trang bị: Khi bạn nâng đoạn dốc, các đinh chốt sẽ tự động gắn vào khung khóa và giữ cho đoạn dốc ở vị trí nâng lên.
   - Bộ Đường ray được trang bị: Nâng các đinh chốt, nâng đoạn dốc và nhả các đinh chốt để giữ cho đoạn dốc ở vị trí nâng lên.

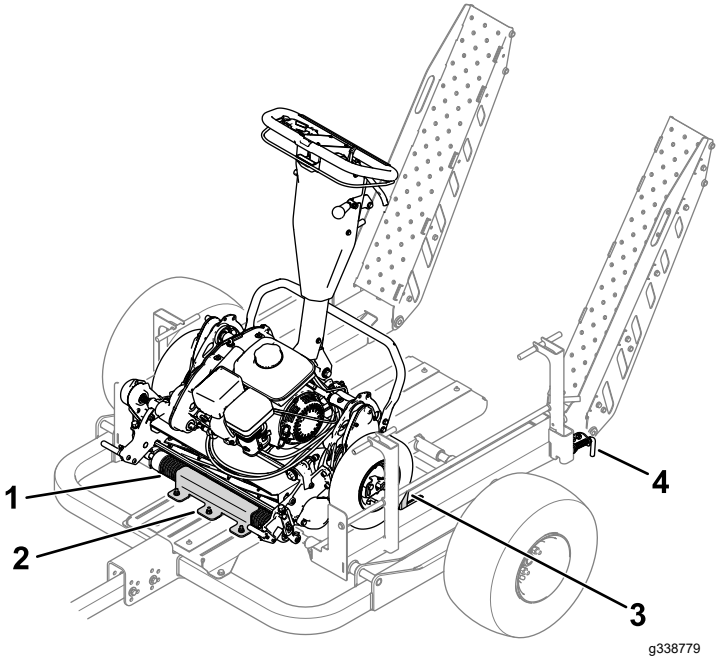

Hình 30

Bộ Bánh xe được trang bị

1. Roller phía trước
2. Giá gắn con lăn (roller)
3. Hãm bánh xe
4. Đinh chốt (hình phía bên trái)

5. Nếu bạn chất lên xe moóc lần đầu tiên, hãy thực hiện các bước sau để cố định máy ở đúng vị trí:
   A. Khi các đoạn dốc được khóa ở vị trí nâng lên, di chuyển máy phía sau về phía đằng sau của xe moóc cho đến khi bánh vận chuyển hoặc bánh đường ray tiếp xúc với đoạn dốc.
   B. Trượt giá gắn roller phía sau về phía sau (Hình 31) cho đến khi tiếp xúc với roller phía trước của máy phía sau.

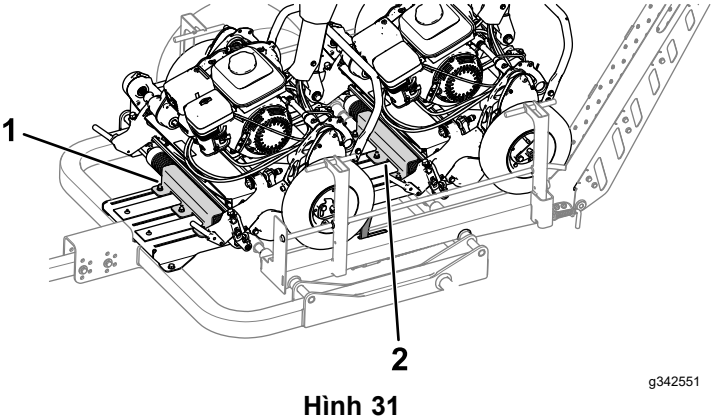

Hình 31

Bánh xe bên trái được tháo ra để nhìn được dễ dàng hơn.

1. Giá gắn roller phía trước
2. Giá gắn roller phía sau

C. Đảm bảo roller phía trước được đặt hoàn toàn bên dưới giá gắn roller và cố định các đai ốc mặt bích đang siết chặt giá gắn roller ở đúng vị trí; tham khảo Kiểm tra Mô-men xoắn của Chốt hãm Giá gắn Roller (trang 15).

D. Di chuyển máy phía trước về phía sau cho đến khi bánh vận chuyển hoặc bánh đường ray tiếp xúc với hãm bánh xe được nâng.

E. Trượt giá gắn roller phía trước về phía sau (Hình 31) cho đến khi tiếp xúc với roller phía trước của máy phía trước.

Nếu bạn chất các máy khác nhau hoặc máy có cấu hình khác nhau (ví dụ: máy có trang bị bộ truyền động bàn chải), hãy thực hiện các bước sau để đảm bảo máy được siết chặt đúng cách trên xe moóc.

Bảo trì

(Các) Lịch trình Bảo trì Khuyến nghị

Khoảng thời gian Dịch vụ Bảo trì	Quy trình Bảo trì
Sau 10 giờ đầu tiên	• Kiểm tra mô-men xoắn của đai ốc vấu của bánh xe.
Trước mỗi lần sử dụng hoặc hàng ngày	• Kiểm tra áp suất khí của lốp.
Hàng năm	• Kiểm tra vòng bi bánh xe để biết độ dịch chuyển phần đầu. • Bôi trơn xích. • Kiểm tra mô-men xoắn của chốt hãm giá gắn roller. • Kiểm tra khe dừng (chỉ dành cho bộ tải đường ray).

Kiểm tra Áp suất Khí của Lốp

Khoảng thời gian Dịch vụ: Trước mỗi lần sử dụng hoặc hàng ngày

Thông số kỹ thuật áp suất khí của lốp: 34 kPa

Kiểm tra áp suất khí trong lốp xe (Hình 32). Thêm hoặc bớt khí khi cần thiết để thiết đặt áp suất khí trong lốp xe theo thông số kỹ thuật áp suất khí của lốp.

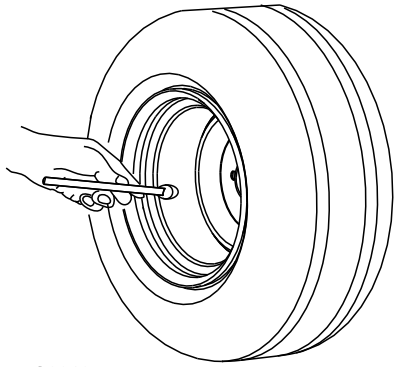

g001055

Hình 32

Kiểm tra Vòng bi Bánh xe để biết Độ dịch chuyển Tự do

Khoảng thời gian Dịch vụ: Hàng năm

1. Tháo tất cả các máy có thể được cất giữ trên xe kéo.
2. Sử dụng kích để nâng xe moóc và đặt các con đội kê dưới xe moóc.
3. Kiểm tra từng bánh xe xem có bị dịch chuyển tự do (nghĩa là chuyển động tự do của cụm lốp và trục) quá mức không.

   Nếu bạn phát hiện độ dịch chuyển tự do quá mức, hãy liên hệ với nhà phân phối Toro được ủy quyền của bạn.

Bôi trơn Xích

Khoảng thời gian Dịch vụ: Hàng năm

Bôi mỡ đa dụng cho từng xích.

Kiểm tra Mô-men xoắn của Chốt hãm Giá gắn Roller

Khoảng thời gian Dịch vụ: Hàng năm

Tạo mô-men xoắn của chốt hãm giá gắn roller (Hình 33) đến 79 N·m.

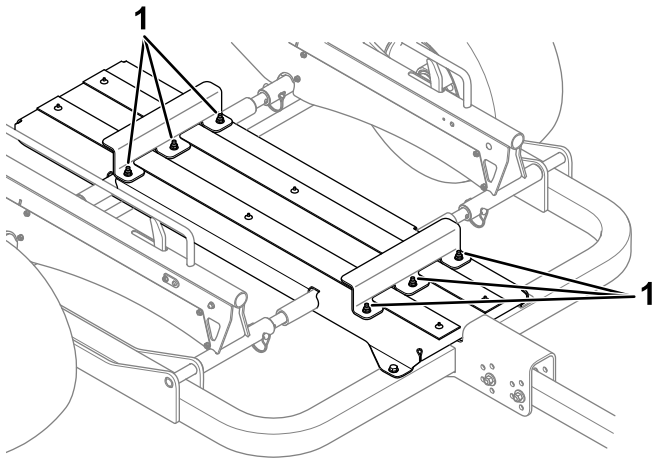

g337082

Hình 33

1. Chốt hãm giá gắn roller

Kiểm tra Mô-men xoắn của Đai ốc Vấu của Bánh xe

Khoảng thời gian Dịch vụ: Sau 10 giờ đầu tiên

Thông số kỹ thuật của mô-men xoắn: 108 Nm

Kiểm tra mô-men xoắn của đai ốc vấu bánh xe mỗi khi bạn lắp bánh xe và sau 10 giờ hoạt động đầu tiên.

Tạo mô-men xoắn của đai ốc vấu bánh xe theo mô hình như được minh hoạt trong Hình 34 đến mức quy định.

⚠ CẢNH BÁO

Việc không duy trì mô-men xoắn phù hợp có thể dẫn đến hỏng hoặc mất bánh xe và có thể gây chấn thương cá nhân.

Tạo mô-men xoắn của đai ốc vấu bánh xe đến mức quy định.

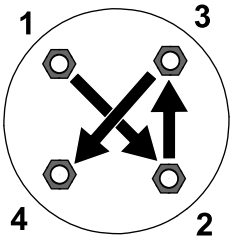

g274650

Hình 34

Kiểm tra Khe Dừng

Chỉ dành cho Bộ Tải Đường ray

Khoảng thời gian Dịch vụ: Hàng năm

Khi các đoạn dốc được siết chặt ở vị trí nâng lên, hãy kiểm tra số đo khe hở giữa hãm và đáy của đường ray.

Số đo phù hợp phải là 2,5 mm như được minh họa trong Hình 35. Nếu bạn quan sát thấy một số đo khác, hãy điều chỉnh trục vít căng và đai ốc hãm cho đến khi bạn đạt được số đo phù hợp.

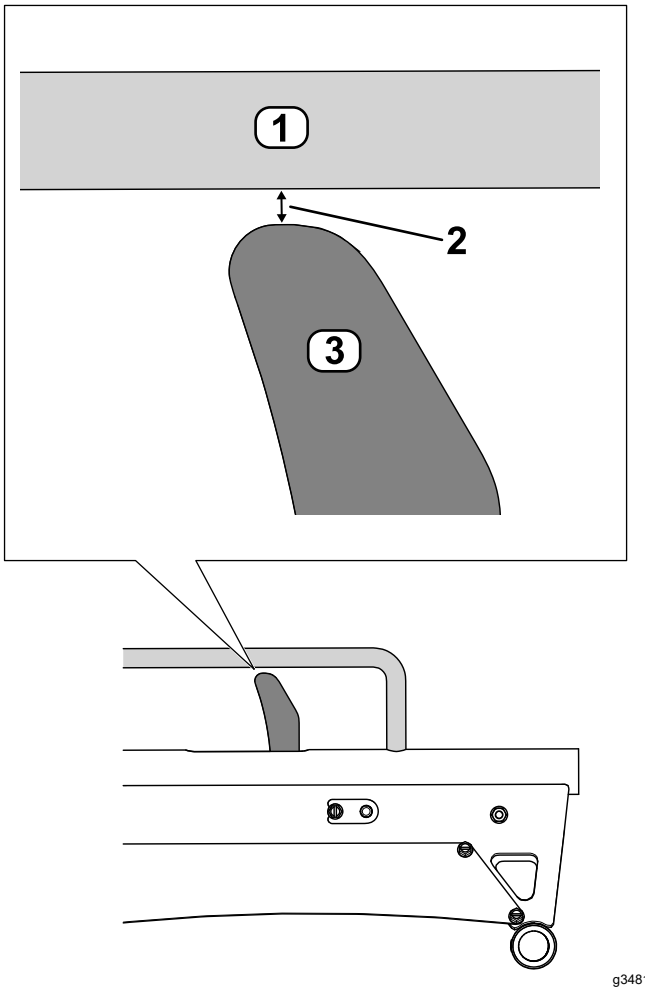

g348160

Hình 35

1. Đường ray
2. Khe hở — 2,5 mm
3. Hãm

Lưu ý:

Thông báo về Quyền riêng tư của EEA/Vương quốc Anh

Việc Toro Sử dụng Thông tin Cá nhân của Bạn

Công ty Toro (“Toro”) tôn trọng quyền riêng tư của bạn. Khi bạn mua sản phẩm của chúng tôi, chúng tôi có thể thu thập một số thông tin cá nhân nhất định về bạn, trực tiếp từ bạn hoặc thông qua công ty hoặc đại lý Toro tại địa phương của bạn. Toro sử dụng thông tin này để thực hiện các nghĩa vụ theo hợp đồng - chẳng hạn như đăng ký bảo hành cho bạn, xử lý yêu cầu bảo hành của bạn hoặc liên hệ với bạn trong trường hợp thu hồi sản phẩm - và cho các mục đích kinh doanh hợp pháp - chẳng hạn như đánh giá mức độ hài lòng của khách hàng, cải thiện sản phẩm của chúng tôi hoặc cung cấp cho bạn thông tin sản phẩm có thể được quan tâm. Toro có thể chia sẻ thông tin của bạn với các công ty con, chi nhánh, đại lý hoặc các đối tác kinh doanh khác của chúng tôi liên quan đến những hoạt động này. Chúng tôi cũng có thể tiết lộ thông tin cá nhân khi pháp luật yêu cầu hoặc liên quan đến mua bán, sáp nhập doanh nghiệp. Chúng tôi sẽ không bao giờ bán thông tin cá nhân của bạn cho bất kỳ công ty nào khác vì mục đích tiếp thị.

Lưu giữ Thông tin Cá nhân của bạn

Toro sẽ lưu giữ thông tin cá nhân của bạn miễn là thông tin có liên quan cho các mục đích trên và phù hợp với các yêu cầu pháp lý. Để biết thêm thông tin về thời hạn lưu giữ hiện hành, vui lòng liên hệ legal@toro.com.

Cam kết Bảo mật của Toro

Thông tin cá nhân của bạn có thể được xử lý ở Hoa Kỳ hoặc một quốc gia khác có thể có luật bảo vệ dữ liệu ít nghiêm ngặt hơn quốc gia cư trú của bạn. Bất cứ khi nào chúng tôi chuyển giao thông tin của bạn ra bên ngoài quốc gia cư trú của bạn, chúng tôi sẽ thực hiện các bước theo yêu cầu pháp lý để đảm bảo các biện pháp bảo vệ được áp dụng phù hợp nhằm bảo vệ thông tin của bạn và đảm bảo thông tin đó được xử lý bảo mật.

Tiếp cận và Sửa lỗi

Bạn có thể có quyền sửa hoặc xem xét dữ liệu cá nhân của mình, hoặc phản đối hoặc hạn chế việc xử lý dữ liệu của bạn. Để thực hiện điều đó, vui lòng liên hệ với chúng tôi qua email theo địa chỉ legal@toro.com. Nếu bạn lo ngại về cách mà Toro đã xử lý thông tin của mình, chúng tôi khuyến khích bạn nêu vấn đề này trực tiếp với chúng tôi. Xin lưu ý rằng cư dân Châu Âu có quyền khiếu nại lên Cơ quan Bảo vệ Dữ liệu của mình.

Bảo hành Toro

Bảo hành có Giới hạn Hai Năm hoặc 1.500 Giờ

Điều kiện và Sản phẩm được Bảo hành

Công ty Toro và các chi nhánh, Công Ty Bảo hành Toro, tuân theo thỏa thuận giữa họ, cùng bảo hành sản phẩm Thương mại Toro của bạn (sau đây được gọi là "Sản phẩm") không có khiếm khuyết về vật liệu hoặc tay nghề kỹ thuật trong 2 năm hoặc 1.500 giờ hoạt động*, tùy theo điều kiện nào xảy ra trước. Chế độ bảo hành này được áp dụng cho tất cả các sản phẩm, ngoại trừ Máy sục khí (tham khảo tuyên bố bảo hành riêng cho những sản phẩm này). Trong trường hợp đủ điều kiện bảo hành, chúng tôi sẽ sửa chữa Sản phẩm miễn phí cho bạn, bao gồm cả chẩn đoán, nhân công, bộ phận và vận chuyển. Bảo hành này bắt đầu vào ngày Sản phẩm được giao cho người mua lẻ ban đầu.
* Sản phẩm được trang bị đồng hồ đo giờ.

Hướng dẫn Nhận Dịch vụ Bảo hành

Bạn có trách nhiệm thông báo cho Nhà phân phối Sản phẩm Thương mại hoặc Đại lý Sản phẩm Thương mại được Ủy quyền nơi mà bạn đã mua Sản phẩm ngay khi bạn cho là có đủ điều kiện để được bảo hành. Nếu bạn cần được trợ giúp xác định vị trí của Nhà phân phối Sản phẩm Thương mại hoặc Đại lý được Ủy quyền, hoặc nếu bạn có thắc mắc liên quan đến quyền hoặc trách nhiệm được bảo hành của mình, bạn có thể liên hệ với chúng tôi theo địa chỉ:

Phòng Dịch vụ Sản phẩm Thương mại Toro
Công ty Bảo hành Toro
8111 Lyndale Avenue South
Bloomington, MN 55420-1196

952–888–8801 hoặc 800–952–2740
E-mail: commercial.warranty@toro.com

Trách nhiệm của Chủ sở hữu

Là chủ sở hữu sản phẩm, bạn có trách nhiệm thực hiện các hoạt động bảo trì và điều chỉnh bắt buộc được nêu trong *Hướng dẫn Vận hành*. Việc sửa chữa những sự cố của sản phẩm xảy ra do không thực hiện các hoạt động bảo trì và điều chỉnh bắt buộc sẽ không được bảo hành.

Các Hạng mục và Điều kiện Không được Bảo hành

Không phải tất cả các lỗi hoặc trục trặc xảy ra với sản phẩm trong thời gian bảo hành đều là khiếm khuyết về vật liệu hoặc kỹ thuật. Chế độ bảo hành này không bao gồm những điểm sau đây:

- Lỗi sản phẩm do sử dụng các bộ phận thay thế không phải của Toro, hoặc do lắp đặt và sử dụng các phụ kiện và sản phẩm bổ sung hoặc sửa đổi không mang thương hiệu Toro.
- Lỗi sản phẩm do không thực hiện bảo trì và/hoặc điều chỉnh được khuyến nghị.
- Lỗi sản phẩm do vận hành Sản phẩm một cách lạm dụng, cẩu thả hoặc thiếu thận trọng.
- Các phụ tùng tiêu hao trong quá trình sử dụng không bị lỗi. Ví dụ về các phụ tùng bị tiêu hao hoặc được sử dụng hết trong quá trình vận hành thông thường của Sản phẩm bao gồm nhưng không giới hạn ở đệm phanh và lớp lót phanh, lớp lót ly hợp, lưỡi cắt, guồng xoắn, roller và vòng bi (kín hoặc bôi trơn), dao bụng, bugi, bánh xe đúc và vòng bi, lốp, bộ lọc, dây đai, và một số bộ phận của máy phun xịt như màng, mắt phun, đồng hồ đo lưu lượng và van kiểm tra.
- Lỗi do ảnh hưởng từ bên ngoài, bao gồm nhưng không giới hạn ở thời tiết, tiến hành cất giữ, ô nhiễm, sử dụng nhiên liệu, chất làm mát, chất bôi trơn, phụ gia, phân bón, nước hoặc hóa chất không được phê duyệt.
- Lỗi hoặc các vấn đề về hiệu suất do sử dụng nhiên liệu (ví dụ như xăng, dầu diesel hoặc dầu diesel sinh học) không tuân thủ các tiêu chuẩn tương ứng của ngành.
- Tiếng ồn, độ rung, hao mòn và xuống cấp thông thường. "Hao mòn" thông thường bao gồm nhưng không giới hạn ở hư hỏng ghế do mài mòn hoặc ăn mòn, bề mặt sơn bị mài mòn, nhãn mác hoặc cửa sổ bị trầy xước.

Phụ tùng

Các phụ tùng được lên lịch thay thế theo chế độ bảo trì bắt buộc được bảo hành trong thời hạn tính đến thời điểm thay thế theo lịch trình cho phụ tùng đó. Các phụ tùng được thay thế theo chế độ bảo hành này được bảo hành trong thời hạn bảo hành sản phẩm ban đầu và trở thành tài sản của Toro. Toro sẽ đưa ra quyết định cuối cùng liệu có sửa chữa hay thay thế bất kỳ phụ tùng hoặc cụm lắp ráp nào hiện có. Toro có thể sử dụng các phụ tùng tái sản xuất để sửa chữa theo bảo hành.

Bảo hành Ắc quy Chu kỳ xả sâu và Ắc quy Lithium-Ion

Ắc quy chu kỳ xả sâu và Ắc quy Lithium-Ion được ghi cụ thể tổng số kilowatt-giờ mà chúng có thể cung cấp trong suốt thời gian sử dụng. Kỹ thuật vận hành, sạc lại và bảo trì có thể kéo dài hoặc giảm tổng thời gian sử dụng của ắc quy. Khi ắc quy trong sản phẩm này được tiêu thụ, lượng công việc hữu ích giữa các khoảng cách thời gian sạc sẽ giảm từ từ cho đến khi ắc quy bị chai hoàn toàn. Chủ sở hữu sản phẩm có trách nhiệm thay ắc quy bị chai do tiêu thụ thông thường.
Lưu ý: (Chỉ dành cho ắc quy Lithium-Ion): Vui lòng tham khảo chế độ bảo hành ắc quy để biết thêm thông tin.

Bảo hành Trục khuỷu Trọn đời (Chỉ dành cho Kiểu máy ProStripe 02657)

Prostripe được trang bị Đĩa Ma sát và Ly hợp Phanh Lưỡi cắt An toàn cho Trục khuỷu (Cụm tích hợp Đĩa Ma sát + Ly hợp Phanh Lưỡi cắt (BBC)) chính hãng của Toro làm thiết bị ban đầu và được người mua ban đầu sử dụng theo quy trình vận hành và bảo trì được khuyến nghị, nên được Bảo hành Trọn đời nếu bị uốn cong trục khuỷu động cơ. Máy được trang bị vòng đệm ma sát, bộ phận Ly hợp Phanh Lưỡi cắt (BBC) và các thiết bị khác không được Bảo hành Trục khuỷu Trọn đời.

Chi phí Bảo trì do Chủ sở hữu chi trả

Hiệu chỉnh động cơ, bôi trơn, làm sạch và đánh bóng, thay bộ lọc, chất làm mát và hoàn thành bảo trì theo khuyến nghị là một số dịch vụ thông thường cần được thực hiện cho các sản phẩm của Toro với chi phí do chủ sở hữu chi trả.

Điều kiện Chung

Sửa chữa do Nhà phân phối hoặc Đại lý được Ủy quyền của Toro thực hiện là biện pháp khắc phục duy nhất của bạn theo chế độ bảo hành này.

Công ty Toro hoặc Công ty Bảo hành Toro không chịu trách nhiệm pháp lý về thiệt hại gián tiếp, ngẫu nhiên hoặc do hậu quả liên quan đến sử dụng Sản phẩm Toro được bảo hành này, bao gồm mọi chi phí hoặc lệ phí cung cấp thiết bị hoặc dịch vụ thay thế trong thời gian xảy ra sự cố hoặc không sử dụng trong khi chờ hoàn thành sửa chữa theo chế độ bảo hành này một cách hợp lý. Ngoại trừ bảo hành Hệ thống khí thải được đề cập dưới đây, nếu được áp dụng, ngoài ra sẽ không có bảo hành rõ ràng nào khác. Tất cả các bảo hành ngầm định về khả năng thương mại và độ phù hợp để sử dụng được giới hạn trong thời hạn của chế độ bảo hành rõ ràng này.

Một số tiểu bang không cho phép các trường hợp loại trừ về thiệt hại ngẫu nhiên hoặc do hậu quả, hoặc không cho phép giới hạn về khoảng thời gian bảo hành ngầm định, do đó, các trường hợp loại trừ và giới hạn ở trên có thể không áp dụng cho bạn. Chế độ bảo hành này cung cấp cho bạn các quyền pháp lý cụ thể và bạn cũng có thể có các quyền khác tùy theo từng tiểu bang.

Lưu ý về Bảo hành Hệ thống Khí thải

Hệ thống Kiểm soát Khí thải trên Sản phẩm của bạn có thể được bảo hành theo một chế độ bảo hành riêng biệt đáp ứng các yêu cầu do Cơ quan Bảo vệ Môi trường (EPA) Hoa Kỳ và/hoặc Ủy ban Tài nguyên Không khí California (CARB) thiết lập. Giới hạn về số giờ nêu trên không áp dụng cho Bảo hành Hệ thống Kiểm soát Khí thải. Tham khảo Tuyên bố về Bảo hành Kiểm soát Khí thải Động cơ được cung cấp kèm theo sản phẩm của bạn hoặc có trong tài liệu của nhà sản xuất động cơ.

Các Quốc gia Khác ngoài Hoa Kỳ hoặc Canada

Khách hàng đã mua các sản phẩm của Toro xuất khẩu từ Hoa Kỳ hoặc Canada cần liên hệ với Nhà phân phối (Đại lý) Toro của mình để nhận chính sách đảm bảo áp dụng cho quốc gia, tỉnh hoặc tiểu bang tương ứng. Nếu vì bất kỳ lý do nào mà bạn không hài lòng với dịch vụ của Nhà phân phối hoặc gặp khó khăn trong việc lấy thông tin đảm bảo, vui lòng liên hệ với Trung tâm Dịch vụ Toro được Ủy quyền của bạn.

Thông tin Cảnh báo theo Dự luật 65 của California

Cảnh báo này là gì?

Bạn có thể thấy một sản phẩm rao bán có nhãn cảnh báo như sau:

CẢNH BÁO: Ung thư và Tác hại Sinh sản—www.p65Warnings.ca.gov.

Dự luật 65 là gì?

Dự luật 65 áp dụng cho bất kỳ công ty nào hoạt động ở California, bán sản phẩm ở California, hoặc sản xuất các sản phẩm có thể được bán hoặc đưa vào California. Dự luật yêu cầu Thống đốc California duy trì và công bố danh sách các hóa chất được biết là gây ung thư, dị tật bẩm sinh và/hoặc có các tác hại đến hệ sinh sản khác. Danh sách này được cập nhật hàng năm và bao gồm hàng trăm loại hóa chất được tìm thấy trong nhiều vật dụng hàng ngày. Mục đích của Dự luật 65 là thông báo cho công chúng về việc phơi nhiễm với những hóa chất này.

Dự luật 65 không cấm bán các sản phẩm có chứa những hóa chất này nhưng thay vào đó, yêu cầu phải có cảnh báo trên bất kỳ sản phẩm, bao bì sản phẩm hoặc tài liệu nào kèm theo sản phẩm. Hơn nữa, cảnh báo theo Dự luật 65 không có nghĩa là sản phẩm vi phạm bất kỳ tiêu chuẩn hoặc yêu cầu về an toàn sản phẩm nào. Trên thực tế, chính quyền California đã làm rõ rằng cảnh báo theo Dự luật 65 “không giống như quyết định của cơ quan quản lý về việc sản phẩm là “an toàn” hay “không an toàn”. Nhiều hóa chất trong số này đã được sử dụng trong các sản phẩm hàng ngày trong nhiều năm mà không ghi nhận tác hại nào. Để biết thêm thông tin, vui lòng truy cập https://oag.ca.gov/prop65/faqs-view-all.

Cảnh báo theo Dự luật 65 có nghĩa là công ty đã (1) đánh giá mức độ phơi nhiễm và kết luận rằng mức độ phơi nhiễm vượt quá “mức rủi ro không đáng kể”; hoặc (2) chọn đưa ra cảnh báo dựa trên hiểu biết của mình về sự hiện diện của một loại hóa chất nằm trong danh sách cấm mà không cố gắng đánh giá mức độ phơi nhiễm.

Dự luật này có áp dụng ở mọi nơi không?

Cảnh báo theo Dự luật 65 chỉ được yêu cầu theo luật của California. Những cảnh báo này được nhìn thấy ở khắp California trong nhiều môi trường khác nhau, bao gồm nhưng không giới hạn ở các nhà hàng, cửa hàng tạp hóa, khách sạn, trường học và bệnh viện và trên nhiều loại sản phẩm. Ngoài ra, một số nhà bán lẻ đặt hàng trực tuyến và qua thư đưa ra các cảnh báo theo Dự luật 65 trên trang web hoặc trong danh mục của họ.

Cảnh báo của California so với giới hạn của liên bang như thế nào?

Các tiêu chuẩn của Dự luật 65 thường nghiêm ngặt hơn các tiêu chuẩn của liên bang và quốc tế. Có nhiều chất khác nhau yêu cầu phải có cảnh báo theo Dự luật 65 ở mức thấp hơn nhiều so với giới hạn tác động của liên bang. Ví dụ: tiêu chuẩn của Dự luật 65 đối với cảnh báo về chì là 0,5 µg/ngày, thấp hơn nhiều so với tiêu chuẩn của liên bang và quốc tế.

Tại sao tất cả các sản phẩm tương tự không có cảnh báo?

- Các sản phẩm được bán ở California yêu cầu phải dán nhãn theo Dự luật 65 trong khi các sản phẩm tương tự được bán ở những nơi khác thì không.
- Một công ty liên quan đến một vụ kiện theo Dự luật 65 có thể bị bắt buộc phải sử dụng cảnh báo theo Dự luật 65 cho các sản phẩm của mình theo thỏa thuận đạt được trong vụ kiện, nhưng các công ty khác sản xuất các sản phẩm tương tự có thể không có yêu cầu đó.
- Việc thực thi Dự luật 65 không có tính nhất quán.
- Các công ty có thể chọn không đưa ra cảnh báo vì họ kết luận rằng họ không bắt buộc phải thực hiện theo Dự luật 65; thiếu cảnh báo về sản phẩm không có nghĩa là sản phẩm đó không có các hóa chất được liệt kê ở các mức độ tương tự.

Tại sao Toro lại đưa cảnh báo này vào?

Toro đã chọn cung cấp cho người tiêu dùng càng nhiều thông tin càng tốt để họ có thể đưa ra quyết định sáng suốt về sản phẩm họ mua và sử dụng. Toro đưa ra cảnh báo trong một số trường hợp nhất định dựa trên kiến thức của mình về sự hiện diện của một hoặc nhiều hóa chất được liệt kê mà không đánh giá mức độ phơi nhiễm, vì không phải tất cả các hóa chất được liệt kê đều có các yêu cầu về giới hạn phơi nhiễm. Mặc dù mức độ phơi nhiễm của các sản phẩm của Toro có thể không đáng kể hoặc nằm trong phạm vi “rủi ro không đáng kể”, Toro đã hết sức thận trọng khi chọn đưa ra các cảnh báo theo Dự luật 65. Hơn nữa, nếu Toro không đưa ra những cảnh báo này, Toro có thể bị Tiểu bang California hoặc các bên tư nhân đang tìm cách thực thi Dự luật 65 khởi kiện và bị áp dụng các hình phạt nặng nề.