Form No. 3327-185

TORO®

53 cm Super Recycler®

Manuel motordrevet plæneklipper

Modelnr. 20783 – Serienr. 220000001 og højere
Modelnr. 20784 – Serienr. 220000001 og højere

Betjeningsvejledning

CE

Dansk (DK)

Dette gnisttændingssystem er i overensstemmelse med de canadiske ICES-002.

Indholdsfortegnelse

	Side
Indledning	2
Sikkerhed	3
Generelt om sikkerhed i forbindelse med plæneklipperen	3
Lydtryksniveau	5
Lydeffektniveau	5
Vibrationsniveau	5
Sikkerheds- og instruktionsmærkater	6
Opsætning	7
Montering af håndtaget	7
Montering af startsnoren	7
Montering af udledningsskaktens prop	8
Montering af sikringen	8
Før start	9
Opfyldning af krumtaphuset med olie	9
Opfyldning af brændstoftanken med benzin	9
Gennemgang af vedligeholdelsesplanen	10
Betjening	11
Betjeningsgreb	11
Start af motoren	11
Standsning af motoren	11
Brug af selvkørselsdrev	12
Justering af klippehøjden	12
Brug af græsposen	13
Tip vedrørende betjening	14
Klipning af blade	15
Vedligeholdelse	16
Skema over anbefalet vedligeholdelse	16
Kontrol af motoroliestanden	17
Rengøring af plæneklipperhusets underside	17
Rengøring af udledningsskakten og proppen	18
Serviceeftersyn af luftfilter	18
Serviceeftersyn af tændrøret	19
Justering af kabel til selvkørselsdrev	19
Smøring af hjulene	20
Skift af motorolien	20
Vedligeholdelse af skærekniven	21
Rengøring under remskærmen	23
Rensning af kølesystemet	23
Udskiftning af sikringen	23
Opladning af batteriet	23
Bortskaffelse af batteriet	24
Tømning af brændstoftanken	24
Opbevaring	24
Klargøring af brændstofsystemet	24
Klargøring af motoren	25
Generelle oplysninger	25
Fremtagning efter opbevaring	25
Tilbehør	25
Fejlfinding	26

Indledning

Læs denne vejledning omhyggeligt, så du kan lære at betjene og vedligeholde produktet korrekt. Oplysningerne i denne betjeningsvejledning kan hjælpe dig og andre med at undgå personskader og produktskader. Selvom Toro udvikler og fremstiller sikre produkter, er du selv ansvarlig for korrekt og sikker betjening af produktet.

Når du har brug for service, originale Toro-dele eller yderligere oplysninger, bedes du kontakte en autoriseret serviceforhandler eller Toro Kundeservice samt have produktets model- og serienummer parat. Figur 1 viser model- og serienummerets placering på produktet.

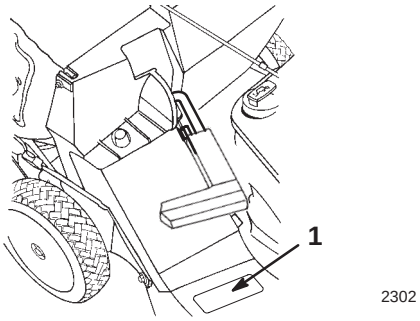

Figur 1

1. Model- og serienummerets placering

Skriv produktets model- og serienummer på linierne herunder.

Modelnr. _____

Serienr. _____

Denne betjeningsvejledning beskriver potentielle risici og oplyser dig om særlige sikkerhedsforanstaltninger, der skal hjælpe dig og andre med at undgå personskade, eventuelt med døden til følge. Ordene ***Fare***, ***Advarsel*** og ***Forsigtig*** anvendes til at angive risikoniveauet. Uanset risikoniveauet skal du dog altid være yderst forsigtig.

Fare angiver en ekstremt stor risiko, der *vil* medføre alvorlig personskade eller død, hvis de anbefalede forholdsregler ikke følges.

© 2001 af The Toro Company

8111 Lyndale Avenue South
Bloomington, MN 55420-1196USA

Alle rettigheder forbeholdes

Trykt i USA

Advarsel angiver en risiko, der *kan* medføre alvorlig personskade eller død, hvis de anbefalede forholdsregler ikke følges.

Forsigtig angiver en risiko, der kan medføre mindre personskader, hvis de anbefalede forholdsregler ikke følges.

I denne manual benyttes to andre ord til at fremhæve oplysninger. **Vigtigt** gør opmærksom på særlige mekaniske oplysninger, og **Bemærk:** understreger generelle oplysninger, der fortjener særlig opmærksomhed.

Sikkerhed

Ukorrekt brug eller vedligeholdelse af denne plæneklipper kan medføre personskade. Følg disse sikkerhedsanvisninger for at mindske risikoen for personskader.

Toro har udviklet og testet denne plæneklipper med henblik på at tilbyde en forholdsvis sikker service; imidlertid *vil manglende opfyldelse af nedenstående anvisninger muligvis medføre personskade.*

Advarsel

Motorudstødningen indeholder kulilte, en lugtfri, dødbringende gift, der kan slå dig ihjel.

Lad ikke motoren køre inden døre eller i et indelukket område.

Med henblik på at sikre maksimal sikkerhed, bedste ydeevne og opnå viden om produktet er det af afgørende betydning, at du og enhver anden, der betjener plæneklipperen, læser og forstår indholdet i denne vejledning, før motoren overhovedet startes. Vær særlig opmærksom på advarselssymbolet ⚠, som betyder *forsigtig*, *advarsel*, eller *fare* – "personlig sikkerhedsinstruktion". Læs og forstå instruktionen, da den omhandler sikkerhed. Hvis sikkerhedsanvisningerne ikke overholdes, kan det medføre personskade.

Generelt om sikkerhed i forbindelse med plæneklipperen

Følgende instruktioner er tilpasset fra ANSI/OPEI-standard B71.1 – 1998 og ISO-standard 5395:1990(E). Oplysninger eller terminologi, der er specifik for Toro-plæneklippere, er medtaget i parentes.

Denne plæneklipper kan afskære hænder og fødder samt udslynge genstande. Hvis ikke følgende sikkerheds-anvisninger følges, kan det medføre alvorlig personskade eller død.

Uddannelse

- Læs denne betjeningsvejledning omhyggeligt. Lær kontrolgrebene at kende, og bliv helt fortrolig med plæneklipperens korrekte brug, før du starter den.
- Tillad aldrig børn at betjene plæneklipperen. Vær opmærksom på, at lokale forskrifter kan angive en mindstealder for operatøren.
- Tillad aldrig voksne, der ikke kender disse anvisninger, at benytte plæneklipperen.
- Klip aldrig græs, når der er mennesker (især børn) eller kæledyr i nærheden. Stop plæneklipperen, hvis nogen kommer ind i området.
- Der kan ske tragiske ulykker, hvis operatøren ikke er klar over børns tilstedeværelse. Børn bliver ofte tiltrukket af plæneklipperen og klippeaktiviteten. Gå aldrig ud fra, at børn bliver på det sted, hvor du sidst så dem.
- Hold børn væk fra klippeområdet, og lad dem være under en ansvarlig voksens årvågne opsyn.
- Vær årvågen, og sluk plæneklipperen, hvis der kommer børn ind i området.
- Vær ekstra forsigtig, når du nærmer dig blinde hjørner, buske, træer eller andre genstande, der kan blokere for udsynet.
- Husk på, at operatøren eller brugeren er ansvarlig for ulykker eller farer, der måtte ramme andre mennesker eller deres ejendom.
- Se producentens anvisninger med hensyn til korrekt betjening og montering af tilbehør. Brug kun tilbehør, der er godkendt af producenten.

Forberedelser

- Undersøg omhyggeligt det område, hvor du skal bruge plæneklipperen, og fjern alle sten, pinde, ståltråd, knogler og andre fremmedlegemer.
- Bær altid svært fodtøj og lange benklæder, når du klipper græs.
- Betjen ikke plæneklipperen, når du går med bare fødder eller med åbne sandaler.
- Bær altid sikkerhedsbriller eller beskyttelsesbriller med sideafskærmninger, når du betjener plæneklipperen.
- Advarsel: Benzin er meget brandfarlig. Træf følgende forholdsregler:
  - Opbevar brændstof i beholdere, der er specielt konstruerede til formålet.
  - Fyld kun brændstof på udendørs, og ryg aldrig under påfyldningen.
  - Fyld brændstof på, før du starter motoren. Fjern aldrig dækslet til brændstoftanken, og påfyld aldrig benzin, mens motoren kører, eller når motoren er varm.
  - Forsøg ikke at starte motoren, hvis du har spildt benzin. Flyt plæneklipperen væk fra området med det spildte benzin for at undgå at skabe en antændelseskilde, indtil benzindampene er spredt.
  - Sæt alle dæksler til brændstoftank og beholdere forsvarligt på igen.
  - Hvis du skal tappe brændstof af brændstoftanken, skal det foregå udendørs.
- Udskift defekte lydpotter.
- Efterse altid knivene, knivboltene og skærekniv-samlingen visuelt for slid eller skader før brug. Udskift slidte eller beskadigede skæreknive og bolte sætvis for at bevare afbalanceringen.
- På plæneklippere med flere knive skal du være forsigtig, da blot én roterende skærekniv kan få de øvrige skæreknive til at rotere.

Betjening

- Betjen ikke motoren i et indelukket område, hvor der kan samle sig farlige kuliltedampe.
- Klip kun græs i dagslys eller i egnet, kunstigt lys.
- Vær altid sikker på, at du har et godt fodfæste på skråninger.
- Gå; løb aldrig.
- Hold altid godt fast i håndtaget.
- Klip på tværs af skråninger, aldrig op og ned, med rotorplæneklippere på hjul.
- Vær yderst forsigtig, når du skifter retning på bakker.
- Klip ikke alt for stejle bakker.
- Vær yderst forsigtig, når du bakker eller trækker plæneklipperen hen imod dig selv.
- Se bagud og nedad, før og mens du går baglæns med plæneklipperen, så du kan se, om der er småbørn i farezonen.
- Stop kniven(e), hvis du skal tippe plæneklipperen med henblik på transport, når du kører over andre overflader end græs, og når du transporterer plæneklipperen til og fra det område, der skal klippes.
- Betjen aldrig plæneklipperen med beskadigede eller manglende afskærmninger eller skjolde eller uden sikkerhedsanordninger (f.eks. deflektorafskærmninger og græsfang) på plads.
- Lav ikke om på hastighedsindstillingerne på motoren.
- Udkobl alle kniv- og drivkoblinger, før du starter motoren.
- Start motoren forsigtigt i overensstemmelse med anvisningerne og med fødderne langt væk fra kniven(e).
- Tip ikke plæneklipperen, når du starter motoren, medmindre du skal tippe plæneklipperen for at starte den. I så fald må du ikke tippe den mere end absolut nødvendigt, og du skal kun løfte den del, der er væk fra operatøren.
- Start ikke motoren, når du står foran udblæsnings-slisken.
- Anbring ikke hænder og fødder i nærheden af eller under roterende dele. Hold dig på afstand af udblæsningsåbningen til enhver tid.
- Saml aldrig en plæneklipper op, og bær den ikke med motoren kørende.
- Stop motoren, og frakobl tændrørskablet:
  - før du fjerner tilstopninger eller renser en tilstoppet udblæsning;
  - før du efterser, rengør eller arbejder på plæneklipperen;
  - efter at du har ramt et fremmedlegeme. Efterse plæneklipperen for skader, og foretag reparationer, før du starter og betjener plæneklipperen; og
  - hvis plæneklipperen begynder at ryste unormalt (undersøg årsagen med det samme).

- Stop motoren:
  - når som helst du forlader plæneklipperen; og
  - før du fylder brændstof på.
- Du skal nedsætte motorens omdrejningstal, når motoren er ved at standse, og hvis motoren har en brændstof-hane, skal du lukke for brændstoftilførslen, når du er færdig med at slå græs.
- Stop kniven(e), når du krydser grusveje, fortove eller veje.
- Sluk motoren, og vent, indtil kniven standser helt, før du fjerner græsfanget.
- Betjen ikke plæneklipperen, mens du er påvirket af alkohol eller medicin.
- Hvis plæneklipperen skulle begynde at ryste unormalt, skal du standse motoren og omgående undersøge årsagen. Rystelser er generelt en advarsel om, at der er opstået problemer.

Skråninger er en væsentlig faktor i forbindelse med udskridnings- og faldulykker, som kan medføre alvorlig personskade. Klip ikke en skråning, hvis du føler dig usikker.

- Hold øje med huller, hjulspor eller ujævnheder. Højt græs kan skjule forhindringer.
- Klip ikke i nærheden af lodrette sider, grøfter eller dæmninger. Du kan miste fodfæstet eller balancen.
- Klip ikke på vådt græs. Reduceret fodfæste kan forårsage udskridning.

Vedligeholdelse og opbevaring

- Hold alle møtrikker, bolte (især bolte til fastspænding af knive) og skruer forsvarligt tilspændte for at sikre, at plæneklipperen er i sikker driftsmæssig stand.
- Opbevar aldrig plæneklipperen med benzin i tanken inde i en bygning, hvor dampe kan nå åben ild eller gnister.
- Lad motoren køle af, før du opbevarer plæneklipperen på et lukket sted.
- Mindsk brandfaren: Hold motoren, lydpotten, batterirummet og benzinopbevaringsområdet fri for græs, blade eller for meget fedt.
- Efterse ofte græsfanget for slid eller skader.
- Udskift slidte eller beskadigede dele.
- Vær ekstra forsigtig, når du håndterer benzin; benzindampe er eksplosive.
- Rør aldrig ved sikkerhedsanordningerne. Efterse regelmæssigt, at de fungerer korrekt.
- Hold plæneklipperen fri for græs, blade og andet snavs, der kan samle sig. Tør eventuelt spildt olie eller brændstof op.
- Stop, og efterse plæneklipperen, hvis du rammer en genstand. Reparer plæneklipperen om nødvendigt, før du starter motoren.
- Forsøg aldrig at foretage hjulhøjdejusteringer, mens motoren kører.
- Græsfangets komponenter udsættes for slid, beskadigelse og forringelser, hvilket kan blotlægge bevægelige dele eller muliggøre udslyngning af genstande. Efterse hyppigt komponenterne, og udskift dem med producentens anbefalede dele, når det er nødvendigt.
- Plæneklipperknive er skarpe og kan skære. Pak kniven(e) ind, eller bær handsker, og vær ekstra forsigtig, når du servicerer dem.
- Lav ikke om på hastighedsindstillingerne på motoren.
- Hvis du skal tappe brændstof af brændstoftanken, skal det foregå udendørs.
- Køb kun ægte Toro-reservedele og -tilbehør for at sikre den bedste ydeevne og sikkerhed.
- Vedligehold eller udskift sikkerheds- og instruktionsmærkater, når det er nødvendigt.

Lydtryksniveau

Denne plæneklipper har et ækvivalent, kontinuerligt A-vægtet lydtryk ved brugerens øre på 85 dB(A), baseret på målinger foretaget på identiske maskiner i henhold til EU's maskindirektiv 98/37/EF.

Lydeffektniveau

Maskinen har et garanteret lydstyrkeniveau på 99 Lwa, baseret på målinger af identiske maskiner i henhold til EU-direktiv 2000/14/EF med senere ændringer.

Vibrationsniveau

Denne plæneklipper har et maksimalt vibrationsniveau på 7,3 m/s^2 ved hænder/arme, baseret på måling af identiske maskiner i henhold til EU's maskindirektiv 98/37/EF.

Sikkerheds- og instruktionsmærkater

Sikkerheds- og instruktionsmærkaterne kan nemt ses af operatøren og er placeret tæt på potentielle risikoområder. Mærkater, der er beskadigede eller forsvundne, skal udskiftes.

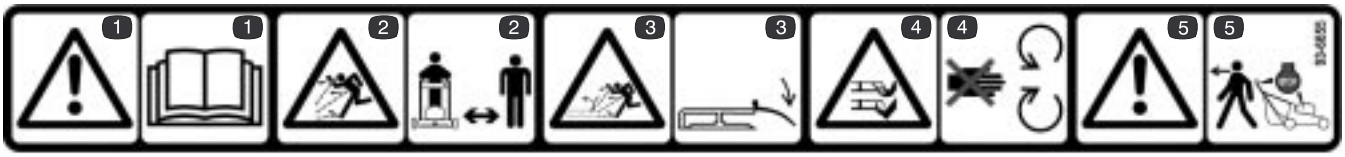

93-6655

1. Fare – læs og forstå betjeningsvejledningen.
2. Risiko for udslyngede genstande – hold omkringstående på afstand.
3. Fare for udslyngede genstande fra plæneklipperen – hold græsdeflektorafskærmningen på plads.
4. Fare for skæring/amputation af hænder og fødder – hold afstand til roterende knive og bevægelige dele.
5. Advarsel – Stop motoren, og vent på, at alle bevægelige dele stopper, før du lader plæneklipperen være uden opsyn.

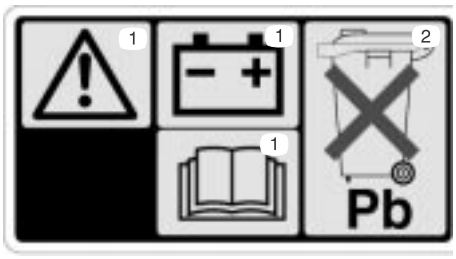

104-7953

1. Advarsel – Læs operatørens manual, før batteriet håndteres.
2. Bortskaf ikke blybatteriet som almindeligt affald.

Opsætning

Bemærk: Maskinens venstre og højre side ses fra den normale betjeningsposition.

Montering af håndtaget

Advarsel

Hvis du sammen- eller udfolder håndtaget forkert, kan et eller flere af kablerne blive klemt, strakt eller beskadiget. Ethvert klemt, strakt eller beskadiget kabel kan forårsage driftsfejl, som medfører en usikker driftstilstand.

- **Sørg for, at kablerne ikke bliver klemt, strakt eller beskadiget.**
- **Håndter kablerne med omhu, når du folder håndtaget sammen eller ud.**
- **Brug ikke plæneklipperen, hvis et eller flere af kablerne er klemt, strakt eller beskadiget. Kontakt den autoriserede serviceforhandler.**

1. Læg den øverste del af håndtaget på jorden bag plæneklipperen med håndtagsmærkaten opad og kablerne ledt ind mellem monteringsbeslagene til håndtaget.
2. Fjern de fire håndtagsbolte og -knapper på det nederste håndtag (to af boltene har en flad top, og de andre to har en konturtop, der passer til håndtaget) (fig. 2).

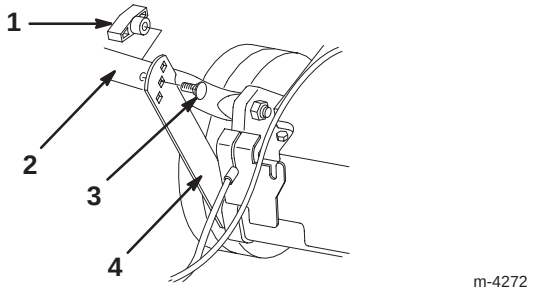

Figur 2

1. Knap (2)
2. Nederste del af håndtaget
3. Flad håndtagsbolt (2)
4. Støttebeslag

3. Sving det nederste håndtag bagud og støttebeslagene opad for at anbringe beslagene på linie med hullerne i håndtaget (fig. 2).
4. Fastgør håndtaget til støttebeslagene med de to flade håndtagsbolte og to knapper, og brug de højde-justeringshuller på beslagene, som passer bedst til din højde (fig. 2).

Bemærk: Du kan justere håndtagets højde ved at isætte hver håndtagsbolt og knap gennem et af de andre huller i hvert støttebeslag.

5. Skub enderne af den øverste del af håndtaget ind over den nederste del af håndtaget, således at de ligger over hinanden (fig. 3).

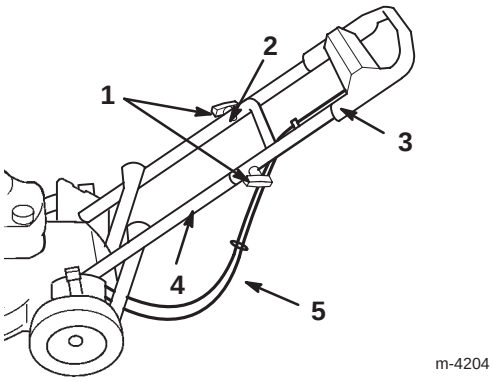

Figur 3

1. Knapper
2. Konturhåndtagsbolt (2)
3. Øverste håndtag
4. Nederste del af håndtaget
5. Kabler

6. Sørg for, at kablerne føres under og bag om den nederste del af håndtaget som vist i figur 3.
7. Fastgør den øverste del af håndtaget til den nederste del ved hjælp af to konturhåndtagsbolte og to knapper (fig. 3).

Montering af startsnoren

Træk startsnoren gennem snorestyret på håndtaget (fig. 4).

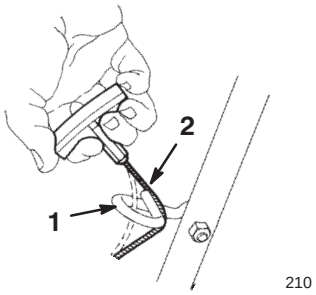

Figur 4

1. Snorestyr
2. Startsnor

Montering af udledningsskaktens prop

1. Stop motoren, og vent på, at alle bevægelige dele standser.
2. Åbn udblæsningsdøren ved at flytte håndtaget bagud (fig. 5).

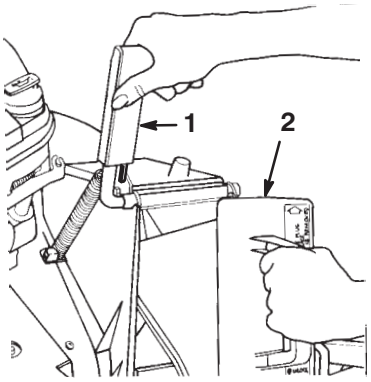

Figur 5

1. Udledningsdørens håndtag
2. Udledningsskaktens prop

3. Hold på udledningsdørens håndtag for at forhindre, at den fjederbelastede dør lukker, mens du isætter udledningsskaktens prop.
4. Drej proppen en smule med uret, mens den isættes (fig. 5).

   Bemærk: Sørg for, at pilen på proppens mærkat peger opad.
5. Skub proppen helt ind, indtil fjederklemmen på bunden af proppen klikker på plads (fig. 6).

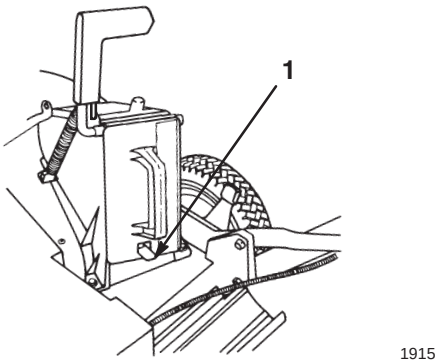

Figur 6

1. Fjederklemme

6. Løsn udledningsdørens håndtag for at låse proppens top.

Montering af sikringen

Kun model med elektrisk starter

Sikringen beskytter den elektriske starter. Hvis batteriet ikke oplades, eller motoren ikke drejer rundt sammen med den elektriske starter, kan sikringen være sprunget. Brug en propsikring på 40 ampere.

1. Fjern batterikassens låg (fig. 7).

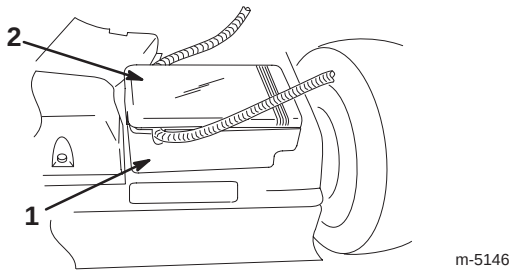

Figur 7

1. Batterikasse
2. Batterikassens låg

Bemærk: Brug en flad skruetrækker til at tage batterilåget af (fig. 8). Løsn begge ender af batterilåget, før det fjernes for at undgå, at det beskadiges.

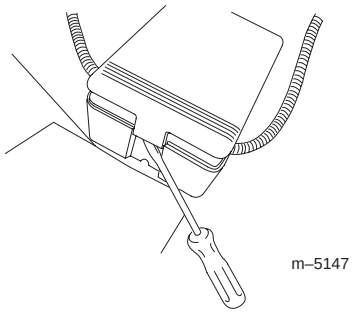

Figur 8

2. Monter sikringen i sikringsholderen som vist i figur 9.

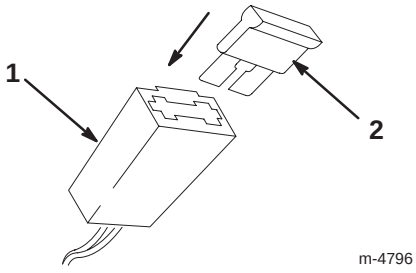

Figur 9

1. Sikringsholder
2. Sikring

3. Monter batterikassens låg.

Før start

Opfyldning af krumtaphuset med olie

Krumtaphuset kan rumme 0,65 liter olie. Brug kun selvrensende olie af høj kvalitet, SAE 30 eller SAE 10W30, der bærer American Petroleum Institute (API) service classification (klassifikation) SF, SG, SH eller SJ.

Før hver brug skal du sørge for, at oliestanden står mellem *Add*- og *Full*-mærket på oliepinden (fig. 10).

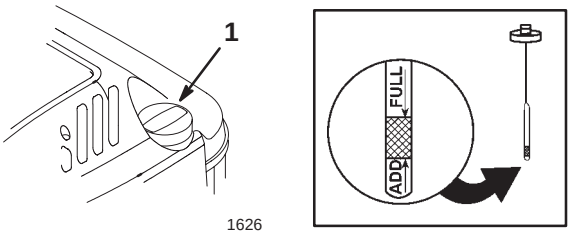

Figur 10

1. Oliepind

Sådan påfyldes olie:

1. Flyt plæneklipperen til en plan flade.
2. Rengør området rundt om oliepinden (fig. 10).
3. Fjern oliepinden ved at dreje dækslet mod uret og trække den ud.
4. Tør oliepinden af med en ren klud.
5. Sæt oliepinden helt i påfyldningsstudsen, og tag den ud igen.

Bemærk: Du skal sætte oliepinden helt i for at sikre en nøjagtig aflæsning af oliestanden.

6. Aflæs oliestanden på oliepinden (fig. 10).
7. Hvis aflæsningen af oliestanden er under *Add*-mærket på oliemålepinden, skal du *langsomt* hælde kun nok olie i påfyldningshullet for at hæve oliestanden til *Full*-mærket på oliemålepinden.

Vigtigt Overfyld ikke krumtaphuset med olie og kør motoren; dette vil forårsage motorskade. Aftap den overskydende olie, indtil oliestanden på oliemålepinden viser *Full (Fuld)*.

8. Indsæt oliemålepinden i påfyldningsstudsen, og drej dækslet med uret, indtil det er stramt.

Opfyldning af brændstoftanken med benzin

For at opnå de bedste resultater skal du bruge ren, frisk, blyfri benzin, herunder *oxideret benzin* eller *benzin med en anden kemisk sammensætning* med et oktantal på 87 eller derover. Køb kun den mængde benzin, du regner med at skulle bruge på 30 dage, for at sikre, at du bruger frisk benzin. Blyfri benzin brænder renere, forlænger motorens levetid og fremmer en god startprocedure. Du kan bruge blyholdig benzin, hvis blyfri benzin ikke kan skaffes.

Vigtigt Fyld ikke olie i benzinen.

Vigtigt Brug ikke methanol, benzin der indeholder methanol, gasohol der indeholder over 10% ethanol, superbenzin eller hvid gas. Brug af disse brændstoffer kan beskadige motorens brændstofsystem.

Vigtigt Brug ikke benzin, der er mere end 30 dage gammel.

Fare

Under visse forhold er benzin meget brandfarlig og yderst eksplosiv. En brand eller eksplosion forårsaget af benzin kan give dig eller andre forbrændinger samt medføre tingsskade.

- **Fyld tanken udendørs på et åbent område, og når motoren er kold. Tør eventuel spildt benzin op.**
- **Fyld ikke brændstoftanken helt op. Fyld benzin på brændstoftanken, indtil niveauet er 6 til 13 mm under bunden af påfyldningsstudsen. Dette giver benzinen i brændstoftanken plads til at udvide sig.**
- **Ryg aldrig, når du håndterer benzin, og hold dig på afstand af åben ild eller steder, hvor benzindampene kan antændes af en gnist.**
- **Opbevar benzin i en godkendt brændstof-beholder, og hold den uden for børns rækkevidde.**
- **Køb kun benzin til 30 dages forbrug.**

Fare

Under visse omstændigheder kan der under påfyldning af brændstof udvikle sig en statisk ladning, der kan antænde benzinen. En brand eller eksplosion forårsaget af benzin kan give forbrændinger samt medføre tingskade.

- **Anbring altid benzindunke på jorden og et stykke væk fra køretøjet, før påfyldning af dunkene påbegyndes.**
- **Fyld ikke benzindunke inde i et køretøj eller på en lastbil eller anhænger, da indvendige tæpper eller plastikforinger i lastbiler kan isolere dunken og forsinke tabet af evt. statisk elektricitet.**
- **Når det er praktisk muligt, skal benzindrevet udstyr afmonteres fra lastbilen eller anhængeren, og udstyret kan påfyldes med hjulene på jorden.**
- **Hvis dette ikke er muligt, skal påfyldningen af udstyret på en lastbil eller anhænger foretages med en løs dunk i stedet for direkte fra benzinstanderen.**
- **Hvis det er nødvendigt at benytte benzinstanderen, skal mundstykket hele tiden være i kontakt med kanten af åbningen i benzintanken eller -dunken, indtil påfyldningen afsluttes.**

Brug en brændstofstabilisator regelmæssigt under betjening og opbevaring. En stabilisator renser motoren under drift og forhindrer dannelser af gummiagtige lakaflejringer i motoren i opbevaringsperioder.

Vigtigt Brug ikke andre brændstofadditiver end en brændstofstabilisator. Brug ikke alkoholbaserede brændstofstabilisatorer som f.eks. ethanol, methanol eller isopropanol.

1. Rengør området rundt om brændstoftankens dæksel (fig. 11).

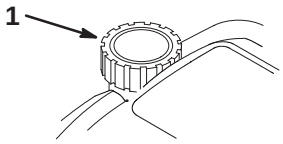

1626

Figur 11

1. Dæksel til brændstoftanken

2. Fjern dækslet fra tanken.
3. Fyld brændstoftanken op med blyfri benzin til inden for 6 til 13 mm fra tankens top. *Fyld ikke påfyldningsstudsen.*
4. Monter dækslet til brændstoftanken, og tør eventuelt spildt benzin op.

Gennemgang af vedligeholdelsesplanen

Se afsnittet Skema over anbefalet vedligeholdelse på side 16. Det kan være nødvendigt at udføre en eller flere ekstra procedurer før eller hurtigt efter, at du begynder at betjene plæneklipperen.

Betjening

Bemærk: Maskinens venstre og højre side ses fra den normale betjeningsposition.

Før du klipper, skal du hver gang sikre dig, at selvkørselsdrevet (kun for selvkørende model) og bøjlen til skæreknivenes kraftudtag fungerer korrekt. Når du løsner bøjlen til skæreknivenes kraftudtag, bør motoren og selvkørselsdrevet standse. Kontakt en autoriseret serviceforhandler, hvis de ikke standser.

Betjeningsgreb

Starthåndtaget og bøjlen til skæreknivenes kraftudtag sidder på det øverste håndtag som vist i figur 12.

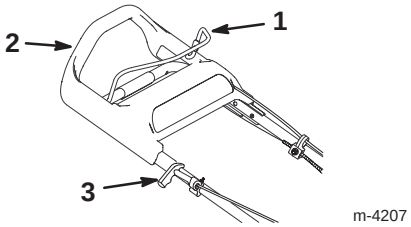

Figur 12

1. Bøjle til skæreknivenes kraftudtag
2. Øverste håndtag
3. Starthåndtag

Start af motoren

1. Sæt tændrørskablet på tændrøret (fig. 13).

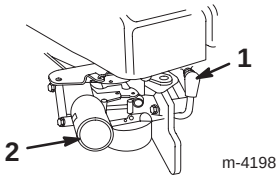

Figur 13

1. Tændrørskabel
2. Spædepumpe

2. Tryk spædepumpen ind tre gange, idet du venter et sekund mellem hvert tryk (fig. 13).

Bemærk: Hvis temperaturen er 13°C eller derunder, skal du trykke spædepumpen ind fem gange, idet du venter et sekund mellem hvert tryk.

Bemærk: Brug ikke spædepumpen til at starte en varm motor efter en kortvarig afbrydelse af motoren. Imidlertid kan det være, at du er nødt til at spæde motoren igen på grund af køligt vejr.

3. Hold bøjlen til skæreknivenes kraftudtag imod det øverste håndtag (fig. 14).

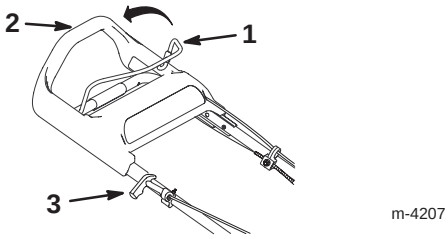

Figur 14

1. Bøjle til skæreknivenes kraftudtag
2. Øverste håndtag
3. Starthåndtag

4. Start plæneklipperen.

- **Manuel start** – Træk let i starthåndtaget, indtil du mærker modstand, og træk dernæst hårdt i det (fig. 12). Lad snoren vende langsomt tilbage til håndtaget.
- **Elektrisk start (kun model med elektrisk start)** – Sæt nøglen i tændingen. Drej nøglen til højre, og giv slip, når motoren starter (fig. 15).

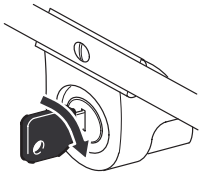

Figur 15

Bemærk: Hvis batteriets opladning er for lav til at starte motoren, skal motoren startes manuelt.

Bemærk: Hvis motoren ikke starter efter tre forsøg, skal du gentage trin 2 til og med 4.

Standsning af motoren

Løsn bøjlen til skæreknivenes kraftudtag. Både motoren og knivene bør standse. Kontakt den autoriserede serviceforhandler, hvis de ikke standser helt.

Brug af selvkørselsdrev

Selvkørselsdrevet kan betjenes ved ganske enkelt at gå fremad med hænderne på den øverste del af håndtaget og albuerne langs siden af kroppen, og plæneklipperen vil automatisk følge din hastighed. Jo hurtigere du går, jo længere glider håndtaget fremad, og jo hurtigere drives plæneklipperen frem (fig. 16).

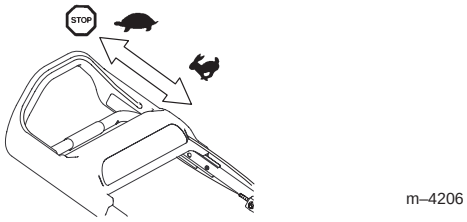

Figur 16

Du skal blot gå langsommere for at sænke drevets fart og selv stoppe helt op for at standse drevet (fig. 16).

Bemærk: Hvis plæneklipperen ikke ruller frit tilbage, når du bakker efter selvkørende fremdrift, skal du skubbe plæneklipperen lidt fremad, ca. 2,5 cm, uden at aktivere selvkørselsdrevet og dernæst trække plæneklipperen bagud.

Justering af klippehøjden

SmartWheel™ har to klippeskalaer: *Spredt bevoksning/normal* og *frodig*, for at sikre den bedste indstilling af klippehøjden under alle klippeforhold (fig. 17). Brug skalaen *spredt bevoksning/normal* i den varme sommersæson til de fleste af dine klippeopgaver. Skalaen *frodig* er til tykt, fugtigt og saftigt græs, der oftest vokser om foråret.

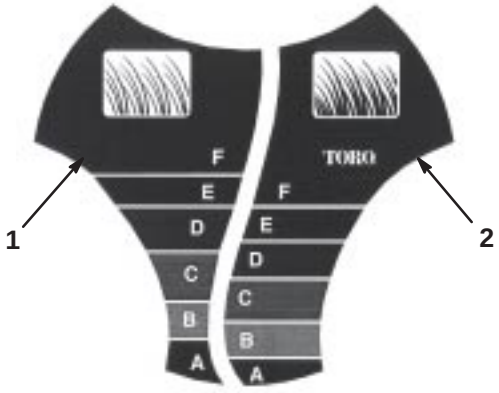

Figur 17

1. Klippeskala for spredt bevoksning/normalt græs
2. Klippeskala for frodigt græs

Toro anbefaler følgende:

- Klip græsset ved indstillingerne *D*, *E* eller *F*, eller sørg for, at græsset til stadighed er mellem 5,1 og 7,6 cm højt.
- Klip ikke under indstillingen *D*, medmindre græsset vokser sparsomt, eller det er sent på efteråret, hvor græsset begynder at vokse langsommere. Når du klipper langt græs, skal du bruge en højere indstilling af klippehøjden og gå langsommere; derefter kan du igen klippe græsset ved en normal indstilling. Hvis du klipper græs, når det er for langt, kan plæneklipperen blive tilstoppet og forårsage, at motoren sætter ud.

Bemærk: *SmartWheel* udregner den korrekte indstilling for at sikre, at du højst klipper en tredjedel af græsstrået.

Fare

Når du justerer klippehøjdehåndtagene, kan dine hænder komme i kontakt med en kniv i bevægelse, og dette kan medføre alvorlige skader.

- **Stop motoren, og vent på, at al bevægelse holder op, før klippehøjden justeres.**
- **Placer ikke dine fingre under huset, mens du justerer klippehøjden.**

1. Stop motoren, og vent på, at alle bevægelige dele standser.
2. Flyt plæneklipperen ind på græsset; stop plæneklipperens kørsel, når *SmartWheel*-konstruktionen på et af baghjulene står lodret (fig. 17).
3. Brug *SmartWheel*-konstruktionen til at sammenligne græsstråenes spidser med bogstaverne på hjulet. Det bogstav på *SmartWheel*, som passer til græsstråenes spidser, er den rette klippehøjde.
4. Skub klippehøjdehåndtaget mod hjulet, og flyt det til det tilsvarende bogstav på plæneklipperhuset (fig. 18).

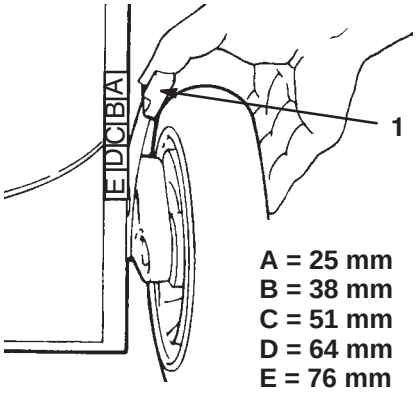

Figur 18

1. Klippehøjde

Bemærk: Det er lettere at foretage justeringer, hvis plæneklipperen løftes op i huset, således at hjulene ikke rører ved jorden. *Placer ikke dine fingre under plæneklipperhuset, når du løfter plæneklipperen.*

5. Sørg for, at tappen på klippehøjdehåndtaget sidder i hullet i plæneklipperhuset.
6. Juster alle hjulene til den samme bogstavsindstilling.

Bemærk: Du kan justere forhjulene til 1,3 cm. Flyt klippehøjdehåndtaget forbi *A*, og før tappen ind i hullet i plæneklipperhuset.

Brug af græsposen

Du kan af og til få brug for at bruge græsposen til at fylde frodigt græs eller indsamle blade i.

Montering af græsposen

1. Stop motoren, og vent på, at alle bevægelige dele standser.
2. Sørg for, at udledningsdørens håndtag er skubbet helt fremad, og at tappen rører ved låsen (fig. 19).

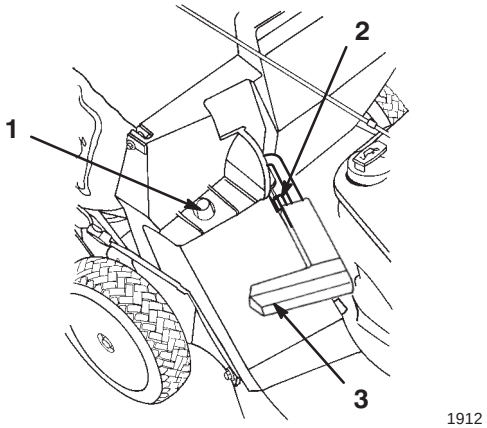

Figur 19

1. Poseramme på holdestangen
2. Låsepindslås
3. Håndtaget skal være skubbet helt fremad, og udledningsdøren skal være lukket

3. Skub hullet i poserammen hen over plæneklipperhusets holdestang (fig. 19).
4. Placer den bageste del af græsposerammen på den nederste del af håndtaget.
5. Træk udledningsdørens håndtag fremad, og flyt det bagud, indtil tappen låses fast i poselåsen (fig. 20).

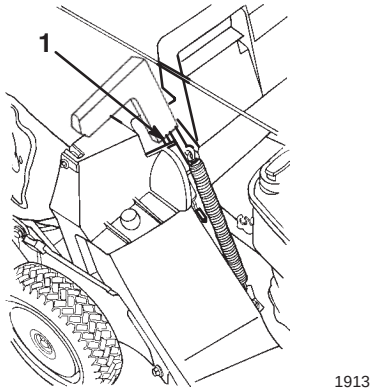

Figur 20

1. Tap fastlåst i poselås

Bemærk: Udledningsdøren i plæneklipperhuset er nu åben.

Klipning med græsposen

Advarsel

En slidt græspose kan medføre, at småsten og andet lignende snavs kastes i retning af operatøren eller omkringstående og kan medføre alvorlig personskade eller død for operatøren eller omkringstående.

Kontroller hyppigt græsposen. Monter en ny Toro-pose, hvis den er beskadiget.

Klip græsset, indtil posen er fuld.

Vigtigt Fyld ikke posen for meget.

Afmontering af græsposen

1. Stop motoren, og vent på, at alle bevægelige dele standser.
2. Hæv udledningsdørens håndtag, og flyt det fremad, indtil låsepinden har kontakt med låsen (fig. 19).
3. Grib fat i håndtaget foran og bagpå posen, og løft posen af plæneklipperen.
4. Tip gradvist posen fremad for at hælde det afklippede græs ud.
5. Posen monteres i henhold til trin 3 til 5 i afsnittet Montering af græsposen tidligere i dette afsnit.

Fare

Hvis udledningsdøren ikke lukker helt, kan plæneklipperen udslynge genstande, hvilket kan forårsage alvorlig personskade eller død.

Hvis du ikke kan lukke udledningsdøren, fordi udledningsområdet er tilstoppet af afskåret græs, skal du stoppe motoren, vente på, at alle bevægelige dele standser og forsigtigt flytte udledningsdørens håndtag frem og tilbage, indtil du kan lukke udledningsdøren helt. Hvis du stadig ikke kan lukke udledningsdøren, skal du flytte det fastklemte materiale med en pind, ikke med hånden.

Tip vedrørende betjening

- Gennemgå sikkerhedsinstruktionerne igen, og læs denne vejledning omhyggeligt, før du betjener plæneklipperen.
- Ryd området for pinde, sten, ståltråd, grene o.l., som kniven kan ramme og udslynge.
- Hold alle, især børn og kæledyr, væk fra arbejdsområdet.
- Undgå at ramme træer, mure, kantsten eller andre faste genstande. Klip aldrig med vilje hen over en genstand.
- Hvis plæneklipperen rammer en genstand eller begynder at ryste, skal du omgående standse motoren, koble kablet fra tændrøret og efterse plæneklipperen for skader.
- Hold *kniven skarptslebet* i hele klippesæsonen. Fil jævnligt hak i kniven ned.
- Udskift kniven, når det er nødvendigt, med en original Toro-kniv.
- Klip kun tørt græs eller blade. Vådt græs og blade har en tendens til at klumpe sig sammen i haven og kan forårsage, at plæneklipperen tilstoppes, eller at motoren sætter ud.

Advarsel

Vådt græs eller blade kan forårsage alvorlig personskade, hvis du glider og kommer i berøring med kniven.

Klip kun under tørre forhold.

- Rengør plæneklipperskjoldets underside efter hver klipning. Se afsnittet Rengøring af plæneklipperhusets underside på side 17.
- Hold motoren i god driftsmæssig stand.
- Indstil motorhastigheden til den hurtigste position for at opnå de bedste klipperesultater.

Advarsel

Betjening af en plæneklipper med motoren kørende ved en hastighed, der er større end den fabriksindstillede hastighed, kan forårsage, at plæneklipperen udslynger en del af kniven eller motoren, så den rammer det område, hvor operatøren eller omkringstående befinder sig, hvilket kan medføre alvorlig personskade eller død.

- **Lav ikke om på indstillingen af motorens hastighed.**
- **Kontakt en autoriseret serviceforhandler, hvis du har mistanke om, at motorens hastighed er hurtigere end normalt.**

- Rengør luftfilteret hyppigt. Ved genbrug hvirvles mere græsaffald og støv op, som tilstopper luftfilteret og mindsker motorens ydeevne.

Klipning af græs

- Græs vokser med forskellig hastighed på forskellige tider af året. I sommervarmen er det bedst at klippe græs ved klippehøjdeindstillingerne *C*, *D* eller *E*. Klip kun omkring en tredjedel af græsstrået ad gangen. Klip ikke under indstillingen 51 mm, medmindre græsset vokser sparsomt, eller det er sent på efteråret, hvor græsset begynder at vokse langsommere.
- Når du klipper græs, der er over 15 cm højt, skal du først klippe ved den højeste klippehøjde og gå langsommere, og dernæst skal du klippe igen ved en lavere indstilling, så plænen kommer til at se pænere ud. Hvis græsset er for langt, og bladene klumper sig sammen oven på græsplænen, kan plæneklipperen stoppe til og forårsage, at motoren sætter ud.
- Skift klipperetning. Dette hjælper med at sprede det afklippede græs over plænen, så den gødes jævnt.

Hvis den færdige plæne ikke ser tilfredsstillende ud, kan du forsøge en eller flere af følgende ting:

- Slib kniven.
- Gå langsommere, mens du klipper.
- Hæv klippehøjden på plæneklipperen.
- Klip græsset hyppigere.
- Overlap banerne i stedet for at klippe en fuld bane for hver omgang.
- Indstil klippehøjden for forhjulene til en position lavere end baghjulene. Vælg for eksempel positionen *C* for forhjulene og positionen *D* for baghjulene.

Klipning af blade

- Efter at du har slået græsplænen, skal du sikre dig, at halvdelen af plænen kan ses gennem dækket af de klippede blade. Du må muligvis køre hen over bladene mere end én gang.
- Ved et let lag blade skal alle hjulene indstilles til den samme klippehøjde.
- Hvis der er mere end 13 cm blade på plænen, skal den forreste klippehøjde indstilles til en eller to positioner højere end den bagerste klippehøjde. Dette gør det lettere at få bladene ind under plæneklipperskjoldet.
- Sænk klippehastigheden, hvis plæneklipperen ikke klipper bladene tilstrækkelig fint.
- Hvis du klipper hen over egeblade, kan du give græsset kalk om foråret for at mindske egebladenes surhed.

Vedligeholdelse

Bemærk: Maskinens venstre og højre side ses fra den normale betjeningsposition.

Skema over anbefalet vedligeholdelse

Vedligeholdelses-intervaller og eftersyn	Vedligeholdelsesprocedure
Hver brug	• Kontroller motoroliestanden. Se afsnittet Kontrol af motoroliestanden på side 17. • Kontroller standsningstiden for knivbremsen. Kniven skal standse inden for tre sekunder efter, at bøjlen er sluppet. Hvis den ikke gør det, skal du kontakte en autoriseret serviceforhandler for at få den repareret. • Fjern græsaffald og snavs fra husets underside. Se afsnittet Rengøring af plæneklipperhusets underside på side 17. • Rengør udledningsskakten og proppen. Se afsnittet Rengøring af udledningsskakten og proppen på side 18.
5 timer	• Efterse knivens og motorens monteringsbeslag. Stram dem, hvis de er løse.
25 timer	• Rengør luftfilterets forfilter, og udskift papirluftfilteret. Papirluftfilteret skal rengøres oftere i støvede eller snavsede driftsforhold. Se afsnittet Serviceeftersyn af luftfilteret på side 18. • Efterse tændrøret, og udskift det om nødvendigt. Se afsnittet Serviceeftersyn af tændrøret på side 19. • Juster kablet til selvkørselsdrevet, og indfedt bagakselfittingerne. Se afsnittet Justering af kabel til selvkørselsdrev på side 19 og Smøring af hjulene på side 20.
50 timer	• Skift motorolie.[1,2] Se afsnittet Skift af motorolien på side 20. • Slib eller udskift skærekniven; vedligehold den hyppigere, hvis kanten hurtigt bliver sløv under ujævne eller sandede forhold. Se afsnittet Vedligeholdelse af skærekniven på side 21. • Efterse brændstofsystemet for lækager og/eller forringelser af en brændstofslange. Udskift dele om nødvendigt. • Fjern græsaffald og snavs fra remskærmens underside. Se afsnittet Rengøring under remskærmen på side 23.
100 timer	• Rengør kølesystemet. Se afsnittet Rensning af kølesystemet af på side 23.
Opbevaring	• Oplad batteriet en gang om måneden og før opbevaring (kun model med elektrisk start). Se afsnittet Opladning af batteriet på side 23. • Tøm brændstoftanken før reparation som anvist eller før opbevaring. Se afsnittet Tømning af brændstoftanken på side 24.

[1]Skift motorolien efter de første fem driftstimer.

[2]Skift motorolie efter hver 25 driftstimer under støvede forhold eller i høje temperaturer.

Vigtigt Se betjeningsvejledningen til motoren for at få oplysninger om yderligere vedligeholdelsesprocedurer.

Forsigtig

Hvis du lader kablet sidde på tændrøret, kan nogen komme til at starte motoren ved et uheld og forårsage alvorlig personskade på dig eller andre omkringstående.

Kobl kablet fra tændrøret, før du udfører nogen form for vedligeholdelse. Flyt tændrørskablet til side, så det ikke kommer i berøring med tændrøret ved et uheld.

Kontrol af motoroliestanden

Før du bruger plæneklipperen, skal du sørge for, at oliestanden står mellem *Add*- og *Full*-mærket som vist på oliepinden (fig. 10). Påfyld olie, hvis oliestanden er under *Add*-mærket. Se afsnittet Opfyldning af krumtaphuset med olie på side 9.

Rengøring af plæneklipperhusets underside

Hold plæneklipperhusets underside ren. Vær særlig opmærksom på at holde 'udsparkerne' fri for snavs (fig. 21).

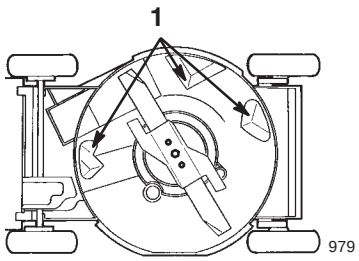

Figur 21

1. Udsparkerplader

Vaskemetode

1. Placer plæneklipperen på en flad brolagt overflade i nærheden af en haveslange.
2. Fastgør en lynkobling (sælges separat) til enden af vandslangen.
3. Fastgør koblingen til plæneklipperens vaskefitting (fig. 22).

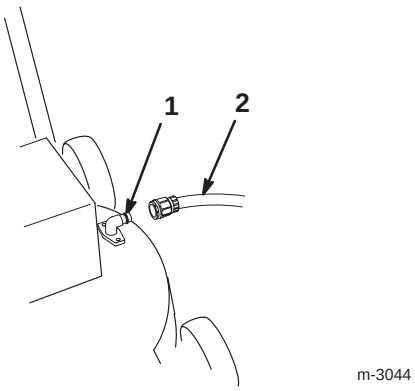

Figur 22

1. Vaskefitting
2. Slange

4. Skru højt op for vandet.
5. Start motoren.
6. Lad plæneklipperen køre i to minutter.
7. Stop motoren, og vent på, at alle bevægelige dele standser.
8. Sluk for vandet.
9. Fjern koblingen fra vaskefittingen.
10. Flyt plæneklipperen til et tørt område, og lad motoren køre i et minut, så plæneklipperen og dens dele tørres.
11. Stop motoren, og vent på, at alle bevægelige dele standser.

Hvis der har samlet sig meget græs på plæneklipperens underside, skal du vente 30 minutter og gentage trin 2 til 11 ovenfor.

Advarsel

En knækket eller manglende vaskefitting kan betyde, at du og andre personer udsættes for udslyngede genstande eller risikerer at komme i kontakt med skærekniven, hvilket kan forårsage personskade eller død.

- **Udskift en ødelagt eller manglende vaskefitting øjeblikkeligt, før du anvender plæneklipperen igen.**
- **Luk eventuelle huller i plæneklipperen med bolte og låsemøtrikker.**
- **Anbring aldrig hænder eller fødder under plæneklipperen eller gennem åbninger i plæneklipperen.**

Skrabemetode

Advarsel

Når plæneklipperen tippes, kan der lække brændstof fra karburatoren eller brændstoftanken. Benzin er ekstremt brændbart, stærkt eksplosivt og kan, under visse forhold, forårsage personskader eller tingskader.

Spild af brændstof kan undgås ved at lade motoren køre tør eller fjerne benzinen vha. en håndpumpe. Tøm aldrig tanken vha. en hævert.

Hvis alt snavs ikke forsvinder fra plæneklipperens underside under vask, skal du tippe plæneklipperen og skrabe den ren.

1. Fjern græsposen.
2. Kobl tændrørskablet fra tændrøret (fig. 13).
3. Aftap benzinen fra brændstoftanken. Se trin 3 og 4 i afsnittet Tømning af brændstoftanken på side 24.
4. Hvis græsposen er monteret på plæneklipperen, skal du lukke plæneklipperhusets dør og fjerne græsposen.
5. Tip plæneklipperen over på dens *venstre* side (fig. 21).
6. Fjern snavset og græsaffaldet med en skraber af hårdt træ eller plastik. Undgå grater og skarpe kanter.

Vigtigt Bevæg kniven så lidt som muligt for at undgå fremtidige startproblemer.

7. Vip plæneklipperen til opretstående stilling.
8. Sæt tændrørskablet på tændrøret.

Rengøring af udledningsskakten og proppen

Rengør udledningsskakten og dennes prop efter hver anvendelse for at sikre den bedste ydeevne. Når græsset er tykt og frodigt, kan der samle sig græsaffald på og rundt om proppen, hvilket kan gøre det vanskeligt at fjerne proppen.

Kontroller altid, at udledningsskakten lukkes, når du slipper håndtaget. Hvis snavs forhindrer, at udledningsdøren kan lukkes, skal indersiden af udledningsskakten og døren rengøres grundigt.

Serviceeftersyn af luftfilter

Rengør forfilteret, og udskift luftfilteret én gang hver sæson eller for hver 25 driftstimer; udskift det hyppigere under støvede driftsforhold.

Vigtigt Betjen ikke motoren uden luftfilterindsatsen; dette vil medføre ekstrem motorskade.

1. Stop motoren, og vent på, at alle bevægelige dele standser.
2. Kobl tændrørskablet fra tændrøret (fig. 13).
3. Afmonter de skruer, der holder luftfilterdækslet (fig. 23).

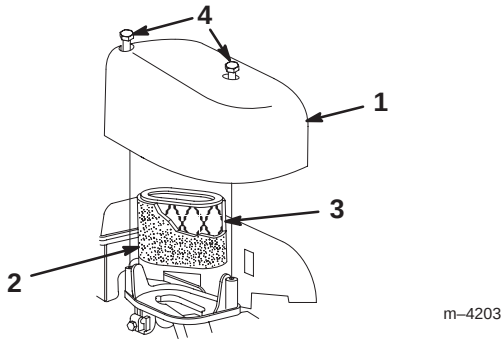

Figur 23

1. Dæksel
2. Skumforfilter
3. Luftfilter
4. Skruer

4. Fjern dækslet, og rengør det grundigt (fig. 23).
5. Fjern skumforfilteret.
6. Vask forfilteret med et mildt rengøringsmiddel og vand, og lad det derefter tørre (fig. 23).
7. Fjern papirluftfilteret, og bortskaf det (fig. 23).

Vigtigt Forsøg ikke at rengøre et papirluftfilter.

8. Monter det nye papirluftfilter i skumforfilteret (fig. 23).
9. Monter det nye luftfilter (fig. 23).
10. Monter dækslet, og fastgør det (fig. 23).

Serviceeftersyn af tændrøret

Kontroller tændrøret efter hver 25. driftstime. Brug et *Champion RC12YC*-tændrør eller tilsvarende.

1. Stop motoren, og vent på, at alle bevægelige dele standser.
2. Kobl tændrørskablet fra tændrøret (fig. 13).
3. Rengør området rundt om tændrøret, og fjern det fra topstykket.

Vigtigt Udskift tændrøret, hvis det er revnet, beskadiget eller snavset. Rengør ikke elektroderne, da partikler, der kommer ind i cylinderen, kan forårsage motorskade.

4. Indstil gnistgabet på det nye tændrør til 0,50 mm (fig. 24).

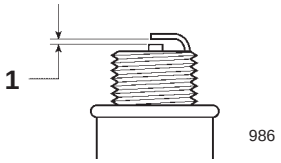

Figur 24

1. 0,50 mm

5. Monter tændrøret og pakningsforseglingen.
6. Tilspænd tændrøret til 20 Nm.
7. Sæt tændrørskablet på tændrøret.

Justering af kabel til selvkørselsdrev

Når du ændrer håndtagets højde, monterer et nyt kabel til selvkørselsdrev, eller traktionsdrivremmen skrider, skal du justere kablet til selvkørselsdrevet.

1. Stop motoren, og vent på, at alle bevægelige dele standser.
2. Fjern skærmen.
3. Løsn møtrikken til kabelunderstøtningen (fig. 25).

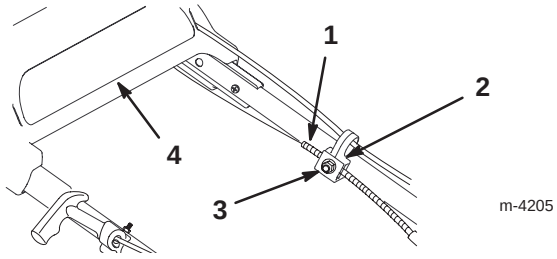

Figur 25

1. Kabelkappe
2. Kabelunderstøtning
3. Møtrik
4. Øverste håndtag

4. Tryk drivkonsollen ned, indtil den berører plæneklipperen, og hold den dernæst på plads (fig. 26).

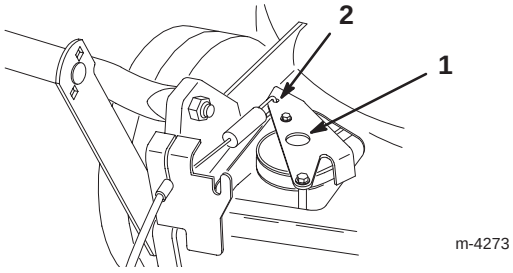

Figur 26

1. Drivkonsol
2. Tryk her

5. Træk kabelkappen ned (mod plæneklipperen) med det øverste håndtag skubbet så langt tilbage som muligt, og samtidig med at du holder drivkonsollen nede, indtil der ikke er noget slæk i kablet (fig. 25).
6. Stram møtrikken på kabelunderstøtningen (fig. 25).
7. Løsn drivkonsollen.
8. Monter remskærmen.

Smøring af hjulene

Smør for- og baghjulene efter hver 25 driftstimer eller ved sæsonens slutning.

1. Påfør 2 eller 3 dråber let olie på indersiden af forhjulene og på ydersiden af alle hjulboltene.
2. Drej hjulene rundt for at fordele olien i bøsningerne.
3. Tør eventuel overskydende olie af.
4. Flyt baghjulets klippehøjdehåndtag til positionen *C*.
5. Aftør fedtfittingerne med en ren klud (fig. 27).

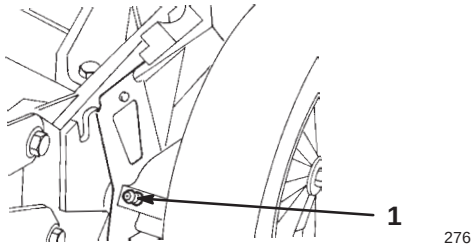

Figur 27

1. Fedtfitting

6. Monter en fedtpistol på hver fitting, og påfør forsigtigt to eller tre pump lithiumbaseret universalfedt nr. 2.

Vigtigt Påføring af fedt med et for stort tryk kan beskadige forseglingerne.

Skift af motorolien

Skift olie efter de første fem driftstimer og derefter efter hver 50 driftstimer eller hver sæson. Kør motoren, lige inden du skifter olien, for at varme olien op. Varm olie flyder lettere og bærer flere kontaminanter.

Bemærk: Skift olie efter hver 25 driftstimer, når du arbejder med tung belastning eller ved høje temperaturer.

Tømning af olien over plæneklipperskjoldet (den foretrukne metode)

1. Fjern græsposen.
2. Kobl tændrørskablet fra tændrøret (fig. 13).
3. Tap benzinen af brændstoftanken; se trin 3 og 4 i afsnittet Tømning af brændstoftanken på side 24.
4. Fjern oliemålepinden fra oliepåfyldningsrøret, og anbring en dræningsbakke ved siden af plæneklipperens *venstre* side.
5. Tip plæneklipperen over på dens *venstre* side, så olien kan løbe ned i dræningsbakken (fig. 28).

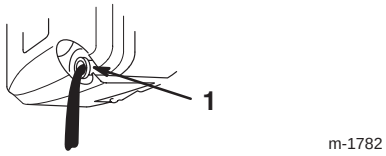

Figur 28

1. Oliepåfyldningsrør

6. Vip plæneklipperen til opretstående stilling.
7. Fyld krumtaphuset op med frisk olie til *Full*-mærket på oliemålepinden. Se afsnittet Opfyldning af krumtaphuset med olie på side 9.
8. Sæt oliepinden i igen.
9. Aftør eventuel spildt olie.
10. Sæt tændrørskablet på tændrøret.
11. Genbrug den brugte olie i overensstemmelse med gældende retningslinier.

Aftapning af olien under plæneklipperskjoldet (anden metode)

Bemærk: Du skal bruge en 3/8” skraldehjulsforlænger til at udføre denne procedure.

Advarsel

Kniven er skarp; kontakt med kniven kan medføre alvorlig personskade.

Bær handsker, eller pak knivens skarpe kanter ind i en klud.

1. Kobl tændrørskablet fra tændrøret (fig. 13).
2. Tap benzinen af brændstoftanken; se trin 3 og 4 i afsnittet Tømning af brændstoftanken på side 24.
3. Tip plæneklipperen over på dens *venstre* side, og fastgør den for at forhindre den i at falde ned.
4. Anbring en dræningsbakke under plæneklipperen.

5. Fjern olieaftapningsproppen, vend plæneklipperen, så den står i køreklar position igen, og lad olien løbe ned i dræningsbakken (fig. 29).

Bemærk: Undgå at spilde olie på remmen.

Vigtigt Du skal muligvis bevæge kniven for at få adgang til olieaftapningsproppen. Bevæg kniven så lidt som muligt for at undgå fremtidige startproblemer.

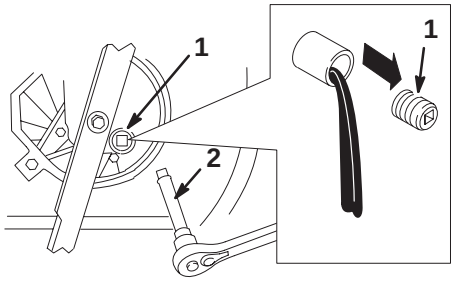

Figur 29

1. Olieaftapningsprop
2. 3/8" skraldehjulsforlænger

6. Tip plæneklipperen over på dens *venstre* side, og monter olieaftapningsproppen.
7. Fjern oliedræningsbakken fra plæneklipperen, og vend plæneklipperen om, så den står op igen.
8. Fyld krumtaphuset op med frisk olie til *Full*-mærket på oliemålepinden. Se afsnittet Opfyldning af krumtaphuset med olie på side 9.
9. Sæt oliepinden i igen.
10. Aftør eventuelt spildt olie.
11. Sæt tændrørskablet på tændrøret.
12. Genbrug den brugte olie i overensstemmelse med gældende retningslinier.

Vedligeholdelse af skærekniven

En lige, skarp kniv giver den bedste klippeydeevne. Efterse og slib kniven regelmæssigt.

Advarsel

Kniven er skarp; kontakt med kniven kan medføre alvorlig personskade.

Bær handsker, eller pak knivens skarpe kanter ind i en klud.

1. Stop motoren, og vent på, at alle bevægelige dele standser.
2. Kobl tændrørskablet fra tændrøret (fig. 13).

Advarsel

Når plæneklipperen tippes, kan der lække brændstof fra karburatoren eller brændstoftanken. Benzin er ekstremt brændbart, stærkt eksplosivt og kan, under visse forhold, forårsage personskader eller tingskader.

Spild af brændstof kan undgås ved at lade motoren køre tør eller fjerne benzinen vha. en håndpumpe. Tøm aldrig tanken vha. en hævert.

3. Tap benzinen af brændstoftanken; se trin 3 og 4 i afsnittet Tømning af brændstoftanken på side 24.
4. Tip plæneklipperen over på dens *venstre* side (luftfilteret skal vende opad) (fig. 30).

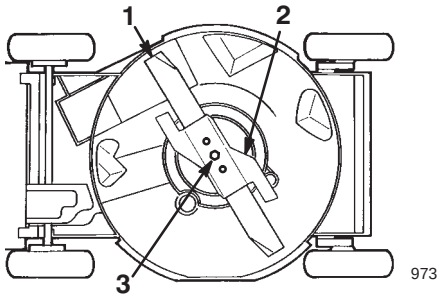

Figur 30

1. Kniv
2. Speeder
3. Knivbolt

Vigtigt Bevæg kniven så lidt som muligt for at undgå fremtidige startproblemer.

Eftersyn af kniven

Undersøg omhyggeligt kniven for skarphed og slid, især dér, hvor de flade dele mødes med de buede (fig. 31A). Da sand og slibematerialer kan slide det metal, der forbinder den flade og den buede del af kniven, væk, skal klingen kontrolleres, før plæneklipperen anvendes. Hvis du bemærker en revne eller slid (fig. 31B og 31C), skal du udskifte kniven. Se afsnittet Afmontering af kniven på side 22.

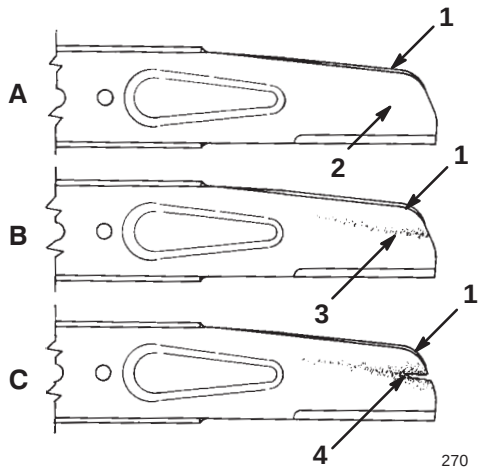

Figur 31

1. Sejl
2. Den flade del af kniven
3. Slid
4. Revnedannelse

Bemærk: Monter en ny kniv før klippesæsonens start for at opnå den bedst mulige ydeevne. Fil alle små hak ned i årets løb for at holde skæret skarpt.

Fare

En slidt eller beskadiget kniv kan gå itu, og et stykke af kniven kan blive kastet ind i det område, hvor operatøren eller omkringstående befinder sig, og medføre alvorlig personskade eller død.

- **Efterse jævnligt kniven for slid eller skader.**
- **Udskift en slidt eller beskadiget kniv.**

Afmontering af kniven

1. Tag fat i enden af kniven med en klud eller en tykt foret handske.

2. Fjern knivbolten, låseringen, speederen og kniven (fig. 30).

Slibning af kniven

Fil den øverste side af kniven for at vedligeholde dens oprindelige skærevinkel (fig. 32A) og inderste skærs radius (fig. 32B). Kniven forbliver afbalanceret, hvis du fjerner den samme mængde materiale fra begge skær.

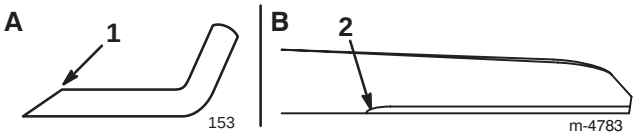

Figur 32

1. Slib kun i denne vinkel
2. Bibehold den oprindelige radius her

Afbalancering af kniven

1. Kontroller knivens afbalancering ved at anbringe knivens midterste hul over et søm eller skaftet på en skruetrækker, der er fastspændt vandret i en skruestik (fig. 33).

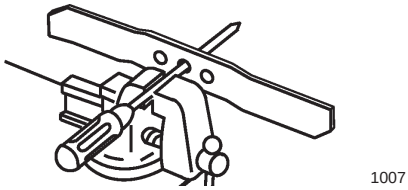

Figur 33

Bemærk: Du kan også kontrollere afbalanceringen ved hjælp af en kommercielt fremstillet knivafbalanceringsenhed.

2. Hvis den ene ende af kniven roterer nedad, skal du file denne ende (ikke skæret eller enden nær skæret). Kniven er korrekt afbalanceret, når ingen af enderne falder ned.

Montering af kniven

1. Monter en skarp, afbalanceret Toro-kniv, en speeder, en låsering og en knivbolt.

Bemærk: Knivens sejl skal vende opad (mod plæneklipperhusets top).

2. Tilspænd knivbolten til 68 Nm.

3. Vend plæneklipperen, så den igen er i stående position.

4. Sæt tændrørskablet på tændrøret.

Rengøring under remskærmen

Hold området under remskærmen fri for snavs.

1. Stop motoren, og vent på, at alle bevægelige dele standser.
2. Fjern de bolte, der fastholder remskærmen til plæneklipperhuset (fig. 34).

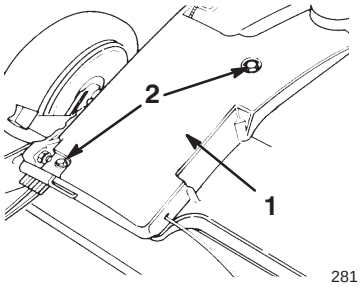

Figur 34

1. Remskærm
2. Bolte

3. Løft skærmen af, og børst alt snavset væk fra remområdet.
4. Monter remskærmen.

Rensning af kølesystemet

Efter hver 100 driftstimer eller hver sæson skal du fjerne snavs og avner fra cylinderen, køleribberne og rundt om karburatoren og ledforbindelserne. Fjern snavs fra luftindtagets sprækker på rekylhuset. Dette vil sikre korrekt afkøling og den bedste motorydeevne.

Udskiftning af sikringen

Kun model med elektrisk starter

Se afsnittet Montering af sikringen på side 8.

Opladning af batteriet

Kun model med elektrisk starter

Advarsel

Batteripoler, klemmer og tilbehør indeholder bly og blysammensætninger samt kemikalier, som ifølge staten Californien er kræftfremkaldende og forårsager forplantningsskader. *Vask hænder efter håndtering.*

Oplad et nyt eller gemt batteri i 24 timer i træk for at sikre, at det er fuldt opladet. Oplad batteriet i 24 timer hver måned (for hver 25 starter) eller efter behov.

1. Stop motoren, og vent på, at alle bevægelige dele standser.
2. Kobl tændrørskablet fra tændrøret (fig. 13).
3. Fjern nøglen fra kontakten.
4. Slut batteriopladerens kabel (leveres sammen med plæneklipperen) til ledningsnettet.

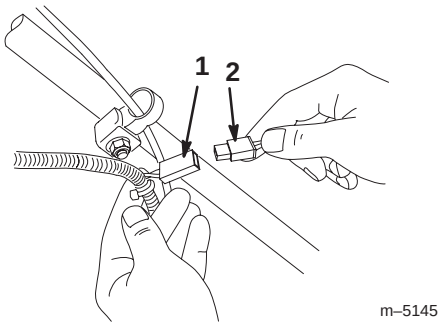

Figur 35

1. Ledningsnetledning
2. Batteriopladerledning

5. Slut opladeren til en 120-volts vekselstrømkontakt.
6. Oplad batteriet i den angivne tid.
7. Tag batteriopladeren ud af stikket.

   Vigtigt Brug kun Toro-opladeren. Andre opladere kan beskadige batteriet. Brug altid opladeren indendørs, og oplad batteriet ved stuetemperatur (22°C), når det er muligt.
8. Sæt tændrørskablet på tændrøret.

Bortskaffelse af batteriet

Kun model med elektrisk starter

Vigtigt Smid ikke brugte batterier ud sammen med husholdningsaffaldet.

Vigtigt Genbrug eller bortskaf et blybatteri i henhold til den lokale lovgivning.

Forbrænding, affaldsdeponering eller blanding af blybatterier i den kommunale renovation er *forbudt* i de fleste områder.

Returner dette batteri til en godkendt genbrugsstation for blybatterier.

Kontakt dine lokale affaldsmyndigheder for at få yderligere oplysninger om miljøvenlig indsamling, genbrug og bortskaffelse af batterier.

Tømning af brændstoftanken

1. Stop motoren, og vent, til den er kølet af.

Vigtigt Aftap kun benzin fra en kold motor.

2. Kobl tændrørskablet fra tændrøret (fig. 13).
3. Fjern dækslet fra brændstoftanken (fig. 11).
4. Brug en håndpumpe til at lede brændstoffet over i en ren, godkendt benzindunk.
5. Sæt tændrørskablet på tændrøret.
6. Kør motoren, indtil den standser.
7. Start motoren igen for at sikre, at al benzinen er ude af karburatoren.

Opbevaring

Udfør de anbefalede vedligeholdelsesprocedurer for at gøre plæneklipperen klar til opbevaring, når sæsonen er slut. Se afsnittet Vedligeholdelse på side 16.

Opbevar plæneklipperen på et køligt, rent, tørt sted. Tildæk plæneklipperen, så den holdes ren og beskyttet.

Klargøring af brændstofsystemet

Advarsel

Benzin kan fordampe, hvis du opbevarer det i længere tid, og det kan eksplodere, hvis det kommer i kontakt med åben ild.

- **Opbevar ikke benzin i længere tid.**
- **Opbevar ikke plæneklipperen med benzin i brændstoftanken eller karburatoren på et indelukket sted med åben ild. (For eksempel en ovn eller en vandvarmers vågeblus.)**
- **Lad motoren køle af, før du opbevarer maskinen på et lukket sted.**

Tøm brændstoftanken, når du klipper sidste gang, før du opbevarer plæneklipperen.

1. Kør plæneklipperen, indtil motoren standser på grund af brændstofmangel.
2. Spæd motoren, og start den igen.
3. Lad motoren køre, indtil den standser. Når du ikke længere kan starte motoren, er den tilstrækkeligt tør.

Klargøring af motoren

1. Skift olien i krumtaphuset, mens motoren stadig er varm. Se afsnittet Skift af motorolien på side 20.
2. Fjern tændrøret (fig. 13).
3. Brug en smørekande, og påfyld ca. en spiseskefuld olie gennem tændrørshullet.
4. Drej motoren langsomt rundt flere gange ved hjælp af startsnoren for at fordele olien.
5. Monter tændrøret, men *sæt ikke* tændrørskablet på tændrøret.

Generelle oplysninger

1. Rengør plæneklipperhuset. Se afsnittet Rengøring af plæneklipperhusets underside på side 17.
2. Fjern al snavs og avner fra cylinderen, køleribberne og blæserhuset.
3. Fjern græsaffald og snavs fra motorens ydre dele, beklædningen og toppen af plæneklipperhuset.
4. Efterse knivens tilstand. Se afsnittet Vedligeholdelse af skærekniven på side 21.
5. Servicer luftfilteret; se afsnittet Serviceeftersyn af luftfilteret på side 18.
6. Smør selvkørselsdrevet; se afsnittet Smøring af hjulene på side 20.
7. Tilspænd alle møtrikker, bolte og skruer.
8. Alle rustne eller skårede malingsoverflader pletmales med maling, som fås hos en autoriseret service-forhandler.
9. Forbered batteriet til opbevaring. Oplad batteriet i 72 timer for at sikre, at det er fuldt opladet (se afsnittet Opladning af batteriet på side 23), tag batterioplader en ud af stikkontakten, og opbevar plæneklipperen på et uopvarmet sted. Hvis du opbevarer plæneklipperen på et opvarmet sted, skal du oplade batteriet for hver 90 dage.

Fremtagning efter opbevaring

Advarsel

Hvis du sammen- eller udfolder håndtaget forkert, kan et eller flere af kablerne blive klemt, strakt eller beskadiget. Ethvert klemt, strakt eller beskadiget kabel kan forårsage driftsfejl, som medfører en usikker driftstilstand.

- **Sørg for, at kablerne ikke bliver klemt, strakt eller beskadiget.**
- **Håndter kablerne med omhu, når du folder håndtaget sammen eller ud.**
- **Brug ikke plæneklipperen, hvis et eller flere af kablerne er klemt, strakt eller beskadiget. Kontakt den autoriserede serviceforhandler.**

1. Fold forsigtigt det øverste håndtag ud, indtil det hviler pænt ved det nederste håndtag, og stram dernæst knapperne.
2. Efterse og tilspænd alle beslag.
3. Fjern tændrøret (fig. 13), og drej motoren hurtigt ved hjælp af startmotoren for at blæse den overskydende olie væk fra cylinderen.
4. Rengør tændrøret, eller udskift det, hvis det er revnet, brækket eller hvis elektroderne er slidte.
5. Monter tændrøret, og spænd det til 20 Nm.
6. Udfør de anbefalede vedligeholdelsesprocedurer. Se afsnittet Vedligeholdelse på side 16.
7. Oplad batteriet. Se afsnittet Opladning af batteriet på side 23.
8. Fyld frisk benzin på brændstoftanken.
9. Kontroller motoroliestanden. Se afsnittet Kontrol af motoroliestanden på side 17.
10. Sæt tændrørskablet på tændrøret.

Tilbehør

Du kan købe følgende tilbehør fra en autoriseret Toro-forhandler:

- Stråfjernersæt
- Sideudblæsningssæt
- Gnistfanger

Fejlfinding

Toro har udviklet og bygget din plæneklipper med henblik på problemfri drift. Efterse følgende komponenter og dele omhyggeligt, og se afsnittet Vedligeholdelse på side 16 for at få flere oplysninger. Kontakt en autoriseret serviceforhandler, hvis et problem varer ved.

Problem	Mulige årsager	Afhjælpning
Motoren starter ikke	1. Brændstoftanken er tom, eller brændstofsystemet indeholder gammelt brændstof.	1. Aftap og/eller fyld brændstoftanken med frisk benzin. Kontakt en autoriseret serviceforhandler, hvis problemet varer ved.
	2. Spædepumpen er ikke trykket ind.	2. Tryk spædepumpen ind tre gange.
	3. Tændrørskablet er ikke sat på tændrøret.	3. Sæt tændrørskablet på tændrøret.
	4. Tændrøret er ødelagt eller snavset, eller gnistgabet er forkert.	4. Efterse tændrøret, og juster gnistgabet om nødvendigt. Udskift tændrøret, hvis det er ødelagt, snavset eller revnet.
Motoren er svær at starte eller mister kraft	1. Brændstoftanken indeholder gammelt brændstof.	1. Aftap og fyld brændstoftanken med frisk benzin.
	2. Udluftningshullet i brændstoftankdækslet er tilstoppet.	2. Rengør udluftningshullet i brændstoftankdækslet, eller udskift brændstofdækslet.
	3. Luftfilterindsatsen er snavset og begrænser luftstrømmen.	3. Rengør luftfilterets forfilter, og/eller udskift papirluftfilteret.
	4. Undersiden af plæneklipperskjoldet indeholder afklippet græs og snavs.	4. Rengør undersiden af plæneklipperskjoldet.
	5. Tændrøret er ødelagt eller snavset, eller gnistgabet er forkert.	5. Efterse tændrøret, og juster gnistgabet om nødvendigt. Udskift tændrøret, hvis det er ødelagt, snavset eller revnet.
	6. Motoroliestanden er lav, eller olien er snavset.	6. Kontrol af motorolien. Udskift olien, hvis den er snavset, eller fyld olie på, hvis der mangler olie.
Motoren kører ujævnt	1. Tændrørskablet er ikke sat på tændrøret.	1. Sæt tændrørskablet på tændrøret.
	2. Tændrøret er ødelagt eller snavset, eller gnistgabet er forkert.	2. Efterse tændrøret, og juster gnistgabet om nødvendigt. Udskift tændrøret, hvis det er ødelagt, snavset eller revnet.
	3. Luftfilterindsatsen er snavset og begrænser luftstrømmen.	3. Rengør luftfilterets forfilter, og/eller udskift papirluftfilteret.

Problem	Mulige årsager	Afhjælpning
Plæneklipperen eller motoren ryster for meget	1. Kniven er bøjet eller ude af balance. 2. Knivbolten sidder løst. 3. Undersiden af plæneklipper-skjoldet indeholder afklippet græs og snavs. 4. Motorens monteringsbolte er løse.	1. Afbalancer kniven. Udskift kniven, hvis den er bøjet. 2. Stram knivbolten. 3. Rengør undersiden af plæneklipperskjoldet. 4. Spænd motorens monteringsbolte.
Ujævnt klippemønster	1. De fire hjul er ikke indstillet til samme højde. 2. Kniven er sløv. 3. Du klipper i det samme mønster gentagne gange. 4. Undersiden af plæneklipper-skjoldet indeholder afklippet græs og snavs.	1. Indstil alle fire hjul til samme højde. 2. Slib og afbalancer kniven. 3. Skift klippemønster. 4. Rengør undersiden af plæneklipperskjoldet.
Udblæsningsslisken tilstoppet	1. Klippehøjden er for lav. 2. Du klipper for hurtigt. 3. Græsset er vådt. 4. Undersiden af plæneklipper-skjoldet indeholder afklippet græs og snavs.	1. Hæv klippehøjden. 2. Sænk farten. 3. Lad græsset tørre, før du klipper. 4. Rengør undersiden af plæneklipperskjoldet.
Plæneklipperen kører ikke af sig selv	1. Kablet til selvkørselsdrevet er ikke korrekt justeret eller er beskadiget. 2. Der er snavs under remskærmen.	1. Juster kablet til selvkørsels-drevet. Udskift kablet om nødvendigt. 2. Fjern snavset fra remskærmens underside.


TORO®