Form No. 3327-189

TORO®

53 cm Super Recycler®

Tosaerba Walk Power

Modello n. 20783—Serie n. 220000001 e superiori
Modello n. 20784—Serie n. 220000001 e superiori

Manuale dell’operatore

CE

Italiano (I)

Il presente sistema di accensione a scintilla è conforme alla norma canadese ICES-002.

Indice

	Pagina
Introduzione	2
Sicurezza	3
Norme di sicurezza generali del tosaerba	3
Livello di pressione acustica	5
Livello di potenza acustica	5
Livello di vibrazioni	5
Adesivi di sicurezza e di istruzione	6
Preparazione	7
Montaggio della stegola	7
Montaggio del cavo di avviamento	7
Montaggio del coperchio del canale di scarico	8
Montaggio del fusibile	8
Prima dell'avviamento	9
Rabbocco della coppa dell'olio	9
Rabbocco del serbatoio del carburante	9
Revisione del programma di manutenzione	10
Funzionamento	10
Comandi	10
Avviamento del motore	11
Spegnimento del motore	11
Utilizzo della trazione automatica	11
Regolazione dell'altezza di taglio	12
Utilizzo del raccoglitore	13
Suggerimenti	14
Manutenzione	16
Programma di manutenzione raccomandato	16
Controllo del livello dell'olio motore	17
Pulizia del sottoscocca del tosaerba	17
Pulizia del canale di scarico e del coperchio	18
Revisione del filtro dell'aria	18
Revisione della candela	19
Regolazione del cavo della trazione automatica	19
Lubrificazione delle ruote	20
Cambio dell'olio motore	20
Manutenzione della lama	21
Pulizia sotto il paracinghia	23
Pulizia dell'impianto di raffreddamento	23
Sostituzione del fusibile	23
Ricarica della batteria	23
Smaltimento della batteria	24
Svuotamento del serbatoio del carburante	24
Rimessaggio	24
Preparazione del sistema di alimentazione	24
Preparazione del motore	24
Informazioni generali	25
Rimozione dopo il rimessaggio	25
Accessori	25
Localizzazione guasti	26

Introduzione

Leggete attentamente il presente manuale al fine di utilizzare e mantenere correttamente il prodotto. Le informazioni qui riportate aiuteranno voi ed altri ad evitare infortuni e a non danneggiare il prodotto. Sebbene la Toro progetti, produca e distribuisca prodotti all'insegna della sicurezza, voi siete responsabili del corretto utilizzo del prodotto in condizioni di sicurezza.

Per informazioni in materia di assistenza, ricambi originali Toro o ulteriori informazioni, rivolgetevi ad un Distributore Toro autorizzato o ad un Centro Assistenza Toro, ed abbiate sempre a portata di mano il numero del modello ed il numero di serie del prodotto. La targa con il numero del modello ed il numero di serie si trova nella posizione riportata nella Figura 1.

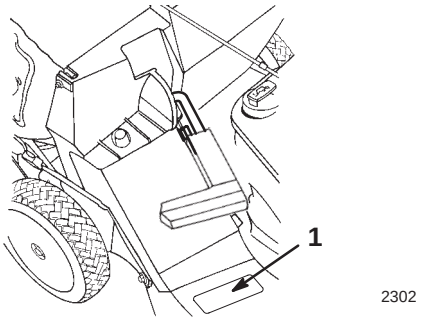

Figura 1

1. Posizione del numero di serie e del modello

Scrivete il numero del modello e il numero di serie nello spazio seguente:

N. del modello: _____

N. di serie: _____

Il presente manuale evidenzia i pericoli potenziali e riporta messaggi di sicurezza speciali per aiutare voi ed altri ad evitare lesioni personali ed anche la morte. ***Pericolo***, ***Avvertenza***, e ***Attenzione*** sono termini utilizzati per identificare il grado di pericolo. Tuttavia, a prescindere dal livello di pericolosità, occorre prestare sempre la massima attenzione.

© 2001 della The Toro Company
8111 Lyndale Avenue South
Bloomington, MN 55420-1196

Tutti i diritti sono riservati

Stampato negli USA

Pericolo segnala una situazione di estremo pericolo che *provoca* infortuni gravi o la morte se non si osservano le precauzioni raccomandate.

Avvertenza segnala una situazione di estremo pericolo che *può* provocare infortuni gravi o la morte se non si osservano le precauzioni raccomandate.

Attenzione segnala un rischio che può causare infortuni lievi o moderati se non si osservano le precauzioni raccomandate.

Per evidenziare le informazioni vengono utilizzate altre due parole: **Importante** indica informazioni di carattere meccanico di particolare importanza, e **Nota:** evidenzia informazioni generali di particolare rilevanza.

Sicurezza

L'errato utilizzo o manutenzione di questo tosaerba possono causare lesioni. Il rischio di infortuni può essere limitato osservando le seguenti istruzioni per la sicurezza.

Toro ha progettato e testato questo tosaerba per offrire un servizio ragionevolmente sicuro; tuttavia *il mancato rispetto delle seguenti istruzioni può provocare gravi infortuni*.

⚠ Avvertenza ⚠

Lo scarico del motore contiene ossido di carbonio, gas velenoso inodoro che può uccidere.

Non fate funzionare il motore in interni o in ambienti cintati.

Per garantire la massima sicurezza, migliori prestazioni e familiarizzare con questo prodotto, è essenziale che tutti gli operatori del tosaerba leggano attentamente il contenuto del presente manuale prima ancora di avviare il motore. Prestate particolare attenzione al simbolo di avvertimento ⚠ che significa *attenzione, avvertenza,* o *pericolo* — "norme di sicurezza personali". Leggete attentamente le norme di sicurezza. La mancata osservanza delle norme di sicurezza può provocare infortuni.

Norme di sicurezza generali del tosaerba

Le seguenti istruzioni sono state adattate dalla norma ANSI/OPEI B71.1—1998 e dalla norma ISO 5395:1990(E). Le informazioni o la terminologia specifiche per i tosaerba Toro sono riportate tra parentesi.

Questo tosaerba è in grado di amputare mani e piedi, e di scagliare oggetti. La mancata osservanza delle seguenti istruzioni per la sicurezza può causare gravi infortuni ed anche la morte.

Addestramento

- Leggete attentamente queste istruzioni. Acquisite dimestichezza con i comandi e con il corretto utilizzo del tosaerba prima di avviarlo.
- Non permettete mai che bambini o ragazzi utilizzino il tosaerba. Le normative locali possono imporre limiti all'età dell'operatore.
- Non permettete mai ad adulti di utilizzare il tosaerba se non hanno prima letto queste istruzioni.
- Non tosate in prossimità di altre persone, soprattutto bambini, o di animali da compagnia. Fermate il tosaerba se qualcuno entra nell'area di lavoro.
- Per evitare tragici incidenti, l'operatore deve stare sempre attento se vi sono bambini nelle vicinanze. I tosaerba e la falciatura attirano spesso bambini e ragazzi. Non dovete mai supporre che i bambini stiano nel luogo in cui li avete visti l'ultima volta.
- Tenete i bambini lontano dall'area da tosare, ed accertatevi che siano curati da un adulto responsabile.
- Fate sempre attenzione, e spegnete il tosaerba se dei bambini entrano nell'area di lavoro.
- Prestate la massima attenzione quando vi avvicinate a curve cieche, cespugli, alberi od altri oggetti che possano impedire la vista.
- Ricordate sempre che l'operatore o utilizzatore è responsabile di incidenti o pericoli occorsi ad altre persone o alla loro proprietà.
- Il corretto utilizzo e montaggio degli accessori è riportato nelle istruzioni del fabbricante. Utilizzate soltanto accessori approvati dal fabbricante.

Preparazione

- Controllate attentamente l'area da tosare, e rimuovete tutti i sassi, rami, fili, ossa ed altri corpi estranei.
- Indossate pantaloni lunghi e calzature robuste quando tosate.
- Non usate mai il tosaerba a piedi nudi o in sandali.
- Usate sempre occhialoni od occhiali di sicurezza dotati di paraocchi laterali, quando utilizzate il tosaerba.
- Avvertenza: La benzina è altamente infiammabile. Prendete le seguenti precauzioni:
  - conservatela in apposite taniche;
  - fate il pieno solo all'aperto, e non fumate durante il rifornimento;
  - aggiungete il carburante prima di avviare il motore; non togliete mai il tappo del serbatoio né aggiungete benzina, a motore acceso o caldo;
  - non cercate di avviare il motore se avete versato della benzina; allontanate il tosaerba dalla benzina versata, per non creare una fonte di accensione, finché i vapori non si saranno dissipati;
  - montate saldamente i tappi del serbatoio del carburante e della tanica;
  - all'occorrenza, se dovete scaricare la benzina dal serbatoio, fatelo all'aperto.
- Sostituite le marmitte di scarico difettose.
- Prima dell'uso, controllate sempre a vista che le lame, i bulloni delle lame e il gruppo di taglio non siano usurati o danneggiati. Sostituite in serie lame e bulloni usurati o danneggiati, per mantenere il bilanciamento.
- Nel caso dei tosaerba multilama, ricordate che la rotazione di una lama può provocare la rotazione anche di altre lame.

Funzionamento

- Non azionate il motore in un locale chiuso in cui possano raccogliersi i fumi tossici dell'ossido di carbonio.
- Tosate solamente alla luce del giorno o con illuminazione artificiale adeguata.
- Appoggiate sempre i piedi con sicurezza sui pendii.
- Camminate, non correte.
- Tenete saldamente la stegola.
- Nel caso dei tosaerba rotanti con ruote, tosate trasversalmente alla pendenza, mai su e giù.
- Sui pendii, invertite la direzione con la massima cautela.
- Non tosate pendii eccessivamente ripidi.
- Prestate la massima attenzione durante la retromarcia e quando tirate il tosaerba verso di voi.
- Guardate dietro di voi, e in basso, prima e durante la tosatura in retromarcia, al fine di accertare che non vi siano bambini piccoli.
- Fermate la lama (o le lame) se dovete inclinare il tosaerba per trasportarlo attraverso zone non erbose, e per trasportarlo dal/al luogo da tosare.
- Non utilizzate il tosaerba se le protezioni o i carter sono danneggiati o mancanti, o se non sono montati i dispositivi di sicurezza (come deflettori e raccoglitori).
- Non modificate le impostazioni del regime del motore.
- Disinserite tutte le lame e le frizioni della trasmissione prima di avviare il motore.
- Avviate il motore con cautela, attenendovi alle istruzioni e tenendo i piedi a debita distanza dalla lama (o lame).
- Non inclinate il tosaerba quando avviate il motore, salvo nei casi in cui sia assolutamente necessario. In questo caso, non inclinatelo più del necessario, e sollevate soltanto la parte lontana dall'operatore.
- Non avviate il motore quando vi trovate davanti allo scarico.
- Non mettete le mani o i piedi vicino o sotto le parti rotanti. Restate sempre lontani dall'apertura dello scarico.
- Non sollevate o trasportate mai il tosaerba se il motore è acceso.
- Spegnete il motore e staccate il cappellotto dalla candela:
  - prima di pulire intasamenti o di rimuovere ostruzioni dallo scarico;
  - prima di controllare, pulire o fare interventi sul tosaerba;
  - dopo aver colpito un corpo estraneo; verificate che il tosaerba non sia danneggiato, riparatelo prima di avviarlo e di utilizzarlo, e
  - se la macchina inizia a vibrare in modo anomalo (controllate immediatamente).
- Spegnete il motore:
  - ogni volta che vi allontanate dal tosaerba; e
  - prima di fare rifornimento di carburante.
- Riducete la regolazione dell'acceleratore durante il tempo di arresto del motore e, se il motore è dotato di valvola di intercettazione, spegnete l'afflusso di carburante dopo la tosatura.

- Fermate la lama (o lame) quando attraversate vialetti di ghiaia, marciapiedi o strade.
- Spegnete il motore e attendete che la lama si fermi completamente, prima di togliere il raccoglitore.
- Non utilizzate il tosaerba se siete sotto l'effetto dell'alcol o della droga.
- Qualora il tosaerba inizi a vibrare in maniera anomala, spegnete il motore e verificate immediatamente la causa. La vibrazione segnala generalmente un problema.

I pendii sono un importante fattore nel caso di incidenti dovuti a slittate e cadute con gravi infortuni. Se non vi sentite a vostro agio su un pendio, non tosatelo.

- Fate attenzione a fosse, solchi e dossi. L'erba alta può nascondere degli ostacoli.
- Non tosate nelle adiacenze di scarpate, fossati o terrapieni. Potreste perdere l'appiglio o l'equilibrio.
- Non tosate erba bagnata. Potreste scivolare a causa della mancanza di appiglio.

Manutenzione e rimessaggio

- Mantenete adeguatamente serrati tutti i dadi, i bulloni (particolarmente i bulloni di fissaggio delle lame), e le viti, per assicurarvi che il tosaerba funzioni nelle migliori condizioni di sicurezza.
- Non tenete il tosaerba con benzina nel serbatoio all'interno di edifici, dove i vapori della benzina possano raggiungere fiamme libere o scintille.
- Lasciate che il motore si raffreddi prima di riporre il tosaerba in un luogo cintato.
- Per ridurre il rischio d'incendio, mantenete motore, marmitta di scarico, vano batteria e zona di conservazione della benzina esenti da erba, foglie ed eccessi di grasso.
- Controllate frequentemente il raccoglierba, per verificarne l'usura o il deterioramento.
- Sostituite i componenti consumati o danneggiati.
- Prestate la massima attenzione nel maneggiare la benzina, i cui vapori sono esplosivi.
- Non manomettete i dispositivi di sicurezza. Controllatene il funzionamento ad intervalli regolari.
- Mantenete il tosaerba libero da accumulazione di erba, foglie e altri corpi estranei. Tergete l'olio e il carburante versati.
- Se colpite un oggetto, fermate il tosaerba e verificate se è stato danneggiato. All'occorrenza, riattate prima di avviare il motore.
- Non cercate di regolare l'altezza delle ruote a motore acceso.
- I componenti del raccoglitore sono soggetti a usura, danni e deterioramento, fattori che possono scoprire parti mobili o favorire il lancio di oggetti. Controllate di frequente i componenti e, all'occorrenza, sostituiteli con le parti consigliate dal costruttore.
- Le lame del tosaerba sono affilate e tagliano. Durante gli interventi di manutenzione avvolgete la lama (o lame) o indossate guanti adatti allo scopo, e fate molta attenzione.
- Non modificate le impostazioni del regime del motore.
- All'occorrenza, se dovete scaricare la benzina dal serbatoio, fatelo all'aperto.
- Per garantire le massime prestazioni e sicurezza, utilizzate esclusivamente ricambi ed accessori originali Toro.
- Mantenete in buone condizioni gli adesivi di avvertenza e istruzione, e all'occorrenza sostituiteli.

Livello di pressione acustica

Questo tosaerba presenta un livello di pressione acustica equivalente continuo ponderato su A all'orecchio dell'operatore di 85 dB(A), collaudato mediante rilevazioni su macchine identiche in conformità alle procedure della Direttiva sulla sicurezza delle macchine 98/37/CE.

Livello di potenza acustica

Questo tosaerba presenta un livello di potenza acustica di 99 Lwa, basato su misurazioni di macchine identiche ai sensi della Direttiva sui rumori 2000/14/CE ed aggiornamenti.

Livello di vibrazioni

Questo tosaerba presenta un livello massimo di vibrazioni delle mani e braccia di 7,3 m/s^2, basato sulla misurazione di macchine identiche in ottemperanza alle procedure della Direttiva sulla sicurezza delle macchine 98/37/CE.

Adesivi di sicurezza e di istruzione

Gli adesivi di sicurezza e di istruzione sono chiaramente visibili, e sono affissi accanto a zone particolarmente pericolose. Sostituite gli adesivi danneggiati o smarriti.

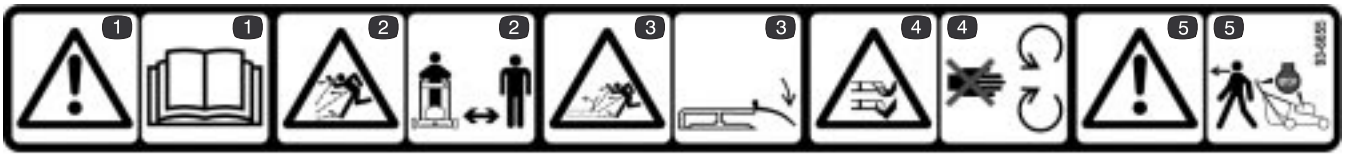

93-6655

1. Avvertenza. Leggete il manuale dell'operatore e comprendetelo.
2. Pericolo di oggetti scagliati. Tenete lontano gli astanti.
3. Pericolo di oggetti scagliati dal tosaerba; tenete il deflettore montato.
4. Pericolo di ferite e smembramento di mani e piedi. Restate lontano da lame rotanti e parti mobili.
5. Avvertenza. Spegnete il motore e attendete che tutte le parti in movimento si siano fermate, prima di lasciare incustodito il tosaerba.

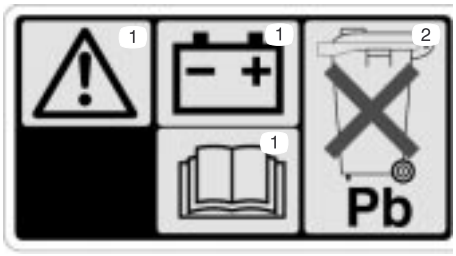

104-7953

1. Avvertenza. Prima di maneggiare la batteria leggete il Manuale dell'operatore.
2. Non smaltite la batteria al piombo nei rifiuti.

Preparazione

Nota: Stabilite i lati sinistro e destro della macchina dalla normale posizione di guida.

Montaggio della stegola

Avvertenza

Piegate e aprite correttamente la stegola, diversamente potreste stringere, tirare o danneggiare uno o più cavi. I cavi stretti, tirati o danneggiati possono causare l'avaria del tosaerba, e renderlo pericoloso durante l'utilizzo.

- **Non stringete, non tirate e non danneggiate i cavi.**
- **Nel piegare od aprire la stegola maneggiate i cavi con cautela.**
- **Non utilizzate il tosaerba se uno o più cavi sono stretti, tirati o danneggiati. Rivolgetevi al Centro di Assistenza autorizzato di zona.**

1. Collocate la stegola superiore per terra, dietro il tosaerba, con l'etichetta della stegola rivolta in alto e i cavi di comando posti tra le staffe di montaggio della stegola.
2. Togliete i quattro bulloni della stegola (la testa di due bulloni è piatta, mentre quella degli altri due è sagomata per adattarsi alla stegola) e le manopole della stegola inferiore (Fig. 2).

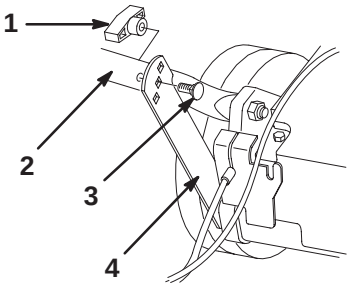

Figura 2

1. Manopola (2)
2. Stegola inferiore
3. Bullone piatto della stegola (2)
4. Staffa di supporto

3. Tirate indietro la stegola inferiore ed alzate le staffe di supporto, allineando le staffe con i fori della stegola inferiore (Fig. 2).
4. Fissate la stegola inferiore sulle staffe di supporto con i due bulloni piatti e le due manopole, utilizzando i fori di regolazione dell'altezza, sulle staffe, che più si addicono alla vostra altezza (Fig. 2).

Nota: L'altezza della stegola viene regolata inserendo ciascun bullone e la relativa manopola in un foro di ciascuna staffa di supporto.

5. Inserite le estremità della stegola superiore sulla stegola inferiore, in modo da unire le due sezioni (Fig. 3).

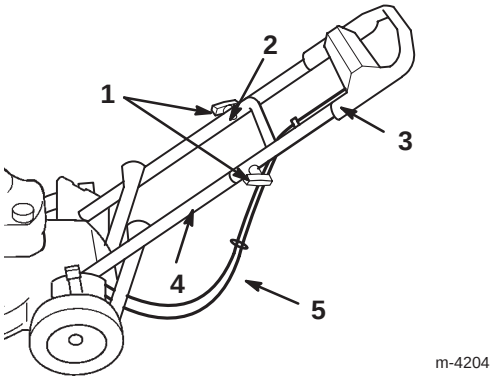

Figura 3

1. Manopole
2. Bullone sagomato della stegola (2)
3. Stegola superiore
4. Stegola inferiore
5. Cavi

6. Verificate che i cavi siano infilati sotto la stegola inferiore e dietro di essa, come riportato nella Figura 3.
7. Fissate la stegola superiore alla stegola inferiore con due bulloni sagomati e due manopole (Fig. 3).

Montaggio del cavo di avviamento

Tirate il cavo di avviamento attraverso il guidacavo sulla stegola (Fig. 4).

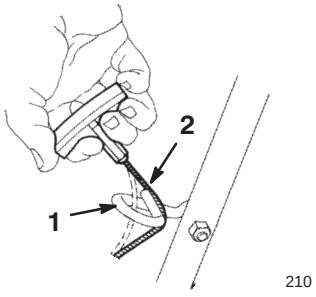

Figura 4

1. Guidacavo
2. Cavo di avviamento

Montaggio del coperchio del canale di scarico

1. Spegnete il motore e attendete che tutte le parti in movimento si siano fermate.
2. Spostate indietro lo sportello di scarico per aprirlo (Fig. 5).

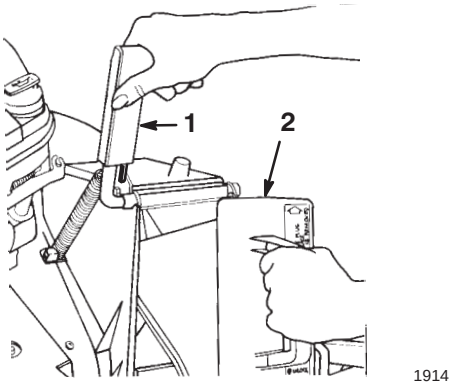

Figura 5

1. Maniglia dello sportello di scarico
2. Coperchio del canale di scarico

3. Tenete saldamente la maniglia dello sportello di scarico per impedire che lo sportello a molla si chiuda mentre inserite il coperchio del canale di scarico.
4. Girate il coperchio leggermente in senso orario mentre lo inserite (Fig. 5).

   Nota: Verificate che la freccia dell'adesivo sul coperchio sia rivolta in alto.
5. Spingete a fondo il coperchio finché non scatta il fermaglio a molla in fondo al coperchio (Fig. 6).

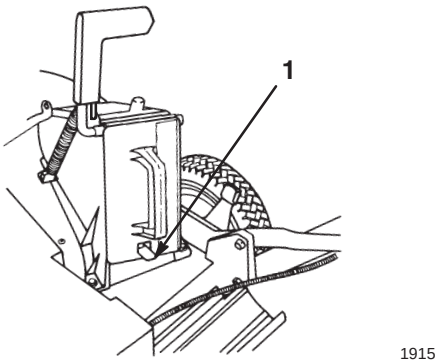

Figura 6

1. Fermaglio a molla

6. Rilasciate la maniglia dello sportello di scarico per bloccare la parte superiore del coperchio.

Montaggio del fusibile

Solo modello ad accensione elettrica

Il fusibile protegge l'impianto di avviamento elettrico. Se la batteria non si ricarica o il motore non gira con il motorino di avviamento elettrico, è probabile che sia saltato il fusibile. Utilizzate un fusibile ad innesto da 40 A.

1. Togliete il coperchio della cassetta della batteria (Fig. 7).

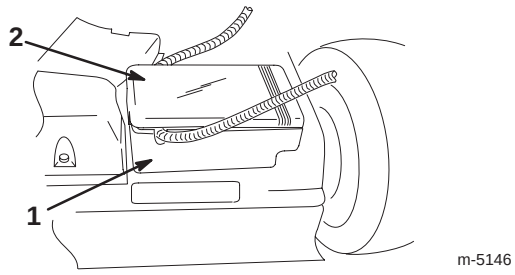

Figura 7

1. Cassetta della batteria
2. Coperchio della cassetta della batteria

Nota: Sbloccate il coperchio della batteria utilizzando un cacciavite a testa piatta (Fig. 8). Sbloccate entrambi i lati del coperchio della batteria prima di toglierlo, perché non venga danneggiato.

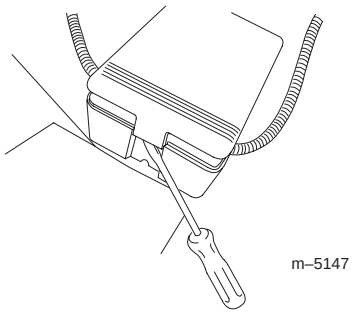

Figura 8

2. Inserite il fusibile nel portafusibile, come riportato nella Figura 9.

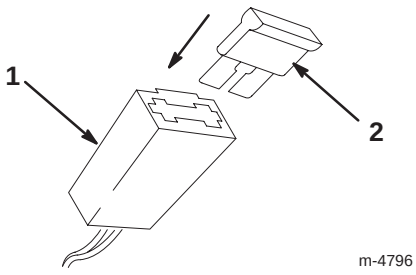

Figura 9

1. Portafusibile
2. Fusibile

3. Montate il coperchio della cassetta della batteria.

Prima dell'avviamento

Rabbocco della coppa dell'olio

La coppa dell'olio ha una capienza di 0,65 litri di olio. Utilizzate esclusivamente olio detergente di alta qualità SAE 30 o SAE 10W30 con American Petroleum Institute (API) service classification SF, SG, SH o SJ.

Prima di usare il tosaerba, verificate sempre che il livello dell'olio si trovi fra i segni *Add* (rabboccare) e *Full* (pieno) sull'asta di livello (Fig. 10).

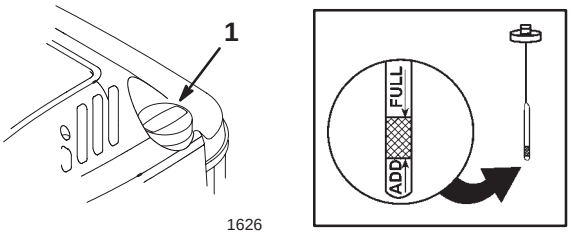

Figura 10

1. Asta di livello

Per rabboccare con olio:

1. Portate il tosaerba su una superficie piana.
2. Pulite attorno all'asta di livello (Fig. 10).
3. Togliete l'asta di livello facendo girare il tappo in senso antiorario e togliendolo.
4. Tergete l'asta con un panno pulito.
5. Inserite a fondo l'asta di livello nel collo del bocchettone, ed estraetela.

Nota: Per garantire il controllo ottimale dell'olio inserite a fondo l'asta.

6. Controllate il livello dell'olio sull'asta (Fig. 10).
7. Se il livello dell'olio è inferiore al segno *Add* sull'asta, versate *lentamente* nel foro del bocchettone olio sufficiente a portarne il livello al segno *Full* sull'asta di livello.

Importante Non riempite eccessivamente la coppa, avviando poi il motore, in quanto potreste danneggiarlo. Spurgate l'olio superfluo finché il livello sull'asta non indica *Full*.

8. Inserite l'asta di livello nel collo del bocchettone e girate a fondo il tappo in senso orario.

Rabbocco del serbatoio del carburante

Per ottenere risultati ottimali utilizzate benzina senza piombo fresca e pulita, *benzina ossigenata* e *benzina riformulata* comprese, avente un numero di ottani superiore a 87. Acquistate la benzina in modo da utilizzarla entro 30 giorni, per garantirne la freschezza. La benzina senza piombo è più pulita, prolunga la vita del motore e promuove una buona accensione. In mancanza di benzina senza piombo potete utilizzare benzina etilizzata.

Importante Non versate olio nella benzina.

Importante Non utilizzate metanolo, benzina contenente metanolo, nafta contenente più del 10% di etanolo, benzina super o benzina bianca. Questi carburanti possono danneggiare il sistema di alimentazione del motore.

Importante Non utilizzate benzina conservata per più di 30 giorni.

Pericolo

In talune condizioni la benzina è estremamente infiammabile ed altamente esplosiva. Un incendio o un'esplosione possono ustionare voi ed altre persone, e causare danni.

- **Riempite il serbatoio della benzina in un ambiente aperto e ben ventilato, quando il motore è freddo, e tergete la benzina versata.**
- **Non riempite completamente il serbatoio. Riempitelo fino a 6–13 mm dalla base del collo del bocchettone. Questo spazio vuoto consente alla benzina di espandersi.**
- **Quando si usa benzina è vietato fumare e bisogna tenersi lontani da fiamme libere e da luoghi nei quali una scintilla possa accendere i vapori della benzina.**
- **Conservate la benzina in taniche per carburante approvate, e tenetela fuori della portata dei bambini.**
- **Acquistate benzina in modo da utilizzarla entro 30 giorni.**

Pericolo

In determinate circostanze, durante il rifornimento eventuali cariche elettrostatiche possono incendiare la benzina. Un incendio o un'esplosione possono ustionare voi ed altre persone, e causare danni.

- **Prima del rabbocco, collocate sempre le taniche di benzina sul pavimento, lontano dal veicolo.**
- **Non riempite le taniche di benzina all'interno di un veicolo oppure su un camion o rimorchio, in quanto il tappetino del rimorchio o le pareti di plastica del camion possono isolare la tanica e rallentare la dispersione delle cariche elettrostatiche.**
- **Se possibile, togliete l'apparecchiatura a benzina dal camion o dal rimorchio, e rabboccatela con le ruote sul terreno.**
- **Qualora non sia possibile, rabboccate l'apparecchiatura sul camion o sul rimorchio utilizzando una tanica portatile, anziché una normale pompa del carburante.**
- **Qualora fosse indispensabile utilizzare una pompa di rifornimento, tenete l'ugello a contatto con il bordo del serbatoio del carburante o con l'apertura della tanica finché non sia stato completato il rifornimento.**

Durante l'uso ed il rimessaggio, utilizzate regolarmente uno stabilizzante/condizionatore adeguato. Lo stabilizzante/condizionatore pulisce il motore durante il funzionamento, evitando la formazione di depositi gommosi di vernice nei periodi di rimessaggio.

Importante Non utilizzate additivi per carburante diversi dallo stabilizzante/condizionatore. Non utilizzate stabilizzanti a base di alcol come etanolo, metanolo o alcol isopropilico.

1. Pulite attorno al tappo del serbatoio del carburante (Fig. 11).

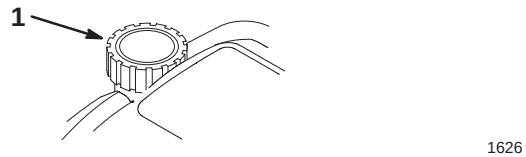

Figura 11

1. Tappo del serbatoio del carburante

2. Togliete il tappo del serbatoio.
3. Fate il pieno di benzina senza piombo, fino a 6–13 mm dall'estremità superiore del serbatoio. *Non riempite il collo del bocchettone.*
4. Montate il tappo del serbatoio del carburante e tergete la benzina versata.

Revisione del programma di manutenzione

Consultate il Programma di manutenzione raccomandato, pag. 16. Prima di usare il tosaerba, o subito dopo, è talvolta necessario eseguire una o più operazioni.

Funzionamento

Nota: Stabilite i lati sinistro e destro della macchina dalla normale posizione di guida.

Ogni volta che utilizzate il tosaerba, verificate che la trazione automatica (solo per modelli a trazione automatica) e la stegola di comando della lama funzionino correttamente. Quando rilasciate la stegola di comando della lama, il motore e la trazione automatica devono fermarsi. In caso contrario, rivolgetevi al Centro Assistenza autorizzato di zona.

Comandi

La maniglia di avviamento e la stegola di comando della lama si trovano sulla stegola superiore, come illustrato nella Figura 12.

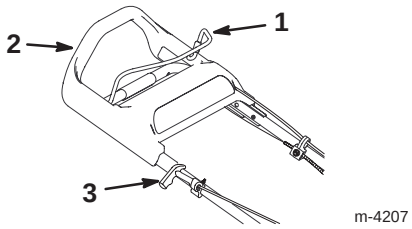

Figura 12

1. Stegola di comando delle lame
2. Stegola superiore
3. Maniglia di avviamento

Avviamento del motore

1. Collegate il cappellotto alla candela (Fig. 13).

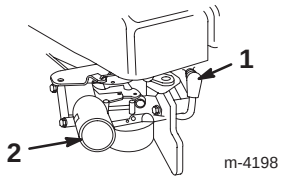

Figura 13

1. Cappellotto della candela
2. Iniettore

2. Premete tre volte l'iniettore, a intervalli di un secondo (Fig. 13).

Nota: Con una temperatura di 13°C o inferiore, premete l'iniettore cinque volte a intervalli di un secondo.

Nota: Non utilizzate l'iniettore per avviare il motore caldo dopo una breve pausa di lavoro. Quando fa freddo, tuttavia, è talvolta necessario iniettare di nuovo il carburante.

3. Tenete la stegola di comando della lama contro la stegola superiore (Fig. 14).

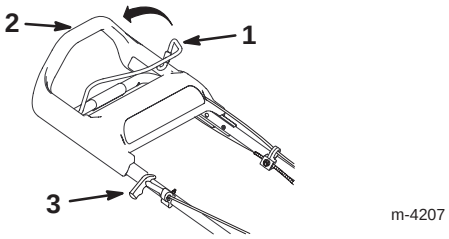

Figura 14

1. Stegola di comando delle lame
2. Stegola superiore
3. Maniglia di avviamento

4. Avviate il tosaerba.

- **Avviamento manuale**—Tirate leggermente la maniglia di avviamento fino ad avvertire una certa resistenza, quindi tiratela con forza (Fig. 12). Lasciate che il cavo si riavvolga lentamente.
- **Avviamento elettrico (solo modelli ad avviamento elettrico)**—Inserite la chiave nell'interruttore di accensione. Girate la chiave verso destra e rilasciatela quando il motore inizia a girare (Fig. 15).

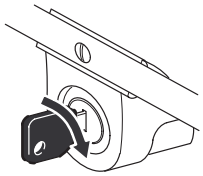

Figura 15

Nota: Se la batteria è quasi scarica e non riesce ad avviare il motore, avviatelo a mano.

Nota: Se il motore non si dovesse avviare dopo tre tentativi, ripetete da 2 a 4.

Spegnimento del motore

Rilasciate la stegola di comando delle lame. Sia il motore sia la lama devono fermarsi; se non dovessero fermarsi correttamente, rivolgetevi al Centro Assistenza autorizzato di zona.

Utilizzo della trazione automatica

Per azionare la trazione automatica, camminate in avanti tenendo le mani sulla stegola superiore e i gomiti vicini ai fianchi; il tosaerba terrà automaticamente il passo. Più in fretta camminate più si sposta la stegola, e più veloce sarà il movimento del tosaerba (Fig. 16).

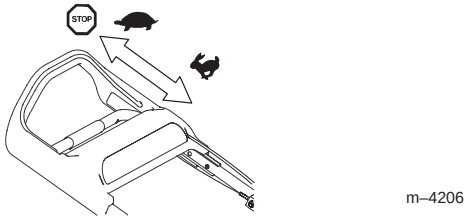

Figura 16

Per fare rallentare il tosaerba non dovete fare altro che rallentare il passo; per interrompere la trazione basta che vi fermiate (Fig. 16).

Nota: In seguito all'utilizzo della trazione automatica, se cercate di fare retromarcia e il tosaerba si sposta con difficoltà, spingetelo in avanti di due o tre centimetri senza innestare la trazione automatica, quindi tiratelo indietro.

Regolazione dell’altezza di taglio

La *SmartWheel*™ ha due scale di taglio: *Rado/Normale* e *Lussureggiante*, per assicurare la migliore posizione dell’altezza di taglio in ogni condizione (Fig. 17). Utilizzate la scala *Rado/Normale* per la maggioranza delle tosature durante la calda stagione estiva. La scala *Lussureggiante* è riservata all’erba fitta, umida e succulenta che cresce più spesso in primavera.

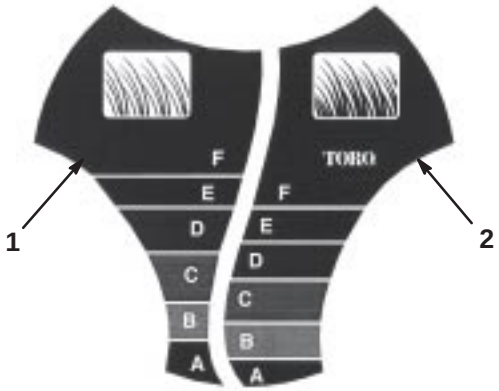

Figura 17

1. Scala di taglio dell’erba Rada/Normale
2. Scala di taglio per erba lussureggiante

Toro consiglia:

- Falciate l’erba con le impostazioni *D*, *E*, o *F*, o all’altezza di 5,1 – 7,6 cm.
- Non falciate con impostazioni inferiori a *D*, a meno che l’erba non sia rada o nel tardo autunno, quando inizia a rallentare la crescita. Quando falciate erba alta, scegliete un’altezza di taglio superiore e camminate più lentamente, dopodiché falciate di nuovo l’erba all’altezza normale. Tosando erba troppo alta si può intasare il tosaerba e causare l’arresto del motore.

Nota: La *SmartWheel* calcola l’impostazione adatta, e fa sì che non tagliate più di un terzo dei fili d’erba.

Pericolo

Regolando le leve dell’altezza di taglio potreste toccare con le mani una lama in movimento, e infortunarvi gravemente.

- **Prima di regolare l’altezza di taglio, spegnete il motore e attendete che tutte le parti in movimento si siano fermate.**
- **Non inserite le dita sotto la scocca mentre regolate l’altezza di taglio.**

1. Spegnete il motore e attendete che tutte le parti in movimento si siano fermate.
2. Portate il tosaerba sull’erba, e fermatelo quando il disegno *SmartWheel* su una delle ruote posteriori è diritto (Fig. 17).
3. Confrontate la punta dei fili d’erba con le lettere sulla ruota, utilizzando il disegno *SmartWheel*. La lettera di *SmartWheel* che corrisponde alla punta dei fili d’erba indica l’altezza di taglio corretta.
4. Premete la leva dell’altezza di taglio verso la ruota, e spostatela verso la lettera corrispondente sulla scocca del tosaerba (Fig. 18).

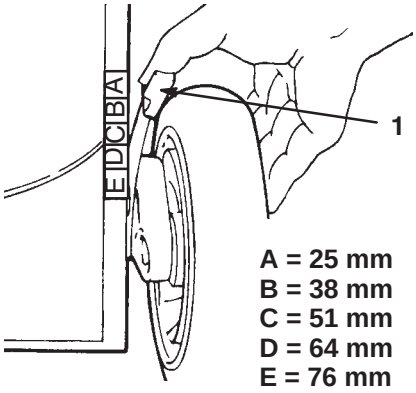

Figura 18

1. Altezza di taglio

Nota: Per regolare con facilità, sollevate la scocca fino ad alzare la ruota dal suolo. *Non mettete le dita sotto la scocca quando sollevate il tosaerba.*

5. Verificate che la spina della leva dell’altezza di taglio si innesti nella fessura della scocca.
6. Regolate tutte le ruote impostandole alla stessa lettera.

Nota: Le ruote anteriori possono essere regolate a 1,3 cm. Spostate la leva dell’altezza di taglio oltre *A* e rilasciate la spina nella fessura della scocca.

Utilizzo del raccoglitore

Di tanto in tanto, se volete raccogliere l’erba lussureggiante o le foglie, potete montare il raccoglitore.

Montaggio del raccoglitore

1. Spegnete il motore e attendete che tutte le parti in movimento si siano fermate.
2. Verificate che la maniglia dello sportello di scarico sia completamente in avanti, e che la spina tocchi l’arresto (Fig. 19).

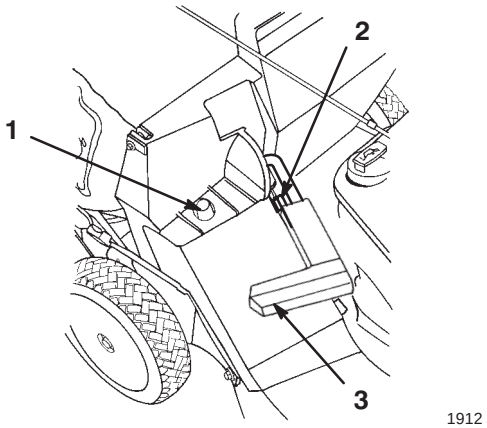

Figura 19

1. Telaio del raccoglitore sul montante di fissaggio
2. Arresto di contatto della spina
3. Maniglia completamente in avanti e sportello di scarico chiuso

3. Infilate il foro del telaio del raccoglitore sul montante di fissaggio, sulla scocca (Fig. 19).
4. Collocate la parte posteriore del telaio del raccoglitore sulla stegola inferiore.
5. Spingete in avanti la maniglia dello sportello di scarico, poi tiratela indietro finché la spina non si blocca nell’incavo del raccoglitore (Fig. 20).

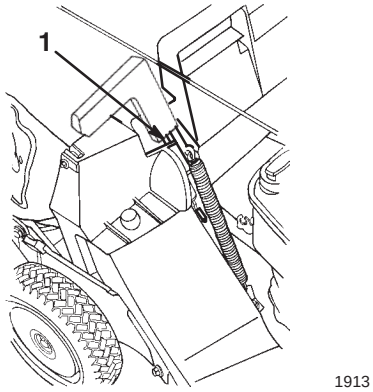

Figura 20

1. Spina bloccata nell’incavo del raccoglitore

Nota: Ora lo sportello di scarico, nella scocca del tosaerba, è aperto.

Tosare con il raccoglitore

Avvertenza

Non utilizzate il raccoglitore se è consumato, in quanto sassolini e simili detriti possono essere scagliati verso l’operatore o gli astanti, e causare gravi ferite o anche la morte.

Controllate spesso le condizioni del raccoglitore. Se è danneggiato, montate un nuovo raccoglitore Toro di ricambio.

Falciate l’erba fino a riempire il raccoglitore.

Importante Non riempite troppo il raccoglitore.

Rimozione del raccoglitore

1. Spegnete il motore e attendete che tutte le parti in movimento si siano fermate.
2. Alzate la maniglia dello sportello di scarico e spostatela in avanti finché la spina di bloccaggio non tocca l'arresto (Fig. 19).
3. Afferrate la maniglia davanti e dietro il raccoglitore, e toglietelo dal tosaerba.
4. Inclinate lentamente il raccoglitore in avanti per svuotare lo sfalcio.
5. Per montare il raccoglitore fate riferimento alle voci da 3 a 5 di Montaggio del raccoglitore, all'inizio della presente sezione.

Pericolo

Se lo sportello di scarico non è completamente chiuso, il tosaerba può scagliare oggetti e ferire gravemente le persone, ed anche ucciderle.

Se non fosse possibile chiudere lo sportello di scarico a causa di intasamento dello sfalcio nella zona di scarico, spegnete il motore, attendete che tutte le parti mobili si siano fermate, e spostate avanti e indietro con cautela la maniglia dello sportello fino a chiuderlo completamente. Se non riuscite ancora a chiudere lo sportello di scarico, rimuovete l'intasamento con un bastoncino, non con la mano.

Suggerimenti

- Prima di utilizzare il tosaerba consultate le istruzioni per la sicurezza e leggete attentamente questo manuale.
- Sgombrate la zona da rametti, sassi, fili, rami ed altri corpi estranei che possano essere colpiti e scagliati dalla lama.
- Tenete lontano tutti, specialmente bambini ed animali da compagnia, dall'area da tosare.
- Evitate di urtare contro alberi, muri, cordoni ed altri corpi solidi. Non tosate deliberatamente sopra un oggetto.
- Se il tosaerba dovesse colpire un oggetto o vibrasse, spegnete immediatamente il motore, scollegate il cappellotto dalla candela e verificate se il tosaerba è stato danneggiato.
- Mantenete *affilata la lama* durante l'intera stagione di tosatura. Limate a intervalli regolari le tacche sulla lama.
- All'occorrenza sostituite la lama con una lama originale Toro.
- Tosate soltanto su erba o foglie asciutte. Erba e foglie bagnate tendono ad ammucchiarsi sul tappeto erboso, e possono intasare il tosaerba o fermare il motore.

Avvertenza

Erba e foglie bagnate possono causare gravi ferite se doveste scivolare e toccare la lama.

Tosate soltanto quando è asciutto.

- Al termine di ogni tosatura pulite la scocca del tosaerba. Vedere Pulizia del sottoscocca del tosaerba, pagina 17.
- Mantenete il motore in ottime condizioni di servizio.
- Per ottenere una tosatura ottimale impostate il regime del motore al massimo.

Avvertenza

Non fate funzionare il tosaerba con il motore ad un regime superiore a quello impostato in fabbrica. La mancata osservanza può permettere che un pezzo di lama o di motore venga scagliato nella zona dell'operatore o di astanti, causando gravi ferite od anche la morte.

- **Non modificate il regime del motore.**
- **Se sospettate che il regime del motore sia più veloce del normale, rivolgetevi al Centro Assistenza autorizzato di zona.**

- Pulite spesso il filtro dell'aria. Il riciclaggio rimescola più sfalcio e polvere, che intasano il filtro dell'aria e riducono le prestazioni del motore.

Falciatura dell’erba

- L’erba cresce a ritmi diversi in stagioni diverse. D’estate è meglio tosare l’erba alle altezze di taglio *C*, *D*, o *E*. Falciate soltanto un terzo del filo d’erba per volta. Non falciate con impostazioni inferiori a 51 mm, a meno che l’erba non sia rada o nel tardo autunno, quando inizia a rallentare la crescita.
- Per falciare erba alta più di 15 cm, tosate prima all’altezza di taglio superiore camminando lentamente, quindi tosate di nuovo ad un’altezza inferiore per ottenere un tappeto erboso più attraente. Se l’erba è troppo alta e le foglie si ammucchiano sul tappeto erboso, è probabile che il tosaerba si intasi ed il motore si fermi.
- Alternate la direzione di tosatura, per contribuire a disperdere lo sfalcio sul tappeto erboso ed ottenere una fertilizzazione uniforme.

Se l’aspetto del tappeto erboso tosato non è soddisfacente, provate uno dei seguenti:

- affilate la lama;
- camminate più lentamente mentre tosate;
- alzate l’altezza di taglio del tosaerba;
- tosate più di frequente;
- sovrapponete le falciate, anziché praticare una falciata intera ad ogni passata;
- impostate l’altezza di taglio delle ruote anteriori su una tacca inferiore rispetto alle ruote posteriori. A titolo esemplificativo, impostate le ruote anteriori su *C* e le ruote posteriori su *D*.

Taglio delle foglie

- Dopo la tosatura del tappeto erboso, almeno metà di esso deve essere visibile attraverso le foglie. All’occorrenza, effettuate più passate sulle foglie.
- Se il tappeto erboso è coperto solamente da un leggero strato di foglie, impostate tutte le ruote alla medesima altezza di taglio.
- Se il tappeto erboso è coperto da più di 13 cm di foglie, alzate di una o due tacche l’altezza di taglio anteriore rispetto alla posteriore, per agevolare l’aspirazione delle foglie sotto il piatto di taglio.
- Se il tosaerba non sminuzza finemente le foglie, rallentate la velocità di tosatura.
- Se nel tosare passate sopra delle foglie di quercia, in primavera potete aggiungere della calce per ridurne l’acidità.

Manutenzione

Nota: Stabilite i lati sinistro e destro della macchina dalla normale posizione di guida.

Programma di manutenzione raccomandato

Cadenza di manutenzione	Procedura di manutenzione
Ogni utilizzo	• Controllate il livello dell'olio motore. Vedere Controllo del livello dell'olio motore, pagina 17. • Controllate il tempo di arresto del freno della lama. La lama deve fermarsi entro tre secondi dal rilascio della stegola; in caso contrario contattate un Centro Assistenza autorizzato, per la riparazione. • Rimuovete sfalcio e morchia dalla scocca. Vedere Pulizia del sottoscocca del tosaerba, pagina 17. • Pulite il canale di scarico e il coperchio. Vedere Pulizia del canale di scarico e del coperchio, pagina 18.
5 ore	• Controllate i dispositivi di fermo della lama e del supporto del motore, e se sono allentati serrateli.
25 ore	• Pulite il prefiltro dell'aria e sostituite il filtro di carta dell'aria; sostituite più spesso il filtro di carta dell'aria in ambienti sporchi o polverosi. Vedere Revisione del filtro dell'aria, pagina 19. • Controllate la candela, ed all'occorrenza sostituitela. Vedere Revisione della candela, pagina 19. • Regolate il cavo della trazione automatica e lubrificate i raccordi del ponte posteriore. Vedere Regolazione del cavo della trazione automatica, pagina 19, e Lubrificazione delle ruote, pagina 20.
50 ore	• Spurgate l'olio motore.[1,2] Vedere Cambio dell'olio motore, pagina 20. • Affilate la lama o sostituitela. Se il tagliente si smussa rapidamente in ambienti accidentati o sabbiosi, effettuate più spesso la manutenzione. Vedere Manutenzione della lama, pagina 22. • Verificate che nell'impianto di alimentazione non vi siano fuoriuscite e che il tubo del carburante non sia consumato. All'occorrenza sostituite i componenti. • Rimuovete sfalcio e detriti da sotto il paracinghia. Vedere Pulizia sotto il paracinghia, pagina 23.
100 ore	• Pulite l'impianto di raffreddamento. Vedere Pulizia dell'impianto di raffreddamento, pagina 23.
Rimessaggio	• Caricate la batteria ogni mese e prima del rimessaggio (solo modelli con avviamento elettrico). Vedere Ricarica della batteria, pagina 24. • Svuotate il serbatoio del carburante prima di effettuare le riparazioni, come indicato, e prima del rimessaggio. Vedere Svuotamento del serbatoio del carburante, pag. 24.

[1]Cambiate l'olio motore dopo le prime cinque ore di servizio.

[2]In ambienti polverosi o ad alte temperature cambiatelo ogni 25 ore di servizio.

Importante Per ulteriori interventi di manutenzione si rimanda al manuale per l'uso del motore.

Attenzione

Se lasciate il cappellotto sulla candela, qualcuno potrebbe avviare accidentalmente il motore e ferire gravemente voi od altre persone.

Scollegate il cappellotto della candela prima di effettuare interventi di manutenzione, e riponetelo in un luogo sicuro, perché non tocchi accidentalmente la candela.

Controllo del livello dell'olio motore

Prima di utilizzare il tosaerba verificate che il livello dell'olio si trovi fra i segni *Add* (rabboccare) e *Full* (pieno), sull'asta di livello (Fig. 10). Se l'olio non raggiunge il segno *Add*, occorre rabboccare. Vedere Rabbocco della coppa dell'olio, pagina 9.

Pulizia del sottoscocca del tosaerba

Mantenete pulito il sottoscocca del tosaerba, facendo attenzione in modo particolare a mantenere puliti i deflettori toglisfalcio (Fig. 21).

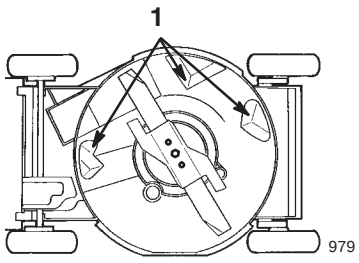

Figura 21

1. Deflettori toglisfalcio

Metodo di lavaggio

1. Portate il tosaerba su una superficie piana lastricata, nelle adiacenze di una canna dell'acqua.

2. Collegate un raccordo a scatto rapido (venduto a parte) all'estremità della canna dell'acqua.

3. Collegate il raccordo a scatto rapido al raccordo di lavaggio sul tosaerba (Fig. 22).

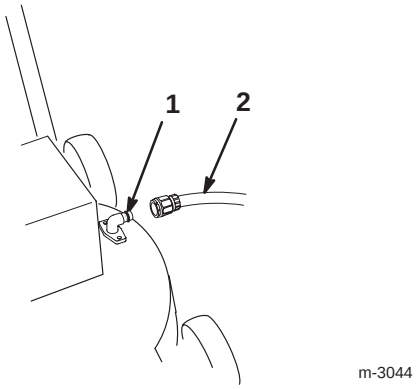

Figura 22

1. Raccordo di lavaggio
2. Canna dell'acqua

4. Aprite l’acqua fino ad ottenere un getto forte.
5. Accendete il motore.
6. Lasciate funzionare il tosaerba per due minuti.
7. Spegnete il motore e attendete che tutte le parti in movimento si siano fermate.
8. Chiudete l’acqua.
9. Togliete il raccordo a scatto rapido dal raccordo di lavaggio.
10. Portate il tosaerba in una zona asciutta e fate funzionare il motore per un minuto, per asciugare il tosaerba ed i relativi componenti.
11. Spegnete il motore e attendete che tutte le parti in movimento si siano fermate.

Se nel sottoscocca del tosaerba si è accumulato troppo sfalcio, attendete trenta minuti prima di ripetere da 2 a 11.

Avvertenza

Un raccordo di lavaggio rotto o mancante può esporre voi ed altre persone al rischio di essere colpiti da oggetti o di venire a contatto con la lama, con pericolo di ferite e di morte.

- **Sostituite immediatamente i raccordi rotti o mancanti prima di riutilizzare il tosaerba.**
- **Tappate il foro (o fori) del tosaerba con bulloni e dadi di bloccaggio.**
- **Non infilate mai le mani o i piedi sotto il tosaerba o nelle aperture del tosaerba.**

Raschiatura

Avvertenza

Inclinando il tosaerba potreste causare la fuoriuscita di carburante dal carburatore o dal serbatoio del carburante. La benzina è molto infiammabile, esplosiva e, in alcune condizioni, può causare infortuni e danni.

Per evitare di spargere carburante fate girare il motore a secco, oppure svuotate la benzina mediante una pompa a mano, mai con un sifone.

Se il lavaggio non elimina tutti i corpi estranei dal sottoscocca, inclinate il tosaerba e raschiatelo finché non è pulito.

1. Rimuovete il raccoglitore.
2. Staccate il cappellotto dalla candela (Fig. 13).
3. Spurgate la benzina dal serbatoio. Vedere 3 e 4 di Svuotamento del serbatoio del carburante, pagina 24.
4. Nel caso in cui sia montato il raccoglitore, chiudete lo sportello della scocca del tosaerba e togliete il raccoglitore.
5. Inclinate il tosaerba sul lato *sinistro* (Fig. 21).
6. Togliete morchia e sfalcio con un raschietto di legno duro o di plastica. Evitate di toccare bavature e taglienti affilati.

Importante Spostate il meno possibile la lama, al fine di evitare problemi di avviamento.

7. Raddrizzate il tosaerba.
8. Collegate il cappellotto alla candela.

Pulizia del canale di scarico e del coperchio

Per ottenere prestazioni ottimali pulite sempre il canale di scarico e il relativo coperchio dopo l’uso. Quando l’erba è fitta e lussureggiante, lo sfalcio può raccogliersi sopra ed attorno al coperchio del canale, rendendone difficile la rimozione.

Prima di rilasciare la maniglia, controllate sempre che lo sportello del canale di scarico si chiuda saldamente. Nel caso in cui lo sportello non si chiuda a causa di detriti, pulite accuratamente l’interno del canale di scarico e lo sportello.

Revisione del filtro dell’aria

Pulite il prefiltro e sostituite il filtro dell’aria ogni stagione od ogni 25 ore di servizio, più sovente in ambienti polverosi.

Importante Non azionate il motore senza l’elemento del filtro dell’aria, per evitare di danneggiare seriamente il motore.

1. Spegnete il motore e attendete che tutte le parti in movimento si siano fermate.
2. Staccate il cappellotto dalla candela (Fig. 13).
3. Togliete le viti di fissaggio del coperchio del filtro dell’aria (Fig. 23).

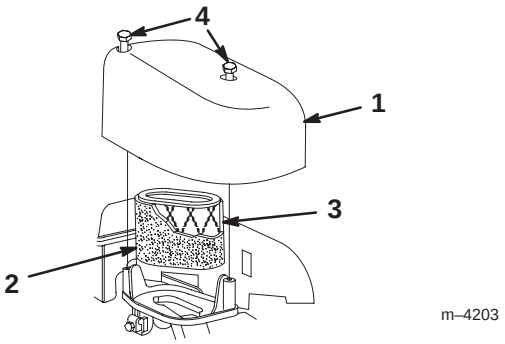

Figura 23

1. Coperchio
2. Prefiltro in schiuma sintetica
3. Filtro dell’aria
4. Viti

4. Togliete il coperchio e pulitelo accuratamente (Fig. 23).
5. Togliete il prefiltro in schiuma sintetica.
6. Lavate il prefiltro con acqua e detersivo neutro, infine tamponatelo finché non è asciutto (Fig. 23).
7. Togliete il filtro di carta dell’aria e scartatelo (Fig. 23).

Importante Non cercate di pulire il filtro di carta.

8. Montate il nuovo filtro di carta dell’aria nel prefiltro in schiuma sintetica (Fig. 23).
9. Montate il nuovo filtro dell’aria (Fig. 23).
10. Montate il coperchio e fissatelo saldamente (Fig. 23).

Revisione della candela

Pulite la candela ogni 25 ore di servizio. Utilizzate una candela *Champion RC12YC* o equivalente.

1. Spegnete il motore e attendete che tutte le parti in movimento si siano fermate.
2. Staccate il cappellotto dalla candela (Fig. 13).
3. Pulite attorno alla candela e toglietela dalla testata del cilindro.

Importante Le candele incrinate, incrostate o sporche devono essere sostituite. Non pulite gli elettrodi, perché i granelli che penetrano nel cilindro possono danneggiare il motore.

4. Regolate la distanza tra gli elettrodi della candela a 0,50 mm (Fig. 24).

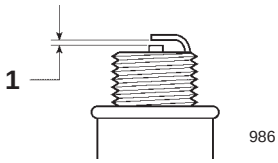

Figura 24

1. 0,50 mm.

5. Montate la candela e la guarnizione di tenuta.
6. Serrate la candela a 20 Nm.
7. Collegate il cappellotto alla candela.

Regolazione del cavo della trazione automatica

Regolate il comando della trazione automatica ogni volta che cambiate l’altezza della stegola, o montate il cavo della trazione automatica, o se la cinghia di comando della trazione dovesse scivolare.

1. Spegnete il motore e attendete che tutte le parti in movimento si siano fermate.
2. Togliete il coperchio.
3. Allentate il dado di supporto del cavo (Fig. 25).

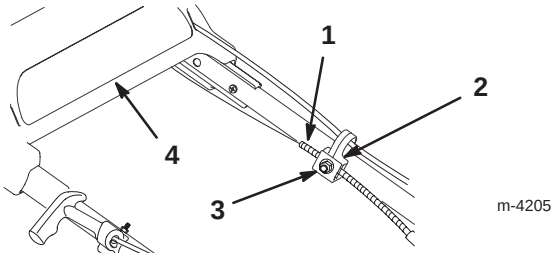

Figura 25

1. Guaina
2. Supporto del cavo
3. Dado
4. Stegola superiore

4. Abbassate la staffa della trazione finché non tocca il tosaerba, e tenetela in questa posizione (Fig. 26).

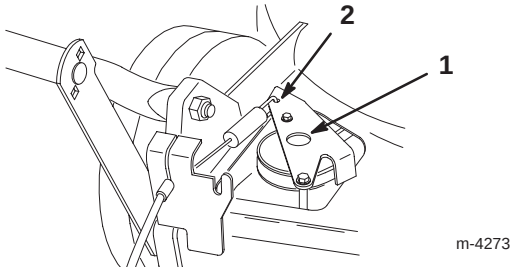

Figura 26

1. Staffa della trazione
2. Spingete qui

5. Tenendo la stegola superiore il più indietro possibile e la staffa della trazione abbassata, tirate giù la guaina del cavo (verso il tosaerba) finché il cavo non è più allentato (Fig. 25).

6. Serrate il dado sul supporto del cavo (Fig. 25).

7. Rilasciate la staffa della trazione.

8. Montate il paracinghia.

Lubrificazione delle ruote

Lubrificate le ruote anteriori e posteriori dopo 25 ore di servizio, o a fine stagione.

1. Versate due o tre gocce di olio leggero nelle ruote anteriori ed all'esterno di tutti i bulloni delle ruote.

2. Fate girare le ruote per distribuire l'olio nelle boccole.

3. Tergete l'olio superfluo.

4. Spostate le leve dell'altezza di taglio delle ruote posteriori verso la posizione *C*.

5. Tergete i raccordi d'ingrassaggio con un panno pulito (Fig. 27).

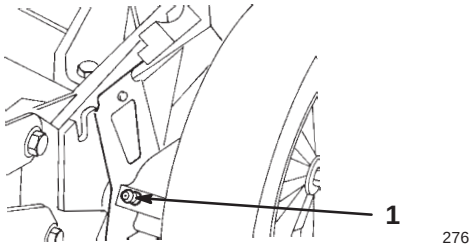

Figura 27

1. Raccordi d'ingrassaggio

6. Montate un ingrassatore a pressione su ciascun raccordo d'ingrassaggio, e pompate con cautela due o tre volte del grasso universale n.2 a base di litio.

Importante Evitate una pressione eccessiva, per non danneggiare le tenute.

Cambio dell'olio motore

Cambiate l'olio dopo le prime cinque ore di servizio, dopodiché ogni 50 ore di servizio od ogni stagione. Prima di cambiare l'olio fate girare il motore per scaldare l'olio. L'olio caldo fluisce meglio e trasporta una maggiore quantità di sostanze inquinanti.

Nota: Cambiate l'olio ogni 25 ore di servizio se lavorate con un carico pesante o in alte temperature.

Scarico dell'olio sopra la scocca del tosaerba (Metodo preferito)

1. Rimuovete il raccoglitore.

2. Staccate il cappellotto dalla candela (Fig. 13).

3. Svuotate la benzina dal serbatoio carburante; vedere da 3 a 4 di Svuotamento del serbatoio del carburante, pagina 24.

4. Togliete l’asta di livello dal bocchettone di riempimento dell’olio, e collocate una bacinella accanto al lato *sinistro* del tosaerba.
5. Inclinate il tosaerba sul lato *sinistro*, e lasciate defluire l’olio nella bacinella (Fig. 28).

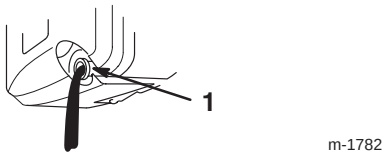

Figura 28

1. Tubo di riempimento dell’olio

6. Raddrizzate il tosaerba.
7. Riempite la coppa con olio fresco fino alla tacca *Full* sull’asta. Vedere Rabbocco della coppa dell’olio, pagina 9.
8. Inserite l’asta di livello.
9. Tergete l’olio versato.
10. Collegate il cappellotto alla candela.
11. Riciclate l’olio usato nel rispetto delle leggi locali.

Scarico dell’olio sotto la scocca del tosaerba (Metodo opzionale)

Nota: Per questo intervento occorre una prolunga con cricchetto da 3/8”.

Avvertenza

La lama è affilata, e può causare gravi ferite.

Indossate guanti di protezione o avvolgete in un cencio i taglienti affilati della lama.

1. Staccate il cappellotto dalla candela (Fig. 13).
2. Svuotate la benzina dal serbatoio carburante; vedere da 3 a 4 di Svuotamento del serbatoio del carburante, pagina 24.
3. Inclinate il tosaerba sul lato *sinistro*, e fissatelo per impedire che cada.
4. Collocate una bacinella di spurgo sotto il tosaerba.
5. Togliete il tappo di spurgo dell’olio, raddrizzate il tosaerba nella posizione di servizio e lasciate che l’olio defluisca nella bacinella (Fig. 29).

Nota: Evitate di versare l’olio sulla cinghia.

Importante Per raggiungere il tappo di spurgo dell’olio è talvolta necessario spostare la lama. Spostate il meno possibile la lama, al fine di evitare problemi di avviamento.

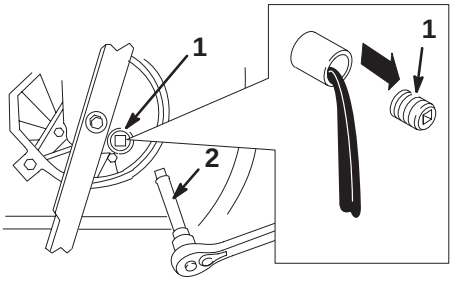

Figura 29

1. Tappo di spurgo dell’olio
2. Prolunga del cricchetto 3/8”

6. Inclinate il tosaerba sul lato sinistro e montate il tappo di spurgo dell’olio.
7. Rimuovete la bacinella di spurgo da sotto il tosaerba, e raddrizzate il tosaerba.
8. Riempite la coppa con olio fresco fino alla tacca *Full* sull’asta. Vedere Rabbocco della coppa dell’olio, pagina 9.
9. Inserite l’asta di livello.
10. Tergete l’olio versato.
11. Collegate il cappellotto alla candela.
12. Riciclate l’olio usato nel rispetto delle leggi locali.

Manutenzione della lama

Le lame diritte ed affilate producono i tagli migliori. Controllate e affilate la lama ad intervalli regolari.

Avvertenza

La lama è affilata, e può causare gravi ferite.

Indossate guanti di protezione o avvolgete in un cencio i taglienti affilati della lama.

1. Spegnete il motore e attendete che tutte le parti in movimento si siano fermate.
2. Staccate il cappellotto dalla candela (Fig. 13).

Avvertenza

Inclinando il tosaerba potreste causare la fuoriuscita di carburante dal carburatore o dal serbatoio del carburante. La benzina è molto infiammabile, esplosiva e, in alcune condizioni, può causare infortuni e danni.

Per evitare di spargere carburante fate girare il motore a secco, oppure svuotate la benzina mediante una pompa a mano, mai con un sifone.

3. Svuotate la benzina dal serbatoio carburante; vedere da 3 a 4 di Svuotamento del serbatoio del carburante, pagina 24.
4. Inclinate il tosaerba sul lato *sinistro* (filtro dell'aria in alto) (Fig. 30).

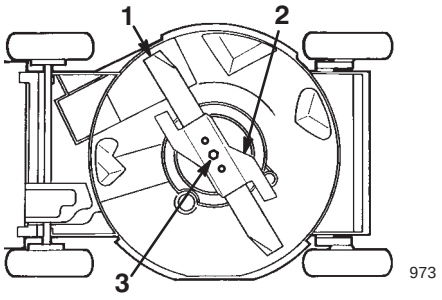

Figura 30

1. Lama
2. Acceleratore
3. Bullone della lama

Importante Spostate il meno possibile la lama, al fine di evitare problemi di avviamento.

Controllo della lama

Verificate attentamente che la lama sia affilata e non usurata, con particolare riferimento al punto in cui la sezione piatta s'incontra con la sezione curva (Fig. 31A). Sabbia e materiali abrasivi possono consumare il metallo che connette le sezioni piatta e curva della lama, per cui si consiglia di controllare la lama prima di usare il tosaerba. Sostituite la lama se notate una scanalatura o segni di usura (Fig. 31B e 31C); vedere Rimozione della lama, pagina 22.

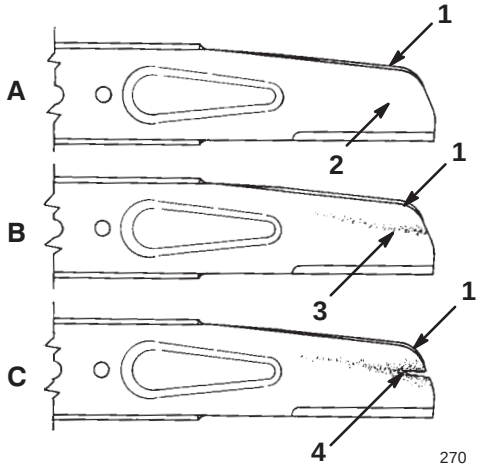

Figura 31

1. Costa
2. Sezione piatta della lama
3. Usura
4. Scanalatura formata

Nota: Per ottenere prestazioni ottimali montate una nuova lama prima dell'inizio della stagione della tosatura. Durante l'anno mantenete il tagliente limando le piccole schegge che talvolta si formano.

Pericolo

Le lame consumate o danneggiate possono spezzarsi e scagliare frammenti in direzione dell'operatore o di astanti, causando gravi ferite o anche la morte.

- **Controllate le lame ad intervalli regolari, per accertare che non siano consumate o danneggiate.**
- **Se le lame sono consumate o danneggiate, sostituitele.**

Rimozione della lama

1. Afferrate l'estremità della lama con un cencio o un guanto bene imbottito.
2. Togliete il bullone della lama, la rondella di sicurezza, l'acceleratore e la lama (Fig. 30).

Affilatura della lama

Limate la parte superiore della lama per mantenere l'angolo di taglio (Fig. 32A) ed il raggio interno del tagliente originali (Fig. 32B). La lama rimarrà bilanciata soltanto se rimuoverete una quantità uguale di materiale da entrambi i taglienti.

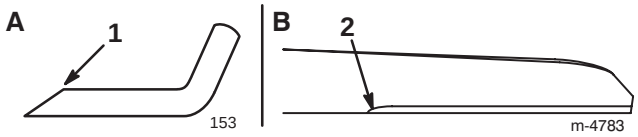

Figura 32

1. Affilate soltanto a questo angolo
2. Mantenete il raggio originale in questo punto

Bilanciamento della lama

1. Verificate il bilanciamento della lama collocando il foro centrale della lama su un chiodo, o sul codolo di un cacciavite, serrato orizzontalmente in una morsa (Fig. 33).

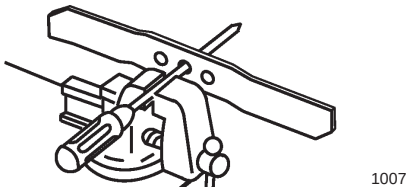

Figura 33

Nota: Potete verificare il bilanciamento anche con un bilanciatore di lame in commercio.

2. Se una estremità della lama si dovesse abbassare, limatela (non limate il tagliente o l'estremità ad esso adiacente). La lama è perfettamente bilanciata quando nessuno dei lati si abbassa.

Montaggio della lama

1. Montate una lama Toro affilata e bilanciata, l'acceleratore, la rondella di sicurezza ed il relativo bullone.

Nota: La costa della lama deve essere rivolta in alto (verso la parte superiore della scocca del tosaerba).

2. Serrate la candela a 68 Nm.

3. Raddrizzate il tosaerba.

4. Collegate il cappellotto alla candela.

Pulizia sotto il paracinghia

Mantenete pulita l'area sottostante il paracinghia.

1. Spegnete il motore e attendete che tutte le parti in movimento si siano fermate.

2. Togliete i bulloni che fissano il paracinghia alla scocca del tosaerba (Fig. 34).

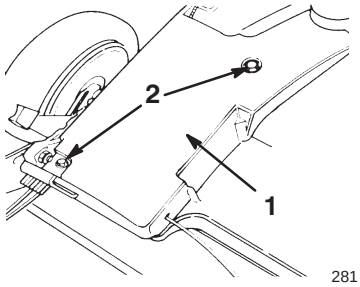

Figura 34

1. Copricinghia
2. Bulloni

3. Alzate il paracinghia ed eliminate con una spazzola tutti i corpi estranei dalla zona della cinghia.

4. Montate il paracinghia.

Pulizia dell'impianto di raffreddamento

Ogni 100 ore di servizio, od ogni stagione, eliminate morchia e loppa dal cilindro, dalle alette della testata e dalle superfici circostanti il carburatore e la tiranteria. Eliminate i corpi estranei dalle fessure della presa d'aria, sull'alloggiamento del cavo di avviamento, per garantire il corretto raffreddamento e la migliore resa del motore.

Sostituzione del fusibile

Solo modello ad accensione elettrica

Vedere Montaggio del fusibile, pagina 8.

Ricarica della batteria

Solo modello ad accensione elettrica

Avvertenza

I poli della batteria, i morsetti e gli accessori attinenti contengono piombo e relativi composti, sostanze chimiche che nello Stato della California sono considerate cancerogene e causa di anomalie della riproduzione. *Lavate le mani dopo avere maneggiato questi componenti.*

Una batteria nuova o in rimessaggio deve essere caricata ininterrottamente per 24 ore, per garantirne la carica completa. Caricate la batteria per 24 ore ogni mese (ogni 25 avviamenti), o all'occorrenza.

1. Spegnete il motore e attendete che tutte le parti in movimento si siano fermate.
2. Staccate il cappellotto dalla candela (Fig. 13).
3. Togliete la chiave di accensione.
4. Collegate il cavo del caricabatterie (a corredo del tosaerba) al cavo del cablaggio preassemblato.

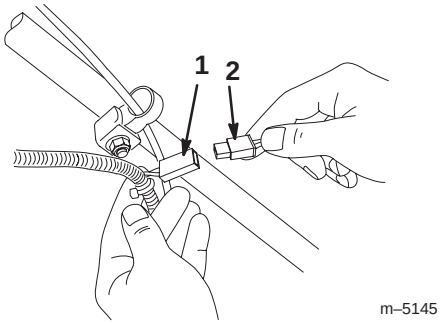

Figura 35

1. Cavo del cablaggio preassemblato
2. Cavo del caricabatterie

5. Inserite la spina del caricabatterie in una presa da 120V c.a.
6. Caricate la batteria per il periodo indicato.
7. Scollegate il caricabatterie.

   Importante Utilizzate solamente il caricabatterie Toro; altri tipi di caricabatterie possono danneggiare la batteria. Utilizzate il caricabatterie sempre in ambienti chiusi e, se possibile, caricate la batteria a temperatura ambiente (22°C).
8. Collegate il cappellotto alla candela.

Smaltimento della batteria

Solo modello ad accensione elettrica

Importante Non smaltite nell'immondizia le batterie usate.

Importante Riciclate le batterie ermetiche al piombo, o smaltitele, in conformità alle normative locali.

In molte zone *la legge vieta* l'incenerimento delle batterie ermetiche al piombo, la loro copertura con strati di terra, o lo smaltimento nei rifiuti solidi urbani.

Smaltite questa batteria in un contenitore per il riciclaggio di batterie ermetiche al piombo, approvato dalla federazione o dallo stato.

Per maggiori informazioni sulla raccolta nel pieno rispetto dell'ambiente, sul riciclaggio e lo smaltimento della batteria, rivolgetevi ai responsabili della gestione dei rifiuti.

Svuotamento del serbatoio del carburante

1. Spegnete il motore e lasciate che si raffreddi.

Importante Drenate la benzina esclusivamente a motore freddo.

2. Staccate il cappellotto dalla candela (Fig. 13).
3. Togliete il tappo dal serbatoio del carburante (Fig. 13).
4. Utilizzate una pompa a mano per travasare il carburante in una tanica pulita omologata per benzina.
5. Collegate il cappellotto alla candela.
6. Fate girare il motore finché non si ferma.
7. Avviate di nuovo il motore ed accertatevi che tutta la benzina sia uscita dal carburatore.

Rimessaggio

Preparate il tosaerba per il rimessaggio di fine stagione osservando le procedure di manutenzione consigliate. Vedere Manutenzione, pagina 16.

Conservate il tosaerba in un luogo fresco, pulito e asciutto. Copritelo con un telo per mantenerlo pulito e protetto.

Preparazione del sistema di alimentazione

Avvertenza

La benzina evapora se viene conservata per molto tempo, ed esplode se viene a contatto con una fiamma libera.

- **Non conservate la benzina per lunghi periodi.**
- **Non conservate il tosaerba con benzina nel serbatoio o nel carburatore in un luogo chiuso in cui si trovi una fiamma libera. (Es. nelle vicinanze di un forno o della fiamma spia di uno scaldaacqua).**
- **Lasciate che il motore si raffreddi prima di riporlo in un luogo chiuso.**

Svuotate il serbatoio del carburante dopo l'ultima tosatura, prima del rimessaggio del tosaerba.

1. Fate funzionare il tosaerba finché il motore non si ferma per mancanza di carburante.
2. Iniettate la benzina nel motore e avviatelo di nuovo.
3. Lasciate che il motore giri finché non si ferma. Quando non si accende più, il motore è asciutto abbastanza.

Preparazione del motore

1. Cambiate l'olio della coppa mentre il motore è caldo. Vedere Cambio dell'olio motore, pagina 20.
2. Togliete la candela (Fig. 13).
3. Da una lattina versate una cucchiaiata di olio attraverso il foro della candela.
4. Utilizzando il cavo di avviamento, fate girare più volte il motore, lentamente, per distribuire l'olio.
5. Montate la candela, *senza* tuttavia collegare il cappellotto.

Informazioni generali

1. Pulite la scocca del tosaerba. Vedere Pulizia del sottoscocca del tosaerba, pagina 17.
2. Eliminate morchia e residui di sfalcio dal cilindro, dalle alette della testata e dalla sede della ventola.
3. Eliminate sfalcio, morchia e fanghiglia dalle parti esterne del motore, dalla copertura protettiva, e da sopra la scocca del tosaerba.
4. Controllate le condizioni della lama. Vedere Manutenzione della lama, pagina 22.
5. Revisionate il filtro dell'aria; vedere Revisione del filtro dell'aria, pagina 19.
6. Lubrificate la trazione automatica; vedere Lubrificazione delle ruote, pagina 20.
7. Serrate tutti i dadi, i bulloni e le viti.
8. Ritoccate le superfici arrugginite e scheggiate con vernice reperibile da un Centro Assistenza autorizzato.
9. Preparate la batteria per il rimessaggio. Caricate la batteria per 72 ore, al fine di garantirne la carica completa (vedere Ricarica della batteria, pagina 24), quindi staccate la spina dal caricabatterie e riponete il tosaerba in un luogo non riscaldato. Se non fosse possibile riporre il tosaerba in un luogo non riscaldato, dovrete ricaricare la batteria ogni 90 giorni.

Rimozione dopo il rimessaggio

Avvertenza

Piegate e aprite correttamente la stegola, diversamente potreste stringere, tirare o danneggiare uno o più cavi. I cavi stretti, tirati o danneggiati possono causare l'avaria del tosaerba, e renderlo pericoloso durante l'utilizzo.

- **Non stringete, non tirate e non danneggiate i cavi.**
- **Nel piegare od aprire la stegola maneggiate i cavi con cautela.**
- **Non utilizzate il tosaerba se uno o più cavi sono stretti, tirati o danneggiati. Rivolgetevi al Centro di Assistenza autorizzato di zona.**

1. Alzate con cautela la stegola superiore finché non si inserisce nella stegola inferiore, quindi serrate le manopole.
2. Controllate tutti i dispositivi di fermo e serrateli.
3. Togliete la candela (Fig. 13) e fate girare velocemente il motore utilizzando l'innesco, per soffiare l'olio superfluo dal cilindro.

4. Pulite la candela o sostituitela qualora sia incrinata, rotta o se gli elettrodi sono consumati.
5. Montate la candela e serratela a 20 Nm.
6. Eseguite le procedure di manutenzione consigliate; vedere Manutenzione, pagina 16.
7. Caricate la batteria. Vedere Ricarica della batteria, pagina 24.
8. Riempite il serbatoio del carburante con benzina fresca e pulita.
9. Controllate il livello dell'olio motore. Vedere Controllo del livello dell'olio motore, pagina 17.
10. Collegate il cappellotto alla candela.

Accessori

Potrete ottenere i seguenti accessori da un Distributore Toro autorizzato.

- Kit Scarificatore
- Kit Scarico laterale
- Parascintille

Localizzazione guasti

Toro ha progettato e costruito il vostro tosaerba in modo che funzioni senza problemi. Controllate attentamente i seguenti componenti ed articoli, facendo riferimento a Manutenzione, pagina 16 per maggiori informazioni. Se un problema perdura, rivolgetevi al Centro Assistenza autorizzato di zona.

Problema	Possibili cause	Rimedi
Il motore non si avvia	1. Il serbatoio carburante è vuoto o l'impianto di alimentazione contiene carburante stantio.	1. Spurgate e/o riempite il serbatoio del carburante con benzina fresca. Se il problema perdura, rivolgetevi a un Distributore autorizzato.
	2. L'iniettore non è stato inserito.	2. Premete tre volte l'iniettore.
	3. Il cappellotto non è collegato alla candela.	3. Collegate il cappellotto alla candela.
	4. La candela è sporca, imbrattata o la distanza tra gli elettrodi è errata.	4. Controllate la candela e, all'occorrenza, regolate la distanza fra gli elettrodi. Se la candela è sporca, imbrattata o incrinata, sostituitela.
Il motore si avvia con difficoltà o perde potenza	1. Benzina stantia nel serbatoio del carburante.	1. Spurgate il serbatoio del carburante e riempitelo di benzina fresca.
	2. Lo sfiato del tappo del carburante è ostruito.	2. Pulite il foro di sfiato del tappo del carburante, o sostituite il tappo.
	3. L'elemento del filtro dell'aria è sporco e riduce il flusso d'aria.	3. Pulite il prefiltro dell'aria e/o sostituite il filtro di carta dell'aria.
	4. Il sottoscocca contiene sfalcio e detriti.	4. Pulite il sottoscocca del tosaerba.
	5. La candela è sporca, imbrattata o la distanza tra gli elettrodi è errata.	5. Controllate la candela e, all'occorrenza, regolate la distanza fra gli elettrodi. Se la candela è sporca, imbrattata o incrinata, sostituitela.
	6. Il livello dell'olio motore è basso o l'olio è sporco.	6. Controllate l'olio motore. Cambiate l'olio se è sporco, o rabboccate se è scarso.
Il motore non è regolare	1. Il cappellotto non è collegato alla candela.	1. Collegate il cappellotto alla candela.
	2. La candela è sporca, imbrattata o la distanza tra gli elettrodi è errata.	2. Controllate la candela e, all'occorrenza, regolate la distanza fra gli elettrodi. Se la candela è sporca, imbrattata o incrinata, sostituitela.
	3. L'elemento del filtro dell'aria è sporco e riduce il flusso d'aria.	3. Pulite il prefiltro dell'aria e/o sostituite il filtro di carta dell'aria.

Problema	Possibili cause	Rimedi
Il tosaerba o il motore vibrano in modo eccessivo	1. La lama è piegata o sbilanciata. 2. Il bullone della lama è allentato. 3. Il sottoscocca contiene sfalcio e detriti. 4. I bulloni di fissaggio del motore sono allentati.	1. Bilanciate la lama. Se la lama è piegata, sostituitela. 2. Serrate il bullone della lama. 3. Pulite il sottoscocca del tosaerba. 4. Serrate i bulloni di fissaggio del motore.
Taglio non uniforme	1. L'altezza delle quattro ruote non è uguale. 2. La lama è ottusa. 3. Avete tosato ripetutamente nella stessa direzione. 4. Il sottoscocca contiene sfalcio e detriti.	1. Regolate le quattro ruote alla stessa altezza. 2. Affilate e bilanciate la lama. 3. Cambiate la direzione di tosatura. 4. Pulite il sottoscocca del tosaerba.
Lo scivolo di scarico s'intasa	1. L'altezza di taglio è troppo bassa. 2. Tosate troppo velocemente. 3. L'erba è bagnata. 4. Il sottoscocca contiene sfalcio e detriti.	1. Alzate l'altezza di taglio. 2. Rallentate. 3. Lasciate che l'erba si asciughi prima di tosare. 4. Pulite il sottoscocca del tosaerba.
La trazione automatica del tosaerba non funziona	1. Il cavo della trazione automatica non è regolato o è danneggiato. 2. Vi sono detriti sotto il paracinghia.	1. Regolate il cavo della trazione automatica. All'occorrenza sostituitelo. 2. Rimuovete i detriti da sotto il paracinghia.