Form No. 3454-404 Rev A

TORO®

Count on it.

Návod na obsluhu

Elektrické úžitkové vozidlo Workman® GTX

Číslo modelu 07131TC—Výrobné číslo 407700000 a vyššie

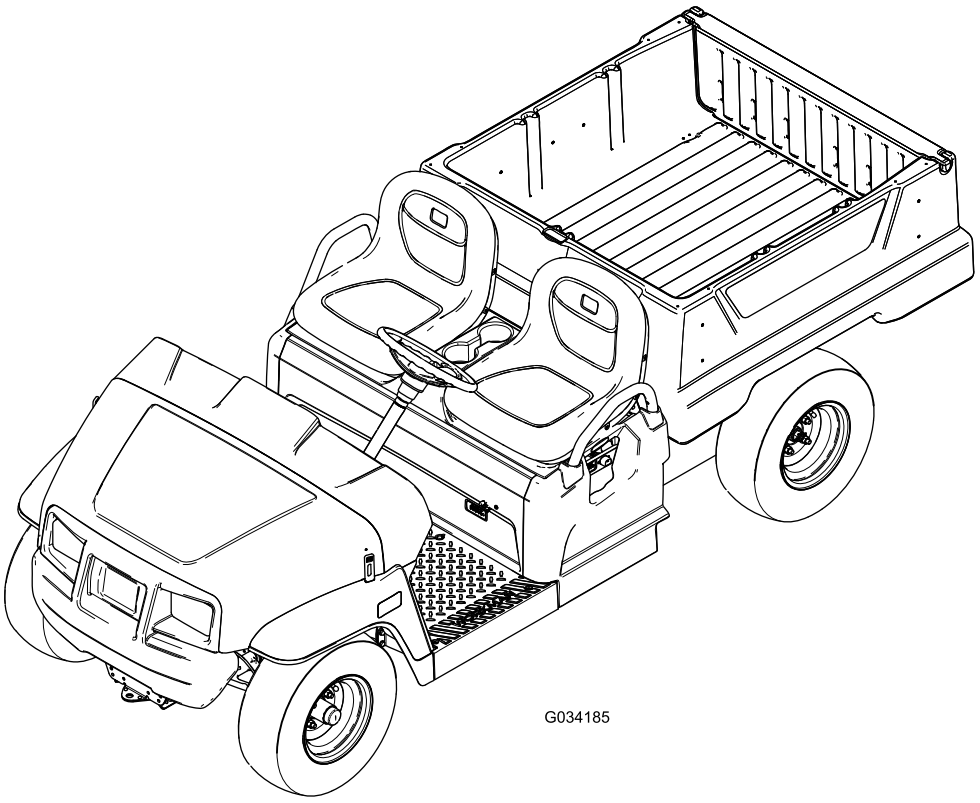

G034185

Zaregistrujte svoj výrobok na adrese www.Toro.com.
Preklad originálu (SK)

3454-404

Výrobok vyhovuje všetkým príslušným európskym smerniciam. Podrobnosti nájdete v samostatnom hárku so špecifickým vyhlásením o zhode (DOC).

⚠ DÔLEŽITÉ UPOZORNENIE

KALIFORNIE
Dôležité upozornenie, poučka 65

Napájací kábel tohto výrobku obsahuje olovo, čiže chemickú látku, ktorá je v štáte Kalifornia známa ako látka vyvolávajúca vrodené vývojové vady alebo ďalšie poruchy reprodukcie. Po manipulácii s napájacím káblom si riadne umyte ruky.

Vývody batérie, zvorky a s nimi súvisiace príslušenstvo obsahujú olovo a jeho zlúčeniny, čiže chemické látky, ktoré sú v štátě Kalifornia známe ako látky vyvolávajúce rakovinu a negatívne ovplyvňujúce reprodukciu. Po manipulácii s batériou si riadne umyte ruky.

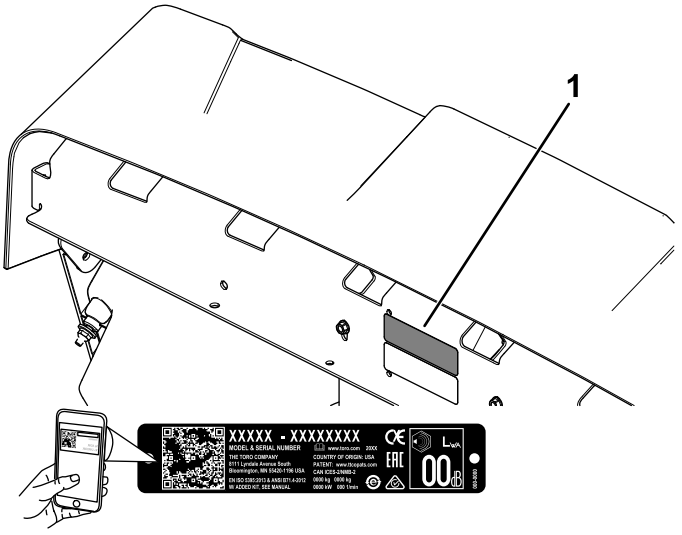

g282597

Obrázok 1

1. Umiestnenie čísla modelu a sériového čísla

Číslo modelu _____

Výrobné číslo _____

Úvod

Toto úžitkové vozidlo sa má primárne používať mimo diaľnic na dopravu osôb a prepravu materiálov. Používanie tohto výrobku na iné ako určené použitie môže byť nebezpečné pre vás a okolostojacich.

Pozorne si prečítajte tieto informácie s cieľom oboznámiť sa, ako správne prevádzkovať a udržiavať produkt a tiež ako predchádzať zraneniam a poškodeniu produktu. Nesiete zodpovednosť za správnu a bezpečnú prevádzku produktu.

Navštívte stránku www.Toro.com, kde môžete získať bezpečnostné a prevádzkové školiace materiály, informácie o príslušenstve či pomoc pri hľadaní predajcu, prípadne registrácii svojho produktu.

Ak potrebujete servis, originálne diely od spoločnosti Toro alebo doplňujúce informácie, obráťte sa na autorizovaného servisného distribútora alebo zákaznícke stredisko spoločnosti Toro a pripravte si číslo modelu a sériové číslo vášho výrobku. Obrázok 1 identifikuje umiestnenie čísla modelu a sériového čísla na výrobku. Čísla napíšte do poskytnutého priestoru.

Dôležité: **Pomocou mobilného zariadenia môžete naskenovať kód QR na štítku so sériovým číslom (ak sa nachádza na stroji) a získate tak prístup k informáciám o záruke, náhradných dieloch a k ďalším informáciám o výrobku.**

V tejto príručke sa používajú na zvýraznenie informácií dve slová. **Dôležité** upriamuje pozornosť na špeciálne mechanické informácie a **Poznámka** zdôrazňuje všeobecné informácie, ktorým treba venovať osobitnú pozornosť.

Symbol bezpečnostného upozornenia (Obrázok 2) zobrazený v tejto príručke aj na stroji identifikuje dôležité bezpečnostné upozornenia, ktoré je nutné dodržiavať, aby ste predišli nehodám. Tento symbol sa používa spoločne so slovom **Nebezpečenstvo**, **Varovanie** alebo **Upozornenie.**

- **Nebezpečenstvo** označuje bezprostredne hroziacu nebezpečnú situáciu, ktorá, ak sa jej nezabráni, **povedie** k usmrteniu alebo vážnemu úrazu.
- **Varovanie** označuje potenciálne nebezpečnú situáciu, ktorá, ak sa jej nezabráni, **môže** viesť k usmrteniu alebo vážnemu úrazu.
- **Upozornenie** označuje potenciálne nebezpečnú situáciu, ktorá, ak sa jej nezabráni, **môže** viesť k menšiemu až strednému úrazu.



g000502

Obrázok 2

Symboly bezpečnostného upozornenia

© 2021—The Toro® Company

Všetky práva vyhradené

Obsah

Bezpečnosť 4
Všeobecné bezpečnostné pokyny 4
Bezpečnostné a inštrukčné štítky 5
Nastavenie 8
1 Montáž volantu (len medzinárodné modely) 8
2 Kontrola hladiny kvapalín a tlaku pneumatík 8
3 Kalibrácia bŕzd 9
4 Prečítanie príručky a pozretie si materiálu o nastavení 9
Súčasti stroja 10
Ovládacie prvky 11
Technické údaje 14
Nadstavce/príslušenstvo 14
Pred prevádzkou 15
Bezpečnosť pred prevádzkou 15
Vykonávanie dennej údržby 15
Kontrola tlaku pneumatík 15
Oboznámenie sa so systémom batérií a jeho používanie 15
Zábeh nového stroja 17
Počas prevádzky 17
Bezpečnosť počas prevádzky 17
Prevádzka nákladnej plošiny 19
Používanie držiaka na montáž príslušenstva na zadnú časť nákladnej plošiny 20
Zastavovanie stroja 21
Nakladanie nákladnej plošiny 21
Po prevádzke 22
Bezpečnosť po prevádzke 22
Ťahanie stroja 22
Ťahanie stroja 22
Ťahanie prívesu 23
Údržba 24
Bezpečnosť pri údržbe 24
Odporúčaný harmonogram údržby 24
Kontrolný zoznam dennej údržby 25
Údržba stroja v špeciálnych prevádzkových podmienkach 26
Postupy pred údržbou stroja 26
Príprava stroja na údržbu 26
Zdvíhanie stroja 27
Otvorenie kapoty 27
Zdvíhanie a spúšťanie zostavy sedadiel 27
Demontáž zostavy sedadiel 28
Montáž zostavy sedadiel 28
Mazanie 29
Mazanie ložísk predných kolies 29
Údržba elektrického systému 31
Bezpečnosť pri práci s elektrickým systémom 31
Bezpečnosť pri manipulácii s batériami 31
Údržba batérií 32
Výmena poistiek 36
Údržba svetlometov 36
Údržba hnacej sústavy 37
Údržba pneumatík 37
Kontrola súčastí riadenia a odpruženia 37
Nastavenie zarovnania predných kolies 38
Kontrola hladiny kvapaliny v transaxle 39
Výmena kvapaliny v transaxle 39
Údržba bŕzd 40
Kontrola parkovacej brzdy 40
Nastavenie parkovacej brzdy 40
Kontrola hladiny brzdovej kvapaliny 41
Kontrola bŕzd 41
Výmena doštičiek servisnej a parkovacej brzdy 42
Výmena brzdovej kvapaliny 42
Údržba podvozka 42
Nastavenie západiek nákladnej plošiny 42
Čistenie 43
Umývanie stroja 43
Uskladnenie 43
Bezpečnosť pri skladovaní 43
Uskladnenie stroja 43
Odstraňovanie závad 45

Bezpečnosť

Tento stroj je navrhnutý v súlade s požiadavkami normy SAE J2258 (november 2016).

Všeobecné bezpečnostné pokyny

Tento produkt môže spôsobiť zranenie osôb. Vždy dodržiavajte všetky bezpečnostné pokyny, aby ste predišli vážnemu zraneniu osôb.

- Pred naštartovaním stroja si prečítajte túto *používateľskú príručku* a oboznámte sa s jej obsahom. Uistite sa, že každý, kto používa stroj, vie, ako ho správne používať, a rozumie varovaniam.
- Práca so strojom si vyžaduje maximálnu pozornosť. Nerozptyľujte sa žiadnym spôsobom, v opačnom prípade môže dôjsť k zraneniu alebo poškodeniu majetku.
- Do blízkosti pohyblivých dielov stroja nedávajte ruky ani nohy.
- Pri prevádzke stroja musia byť všetky kryty a ostatné bezpečnostné ochranné zariadenia na stroji na mieste a funkčné.
- Zabráňte okolostojacim a deťom zdržiavať sa v pracovnej oblasti. Nikdy nedovoľte, aby stroj obsluhovali deti.
- Pred vykonávaním servisu zastavte a vypnite stroj a vyberte kľúč.

Nesprávne používanie alebo údržba tohto stroja môže mať za následok zranenie. S cieľom vyhnúť sa potenciálnemu zraneniu dodržiavajte tieto bezpečnostné pokyny a vždy venujte pozornosť bezpečnostnému výstražnému symbolu ⚠, ktorý znamená Pozor, Výstraha alebo Nebezpečenstvo – osobné bezpečnostné pokyny. Nedodržanie týchto pokynov môže zapríčiniť zranenie alebo smrť.

Bezpečnostné a inštrukčné štítky

Bezpečnostné štítky a štítky s pokynmi sú pre operátora ľahko viditeľné a nachádzajú sa v blízkosti každej oblasti potenciálneho nebezpečenstva. Akýkoľvek poškodený alebo chýbajúci štítok nahraďte za nový.

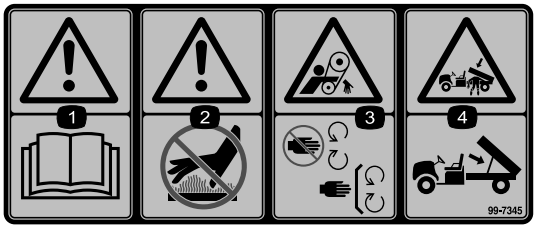

decal99-7345

99-7345

1. Varovanie – prečítajte si *návod na obsluhu*.
2. Varovanie – nedotýkajte sa horúcich povrchov.
3. Nebezpečenstvo zachytenia, remeň – nepribližujte sa k pohyblivým častiam. Všetky kryty musia byť nasadené.
4. Nebezpečenstvo pomliaždenia, nákladná plošina – na podopretie nákladnej plošiny používajte opornú tyč.

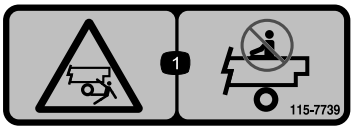

decal115-7739

115-7739

1. Nebezpečenstvo pádu, pomliaždenia – neprevážajte žiadne osoby.



decal131-8412

131-8412

1. Klaksón
2. Dopredu
3. Neutrálna
4. Cúvanie
5. Vypnuté
6. Zapnuté
7. Zapnutie: 1) Sadnite si na sedadlo vodiča. 2) Uvoľnite parkovaciu brzdu. 3) Otočte kľúčový spínač do polohy štartu. 4) Stlačte pedál.
8. Vypnutie: 1) Uvoľnite pedál. 2) Zatiahnite parkovaciu brzdu. 3) Otočte kľúčový spínač do polohy zastavenia. 4) Vyberte kľúč z kľúčového spínača.



decal131-8414

131-8414

1. Varovanie – prečítajte si *návod na obsluhu*.
2. Varovanie – pred začatím prevádzky stroja absolvujte príslušné školenie.
3. Nebezpečenstvo prevrátenia – po svahoch alebo dole svahmi jazdite pomaly. Zatáčajte pomaly. Neprekračujte rýchlosť 25 km/h. Pri prevážaní nákladu alebo jazde po nerovnom teréne jazdite pomaly.
4. Nebezpečenstvo pádu, riziko odseknutia končatín – na plošine neprevážajte žiadne osoby. Medzi sedadlami neprevážajte žiadne ďalšie osoby. Pri prevádzke stroja nevystrkujte ruky ani nohy mimo stroja.

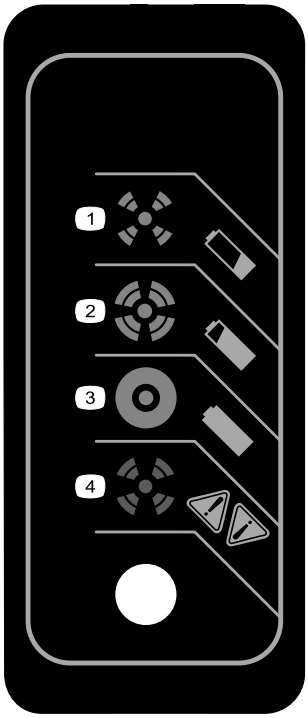

decal131-8495

131-8495

1. Batéria je vybitá.
2. Batéria je takmer nabitá.
3. Batéria je nabitá.
4. Porucha nabíjačky. Kódy porúch nájdete v príručke k nabíjačke.

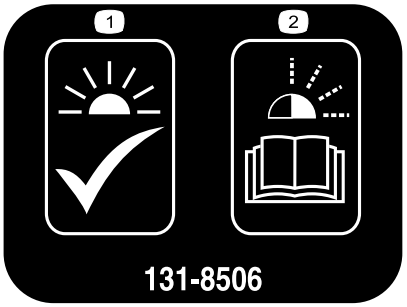

decal131-8506

131-8506

1. Svieti – jednotka je pripravená na prevádzku.
2. Bliká – kódy porúch nájdete v príručke k nabíjačke.

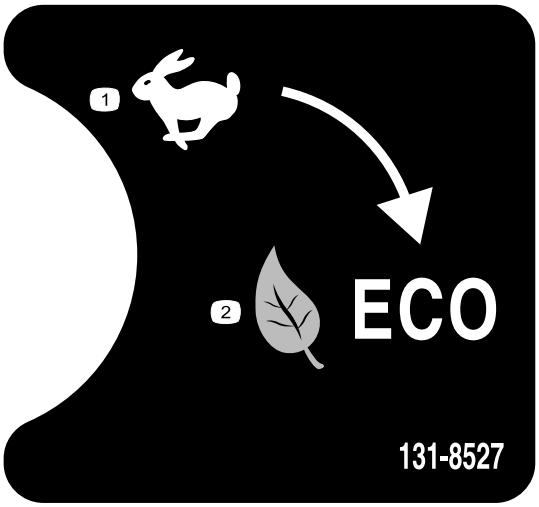

decal131-8527

131-8527

1. Režim výkonu
2. Ekonomický režim

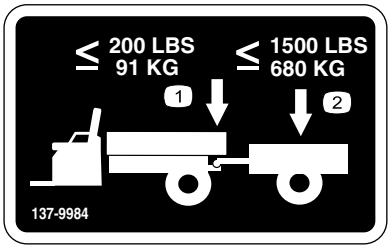

decal137-9984

137-9984

1. Neprekračujte hmotnosť jazýčka 91 kg.
2. Neprekračujte prepravnú nosnosť 680 kg.

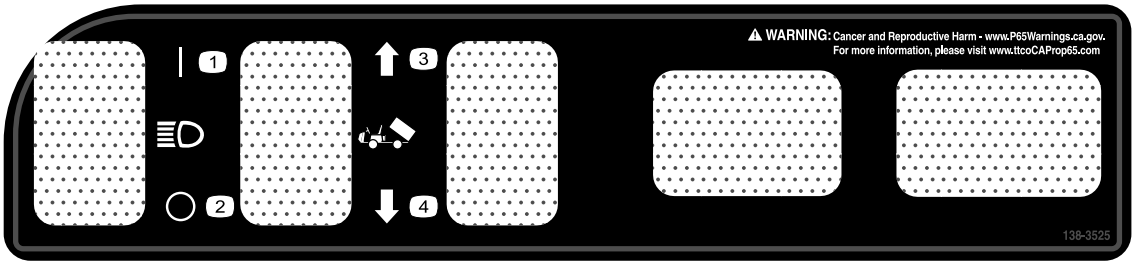

decal138-3525

138-3525

1. Svetlo – svieti
2. Svetlo – nesvieti
3. Zdvihnite plošinu.
4. Spustite plošinu.

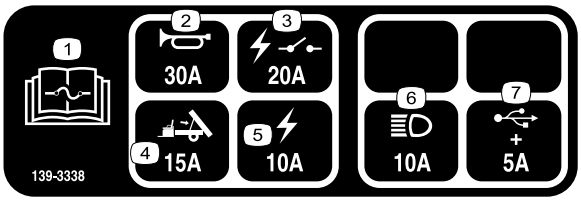

decal139-3338

139-3338

1. Informácie o poistke nájdete v *používateľskej príručke*.
2. Klaksón (30 A)
3. Elektrické relé (20 A)
4. Zdvíhanie plošiny (15 A)
5. Elektrina (10 A)
6. Svetlomety (10 A)
7. USB zásuvka (5 A)

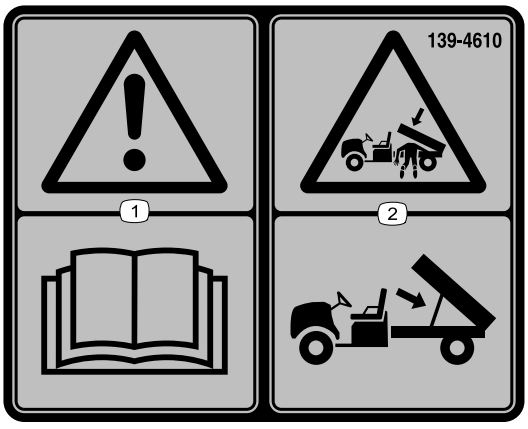

decal139-4610

139-4610

1. Varovanie – prečítajte si *používateľskú príručku*.
2. Nebezpečenstvo pomliaždenia, nákladná plošina – na podopretie nákladnej plošiny používajte opornú tyč.

Nastavenie

Vyníma teľné diely

Aby ste overili, že boli dodané všetky súčiastky, použite tabulku nižšie.

Postup	Popis	Množstvo	Použitie
1	Volant Kryt volantu Podložka (½") Protiprachový kryt	1 1 1 1	Namontujte volant (len medzinárodné modely).
2	Nie sú treba žiadne diely	–	Skontrolujte hladinu kvapalín a tlak pneumatík.
3	Nie sú treba žiadne diely	–	Kalibrujte (zabehnite) brzdy.
4	Operator's Manual (Používateľská príručka) Používateľská príručka k motoru Registračná karta Kontrolný formulár pred doručením Certifikát kvality Kľúč	1 1 1 1 1 2	Pred prevádzkou stroja si prečítajte používateľskú príručku a pozrite si materiál o nastavení.

Poznámka: Určite ľavú a pravú stranu stroja pri normálnej prevádzkovej polohe.

1

Montáž volantu (len medzinárodné modely)

Diely potrebné na prevedenie tohoto kroku:

1	Volant
1	Kryt volantu
1	Podložka (½")
1	Protiprachový kryt

Postup

1. Ak je kryt namontovaný, demontujte ho z náboja volantu (Obrázok 3).
2. Z hriadeľa volantu demontujte poistnú maticu (½") (Obrázok 3).
3. Volant, protiprachový kryt a podložku (½") zasuňte na hriadeľ volantu (Obrázok 3).

   Poznámka: S vyrovnanými prednými kolesami nasmerujte volant tak, aby bol menší lúč volantu v zvislej polohe.
4. Volant na hriadeli zaistite pomocou poistnej matice (½") a utiahnite ju momentom 18 až 30 N·m.
5. Namontujte kryt na volant (Obrázok 3).

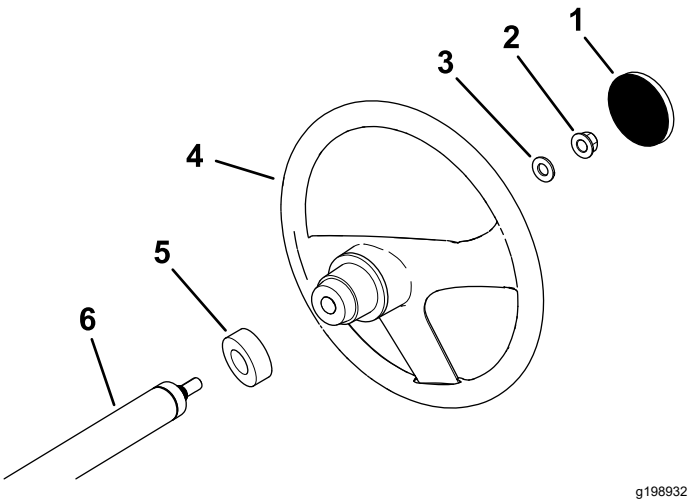

Obrázok 3

1. Kryt volantu
2. Poistná matica (½")
3. Podložka (½")
4. Volant
5. Protiprachový kryt
6. Hriadeľ volantu

2

Kontrola hladiny kvapalín a tlaku pneumatík

Nie sú treba žiadne diely

Postup

1. Pred prevádzkou stroja skontrolujte hladinu vody v batériách. Pozrite si časť Kontrola hladiny vody v batériách (strana 34).
2. Uistite sa, že sú batérie nabité. Pozrite si časť Nabíjanie batérií (strana 33).
3. Pred prevádzkou stroja skontrolujte hladinu brzdovej kvapaliny. Pozrite si časť Kontrola hladiny brzdovej kvapaliny (strana 41).
4. Skontrolujte tlak vzduchu v pneumatikách. Pozrite si časť Kontrola tlaku pneumatík (strana 15).

3

Kalibrácia bŕzd

Nie sú treba žiadne diely

Postup

Ak chcete zaručiť optimálny výkon systému brzdy, pred používaním kalibrujte (zabehnite) brzdy.

1. Stroj spustite plnou rýchlosťou a potom ho aktivovaním bŕzd prudko zastavte bez zaistenia pneumatík.
2. Tento postup zopakujte 10-krát a medzi každým zastavením počkajte jednu minútu, aby ste predišli prehriatiu bŕzd.

   Dôležité: **Tento postup je najúčinnejší, ak sa na stroji nachádza náklad s hmotnosťou 227 kg.**

4

Prečítanie príručky a pozretie si materiálu o nastavení

Diely potrebné na prevedenie tohoto kroku:

1	*Operator's Manual* (Používateľská príručka)
1	Používateľská príručka k motoru
1	Registračná karta
1	*Kontrolný formulár pred doručením*
1	Certifikát kvality
2	Kľúč

Postup

- Prečítajte si *používateľskú príručku* a používateľskú príručku k motoru.
- Vyplňte registračnú kartu.
- Vyplňte *kontrolný formulár pred doručením*.
- Pozrite si *certifikát kvality*.

Súčasti stroja

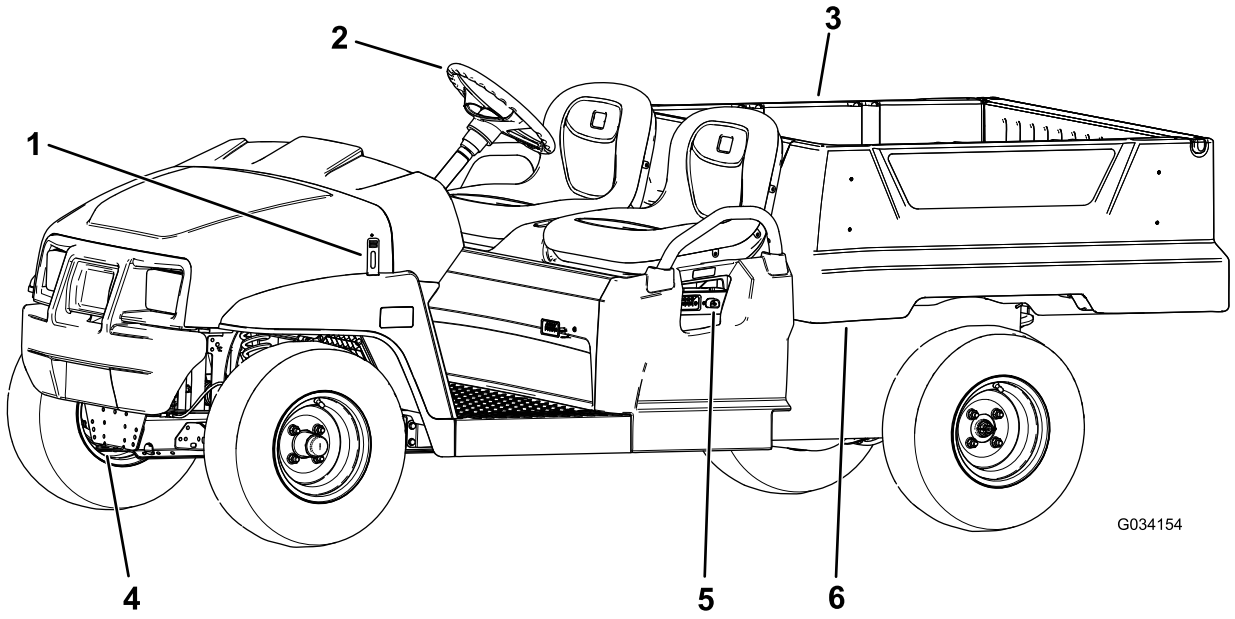

g034154

Obrázok 4

1. Západka kapoty
2. Volant
3. Nákladná plošina
4. Vlečný jazýček
5. Nabíjačka batérie
6. Páka nákladnej plošiny

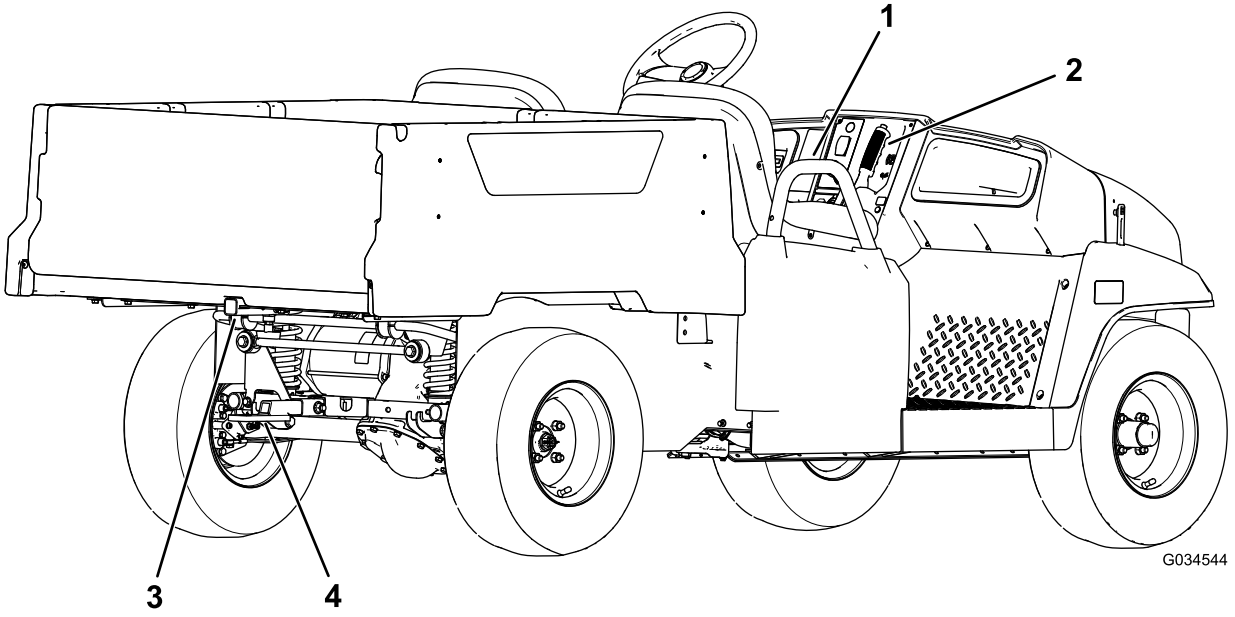

g034544

Obrázok 5

1. Rukoväť spolujazdca
2. Páka parkovacej brzdy
3. Držiak na montáž príslušenstva na zadnú časť nákladnej plošiny
4. Hlava prívesu

Ovládacie prvky

Pred naštartovaním motora a prevádzkou stroja sa oboznámte so všetkými ovládacími prvkami.

Ovládací panel

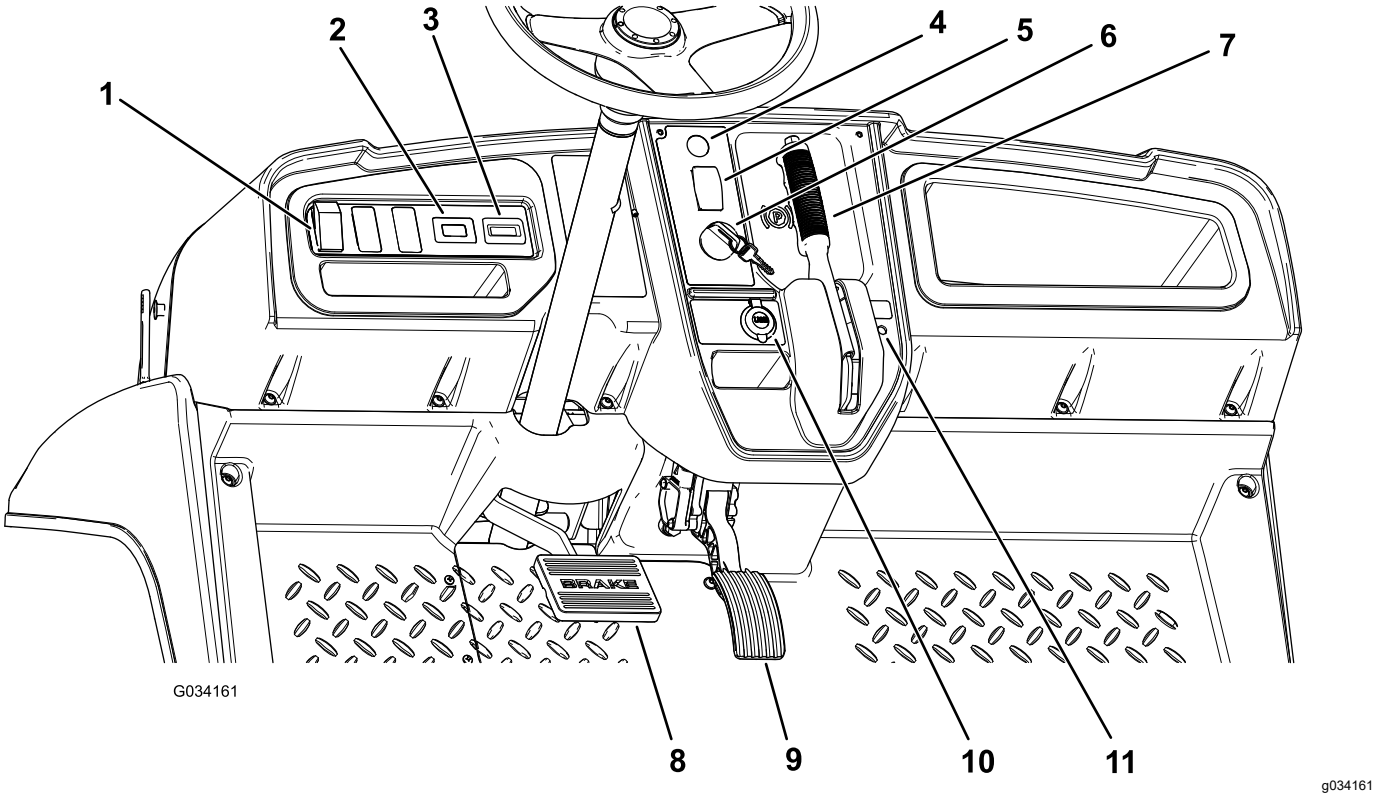

Obrázok 6

1. Vypínač svetiel
2. Hodinové počítadlo
3. Indikátor vybitia batérie
4. Tlačidlo klaksóna
5. Radiaca páka
6. Kľúčový spínač
7. Páka parkovacej brzdy
8. Brzdový pedál
9. Plynový pedál
10. USB zásuvka
11. Indikátor stavu

Plynový pedál

Pomocou plynového pedála (Obrázok 6) môžete meniť pojazdovú rýchlosť stroja. Stlačením plynového pedála spustíte stroj. Silnejším stlačením pedála zvýšite pojazdovú rýchlosť. Uvoľnením pedála stroj spomalí a vypne sa.

Maximálna rýchlosť pri jazde dopredu v režime výkonu je 26 km/h, ako je znázornené na Obrázok 9.

Maximálna rýchlosť pri jazde dopredu v ekonomickom režime je 19 km/h, ako je znázornené na Obrázok 9.

Brzdový pedál

Pomocou brzdového pedála zastavujte alebo spomaľujte stroj (Obrázok 6).

⚠ VÝSTRAHA

Prevádzka stroja s opotrebovanými alebo nesprávne nastavenými brzdami môže mať za následok zranenie osôb.

Ak sa brzdový pedál pohybuje v rozsahu do 25 mm od podlahovej dosky stroja, upravte alebo opravte brzdy.

Páka parkovacej brzdy

Páka parkovacej brzdy sa nachádza na ovládacom paneli (Obrázok 6).

Vždy keď je stroj vypnutý, zatiahnite parkovaciu brzdu, aby ste predišli náhodnému pohybu stroja. Ak je stroj zaparkovaný na prudkom svahu, nezabudnite zatiahnuť parkovaciu brzdu.

Ak chcete zatiahnuť parkovaciu brzdu, potiahnite páku parkovacej brzdy smerom k sebe (Obrázok 7).

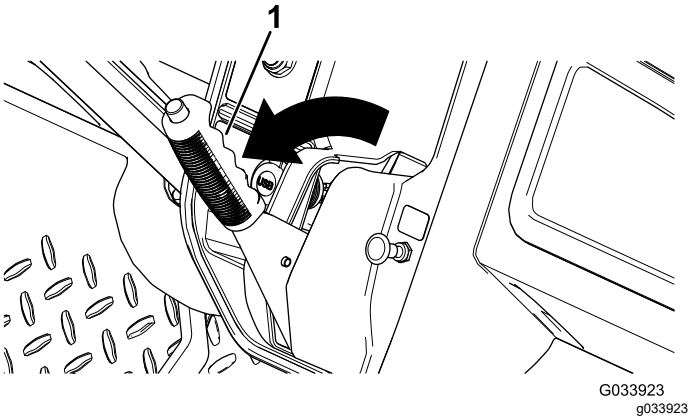

Obrázok 7

1. Páka parkovacej brzdy

Ak chcete parkovaciu brzdu uvoľniť, stlačte tlačidlo vo vrchnej časti páky parkovacej brzdy, potiahnite páku parkovacej brzdy smerom k sebe, čím uvoľníte tlak, a potom potiahnite páku parkovacej brzdy dopredu (Obrázok 8).

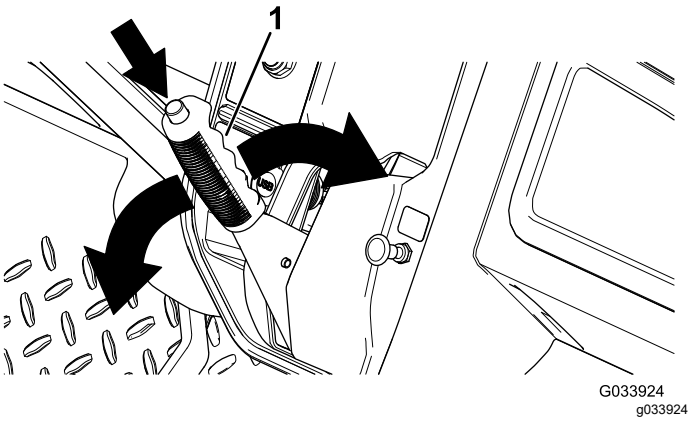

Obrázok 8

1. Páka parkovacej brzdy

Volič smeru jazdy

Volič smeru jazdy sa nachádza naľavo od páky parkovacej brzdy. Volič smeru jazdy má 3 polohy: FORWARD (Dopredu), REVERSE (Dozadu) a NEUTRAL (Neutrál) (Obrázok 6).

Poznámka: Stroj môže byť v ľubovoľnej z týchto 3 polôh, no v pohybe je len v polohách FORWARD (Dopredu) a REVERSE (Dozadu).

Dôležité: **Pred zmenou smeru jazdy vždy stroj zastavte.**

Tlačidlo klaksóna

Tlačidlo klaksóna sa nachádza na ovládacom paneli (Obrázok 6). Klaksón zaznie po stlačení tlačidla klaksóna.

Vypínač svetiel

Vypínač svetiel (Obrázok 6) používajte na rozsvietenie svetlometov. Svetlomety zapnete stlačením vypínača svetiel nahor. Stlačením vypínača svetiel nadol svetlá vypnete.

Indikátor vybitia batérie

Indikátor vybitia batérie sa nachádza naľavo od stĺpika riadenia (Obrázok 6). Indikátor vybitia batérie signalizuje zvyšnú úroveň nabitia batérií. Keď sú batérie úplne nabité, svieti 10 dielikov indikátora od polohy 0 do polohy 1. Počas vybíjania dieliky indikátora miznú z pravej strany merača. Podrobné informácie o merači batérie nájdete v časti Oboznámenie sa so systémom batérií a jeho používanie (strana 15).

Hodinové počítadlo

Hodinové počítadlo sa nachádza napravo od vypínača svetiel (Obrázok 6). Pomocou hodinového počítadla zistíte celkový počet prevádzkových hodín. Hodinové počítadlo sa zapína po každom otočení kľúčového spínača do polohy ON (Zap.) alebo ak stroj beží.

Poznámka: Keď stroj beží, hodinové počítadlo nepretržite bliká a zaznamenáva používanie.

USB zásuvka

USB zásuvka sa nachádza naľavo od páky parkovacej brzdy (Obrázok 6). Pomocou tejto zásuvky nabíjajte mobilné zariadenia.

Dôležité: **Keď USB zásuvku nepoužívate, vložte do nej gumený uzáver, aby ste predišli jej poškodeniu.**

Kľúčový spínač

Pomocou kľúčového spínača (Obrázok 6) naštartujete a vypnete stroj.

Kľúčový spínač má 2 polohy: ON (Zap.) a OFF (Vyp.). Pred prevádzkou stroja otočte kľúč v smere hodinových ručičiek do polohy ON (Zap.). Po zastavení stroja otočte kľúč proti smeru hodinových ručičiek do polohy OFF (Vyp.) a vypnite tak stroj. Skôr než odídete od stroja, kľúč vyberte.

Kontrolný prepínač obmedzenia rýchlosti

Kontrolný prepínač obmedzenia rýchlosti sa nachádza pod zostavou sedadiel a má 2 polohy: PERFORMANCE (Výkon) a ECONOMY (Ekonomicky). Otočením prepínača v smere hodinových ručičiek do polohy ECONOMY (Ekonomicky) obmedzíte maximálnu rýchlosť stroja na 19 km/h. Otočením prepínača proti smeru hodinových ručičiek do polohy PERFORMANCE (Výkon) obnovíte maximálnu rýchlosť stroja na 26 km/h, ako je znázornené na Obrázok 9.

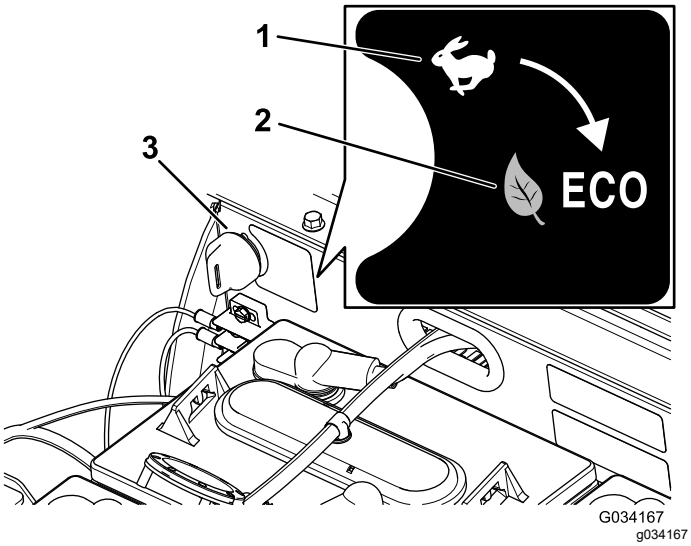

Obrázok 9

1. Poloha PERFORMANCE (Výkon)
2. Poloha ECONOMY (Ekonomicky)
3. Kontrolný prepínač obmedzenia rýchlosti

Indikátor stavu

Indikátor stavu sa nachádza napravo od páky parkovacej brzdy na ovládacom paneli (Obrázok 6).

Keď je stroj zapnutý, zelený indikátor stavu svieti alebo bliká.

Ak svieti, signalizuje, že stroj je pripravený na bežnú prevádzku. Ak indikátor bliká, vyskytol sa problém, ktorý je pred pokračovaním v bežnej prevádzke stroja potrebné vyriešiť.

Ak indikátor stavu bliká 2-krát, signalizuje, že je volič smeru jazdy v polohe FORWARD (Dopredu) alebo REVERSE (Dozadu), no súčasne je zatiahnutá parkovacia brzda. Uvoľnite parkovaciu brzdu a indikátor stavu zhasne.

Ak indikátor stavu bliká viac ako 2-krát, pozrite si časť Odstraňovanie závad (strana 45).

Rukoväti spolujazdca

Rukoväti spolujazdca sa nachádzajú zvonku každého sedadla (Obrázok 10).

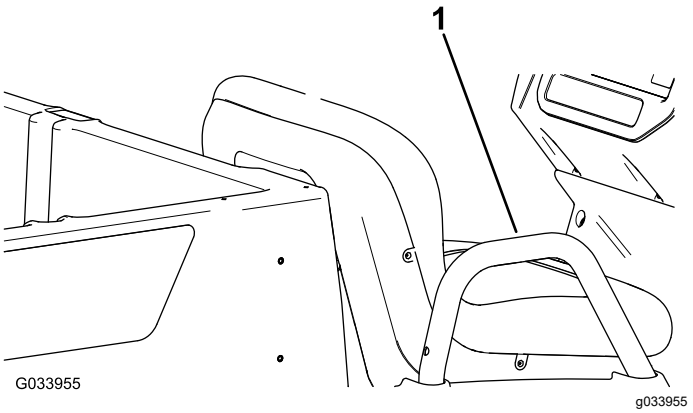

Obrázok 10

Zobrazená strana spolujazdca

1. Rukoväť spolujazdca

Technické údaje

Poznámka: Parametre a dizajn sa môžu zmeniť bez predchádzajúceho upozornenia.

Hmotnosť základne	Suchá – 633 kg
Menovitá nosnosť (na rovnej zemi)	Celkovo 544 kg vrátane 91 kg hmotnosti operátora a 91 kg hmotnosti spolujazdca, nákladu, príslušenstva a nadstavcov
Celková hmotnosť vozidla – na rovnej zemi	Celkovo 1177 kg vrátane všetkých hmotností uvedených vyššie
Maximálna nosnosť (na rovnej zemi)	Celkovo 363 kg vrátane príslušenstva namontovaného v zadnej časti
Maximálna nosnosť namontovaného príslušenstva na zadnej časti nákladnej plošiny	Celkovo 45 kg
Prípustná celková hmotnosť prípojného vozidla	Hmotnosť jazýčka: 91 kg Celková hmotnosť prívesu: 680 kg
Celková šírka	119 cm
Celková dĺžka	302 cm
Celková výška	127,5 cm
Svetlá výška	21,6 cm vpredu bez nákladu alebo operátora 14 cm vzadu bez nákladu alebo operátora
Rázvor kolies	220 cm
Dezén kolesa (od stredu do stredu pneumatiky)	Predné: 119 cm Zadné: 119 cm
Dĺžka nákladnej plošiny	Vnútri: 102 cm Vonku: 114,3 cm
Šírka nákladnej plošiny	Vnútri: 98 cm Mimo lisovaných nárazníkov: 107,3 cm
Výška nákladnej plošiny	Vnútri: 28 cm

Uvedené špecifikácie platia s batériami Trojan T-125.

Montáž neštandardných batérií môže znížiť nosnosť nákladnej plošiny.

Nadstavce/príslušenstvo

K dispozícii je celý rad schválených nadstavcov a príslušenstva značky Toro na použitie so strojom pre posilnenie a rozšírenie jeho možností. Ak chcete získať zoznam všetkých schválených nadstavcov a príslušenstva, obráťte sa na autorizovaného distribútora spoločnosti Toro alebo navštívte lokalitu www.Toro.com.

Ak chcete zaručiť optimálny výkon a zachovať platnosť bezpečnostnej certifikácie stroja, používajte len originálne náhradné diely a príslušenstvo značky Toro. Náhradné diely a príslušenstvo od iných výrobcov by mohlo byť nebezpečné a pri jeho použití by mohla skončiť platnosť záruky na produkt.

Obsluha

Pred prevádzkou

Bezpečnosť pred prevádzkou

Všeobecné bezpečnostné pokyny

- Nikdy nedovoľte, aby stroj obsluhovali alebo servis vykonávali deti, nevyškolené osoby alebo osoby, ktoré nie sú fyzicky schopné bezpečnej prevádzky alebo servisu. Miestne predpisy môžu obmedzovať vek obsluhy. Majiteľ zodpovedá za školenie všetkých operátorov a mechanikov.
- Oboznámte sa s bezpečnou prevádzkou zariadenia, používateľskými ovládačmi a bezpečnostnými označeniami.
- Skôr než odídete z polohy operátora, vypnite stroj, vyberte kľúč a počkajte, kým sa všetky časti neprestanú pohybovať. Pred úpravou, servisom, čistením alebo skladovaním nechajte stroj vychladnúť.
- Naučte sa, ako sa stroj rýchlo zastavuje a vypína.
- Uistite sa, že sa na stroji nenachádza viac osôb (vy a spolujazdci), ako je počet rukovätí.
- Skontrolujte, či sú na mieste všetky bezpečnostné zariadenia a štítky. Opravte alebo vymeňte všetky bezpečnostné zariadenia a vymeňte všetky nečitateľné štítky alebo doplňte tie, ktoré chýbajú. Stroj neprevádzkujte, kým nie sú na mieste a správne nefungujú.

Vykonávanie dennej údržby

Servisný interval: Pri každom použití alebo denne

Každý deň pred naštartovaním stroja vykonajte postupy pred každým použitím/každodennej údržby uvedené v časti Údržba (strana 24).

Kontrola tlaku pneumatík

Servisný interval: Pri každom použití alebo denne

Špecifikácia tlaku vzduchu v predných a zadných pneumatikách: 165 až 207 kPa

Dôležité: **Neprekračujte maximálny tlak vzduchu uvedený na bočnej strane pneumatiky.**

Poznámka: Potrebný tlak vzduchu v pneumatikách sa určuje podľa nákladu, ktorý plánujete prevážať.

1. Skontrolujte tlak vzduchu v pneumatikách.
   - V prípade ľahšieho nákladu použite nižší tlak vzduchu, aby sa menej udupávala pôda, aby bola jazda plynulejšia a aby ste minimalizovali odtlačky pneumatík na zemi.
   - Vyšší tlak vzduchu v pneumatikách použite pri prevážaní ťažších nákladov pri vyššej rýchlosti.
2. V prípade potreby upravte tlak vzduchu v pneumatikách tak, že pneumatiky dofúkate alebo z nich vypustíte vzduch.

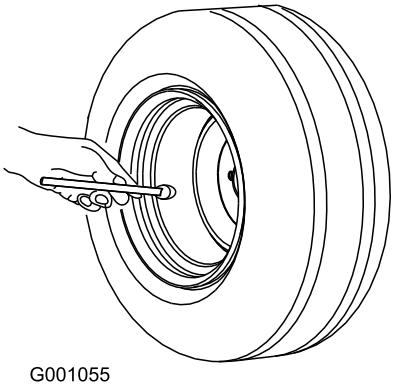

G001055

g001055

Obrázok 11

Oboznámenie sa so systémom batérií a jeho používanie

Oboznámenie sa s trakčnými batériami

Stroj má 8 trakčných olovených batérií, ktoré slúžia ako zdroj napájania motora a príslušenstva. Trakčná batéria nie je rovnaká ako batéria v automobile. Batéria v automobile je navrhnutá tak, aby poskytovala elektrický impulz na naštartovanie vozidla a mierny zdroj napájania pre svetlá a príslušenstvo, keď je motor vypnutý alebo je v prevádzke na voľnobežné otáčky. Alternátor potom batérie priebežne dobíja počas chodu automobilu. Batéria v automobile preto len zriedkavo klesne pod 90 % maximálnej úrovne nabitia.

Trakčná batéria je navrhnutá tak, aby bola primárnym zdrojom napájania a zabezpečovala nepretržitý výstup. Trakčné batérie sa bežne vybíjajú až na 20 až 30 % maximálnej úrovne nabitia. Takáto nízka úroveň nabitia sa považuje za výrazné vybitie.

Dôležité: **Opakované cykly výrazného vybíjania znižujú životnosť batérie.**

Olovené batérie vytvárajú elektrickú energiu prostredníctvom chemickej reakcie medzi olovenými

doskami a kyselinou sírovou. Nabíjanie batérie anuluje túto chemickú reakciu, vďaka čomu môže batéria znova vytvárať elektrickú energiu.

Batéria má obmedzenú životnosť (Obrázok 12). Nová batéria vyžaduje obdobie zabehnutia, aby sa dosiahla dostatočná produkcia elektrickej energie. Toto obdobie zvyčajne vyžaduje 100 až 150 cyklov vybitia/nabitia.

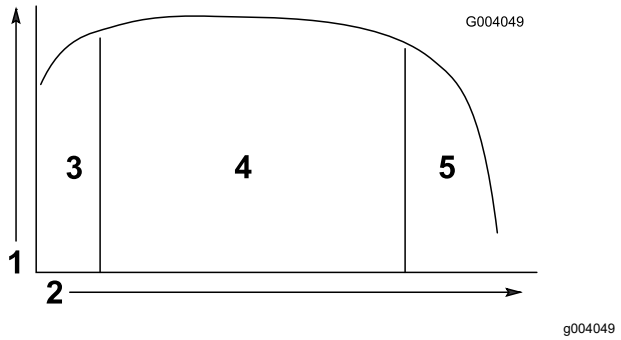

Obrázok 12

Tabuľka životnosti batérie

1. Kapacita batérie
2. Cykly vybitia/nabitia
3. Obdobie zabehnutia (100 až 150 cyklov)
4. Najvyššia životnosť batérie
5. Koniec životnosti batérie

Po zabehnutí si batéria na veľa cyklov zachováva vysokú kapacitu. Počet cyklov batérie závisí od nasledujúcich podmienok:

- Údržba batérie – nevhodná údržba výrazne znižuje životnosť batérií.
- Intenzita vybitia medzi cyklami nabíjania – **čím viac sa batérie medzi nabíjaniami pravidelne vybíjajú, tým kratšia bude ich životnosť.**
- Frekvencia nabíjania – vždy keď je to možné, nabíjajte batérie úplne.

  Dôležité: **Úplné vybitie batérie poškodzuje a skracuje ich životnosť.**
- Nízka hladina vody – **ak nie sú olovené dosky zaliate, môže to natrvalo poškodiť batérie.** Na zachovanie správnej hladiny elektrolytu vykonajte tento postup:

  Po úplnom nabití naplňte batérie destilovanou alebo deionizovanou vodou. Pozrite si časti Kontrola hladiny vody v batériách (strana 34) a Doplnenie destilovanej alebo deionizovanej vody do batérií (strana 34).

  Dôležité: **Pred doplnením vody batérie úplne nabite. Pri nabíjaní sa zvyšuje objem elektrolytu, a ak doplníte vodu do nenabitých batérií pred úplným nabitím, elektrolyt môže pretiecť a vyliať sa z uzáveru.**

Na konci životnosti batérie postupne strácajú elektrickú kapacitu.

Používanie systému batérií

Keď sú batérie úplne nabité, na indikátore vybitia batérie svieti desiaty dielik (úplne vpravo) (Obrázok 13).

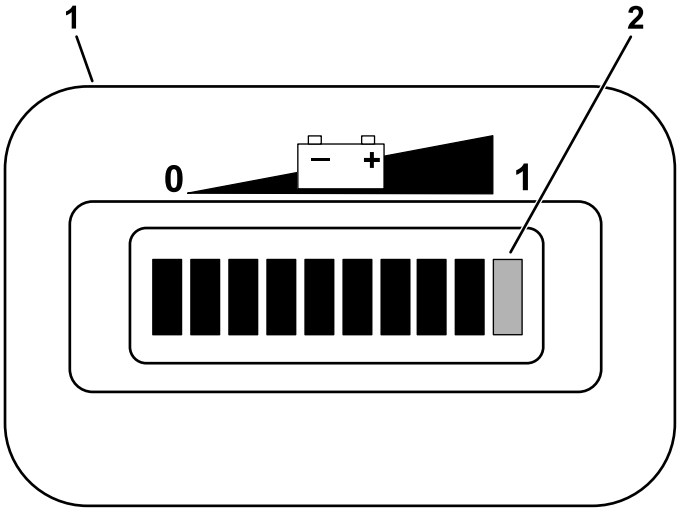

Obrázok 13

1. Indikátor vybitia batérie
2. Dieliky indikátora nabitia

Pri používaní stroja dieliky miznú, ako sa znižuje elektrická kapacita batérií.

Keď na indikátore vybitia batérie zostáva už len druhý dielik zľava, je vhodný čas nabiť batérie (Obrázok 14).

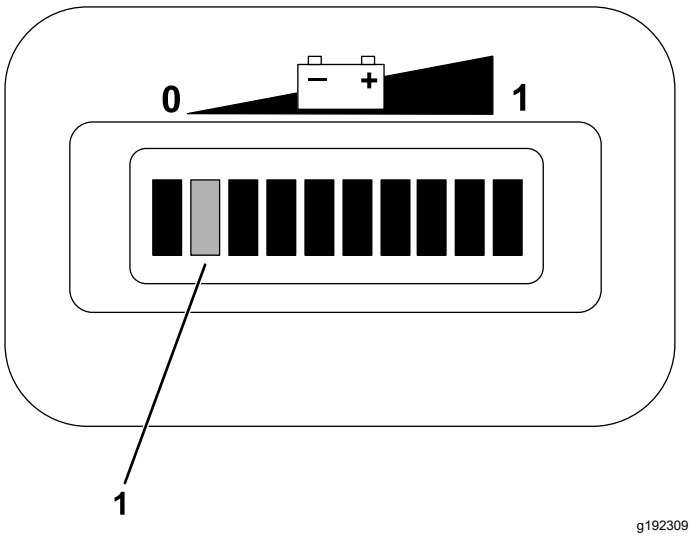

Obrázok 14

1. 2 dieliky zľava budú striedavo blikať, kým batérie nenabijete.

Ak budete stroj ďalej používať len s 2 zostávajúcimi dielikmi, striedavo bliká 1. a 2. dielik.

Dôležité: **Keď na indikátore vybitia batérie zostáva už len druhý dielik zľava, stroj sa môže prepnúť do režimu nižšej rýchlosti. Tento režim slúži na ochranu batérií, no dlhšia prevádzka v tomto režime môže poškodiť batérie alebo stroj. Vyhnite sa vybíjaniu batérií po druhý dielik zľava, aby ste predišli tomuto problému. Batérie okamžite nabite.**

Po úplnom vybití batérií sa stroj vypne. ***Zabráňte tomu, aby sa batérie úplne vybili.***

Dôležité: **Ak chcete dosiahnuť maximálnu životnosť batérií, batérie nabíjajte vždy predtým, ako sa úroveň vybitia dostane po druhý dielik zľava obrazovky. Pravidelné vybíjanie batérií viac ako po druhý dielik zľava znižuje životnosť batérií.**

Zábeh nového stroja

Servisný interval: Po prvých 100 hodinách—Pri zábehu nového stroja postupujte podľa pokynov.

Pri zábehu nového stroja postupujte podľa pokynov, aby ste zaručili správny výkon a dlhú životnosť stroja.

- Pravidelne kontrolujte hladinu brzdovej kvapaliny a vody v batériách.
- Počas prvých hodín zábehu nového stroja sa vyhýbajte prudkému brzdeniu. Nové brzdové obloženia môžu dosahovať optimálny výkon až po niekoľkých hodinách používania, kým sa nekalibrujú (nezabehnú) brzdy. Pozrite si časť 3 Kalibrácia bŕzd (strana 9).
- Informácie o akýchkoľvek špeciálnych kontrolách po krátkej prevádzke nájdete v časti Údržba (strana 24).
- Skontrolujte polohu predného odpruženia a v prípade potreby ho upravte. Pozrite si časť Nastavenie zarovnania predných kolies (strana 38).

Počas prevádzky

Bezpečnosť počas prevádzky

Všeobecné bezpečnostné pokyny

- Majiteľ alebo operátor môže predchádzať nehodám, ktoré môžu spôsobiť zranenie alebo poškodenie majetku, a je zodpovedný za takéto nehody.
- Spolujazdci by mali sedieť len na určených miestach. Na nákladnej plošine neprevážajte žiadne osoby. Okolostojaci a domáce zvieratá sa počas prevádzky stroja nesmú nachádzať v jeho blízkosti.
- Noste vhodný odev vrátane ochranných okuliarov, dlhých nohavíc a pevnej protišmykovej obuvi. Dlhé vlasy si zviažte dozadu a nenoste voľný odev ani voľné šperky.
- Práca so strojom si vyžaduje maximálnu pozornosť. Nerozptyľujte sa žiadnym spôsobom, v opačnom prípade môže dôjsť k zraneniu alebo poškodeniu majetku.
- Nepracujte so strojom, ak ste chorí, unavení alebo pod vplyvom alkoholu alebo drog.
- Neprekračujte maximálnu celkovú hmotnosť stroja.
- Pri brzdení alebo zatáčaní so strojom s ťažkým nákladom na nákladnej plošine buďte zvlášť opatrní.
- Prenášanie nadrozmerných nákladov na nákladnej plošine znižuje stabilitu stroja. Neprekračujte nosnosť plošiny.
- Prenášanie materiálu, ktorý nemožno pripevniť k stroju, nepriaznivo ovplyvňuje riadenie, brzdenie a stabilitu stroja. Pri prenášaní materiálu, ktorý nemožno pripevniť k stroju, buďte pri riadení alebo brzdení opatrní.
- Pri prevádzke na náročnom nerovnom teréne a v blízkosti obrubníkov, dier a iných náhlych zmien terénu prevážajte menší náklad a znížte pojazdovú rýchlosť stroja. Náklad sa môže posúvať a stroj môže byť nestabilný.
- Pred naštartovaním stroja sa uistite, že je prevodovka v neutrálnej polohe, že je zatiahnutá parkovacia brzda a že ste v prevádzkovej polohe.
- Vždy keď je stroj v pohybe, mali by ste vy aj spolujazdci sedieť. Majte ruky na volante. Spolujazdci by mali používať dostupné rukoväte. Ruky a nohy majte vždy v priestore stroja.
- Stroj prevádzkujte len pri dobrej viditeľnosti. Dávajte pozor na diery, vyjazdené koľaje, nerovnosti, skaly alebo iné skryté objekty. Stroj sa môže na nerovnom teréne prevrátiť. Vysoká tráva môže skryť prekážky. Pri prechode do neprehľadných oblastí, kríkov, stromov alebo iných objektov, ktoré by mohli obmedziť viditeľnosť, buďte opatrní.
- So strojom nejazdite v blízkosti zrázov, priekop alebo násypov. Stroj sa môže náhle prevrátiť, keď koleso prejde cez okraj alebo keď okraj prepadne.
- Vždy dávajte pozor na dlhé prečnievajúce časti, ako sú napríklad konáre stromov, stĺpiky dverí, nadzemné chodníky atď., a vyhýbajte sa im.
- Pred cúvaním so strojom sa pozrite dozadu a dole, aby ste sa uistili, že máte voľnú cestu.
- Pri používaní stroja na verejných cestách dodržiavajte všetky pravidlá cestnej premávky

a používajte všetko dodatočné príslušenstvo, ktoré môže byť povinné zo zákona, napríklad svetlomety, smerovky, značky pomaly idúceho vozidla a iné povinné vybavenie.

- Ak stroj niekedy abnormálne vibruje, okamžite zastavte a vypnite stroj, počkajte, kým sa všetky časti neprestanú pohybovať, a skontrolujte prípadné poškodenie. Pred ďalšou prevádzkou opravte všetky poškodenia stroja.
- Zastavenie stroja na mokrých povrchoch môže trvať dlhšie ako na suchých povrchoch. Ak chcete vysušiť mokré brzdy, jazdite pomaly na rovnom povrchu a súčasne mierne stláčajte brzdový pedál.
- Prevádzka stroja pri vysokej rýchlosti a následné prudké zastavenie môže spôsobiť zablokovanie zadných kolies, čo bráni ovládaniu stroja.
- Motora sa nedotýkajte, kým je v prevádzke a ani po jeho vypnutí, pretože tieto časti môžu byť dostatočne horúce na to, aby spôsobil popáleniny.
- Naštartovaný stroj nenechávajte bez dozoru.
- Pred opustením pozície operátora vykonajte nasledujúce opatrenia:
  - Stroj zaparkujte na rovnom povrchu.
  - Presuňte volič smeru jazdy do polohy NEUTRAL (Neutrál).
  - Zatiahnite parkovaciu brzdu.
  - Vypnite stroj a vyberte kľúč.
  - Počkajte, kým sa nezastavia všetky pohyblivé časti.
- Nepracujte so strojom, ak hrozia blesky.
- Používajte len príslušenstvo a nadstavce schválené spoločnosťou The Toro® Company.

Bezpečnosť v prípade viacerých spolujazdcov

- Neprekračujte celkovú hmotnosť stroja. Do celkovej hmotnosti stroja musíte započítať aj seba, spolujazdcov a náklad na nákladnej plošine.
- Spolujazdci by mali sedieť len na určených miestach. Na nákladnej plošine nesmú sedieť žiadne osoby.
- Vždy keď je stroj v pohybe, mali by ste vy aj spolujazdci sedieť.
- V dôsledku rozšírenej dĺžky stroja je polomer otáčania väčší, preto potrebujete na manévrovanie so strojom viac miesta.

Bezpečnosť na svahu

Poznámka: Pre tento stroj je ako príslušenstvo k dispozícii dvojstĺpikový systém ochrany proti prevráteniu (ROPS). Systém ROPS používajte, ak budete pracovať v blízkosti zrázov, vody, na nerovnom teréne alebo na svahu, kde by mohlo dôjsť k prevráteniu. Ďalšie informácie vám poskytne autorizovaný distribútor spoločnosti Toro.

Svahy sú hlavným faktorom pri nehodách kvôli strate ovládania a pri prevrátení, ktoré môžu mať za následok vážne poranenie alebo smrť.

- Preskúmajte lokalitu, zistite, ktoré svahy sú bezpečné na prevádzku stroja, a vytvorte si vlastné postupy a pravidlá prevádzky na týchto svahoch. Pri vykonávaní prieskumu sa vždy riaďte zdravým rozumom a dobrým úsudkom.
- Ak máte pocit, že je ovládanie stroja na svahu neisté, prestaňte pracovať.
- Na svahu sa vždy pohybujte pomaly a plynulo. Nemeňte náhle rýchlosť ani smer stroja.
- Vyhýbajte sa prevádzke stroja na mokrom teréne. Pneumatiky môžu stratiť trakciu. Skôr než pneumatiky stratia trakciu, stroj sa môže prevrátiť.
- Po svahu jazdite rovno nahor a nadol.
- Ak pri jazde do kopca začnete strácať otáčky, postupne použite brzdy a pomaly cúvajte so strojom priamo dole kopcom.
- Zatáčanie pri jazde hore alebo dole svahom môže byť nebezpečné. Ak musíte na svahu zatočiť, urobte to pomaly a opatrne.
- Ťažký náklad ovplyvňuje stabilitu na svahu. Pri prevádzke na svahu alebo s nákladom s vysokým ťažiskom prevážajte menší náklad a znížte pojazdovú rýchlosť. Náklad na nákladnej plošine stroja zaistite, aby ste predišli jeho presúvaniu. Pri prevážaní ľahko sa presúvajúceho nákladu (napríklad kvapalín, skál, piesku a pod.) buďte zvlášť opatrní.
- Vyhýbajte sa štartovaniu, zastavovaniu alebo otáčaniu stroja na svahu, najmä s nákladom. Zastavenie pri jazde dole svahom trvá dlhšie ako zastavenie na rovnej zemi. Ak musíte stroj zastaviť, vyhýbajte sa náhlym zmenám rýchlosti, pretože stroj by sa mohol nakloniť alebo prevrátiť. Pri jazde dozadu neaktivujte brzdy prudko, pretože to môže spôsobiť prevrátenie stroja.

Bezpečnosť pri nakladaní a vykladaní

- Pri prevádzke stroja s nákladom na nákladnej plošine alebo pri ťahaní prívesu neprekračujte celkovú hmotnosť vozidla. Pozrite si časť Technické údaje (strana 14).
- Náklad na nákladnej plošine rozložte rovnomerne, aby ste zlepšili stabilitu a ovládanie stroja.

- Pred vykladaním sa uistite, že sa za strojom nikto nenachádza.
- Naloženú nákladnú plošinu nevykladajte, kým je stroj na svahu otočený bokom. Zmena rozloženia hmotnosti môže spôsobiť prevrátenie stroja.

Prevádzka nákladnej plošiny

Zdvihnutie nákladnej plošinydo polohy vysýpania

⚠ DÔLEŽITÉ UPOZORNENIE

Zdvihnutá plošina by mohla spadnúť a zraniť osoby pracujúce pod ňou.

- **Pred prácou pod plošinou vždy použite podpernú tyč na pridržanie plošiny.**
- **Pred zdvihnutím odstráňte z plošiny všetok naložený materiál.**

⚠ DÔLEŽITÉ UPOZORNENIE

Jazda na stroji so zdvihnutou nákladnou plošinou by mohla spôsobiť jednoduchšie naklonenie alebo prevrátenie stroja. Pri prevádzke stroja so zdvihnutou plošinou by sa mohla poškodiť štruktúra nákladnej plošiny.

- **Stroj prevádzkujte so spustenou nákladnou plošinou.**
- **Po vyprázdnení nákladnú plošinu spustite.**

⚠ VÝSTRAHA

Ak je náklad po uvoľnení západiek prevažne umiestnený v zadnej časti nákladnej plošiny, plošina sa môže neočakávane nakloniť a otvoriť, čím môže zraniť vás alebo okolostojace osoby.

- **Ak je to možné, náklad na nákladnej plošine umiestnite do stredu.**
- **Nákladnú plošinu držte dole a pri uvoľňovaní západiek sa uistite, že sa nikto nenakláňa cez plošinu ani za ňou nestojí.**
- **Pred zdvihnutím plošiny pri vykonávaní servisu stroja odstráňte z plošiny všetok náklad.**

1. Potiahnite páku vľavo vnútri nákladnej plošiny smerom k sebe a zdvihnite nákladnú plošinu (Obrázok 15).

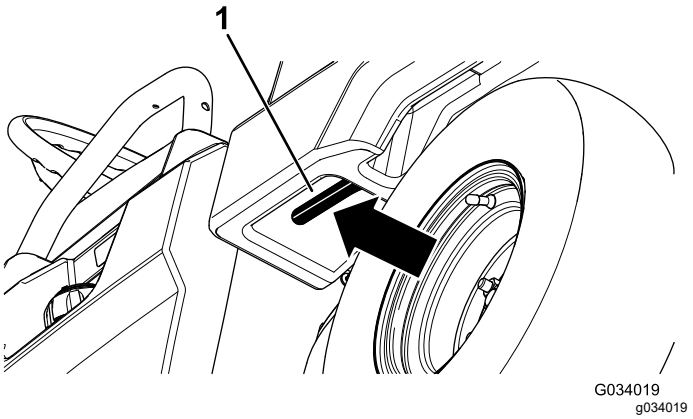

Obrázok 15

1. Páka nákladnej plošiny

2. Vytiahnite opornú tyč do západky pre polohu vysýpania, aby ste zabezpečili plošinu pri vysýpaní (Obrázok 16).

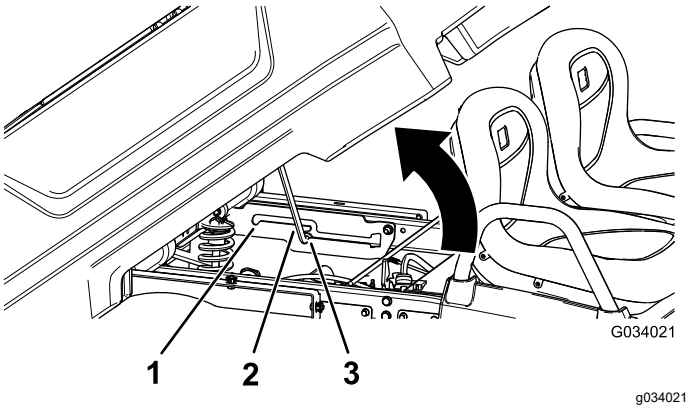

Obrázok 16

1. Západka pre servisnú polohu
2. Oporná tyč
3. Západka pre polohu vysýpania

Zdvihnutie nákladnej plošiny do servisnej polohy

1. Potiahnite páku vľavo vnútri nákladnej plošiny smerom k sebe a zdvihnite nákladnú plošinu (Obrázok 15).
2. Vytiahnite opornú tyč do západky pre servisnú polohu, aby ste zabezpečili plošinu pri údržbe (Obrázok 16).

Spustenie nákladnej plošiny

⚠ DÔLEŽITÉ UPOZORNENIE

Plošina môže byť ťažká. Môže pomliaždiť ruky alebo iné časti tela.

Pri spúšťaní plošiny udržujte ruky a iné časti tela v bezpečnej vzdialenosti.

1. Zdvihnutím páky západky mierne nadvihnite nákladnú plošinu (Obrázok 15).
2. Vytiahnite opornú tyč zo západky (Obrázok 16).
3. Spúšťajte plošinu, kým sa bezpečne nezaistí.

Otvorenie zadných dvierok

1. Dbajte na to, aby bola nákladná plošina spustená a zaistená západkami.
2. Oboma rukami zdvihnite zadné dvierka za hranu na vrchnej časti zadných dvierok (Obrázok 17).
3. Zadné dvierka spúšťajte, kým sa nezarovnajú s dnom nákladnej plošiny (Obrázok 17).

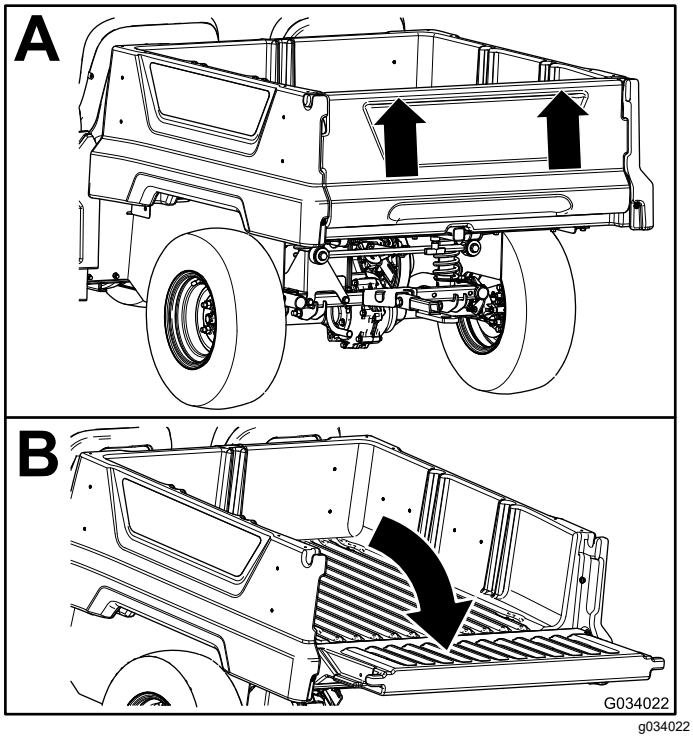

Obrázok 17

Zatvorenie zadných dvierok

Ak ste z nákladnej plošiny stroja vykladali voľný materiál, napríklad piesok, štrk alebo piliny, časť vykladaného materiálu sa mohla dostať do závesu zadných dvierok. Pred zatvorením zadných dvierok vykonajte nasledujúce kroky.

1. Rukami odstráňte čo najviac materiálu zo závesu.
2. Zadné dvierka zdvihnite do polohy približne 45° (Obrázok 18).

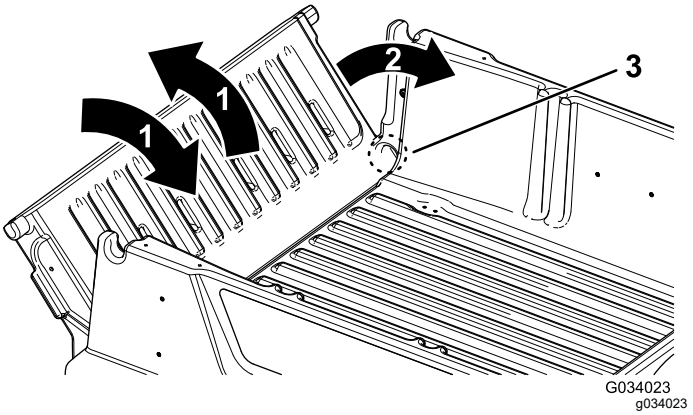

Obrázok 18

1. Zadné dvierka niekoľkokrát posuňte dozadu a dopredu.
2. Zadné dvierka otočte do polohy približne 45°.
3. Záves

3. Krátkym zatrasením zadné dvierka niekoľkokrát posuňte dozadu a dopredu (Obrázok 18).

   Poznámka: Pomôže to odstrániť materiál zo závesu.
4. Spustite zadné dvierka a skontrolujte, či ešte v závese zostal nejaký materiál.
5. Zopakujte kroky 1 až 4, kým zo závesu úplne neodstránite všetok materiál.
6. Otočte zadné dvierka nahor a zdvihnite ich do výstupkov na nákladnej plošine.

Používanie držiaka na montáž príslušenstva na zadnú časť nákladnej plošiny

Držiak na montáž príslušenstva na zadnú časť nákladnej plošiny používajte na pripevnenie príslušenstva na zadnú časť stroja.

Nosnosť: 45 kg

1. Uvoľnite rukoväť v tvare písmena T otáčaním v smere hodinových ručičiek (Obrázok 19).

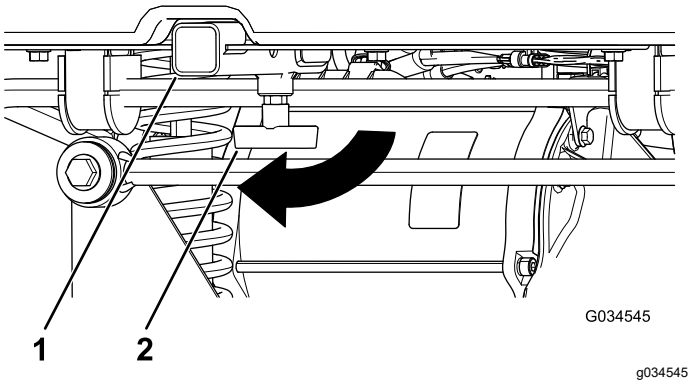

Obrázok 19

1. Držiak
2. Rukoväť v tvare písmena T

2. Zasúvajte príslušenstvo do držiaka, kým sa nezarovnajú otvory (Obrázok 19).
3. Zmontované príslušenstvo zaistite v rúre držiaka pomocou vidlicového čapu a sponkovej závlačky dodaných s príslušenstvom.
4. Dotiahnite rukoväť v tvare písmena T otáčaním proti smeru hodinových ručičiek (Obrázok 20).

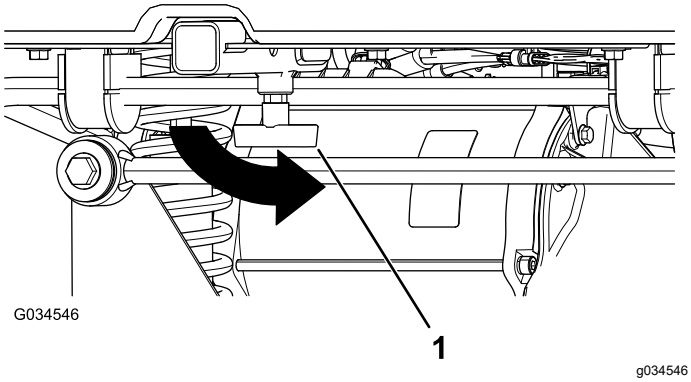

Obrázok 20

1. Rukoväť v tvare písmena T

Zastavovanie stroja

Dôležité: **Pri zastavovaní stroja na svahu použite na zastavenie stroja servisné brzdy a zatiahnite parkovaciu brzdu, aby sa stroj nepohol z miesta. Pri používaní plynového pedála na zastavenie stroja na svahu sa môže prehriať motor alebo sa môžu vybiť batérie.**

1. Nohu dajte dole z plynového pedála.
2. Pomalým stláčaním brzdového pedála používajte servisné brzdy, kým sa stroj úplne nezastaví.

   Poznámka: Brzdná dráha sa môže líšiť v závislosti od zaťaženia a rýchlosti stroja.

Nakladanie nákladnej plošiny

Pri nakladaní nákladnej plošiny a prevádzke stroja sa riaďte nasledujúcimi pokynmi:

- Dodržiavajte nosnosť stroja a hmotnostný limit nákladu prevážaného na nákladnej plošine, ako je opísané v časti Technické údaje (strana 14) a na štítku s údajom o celkovej hmotnosti stroja.

  Poznámka: Zaťaženie je špecifikované pre prevádzku stroja len na rovnom povrchu.
- Pri prevádzke stroja na svahoch a nerovnom teréne znížte hmotnosť nákladu prevážaného na nákladnej plošine.
- Hmotnosť nákladu znížte, keď prevážate vysoké materiály (s vysokým ťažiskom), ako sú napríklad tehly, trámy na terénnu úpravu alebo vrecia s hnojivom. Náklad rozložte v čo najnižšej polohe, aby ste zaručili, že budete pri prevádzke stroja stále vidieť dozadu.
- Náklad ukladajte do stredu nákladnej plošiny:
  - Hmotnosť nákladu rozložte na nákladnej plošine rovnomerne od jednej strany po druhú..

    Dôležité: **Ak náklad naložíte na jednu stranu nákladnej plošiny, riziko prevrátenia je väčšie.**
  - Hmotnosť nákladu rozložte na nákladnej plošine rovnomerne spredu dozadu.

    Dôležité: **Ak náklad umiestnite za zadnú nápravu, zníži sa trakcia predných pneumatík a hrozí strata ovládania alebo prevrátenie stroja.**
- Pri preprave nadrozmerného nákladu na nákladnej plošine buďte zvlášť opatrní, a to najmä vtedy, keď nemôžete hmotnosť nadrozmerného nákladu na nákladnej plošine vycentrovať.
- Vždy keď je to možné, zaistite náklad priviazaním k nákladnej plošine, aby sa nepohyboval.
- Pri preprave kvapalín buďte opatrní pri jazde so strojom do alebo zo svahu, pri náhlej zmene rýchlosti, prudkom zastavení alebo pri jazde po nerovných povrchoch.

Kapacita nákladnej plošiny je 0,28 m^3. Množstvo (objem) materiálu, ktoré môžete umiestniť na plošinu bez prekročenia zaťaženia stroja, sa môže výrazne líšiť v závislosti od hustoty materiálu.

V nasledujúcej tabuľke nájdete informácie o limitoch objemu rôznych materiálov:

Materiál	Hustota	Maximálna nosnosť nákladnej plošiny (na rovnej zemi)
Štrk, suchý	1522 kg/m³	Plná
Štrk, mokrý	1922 kg/m³	Plná na ¾
Piesok, suchý	1442 kg/m³	Plná
Piesok, mokrý	1922 kg/m³	Plná na ¾
Drevo	721 kg/m³	Plná
Kôra	< 721 kg/m³	Plná
Zemina, doplna	1602 kg/m³	Plná na ¾ (približne)

Po prevádzke

Bezpečnosť po prevádzke

Všeobecné bezpečnostné pokyny

- Pred opustením pozície operátora vykonajte nasledujúce opatrenia:
  - Stroj zaparkujte na rovnom povrchu.
  - Presuňte volič smeru jazdy do polohy NEUTRAL (Neutrál).
  - Zatiahnite parkovaciu brzdu.
  - Vypnite stroj a vyberte kľúč.
  - Počkajte, kým sa nezastavia všetky pohyblivé časti.
- Pred úpravou, servisom, čistením alebo skladovaním nechajte stroj vychladnúť.
- Stroj neskladujte na miestach s otvoreným plameňom, iskrami alebo kontrolkami, napríklad na ohrievači vody alebo inom spotrebiči.
- Všetky časti stroja uchovávajte v dobrom prevádzkovom stave a utiahnite všetok hardvér.
- Bezpečnostné pásy podľa potreby vyčistite a vykonajte ich údržbu.
- Vymeňte všetky opotrebované, poškodené alebo chýbajúce štítky.

Ťahanie stroja

- Pri nakladaní a vykladaní stroja do vlečky alebo kamiónu buďte opatrní.
- Pri nakladaní stroja do vlečky alebo kamiónu používajte rampy s plnou šírkou.
- Stroj bezpečne priviažte.

Body priviazania na stroji nájdete v častiach Obrázok 21 a Obrázok 22.

Poznámka: Stroj nakladajte na príves prednou stranou stroja smerujúcou dopredu. Ak to nie je možné, kapotu stroja zaistite na ráme popruhom alebo kapotu demontujte a prepravte a zaistite ju samostatne. V opačnom prípade môže počas prepravy kapotu odfúknuť.

⚠ VÝSTRAHA

Pri preprave stroja môžu uvoľnené sedadlá vypadnúť zo stroja a prívesu a môžu spadnúť na iný stroj alebo zablokovať cestu.

Sedadlá demontujte alebo zaistite, že sú zaistené pomocou otočných čapov.

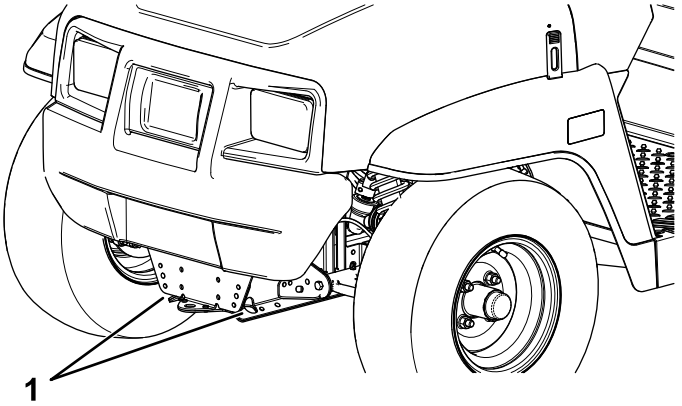

g236535

Obrázok 21

1. Vlečný jazýček a bod viazania (predná časť stroja)

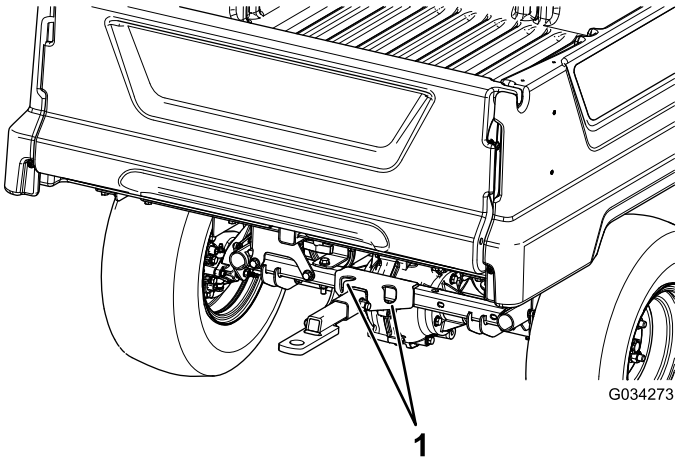

G034273

g034273

Obrázok 22

1. Zadné body zviazania

Ťahanie stroja

V prípade núdze môžete stroj ťahať na krátku vzdialenosť. Nemal by to však byť štandardný prevádzkový postup.

⚠ DÔLEŽITÉ UPOZORNENIE

Ťahanie pri vysokej rýchlosti by mohlo spôsobiť stratu ovládania a následne zranenie osôb.

Stroj nikdy neťahajte vyššou rýchlosťou ako 8 km/h.

Pri ťahaní stroja musia byť 2 osoby. Ak musíte stroj presunúť na dlhšiu vzdialenosť, prepravujte ho na kamióne alebo prívese. Pozrite si časť Ťahanie prívesu (strana 23).

1. Vypnite stroj a vyberte kľúč.

   Dôležité: **Ak stroj ťaháte s kľúčom v polohe ON (Zap.), môže sa poškodiť elektrický systém.**

2. Ťažnú tyč pripevnite k jazýčku v prednej časti rámu stroja (Obrázok 21).
3. Uvoľnite parkovaciu brzdu.

Ťahanie prívesu

Stroj dokáže ťahať prívesy. Pre stroj sú k dispozícii ťažné závesy. Podrobnosti vám poskytne autorizovaný distribútor spoločnosti Toro.

Pri prevážaní nákladu alebo ťahaní prívesu nepreťažujte stroj ani príves. Preťaženie stroja alebo prívesu môže spôsobiť slabý výkon alebo poškodiť brzdy, nápravu, motor, transaxle, riadenie, odpruženie, štruktúru telesa alebo pneumatiky.

Pri nakladaní prívesu vždy 60 % hmotnosti nákladu umiestnite do prednej časti prívesu. Týmto spôsobom sa ťažný záves stroja zaťaží približne 10 % celkovej hmotnosti prívesu.

Pri používaní prívesu náklad vždy prevážajte na nákladnej plošine, aby ste zaručili správny brzdný účinok a trakciu. Neprekračujte limity celkovej hmotnosti prívesu alebo celkovej hmotnosti stroja.

Stroj s prívesom neparkujte na svahu. Ak musíte zaparkovať na svahu, zatiahnite parkovaciu brzdu a zablokujte pneumatiky prívesu.

Údržba

Bezpečnosť pri údržbe

- Nevyškolený personál nesmie vykonávať servis stroja.
- Pred opustením pozície operátora vykonajte nasledujúce opatrenia:
  - Stroj zaparkujte na rovnom povrchu.
  - Presuňte volič smeru jazdy do polohy NEUTRAL (Neutrál).
  - Zatiahnite parkovaciu brzdu.
  - Vypnite stroj a vyberte kľúč.
  - Počkajte, kým sa nezastavia všetky pohyblivé časti.
- Pred úpravou, servisom, čistením alebo skladovaním nechajte stroj vychladnúť.
- Pri každej práci pod strojom podoprite stroj montážnym stojanom.
- Nepracujte pod zdvihnutou plošinou bez použitia vhodnej bezpečnostnej podpery plošiny.
- Nenabíjajte batérie počas vykonávania servisu stroja.
- Ak chcete zaručiť dobrý stav celého stroja, dbajte na to, aby bol všetok hardvér správne utiahnutý.
- Ak chcete znížiť nebezpečenstvo požiaru, dbajte na to, aby sa v priestore okolo stroja nenachádzalo nadmerné množstvo maziva, trávy, listov a nahromadených nečistôt.
- Ak je to možné, nevykonávajte údržbu pri spustenom stroji. Nepribližujte sa k pohyblivým častiam.
- Ak musíte pri nastavení počas údržby spustiť stroj, nepribližujte sa rukami, nohami, oblečením ani inými časťami tela k žiadnym pohyblivým častiam. Zabráňte, aby sa k stroju priblížili okolostojace osoby.
- Podľa odporúčania v pláne údržby skontrolujte prevádzku parkovacej brzdy a v prípade potreby ju upravte a vykonajte servis.
- Všetky časti stroja uchovávajte v dobrom prevádzkovom stave a správne utiahnite všetok hardvér. Vymeňte všetky opotrebované alebo poškodené nálepky.
- Nikdy nezasahujte do funkcie bezpečnostného zariadenia ani neobmedzujte ochranu zaisťovanú bezpečnostného zariadenia.
- V prípade potreby veľkých opráv alebo pomoci sa obráťte na autorizovaného distribútora spoločnosti Toro.
- Akékoľvek úpravy tohto stroja môžu ovplyvniť jeho prevádzku, výkon, odolnosť alebo používanie a môžu spôsobiť zranenie alebo smrť. Také používanie môže zrušiť platnosť záruky na produkt od spoločnosti The Toro® Company.

Odporúčaný harmonogram údržby

Servisný interval	Postup pri údržbe
Po prvých 100 hodinách	• Pri zábehu nového stroja postupujte podľa pokynov.
Pri každom použití alebo denne	• Kontrolujte, či nie sú bezpečnostné pásy opotrebované, roztrhnuté alebo inak poškodené. Ak niektorý diel nefunguje správne, bezpečnostné pásy vymeňte. • Skontrolujte tlak pneumatík. • Nabíjanie batérií. • Skontrolujte hladinu vody v batériách. • Skontrolujte hladinu brzdovej kvapaliny. • Umyte stroj.
Po každých 25 hodinách prevádzky	• Vyčistite batérie. • Skontrolujte hladinu vody v batériách a (v prípade potreby) doplňte destilovanú alebo deionizovanú vodu.
Po každých 100 hodinách prevádzky	• Skontrolujte stav pneumatík a ráfov. • Utiahnite svorníky kolies. • Skontrolujte riadenie a odpruženie, či nie sú ich súčasti uvoľnené alebo poškodené. • Skontrolujte odklon a zbiehavosť predných kolies. • Skontrolujte hladinu kvapaliny v transaxle. • Skontrolujte, či z transaxle neuniká kvapalina. • Skontrolujte brzdy.

Servisný interval	Postup pri údržbe
Po každých 300 hodinách prevádzky	• Namažte ložiská predných kolies.
Po každých 400 hodinách prevádzky	• Vymeňte doštičky servisnej a parkovacej brzdy.
Po každých 800 hodinách prevádzky	• Vymeňte kvapalinu v transaxle.
Po každých 1000 hodinách prevádzky	• Vymeňte brzdovú kvapalinu.

Poznámka: Z lokality www.Toro.com si prevezmite bezplatnú kópiu schémy zapojenia elektrického systému a pomocou prepojenia zameraného na príručky na domovskej stránke vyhľadajte svoj stroj.

⚠ DÔLEŽITÉ UPOZORNENIE

Nesprávna údržba stroja by mohla zapríčiniť predčasnú poruchu systémov stroja a následne možné zranenie obsluhy alebo okolostojacich osôb.

Stroj udržiavajte správnym spôsobom a v dobrom prevádzkovom stave, ako je uvedené v týchto pokynoch.

Kontrolný zoznam dennej údržby

Túto stranu skopírujte na účely pravidelného používania.

Položka kontrolného zoznamu údržby	Na týždeň:						
	Pondelok	Utorok	Streda	Štvrtok	Piatok	Sobota	Nedeľa
Skontrolujte prevádzku brzdy a parkovacej brzdy.							
Skontrolujte prevádzku rýchlostných stupňov/neutrálu.							
Skontrolujte hladinu vody v batériách.							
Skontrolujte hladinu brzdovej kvapaliny.							
Skontrolujte nezvyčajné zvuky pri prevádzke.							
Skontrolujte tlak pneumatík.							
Skontrolujte, či nedochádza k úniku kvapalín.							
Skontrolujte prevádzku nástrojov.							
Skontrolujte prevádzku plynového pedála.							
Opravte poškodené nátery.							
Umyte stroj.							

Údržba stroja v špeciálnych prevádzkových podmienkach

Dôležité: **Ak je stroj vystavený pôsobeniu niektorých z nižšie uvedených podmienok, údržbu vykonávajte dvakrát častejšie:**

- Prevádzka v púšti
- Prevádzka v chladnom podnebí – pri teplote –10 °C
- Ťahanie prívesu
- Častá prevádzka v prašných podmienkach
- Stavebné práce
- Po dlhšej prevádzke v blate, piesku, vode alebo podobne znečistených podmienkach vykonajte nasledujúce kroky:
  - Čo najskôr nechajte skontrolovať a vyčistiť brzdy. Predídete tak nadmernému opotrebovaniu spôsobenému akýmkoľvek abrazívnym materiálom.
  - Stroj umývajte len vodou alebo jemným čistiacim prostriedkom.

    Dôležité: **Na čistenie stroja nepoužívajte poloslanú ani upravenú vodu.**

Postupy pred údržbou stroja

Mnohé úkony uvedené v tejto časti o údržbe vyžadujú zdvihnutie alebo spustenie plošiny. Ak chcete predísť vážnemu zraneniu alebo smrti, prijmite nasledujúce bezpečnostné opatrenia.

⚠ DÔLEŽITÉ UPOZORNENIE

Pred vykonaním údržby zdvihnite nákladnú plošinu. Zdvihnutá nákladná plošina môže spadnúť a zraniť osoby pod ňou.

- **Pred prácou pod plošinou vždy použite opornú tyč na pridržanie nákladnej plošiny.**
- **Pred prácou pod nákladnou plošinou z nej odstráňte všetok naložený materiál.**

Príprava stroja na údržbu

1. Stroj zaparkujte na rovnom povrchu.
2. Presuňte volič smeru jazdy do polohy NEUTRAL (Neutrál).
3. Zatiahnite parkovaciu brzdu.
4. Vypnite stroj a vyberte kľúč.
5. Vyprázdnite a zdvihnite nákladnú plošinu.

Zdvíhanie stroja

⚠ NEBEZPEČIE

Pri používaní zdviháka môže byť stroj nestabilný. Stroj by sa mohol zo zdviháka zošmyknúť a zraniť osobu pod strojom.

- **Stroj neštartujte, kým je na zdviháku.**
- **Pred vystúpením zo stroja vždy vyberte kľúč z kľúčového spínača.**
- **Keď je stroj podopretý zdvíhacím zariadením, zablokujte pneumatiky.**
- **Po zdvihnutí stroj podoprite stojanmi.**

Dôležité: **Či už stroj spúšťate pri rutinnej údržbe, alebo diagnostike, uistite sa, že sa zadné kolesá stroja nachádzajú 25 mm nad zemou a že je zadná náprava podopretá stojanmi.**

- Bod zdvíhania na prednej strane stroja sa nachádza v prednej časti rámu za vlečným jazýčkom (Obrázok 23).

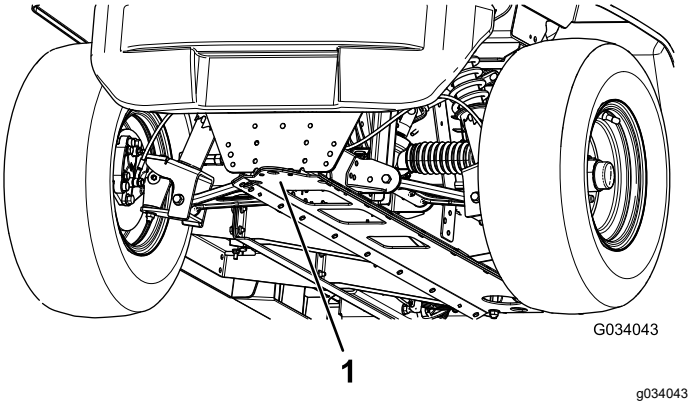

Obrázok 23

1. Predný bod zdvíhania

- Bod zdvíhania na zadnej strane stroja sa nachádza pod rúrami nápravy (Obrázok 24).

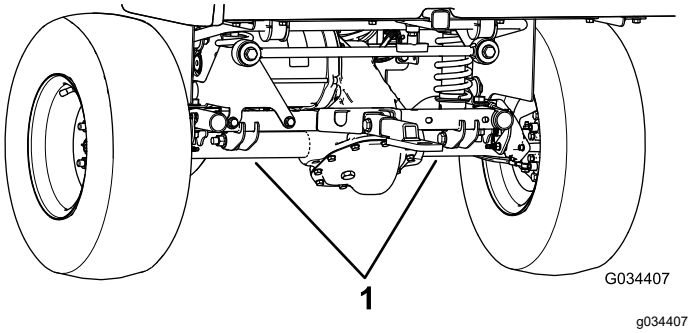

Obrázok 24

1. Zadné body zdvíhania

Otvorenie kapoty

Zdvihnutie kapoty

1. Zdvihnite rukoväť gumených západiek na oboch stranách kapoty (Obrázok 25).

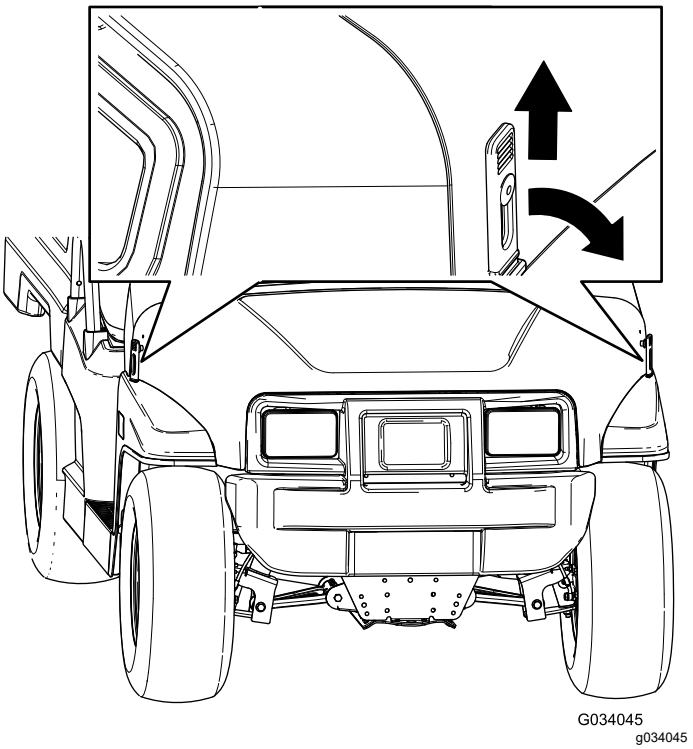

Obrázok 25

2. Zdvihnite kapotu.

Zatvorenie kapoty

1. Kapotu opatrne spustite.
2. Kapotu zaistite zarovnaním gumených západiek do ukotvení západiek na oboch stranách kapoty (Obrázok 25).

Zdvíhanie a spúšťanie zostavy sedadiel

Ak chcete zdvihnúť zostavu sedadiel, zatláčajte zostavu sedadiel dopredu, kým sa neoprie o volant (Obrázok 26).

Ak chcete zostavu sedadiel spustiť, zatláčajte zostavu sedadiel dozadu, kým sa nedostane do pôvodnej polohy (Obrázok 26).

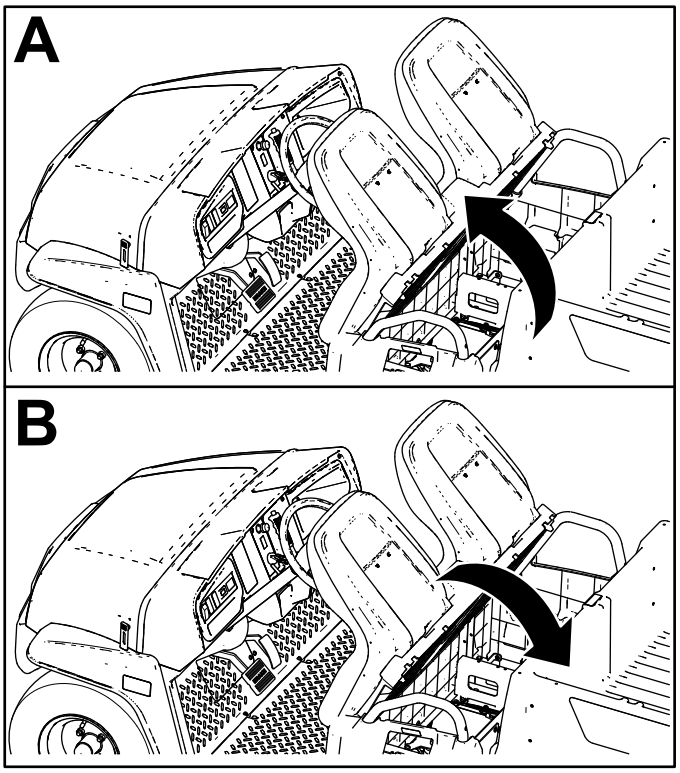

g190066

Obrázok 26

Demontáž zostavy sedadiel

1. Zostavu sedadiel zatlačte dopredu do zdvihnutej polohy (Obrázok 26).
2. Zostavu sedadiel posuňte doboku mimo čapov a zdvihnite ju nahor (Obrázok 27).

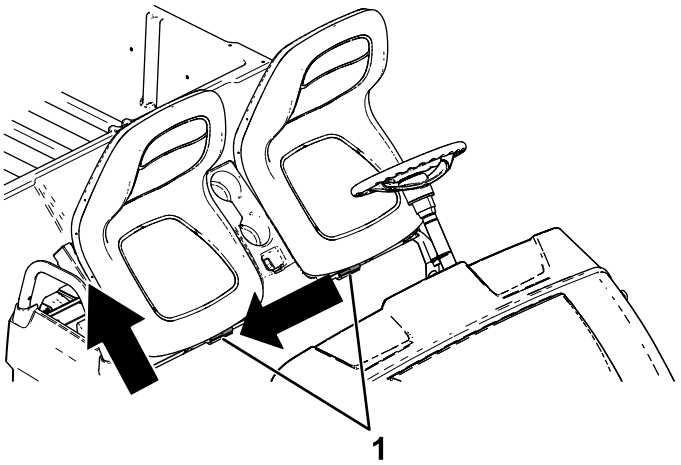

g190187

Obrázok 27

1. Čapy

Montáž zostavy sedadiel

Zostavu sedadiel zasuňte do čapov a spustite ju (Obrázok 28).

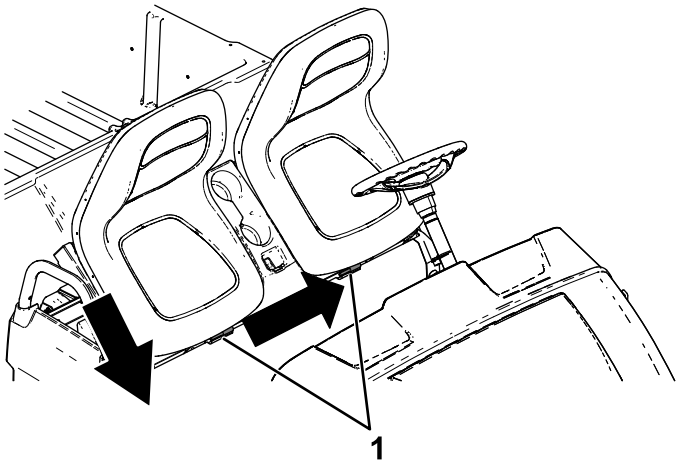

g190186

Obrázok 28

1. Čapy

Mazanie

Mazanie ložísk predných kolies

Servisný interval: Po každých 300 hodinách prevádzky

Špecifikácia maziva: Mobilgrease XHP™-222

Demontáž náboja a rotora

1. Zdvihnite prednú časť stroja a podoprite ju stojanmi.
2. Demontujte 4 svorníky, ktoré zaisťujú koleso na náboji (Obrázok 29).

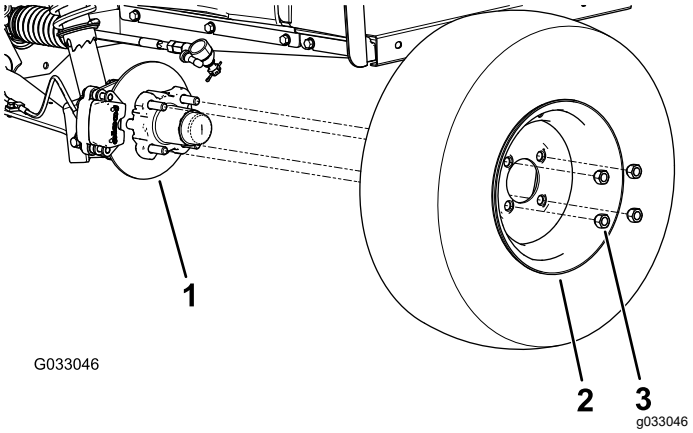

Obrázok 29

1. Náboj
2. Kotúč
3. Svorník

3. Demontujte skrutky s hlavou s prírubou (⅜ x ¾"), ktoré zaisťujú konzolu zostavy brzdovej sústavy na vretene a oddeľujú brzdu od vretena (Obrázok 30).

   Poznámka: Skôr než prejdete na ďalší krok, podoprite zostavu brzdovej sústavy.

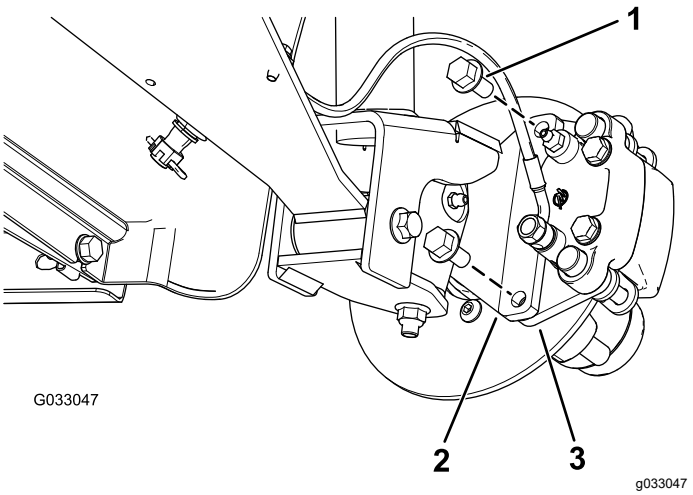

Obrázok 30

1. Skrutky s hlavou s prírubou (⅜ x ¾")
2. Vreteno
3. Konzola strmeňa (zostava brzdovej sústavy)

4. Demontujte z náboja protiprachové viečko (Obrázok 31).

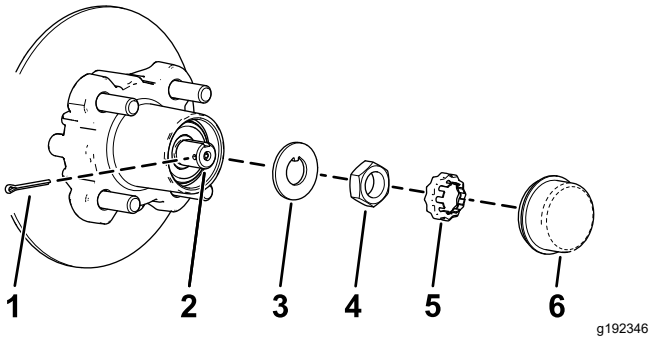

Obrázok 31

1. Závlačka
2. Vreteno
3. Podložka s jazýčkom
4. Matica vretena
5. Úchytka matice
6. Protiprachové viečko

5. Demontujte závlačku a úchytku matice z vretena a matice vretena (Obrázok 31).
6. Demontujte maticu vretena z vretena a oddeľte zostavu náboja a rotora od vretena (Obrázok 31 a Obrázok 32).

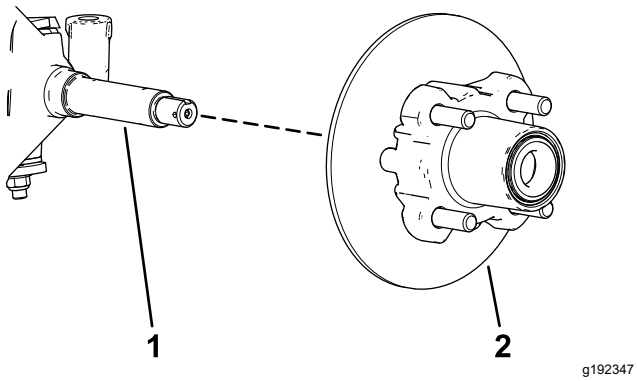

Obrázok 32

1. Vreteno
2. Zostava náboja a rotora

7. Handrou utrite vreteno dočista.
8. Zopakujte kroky 1 až 7 s nábojom a rotorom na druhej strane stroja.

Mazanie ložísk kolies

1. Demontujte z náboja pomocné ložisko a drážku ložiska (Obrázok 33).

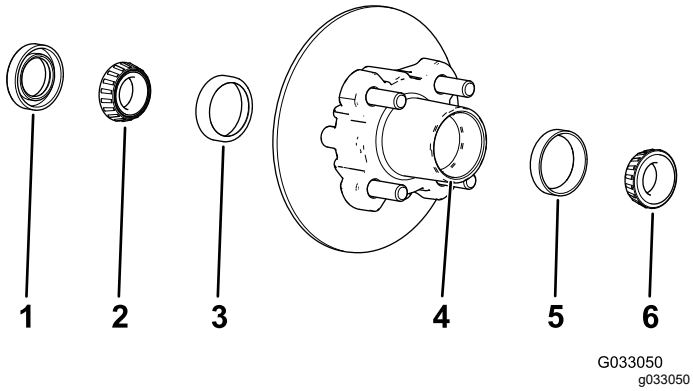

Obrázok 33

1. Tesnenie
2. Vnútorné ložisko
3. Drážka vnútorného ložiska
4. Dutina ložiska (náboj)
5. Drážka pomocného ložiska
6. Pomocné ložisko

2. Demontujte z náboja tesnenie a vnútorné ložisko (Obrázok 33).
3. Dočista utrite tesnenie a skontrolujte, či nie je opotrebované a poškodené.

   Poznámka: Tesnenie nečistite čistiacim prípravkom. Ak je tesnenie opotrebované alebo poškodené, vymeňte ho.
4. Vyčistite ložiská a drážky a skontrolujte, či nie sú opotrebované a poškodené.

   Poznámka: Vymeňte všetky opotrebované alebo poškodené časti. Uistite sa, že sú ložiská a drážky čisté a suché.
5. Z dutiny náboja odstráňte všetko mazivo a nečistoty (Obrázok 33).
6. Ložiská namažte špecifikovaným mazivom.
7. Dutinu náboja vyplňte na 50 až 80 % špecifikovaným mazivom (Obrázok 33).
8. Namontujte vnútorné ložisko do drážky na vnútornej strane náboja a nasaďte tesnenie (Obrázok 33).
9. Kroky 1 až 8 zopakujte s ložiskami z druhého náboja.

Montáž náboja a rotora

1. Naneste na vreteno tenkú vrstvu špecifikovaného maziva (Obrázok 34).

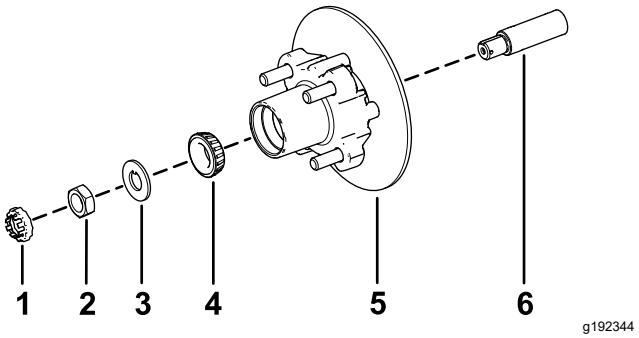

Obrázok 34

1. Úchytka matice
2. Matica vretena
3. Podložka s jazýčkom
4. Vonkajšie ložisko
5. Náboj, rotor, vnútorné ložisko, drážka a tesnenie
6. Vreteno

2. Namontujte náboj a rotor na vreteno s rotorom otočeným dovnútra (Obrázok 34).
3. Namontujte na vreteno pomocné ložisko a vložte ho do drážky pomocného ložiska (Obrázok 34).
4. Namontujte na vreteno podložku s jazýčkom (Obrázok 34).
5. Na vreteno priskrutkujte maticu vretena a utiahnite ju momentom 15 N·m, pričom otáčajte nábojom, aby sa ložisko správne usadilo (Obrázok 34).
6. Maticu vretena uvoľňujte, kým sa nebude náboj voľne otáčať.
7. Maticu vretena utiahnite momentom 170 až 225 N·cm.
8. Na maticu umiestnite úchytku a skontrolujte zarovnanie otvoru v úchytke s otvorom vo vretene, aby ste mohli použiť závlačku (Obrázok 35).

   Poznámka: Ak nie je otvor v úchytke zarovnaný s otvorom vo vretene, utiahnite maticu vretena maximálnym momentom 226 N·cm, aby sa otvory zarovnali.

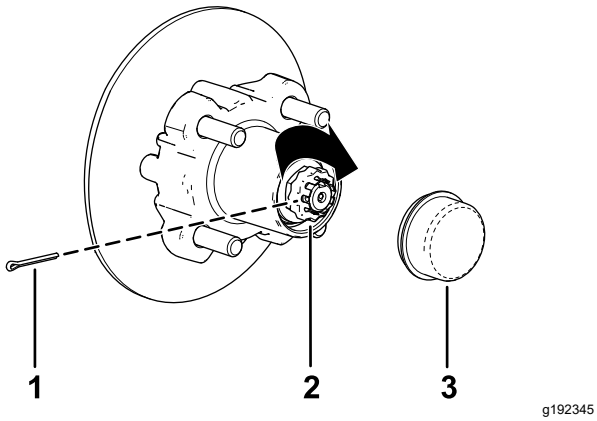

Obrázok 35

1. Závlačka
2. Úchytka matice
3. Protiprachové viečko

9. Zasuňte závlačku a oba konce ohnite okolo úchytky (Obrázok 35).
10. Namontujte na náboj protiprachové viečko (Obrázok 35).
11. Zopakujte kroky 1 až 10 s nábojom a rotorom na druhej strane stroja.

Montáž bŕzd a kolies

1. Vyčistite 2 skrutky s hlavou s prírubou (⅜ x ¾") a na závity skrutiek naneste stredne silný prostriedok na poistenie závitov.
2. Zarovnajte brzdové doštičky s oboma stranami rotora (Obrázok 30) a otvory v konzole strmeňa s otvormi v montážnom prvku brzdy na ráme vretena (Obrázok 34).
3. Konzolu strmeňa zaistite na ráme vretena (Obrázok 30) pomocou 2 skrutiek s hlavou s prírubou (⅜ x ¾").

   2 skrutky s hlavou s prírubou (⅜ x ¾") utiahnite momentom 47 až 54 N·m.
4. Zarovnajte otvory v kolese s čapmi náboja a namontujte koleso na náboj s driekom ventilu otočeným smerom von (Obrázok 29).

   Poznámka: Uistite sa, že je montážny povrch kolesa zarovnaný s nábojom.
5. Pomocou svorníkov zaistite koleso na náboji (Obrázok 29).

   Svorníky utiahnite momentom 108 až 122 N·m.
6. Zopakujte kroky 1 až 5 s brzdou a kolesom na druhej strane stroja.

Údržba elektrického systému

Bezpečnosť pri práci s elektrickým systémom

- Pred opravovaním stroja odpojte batériu. Najskôr odpojte záporný a potom kladný pól. Najprv pripojte kladný a potom záporný pól.
- Batériu nabíjajte v otvorenom a dobre vetranom priestore, v ktorom sa nevyskytujú iskry ani plamene. Pred pripojením alebo odpojením batérie odpojte nabíjačku. Používajte ochranný odev a používajte izolované nástroje.

Bezpečnosť pri manipulácii s batériami

- Ak chcete znížiť nebezpečenstvo požiaru, dbajte na to, aby sa v priestore okolo batérií a motora nenachádzalo nadmerné množstvo maziva, trávy, listov a nahromadených nečistôt.
- Pred vykonávaním servisu batérií si dajte dole všetky šperky a hodinky.
- Nenabíjajte batérie počas vykonávania servisu stroja.
- Pred vykonávaním servisu akýchkoľvek elektrických súčiastok vždy odpojte všetky káble batérií. Pozrite si časť Odpojenie batérií (strana 35).

  Poznámka: Odpojením všetkých káblov batérií izolujete napájanie z elektrického systému.
- Elektrolyt batérií obsahuje kyselinu sírovú, ktorá vytvára vodík, plyn, ktorý je v určitých podmienkach výbušný. Kyselina sírová môže popáliť pokožku a poškodiť oblečenie. Pri vyparovaní v plynnom skupenstve môže poškodiť pľúca.
  - Stroj servisujte, skladujte a nabíjajte na dobre vetranom mieste.
  - Batérie uchovávajte mimo iskier a otvorených plameňov.
  - V blízkosti batérií nefajčite.
  - Na kontrolu hladiny alebo úniku elektrolytu z batérie nepoužívajte otvorený plameň.
  - Noste vhodnú ochranu zraku, rúk a tváre.
  - Nikdy sa nenakláňajte nad batérie.
  - Zabráňte vdychovaniu výparov z batérií.
  - Batérie napĺňajte na mieste, kde je vždy k dispozícii čistá voda na opláchnutie pokožky.

  - Ak sa elektrolyt dostane do kontaktu s pokožkou alebo očami, postihnuté miesto vyplachujte 20 minút čistou vodou. Vyzlečte si znečistené oblečenie. Okamžite vyhľadajte lekársku pomoc.
  - Do blízkosti batérií a elektrolytu nepúšťajte deti ani domáce zvieratá.
- Elektrolyt je jedovatý.
  - Elektrolyt nepite.
  - V prípade prehltnutia elektrolytu okamžite vypite veľké množstvo vody, aby ste elektrolyt rozriedili, ak je to možné.
  - Nepokúšajte sa vyvolať zvracanie.
  - Zavolajte na číslo Centra pre kontrolu jedov a okamžite vyhľadajte lekársku pomoc.
- Keď batérie neplníte, ventilačné uzávery na batériách musia byť dotiahnuté. Ak niektorý z ventilačných uzáverov chýba alebo je poškodený, stroj nepoužívajte.
- Pri demontáži alebo montáži batérií nedovoľte, aby sa póly batérie dotkli kovových častí stroja.
- Nedovoľte, aby kovové nástroje spôsobili skrat medzi svorkami akumulátora a kovovými časťami stroja.
- Nabitie batérie nekontrolujte tak, že cez kolíky umiestníte kovový predmet. Vzniknú iskry, ktoré môžu spôsobiť výbuch.
- Uistite sa, že sú úchytky batérií vždy na mieste, aby chránili a zaisťovali batérie.
- Pred nabíjaním batérií si prečítajte pokyny na nabíjanie a oboznámte sa s nimi. Pozrite si časť Nabíjanie batérií (strana 33). Pri nabíjaní batérií tiež dodržiavajte nasledujúce bezpečnostné opatrenia:
  - Pred pripojením nabíjačky k zdroju napájania otočte kľúč stroja do polohy OFF (Vyp.).
  - Na nabíjanie batérií používajte len nabíjačku batérií dodanú so strojom.
  - Nenabíjajte poškodenú alebo zamrznutú batériu.
  - Sieťový napájací kábel najskôr odpojte zo sieťovej zásuvky a až potom ho odpojte z nabíjacej zásuvky stroja, aby ste predišli iskreniu.
  - Ak sa batéria pri nabíjaní zahrieva, začne z nej stúpať veľké množstvo plynov alebo z nej vyteká elektrolyt, okamžite odpojte napájací kábel nabíjačky zo sieťovej zásuvky. Pred opätovným používaním odošlite stroj na servis k autorizovanému servisnému predajcovi.

Údržba batérií

Pred vykonávaním údržby batérií zdvihnite zostavu sedadiel a nákladnú plošinu. Pozrite si časti Zdvíhanie a spúšťanie zostavy sedadiel (strana 27) a Zdvihnutie nákladnej plošinydo polohy vysýpania (strana 19).

⚠ DÔLEŽITÉ UPOZORNENIE

Svorky akumulátora alebo kovové nástroje by mohli spôsobiť skrat cez kovové komponenty a iskrenie. Iskry môžu spôsobiť explóziu plynov batérie s následným poranením osôb.

- **Pri demontáži alebo montáži batérie nedovoľte, aby sa póly batérie dotkli kovových častí stroja.**
- **Nedovoľte, aby kovové nástroje spôsobili skrat medzi svorkami akumulátora a kovovými časťami stroja.**
- **Pri vykonávaní údržby batérií používajte izolované náradie.**
- **Uistite sa, že sú úchytky batérií vždy na mieste, aby chránili a zaisťovali batérie.**

⚠ NEBEZPEČIE

Nedotýkajte sa žiadnych elektrických súčiastok ani kontaktov na motore.

Ak sa dotknete niektorého z týchto súčiastok alebo kontaktov, môže dôjsť k vážnemu zraneniu alebo smrti.

Čistenie batérií

Servisný interval: Po každých 25 hodinách prevádzky

1. Skontrolujte, či sú všetky uzávery batérií pevne utiahnuté.
2. Na vyčistenie batérií použite papierovú utierku.
3. Ak sú póly batérie skorodované, vyčistite ich roztokom v pomere 4 diely vody a 1 diel zažívacej sódy. Vyčistite aj kolíky a svorky káblov a na to použite príslušný čistiaci prostriedok.

   Poznámka: Kolíky a svorky majú mať čistý kovový lesk.
4. Naneste tenkú vrstvu ochranného prostriedku značky Toro na svorky batérií.

Nabíjanie batérií

Servisný interval: Pri každom použití alebo denne

Nabíjačka tohto stroja sa nachádza vnútri stroja pod sedadlom operátora. Ak chcete zaručiť maximálnu životnosť batérií, nabíjajte ich, keď nepoužívate stroj. V závislosti od úrovne vybitia batérií a okolitej teploty v blízkosti batérií môže nabitie batérií na plnú kapacitu trvať až 16 hodín.

Poznámka: Bežný čas nabíjania je približne 8 až 10 hodín.

Dôležité: **Olovené batérie nemajú pamäť nabíjania a nie je ich potrebné pred nabíjaním úplne vybiť. *Úplné vybitie môže batérie poškodiť.* Batérie nabíjajte, vždy keď stroj nepoužívate.**

⚠ DÔLEŽITÉ UPOZORNENIE

Pri nabíjaní batérií sa vytvárajú plyny, ktoré môžu vybuchnúť.

Nikdy nefajčite v blízkosti batérií a udržiavajte ich mimo iskier a plameňov.

1. Stroj umiestnite na dobre vetrané miesto v blízkosti vhodnej sieťovej zásuvky.
2. Skontrolujte hladinu elektrolytu v batériách.

   Poznámka: **Po úplnom nabití** naplňte batérie destilovanou alebo deionizovanou vodou. Pozrite si časť Doplnenie destilovanej alebo deionizovanej vody do batérií (strana 34).

   Dôležité: **Pred doplnením vody batérie úplne nabite. Pri nabíjaní sa zvyšuje objem elektrolytu, a ak doplníte vodu do nenabitých batérií pred úplným nabitím, elektrolyt môže pretiecť a vyliať sa z uzáveru.**
3. Pripojte **2,5 m alebo kratší kábel nabíjačky** k nabíjacej zásuvke na stroji (Obrázok 36).

   Poznámka: Uistite sa, či nastavenie napätia nabíjačky zodpovedá napätiu v používanej sieťovej zásuvke.

   Poznámka: V prostrediach s vysokou okolitou teplotou demontujte zostavu sedadiel, aby ste dosiahli optimálny čas nabíjania. Pozrite si časť Demontáž zostavy sedadiel (strana 28). Ak je nabíjačka batérie príliš horúca, nemusí nabíjať správne. Pri nízkej teplote môže nabitie batérií trvať dlhšie.

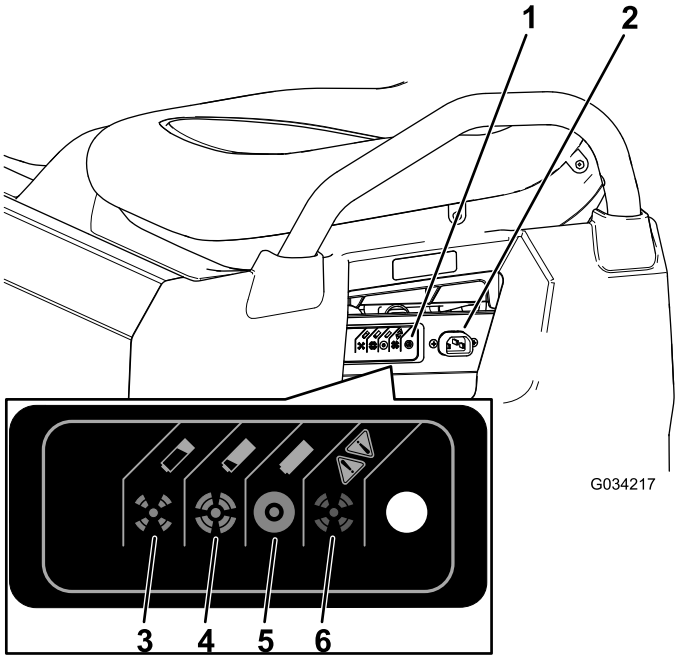

Obrázok 36

1. Indikátor stavu nabíjačky
2. Nabíjacia zásuvka
3. Batéria je takmer vybitá.
4. Batéria je takmer nabitá.
5. Batéria je nabitá.
6. Porucha nabíjačky. Kódy porúch nájdete v príručke k nabíjačke.

4. Napájací kábel nabíjačky zapojte do sieťovej zásuvky.

   Poznámka: Počas nabíjania batérií bliká na nabíjačke zelený indikátor. Po úplnom nabití batérií prestane zelený indikátor blikať a bude svietiť.
5. Odpojte kábel zo sieťovej zásuvky.
6. Odpojte nabíjačku zo stroja.

Informácie o významoch rôznych farieb indikátora stavu nabíjačky nájdete v nasledujúcej tabuľke a na Obrázok 36.

Tabuľka indikátora stavu nabíjačky

Farba indikátora stavu nabíjačky	Svieti/bliká	Význam
Zelená	Svieti	Nabíjanie sa dokončilo

Tabuľka indikátora stavu nabíjačky (cont'd.)

Zelená	Bliká	Krátke blikanie – nabitie na menej ako 80 % Dlhé blikanie – nabitie na viac ako 80 %
Oranžová	Bliká	Režim zníženého výkonu – nízke sieťové napätie alebo vysoká vnútorná teplota nabíjačky, okamžite nabite
Červená	Bliká	Chyba nabíjačky – obnovte napájanie nabíjačky, ak táto chyba pretrváva, pozrite si kódy blikania v príručke k nabíjačke

Kontrola hladiny vody v batériách

Servisný interval: Pri každom použití alebo denne

1. Stroj zaparkujte na rovnom povrchu, zatiahnite parkovaciu brzdu, vypnite stroj, vyberte kľúč a zdvihnite nákladnú plošinu. Zdvihnutie nákladnej plošinydo polohy vysýpania (strana 19).
2. Zdvihnutím zostavy sedadiel získajte prístup k batériám. Pozrite si časť Zdvíhanie a spúšťanie zostavy sedadiel (strana 27).
3. Skontrolujte očká na každej batérii a zistite, či sú čierne alebo biele (Obrázok 37).

   Poznámka: Čierne očká signalizujú, že sú batérie plné vody. Biele očká signalizujú, že do batérií je potrebné doplniť vodu.

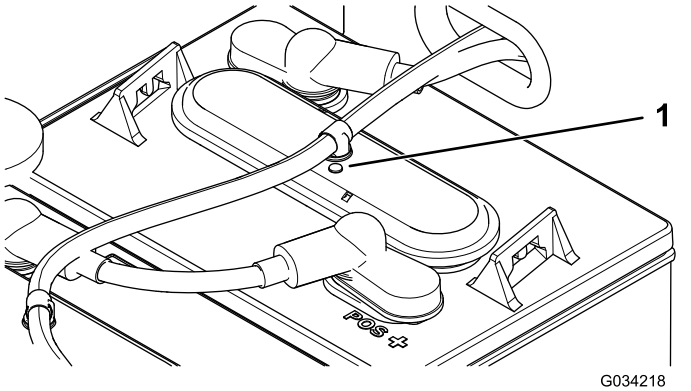

Obrázok 37

1. Očko batérie

4. Ak sú očká biele, musíte do batérií doplniť destilovanú alebo deionizovanú vodu. Pozrite si časť Doplnenie destilovanej alebo deionizovanej vody do batérií (strana 34).

Doplnenie destilovanej alebo deionizovanej vody do batérií

Servisný interval: Po každých 25 hodinách prevádzky/Každé dva týždne (podľa toho, čo nastane skôr)

Dôležité: **Pred doplnením vody batérie úplne nabite. Pri nabíjaní sa zvyšuje objem elektrolytu, a ak doplníte vodu do nenabitých batérií pred úplným nabitím, elektrolyt môže pretiecť a vyliať sa z uzáveru.**

Dôležité: **Na plnenie batérií používajte len čistú destilovanú alebo deionizovanú vodu. Voda z vodovodu môže batérie poškodiť a skrátiť ich životnosť.**

1. Stroj zaparkujte na rovnom povrchu, zatiahnite parkovaciu brzdu, vypnite stroj, vyberte kľúč a zdvihnite nákladnú plošinu. Zdvihnutie nákladnej plošinydo polohy vysýpania (strana 19).
2. Batérie úplne nabite. Pozrite si časť Nabíjanie batérií (strana 33).
3. Zdvihnutím zostavy sedadiel získajte prístup k batériám. Pozrite si časť Zdvíhanie a spúšťanie zostavy sedadiel (strana 27).
4. Pripojte k plniacemu hrdlu vody ručnú vodnú pumpičku značky Toro (Obrázok 38).

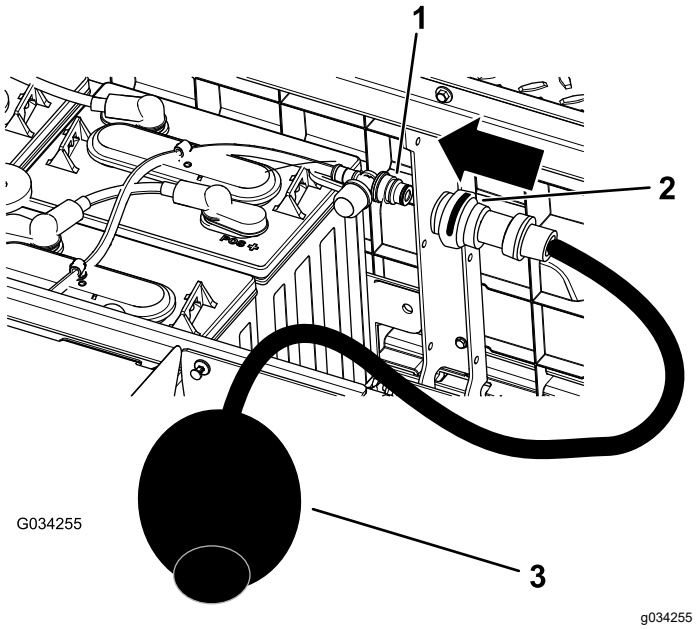

Obrázok 38

1. Plniace hrdlo vody
2. Konektor ručnej pumpičky
3. Ručná vodná pumpička

5. Pumpujte vodu do batérií, kým nebudú všetky očká na batériách čierne, čo signalizuje, že batérie sú plné vody.

   Dôležité: **Batériu neprepĺňajte. Elektrolyt pretečie na ďalšie diely stroja, čo môže spôsobiť výraznú koróziu a poškodenie. Prepĺňanie batérií môže tiež znížiť ich životnosť.**

Výmena batérií

Keď sa začne znižovať prevádzkový rozsah stroja alebo keď vybíjanie alebo nabíjanie batérie trvá výrazne kratšie, batérie sú pravdepodobne opotrebované a nedokážu viac udržať náboj. Zavezte stroj k autorizovanému servisnému predajcovi a dajte preskúšať batérie, či ich netreba vymeniť. Predajca vám potom môže batérie vymeniť. Ak chcete batérie vymeniť sami, postupujte takto:

Odpojenie batérií

1. Zdvihnite nákladnú plošinu, otočte kľúčový spínač do polohy OFF (Vyp.) a vyberte kľúč.
2. Odpojte hlavný záporný (čierny) kábel batérie, ktorý spája skupinu batérií s uzemňovacím bodom stroja (Obrázok 39).

   Poznámka: Hlavné káble batérií sú v porovnaní s prepájacími káblami batérií dlhé.

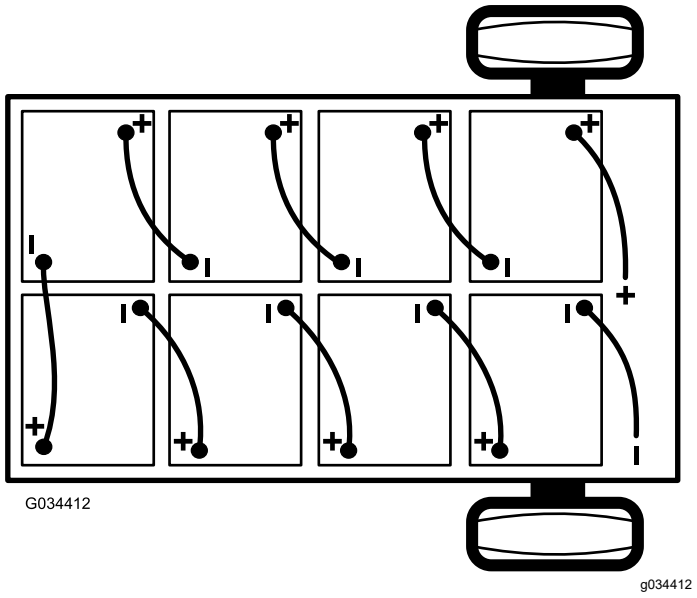

Obrázok 39

3. Odpojte hlavný kladný (červený) kábel batérie, ktorý spája skupinu batérií s hlavným relé stroja (Obrázok 39).

Výmena batérií

1. Demontujte z batérií všetky prepájacie káble.
2. Demontujte úchytky batérií nachádzajúce sa medzi batériami.
3. Demontujte všetky batérie a recyklujte ich v súlade s miestnymi predpismi.
4. Namontujte do stroja nové batérie, a to na miesta, z ktorých ste demontovali batérie v kroku 3.

   Poznámka: Pri montáži nových batérií dávajte pozor na polaritu (Obrázok 39).
5. Namontujte úchytky batérií a uťahujte matice, kým úchytky bezpečne nezaistia batérie na mieste.
6. Prepojte batérie, ako je znázornené na Obrázok 39, prepájacími káblami, ktoré ste demontovali v kroku 1.

Pripojenie batérií

1. Uistite sa, že sú svorky batérií čisté a bez známok oxidácie.
2. Pripojte hlavný kladný (červený) kábel batérie k skupine batérií a stroju (Obrázok 39).
3. Pripojte hlavný záporný (čierny) kábel batérie k skupine batérií a stroju (Obrázok 39).
4. Matice zaisťujúce všetky káble batérií uťahujte dovtedy, kým úchytka bezpečne nezaistí batérie na mieste.
5. Na svorky batérií naneste ochranný prostriedok značky Toro na svorky batérií.
6. Dbajte na to, aby boli gumené kryty na všetkých kábloch batérií bezpečne zaistené na svorkách batérií.
7. Vložte kľúč do kľúčového spínača a otočte ho do polohy ON (Zap.).
8. Spustite nákladnú plošinu, otočte kľúčový spínač do polohy OFF (Vyp.) a vyberte kľúč.

Uskladnenie batérií

Pred uskladnením stroja batérie úplne nabite. Počas skladovania stroja a batérií zapojte nabíjačku do sieťovej zásuvky v stene. Počas skladovania nechajte nabíjačku zapojenú do sieťovej zásuvky v stene a nabíjacej zásuvky. Zaručíte tým, že batérie zostanú nabité a nezamrznú. V opačnom prípade nabite batérie aspoň raz za mesiac.

Dôležité: **Ak stroj nemožno počas skladovania zapojiť do zásuvky, batérie úplne nabite aspoň raz za mesiac. Za dlhšie obdobie sa batérie sami vybíjajú, čím sa môžu poškodiť do takej miery, že budú nepoužiteľné, aj keď sú nové.**

Výmena poistiek

V elektrickom systéme sú 4 poistky. Ostatné otvory sú k dispozícii pre ďalšie možnosti. Nachádzajú sa pod zostavou sedadiel za batériou na pravej strane stroja (Obrázok 40).

Hlavné napájanie	10 A
Elektrické relé	20 A
USB zásuvka	5 A
Svetlomety	10 A
Voliteľná zdvíhacia súprava – otvorené	15 A
Klaksón	30 A

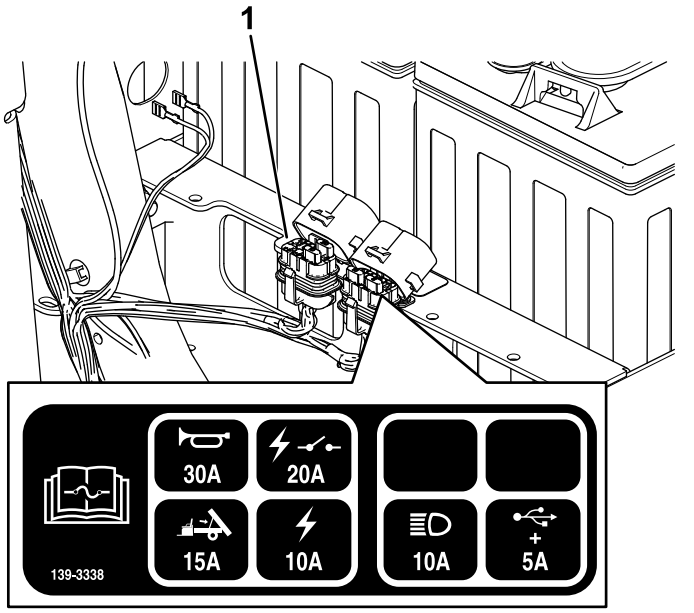

Obrázok 40

1. Poistková skrinka

Údržba svetlometov

Výmena svetlometu

1. Odpojte batérie. Pozrite si časť Odpojenie batérií (strana 35).
2. Otvorte kapotu.
3. Odpojte elektrický konektor kabeláže od konektora zostavy svetiel (Obrázok 41).

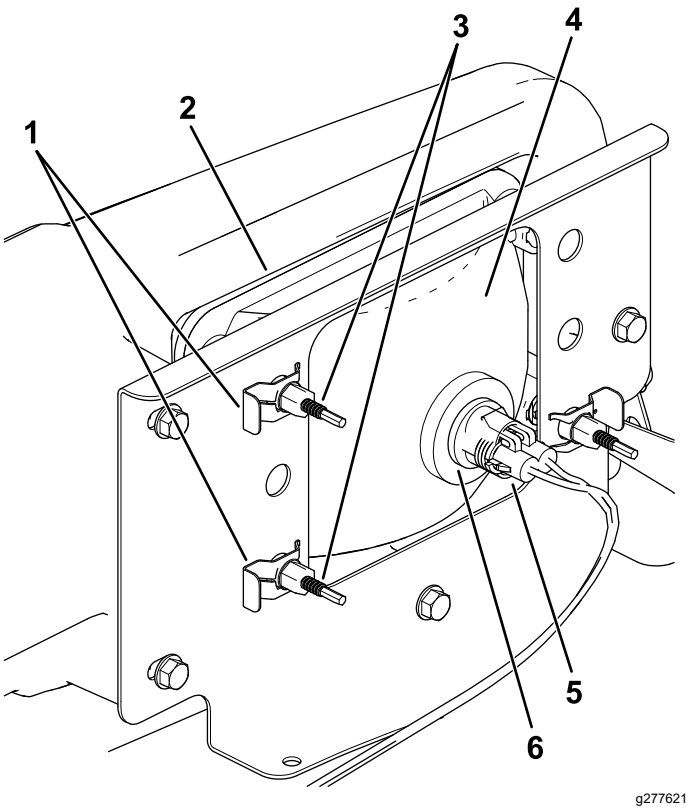

Obrázok 41

1. Rýchloupínacia spona
2. Otvor v nárazníku
3. Regulačná skrutka
4. Svetlomet
5. Elektrický konektor kabeláže
6. Zostava svetiel

4. Demontujte rýchloupínacie spony, ktoré zaisťujú svetlomet na konzole svetlometu (Obrázok 41).

   Poznámka: Všetky diely si odložte na montáž nového svetlometu.

5. Demontujte zostavu svetlometov tak, že ich presuniete dopredu cez otvor v prednom nárazníku (Obrázok 41).
6. Cez otvor v nárazníku namontujte nový svetlomet (Obrázok 41).

   Poznámka: Uistite sa, že sú regulačné kolíky zarovnané s otvormi v montážnej konzole za nárazníkom.

7. Zaistite zostavu svetlometov pomocou rýchloupínacích spôn, ktoré ste demontovali odstránili v kroku 4.
8. Pripojte elektrický konektor kabeláže ku konektoru zostavy svetiel (Obrázok 41).
9. Svetlomety nastavte tak, aby lúče smerovali do požadovanej polohy. Pozrite si časť Nastavenie svetlometov (strana 37).

Nastavenie svetlometov

Podľa nasledujúcich pokynov po každej výmene alebo demontáži zostavy svetlometov nastavte lúč svetlometov.

1. Stroj zaparkujte na rovnom povrchu tak, aby sa svetlomety nachádzali vo vzdialenosti približne 7,6 m od steny (Obrázok 42).
2. Odmerajte vzdialenosť od podlahy po stred svetlometu a v rovnakej výške urobte na stene značku.
3. Kľúčový spínač otočte do polohy ON (Zap.) a zapnite svetlomety.
4. Poznačte si, kam na stenu svetlomety mierili.

   Najjasnejšia časť lúča svetlometov by mala byť 20 cm pod značkou na stene (Obrázok 42).

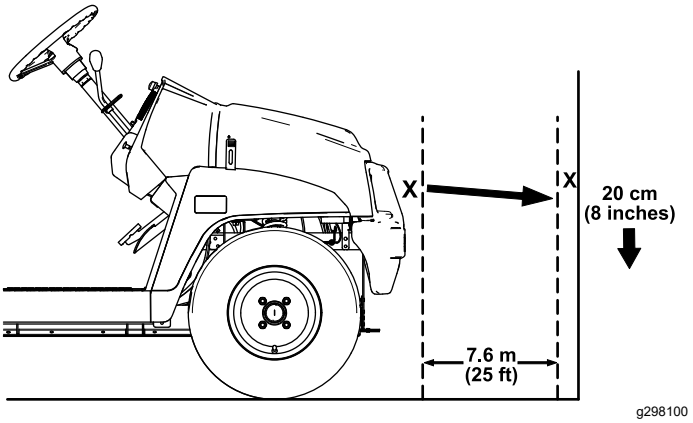

Obrázok 42

5. Na zadnej strane zostavy svetlometov otáčajte regulačné skrutky (Obrázok 41), čím nakloníte zostavu svetlometov a zarovnáte lúč svetla.
6. Pripojte batérie a zatvorte kapotu. Pozrite si časť Pripojenie batérií (strana 35).

Údržba hnacej sústavy

Údržba pneumatík

Servisný interval: Po každých 100 hodinách prevádzky—Skontrolujte stav pneumatík a ráfov.

Po každých 100 hodinách prevádzky—Utiahnite svorníky kolies.

1. Skontrolujte, či nie sú pneumatiky a ráfy opotrebované a poškodené.

   Poznámka: Nehody pri prevádzke, napríklad narazenie na obrubníky, môžu spôsobiť poškodenie pneumatiky alebo ráfu a môžu tiež narušiť zarovnanie kolies, preto po nehode skontrolujte stav pneumatík.
2. Svorníky kolies utiahnite momentom 108 až 122 N·m.

Kontrola súčastí riadenia a odpruženia

Servisný interval: Po každých 100 hodinách prevádzky—Skontrolujte riadenie a odpruženie, či nie sú ich súčasti uvoľnené alebo poškodené.

Volant dajte do stredovej polohy (Obrázok 43) a potom ním otáčajte doľava alebo doprava. Ak volantom otočíte viac ako o 13 mm doľava alebo doprava a kolesá sa netočia, skontrolujte nasledujúce súčasti riadenia a odpruženia a uistite sa, či nie sú uvoľnené alebo poškodené:

- Kĺb zostavy hriadeľa volantu a hrebeňovej tyče riadenia

  Dôležité: **Skontrolujte stav a pevné umiestnenie tesnenia pastorkového hriadeľa (Obrázok 44).**
- Riadiace tyče zostavy hrebeňovej tyče riadenia

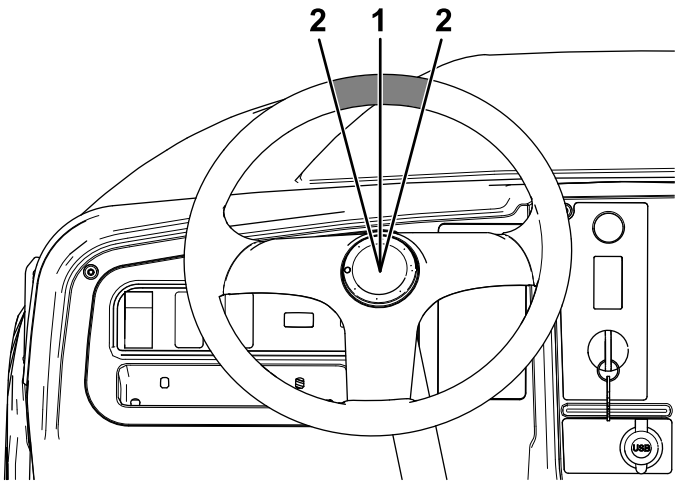

Obrázok 43

1. Volant v stredovej polohe 2. 13 mm zo stredu volantu

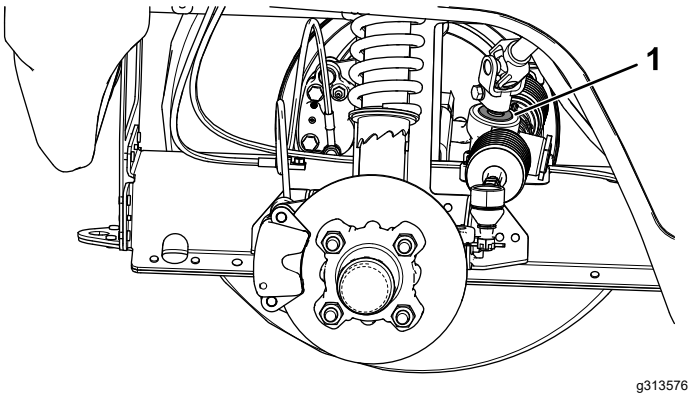

Obrázok 44

1. Tesnenie pastorkového hriadeľa

Nastavenie zarovnania predných kolies

Servisný interval: Po každých 100 hodinách prevádzky/Každý rok (podľa toho, čo nastane skôr)—Skontrolujte odklon a zbiehavosť predných kolies.

Príprava na nastavenie odklonu alebo zbiehavosti

1. Skontrolujte tlak v pneumatikách a uistite sa, že sú predné pneumatiky nahustené na 82 kPa.
2. Buď pridajte závažie na sedadlo vodiča, aby sa hmotnosť rovnala priemernej hmotnosti operátora, ktorý bude používať stroj, alebo povedzte operátorovi, aby sa posadil na sedadlo. Závažie alebo operátor musí zostať na sedadle počas celého nastavovania.
3. Na rovnom povrchu posuňte stroj rovno dozadu o 2 až 3 m a potom späť dopredu do pôvodnej polohy. Takto sa odpruženie bude môcť vrátiť do prevádzkovej polohy.

Nastavenie odklonu

Náradie, ktoré zabezpečuje majiteľ: francúzsky kľúč, diel č. 132-5069 spoločnosti Toro. Obráťte sa na autorizovaného distribútora spoločnosti Toro.

Dôležité: **Odklon nastavujte len vtedy, ak používate predný nadstavec alebo ak sú pneumatiky nerovnomerne opotrebované.**

1. Na každom kolese skontrolujte zarovnanie odklonu. Zarovnanie sa musí čo najviac približovať neutrálu (nule).

   Poznámka: Pneumatiky musia byť rovnomerne zarovnané s dezénom na zemi, aby sa eliminovalo nerovnomerné opotrebovanie.
2. Ak nie je odklon kolies zarovnaný, pomocou francúzskeho kľúča otočte rozperu na tlmiči a zarovnajte koleso (Obrázok 45).

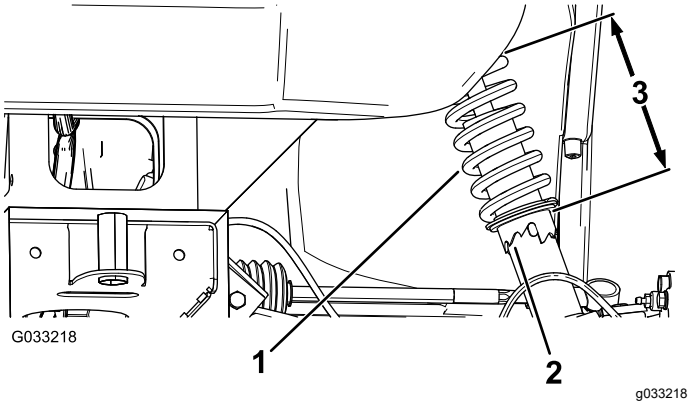

Obrázok 45

1. Pružina tlmiča
2. Rozpera
3. Dĺžka pružiny

Nastavenie zbiehavosti predných kolies

Dôležité: **Pred nastavením zbiehavosti sa uistite, či je nastavenie odklonu čo najbližšie neutrálu. Pozrite si časť Nastavenie odklonu (strana 38).**

1. Odmerajte vzdialenosť medzi prednými pneumatikami vo výške nápravy na prednej aj zadnej časti predných pneumatík (Obrázok 46).

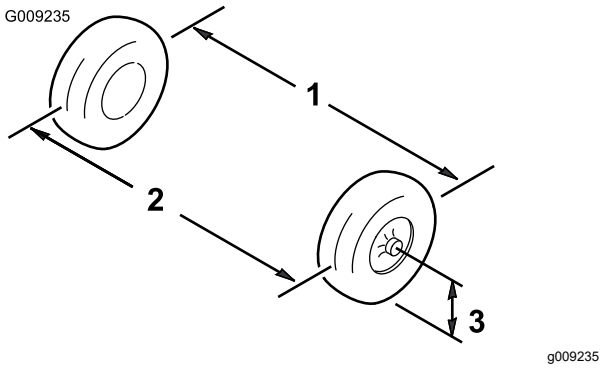

Obrázok 46

1. Stredová čiara pneumatiky – vzadu
2. Stredová čiara pneumatiky – vpredu
3. Stredová čiara nápravy

2. Ak je odmeraná vzdialenosť väčšia ako 0 až 6 mm, uvoľnite poistné matice na vonkajšom konci riadiacich tyčí (Obrázok 47).

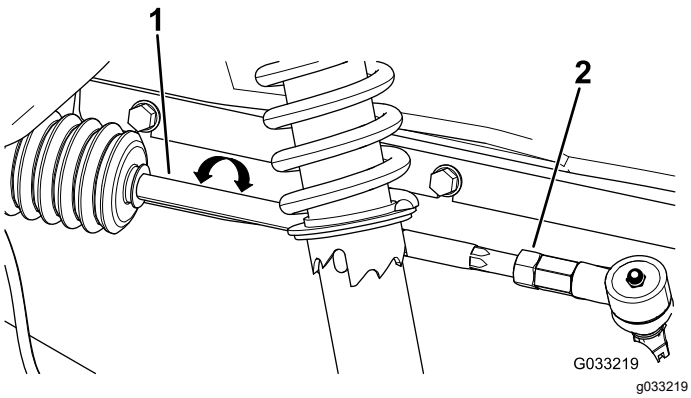

Obrázok 47

1. Riadiaca tyč
2. Poistná matica

3. Otáčaním oboch riadiacich tyčí natočte prednú časť pneumatiky dovnútra alebo von.
4. Keď je nastavenie správne, utiahnite poistné matice riadiacich tyčí.
5. Uistite sa, že volant sa môže voľne otáčať oboma smermi.

Kontrola hladiny kvapaliny v transaxle

Servisný interval: Po každých 100 hodinách prevádzky—Skontrolujte hladinu kvapaliny v transaxle.

1. Stroj zaparkujte na rovnom povrchu.
2. Zatiahnite parkovaciu brzdu.
3. Vypnite motor a vyberte kľúč.
4. Demontujte plniaci uzáver na transaxle (Obrázok 48).

Poznámka: Hladina kvapaliny by mala siahať po spodnú časť plniaceho uzáveru.

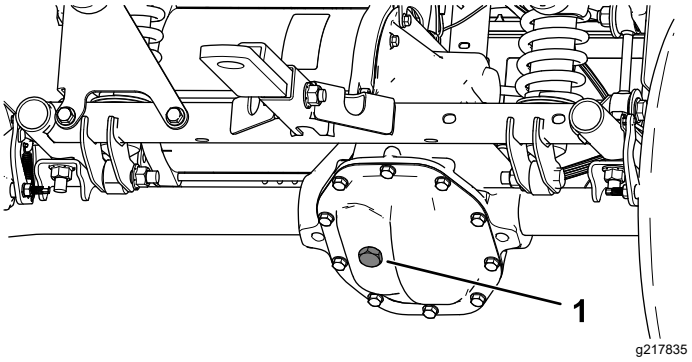

Obrázok 48

1. Plniaci uzáver

5. Ak je hladina kvapaliny nízka, demontujte plniaci uzáver a dopĺňajte špecifikovanú kvapalinu, kým nezačne vytekať z otvoru (Obrázok 48).
6. Namontujte plniaci uzáver a utiahnite ju momentom 20 až 27 N·m.

Výmena kvapaliny v transaxle

Servisný interval: Po každých 100 hodinách prevádzky—Skontrolujte, či z transaxle neuniká kvapalina.

Po každých 800 hodinách prevádzky/Každý rok (podľa toho, čo nastane skôr)—Vymeňte kvapalinu v transaxle.

Typ kvapaliny: SAE 10W-30 (klasifikácia API: SJ alebo vyššia)

Objem kvapaliny: 0,66 l

1. Pod kryt transaxle zarovnajte záchytnú nádobu (Obrázok 49).

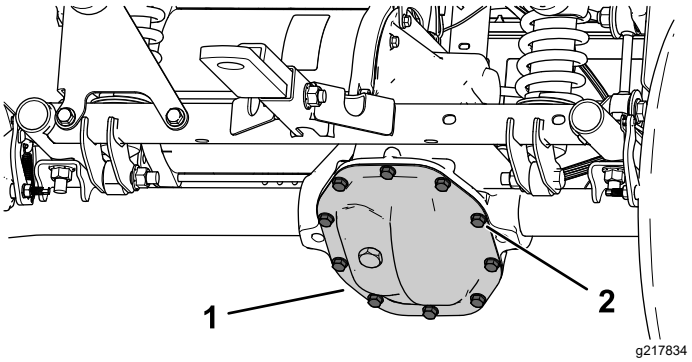

Obrázok 49

1. Kryt transaxle
2. Skrutky

2. Demontujte skrutky z krytu transaxle a úplne vypustite kvapalinu (Obrázok 49).

Poznámka: Kryt transaxle a skrutky odložte.

3. Pomocou predtým demontovaných skrutiek namontujte kryt transaxle a utiahnite ich momentom 22 až 32 N·m.
4. Demontujte plniaci uzáver z transaxle a dopĺňajte do transaxle špecifikovanú kvapalinu, kým nezačne vytekať z otvoru (Obrázok 48).
5. Namontujte plniaci uzáver a utiahnite ju momentom 20 až 27 N·m.

Údržba bŕzd

Kontrola parkovacej brzdy

1. Ťahaním páky parkovacej brzdy smerom k sebe, až kým nebudete cítiť tlak, zatiahnite parkovaciu brzdu.
2. Ak nebudete cítiť tlak, ani keď budete páku parkovacej brzdy ťahať k sebe na 11,4 až 16,5 cm od symbolu P na paneli, musíte nastaviť parkovaciu brzdu. Pozrite si časť Nastavenie parkovacej brzdy (strana 40).

Nastavenie parkovacej brzdy

1. Skontrolujte, či je parkovacia brzda uvoľnená.
2. Pomocou stojanov zdvihnite zadnú časť stroja. Pozrite si časť Zdvíhanie stroja (strana 27).
3. Použite 2 kľúče. Pomocou jedného podržte regulačný kolík na strmeni na mieste a druhým uvoľnite poistnú maticu o ¼ otočenia (Obrázok 50).

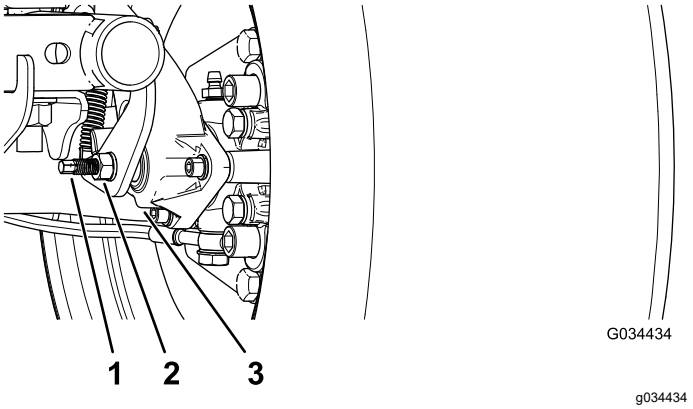

Obrázok 50

1. Regulačný kolík
2. Poistná matica
3. Strmeň

4. Regulačný kolík a poistnú maticu pridržiavajte na mieste a potom otočením dovnútra regulačný kolík utiahnite (Obrázok 50).

   Poznámka: Tento krok vykonávajte dovtedy, kým na volante nebudete cítiť napnutie.
5. Regulačný kolík a poistnú maticu pridržiavajte na mieste a potom otočte regulačný kolík späť o ¼ otočenia (Obrázok 50).
6. Regulačný kolík a poistnú maticu pridržiavajte na mieste a potom utiahnite poistnú maticu (Obrázok 50).
7. Kroky 1 až 6 zopakujte na opačnej strane.

8. Overte, či je parkovacia brzda nastavená na správny tlak. Pozrite si časť Kontrola parkovacej brzdy (strana 40).

   Poznámka: Ak parkovaciu brzdu nemôžete nastaviť na požadovaný tlak, brzdové doštičky môžu byť opotrebované a je ich potrebné vymeniť. O pomoc požiadajte autorizovaného distribútora spoločnosti Toro.

Kontrola hladiny brzdovej kvapaliny

Servisný interval: Pri každom použití alebo denne
Pred prvým použitím motora skontrolujte hladinu brzdovej kvapaliny.

Typ brzdovej kvapaliny: DOT 3

1. Stroj zaparkujte na rovnom povrchu, zatiahnite parkovaciu brzdu, vypnite motor a vyberte kľúč.
2. Zdvihnite kapotu a získajte prístup k hlavnému brzdovému valcu a zásobníku (Obrázok 51).

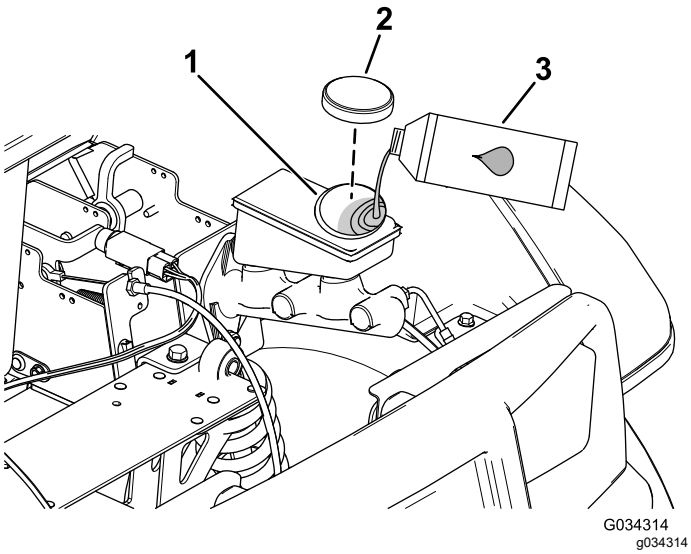

Obrázok 51

1. Plniaci otvor (zásobník)
2. Uzáver zásobníka
3. Brzdová kvapalina DOT 3

3. Pozrite si siluetu hladiny kvapaliny na bočnej strane zásobníka (Obrázok 52).

   Poznámka: Hladina by mala byť nad čiarou označujúcou Minimum.

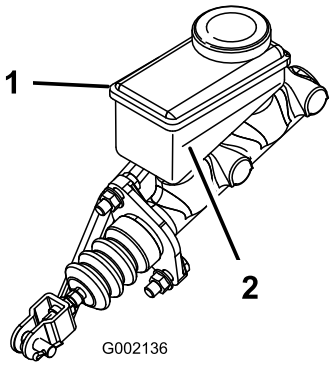

Obrázok 52

1. Zásobník brzdovej kvapaliny
2. Čiara Minimum

4. Ak je hladina kvapaliny nízka, vykonajte tieto kroky:
   A. Očistite okolie uzáveru zásobníka a demontujte uzáver (Obrázok 51).
   B. Dopĺňajte do zásobníka brzdovú kvapalinu DOT 3, kým nebude hladina kvapaliny nad čiarou označujúcou Minimum (Obrázok 52).

      Poznámka: Neprepĺňajte zásobník brzdovou kvapalinou.

   C. Namontujte uzáver zásobníka (Obrázok 51).
5. Zatvorte kapotu stroja.

Kontrola bŕzd

Servisný interval: Po každých 100 hodinách prevádzky

Dôležité: **Brzdy sú kritickou bezpečnostnou súčasťou stroja. Dôsledne ich skontrolujte v odporúčanom servisnom intervale, aby ste zaručili optimálny výkon a bezpečnosť.**

- Skontrolujte, či nie je brzdové obloženie opotrebované alebo poškodené. Ak je hrúbka obloženia (brzdovej doštičky) menej ako 1,6 mm, vymeňte brzdové obloženie.
- Skontrolujte zadnú dosku a ďalšie súčasti, či nie sú nadmerne opotrebované alebo deformované. Všetky deformované časti vymeňte.
- Skontrolujte hladinu brzdovej kvapaliny. Pozrite si časť Kontrola hladiny brzdovej kvapaliny (strana 41).

Výmena doštičiek servisnej a parkovacej brzdy

Servisný interval: Po každých 400 hodinách prevádzky

Požiadajte autorizovaného distribútora spoločnosti Toro, aby skontrolovať a prípadne vymenil doštičky servisnej a parkovacej brzdy.

Výmena brzdovej kvapaliny

Servisný interval: Po každých 1000 hodinách prevádzky

Obráťte sa na autorizovaného distribútora spoločnosti Toro.

Údržba podvozka

Nastavenie západiek nákladnej plošiny

Ak nie je západka nákladnej plošiny správne nastavená, nákladná plošina počas jazdy na stroji vibruje nahor a nadol. Kolíky západiek môžete nastaviť tak, aby západky pevne pridržiavali nákladnú plošinu na podvozku.

1. Overte, či možno nákladnú plošinu zaistiť západkami.

   Poznámka: Ak sa nákladná plošina nedá zaistiť západkami, zaisťovací prvok západky plošiny je pravdepodobne príliš nízko. Ak sa nákladná plošina dá zaistiť západkami, no aj tak počas jazdy vibruje nahor a nadol, zaisťovací prvok západky plošiny je pravdepodobne príliš vysoko.

2. Zdvihnite nákladnú plošinu. Zdvihnutie nákladnej plošinydo polohy vysýpania (strana 19).

3. Uvoľnite 2 skrutky na zaisťovacom prvku západky plošiny a presuňte ho nahor alebo nadol podľa toho, či je príliš vysoko alebo nízko (Obrázok 53).

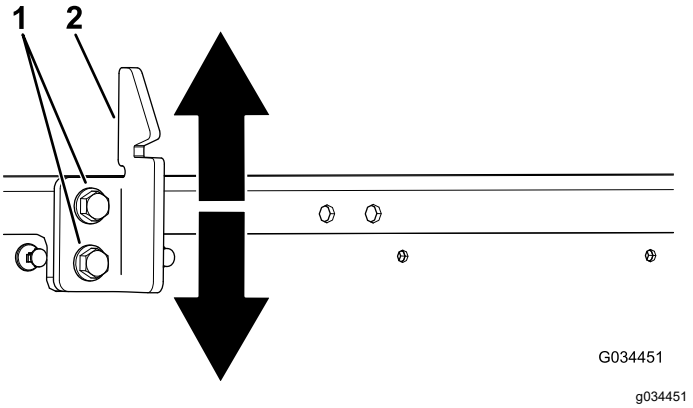

Obrázok 53

1. Skrutky
2. Zaisťovací prvok západky plošiny

4. Utiahnite 2 skrutky na zaisťovacom prvku západky plošiny (Obrázok 53).

5. Skúste nákladnú plošinu niekoľkokrát zaistiť západkou a overte, či je nastavenie správne.

Čistenie

Umývanie stroja

Servisný interval: Pri každom použití alebo denne—Umyte stroj.

Stroj umývajte podľa potreby len vodou alebo jemným čistiacim prostriedkom. Pri umývaní stroja môžete používať handričku..

Dôležité: **Na čistenie stroja nepoužívajte poloslanú ani upravenú vodu.**

Dôležité: **Pri umývaní stroja sa neodporúča používať vodu pod vysokým tlakom. Môže to spôsobiť poškodenie elektrického systému, uvoľnenie dôležitých štítkov alebo vymytie potrebného maziva na trecích bodoch. Vyhnite sa nadmernému používaniu vody, najmä v blízkosti ovládacieho panela, motora, ovládacieho prvku motora, nabíjačky, zadnej časti panela a batérií.**

Uskladnenie

Bezpečnosť pri skladovaní

- Skôr než odídete z polohy operátora, vypnite stroj, vyberte kľúč a počkajte, kým sa všetky časti neprestanú pohybovať. Pred úpravou, servisom, čistením alebo skladovaním nechajte stroj vychladnúť.
- Neskladujte stroj ani nádobu na palivo na miestach, kde sa vyskytuje otvorený oheň, iskry alebo zapaľovací plamienok, napríklad na ohrievači vody alebo inom spotrebiči.

Uskladnenie stroja

1. Stroj zaparkujte na rovnom povrchu, zatiahnite parkovaciu brzdu, vypnite motor a vyberte kľúč.
2. Odstráňte nečistoty a hlinu z celého stroja vrátane vonkajšieho plášťa motora.

   Dôležité: **Stroj môžete umývať jemným čistiacim prostriedkom a vodou. Stroj nečistite vysokým tlakom vody. Umývanie vysokým tlakom vody môže poškodiť elektrický systém alebo vymyť potrebné mazivo na trecích bodoch. Vyhnite sa nadmernému používaniu vody, a to najmä v blízkosti ovládacieho panela, svetlometov, motora a batérie.**
3. Skontrolujte brzdy. Pozrite si časť Kontrola bŕzd (strana 41).
4. Skontrolujte tlak pneumatík. Pozrite si časť Kontrola tlaku pneumatík (strana 15).
5. Skontrolujte a utiahnite všetky západky, matice a skrutky. Opravte alebo vymeňte všetky poškodené diely.
6. Natrite všetky poškriabané alebo kovové plochy.

   Poznámka: Farbu na takýto náter dodáva autorizovaný servisný predajca.
7. Stroj skladujte v čistej a suchej garáži alebo skladovacom priestore.
8. Vyberte kľúč a odložte ho na bezpečné miesto mimo dosahu detí.
9. Stroj zakryte, aby ste ho chránili, a udržiavajte ho v čistote.

Uskladnenie batérií

1. Pred uskladnením stroja batérie úplne nabite. Pozrite si časť Nabíjanie batérií (strana 33). Počas skladovania stroja a batérií zapojte nabíjačku do sieťovej zásuvky v stene. Počas skladovania nechajte nabíjačku zapojenú do sieťovej zásuvky v stene a nabíjacej zásuvky.

Zaručíte tým, že batérie zostanú nabité a nezamrznú. V opačnom prípade nabite batérie minimálne raz za mesiac.

2. Počas skladovania zapojte nabíjačku, aby sa zachovala plná životnosť batérie.

   Dôležité: **Ak stroj nemožno počas skladovania zapojiť do zásuvky, batérie úplne nabite aspoň raz za mesiac. Za dlhšie obdobie sa batérie sami vybíjajú, čím sa môžu poškodiť do takej miery, že budú nepoužiteľné, aj keď sú nové.**

3. Po úplnom nabití naplňte batérie pred skladovaním destilovanou alebo deionizovanou vodou. Pozrite si časť Doplnenie destilovanej alebo deionizovanej vody do batérií (strana 34).

Odstraňovanie závad

Vzorec blikania indikátora stavu stroja

Závada	Možné príčiny	Zpôsob opravy
Indikátor stavu stroja vždy svieti.	1. Systém funguje správne.	1. Žiadne
Indikátor stavu stroja raz zablikal.	1. Vyskytla sa porucha konfigurácie ovládača.	1. Obráťte sa na autorizovaného servisného predajcu.
Indikátor stavu stroja 2-krát zablikal.	1. Volič smeru jazdy je v polohe FORWARD (Dopredu) alebo REVERSE (Dozadu) a je zatiahnutá parkovacia brzda. 2. Vyskytla sa porucha prepínača pohonu.	1. Uvoľnite parkovaciu brzdu. 2. Vypnite stroj a skontrolujte funkčnosť spínačov.
Indikátor stavu stroja 3-krát zablikal.	1. Prúd motora prekročil maximum hodnoty ovládača. 2. Vyskytla sa porucha vnútornej elektrickej súčiastky.	1. Otočte kľúčový spínač do polohy OFF (Vyp.), počkajte niekoľko sekúnd a otočte kľúčový spínač do polohy ON (Zap.). Skontrolujte všetky batérie a pripojenia ovládača vysokého prúdu. Ak sa stav nezmení, obráťte sa na autorizovaného servisného predajcu. 2. Obráťte sa na autorizovaného servisného predajcu.
Indikátor stavu stroja 4-krát zablikal.	1. Vyskytla sa porucha hlavného relé.	1. Preskúšajte, či vodiče kontaktov, cievka a kontakty fungujú normálne.
Indikátor stavu stroja 5-krát zablikal.	1. Prekročené maximálne otáčky motora.	1. Otočte kľúčový spínač do polohy OFF (Vyp.), počkajte niekoľko sekúnd, otočte kľúčový spínač do polohy ON (Zap.) a skontrolujte, či stroj funguje normálne.
Indikátor stavu stroja 6-krát zablikal.	1. Pri štartovaní stroja je stlačená škrtiaca klapka. 2. Pripojenie cez niektorý vodič nefunguje.	1. Uvoľnite pedál, otočte kľúčový spínač do polohy OFF (Vyp.), počkajte niekoľko sekúnd, otočte kľúčový spínač do polohy ON (Zap.) a skontrolujte, či stroj funguje normálne. 2. Preskúšajte vedenie medzi ovládačom a relé, spínačmi a indikátorom stavu.
Indikátor stavu stroja 7-krát zablikal.	1. Batérie sú takmer vybité. 2. Batérie sú úplne vybité. 3. Vnútorný kondenzátor je vopred nabitý na menej ako 5 V.	1. Zastavte prevádzku, pomaly prejdite k najbližšej nabíjacej stanici a batérie úplne nabite. 2. Stroj odtiahnite k najbližšej nabíjacej stanici a batérie úplne nabite. 3. Úplne nabite batérie, otočte kľúčový spínač do polohy OFF (Vyp.), počkajte niekoľko sekúnd, otočte kľúčový spínač do polohy ON (Zap.) a skontrolujte, či stroj funguje normálne.
Indikátor stavu stroja 8-krát zablikal.	1. Ovládač alebo motor je prehriaty alebo príliš studený.	1. Zistite, či je motor alebo ovládač príliš horúci alebo príliš studený, a pred pokračovaním v bežnej prevádzke nechajte stroj prejsť späť na bezpečnú teplotu.
Indikátor stavu stroja 10-krát zablikal.	1. Vyskytla sa porucha konfigurácie ovládača.	1. Obráťte sa na autorizovaného servisného predajcu.

Závada	Možné príčiny	Zpôsob opravy
Indikátor stavu stroja 11-krát zablikal.	1. Vyskytla sa porucha kódovača motora. 2. Prekročené maximálne otáčky motora.	1. Skontrolujte zapojenie kódovača motora (snímača otáčok). 2. Otočte kľúčový spínač do polohy OFF (Vyp.), počkajte niekoľko sekúnd, otočte kľúčový spínač do polohy ON (Zap.) a skontrolujte, či stroj funguje normálne.
Indikátor stavu stroja 12-krát zablikal.	1. Vyskytla sa porucha konfigurácie ovládača.	1. Obráťte sa na autorizovaného servisného predajcu.
Indikátor stavu stroja 13-krát zablikal.	1. Vyskytla sa porucha vnútorného softvéru.	1. Obráťte sa na autorizovaného servisného predajcu.
Indikátor stavu stroja 14-krát zablikal.	1. Vyskytla sa porucha komunikácie.	1. Obráťte sa na autorizovaného servisného predajcu.
Indikátor stavu stroja nesvieti.	1. Ovládač sa nenapája alebo zlyhal.	1. Obráťte sa na autorizovaného servisného predajcu.

Poznámky:

Poznámky:

Poznámky:

Upozornenie o ochrane osobných údajov pre EHP/Spojené kráľovstvo

Spôsob, akým spoločnosť Toro využíva vaše osobné údaje

Spoločnosť The Toro Company (ďalej uvádzané ako „spoločnosť Toro“) rešpektuje vaše súkromie. Keď nakupujete naše produkty, môžeme zhromažďovať určité vaše osobné údaje, a to priamo od vás alebo prostredníctvom miestnej pobočky alebo predajcu spoločnosti Toro. Spoločnosť Toro využíva tieto informácie na plnenie zmluvných záväzkov, ako je napríklad registrácia záruky, spracovanie žiadosti o poskytnutie záruky alebo skontaktovanie sa s vami v prípade stiahnutia produktu z trhu, a na legitímne obchodné účely, ako je napríklad zvyšovanie spokojnosti zákazníkov, skvalitňovanie produktov alebo poskytovanie informácií o produktoch, ktoré vás môžu zaujímať. Spoločnosť Toro môže poskytnúť vaše údaje svojim pobočkám, sesterským spoločnostiam, predajcom alebo iným obchodným partnerom v súvislosti s ktoroukoľvek z týchto činností. Osobné údaje môžeme zverejniť aj v prípade, keď to vyžaduje zákon alebo v súvislosti s predajom, kúpou alebo zlúčením určitého podniku. Vaše osobné údaje nikdy nepredáme žiadnej inej spoločnosti na marketingové účely.

Uchovávanie vašich osobných údajov

Spoločnosť Toro bude uchovávať vaše osobné údaje dovtedy, kým to bude relevantné na vyššie uvedené účely a v súlade so zákonnými požiadavkami. Ďalšie informácie o platných lehotách uchovávania vám poskytneme na adrese legal@toro.com.

Záväzok spoločnosti Toro týkajúci sa bezpečnosti

Vaše osobné údaje sa môžu spracúvať v USA alebo inej krajine, v ktorej môžu platiť menej prísne zákony na ochranu údajov ako v krajine vášho bydliska. Pri každom prenose vašich údajov mimo územia krajiny vášho bydliska podnikneme kroky požadované zo zákona na zaručenie vhodnej ochrany vašich údajov a zaistenia ich bezpečného prenosu.

Prístup a oprava

Môžete mať právo opraviť alebo revidovať svoje osobné údaje, prípadne namietať voči ich spracovaniu či obmedziť prístup k nim. V takom prípade napíšte e-mail na adresu legal@toro.com. Ak máte obavy súvisiace so spôsobom, akým spoločnosť Toro spracúva vaše údaje, odporúčame vám, aby ste sa v tejto záležitosti obrátili priamo na nás. Upozorňujeme, že osoby s trvalým pobytom v Európe majú právo podať sťažnosť na príslušný úrad na ochranu údajov.

Informácie o upozornení na základe Kalifornského návrhu 65 (California Proposition 65)

O čo ide v tomto upozornení?

Môžete sa stretnúť s tovarom, na ktorom je štítok s podobným upozornením, ako je toto:

UPOZORNENIE: Nebezpečenstvo rakoviny a poškodenia reprodukčných orgánov – www.p65Warnings.ca.gov.

Čo je Prop 65?

Zákon Prop 65 sa vzťahuje na všetky spoločnosti, ktoré vykonávajú svoju obchodnú činnosť v Kalifornii, predávajú produkty v Kalifornii alebo vyrábajú produkty, ktoré sa môžu predávať alebo prepravovať do Kalifornie. Tento zákon nariaďuje, aby guvernér štátu Kalifornia aktualizoval a zverejňoval zoznam chemických látok, o ktorých je známe, že spôsobujú rakovinu, vrodené chyby a/alebo iné reprodukčné poškodenia. Zoznam sa aktualizuje ročne a zahŕňa stovky chemických látok nachádzajúcich sa v položkách, s ktorými prichádzame každý deň do kontaktu. Cieľom zákona Prop 65 je informovať verejnosť o účinkoch týchto chemických látok.

Zákon Prop 65 nezakazuje predaj produktov obsahujúcich tieto chemické látky, no vyžaduje uvádzanie upozornení na všetkých produktoch, baleniach produktov alebo materiáloch dodávaných s produktmi. Upozornenie na základe zákona Prop 65 neznamená, že produkt porušuje niektoré bezpečnostné štandardy alebo požiadavky. Kalifornská vláda v skutočnosti vysvetlila, že upozornenie na základe zákona Prop 65 „nie je totožné s regulačným rozhodnutím o tom, či je určitý produkt bezpečný alebo nie“. Mnohé z týchto chemických látok sa už celé roky používajú v produktoch dennej spotreby bez zdokumentovaného poškodenia. Ďalšie informácie nájdete na adresehttps://oag.ca.gov/prop65/faqs-view-all.

Upozornenie na základe zákona Prop 65 znamená, že spoločnosť (1) vyhodnotila mieru vystavenia určitej látke a prišla k záveru, že táto miera neprekračuje „žiadnu hranicu vysokého rizika“, alebo (2) sa upozornenie rozhodla zverejniť na základe svojich znalostí o prítomnosti chemickej látky uvedenej vo vládnom zozname, no bez pokusu o vyhodnotenie miery vystavenia.

Platí tento zákon všade?

Upozornenia na základe zákona Prop 65 vyžadujú len kalifornské právne predpisy. Tieto upozornenia možno v Kalifornii vidieť na rôznych miestach okrem iného vrátane reštaurácií, predajní s potravinami, hotelov, škôl a nemocníc a na veľkom množstve produktov. Okrem toho uvádzajú niektorí internetoví a maloobchodní zásielkoví predajcovia upozornenia na základe zákona Prop 65 na svojich webových stránkach alebo v katalógoch.

Aký je rozdiel medzi kalifornskými upozorneniami a federálnymi limitmi?

Štandardy podľa zákona Prop 65 sú často prísnejšie ako federálne a medzinárodné štandardy. Existujú rôzne látky, ktoré vyžadujú upozornenie na základe zákona Prop 65 pri oveľa nižšej úrovni, ako sú stanovené federálne limity. Napríklad štandard podľa zákona Prop 65 týkajúci sa upozornení pre olovo je 0,5 µg/deň, pričom táto hodnota je výrazne pod limitom definovaným vo federálnych a medzinárodných štandardoch.

Prečo sa upozornenie neuvádza na všetkých podobných produktoch?

- Produkty predávané v Kalifornii vyžadujú označenie podľa zákona Prop 65, zatiaľ čo pri podobných produktoch predávaných inde sa to nevyžaduje.
- Od spoločnosti zapojenej do súdneho sporu v súvislosti so zákonom Prop 65, ktorá dosiahne vyrovnanie, sa môže vyžadovať používanie upozornení na základe zákona Prop 65 na jej produktoch, no na iné spoločnosti vyrábajúce podobné produkty sa takáto požiadavka vzťahovať nemusí.
- Uplatňovanie zákona Prop 65 je nekonzistentné.
- Spoločnosti sa môžu rozhodnúť neuvádzať tieto upozornenia, pretože predpokladajú, že sa to od nich na základe zákona Prop 65 nevyžaduje. No chýbajúce upozornenia na produkte neznamenajú, že produkt neobsahuje chemické látky uvedené vo vládnom zozname na podobnej úrovni hodnôt.

Prečo spoločnosť Toro toto upozornenie uvádza?

Spoločnosť Toro sa rozhodla poskytnúť spotrebiteľom čo najviac informácií, aby sa mohli rozhodnúť na základe dostatočných informácií o produktoch, ktoré nakupujú a používajú. V určitých prípadoch uvádza spoločnosť Toro upozornenia na základe svojich znalostí o prítomnosti jednej alebo viacerých chemických látok uvedených vo vládnom zozname, a to bez vyhodnotenia úrovne vystavenia. Nie na všetky chemické látky uvedené v zozname sa totiž vzťahujú požiadavky súvisiace s limitom vystavenia. Hoci môže byť miera vystavenia v súvislosti s produktmi spoločnosti Toro zanedbateľná alebo úplne v rozsahu definovanom ako „žiadne vysoké riziko“, spoločnosť Toro sa napriek tomu rozhodla uvádzať upozornenia na základe zákona Prop 65. Navyše platí, že ak spoločnosť Toro tieto upozornenia neuvedie, štát Kalifornia alebo súkromné strany snažiace sa o presadzovanie zákona Prop 65 by ju mohli žalovať a hrozili by jej vysoké pokuty.

Záruka od spoločnosti Toro

Obmedzená záruka

Elektrické vozidlo Workman

Podmienky a príslušné výrobky

Spoločnosť Toro Company a jej sesterská spoločnosť Toro Warranty Company na základe vzájomnej dohody spoločne zaručujú, že váš komerčný produkt značky Toro (ďalej uvádzané ako „produkt“) nemá žiadne chyby materiálov a spracovania na obdobie dvoch rokov alebo 1500 prevádzkových hodín* podľa toho, čo nastane skôr. Keď nastane okolnosť krytá zárukou, bezplatne opravíme produkt vrátane diagnostiky, práce, dielov a prepravy. Platnosť tejto záruky začína dátumom doručenia produktu pôvodnému kupujúcemu.
* Produkt vybavený hodinovým počítadlom.

Pokyny na získanie záručného servisu

Nesiete zodpovednosť za okamžité upozornenie distribútora komerčných produktov alebo autorizovaného predajcu komerčných produktov, od ktorého ste si kúpili produkt, na vznik okolnosti krytej zárukou. Ak potrebujete pomoc pri vyhľadaní distribútora komerčných produktov alebo autorizovaného predajcu, prípadne ak máte otázky týkajúce sa vašich práv alebo povinností vyplývajúcich zo záruky, obráťte sa na nás:

Commercial Products Service Department
Toro Warranty Company
8111 Lyndale Avenue South
Bloomington, MN 55420-1196
E-mail: commercial.warranty@toro.com

Povinnosti majiteľa

Ako majiteľ produktu ste zodpovední za povinnú údržbu a nastavenia uvedené v *používateľskej príručke*. Nevykonávanie požadovanej údržby a nastavení môže byť dôvodom na zrušenie nároku na záruku.

Položky a podmienky, ktoré nie sú zahrnuté

Nie všetky poruchy alebo nesprávna činnosť produktu, ktoré sa vyskytnú počas záručnej doby, sú chybami materiálov alebo vyhotovenia. Táto záruka sa nevzťahuje na nasledujúce okolnosti:

- Poruchy produktu spôsobené používaním náhradných dielov od iného výrobcu ako spoločnosť Toro alebo montáž a používanie doplnkov, prípadne upraveného príslušenstva a produktov od iného výrobcu ako spoločnosť Toro. Výrobca môže na tieto položky poskytovať samostatnú záruku.
- Poruchy produktu v dôsledku nevykonania odporúčanej údržby alebo nastavení. Nedodržanie správnej údržby produktu spoločnosti Toro podľa odporúčaných úkonov údržby uvedených v *používateľskej príručke* môže viesť k zamietnutiu nárokov na záruku.
- Poruchy produktu v dôsledku prevádzky produktu nesprávnym, nedbalým alebo nebezpečným spôsobom.
- Diely, ktoré podliehajú bežnému opotrebeniu počas používania, ak neboli uznané ako chybné. Príklady dielov, ktoré sa spotrebúvajú alebo minú počas bežnej prevádzky produktu okrem iného zahŕňajú batérie, uhlíkové kefky, súčasti brzd, pneumatiky, filtre, remene a pod.
- Poruchy spôsobené vonkajšími vplyvmi. Položky považované za vonkajší vplyv okrem iného zahŕňajú počasie, postupy skladovania, kontamináciu, použitie neschválených mazív, aditív alebo chemikálií atď.
- Normálne „opotrebovateľné“ položky. Bežné opotrebovanie okrem iného zahŕňa poškodenie sedadiel v dôsledku opotrebovania alebo odretia, poškodený náter povrchov, poškriabané štítky alebo okná atď.

Diely

Na diely určené na výmenu podľa požadovanej údržby sa vzťahuje záruka na časové obdobie až do plánovanej výmeny tohto dielu. Na diely vymenené v rámci tejto záruky sa záruka vzťahuje počas trvania platnosti pôvodnej záruky na produkt a stávajú sa majetkom spoločnosti Toro. Spoločnosť Toro prijme konečné rozhodnutie o tom, či opraví existujúci diel alebo zostavu, alebo ich vymení. Spoločnosť Toro môže pri záručných opravách používať recyklované diely.

Poznámka k záruke na trakčnú batériu:

Trakčné batérie majú špecifikovaný celkový počet kilowatthodín, ktoré môžu počas svojej životnosti poskytnúť. Techniky prevádzky, dobíjania a údržby môžu životnosť batérie predĺžiť alebo skrátiť. Keďže batérie v tomto produkte sa spotrebúvajú, množstvo užitočnej práce medzi intervalmi nabíjania sa bude pomaly znižovať, kým sa batéria úplne neopotrebuje. Výmena opotrebovaných batérií z dôvodu bežnej spotreby je zodpovednosťou majiteľa produktu. Počas bežnej záručnej lehoty produktu sa môže vyžadovať výmena batérie na náklady majiteľa.

Všeobecné podmienky

V rámci tejto záruky je vašou jedinou náhradou oprava vykonaná autorizovaným distribútorom alebo predajcom spoločnosti Toro.

Ani spoločnosť Toro Company, ani spoločnosť Toro Warranty Company nie je zodpovedná za nepriame, náhodné alebo následné škody spojené s používaním produktov Toro krytých touto zárukou vrátane akýchkoľvek nákladov alebo výdavkov za poskytnutie náhradného vybavenia alebo služby za rozumný čas nefunkčnosti alebo nepoužiteľnosti počas vykonávania záručných opráv vyplývajúcich z tejto záruky.

Všetky predpokladané záruky obchodovateľnosti a vhodnosti na použitie sú obmedzené na dobu trvania obsiahnutú v záruke. Niektoré štáty neumožňujú vylúčenie náhodných alebo následných škôd ani obmedzenie dĺžky predpokladanej záruky, takže sa vyššie uvedené vylúčenia a obmedzenia na vás nemusia vzťahovať.

Táto záruka vám poskytuje špecifické zákonné práva a môžete mať aj ďalšie práva, ktoré sa líšia v závislosti od konkrétneho štátu.

Iné krajiny ako Spojené štáty alebo Kanada

Zákazníci, ktorí si kúpili produkty od spoločnosti Toro dovezené z USA alebo Kanady, by sa mali obrátiť na svojho distribútora (predajcu) spoločnosti Toro a oboznámiť sa so zásadami týkajúcimi sa záruky platnými vo vašej krajine, provincii alebo štáte. Ak z nejakého dôvodu nie ste spokojní so servisom vášho distribútora alebo máte problémy so získavaním informácií o záruke, obráťte sa na dovozcu spoločnosti Toro. Ak zlyhajú všetky ostatné prostriedky, môžete nás kontaktovať na adrese spoločnosti Toro Warranty Company.