Form No. 3454-414 Rev A

Count on it.

Návod k obsluze

Topdresser 2500

Číslo modelu 44507—Výrobní číslo 403420001 a vyšší

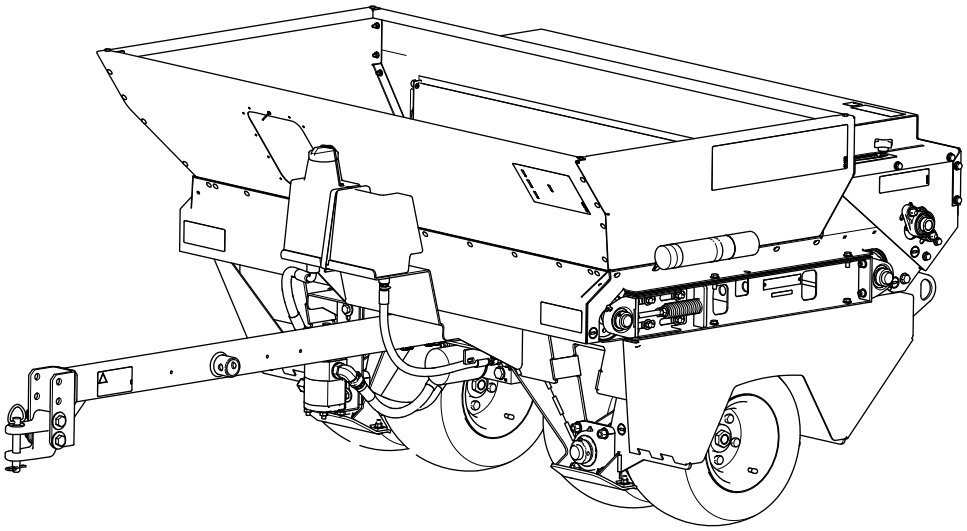

Zaregistrujte svůj výrobek na adrese www.Toro.com.
Překlad originálu (CS)

3454-414

Tento výrobek vyhovuje všem příslušným směrnicím Evropské unie. Podrobné informace naleznete v samostatném Prohlášení o shodě k tomuto výrobku.

⚠ DŮLEŽITÉ UPOZORNĚNÍ

CALIFORNIA
Důležité upozornění, poučka 65

Používání tohoto výrobku může způsobit vystavení účinkům chemikálií, které jsou státu Kalifornie známy jako karcinogenní, mutagenní nebo reprotoxické.

Úvod

Tento stroj je určen k použití profesionálními pracovníky najímanými pro komerční účely. Je určen především k přepravě, dávkování a aplikaci posypových materiálů. Používání tohoto výrobku pro jiné účely, než ke kterým je určen, může být nebezpečné uživateli i okolostojícím osobám.

Přečtěte si pečlivě následující informace. Dozvíte se, jak správně výrobek používat a jak jej udržovat. Dále získáte informace, jak zabránit poškození výrobku a úrazu při práci s ním. Za správný a bezpečný provoz výrobku nese odpovědnost majitel.

Na stránkách www.Toro.com najdete informace o bezpečnosti výrobku, podklady pro zaškolení obsluhy a informace o příslušenství. Můžete zde také vyhledat prodejce výrobků Toro nebo zaregistrovat svůj výrobek.

Kdykoli budete potřebovat servis, originální náhradní díly Toro nebo další informace, kontaktujte autorizované servisní středisko nebo centrum zákaznických služeb Toro. Připravte si informace o názvu modelu a sériové číslo. Obrázek 1 znázorňuje umístění čísla modelu a sériového čísla na produktu. Tyto údaje zapište do následujícího pole.

Důležité: **Potřebujete-li informace o záruce, náhradních dílech a jiné údaje o výrobku, pomocí mobilního telefonu můžete naskenovat QR kód (dle výbavy) na štítku sériového čísla.**

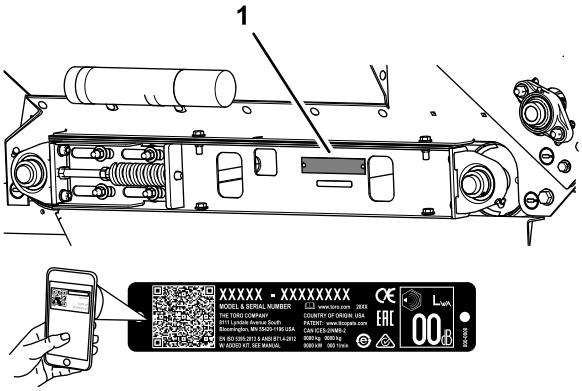

g269187

Obrázek 1

1. Umístění čísla modelu a sériového čísla

Tato příručka identifikuje potenciální rizika a uvádí bezpečnostní sdělení označená varovným bezpečnostním symbolem (Obrázek 2) signalizujícím riziko, které může vést k vážnému úrazu nebo usmrcení, nebudete-li doporučená opatření dodržovat.

g000502

Obrázek 2

1. Varovný bezpečnostní symbol

Ke zdůraznění informací se v této příručce používají dva výrazy. **Důležité** upozorňuje na speciální technické informace a **Poznámka** zdůrazňuje obecné informace, kterým je třeba věnovat zvláštní pozornost.

© 2019—The Toro® Company
8111 Lyndale Avenue South
Bloomington, MN 55420

Navštivte nás na adrese www.Toro.com.
Vytištěno v USA
Všechna práva vyhrazena

Obsah

Bezpečnost 4
Obecné bezpečnostní informace 4
Bezpečnostní a instrukční štítky 4
Nastavení 7
1 Montáž oje 7
2 Montáž závěsu na tažnou tyč hnací jednotky 8
3 Montáž volitelného zvedáku oje 8
4 Instalace kabelového svazku 9
5 Montáž kluzných lišt 9
Součásti stroje 10
Ovládací prvky 10
Technické údaje 11
Požadovaná přídavná zařízení 11
Volitelné příslušenství 11
Doporučené příslušenství 11
Přídavná zařízení / příslušenství 11
Před provozem 12
Bezpečnostní kroky před použitím 12
Zvláštní pokyny pro stroj Workman a jiné hnací jednotky 12
Kontrola stroje před zahájením provozu 12
Během provozu 12
Bezpečnost za provozu 12
Podepření stroje volitelným zvedákem 14
Uložení volitelného zvedáku 14
Provoz stroje 15
Plnění násypky 15
Aplikační dávka písku 15
Bezpečnostní opatření při aplikaci písku 15
Příprava na provoz v chladném počasí 16
Provozní tipy 16
Po provozu 18
Bezpečnostní kroky po provozu 18
Údržba 19
Bezpečnost při provádění úkonů údržby 19
Doporučený harmonogram údržby 19
Postupy před údržbou stroje 20
Příprava na údržbu 20
Zvedání stroje 20
Mazání 20
Specifikace maziva 20
Mazání ložisek a pouzder 20
Údržba hnací soustavy 21
Kontrola tlaku vzduchu v pneumatikách 21
Utažení šroubů kol 21
Napnutí řetězu pohonu kol 21
Napnutí řetězu pásu dopravníku 22
Údržba řemenů 23
Napnutí pásu dopravníku 23
Výměna pásu dopravníku 23
Údržba hydraulického systému 27
Bezpečnost při práci s hydraulickým systémem 27
Kontrola hydraulického potrubí a hadic 27
Specifikace hydraulické kapaliny 27
Kontrola hladiny hydraulické kapaliny 28
Výměna hydraulického filtru 28
Výměna hydraulické kapaliny 29
Údržba kartáče 30
Kontrola polohy a opotřebení kartáče 30
Nastavení polohy kartáče 30
Čištění 31
Mytí stroje 31
Uskladnění 32
Bezpečnost při skladování 32
Příprava stroje na uskladnění 32
Odstraňování závad 33
Schémata 34

Bezpečnost

Obecné bezpečnostní informace

Tento výrobek může amputovat ruce a nohy a odmršťovat předměty.

- Před použitím stroje se seznamte s touto *provozní příručkou* i provozní příručkou k vozidlu Workman. Každá osoba, která tento výrobek používá, musí znát správný způsob, jak se strojem a vozidlem Workman zacházet, a rozumět všem výstražným upozorněním.
- Při práci se strojem vynakládejte maximální pozornost. Neprovádějte žádné činnosti, jež by mohly vaši pozornost odvádět. V takovém případě vám hrozí zranění nebo poškození majetku.
- Nepřibližujte ruce ani nohy do blízkosti rotujících částí stroje.
- Nikdy neprovozujte stroj, pokud nejsou všechny jeho kryty ve správné poloze nebo pokud nejsou řádně funkční další bezpečnostní ochranná zařízení.
- Přihlížející osoby, především děti, se musí zdržovat mimo pracovní prostor. Nikdy nedovolte dětem stroj řídit.
- Před prováděním údržby nebo uvolňováním nahromaděného materiálu stroj odstavte na rovném povrchu, zatáhněte parkovací brzdu, vypněte motor hnací jednotky, vyjměte klíč a počkejte, až se zastaví všechny pohybující se součásti. Před seřizováním, údržbou, čištěním nebo skladováním nechejte stroj vychladnout.

Nesprávné používání nebo údržba této sekačky mohou vést ke zranění. Z důvodu snížení rizika zranění dodržujte tyto bezpečnostní pokyny a vždy věnujte pozornost výstražnému symbolu ⚠, který znamená upozornění, výstrahu nebo nebezpečí – pokyny k zajištění osobní bezpečnosti. Nedodržení těchto pokynů může mít za následek zranění osob nebo jejich usmrcení.

Bezpečnostní a instrukční štítky

Bezpečnostní štítky a pokyny jsou umístěny na viditelném místě v blízkosti každého prostoru představujícího potenciální nebezpečí. V případě ztráty nebo poškození původní nálepky nahraďte nálepku novou.

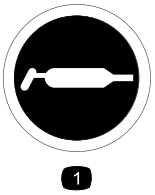

58-6520

1. Mazivo

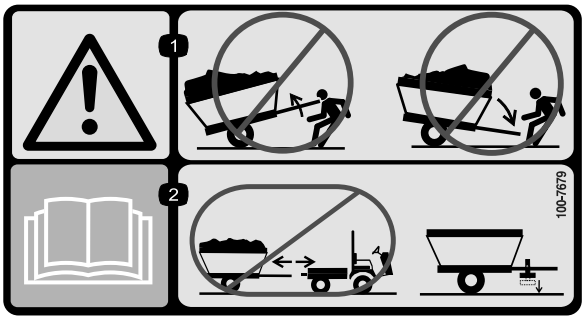

100-7679

1. Výstraha – přívěs s nevyváženým nákladem neodpojujte, neboť by mohlo dojít k jeho překlopení nahoru nebo dolů a následnému zranění.
2. Přečtěte si *provozní příručku* – neodpojujte přívěs bez použití zvedáku.

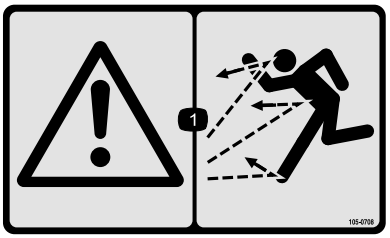

105-0708

1. Výstraha – nebezpečí zranění odmrštěnými předměty.

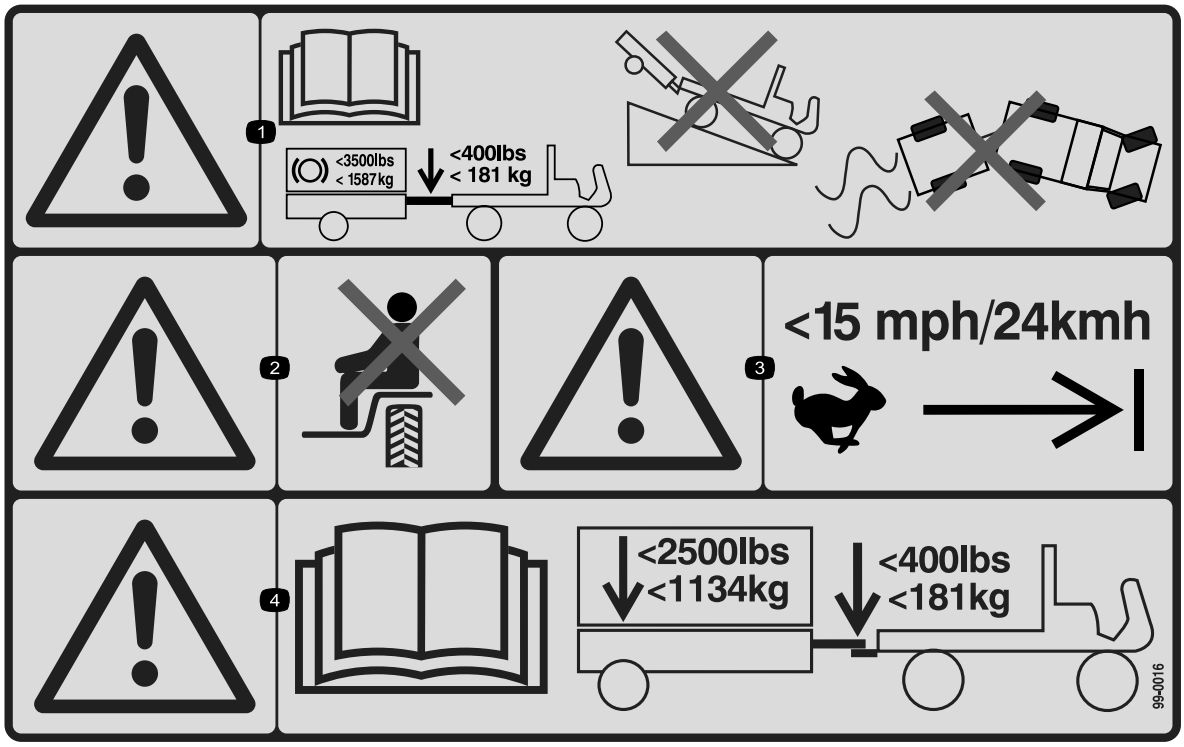

decal99-0016

99-0016

1. Výstraha – přečtěte si *provozní příručku*. Maximální brzdné zatížení je 1 587 kg; maximální svislé zatížení oje 181 kg. Nesjíždějte s vozidlem s připojeným přívěsem ze svahu a dávejte pozor, abyste nad vozidlem a přívěsem neztratili kontrolu.
2. Výstraha: nepřevážejte další osoby.
3. Výstraha: nepřekračujte rychlost 24 km/h.
4. Výstraha – přečtěte si *provozní příručku*. Maximální hmotnost přívěsu je 1 134 kg; maximální svislé zatížení oje 181 kg.

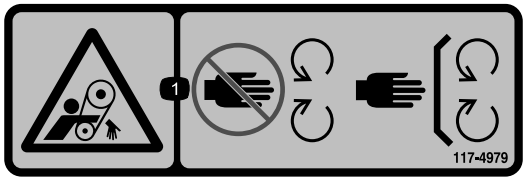

decal117-4979

117-4979

1. Nebezpečí zachycení pásem – nepřibližujte se k pohybujícím se součástem; mějte vždy namontované všechny ochranné kryty a štíty.

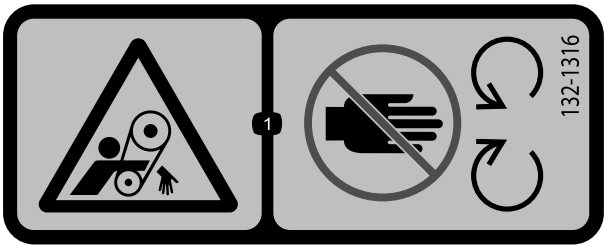

decal132-1316

132-1316

1. Nebezpečí zachycení řemenem – nepřibližujte se k pohybujícím se součástem.

---

decal133-8061

133-8061

---

decal138-5940

138-5940

1. Nebezpečí zachycení paží – přihlížející osoby se musí zdržovat v bezpečné vzdálenosti; nepřevážejte na stroji žádné osoby.

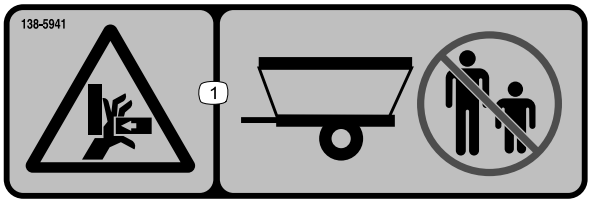

decal138-5941

138-5941

1. Nebezpečí rozdrcení rukou – přihlížející osoby musí zůstat v dostatečné vzdálenosti.

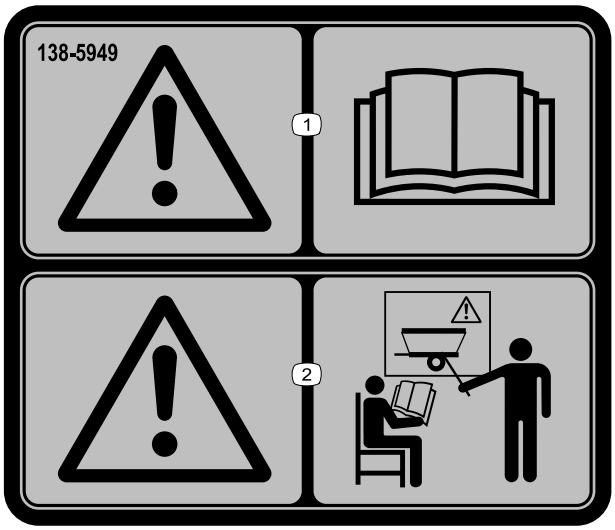

decal138-5949

138-5949

1. Výstraha – přečtěte si *provozní příručku*.
2. Výstraha – před použitím stroje absolvujte školení.

Nastavení

Vyjímatelné díly

Pro ověření, že byly dodány všechny součásti, použijte tabulku níže.

Postup	Popis	Množ-ství	Použití
1	Montážní celek oje Pojistný kolík Pojistný kolík	1 4 2	Namontujte oj.
2	Nejsou potřeba žádné díly	–	Namontujte závěs na tažnou tyč hnací jednotky.
3	Zvedák (volitelný)	1	Namontujte volitelný zvedák oje.
4	Sestava kabelových svazků (svazek topdresseru, svazek řídicí jednotky a svazek vlečného vozidla)	1	Nainstalujte kabelový svazek.
5	Kluzná lišta Vratový šroub Plochá podložka Pojistná matice	4 8 8 8	Namontujte kluzné lišty

Média a doplňky

Popis	Množ-ství	Použití
Provozní příručka	1	Přečtěte si před zahájením práce se strojem
Osvědčení o shodě	1	Osvědčení CE

1

Montáž oje

Díly potřebné k provedení tohoto kroku:

1	Montážní celek oje
4	Pojistný kolík
2	Pojistný kolík

Postup

1. Zasuňte oj do přední upevňovací trubky, rámu stroje a zadní upevňovací trubky (Obrázek 3).

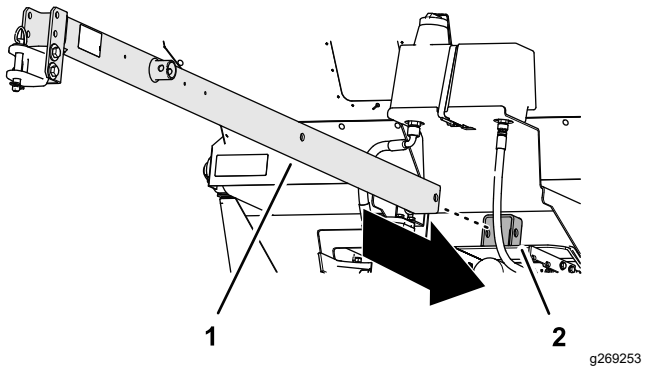

Obrázek 3

1. Oj
2. Přední upevňovací trubka

2. Vyrovnejte otvory v oji s otvory v upevňovacích trubkách a zajistěte oj k trubkám pomocí 2 vidlicových čepů a 4 pojistných kolíků (Obrázek 4).

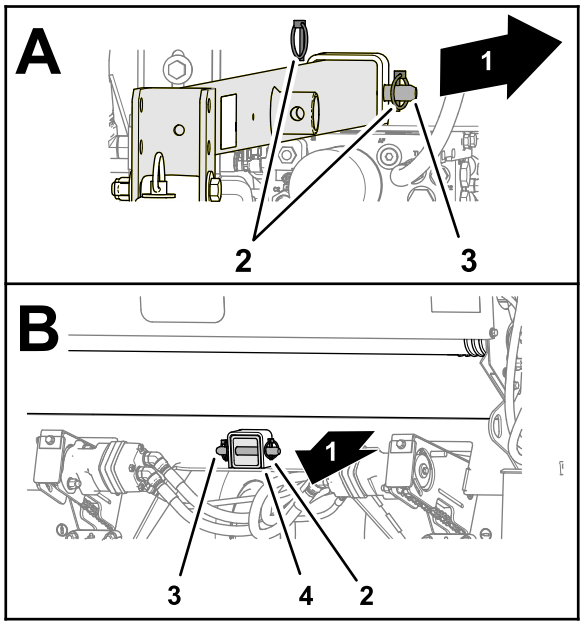

g269254

Obrázek 4

1. Zadní část vozidla
2. Pojistné kolíky
3. Vidlicový čep
4. Zadní upevňovací trubka

2

Montáž závěsu na tažnou tyč hnací jednotky

Nejsou potřeba žádné díly

Postup

1. Nastavte polohu vidlice závěsu vůči oji tak, aby byla oj v rovině s tažnou tyčí hnací jednotky (Obrázek 5).

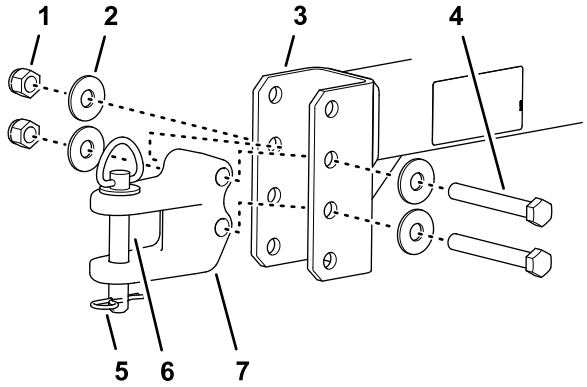

g269296

Obrázek 5

1. Pojistná matice
2. Podložka
3. Oj
4. Šroub
5. Závlačka
6. Kolík závěsu
7. Vidlice závěsu

2. Připevněte vidlici závěsu k oji pomocí 2 šroubů, 4 podložek a 2 pojistných matic (Obrázek 5).
3. Šrouby a pojistné matice utáhněte na utahovací moment 183 až 223 Nm (135 až 165 ft-lb).
4. Zajistěte závěs na tažné tyči pomocí kolíku závěsu a závlačky (Obrázek 5).

3

Montáž volitelného zvedáku oje

Díly potřebné k provedení tohoto kroku:

1	Zvedák (volitelný)

Montáž volitelného zvedáku na oj

1. Zvedák nasaďte na montážní trubku zvedáku oje (Obrázek 6).

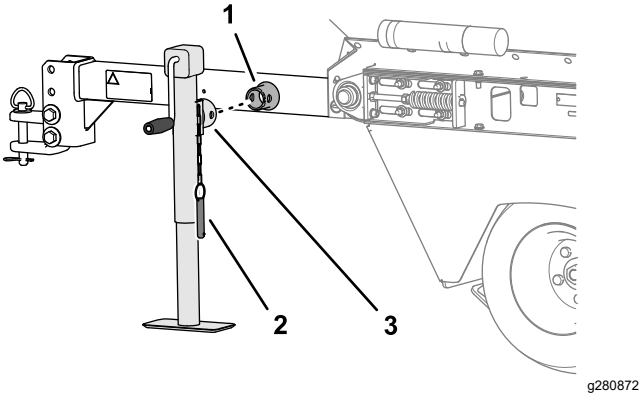

Obrázek 6

1. Montážní trubka zvedáku oje
2. Zvedák
3.

2. Vyrovnejte otvory ve zvedáku s otvory v montážní trubce a zajistěte zvedák pomocí vidlicového čepu (Obrázek 6).

4

Instalace kabelového svazku

Díly potřebné k provedení tohoto kroku:

1	Sestava kabelových svazků (svazek topdresseru, svazek řídicí jednotky a svazek vlečného vozidla)

Postup

1. Zapojte konektor kabelového svazku topdresseru do elektrického konektoru na elektromagnetickém ventilu stroje (Obrázek 7).

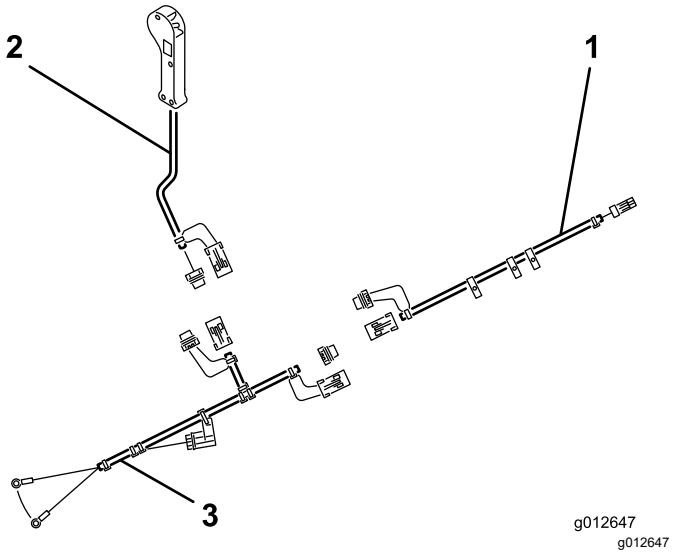

Obrázek 7

1. Kabelový svazek topdresseru
2. Kabelový svazek řídicí jednotky
3. Kabelový svazek vlečného vozidla

2. Přiveďte kruhové svorky kabelového svazku vlečného vozidla k akumulátoru hnací jednotky.
3. Připojte kruhovou svorku černého kabelu svazku vlečného vozidla k zápornému kabelu akumulátoru.
4. Připojte kruhovou svorku červeného kabelu ke kladnému kabelu akumulátoru.
5. Odpojte konektory zpětného obvodu z každého svazku a navzájem propojte svazek topdresseru, svazek řídicí jednotky a svazek vlečného vozidla.

   Poznámka: Abyste zabránili znečištění nebo korozi kolíků konektorů kabelového svazku, konektory zpětného obvodu zapojujte do elektrických konektorů vždy, když je kabelový svazek vozidla odpojen od kabelového svazku topdresseru.
6. Veďte kabelový svazek topdresseru podél oje a upevněte jej k oji pomocí stahovacích pásek.
7. Zapojte konektor svazku řídicí jednotky do konektoru kabelového svazku topdresseru.
8. Veďte kabelový svazek k místu obsluhy na hnací jednotce a zajistěte jej podél rámové lišty pomocí kabelových stahovacích pásek.

Poznámka: Kabelové svazky mají odnímatelné konektory, které umožňují trvalé připojení kabelového svazku vlečného vozidla k hnací jednotce a kabelového svazku topdresseru ke stroji.

5

Montáž kluzných lišt

Díly potřebné k provedení tohoto kroku:

4	Kluzná lišta
8	Vratový šroub
8	Plochá podložka
8	Pojistná matice

Postup

1. Umístěte kluzné lišty, jak uvádí Obrázek 8.

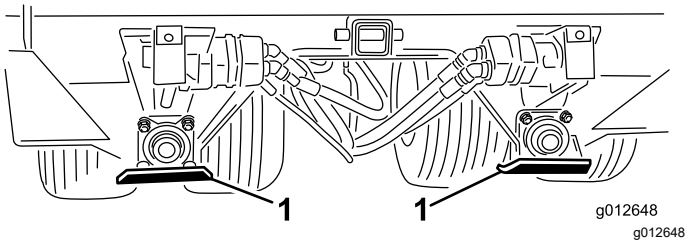

Obrázek 8

1. Kluzná lišta (4)

2. Připevněte kluznou lištu k montážnímu držáku pomocí 2 vratových šroubů, 2 plochých podložek a 2 pojistných matic.
3. U kluzných lišt na dalších 3 montážních konzolách zopakujte kroky 1 a 2.

Součásti stroje

Ovládací prvky

Ovládání dávkování hradítka

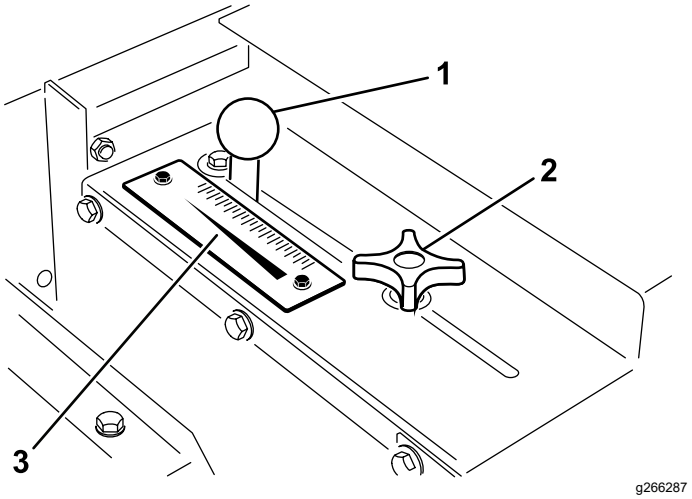

Obrázek 9

1. Nastavovací rukojeť
2. Pojistný knoflík hradítka
3. Stupnice dávkování

Pojistný knoflík hradítka a nastavovací rukojeť se nacházejí na levé zadní straně stroje a slouží k nastavení a zajištění hradítka v požadované otevřené výškové poloze (Obrázek 9).

1. Uvolněte seřizovací pojistný knoflík hradítka natolik, aby se hradítko a knoflík mohly v drážce volně posouvat.
2. Pohybem nastavovací rukojeti nastavte hradítko do požadované polohy a utáhněte pojistný knoflík hradítka.

Spínač ručního ovládání

Stisknutím spínače ručního ovládání spustíte nebo zastavíte tok materiálu z topdresseru (Obrázek 10).

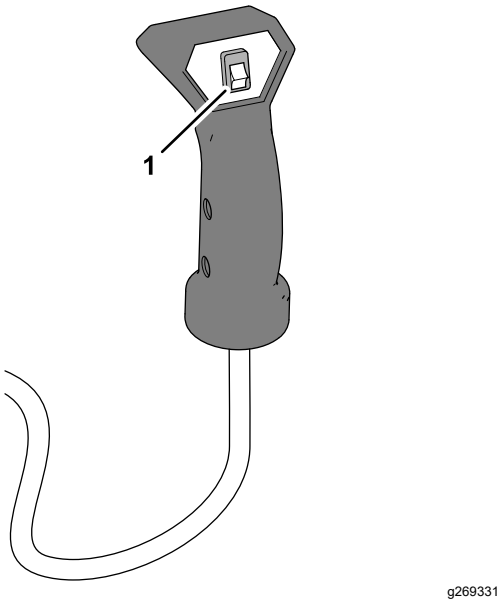

Obrázek 10

1. Spínač ručního ovládání

Technické údaje

Délka	S ojí	254 cm
	Bez oje	153,7 cm
Šířka		185 cm
Výška		107,9 cm
Čistá hmotnost		660 kg (1 455 lb)
Objem násypky		0,7 m³
Maximální nosnost		930 kg (2 050 lb)
Maximální rychlost při vlečení	Prázdný	24 km/h
	Plně naložený	13 km/h

Požadovaná přídavná zařízení

Sada hydraulických brzd topdresseru	Č. dílu 106-9680

Volitelné příslušenství

Zvedák oje (CE)	Č. dílu 106-9699
Biologicky rozložitelná hydraulická kapalina Mobil EAL 224 H (nádoba s 5 americkými galony čili 18,3 litry)	Č. dílu 100-7674
Olejový filtr	Č. dílu 86-3010
Přídavný kabelový svazek vozidla	Č. dílu 99-0198

Doporučené příslušenství

Sada páky škrticí klapky	Model č. 07420

Přídavná zařízení / příslušenství

Pro stroj je k dispozici řada přídavných zařízení a příslušenství schválených společností Toro, která vylepšují a rozšiřují možnosti stroje. Seznam schválených přídavných zařízení a příslušenství můžete získat od svého autorizovaného servisního prodejce nebo distributora Toro nebo na stránkách www.Toro.com.

K zajištění optimální výkonnosti a dodržení požadavků na bezpečnost stroje je nutné používat pouze originální náhradní díly a příslušenství společnosti Toro. Náhradní díly a příslušenství jiných výrobců mohou být nebezpečné a jejich použití může mít za následek zneplatnění záruky.

Obsluha

Před provozem

Bezpečnostní kroky před použitím

- Ve srovnání s některými jinými typy zařízení má stroj rozdílné charakteristiky, jako například vyvážení, hmotnost a způsob manipulace. Před použitím stroje se důkladně seznamte s obsahem této *provozní příručky*. Obeznamte se také se všemi ovládacími prvky a postupem rychlého vypnutí.
- Nikdy nedovolte, aby nezaškolené osoby nebo děti obsluhovaly stroj nebo na něm prováděly servis. Věkovou hranici obsluhy mohou určovat místní předpisy. Majitel je zodpovědný za proškolení všech operátorů a mechaniků.
- Dobře se seznamte se zásadami bezpečného používání zařízení, ovládacími prvky a významem bezpečnostních značek.
- Před prováděním údržby nebo uvolňováním nahromaděného materiálu stroj odstavte na rovném povrchu, zatáhněte parkovací brzdu, vypněte motor hnací jednotky, vyjměte klíč a počkejte, až se zastaví všechny pohybující se součásti. Před seřizováním, údržbou, čištěním nebo skladováním nechejte stroj vychladnout.
- Naučte se, jak rychle stroj zastavit a vypnout motor.
- Všechny kryty a bezpečnostní zařízení musí být na příslušném místě. V případě defektu krytu či bezpečnostního zařízení nebo v případě, že je některý ze štítků nečitelný nebo chybí, před uvedením stroje do provozu odstraňte všechny závady nebo proveďte výměnu příslušných prvků.
- Dotáhněte všechny uvolněné matice, šrouby a vruty. Tím zajistíte bezpečný provozní stav stroje. Přesvědčte se, zda jsou součásti stroje na svých místech a zabezpečené.
- Poraďte se s dodavatelem nebo výrobcem vlečného vozidla, zda je vozidlo vhodné k použití se zařízením této hmotnosti.
- Toto zařízení žádným způsobem neupravujte.
- Oj je část stroje, která se připojuje k závěsu vlečného vozidla. Hmotnost oje ovlivňuje stabilitu stroje.
  - Záporné nebo kladné zatížení oje může způsobit zranění při připojování stroje k vlečnému vozidlu nebo odpojování od něj. Po montáži se ujistěte, že je volitelný zvedák správně upevněn.
  - Pokud je oj v závěsu vlečného vozidla hmotností zvedána nahoru, vzniká záporné zatížení oje.
  - Pokud je oj v závěsu vlečného vozidla hmotností tlačena dolů, vzniká kladné zatížení oje.
- Pokud je v násypce materiál, nikdy stroj k hnací jednotce nepřipojujte ani jej od ní neodpojujte. Oj se může prudce zvednout nahoru a způsobit zranění.

Zvláštní pokyny pro stroj Workman a jiné hnací jednotky

Důležité: **Použijte hnací jednotku se závěsem a brzdami dimenzovanými pro nosnost 680 kg.**

Poznámka: Pro lepší tahový výkon a při vlečení stroje přidejte na korbu hnací jednotky závaží.

- Pro provoz na golfových hřištích může stroj táhnout většina hnacích jednotek vybavených tzv. flotačními pneumatikami.
- Pro svažité nebo úzké terasovité nájezdy na greeny jsou nejvhodnější hnací jednotky s pohonem 4WD.
- Při manipulaci se strojem na svažitém terénu používejte brzdy přívěsu. Pro vozidlo Workman je k dispozici speciální sada brzd přívěsu. Tuto sadu můžete u jiných hnacích jednotek přizpůsobit s 12V zdrojem brzdového světla.

Kontrola stroje před zahájením provozu

Denně provádějte následující kontroly:

- Kontrola hladiny hydraulické kapaliny (strana 28)
- Kontrola tlaku vzduchu v pneumatikách (strana 21)
- Kontrola hydraulického potrubí a hadic (strana 27)

Během provozu

Bezpečnost za provozu

- Majitel nebo obsluha odpovídá za nehody, jež mohou vést ke zranění osob nebo poškození majetku, a má jim předcházet.
- Používejte vhodné oblečení a pomůcky, včetně ochranných brýlí, dlouhých kalhot, pevné

protiskluzové obuvi a chráničů sluchu. Svažte si dlouhé vlasy a nenoste volné oděvy či volně se pohybující šperky.

- Stroj neobsluhujte, jste-li nemocní, unaveni nebo pod vlivem alkoholu nebo drog.
- Při práci se strojem vynakládejte maximální pozornost. Neprovádějte žádné činnosti, jež by mohly vaši pozornost odvádět. V takovém případě vám hrozí zranění nebo poškození majetku.
- Ruce a nohy udržujte v dostatečné vzdálenosti od násypky.
- Kdykoli je vozidlo v pohybu, nevstávejte ze sedadla.
- Obsluha stroje vyžaduje pozornost. Pokud nebudete vozidlo obsluhovat bezpečným způsobem, může dojít k nehodě, převrácení vozidla a k vážnému úrazu nebo usmrcení. Jezděte opatrně a předcházejte nebezpečí převrácení nebo ztrátě kontroly nad vozidlem následovně:
  - Buďte mimořádně opatrní, snižujte rychlost a udržujte bezpečnou vzdálenost od písečných bunkrů, příkopů, vodních ploch, ramp, neznámých míst a jiných rizikových oblastí.
  - Při projíždění terénními nerovnostmi snižte rychlost naloženého stroje, abyste neohrozili jeho stabilitu.
  - Se strojem pracujte jen za dobré viditelnosti, abyste se mohli vyhnout výmolům a skrytému nebezpečí.
  - Před couváním se podívejte dozadu a dolů a ověřte si, že máte volnou cestu.
  - Buďte opatrní, pokud se blížíte k nepřehledným zatáčkám, křovinám, stromům nebo jiným objektům, jež vám mohou bránit ve výhledu.
  - Při práci na prudkém svahu buďte opatrní. Po svahu jezděte přímo nahoru nebo dolů. Při ostrém zatáčení nebo při otáčení na úbočí kopce snižte rychlost. Neotáčejte se na svahu kopce, je-li to možné.
  - Buďte zvláště opatrní při práci na mokrém povrchu, při vysoké rychlosti nebo s plným nákladem. S plným nákladem se prodlužuje doba potřebná k zastavení. Před jízdou nahoru nebo dolů svahem zařaďte nižší rychlostní stupeň.
  - Vyhýbejte se prudkým zastavením a rozjezdům. Před změnou směru jízdy (jak vpřed, tak vzad) vždy vozidlo úplně zastavte.
  - S vozidlem nezatáčejte ostře, neprovádějte prudké manévry a řiďte bezpečně, abyste neztratili kontrolu nad řízením.
  - Při otáčení nebo couvání se strojem sledujte své okolí. Zkontrolujte, zda je prostor volný a zda se přihlížející osoby nacházejí mimo pracovní prostor. Jeďte pomalu.
  - Při zatáčení a jízdě přes silnice nebo chodníky stroj zpomalte a počínejte si opatrně. Vždy dávejte přednost jiným vozidlům.
  - Vždy dávejte pozor na nízké přečnívající překážky, jako jsou větve stromů, ostění dveří, nadzemní lávky apod., a vyhýbejte se jim. Ujistěte se, že podjezdová výška umožňuje hladký průjezd vozidla (včetně hlavy obsluhy).
  - Se strojem pracujte jen za dobré viditelnosti a za vhodného počasí. Nepracujte se strojem, pokud hrozí nebezpečí zásahu bleskem.
  - Máte-li jakékoliv pochybnosti o bezpečnosti provozu, zastavte práci a zeptejte se svého nadřízeného.
  - Nenechávejte stroj bez dozoru, pokud je vlečné vozidlo spuštěné.
- Před plněním se ujistěte, že je stroj připojen k vlečnému vozidlu.
- Nepřevážejte náklad, který překračuje limit zatížení stroje nebo vlečného vozidla.
- Stabilita břemen se může lišit – například vysoká břemena mají těžiště ve vyšší poloze. V zájmu zajištění lepší stability snižte v případě potřeby maximální mez zatížení.
- Abyste zabránili převrhnutí stroje, postupujte takto:
  - Pečlivě sledujte výšku a hmotnost nákladu. Vyšší a těžší náklady mohou zvýšit riziko převrácení.
  - Náklad rozložte rovnoměrně, tedy zepředu dozadu a ze strany na stranu.
  - Při zatáčení buďte opatrní a vyhýbejte se nebezpečným manévrům.
  - Před plněním se vždy ujistěte, že je stroj připojen k vozidlu.
  - Do násypky nedávejte velké nebo těžké předměty. Mohlo by dojít k poškození pásu a válečků. Zajistěte také, aby náklad měl rovnoměrnou strukturu. Stroj může nepředvídaně vymrštit kamínky nacházející se v písku.
- Před opuštěním pozice obsluhy proveďte následující opatření:
  - Zaparkujte stroj na rovném povrchu.
  - Vypněte stroj.
  - Zatáhněte parkovací brzdu.
  - Vypněte motor a vyjměte klíč (dle výbavy).
  - Počkejte, dokud se nezastaví všechny pohybující se části.
- Při vyprazdňování nestůjte za strojem.

- Topdresser vyprazdňujte a odpojujte od vozidla jen na rovném povrchu.
- Před vyprazdňováním se ujistěte, že stroj je připojen k vlečnému vozidlu.
- Před tím, než se přiblížíte k lidem, jiným vozidlům, přejezdům vozidel nebo přechodům pro chodce, přídavné zařízení vypněte.
- Pokud jsou ve výbavě hydraulické brzdy přívěsu, může při jejich nepřetržitém používání dojít k přehřátí kapaliny v hydraulickém okruhu. Při sjíždění dlouhých kopců vždy zařazujte nižší rychlostní stupeň. Brzdy používejte přerušovaně, aby mohly probíhat cykly ochlazování vozidla i topdresseru.

Bezpečnost při práci ve svahu

- Zkontrolujte technické údaje vozidla a ujistěte se, že nepřekračujete přípustné hodnoty náklonu na svahu.
- Svahy jsou významným faktorem při nehodách způsobených ztrátou kontroly nebo převrácením. Takové nehody mohou vést k vážnému poranění nebo usmrcení. Při práci na svahu odpovídá za bezpečnost pracovník obsluhy. Při práci se strojem na jakémkoli svahu je třeba dbát zvýšené pozornosti.
- Průzkumem stavu pracoviště musí obsluha stanovit, zda je svah pro provoz stroje bezpečný. Při provádění průzkumu se vždy řiďte zdravým rozumem a dobrým úsudkem.
- Je důležité, aby si obsluha prostudovala níže uvedené pokyny pro práci se strojem na svahu. Zvažte provozní podmínky v daný den a ujistěte se, zda je možné se strojem na daném místě pracovat. Změny v terénu mohou vést ke změně provozního sklonu stroje.
- Na svahu stroj nerozjíždějte, nezastavujte ani jej neotáčejte. Neměňte náhle rychlost ani směr. Zatáčejte pomalu a postupně.
- Nepracujte se strojem v podmínkách, kde je ohrožena tahová síla a stabilita stroje nebo vaše schopnost řízení.
- Odstraňte nebo vyznačte překážky, jako jsou příkopy, výmoly, koleje, hrboly, kameny nebo jiná skrytá nebezpečná místa. Vysoká tráva může překážky skrýt. Stroj se může na nerovném terénu převrhnout.
- Uvědomte si, že při práci se strojem na mokré trávě, napříč svahem nebo po svahu dolů může dojít ke ztrátě tahového výkonu stroje. V případě ztráty tahového výkonu hnacích kol hrozí sklouznutí a ztráta brzdného účinku nebo kontroly nad řízením.
- Při práci se strojem v blízkosti svahů, příkopů, náspů, vodních ploch nebo jiných nebezpečných míst si počínejte velmi opatrně. Při přejetí kola přes okraj nebo propadnutí okraje se stroj může náhle převrhnout. Mezi strojem a jakýmkoliv nebezpečným místem udržujte bezpečnou vzdálenost.

Podepření stroje volitelným zvedákem

Zvedák používejte při odpojování stroje od hnací jednotky.

1. Vyjměte vidlicový čep.
2. Otočte zvedák do svislé polohy (Obrázek 11).

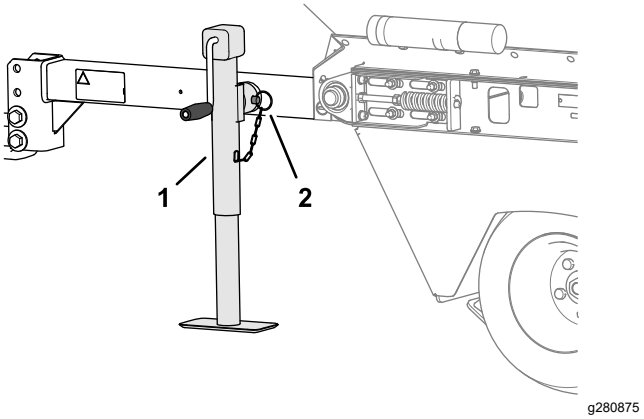

Obrázek 11

1. Zvedák (svislá poloha)
2. Vidlicový čep

3. Připevněte jej k montážní trubce pomocí vidlicového čepu (Obrázek 11).
4. Vysunutím zvedáku podepřete stroj.

Uložení volitelného zvedáku

1. Připojte stroj k vlečnému vozidlu.
2. Zvedák zcela zvedněte.
3. Vyjměte vidlicový čep.
4. Otočte zvedák do vodorovné polohy (Obrázek 12).

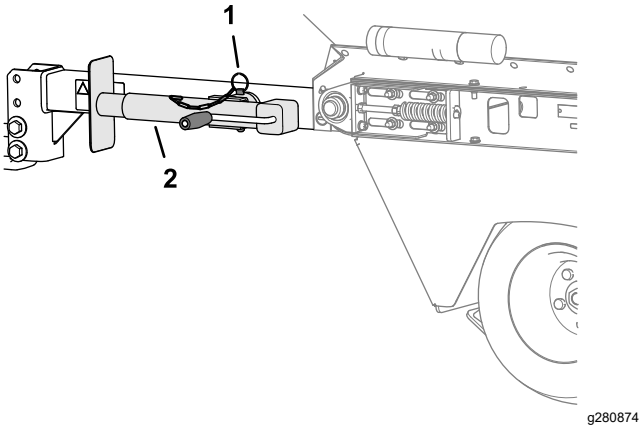

Obrázek 12

1. Vidlicový čep
2. Zvedák (vodorovná poloha)

5. Zajistěte zvedák na montážní trubce pomocí vidlicového čepu (Obrázek 12).

Provoz stroje

Důležité: **Před použitím stroje se vždy důkladně seznamte s provozní příručkou k hnací jednotce.**

1. Spusťte hnací jednotku – viz provozní příručka k hnací jednotce.
2. Před naplněním násypky materiálem se s hnací jednotkou a topdresserem projeďte a zkontrolujte, zda se pás pohybuje hladce.

   Poznámka: Provoz stroje v chladném počasí viz Příprava na provoz v chladném počasí (strana 16).
3. Do násypky naložte písek nebo jiný posypový materiál; viz Plnění násypky (strana 15).

   Důležité: **Přetížení násypky může mít za následek promáčknutí bočních stěn pneumatiky a vznik stopy na greenu při několika prvních přejezdech. Zkontrolujte tlak vzduchu ve všech pneumatikách, viz Kontrola tlaku vzduchu v pneumatikách (strana 21)**
4. Přepravte stroj na místo, kde má být provedeno ošetření povrchu posypem.
5. Nastavte dávkovací hradítko na požadovanou aplikační dávku a zajistěte hradítko v příslušné poloze pojistným knoflíkem hradítka.

   V případě aplikace písku si přečtěte další informace v kapitole Aplikační dávka písku (strana 15).
6. Nejlepších výsledků dosáhnete, když hnací jednotku nastavíte na NÍZKÝ rozsah. Jeďte s hnací jednotkou dopředu požadovanou rychlostí.
7. Stisknutím spínače ručního ovládání spustíte nebo zastavíte tok materiálu z topdresseru.

Plnění násypky

- Maximální objem násypky je 0,7 m³.
- Obecně platí, že suchý písek váží 1 602 kg/m³, mokrý písek váží 1 922 až 2 082 kg/m³. Pokud do násypky naložíte více než 930 kg písku, stroj přetížíte.
- Rozložte hmotnost nákladu rovnoměrným rozmístěním zepředu dozadu a do stran.
- Přeprava nebo posyp se zcela naloženým strojem může způsobit posun písku. K posunu dochází nejčastěji během zatáčení, při jízdě nahoru nebo dolů po svahu, náhlé změně rychlostního stupně nebo jízdě po nerovném povrchu. Posun nákladu může zapříčinit převrácení vozidla. Při přepravě nebo provádění posypu se zcela naloženým strojem dbejte zvýšené opatrnosti.
- Těžký náklad prodlužuje brzdnou dráhu a snižuje schopnost rychle zatočit, aniž by se vozidlo převrátilo.

Aplikační dávka písku

Množství aplikovaného písku závisí na nastavení hradítka. Konzistence písku se mění v závislosti na vlhkosti a hrubosti (velikosti zrn), což ovlivňuje aplikační dávku. Tyto faktory je třeba vzít v úvahu při rozhodování o množství písku potřebného pro aplikaci. Pro určení správného množství vyzkoušejte aplikaci na malé ploše. Chcete-li aplikační dávku zvýšit, otevřete hradítko na vyšší značku stupnice.

Stroj je poháněn pojezdem, což zajišťuje konzistentní aplikaci na všech greenech při vlečení stroje rychlostí 3,2 až 13 km/h.

Bezpečnostní opatření při aplikaci písku

Stroj je vybaven pružným břitem hradítka (Obrázek 13) a pružinovým uvolňovacím mechanismem, který snižuje možnost uvíznutí hrudek písku nebo kamení během provozu. V zájmu zajištění dlouhé životnosti pásu písek prosejte nebo zkontrolujte, zda neobsahuje kameny s ostrými hranami, které by mohly pás dopravníku poškodit.

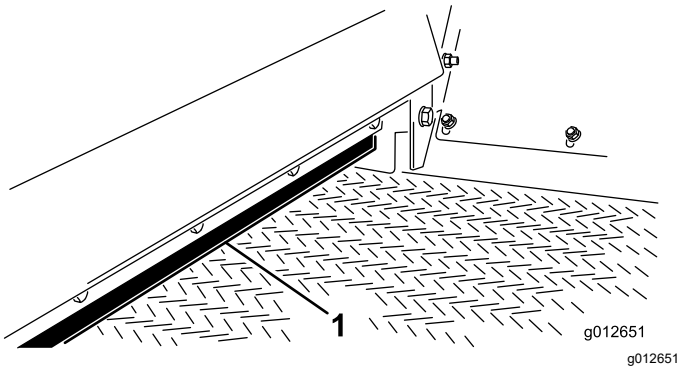

Obrázek 13

1. Břit hradítka

Příprava na provoz v chladném počasí

Stroj můžete používat za chladného počasí, přestože je trakce hnacích pneumatik omezena. S určitými omezeními můžete za účelem ošetření náledí stroj použít k aplikaci směsi soli a písku na chodníky. Materiál pásu dopravníku z PVC v chladném počasí velmi ztuhne a k pohonu pásu je potřeba větší výkon. Životnost pásu se snižuje přibližně o 50 %, pokud je provozován při teplotách nižších než 5 °C.

Důležité: **Nepoužívejte topdresser při teplotách pod -7 °C.**

1. Zvyšte napnutí pásu dopravníku nastavením stlačení pružiny na 101 mm, viz Napnutí pásu dopravníku (strana 23).
2. Před naplněním násypky materiálem spusťte pás, abyste se ujistili, že se pásový systém volně pohybuje.

   Důležité: **Pokud dochází k prokluzu pásu/pohonu, může dojít k poškození pásu nebo válce.**

Důležité: **Před provozem stroje za teplého počasí nastavte napnutí pásu tak, aby byla pružina stlačena na 112 mm.**

Provozní tipy

- Systém aplikace materiálu topdresseru je poháněn pojezdem, takže je třeba stroj táhnout, abyste mohli zkontrolovat funkci pásu a kartáče.
- Rozmetání materiálu funguje nejlépe při vlečení stroje rychlostí 3,2 až 13 km/h. Stroj kompenzuje změny rychlosti jízdy a poskytuje konzistentní rozmetání i při měnící se pojezdové rychlosti během přejezdu po greenu. Obsluha/správce musí zvolit nastavení hradítka (proměnné v krocích po 1/8 až 13) a provést první přejezd. Tím si ověří, zda je aplikační dávka přijatelná.

  V případě aplikace písku si přečtěte další informace v kapitole Aplikační dávka písku (strana 15).
- Po uvedení stroje do pohybu se provoz zahájí aktivací spínače ručního ovládání. Spuštění a zastavení toku materiálu v požadované oblasti greenu nebo odpaliště může vyžadovat nácvik.
- Před nakládáním násypky se ujistěte, že je topdresser řádně připojen k vlečnému vozidlu, aby nedošlo k převrácení nebo nechtěnému pohybu oje. Neodpojujte topdresser od vlečného vozidla, dokud je materiál v násypce. Oj se může prudce zvednout nahoru a způsobit zranění.
- Topdresser je širší než většina hnacích jednotek. Před průjezdem úzkým prostorem, jako jsou brány, dveřní vstupy apod., zkontrolujte šířku otvoru a ponechejte volný prostor pro otočení stroje.
- Topdresser zvyšuje přes tažnou oj hmotnost hnací jednotky. Jezděte bezpečně.
  - Nejezděte na veřejných komunikacích nebo dálnicích.
  - Hnací jednotku vždy zpomalte před zatáčkou a jejím projížděním.
  - Hnací jednotku vždy zpomalte při jízdě v neznámé oblasti nebo náročném terénu.
  - Hnací jednotku zpomalte při změně směru jízdy nebo přípravě k zastavení.
  - Při otáčení nebo jízdě se strojem na svahu vždy hnací jednotku zpomalte a teprve poté stroj otočte, abyste zabránili ztrátě kontroly a možnému převrácení.
  - Nezatáčejte náhle nebo prudce. Na svahu, nájezdové plošině, šikmém povrchu, kopci nebo na obdobném povrchu neměňte náhle směr jízdy.
  - Vždy přizpůsobte rychlost jízdy hnací jednotky stávajícím podmínkám povrchu, jako jsou mokré nebo kluzké povrchy, kyprý písek či štěrk, a podmínkám s nízkou viditelností, jako je tlumené nebo ostré světlo, mlha, mrholení nebo déšť.
  - Obzvláště opatrně si počínejte při jízdě s nadměrně zatíženým vozidlem při sjíždění ze svahu dolů. Po svahu, šikmé ploše či v terasách jezděte s vozidlem ve směru nahoru nebo dolů, kdykoli to je možné. Nejezděte napříč svahem, je-li to možné. Hrozí nebezpečí převrácení stroje, což může vést k vážnému zranění nebo usmrcení.

⚠ DŮLEŽITÉ UPOZORNĚNÍ

Převrácení nebo rolování vlečného vozidla po svahu může zapříčinit vážný úraz.

- **Jestliže se motor v kopci přetížením zastaví nebo se vozidlo přestane pohybovat dopředu, nikdy se nesnažte vlečné vozidlo otočit.**
- **Vždy couvejte přímo dolů z kopce se zařazeným zpětným chodem.**
- **Z kopce necouvejte se zařazeným neutrálem převodovky nebo se sešlápnutou spojkou – používejte pouze brzdy.**
- **Na horní část násypky nepřidávejte bočnice nebo panely, abyste zvýšili kapacitu pro náklad. Dodatečná hmotnost může způsobit převrácení nebo rolování vlečného vozidla a vést k vážným zraněním.**
- **Nejezděte napříč svahem, vždy jezděte přímo nahoru nebo dolů. Na svahu se neotáčejte. „Nepouštějte spojku“ a „nedupejte“ na brzdy. Náhlá změna rychlosti může být příčinou převrácení.**

- V těsných místech, kde není možný přímý průjezd přes green, můžete se strojem bezpečně zacouvat na plochu a jízdou vpřed zahájit rozmetávání.
- Před couváním se podívejte dozadu a ujistěte se, že za vozidlem nikdo nestojí. Couvejte pomalu a pečlivě sledujte stroj.
- Při couvání se strojem a hnací jednotkou jezděte velmi pomalu a opatrně.
- Maximální doporučená rychlost vlečení prázdného stroje je 24 km/h a naloženého stroje 13 km/h. Stejně jako u každého přívěsu dbejte při otáčení nebo couvání zvýšené opatrnosti. Dávejte pozor na osoby nebo předměty v blízkosti dráhy pojezdu topdresseru.
- Při přejíždění silnic nebo v jejich blízkosti dávejte pozor na provoz. Vždy dejte přednost chodcům a jiným vozidlům.
- Pokud začne topdresser abnormálně vibrovat, zastavte hnací jednotku, zatáhněte parkovací brzdu, vypněte motor, vyjměte klíč a počkejte, až se zastaví všechny pohybující se části. Před vlečením stroje opravte veškerá opotřebení nebo poškození.
- Pokud při přepravě stroje po golfovém hřišti uslyšíte kavitační hluk (praskání), zpomalte, uveďte stroj do stavu potřebného k provedení údržby a zjistěte příčinu. Při vlečení nepřekračujte rychlost 13 km/h. Tento stroj neslouží k jízdě po silnicích. Vlečení stroje rychlostí vyšší než 24 km/h poškodí vnitřní součásti hydraulického systému.
- Před údržbou nebo jakýmkoli seřizováním topdresseru:
  - Zastavte hnací jednotku a zatáhněte parkovací brzdu.
  - Před opuštěním sedadla obsluhy vypněte motor, vyjměte klíč a počkejte, dokud se nezastaví všechny pohybující se součásti.
- Všechny upevňovací prvky udržujte správně utažené. Namontujte všechny opravitelné díly, které byly demontovány během údržby nebo seřizování.
- Při nakládání materiálu určeného k rozmetání do násypky dávejte pozor, aby nakladač nebo smykem řízený nakladač nenarazil do násypky a nepoškodil ji. Přestože je násypka dostatečně široká pro většinu lžic, není natolik pevná, aby odolala nárazu lžíce – mohlo by dojít k deformaci plechu.
- Materiál se vždy nejlépe rozmetá, pokud je suchý – se strojem však lze rozmetávat i mokrý písek. Je možné, že bude nutné upravit nastavení brány tak, aby se materiál mohl sypat a docházelo k jeho relativně plynulému a rovnoměrnému rozmetání. Pokud prokluzuje pás, zkontrolujte jeho napnutí a míru znečištění.
- Materiál určený k rozmetání se může lišit velikostí zrn i vlhkostí. Může také obsahovat nečistoty, které mohou poškodit sekačky greenů nebo rostlinnou tkáň. Vždy kontrolujte zdroj rozmetávaného materiálu a při manipulaci s ním a při nakládání buďte opatrní.
- Na pravém předním panelu násypky je průzor, jímž lze při rozmetávání sledovat zbývající materiál. Před zahájením aplikace doporučujeme zkontrolovat průzor a množství materiálu v násypce, abyste se ujistili, že vám uprostřed přejezdu rozmetávaný materiál nedojde.
- Speciální kyvné hnací nápravy stroje jsou navrženy tak, aby nepřetržitě poháněly hydraulický systém, když se stroj pohybuje po nerovnostech povrchu greenu nebo odpaliště. K velmi úzkému terasovitému nájezdu vždy přijíždějte pomalu, abyste se vyhnuli náhlému nárazu náprav do trávníku a snížili možnost zanechání stop po pneumatikách při nájezdu na green.

⚠ DŮLEŽITÉ UPOZORNĚNÍ

Rotující části stroje vás mohou zachytit nebo skřípnout.

Za chodu zařízení se nepřibližujte ke kartáčům a pásu dopravníku.

- Na bezpečný provoz je třeba dbát, ještě než vyjedete s topdresserem ke každodenní práci. Před použitím topdresseru se důkladně seznamte s provozní příručkou ke stroji Toro Workman nebo jiné hnací jednotce.

Po provozu

Bezpečnostní kroky po provozu

- Před prováděním údržby nebo uvolňováním nahromaděného materiálu stroj odstavte na rovném povrchu, zatáhněte parkovací brzdu, vypněte motor hnací jednotky, vyjměte klíč a počkejte, až se zastaví všechny pohybující se součásti. Před seřizováním, údržbou, čištěním nebo skladováním nechejte stroj vychladnout.
- Vyvarujte se měkkého terénu, neboť noha zvedáku by se mohla zabořit a způsobit převrácení stroje.
- Před přepravou nebo odstavením stroj vždy vypněte.
- Udržujte všechny díly stroje v dobrém provozním stavu a dbejte na to, aby byly utaženy všechny upevňovací prvky.
- Veškeré opotřebené, poškozené nebo chybějící štítky nahraďte novými.

Údržba

Poznámka: Levou a pravou stranu stroje určete z pohledu běžné pozice obsluhy.

Bezpečnost při provádění úkonů údržby

- Před opuštěním pozice obsluhy proveďte následující opatření:
  - Zaparkujte stroj na rovném povrchu.
  - Vypněte stroj.
  - Zatáhněte parkovací brzdu.
  - Vypněte motor a vyjměte klíč (dle výbavy).
  - Počkejte, dokud se nezastaví všechny pohybující se části.
- Před prováděním údržby nechejte vychladnout všechny součásti stroje.
- Provádějte pouze kroky údržby uvedené v této příručce. Pokud potřebujete rozsáhlejší opravu nebo pomoc, obraťte se na autorizovaného distributora společnosti Toro.
- Je-li to možné, neprovádějte údržbu se spuštěným motorem. Nepřibližujte se k pohybujícím se částem.
- Nekontrolujte ani nenastavujte napnutí řetězu při spuštěném motoru vozidla.
- Opatrně uvolněte tlak z dílů s akumulovanou energií.
- Pokaždé, když pracujete pod strojem, podepřete jej montážními stolicemi.
- Po provedení údržby nebo seřízení stroje zkontrolujte, zda jsou namontovány všechny ochranné kryty.
- Udržujte všechny díly stroje v dobrém provozním stavu a dbejte na to, aby byly utaženy všechny upevňovací prvky.
- Nahraďte všechny opotřebené nebo poškozené nálepky.
- K zajištění bezpečnosti a optimálního výkonu stroje je nutné používat pouze originální náhradní díly společnosti Toro. Náhradní díly jiných výrobců mohou být nebezpečné a jejich použití může mít za následek zneplatnění záruky.

Doporučený harmonogram údržby

Servisní interval	Postup při údržbě
Po první hodině	• Utáhněte šrouby kol.
Po prvních 10 hodinách	• Utáhněte šrouby kol.
Při každém použití nebo denně	• Zkontrolujte tlak vzduchu v pneumatikách. • Zkontrolujte hydraulické potrubí a hadice. • Zkontrolujte hladinu hydraulické kapaliny.
Po každých 40 hodinách provozu	• Zkontrolujte polohu a opotřebení kartáče.
Po každých 200 hodinách provozu	• Promažte všechny maznice. • Utáhněte šrouby kol.
Po každých 800 hodinách provozu	• Pokud nepoužíváte doporučenou hydraulickou kapalinu nebo jste již někdy nádrž naplnili alternativní kapalinou, vyměňte hydraulický filtr. • Pokud nepoužíváte doporučenou hydraulickou kapalinu nebo jste již někdy nádrž naplnili alternativní kapalinou, vyměňte hydraulickou kapalinu.
Po každých 1000 hodinách provozu	• Pokud používáte doporučenou hydraulickou kapalinu, vyměňte hydraulický filtr.
Po každých 2000 hodinách provozu	• Pokud používáte doporučenou hydraulickou kapalinu, vyměňte hydraulickou kapalinu.

Postupy před údržbou stroje

Příprava na údržbu

1. Vypněte spínač ručního ovládání topdresseru.
2. Umístěte stroj na rovnou plochu.
3. Před opuštěním sedadla obsluhy zatáhněte parkovací brzdu hnací jednotky, vypněte motor, vyjměte klíč a počkejte, dokud se nezastaví všechny pohybující se součásti.

Zvedání stroje

1. Vyprázdněte násypku.
2. Proveďte kroky uvedené v části Příprava na údržbu (strana 20).
3. Jako zvedací body použijte kluzné lišty.

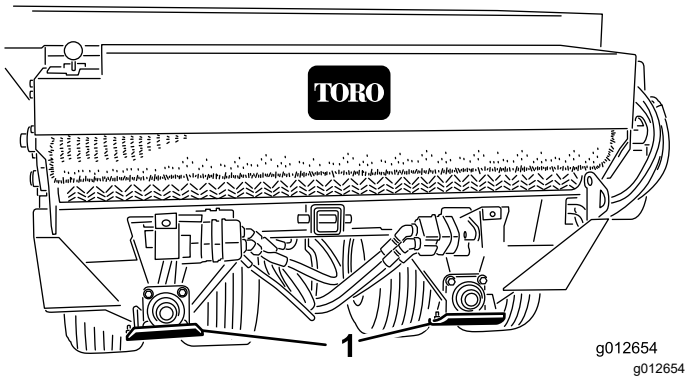

Obrázek 14

1. Kluzná lišta (4)

4. Podepřete stroj montážními stolicemi.
5. Pokud budete provádět práci na kolech, otočte je nahoru nebo dolů, abyste odkryli šrouby kol.

   Důležité: **Pokud jste kola demontovali a následně namontovali zpět, šrouby kol utáhněte podle pokynů v části Utažení šroubů kol (strana 21). Nesprávný utahovací moment šroubů může vést k poruše nebo ztrátě kola.**

Mazání

Specifikace maziva

Mazivo na bázi lithia č. 2

Mazání ložisek a pouzder

Servisní interval: Po každých 200 hodinách provozu/Každý rok (podle toho, co nastane dříve)

1. Proveďte kroky uvedené v části Příprava na údržbu (strana 20).
2. Promažte každou maznici popsanou v tabulce maznic předepsaným mazivem.

Tabulka maznic

Umístění	Množství
Ložisko hřídele válce (Obrázek 15)	4
Ložisko hřídele kartáče (Obrázek 15)	1
Ložisko otočného čepu (Obrázek 16)	4
Ložisko kola (Obrázek 16)	4

Důležité: **Ložiska namažte tak, aby mezi ložisky a pouzdry docházelo k mírnému úniku maziva. Příliš mnoho maziva může způsobit přehřátí nebo poškození těsnění.**

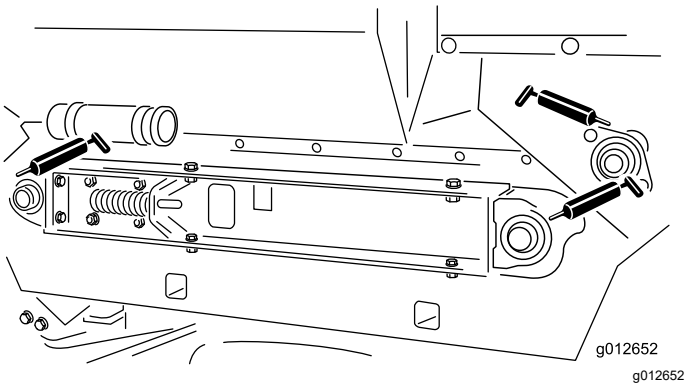

Obrázek 15

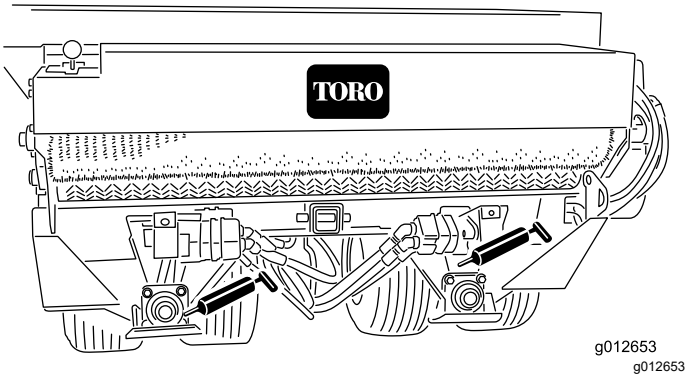

Obrázek 16

Poznámka: Hnací řetězy nemažte, pokud nejsou ztuhlé v důsledku koroze. Pokud řetěz zkoroduje, lehce jej namažte suchým mazivem. Snižuje se tak pravděpodobnost, že se na řetěz přilepí písek nebo jiný materiál určený k rozmetání.

Údržba hnací soustavy

Kontrola tlaku vzduchu v pneumatikách

Servisní interval: Při každém použití nebo denně

1. Proveďte kroky uvedené v části Příprava na údržbu (strana 20).
2. Zkontrolujte tlak vzduchu v pneumatikách.

   Měli byste naměřit tlak vzduchu 1,38 až 2,07 bar (138 až 207 kPa).
3. Pokud je tlak vzduchu v pneumatikách příliš nízký nebo příliš vysoký, upravte jej tak, abyste dosáhli hodnoty 1,38 až 2,07 bar (138 až 207 kPa).

Utažení šroubů kol

Servisní interval: Po první hodině

Po prvních 10 hodinách

Po každých 200 hodinách provozu

Důležité: **Pokud nejsou kola utažena na správný utahovací moment, hrozí nebezpečí poškození nebo ztráty kola.**

1. Proveďte kroky uvedené v části Příprava na údržbu (strana 20).
2. Utáhněte 20 šroubů kol na utahovací moment 109 až 122 Nm (80 až 90 ft-lb).

Napnutí řetězu pohonu kol

1. Proveďte kroky uvedené v části Příprava na údržbu (strana 20).
2. Povolte vratové šrouby a matice, které upevňují hydromotor/čerpadlo k rámu nápravy (Obrázek 17).

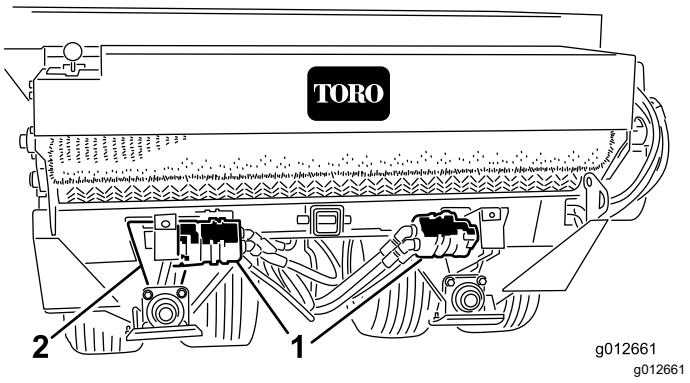

Obrázek 17

1. Hydromotor
2. Výřez rámu nápravy

3. Otočte sestavou řetězového kola motoru (Obrázek 17) tak, aby měl řetěz pohonu kol průvěs 3,2 mm.

   Poznámka: Přístup k řetězu je výřezem na spodní straně rámu nápravy.

   Důležité: **Řetěz příliš nenapínejte, jinak dojde k jeho předčasnému opotřebení. Řetěz nenechávejte volný, jinak dojde k opotřebení řetězového kola.**

4. Dotáhněte upevňovací šrouby.

Napnutí řetězu pásu dopravníku

1. Proveďte kroky uvedené v části Příprava na údržbu (strana 20).
2. Demontujte kryt řetězu (Obrázek 18).

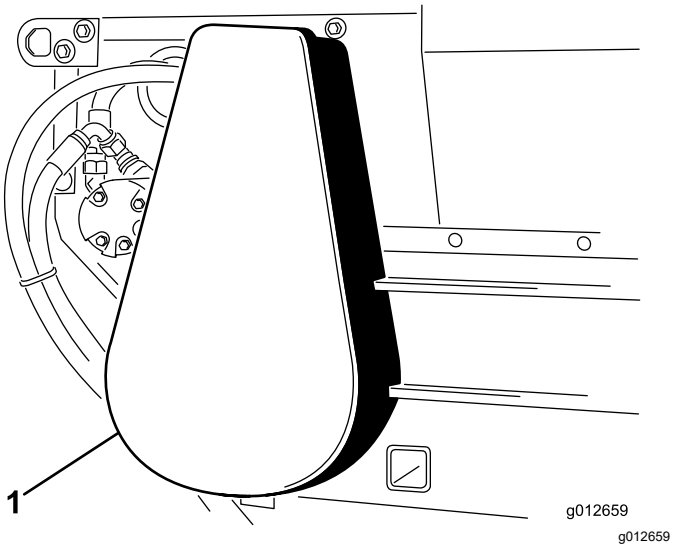

Obrázek 18

1. Kryt řetězu

3. Povolte šrouby a matice, které upevňují sestavu motoru a řetězového kola k hlavnímu rámu (Obrázek 19).
4. Otočte sestavu motoru a řetězového kola (Obrázek 19) v montážních otvorech tak, aby měl řetěz pásu dopravníku průvěs 3,2 mm.

   Důležité: **Řetěz příliš nenapínejte, jinak dojde k jeho předčasnému opotřebení. Řetěz nenechávejte volný, jinak dojde k opotřebení řetězového kola.**

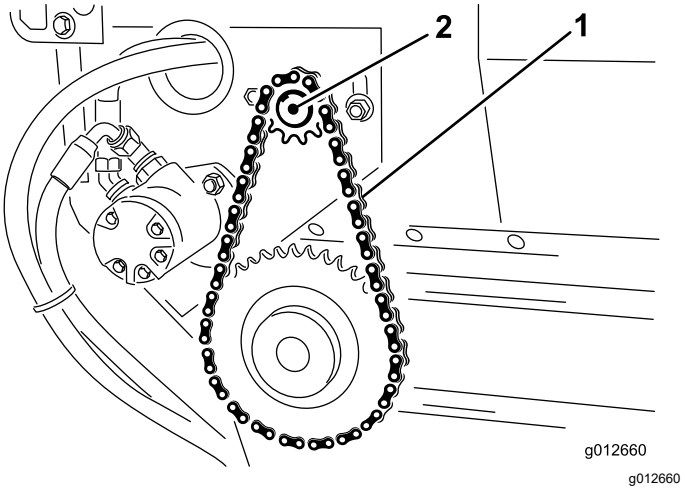

Obrázek 19

1. Řetěz pásu dopravníku
2. Sestava motoru a řetězového kola

5. Utáhněte upevňovací šrouby (Obrázek 19).
6. Namontujte kryt řetězu (Obrázek 18).

Údržba řemenů

Napnutí pásu dopravníku

Při správném nastavení pásu dopravníku musí mít každá přítlačná pružina ve stlačené poloze délku 112 mm. Pás dopravníku seřiďte následujícím způsobem:

1. Vyprázdněte násypku.
2. Proveďte kroky uvedené v části Příprava na údržbu (strana 20).
3. Povolte zadní pojistnou matici (Obrázek 20).

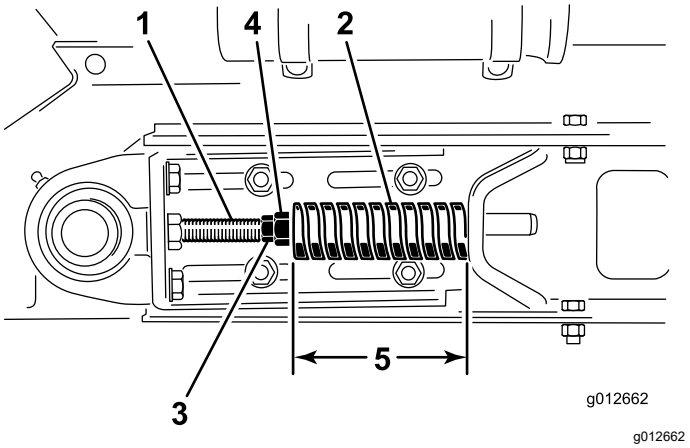

Obrázek 20

1. Napínací tyč
2. Tlačná pružina
3. Pojistná matice (přední)
4. Pojistná matice (zadní)
5. Stlačení pružiny 112 mm

4. Nastavte přední pojistnou matici tak, aby délka tlačné pružiny byla 112 mm.
5. Utáhněte zadní pojistnou matici.
6. Uvedený postup 3 až 5 zopakujte na druhé straně stroje.
7. Změřte vzdálenost mezi středovými body hřídelí válců pásu na obou stranách stroje, abyste se ujistili, že jsou rozměry stejné (Obrázek 21).

   Vzdálenost (stejná pro obě strany) je přibližně 895 mm.

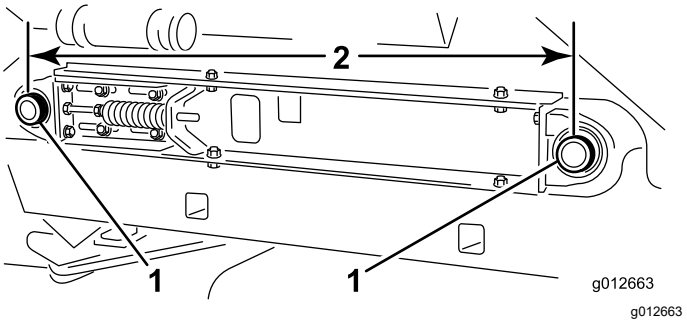

Obrázek 21

1. Hřídele válců pásu
2. 895 mm

Výměna pásu dopravníku

Příprava stroje

1. Vyprázdněte násypku.
2. Proveďte kroky uvedené v části Příprava na údržbu (strana 20).
3. Zkontrolujte, zda těsnění násypky a břit hradítka nejsou opotřebované nebo nemají roztřepené okraje (Obrázek 22).

   Vyměňte opotřebené nebo poškozené součásti, abyste zajistili správnou funkci nového pásu dopravníku.

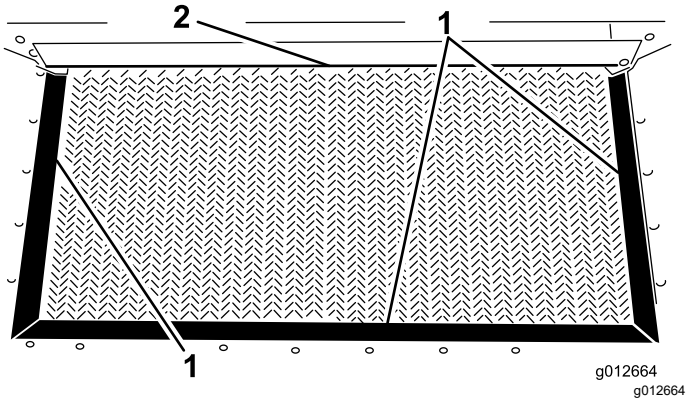

Obrázek 22

1. Těsnění násypky
2. Břit hradítka

Demontáž řetězu dopravníku

1. Demontujte kryt řetězu (Obrázek 23).

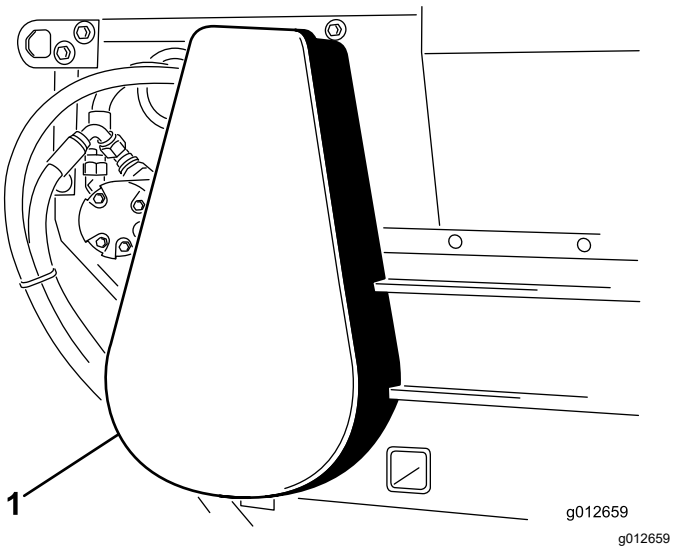

Obrázek 23

1. Kryt řetězu

2. Demontujte spojovací článek řetězu a sejměte řetěz z řetězového kola (Obrázek 24).

   V případě potřeby povolte upevňovací šrouby motoru a demontujte spojovací článek.

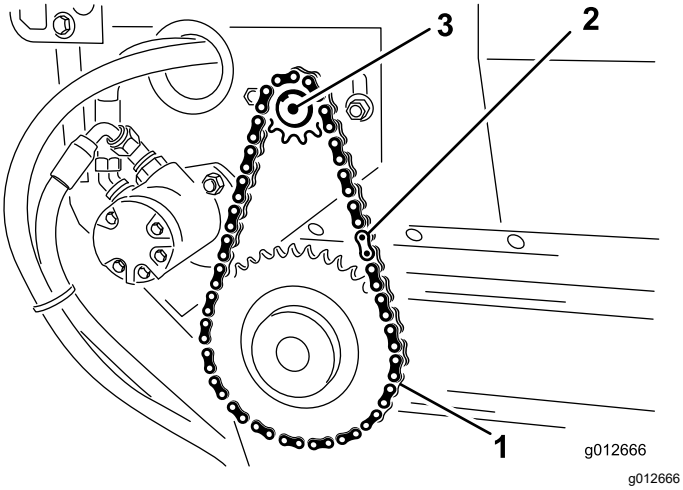

Obrázek 24

1. Hnací řetěz
2. Spojovací článek
3. Motor

Demontáž posuvného lože

1. Povolte přední a zadní pojistnou matici na napínací tyči, abyste uvolnili napnutí pružiny (Obrázek 25).

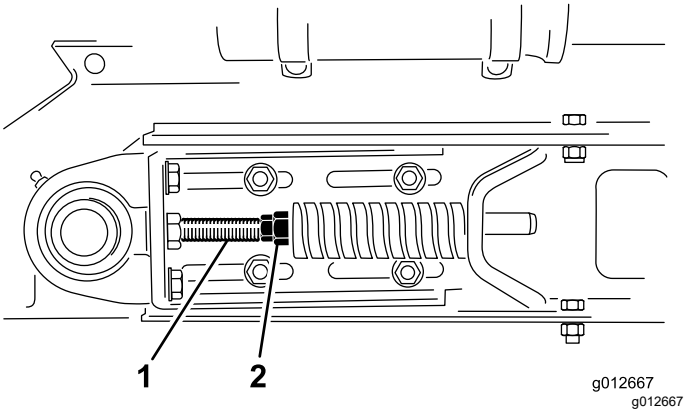

Obrázek 25

1. Napínací tyče
2. Pojistná matice

2. Na každé straně stroje demontujte 2 šrouby, 2 podložky a 2 pojistné matice, které upevňují násypku k lištám posuvného rámu (Obrázek 26).

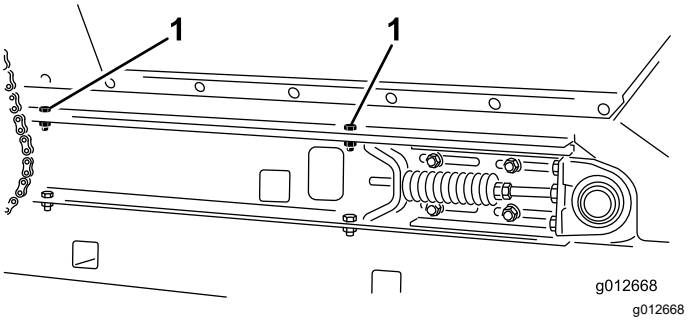

Obrázek 26

Zobrazena pravá strana

1. Šrouby (montáž násypky)

3. Otočte násypku dozadu a opřete ji o stěnu, sloup, žebřík apod. (Obrázek 27).

   Důležité: **Nedovolte, aby se násypka opírala o zadní část stroje, aby nedošlo k poškození kartáče nebo hydraulických spojek.**

   Ujistěte se, že je násypka vyklopena mimo střed a/nebo zabezpečena u stěny nebo sloupu, aby nedošlo k jejímu náhodnému pádu na pracovní plochu (Obrázek 27).

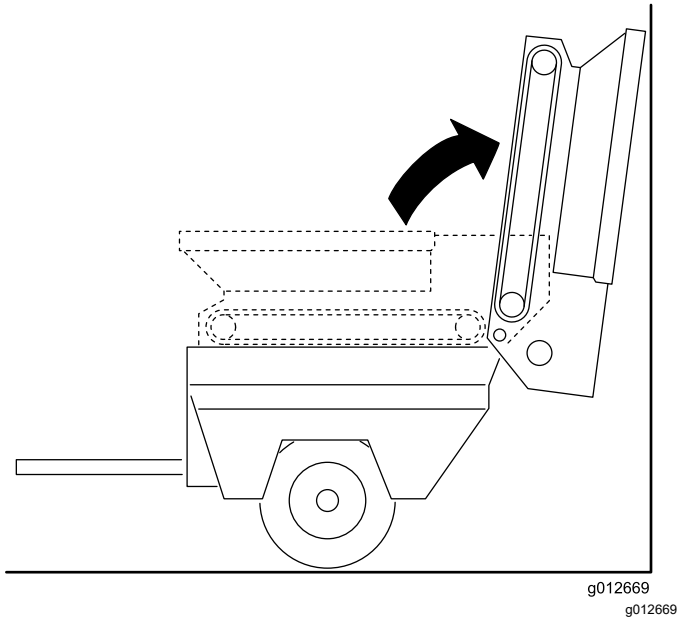

Obrázek 27

4. Na pravé straně stroje povolte 2 šrouby, které upevňují lištu posuvného rámu k pravému blatníku (Obrázek 28). Ujistěte se, že jsou šrouby dostatečně volné, aby umožnily vyklopení posuvného lože.

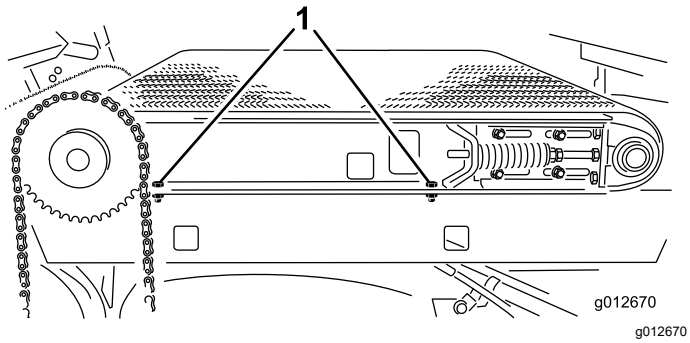

Obrázek 28

1. Šrouby (lišta posuvného rámu)

5. Na levé straně stroje demontujte 2 šrouby a 2 podložky, které upevňují lištu posuvného rámu k levému blatníku (Obrázek 29).

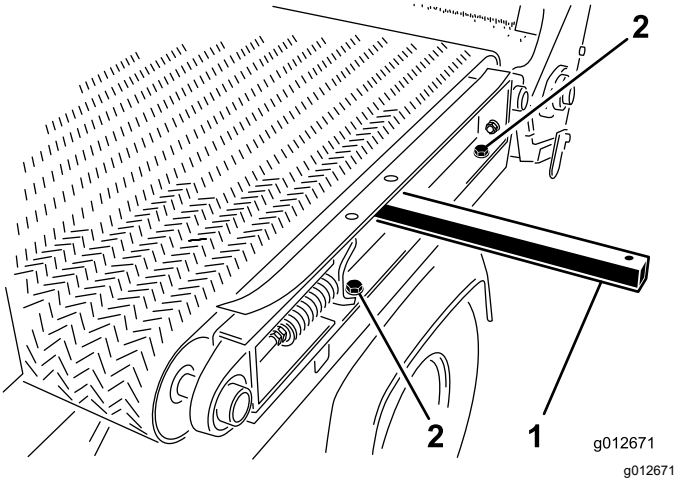

Obrázek 29

1. Zvedací tyč
2. Šrouby (lišta posuvného rámu)

Sejmutí pásu

Odřízněte pás a sejměte jej z válců.

Nasazení pásu

1. Zasuňte zvedací tyč do otvoru v levé liště posuvného rámu a zvedněte zvedací tyč tak, aby se lišta rámu mírně vychýlila; viz Obrázek 29 v části Demontáž posuvného lože (strana 24).
2. Nasaďte pás přes zvedací tyč a válce co nejdále.
3. Mezi každý válec a pás vložte plastový nástroj na řemeny.

   Otáčejte válci, dokud nebude každý nástroj umístěn na vnější straně každého válce. Zasuňte nástroj za žebro na středu pásu.
4. Posuňte pás a nástroje na pásy dále na válce tak, aby se pás na válcích vystředil.
5. Nástroje na pásy odstraňte.
6. Vyrovnejte pás tak, aby žebro pásu zapadlo do vyrovnávacích drážek v každém válci.

Montáž posuvného lože

1. Na levé straně stroje namontujte lištu posuvného rámu k levému blatníku (Obrázek 30) pomocí 2 šroubů a 2 podložek, které jste demontovali v části Demontáž posuvného lože (strana 24), a šrouby utáhněte.

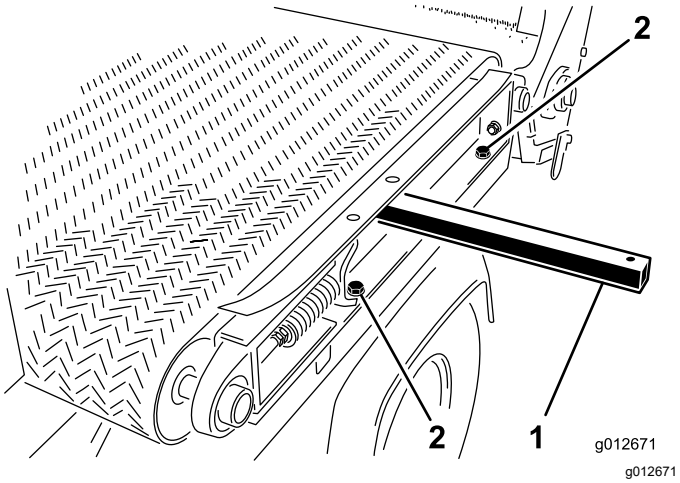

Obrázek 30

1. Zvedací tyč
2. Šrouby (lišta posuvného rámu)

2. Na pravé straně stroje utáhněte 2 šrouby, které upevňují lištu posuvného rámu k pravému blatníku (Obrázek 31).

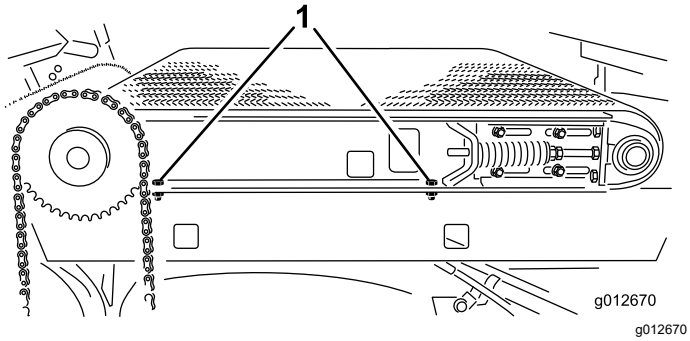

Obrázek 31

1. Šrouby (lišta posuvného rámu)

3. Opatrně otočte násypku dolů na lišty posuvného rámu; viz Obrázek 27 v části Demontáž posuvného lože (strana 24).
4. Na každé straně stroje připevněte násypku k lištám posuvného rámu (Obrázek 32) pomocí 2 šroubů, 2 podložek a 2 pojistných matic, které jste demontovali v části Demontáž posuvného lože (strana 24).

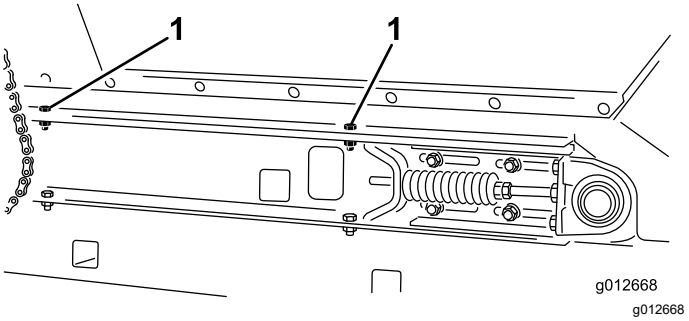

Obrázek 32

Zobrazena pravá strana

1. Šrouby (montáž násypky)

5. Napnutí pásu dopravníku; viz Napnutí pásu dopravníku (strana 23).

Montáž řetězu dopravníku

1. Namontujte řetěz na malé řetězové kolo a zajistěte jej spojovacím článkem (Obrázek 33).

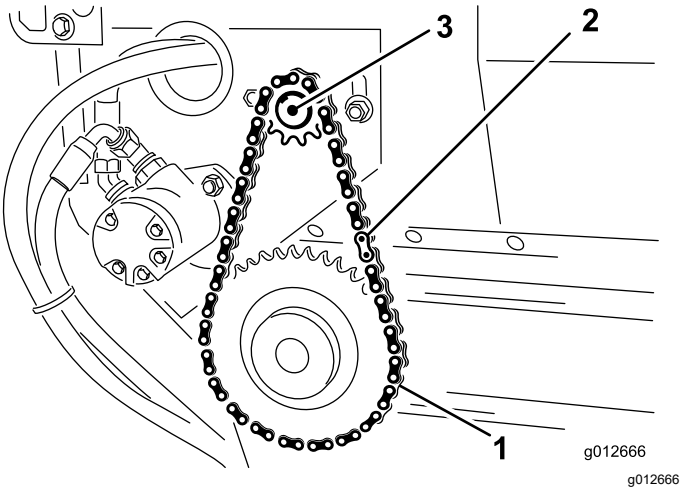

Obrázek 33

1. Hnací řetěz
2. Spojovací článek
3. Motor

2. Pokud povolíte upevňovací šrouby motoru, napněte řetěz pásu dopravníku, viz Napnutí řetězu pásu dopravníku (strana 22).
3. Namontujte kryt řetězu (Obrázek 34).

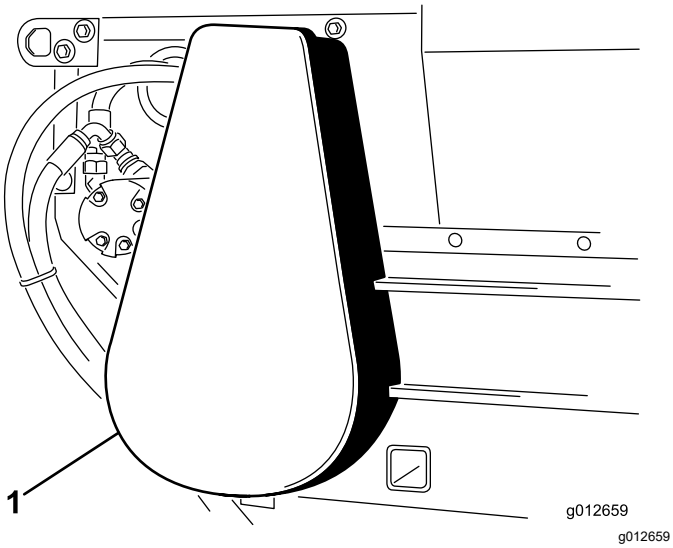

Obrázek 34

1. Kryt řetězu

Údržba hydraulického systému

Bezpečnost při práci s hydraulickým systémem

- Pokud kapalina pronikne kůží, vyhledejte okamžitě lékařskou pomoc. Vstříknutou kapalinu musí lékař chirurgicky odstranit během několika hodin.
- Před natlakováním hydraulické soustavy zkontrolujte bezvadný stav všech hydraulických hadic a potrubí a utažení všech hydraulických spojek a přípojek.
- Udržujte tělo a ruce v dostatečné vzdálenosti od netěsných otvorů nebo trysek, ze kterých uniká hydraulická kapalina pod vysokým tlakem.
- K nalezení úniků hydraulické kapaliny použijte karton nebo papír.
- Před prováděním jakékoli práce na hydraulické soustavě bezpečně uvolněte tlak v této soustavě.

Kontrola hydraulického potrubí a hadic

Servisní interval: Při každém použití nebo denně

Denně kontrolujte, zda není hydraulické potrubí a hadice netěsné, zda není potrubí zalomené, montážní držáky a spoje uvolněné a zda nedošlo k opotřebení a narušení vlivem počasí a chemikálií. Před použitím stroje proveďte všechny nezbytné opravy.

Specifikace hydraulické kapaliny

Nádrž je z výroby naplněna vysoce kvalitní hydraulickou kapalinou. Zkontrolujte hladinu hydraulické kapaliny před prvním nastartováním motoru a poté každý den, viz Kontrola hladiny hydraulické kapaliny (strana 28).

Doporučená hydraulická kapalina: Toro PX Extended Life Hydraulic Fluid, k dispozici v 19litrových kbelících nebo 208litrových sudech.

Poznámka: Pokud ve stroji používáte doporučenou náhradní kapalinu, prodloužíte interval výměny kapaliny a filtru.

Alternativní hydraulické kapaliny: Pokud kapalinu Toro PX Extended Life Hydraulic Fluid nemáte k dispozici, můžete použít jinou běžnou hydraulickou kapalinu na ropné bázi za předpokladu, že její specifikace spadají u všech materiálových vlastností

do uvedeného rozsahu a že kapalina odpovídá průmyslovým normám. Nepoužívejte syntetickou kapalinu. Požádejte distributora maziv o doporučení vhodného výrobku.

Poznámka: Společnost Toro nepřebírá odpovědnost za žádné škody způsobené nevhodnými náhražkami, proto používejte jen produkty osvědčených výrobců, kteří si za svými doporučeními stojí.

Vysoký index viskozity / hydraulická kapalina s ochranou proti opotřebení a nízkým bodem tuhnutí, ISO VG 46

Materiálové vlastnosti:

Viskozita, ASTM D445	cSt při 40 °C: 44 až 48
Index viskozity ASTM D2270	140 nebo vyšší
Bod tání, ASTM D97	-37 °C až -45 °C
Oborové specifikace:	Eaton Vickers 694 (I-286-S, M-2950-S/35VQ25 nebo M-2952-S)

Poznámka: Mnoho hydraulických kapalin je téměř čirých, takže zjišťování úniků může být obtížné. Pro hydraulickou kapalinu je k dispozici přísada s červeným barvivem v lahvičkách o objemu 20 ml. Lahvička dostačuje pro 15 až 22 l hydraulické kapaliny. Od autorizovaného prodejce Toro si opatřete díl s objednacím číslem 44-2500.

Důležité: **Toro Premium Synthetic Biodegradable Hydraulic Fluid je jediná syntetická biologicky rozložitelná hydraulická kapalina schválená společností Toro. Tato kapalina je kompatibilní s elastomery použitými v hydraulických soustavách společnosti Toro a je vhodná pro široké rozmezí teplot. Tato kapalina je kompatibilní s běžnými minerálními oleji, avšak z důvodu maximální biologické odbouratelnosti a výkonnosti je nutné z hydraulické soustavy důkladně vypláchnout běžnou kapalinu. Olej je k dispozici od autorizovaného prodejce společnosti Toro v 19litrových kbelících nebo 208litrových sudech.**

Kontrola hladiny hydraulické kapaliny

Servisní interval: Při každém použití nebo denně

1. Proveďte kroky uvedené v části Příprava na údržbu (strana 20).
2. Očistěte okolí plnicího hrdla a uzávěru nádrže hydraulické kapaliny a sejměte uzávěr (Obrázek 35).

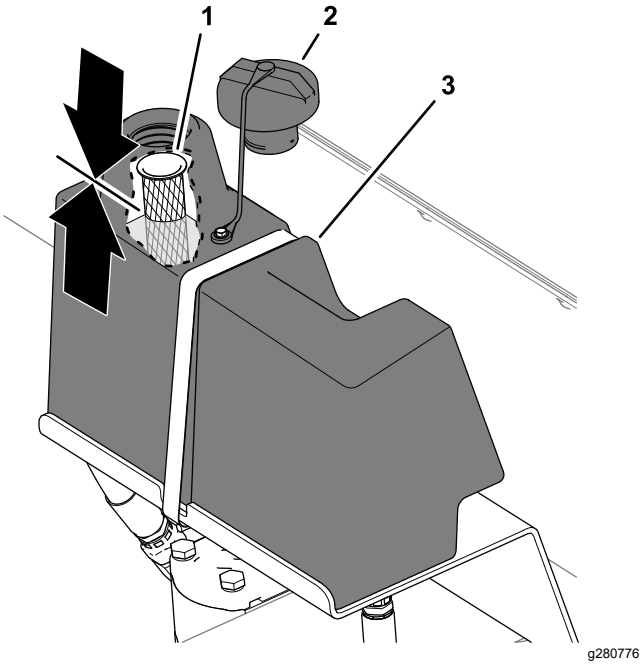

Obrázek 35

1. Sítko (plnicí hrdlo)
2. Uzávěr nádrže hydraulické kapaliny
3. Nádrž hydraulické kapaliny

3. Zkontrolujte hladinu hydraulické kapaliny.

   Hladina kapaliny musí sahat do 1/2 výšky sítka v plnicím hrdle (Obrázek 35).
4. Pokud je hladina nízká, doplňte specifikovanou hydraulickou kapalinu do správné výše.
5. Nasaďte uzávěr nádrže hydraulické kapaliny (Obrázek 35).

Výměna hydraulického filtru

Servisní interval: Po každých 1000 hodinách provozu—**Pokud používáte doporučenou hydraulickou kapalinu,** vyměňte hydraulický filtr.

Po každých 800 hodinách provozu—**Pokud nepoužíváte doporučenou hydraulickou kapalinu nebo jste již někdy nádrž naplnili alternativní kapalinou,** vyměňte hydraulický filtr.

1. Proveďte kroky uvedené v části Příprava na údržbu (strana 20).
2. Očistěte okolí filtru a hydraulického potrubí, pod filtr umístěte vypouštěcí nádobu a filtr demontujte (Obrázek 36).

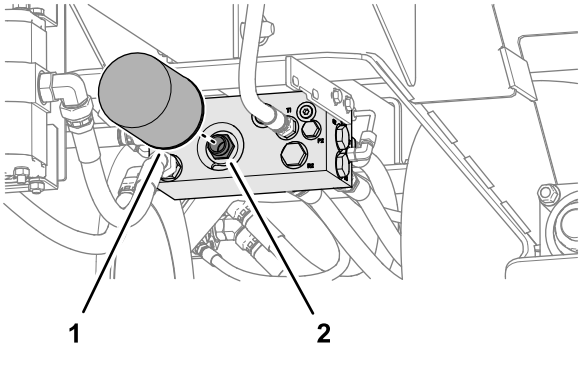

Obrázek 36

1. Filtr hydraulické kapaliny
2. Držák filtru (hydraulické potrubí)

3. Namažte těsnění nového filtru specifikovanou hydraulickou kapalinou podle pokynů v části Specifikace hydraulické kapaliny (strana 27).
4. Očistěte montážní plochu filtru hydraulického rozdělovače (Obrázek 36).
5. Našroubujte filtr na držák filtru tak, aby těsnění dosedlo na hydraulický rozdělovač, a potom jej utáhněte o polovinu otáčky.
6. Vlečením stroje uveďte v činnost pohon hydraulického systému a zkontrolujte jeho těsnost.

Výměna hydraulické kapaliny

Servisní interval: Po každých 2000 hodinách provozu—**Pokud používáte doporučenou hydraulickou kapalinu,** vyměňte hydraulickou kapalinu.

Po každých 800 hodinách provozu—**Pokud nepoužíváte doporučenou hydraulickou kapalinu nebo jste již někdy nádrž naplnili alternativní kapalinou,** vyměňte hydraulickou kapalinu.

Objem nádrže hydraulické kapaliny: přibližně 9,5 l

Důležité: **Pokud dojde ke znečištění kapaliny, obraťte se na autorizovaného prodejce Toro, protože je třeba vypustit celý hydraulický systém. Znečištěná kapalina může mít ve srovnání s čistým olejem mléčnou nebo černou barvu.**

1. Proveďte kroky uvedené v části Příprava na údržbu (strana 20).
2. Pod hydraulický rozdělovač umístěte nádobu na zachycení oleje o objemu 9,5 l (Obrázek 37).

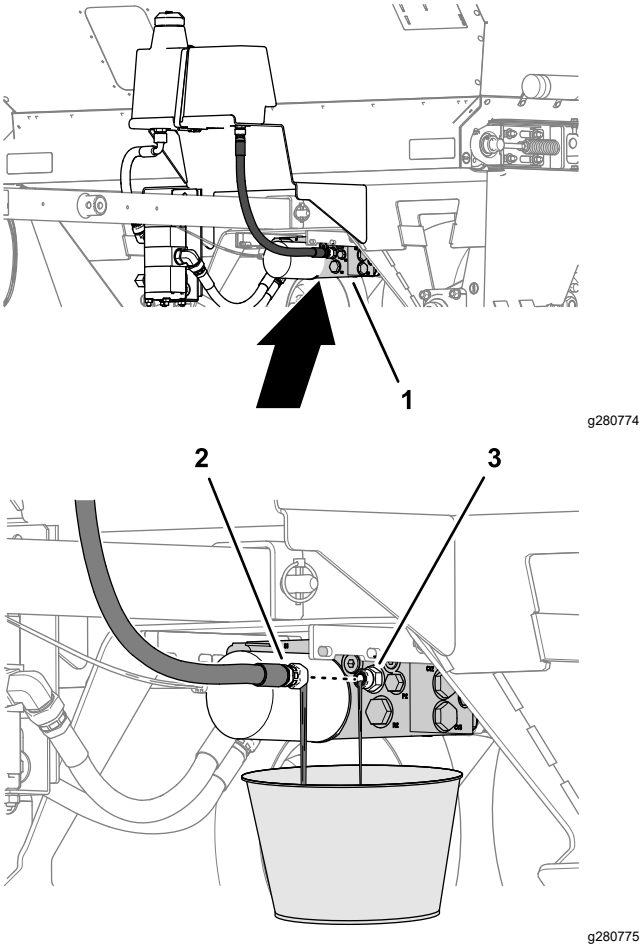

Obrázek 37

1. Hydraulický rozdělovač
2. Vratná hadice
3. Šroubení (hydraulický rozdělovač)

3. Odpojte vratnou hadici od šroubení v hydraulickém rozdělovači a nechejte hydraulickou kapalinu zcela vytéct (Obrázek 37).
4. Připojte a utáhněte vratnou hadici (Obrázek 37).
5. Očistěte okolí plnicího hrdla a uzávěru nádrže hydraulické kapaliny a sejměte uzávěr, viz Obrázek 35 v části Kontrola hladiny hydraulické kapaliny (strana 28).
6. Doplňte přibližně 9,5 l specifikované hydraulické kapaliny, viz Specifikace hydraulické kapaliny (strana 27).

   Důležité: **Používejte pouze specifikované značky hydraulické kapaliny. Jiné kapaliny mohou způsobit poškození součástí hydraulického systému.**
7. Zkontrolujte hladinu kapaliny a doplňte ji v dostatečném množství, aby odpovídala hladině uvedené v části Kontrola hladiny hydraulické kapaliny (strana 28).

   Důležité: **Nádrž hydraulickou kapalinou nepřeplňujte.**

8. Namontujte uzávěr hydraulické nádrže; viz Obrázek 35 v části Kontrola hladiny hydraulické kapaliny (strana 28).

Údržba kartáče

Kontrola polohy a opotřebení kartáče

Servisní interval: Po každých 40 hodinách provozu

Kartáč musí být v dostatečném kontaktu s pásem dopravníku, aby rozptyloval posypový materiál, ale neomezoval otáčení kartáče. Pro kontrolu nastavení lze mezi pás dopravníku a kartáč zasunout kousek tvrdého papíru.

1. Chcete-li zkontrolovat nastavení, zasuňte mezi pás dopravníku a kartáč kousek tvrdého papíru.
2. Zkontrolujte, zda je kartáč na obou stranách stejně vysoko.
3. Zkontrolujte stav štětin kartáče.

   Pokud jsou štětiny příliš opotřebované, kartáč vyměňte. Pokud jsou štětiny opotřebované nerovnoměrně, vyměňte kartáč nebo upravte jeho polohu; viz Nastavení polohy kartáče (strana 30).

Nastavení polohy kartáče

Poznámka: Pokud používáte vlhký posypový materiál, může být nutné upravit polohu kartáče tak, aby štětiny vymetaly materiál mezi výstupky pásu dopravníku, ale nadměrně se nedotýkaly hladké části pásu.

1. Povolte matice, které upevňují pouzdro ložiska (Obrázek 38) k pravé straně stroje.

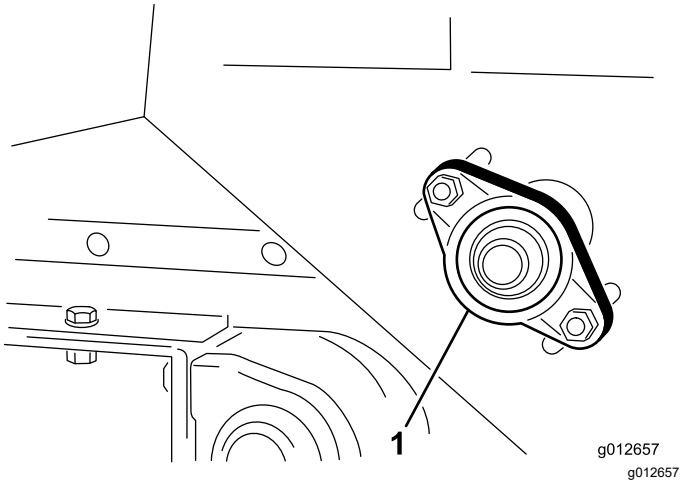

Obrázek 38

1. Pouzdro ložiska

2. Uvolněte matice, které upevňují motor kartáče (Obrázek 39) k levé straně stroje.

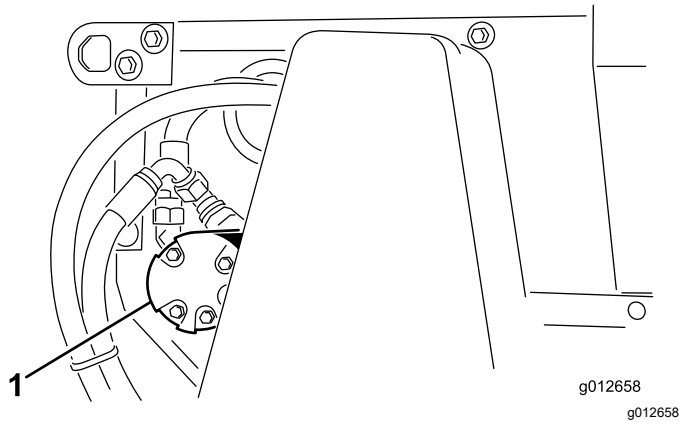

Obrázek 39

1. Motor kartáče

3. Zasuňte kartáč na místo na pravé straně a utáhněte matice.
4. Zasuňte kartáč na místo na levé straně a utáhněte matice.
5. Mezi kartáč a pás dopravníku zasuňte kousek tvrdého papíru.

   Kartáč musí být na obou stranách stejně vysoko.
6. Pokud je poloha kartáče správná, utáhněte matice.

   Pokud není poloha kartáče správná, opakujte kroky 1 až 6.

Čištění

Mytí stroje

- Stroj důkladně vyčistěte, zejména uvnitř násypky. Vyčistěte násypku a prostor pásu dopravníku od všech částeček písku.
- Stroj myjte podle potřeby použitím samotné vody nebo mírného čisticího prostředku. Při mytí stroje můžete používat hadr.

Důležité: **Stroj nikdy nemyjte brakickou nebo recyklovanou vodou.**

Důležité: **Stroj nikdy nemyjte pomocí vysokotlakého čisticího zařízení. Vysokotlaké čisticí zařízení může vážně poškodit elektroinstalaci stroje, uvolnit důležité štítky, případně spláchnout potřebnou vrstvu mazacího tuku z míst se zvýšeným třením. Vyvarujte se také nadměrného používání vody v okolí kabeláže a hydraulického rozdělovače.**

Uskladnění

Bezpečnost při skladování

- Před opuštěním místa obsluhy vypněte stroj, vyjměte klíč (dle výbavy) a počkejte, až se zastaví všechny pohybující se části. Před seřizováním, údržbou, čištěním nebo skladováním nechejte stroj vychladnout.
- Neskladujte stroj nebo nádobu s palivem v blízkosti otevřeného ohně, zdroje jisker nebo tepla, například u ohřívače vody nebo jiného zařízení.

Příprava stroje na uskladnění

- Než stroj opustíte, odstavte jej na pevném rovném povrchu, zatáhněte parkovací brzdu, vypněte motor, vyjměte klíč a počkejte, až se zastaví všechny pohybující se součásti.
- Pokud je namontován volitelný zvedák, otočte jej z vodorovné (jízdní) polohy do svislé polohy.
- Topdresser důkladně vyčistěte, zejména uvnitř násypky. V násypce a prostoru pásu dopravníku nesmí zůstat žádné částice písku.
- Všechny šrouby a matice utáhněte.
- Promažte všechny maznice a ložiska. Přebytečné mazivo utřete.
- V zájmu prodloužení životnosti pásu dopravníku musí být jednotka skladována tak, aby nebyla vystavena slunečním paprskům. Při skladování venku se doporučuje násypku zakrýt.
- Zkontrolujte napnutí hnacího řetězu. V případě potřeby napnutí seřiďte.
- Zkontrolujte napnutí pásu dopravníku. V případě potřeby napnutí seřiďte.
- Pokud chcete topdresser po uskladnění znovu uvést do provozu, před naplněním násypky materiálem zkontrolujte, zda pás správně pracuje.

Odstraňování závad

Závada	Možné příčiny	Způsoby odstranění
Ovládací vodiče se obtížně připojují nebo odpojují.	1. Hnací jednotka má špatný konektor. 2. Přípojky pro zapínání/vypínání se spínají pomocí brzdového vedení.	1. Další svazek zakoupíte u autorizovaného prodejce Toro. 2. Opravte připojení.
Topdresser lze s hnací jednotkou vléci jen s obtížemi.	1. Netočí se motory/čerpadla kol. 2. Je aktivován elektromagnetický ventil brzdového systému. 3. Hydraulický olej je horký.	1. Hydraulický rozvod je obrácený. 2. Zkontrolujte zapojení. 3. Situaci napravte.
Ze stroje uniká hydraulická kapalina.	1. Jsou uvolněná šroubení. 2. Je uvolněný olejový filtr. 3. Ve šroubení chybí O-kroužek. 4. Nádrž hydraulické kapaliny je přeplněna kapalinou.	1. Šroubení utáhněte. 2. Olejový filtr utáhněte. 3. Vložte chybějící O-kroužek. 4. Z nádrže odčerpejte určité množství hydraulické kapaliny.
Pás dopravníku a/nebo kartáč nefunguje.	1. Kabeláž elektromagnetického ventilu nepřivádí napájení 12 V. 2. Spínač ručního ovládání je opotřebovaný nebo poškozený. 3. Hydromotory/čerpadla se netočí. 4. Pás dopravníku prokluzuje.	1. Zkontrolujte pojistku a elektrické přípoje. 2. Ověřte si spojitost přes spínač a zkontrolujte diodu v elektrickém konektoru elektromagnetického ventilu. 3. Zkontrolujte řetěz pohonu kol. 4. Zkontrolujte napnutí pásu dopravníku.
Pás dopravníku je špatně seřízen nebo se pohybuje mimo dráhu.	1. Válce nemají stejnou osovou vzdálenost. 2. Pás není správně napnut. 3. Pojistné kroužky ložisek válce nejsou těsné. 4. Žebro pásu není zarovnáno s drážkou ve válcích.	1. Upravte vzdálenost mezi stranami. 2. Ujistěte se, že pružiny jsou na každé straně stroje stejně stlačeny. 3. Utáhněte pojistné kroužky ložisek. 4. Vyrovnejte žebro pásu s drážkou ve válcích.

Schémata

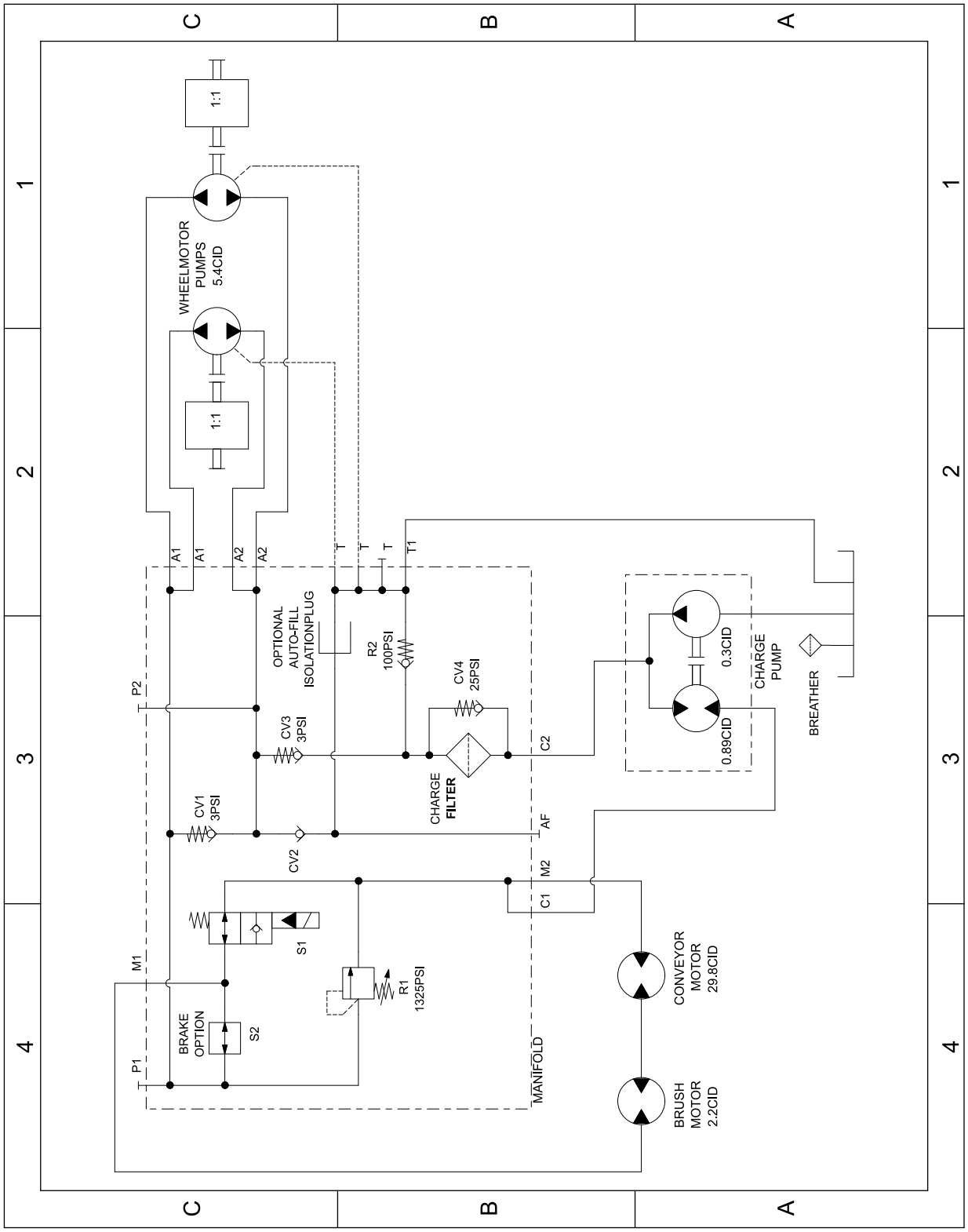

g280721

Hydraulické schéma 138-5972 (Rev. A)

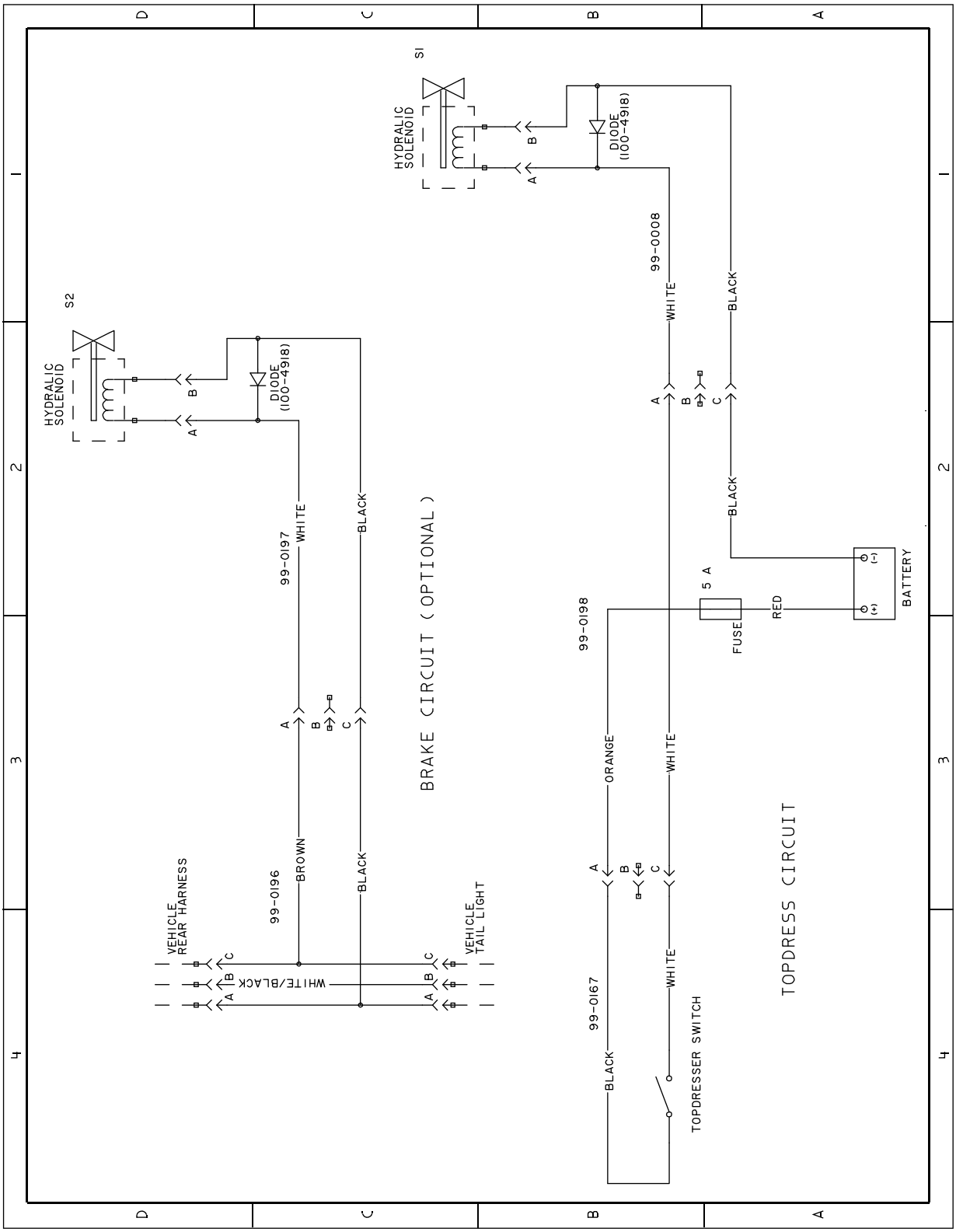

g269551

Elektrické schéma 100-7687 (Rev. A)

Poznámky:

Poznámky:

Oznámení o ochraně osobních údajů (EHP/Velká Británie)

Jak společnost Toro nakládá s vašimi osobními údaji

Společnost Toro Company („Toro“) respektuje vaše soukromí. Když si zakoupíte náš výrobek, je možné, že si zaznamenáme určité vaše osobní informace, které jste nám poskytli buď přímo vy, místní pobočka společnosti Toro nebo její prodejce. Společnost Toro využívá tyto informace k plnění smluvních povinností, jako je například registrace vaší záruky, zpracování reklamace nebo kontakt s vámi v případě stažení výrobku, a pro legitimní obchodní účely, například zjišťování spokojenosti zákazníků, zlepšování našich výrobků nebo poskytování informací o výrobcích, jež by vás mohly zajímat. V souvislosti s kteroukoli z těchto činností může společnost Toro sdílet vaše údaje se svými dceřinými a přidruženými společnostmi, prodejci a dalšími obchodními partnery. Vaše osobní údaje můžeme rovněž poskytnout, pokud to vyžaduje zákon, nebo v souvislosti s prodejem, koupí nebo sloučením podniku, za žádných okolností je však neprodáme jiné společnosti pro marketingové účely.

Uchovávání vašich osobních údajů

Společnost Toro bude uchovávat vaše osobní údaje tak dlouho, pokud budou relevantní pro výše uvedené účely, a v souladu se zákonnými požadavky. Chcete-li získat další informace o příslušné lhůtě uchovávání, kontaktujte nás prosím na adrese legal@toro.com.

Úsilí společnosti Toro o zajištění bezpečnosti osobních údajů

Vaše osobní údaje mohou být zpracovávány v USA nebo jiné zemi, ve které mohou platit méně přísné zákony na ochranu údajů než v zemi vašeho bydliště. Kdykoli převádíme vaše osobní údaje mimo zemi vašeho bydliště, podnikáme zákonem požadované kroky, abychom realizovali příslušná opatření na ochranu vašich osobních údajů a zajistili jejich bezpečnost.

Přístup k osobním údajům a jejich oprava

Máte právo na kontrolu nebo opravu svých osobních údajů; proti jejich zpracování můžete vznést námitky nebo požádat o omezení zpracování. Chcete-li tak učinit, kontaktujte nás e-mailem na adrese legal@toro.com. Máte-li ve vztahu ke způsobu, jakým společnost Toro zpracovala vaše osobní údaje, pochybnosti, doporučujeme, abyste se s tímto problémem obrátili přímo na nás. Vezměte prosím na vědomí, že občané států Evropské unie mají právo podat stížnost na národním úřadu pro ochranu osobních údajů.

Návrh zákona č. 65 ve státě Kalifornie (California Proposition 65) – výstraha

Co tato výstraha znamená?

V prodeji můžete spatřit výrobek, který je opatřen následujícím výstražným štítkem:

VÝSTRAHA: Rakovina a poškození reprodukčního systému – www.P65Warnings.ca.gov.

O co se v návrhu zákona č. 65 jedná?

Návrh zákona č. 65 se vztahuje na všechny společnosti působící v Kalifornii, které tam prodávají výrobky nebo vyrábějí výrobky, jež mohou být v Kalifornii prodávány nebo do ní dováženy. Návrh nařizuje, aby guvernér státu Kalifornie vedl a zveřejňoval soupis chemických látek, o nichž je známo, že mohou způsobit rakovinu, vrozené vady a/nebo jiné poškození reprodukčního systému. Soupis, který je každoročně aktualizován, zahrnuje stovky chemikálií, které se nacházejí v mnoha předmětech každodenní potřeby. Účelem návrhu zákona č. 65 je informovat veřejnost o vystavení působení těchto chemických látek.

Návrh zákona č. 65 nezakazuje prodej výrobků obsahujících tyto chemikálie, místo toho však žádá, aby byly všechny výrobky, obaly výrobků nebo literatura doprovázející tyto výrobky opatřeny výstrahou. Výstraha uvedená v návrhu č. 65 neznamená, že výrobek je v rozporu s jakýmikoli normami nebo požadavky týkajícími se bezpečnosti výrobku. Vláda státu Kalifornie ve skutečnosti objasnila, že zmíněná výstraha není totéž jako regulační rozhodnutí, jež stanovuje, zda je produkt „bezpečný“ nebo „nebezpečný“. Řada z těchto chemických látek se mnoho let používá ve výrobcích každodenní potřeby, aniž by byla doložena jakákoli újma na zdraví. Další informace naleznete na stránkách https://oag.ca.gov/prop65/faqs-view-all.

Výstraha uvedená v návrhu zákona č. 65 znamená, že společnost buď (1) vyhodnotila míru rizika a dospěla k závěru, že nebyla překročena „žádná významná míra rizika“, nebo (2) se rozhodla uvést výstrahu na základě toho, že si je vědoma přítomnosti uvedené chemické látky, míru rizika se ale nepokusila vyhodnotit.

Platí tento zákon všude?

Uvedení výstrahy dle návrhu zákona č. 65 se vyžaduje pouze v rámci kalifornských zákonů. Výstrahu lze spatřit v celé Kalifornii na různých místech, včetně restaurací, obchodů s potravinami, hotelů, škol a nemocnic, a na široké škále produktů. Někteří online a maloobchodní prodejci navíc uvádí výstrahu dle návrhu zákona č. 65 na svých webových stránkách nebo v katalozích.

Jak se výstraha dle kalifornského návrhu zákona liší od federálních limitů?

Normy návrhu zákona č. 65 jsou často přísnější než federální a mezinárodní normy. U řady látek je nutné uvádět výstrahu dle návrhu zákona č. 65 při množství, které je mnohem nižší než u federálních akčních limitů. Například norma návrhu zákona č. 65 upozorňující na množství olova činí 0,5 µg/den, což je výrazně pod limity federálních a mezinárodních norem.

Proč nejsou touto výstrahou opatřeny všechny obdobné produkty?

- Výrobky prodávané v Kalifornii musí být označeny podle návrhu zákona č. 65, zatímco podobné produkty prodávané jinde toto označení mít nemusí.
- Společnost, která v rámci soudního sporu týkajícího se návrhu zákona č. 65 dosáhla mimosoudního vyrovnání, může být požádána, aby na svých produktech výstrahu dle návrhu zákona č. 65 uváděla. Na jiné společnosti, které vyrábějí podobné výrobky, se takový požadavek vztahovat nemusí.
- Prosazování návrhu zákona č. 65 není konzistentní.
- Společnosti se mohou rozhodnout, že výstrahu nebudou uvádět, protože dospěly k závěru, že podle návrhu zákona č. 65 tak nejsou povinny učinit. Pokud výrobek není výstrahou opatřen, neznamená to, že neobsahuje uvedené chemické látky na podobné úrovni.

Proč společnost Toro tuto výstrahu uvádí?

Společnost Toro se rozhodla, že bude spotřebitelům poskytovat co nejvíce informací, aby mohli činit informovaná rozhodnutí o produktech, které kupují a používají. Společnost Toro v určitých případech poskytuje varování, jestliže si je vědoma přítomnosti jedné nebo více uvedených chemických látek, aniž by bylo provedeno posouzení úrovně expozice, neboť požadavky na omezení expozice nejsou poskytnuty pro všechny uvedené chemické látky. Společnost Toro se z důvodů obezřetnosti rozhodla výstrahu dle návrhu zákona č. 65 uvést, i když nebezpečí vystavení působení chemických látek obsažených ve výrobcích značky Toro je zanedbatelné nebo spadá do rozmezí „žádné významné riziko“. Pokud společnost Toro takovou výstrahu neuvede, může být mimoto žalována státem Kalifornie nebo soukromými stranami, jež o prosazování návrhu zákona č. 65 usilují, a může z toho pro ni vyplývat citelný postih.

Záruka Toro

Omezená záruka na dobu dvou let nebo 1 500 provozních hodin

Podmínky a produkty pokryté zárukou

Společnost Toro Company a její dceřiná společnost Toro Warranty Company na základě vzájemné dohody poskytují společnou záruku na případné materiálové či výrobní vady komerčního výrobku společnosti Toro („výrobek“), a to po dobu 2 let nebo 1 500 provozních hodin*, podle toho, která z možností nastane dříve. Tato záruka se vztahuje na všechny výrobky s výjimkou provzdušňovačů (viz jednotlivé části záruky vztahující se na tyto výrobky). V případě, že jsou naplněny záruční podmínky, opravíme výrobek na vlastní náklady, včetně diagnostiky, práce, náhradních dílů a dopravy. Tato záruka začíná běžet v den dodání výrobku původnímu maloobchodnímu odběrateli.
* Výrobek vybavený měřičem provozních hodin.

Pokyny pro požádání o záruční opravu

Jste-li přesvědčeni, že došlo k naplnění záručních podmínek, musíte sdělit distributorovi komerčních výrobků nebo autorizovanému prodejci komerčních výrobků, kde jste výrobek zakoupili. Potřebujete-li pomoc s vyhledáním distributora nebo autorizovaného prodejce komerčních výrobků nebo máte-li dotazy týkající se vašich práv či povinností spojených se zárukou, můžete nás kontaktovat na adrese:

Toro Commercial Products Service Department
Toro Warranty Company
8111 Lyndale Avenue South
Bloomington, MN 55420-1196

952–888–8801 nebo 800–952–2740
E-mail: commercial.warranty@toro.com

Povinnosti vlastníka

Jako vlastníci výrobku jste odpovědní za provádění nutné údržby a seřizování, jak je uvedeno v příslušné *provozní příručce*. Na opravy týkající se závad výrobku způsobených nevyhovující údržbou a úpravami se tato záruka nevztahuje.

Součásti a úkony, na které se nevztahuje záruka

Ne všechny závady nebo poruchy, které se v záruční době na výrobku vyskytnou, jsou vady materiálu nebo výrobní vady. Záruka se nevztahuje na následující případy:

- Závady na výrobku, které jsou důsledkem použití náhradních dílů jiné značky než Toro nebo instalace a používání přídavných nebo upravených zařízení a produktů jiné značky než Toro.
- Závady na výrobku, které jsou důsledkem neprovádění doporučené údržby anebo seřizování.
- Závady na výrobku, které jsou důsledkem jeho nesprávného, nedbalého nebo nezodpovědného používání.
- Součásti, u nichž dochází k opotřebení a které nejsou poškozené. Mezi součásti, u nichž dochází k opotřebení nebo ke spotřebě v rámci běžného provozu výrobku, patří mimo jiné brzdové destičky a obložení, spojkové obložení, žací nože, vřetena, válce a ložiska (utěsněná nebo mazatelná), ploché nože, zapalovací svíčky, řídicí kolečka a jejich ložiska, pneumatiky, filtry, řemeny a některé součásti rozprašovačů, například membrány, trysky a pojistné ventily.
- Závady způsobené vnějšími vlivy, mimo jiné počasím, skladovacími postupy, kontaminací, používáním neschválených paliv, chladicích kapalin, maziv, přísad, hnojiv, vody, chemikálií atd.
- Závady nebo snížení výkonu způsobené používáním paliv (např. benzínu, motorové nafty nebo bionafty), která nevyhovují příslušným průmyslovým normám.
- Běžný hluk, vibrace, opotřebení a znehodnocení. Běžné opotřebení zahrnuje kromě jiného poškození sedaček opotřebením nebo oděrem, odřený lak, poškrábané štítky nebo okna.

Díly

Díly, u nichž je v rámci údržby plánována výměna, jsou kryté zárukou do doby jejich plánované výměny. Díly vyměněné podle této záruky jsou kryté po dobu platnosti záruky na originální výrobek a stávají se majetkem společnosti Toro. Společnost Toro učiní konečné rozhodnutí o tom, zda příslušný díl nebo sestava budou opraveny nebo vyměněny. Společnost Toro může k záručním opravám použít repasované díly.

Záruka poskytovaná na akumulátory s hlubokým cyklem vybití a lithium-iontového akumulátoru

Akumulátor s hlubokým cyklem vybití a lithium-iontové akumulátory mají specifikovaný celkový počet kilowatthodin, které jsou během své životnosti schopny dodat. Způsob provozu, dobíjení a údržby může prodloužit nebo zkrátit životnost akumulátorů. Postupem času se snižuje množství užitečné práce v intervalech mezi dobíjením akumulátorů, až jsou akumulátory zcela vypotřebované. Výměna akumulátorů vypotřebovaných v důsledku běžného provozu je odpovědností majitele výrobku. Poznámka (pouze lithium-iontový akumulátor): poměrná prodloužená záruka na dobu 2 let. Dodatečné informace naleznete v záručních podmínkách k akumulátoru.

Doživotní záruka na klikový hřídel (pouze model ProStripe 02657)

Na modely Prostripe, jež jsou vybaveny originálním třecím kotoučem Toro a brzdovou spojkou žacího nože Crank-Safe (montážní celek integrované brzdové spojky žacího nože (BBC) + třecí kotouč) a používány původním kupujícím v souladu s doporučenými postupy pro obsluhu a údržbu, se vztahuje doživotní záruka na ohnutí klikového hřídele motoru. Doživotní záruka na klikový hřídel se nevztahuje na stroje vybavené třecími podložkami, brzdovou spojkou žacího nože (BBC) a dalšími takovými zařízeními.

Údržbu hradí majitel

Mezi běžné servisní úkony vyžadované u výrobků značky Toro a prováděné na náklady majitele patří seřizování, mazání, čištění a leštění motoru, výměna filtrů, chladicí kapaliny a provádění doporučené údržby.

Obecné podmínky

Oprava autorizovaným distributorem nebo prodejcem Toro je jediný nápravný prostředek, na který máte podle této záruky nárok.

Společnosti Toro Company a Toro Warranty Company nejsou odpovědné za nepřímé, náhodné ani následné škody související s používáním výrobků Toro, na něž se vztahuje tato záruka, včetně jakýchkoli nákladů nebo výdajů na zajištění náhradního zařízení nebo servisu během odpovídající doby trvání poruchy nebo nepoužitelnosti výrobku do skončení oprav podle této záruky. S výjimkou níže uvedené emisní záruky, která platí v odpovídajících případech, neexistuje žádná jiná výslovná záruka. Veškeré implicitní záruky obchodovatelnosti a vhodnosti použití jsou omezeny na dobu trvání této výslovné záruky.

Některé státy nepovolují vyloučení náhodných nebo následných škod ze záruky ani omezení doby trvání implicitní záruky, proto se na vás výše uvedené výjimky a omezení nemusejí vztahovat. Tato záruka uděluje specifická zákonná práva, kromě nichž můžete mít i další práva, která se mezi jednotlivými státy liší.

Poznámka k záručnímu krytí systému řízení emisí

Systém pro kontrolu emisí v produktu může být pokryt samostatnou zárukou, která splňuje požadavky stanovené americkými organizacemi EPA (U.S. Environmental Protection Agency) a/nebo CARB (California Air Resources Board). Na záruku na systém pro kontrolu emisí se nevztahují výše uvedená omezení týkající se provozních hodin. Viz prohlášení o záruce na systém řízení emisí, které bylo dodáno s výrobkem nebo je součástí dokumentace výrobce motoru.

Jiné země než USA a Kanada

Zákazníci, kteří zakoupili produkty Toro exportované z USA či Kanady, musí kontaktovat distributora (prodejce) produktů Toro, který jim poskytne zásady poskytování záruky pro danou zemi či oblast. Pokud z jakéhokoli důvodu nejste se službami distributora spokojeni nebo je pro vás obtížné získat informace o záruce, obraťte se na autorizované servisní středisko společnosti Toro.

374-0253 Rev F