Form No. 3440-216 Rev B

EN 60V Inverter

51860T

ES Inversor 60 V

51860T

FR Convertisseur 60 V

51860T

www.Toro.com.

3440-216

Form No. 3440-213 Rev B

Count on it.

Operator's Manual

60V Inverter

Model No. 51860T—Serial No. 322000001 and Up

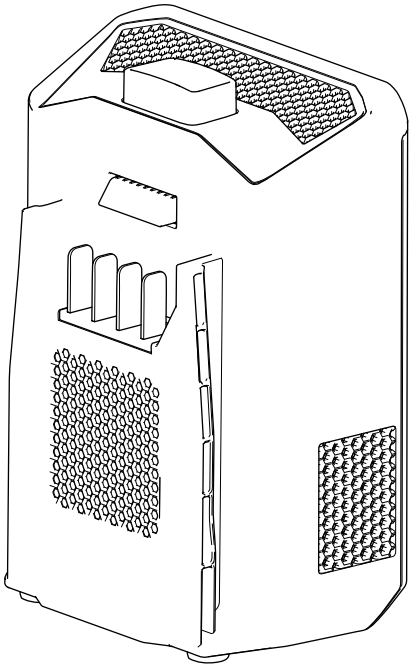

Register at www.Toro.com.
Original Instructions (EN)

3440-213

⚠ WARNING

CALIFORNIA
Proposition 65 Warning

The power cord on this product contains lead, a chemical known to the State of California to cause birth defects or other reproductive harm. Wash hands after handling.

Use of this product may cause exposure to chemicals known to the State of California to cause cancer, birth defects, or other reproductive harm.

Introduction

This inverter is intended to be used by residential homeowners. It is designed to use Toro 60V lithium-ion battery packs. These battery packs are designed to be charged only by Toro 60V lithium-ion battery chargers. Using these products for purposes other than their intended use could prove dangerous to you and bystanders.

Model 51860T does not include a battery or a charger.

Read this information carefully to learn how to operate and maintain your product properly and to avoid injury and product damage. You are responsible for operating the product properly and safely.

Visit www.Toro.com for more information, including safety tips, training materials, accessory information, help finding a dealer, or to register your product.

Whenever you need service, genuine the manufacturer parts, or additional information, contact an Authorized Service Dealer or the manufacturer Customer Service and have the model and serial numbers of your product ready. Figure 1 identifies the location of the model and serial numbers on the product. Write the numbers in the space provided.

Important: **With your mobile device, you can scan the QR code (if equipped) on the serial number plate to access warranty, parts, and other product information.**

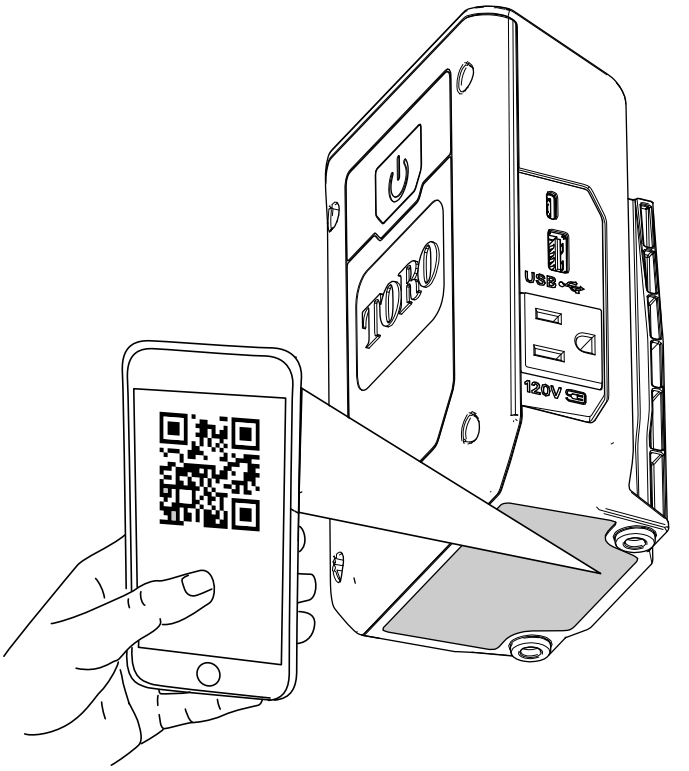

g388847

Figure 1

Model No. _____

Serial No. _____

© 2022—The Toro® Company
8111 Lyndale Avenue South
Bloomington, MN 55420

Contact us at www.Toro.com.
Printed in China
All Rights Reserved

Safety-Alert Symbol

The safety-alert symbol (Figure 2) shown in this manual and on the machine identifies important safety messages that you must follow to prevent accidents.

g000502

Figure 2
Safety-alert symbol

The safety-alert symbol appears above information that alerts you to unsafe actions or situations and is followed by the word **DANGER**, **WARNING**, or **CAUTION**.

DANGER indicates an imminently hazardous situation which, if not avoided, **will** result in death or serious injury.

WARNING indicates a potentially hazardous situation which, if not avoided, **could** result in death or serious injury.

CAUTION indicates a potentially hazardous situation which, if not avoided, **may** result in minor or moderate injury.

This manual uses two other words to highlight information. **Important** calls attention to special mechanical information and **Note** emphasizes general information worthy of special attention.

Safety

IMPORTANT SAFETY INSTRUCTIONS

1. SAVE THESE INSTRUCTIONS—This manual contains important safety and operating instructions for power inverter Model 51860T.
2. Before using the inverter, read all the instructions and cautionary markings on the inverter, battery pack, and product using the battery pack.
3. CAUTION—To reduce risk of injury, use only Toro 60V lithium-ion battery packs with the power inverter. Other brands and types of battery packs may burst, causing personal injury and damage.
4. WARNING—Do not connect the inverter to a wall outlet or any AC distribution wiring, this can cause can cause a fire or electric shock.
5. These devices comply with Part 15 of the FCC rules. Operation is subject to the following 2 conditions: (1) These devices may not cause harmful interference; and (2) these devices must accept any interference received, including interference that may cause undesired operation.

I. Training

1. Keep bystanders and children out of the operating area. Do not allow children to operate the machine. Allow only people who are responsible, trained, familiar with the instructions, and physically capable to operate the machine.
2. Do not allow children to use or play with the battery pack or battery inverter; local regulations may restrict the age of the operator.

II. Preparation

1. Use the inverter only with specifically designated battery packs. Using other types of battery packs may create a risk of injury and/or fire.
2. Do not use a damaged or modified battery pack or battery inverter. It may exhibit unpredictable behavior, resulting in fire, explosion, or risk of injury.
3. If the inverter is damaged, contact an Authorized Service Dealer to replace it.

III. Operation

1. Charge the battery pack with only the battery charger specified by Toro. A charger suitable for 1 type of battery pack may create a risk of fire when used with another battery pack.
2. Use the inverter in a dry, well-ventilated area only. Do not operate the inverter if it is wet or near flammable materials.
3. Do not ground the neutral of the inverter.
4. Do not perform maintenance or service appliances that are connected to the inverter. Disconnect any appliances from the inverter when they are done charging.
5. Follow all operation instructions and do not use the battery pack or inverter outside of the temperature range specified in the instructions. Otherwise, you may damage the battery pack or inverter and increase the risk of fire.
6. Under abusive conditions, the battery pack may eject liquid; avoid contact. If you accidently come into contact with the liquid, flush with water. If the liquid contacts your eyes, seek medical help. Liquid ejected from the battery pack may cause irritation or burns.
7. Do not expose a battery pack or tool to fire or excessive temperature. Exposure to fire or temperature above 130°C (265°F) may cause explosion.
8. CAUTION—A mistreated battery pack may present a risk of fire, explosion, or chemical burn.
   - Do not disassemble the battery pack.
   - Replace the battery pack with a genuine Toro battery pack only; using another type of battery pack may cause a fire or risk of injury.
   - Keep battery packs out of the reach of children and in the original packaging until you are ready to use them.

IV. Maintenance and Storage

1. Do not allow children to clean or maintain the battery inverter.
2. When the battery pack is not in use, keep it away from metal objects such as paper clips, coins, keys, nails, and screws that can make a connection from 1 terminal to another. Shorting the battery terminals may cause burns or a fire.
3. Do not attempt to repair the battery pack or power inverter. Have an Authorized Service Dealer perform service on the battery pack or power inverter using identical replacement parts to ensure that the product is safely maintained.
4. Check with local codes for possible special battery disposal instructions.

SAVE THESE INSTRUCTIONS

Safety and Instructional Decals

Safety decals and instructions are easily visible to the operator and are located near any area of potential danger. Replace any decal that is damaged or missing.

decal139-5366

139-5366

Product Overview

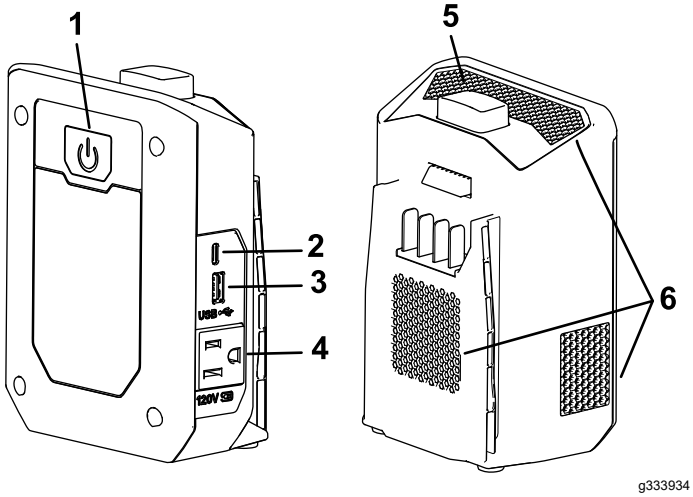

Figure 3

1. Power button/LED
2. USB-C port
3. USB-A port
4. AC receptacle
5. Battery pack latch button
6. Vents

Specifications

Battery Charger

Model	**51860T**	
Type	60V MAX Lithium-Ion Battery Inverter	
Watts	330W continuous, 450W momentary surge	
Input	60V DC ⎓ 8A	
Output Wave Form	Modified sine wave	
AC Receptacle Output	120V AC ~2.5A, 60Hz	
USB Port Output*	USB-C	5V 2.4A, 9V 3A, 12V 2.5A, 20V 1.5A,
	USB-A	5V 3.4A, 9V 2A, 12V 1.5A

*The USB ports share internal circuitry; if the USB-A port is in use; the USB-C port supplies 5V output only.

Appropriate Temperature Ranges

Charge/store the battery pack at	5°C (41°F) to 40°C (104°F)*
Use battery pack at	-30°C (-22°F) to 49°C (120°F)
Use the tool at	0°C (32°F) to 49°C (120°F)*

*Charging time will increase if you do not charge the battery within this range.

Store the tool, battery pack, and battery charger in an enclosed clean, dry area.

Operation

Installing the Battery

1. Ensure that the vents on the battery and inverter are clear of any dust and debris (Figure 4).
2. Disconnect any devices attached to the inverter.
3. Line up the cavity in the battery pack with the tongue on the inverter (Figure 4).
4. Slide the battery pack into the inverter until it is fully seated.
5. To remove the battery pack, turn the power off, then press down the latch button and slide the battery up and away from the inverter.

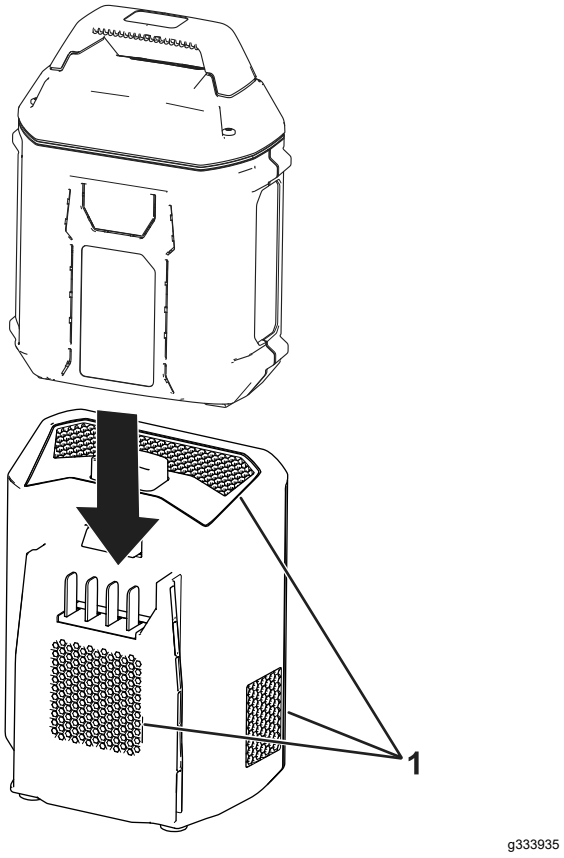

Figure 4

1. Inverter vents

Using the Inverter

Important: **Use the inverter only in temperatures that are within the appropriate range; refer to Specifications (page 6).**

Important: **Ensure that the combined load requirement of your equipment does not exceed the inverter's output rating.**

Important: **Do not connect the inverter to a household wall outlet or any AC distribution wiring, and do not connect the neutral inverter connector to ground.**

1. Install the battery; refer to Installing the Battery (page 6)
2. Press the power button on the back of the inverter to turn the inverter on, the LED lights up to solid green (Figure 3).
3. Connect your device to a USB port or the AC receptacle (Figure 5).

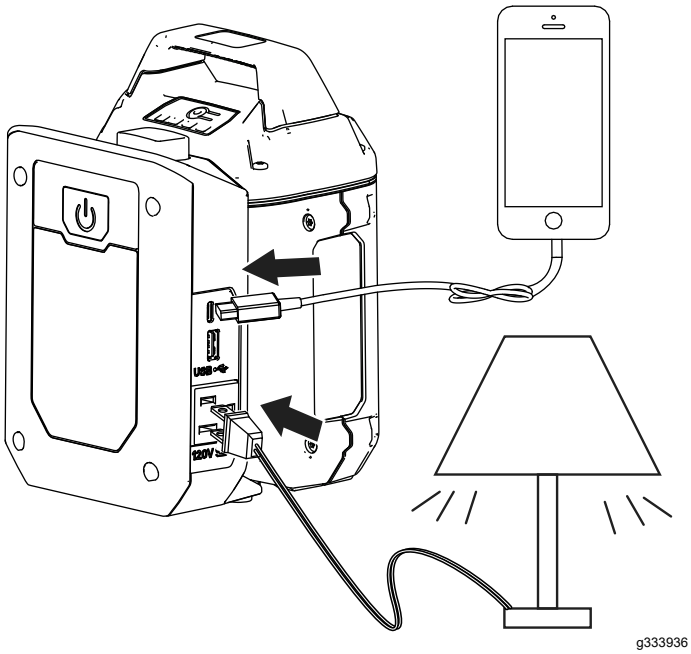

Figure 5

4. The power button has an LED that signals the condition of the inverter; refer to the following table to interpret the LED indicator light on the inverter.

Indicator light	Condition
Off	No battery pack inserted
Solid Green	Normal operation
Flashing Green	Low battery voltage
Solid Red	High-voltage protection or battery error
Flashing Red, intervals of 4	Short-circuit protection or overload protection
Flashing Red, intervals of 5	Low-voltage protection
Flashing Red, intervals of 6	Battery pack and/or battery inverter is over or under the appropriate temperature range.

*Refer to Troubleshooting (page 9) for more information.

Important: **Whenever the inverter is not in use, turn the inverter off and remove the battery from the inverter.**

Maintenance

Maintenance and servicing are not required under normal conditions.

When you clean the surface of the equipment, wipe it only with a dry cloth.

Do not disassemble the equipment; if it is damaged, contact your Authorized Service Dealer.

Storage

Important: **Store the inverter, battery pack, and charger only in temperatures that are within the appropriate range; refer to Specifications (page 6).**

Important: **If you are storing the inverter for the off-season, remove the battery pack from the tool and charge the battery pack until 2 or 3 LED indicators turn green on the battery. Do not store a fully charged or fully depleted battery. When you are ready to use the inverter again, charge the battery pack until the left indicator light turns green on the charger or all 4 LED indicators turn green on the battery.**

- Disconnect the inverter from the power supply (i.e., remove the battery pack) and check for damage after use.
- Clean all foreign material from the inverter.
- Do not store the inverter with the battery pack installed.
- When not in use, store the inverter, battery pack, and battery charger out of the reach of children.
- Keep the inverter, battery pack, and battery charger away from corrosive agents, such as garden chemicals and de-icing salts.
- To reduce the risk of serious personal injury, do not store the battery pack outside or in vehicles.
- Store the inverter, battery pack, and battery charger in an enclosed clean, dry area.

Preparing the Battery Pack for Recycling

Important: **Upon removal, cover the terminals of the battery pack with heavy-duty adhesive tape. Do not attempt to destroy or disassemble the battery pack or remove any of its components.**

	Lithium-ion battery packs labeled with the Call2Recycle seal can be recycled at any participating retailer or battery recycling facility in the Call2Recycle program (US and Canada only). To locate a participating retailer or facility closest to you, please call 1-800-822-8837 or visit www.call2recycle.org. If you cannot locate a participating retailer or facility nearby, or if your rechargeable battery is not labeled with the Call2Recycle seal, please contact your local municipality for more information on how to responsibly recycle the battery. If you are located outside of the US and Canada, please contact your authorized Toro distributor.

Troubleshooting

Perform only the steps described in these instructions. All further inspection, maintenance, and repair work must be performed by an authorized service center or a similarly qualified specialist if you cannot solve the problem yourself.

Problem	Possible Cause	Corrective Action
The inverter does not charge, shuts down, or the LED indicator light is red.	1. The installed battery pack is out of charge.	1. Replace with a charged battery pack or charge the battery pack.
	2. The battery charger is over or under the appropriate temperature range (red flashing LED in intervals of 4).	2. Unplug the battery from the inverter and move them to a place where it is dry and the temperature is between 5°C (41°F) and 40°C (104°F). Allow the unit to cool for at least 15 minutes before restarting after a heat-related shutdown. Unplug the unit while it is cooling.
	3. Input voltage is over or under acceptable levels.	3. The battery or inverter may be damaged; contact an authorized service dealer.
	4. The inverter or battery short circuited (red flashing LED in intervals of 4).	4. Remove the battery and restart the inverter after 5 minutes.
The battery pack loses charge quickly.	1. The battery pack is over or under the appropriate temperature range.	1. Move the battery pack to a place where it is dry and the temperature is between 5°C (41°F) and 40°C (104°F).
The tool does not run or does not run continuously.	1. There is moisture on the leads of the battery pack.	1. Allow the battery pack to dry or wipe it dry.
	2. The battery is not fully installed into the tool.	2. Remove and then replace the battery into the tool making sure that it is fully installed and latched.
Some AC appliances do not start.	1. The power needed to start some AC appliances may be as much as 2 to 8 times its continuous wattage requirements.	1. Read the information panel on each AC appliance carefully to accurately determine the tool's input wattage.
There is a buzzing sound in some plugged-in audio systems.	1. The power supply in the electronic device does not adequately filter the modified sine wave produced by the inverter.	1. Use a higher quality sound system that incorporates a higher quality power amplified supply.
There is a interference in the signal of some plugged-in television devices.	1. The TV signal is too weak.	1. Adjust the orientation of the inverter, the antenna cables, and the TV power cord to minimize interference or move to an area with greater signal reception.
	2. The inverter is being used to power other high-power appliances.	2. Do not operate high-power appliances or tools when you are watching TV.
	3. The antenna/signal cable is damaged or inadequate.	3. Ensure that the antenna feeding the television provides an adequate ("snow free") signal and that high quality, shielded antenna cable is used.
	4. The inverter is shielded to minimize interference with TV signals; the shielding may be damaged.	4. Contact an authorized service dealer.

California Proposition 65 Warning Information

What is this warning?

You may see a product for sale that has a warning label like the following:

WARNING: Cancer and Reproductive Harm—www.p65Warnings.ca.gov.

What is Prop 65?

Prop 65 applies to any company operating in California, selling products in California, or manufacturing products that may be sold in or brought into California. It mandates that the Governor of California maintain and publish a list of chemicals known to cause cancer, birth defects, and/or other reproductive harm. The list, which is updated annually, includes hundreds of chemicals found in many everyday items. The purpose of Prop 65 is to inform the public about exposure to these chemicals.

Prop 65 does not ban the sale of products containing these chemicals but instead requires warnings on any product, product packaging, or literature with the product. Moreover, a Prop 65 warning does not mean that a product is in violation of any product safety standards or requirements. In fact, the California government has clarified that a Prop 65 warning "is not the same as a regulatory decision that a product is 'safe' or 'unsafe.'" Many of these chemicals have been used in everyday products for years without documented harm. For more information, go to https://oag.ca.gov/prop65/faqs-view-all.

A Prop 65 warning means that a company has either (1) evaluated the exposure and has concluded that it exceeds the "no significant risk level"; or (2) has chosen to provide a warning based on its understanding about the presence of a listed chemical without attempting to evaluate the exposure.

Does this law apply everywhere?

Prop 65 warnings are required under California law only. These warnings are seen throughout California in a wide range of settings, including but not limited to restaurants, grocery stores, hotels, schools, and hospitals, and on a wide variety of products. Additionally, some online and mail order retailers provide Prop 65 warnings on their websites or in catalogs.

How do the California warnings compare to federal limits?

Prop 65 standards are often more stringent than federal and international standards. There are various substances that require a Prop 65 warning at levels that are far lower than federal action limits. For example, the Prop 65 standard for warnings for lead is 0.5 µg/day, which is well below the federal and international standards.

Why don't all similar products carry the warning?

- Products sold in California require Prop 65 labelling while similar products sold elsewhere do not.
- A company involved in a Prop 65 lawsuit reaching a settlement may be required to use Prop 65 warnings for its products, but other companies making similar products may have no such requirement.
- The enforcement of Prop 65 is inconsistent.
- Companies may elect not to provide warnings because they conclude that they are not required to do so under Prop 65; a lack of warnings for a product does not mean that the product is free of listed chemicals at similar levels.

Why does the manufacturer include this warning?

the manufacturer has chosen to provide consumers with as much information as possible so that they can make informed decisions about the products they buy and use. the manufacturer provides warnings in certain cases based on its knowledge of the presence of one or more listed chemicals without evaluating the level of exposure, as not all the listed chemicals provide exposure limit requirements. While the exposure from the manufacturer products may be negligible or well within the "no significant risk" range, out of an abundance of caution, the manufacturer has elected to provide the Prop 65 warnings. Moreover, if the manufacturer does not provide these warnings, it could be sued by the State of California or by private parties seeking to enforce Prop 65 and subject to substantial penalties.

Form No. 3440-214 Rev B

TORO®

Count on it.

Manual del operador

Inversor 60 V

Nº de modelo 51860T—Nº de serie 322000001 y superiores

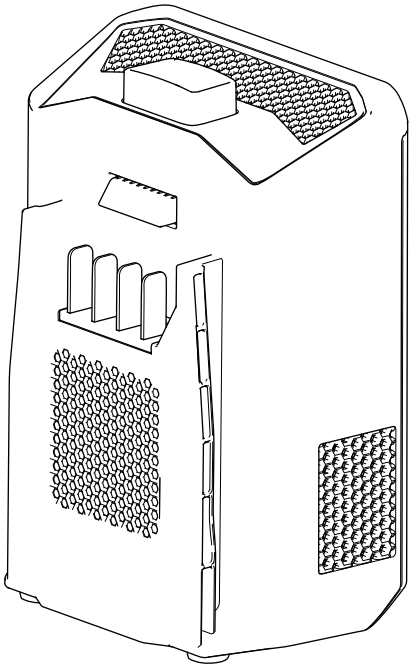

Registre su producto en www.Toro.com.
Traducción del original (ES)

3440-214

⚠ ADVERTENCIA

CALIFORNIA
Advertencia de la Propuesta 65

El cable eléctrico de este producto contiene plomo, que el Estado de California sabe que causa defectos congénitos u otros peligros para la reproducción. Lávese las manos después de manejar el material.

El uso de este producto puede provocar la exposición a sustancias químicas que el Estado de California considera causantes de cáncer, defectos congénitos u otros trastornos del sistema reproductor.

Introducción

Este inversor está diseñado para ser usado por usuarios domésticos. Está diseñado para usar baterías de ion litio de 60 V de Toro. Estas baterías están diseñadas para ser cargadas únicamente con cargadores de batería de ion litio de 60 V de Toro. El uso de estos productos para propósitos diferentes a los previstos puede ser peligroso para usted y para otras personas]

El Modelo 51860T no incluye batería ni cargador.

Lea este manual detenidamente para aprender a utilizar y mantener correctamente su producto, y para evitar lesiones y daños al producto. Usted es el responsable de utilizar el producto de forma correcta y segura.

Visite www.Toro.com para más información, incluyendo consejos de seguridad, materiales de formación, información sobre accesorios, para localizar un distribuidor o para registrar su producto.

Si necesita asistencia técnica, piezas genuinas del fabricante o información adicional, póngase en contacto con un Servicio Técnico Autorizado o con el Servicio de atención al cliente del fabricante y tenga a mano el número de serie y de modelo del producto. Figura 1 identifica la ubicación de los números de modelo y serie en el producto. Escriba los números en el espacio provisto.

Importante: **Con su dispositivo móvil, puede escanear el código QR (en su caso) de la placa del número de serie para acceder a información sobre el producto, la garantía y las piezas.**

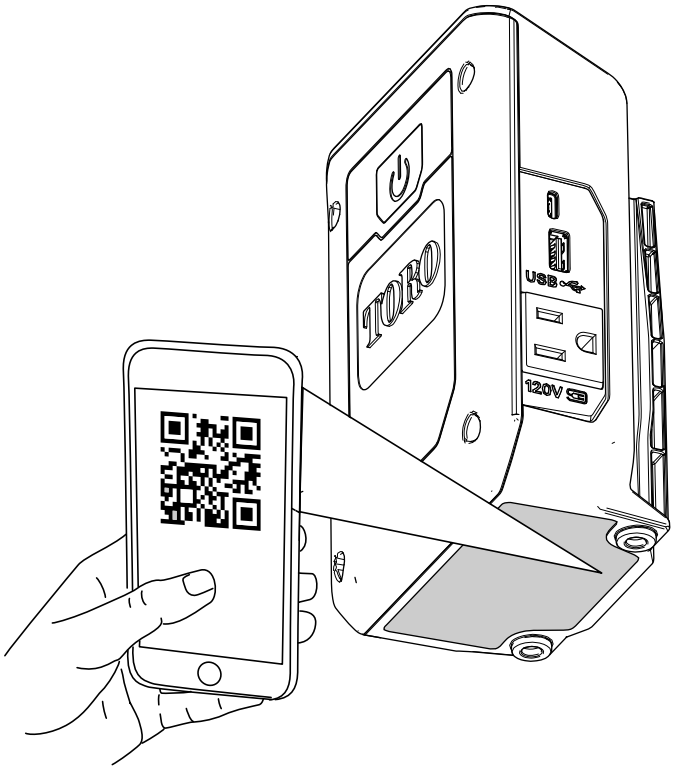

g388847

Figura 1

Nº de modelo _____

Nº de serie _____

© 2022—The Toro® Company
8111 Lyndale Avenue South
Bloomington, MN 55420

Póngase en contacto con nosotros en www.Toro.com.
Impreso en China
Reservados todos los derechos

Símbolo de alerta de seguridad

El símbolo de alerta de seguridad (Figura 2) que aparece en este manual y en la máquina identifica mensajes de seguridad importantes que usted debe observar para evitar accidentes.

g000502

Figura 2

Símbolo de alerta de seguridad

El símbolo de alerta de seguridad aparece encima de cierta información que le alerta ante acciones o situaciones inseguras, y va seguido de la palabra **PELIGRO**, **ADVERTENCIA**o **PRECAUCIÓN**.

PELIGRO indica una situación inminentemente peligrosa que, si no se evita, **causará** la muerte o lesiones graves.

ADVERTENCIA indica una situación potencialmente peligrosa que, si no se evita, **podría causar** la muerte o lesiones graves.

PRECAUCIÓN indica una situación potencialmente peligrosa que, si no se evita, **podría causar** lesiones menores o moderadas.

Este manual utiliza dos palabras más para resaltar información. **Importante** resalta información mecánica especial, y **Nota** resalta información general digna de una atención especial.

Seguridad

INSTRUCCIONES DE SEGURIDAD IMPORTANTES

1. GUARDE ESTAS INSTRUCCIONES - Este manual contiene importantes instrucciones de seguridad y uso sobre el inversor de corriente Modelo 51860T.
2. Antes de utilizar el inversor, lea todas las instrucciones y símbolos de advertencia que figuran en el inversor, en la batería y en el producto que utiliza la batería.
3. CUIDADO - Para reducir el riesgo de lesiones, utilice únicamente baterías de ion litio de 60 V de Toro con el inversor de corriente. Otras marcas y tipos de batería pueden reventar y causar lesiones personales y daños materiales.
4. ADVERTENCIA – No conecte el inversor a una toma de corriente o a cualquier tipo de cable de corriente alterna (CA); esto puede causar un incendio o una descarga eléctrica.
5. Estos dispositivos cumplen la Parte 15 de las normas FCC. El uso está sujeto a las dos condiciones siguientes: (1) Estos dispositivos no pueden causar interferencias dañinas; y (2) estos dispositivos deben aceptar cualquier interferencia recibida, incluyendo interferencias que puedan causar un funcionamiento no deseado.

I. Formación

1. Mantenga a transeúntes y niños alejados de la zona de trabajo. No permita que la máquina sea utilizada por niños. Sólo permita que manejen la máquina personas responsables, formadas, familiarizadas con las instrucciones, y físicamente capaces de utilizar la máquina.
2. No deje que los niños utilicen o jueguen con la batería o el inversor de batería; la normativa local puede restringir la edad del operador.

II. Preparación

1. Utilice el inversor únicamente con las baterías específicamente indicadas. El uso de otros tipos de batería puede crear un riesgo de lesiones y/o incendio.
2. No utilice baterías o inversores de batería dañados o modificados. Podrían mostrar un comportamiento impredecible con resultado de incendio, explosión o riesgo de lesiones.
3. Si el inversor está dañado, póngase en contacto con un Servicio Técnico Autorizado para cambiarlo.

III. Operación

1. Cargue la batería únicamente con el cargador de la batería especificado por Toro. Un cargador diseñado para un tipo determinado de batería puede crear un riesgo de incendio si se utiliza con otra batería.
2. Utilice el inversor únicamente en una zona seca y bien ventilada. No utilice el inversor si está húmedo, ni cerca de materiales inflamables.
3. No conecte a tierra el neutro del inversor.
4. No realice tareas de mantenimiento o revisión en dispositivos conectados al inversor. Desconecte los dispositivos del inversor cuando terminen de cargar.
5. Siga todas las instrucciones de uso y no utilice la batería o el inversor fuera del intervalo de temperaturas especificado en las instrucciones. Si no, puede dañar la batería o el inversor y aumentar el riesgo de incendio.
6. En condiciones abusivas, la batería puede expulsar líquido; evite el contacto. En caso de un contacto accidental con el líquido, enjuague con agua. Si el líquido entra en contacto con sus ojos, busque ayuda médica. El líquido expulsado de la batería puede causar irritación o quemaduras.
7. No exponga una batería o un cargador al fuego o a temperaturas excesivas. La exposición al fuego o a temperaturas superiores a los 130 °C (265 °F) puede causar una explosión.
8. CUIDADO – una batería maltratada puede representar un riesgo de incendio, explosión o quemadura química.
   - No desmonte la batería.
   - Sustituya la batería únicamente por una batería Toro genuina; el uso de otro tipo de batería podría provocar un incendio o un riesgo de lesión.
   - Mantenga las baterías fuera del alcance de los niños y en el embalaje original hasta su uso.

IV. Mantenimiento y almacenamiento

1. No deje que los niños limpien o mantengan el inversor de batería.
2. Cuando la batería no está en uso, debe mantenerse alejada de objetos metálicos como clips, monedas, llaves, clavos y tornillos que pudieran hacer una conexión entre un terminal y otro. Un cortocircuito entre los terminales de la batería puede causar quemaduras o un incendio.
3. No intente reparar la batería o el inversor de corriente. Haga que un Servicio Técnico Autorizado realice el mantenimiento de la batería o del inversor de corriente usando piezas de repuesto idénticas para mantener el nivel de seguridad del producto.
4. Compruebe si la normativa local contiene alguna instrucción especial sobre la eliminación de baterías.

GUARDE ESTAS INSTRUCCIONES

Pegatinas de seguridad e instrucciones

Las pegatinas de seguridad e instrucciones están a la vista del operador y están ubicadas cerca de cualquier zona de peligro potencial. Sustituya cualquier pegatina que esté dañada o que falte.

decal139-5366

139-5366

El producto

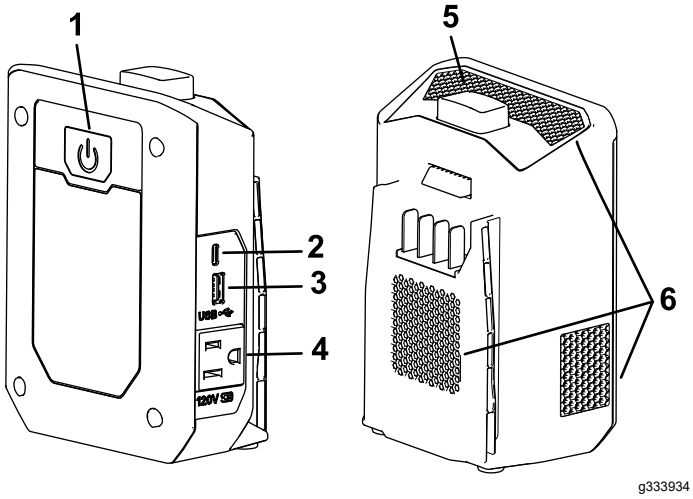

Figura 3

1. Botón de encendido/LED
2. Puerto USB-C
3. Puerto USB-A
4. Conector de CA
5. Botón de enganche de la batería
6. Orificios de ventilación

Especificaciones

Cargador de baterías

Modelo	**51860T**	
Tipo	Inversor de batería de ion litio 60V MAX	
Vatios	330 W continuos, 450 W momentáneos	
Entrada	60 V CC ⎓ 8A	
Forma de las ondas de salida	Onda sinusoidal modificada	
Salida del enchufe CA	120 V CA ~2.5 A, 60 Hz	
Salida Puerto USB *	USB-C	5 V 2.4 A, 9 V 3 A, 12 V 2.5 A, 20 V 1.5 A,
	USB-A	5 V 3.4 A, 9 V 2 A, 12 V 1.5 A

*Los puertos USB comparten su circuitería interna; si el puerto USB-A está en uso, el puerto USB-C proporciona una salida de 5 V solamente.

Intervalos de temperatura adecuados

Cargue/guarde la batería a	5°C (41°F) a 40°C (104°F)*
Utilice la batería a	-30°C (-22°F) a 49°C (120°F)
Utilice la herramienta a	0°C (32°F) a 49°C (120°F)*

* El tiempo de carga será mayor si la temperatura no está en este intervalo durante la carga.

Guarde la herramienta, la batería y el cargador en un lugar cerrado, limpio y seco.

Operación

Instalación de la batería

1. Compruebe que los orificios de ventilación de la batería y del inversor están libres de polvo y residuos (Figura 4).
2. Desconecte cualquier dispositivo que esté conectado al inversor.
3. Alinee el hueco de la batería con la lengüeta del inversor (Figura 4).
4. Introduzca la batería en el inversor hasta que encaje por completo.
5. Para retirar la batería, apague la corriente, luego presione el botón de enganche y deslice la batería hacia arriba para separarla del inversor.

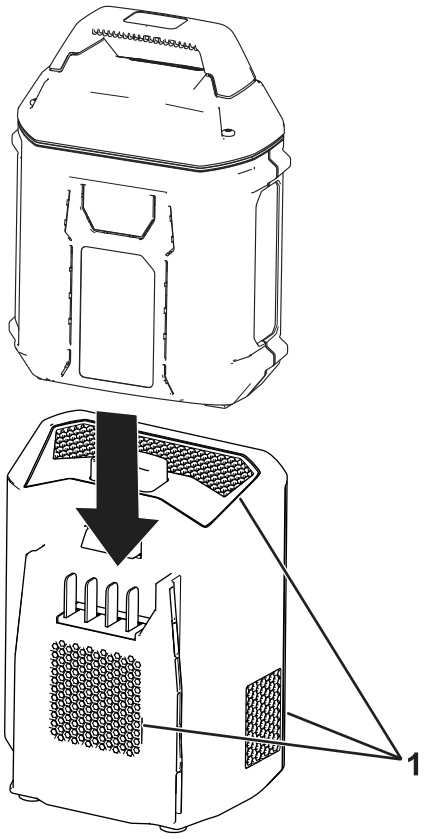

Figura 4

1. Orificios de ventilación del inversor

Uso del inversor

Importante: **Utilice el inversor únicamente a temperaturas que estén dentro del intervalo apropiado; consulte Especificaciones (página 6).**

Importante: **Asegúrese de que la carga combinada de su equipo no supera la potencia de salida del inversor.**

Importante: **No conecte el inversor a una toma de corriente doméstica o a cualquier tipo de cable de corriente alterna (CA), y no conecte el conector del neutro del inversor a tierra.**

1. Instale la batería; consulte Instalación de la batería (página 7)
2. Pulse el botón de encendido situado en la parte trasera del inversor para encender el inversor; los LED se encienden en color verde fijo (Figura 3).
3. Conecte su dispositivo a un puerto USB o al conector de CA (Figura 5).

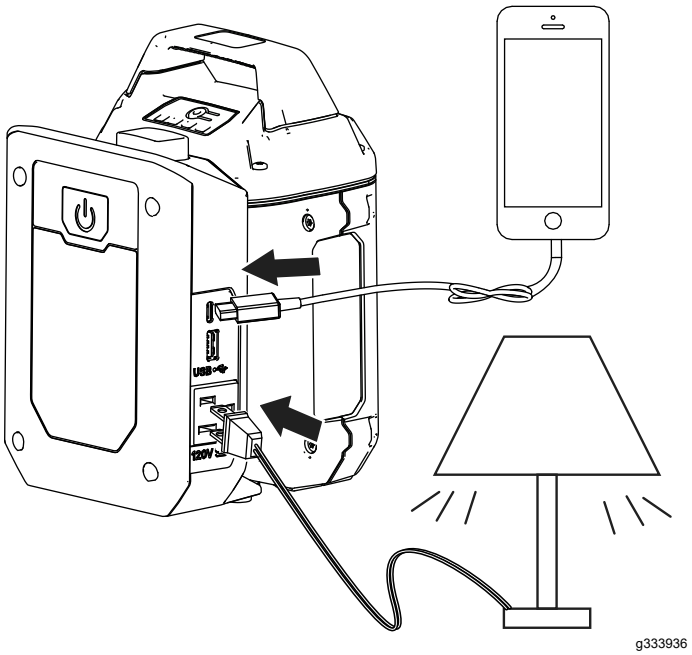

Figura 5

4. El botón de encendido tiene un LED que indica la condición del inversor; consulte la tabla siguiente para interpretar el indicador LED del inversor.

Indicador	Condición
Apagada	No hay batería insertada
Verde fijo	Operación normal
Verde intermitente	Bajo voltaje de la batería
Rojo fijo	Error de protección contra alta tensión o de la batería
Rojo intermitente, intervalos de 4	Protección contra cortocircuitos o sobrecarga
Rojo intermitente, intervalos de 5	Protección contra baja tensión
Rojo intermitente, intervalos de 6	La temperatura de la batería y/o el inversor de batería está por encima o por debajo del intervalo de temperatura adecuado.

*Consulte Solución de problemas (página 10) si desea más información.

Importante: **Si el inversor no se está utilizando, apague el inversor y retire la batería del inversor.**

Mantenimiento

No se requiere mantenimiento ni servicio en condiciones normales.

Para limpiar la superficie del equipo, pase un paño seco únicamente.

No desmonte el equipo; si está dañado, póngase en contacto con un Servicio Técnico Autorizado.

Almacenamiento

Importante: **Almacene el inversor, la batería y el cargador solo a temperaturas que estén dentro del intervalo apropiado; consulte** **Especificaciones (página 6)****.**

Importante: **Si va a almacenar el inversor fuera de temporada, retire la batería de la herramienta y cargue la batería hasta que 2 o 3 de los indicadores LED de la batería cambien a verde. No almacene la batería completamente cargada ni completamente descargada. Antes de volver a usar el inversor, cargue la batería hasta que se encienda el indicador izquierdo del cargador en verde, o hasta que los 4 indicadores LED de la batería cambien a verde.**

- Desconecte el inversor del suministro de energía (es decir, retire la batería) y compruebe si hay daños después del uso.
- Limpie cualquier material extraño del inversor.
- No guarde el inversor con la batería instalada.
- Cuando no se estén utilizando, almacene el inversor, la batería y el cargador de la batería fuera del alcance de los niños.
- Guarde el inversor, la batería y el cargador de la batería lejos de agentes corrosivos como productos químicos de jardín o sal para deshielo.
- Para reducir el riesgo de lesiones personales graves, no almacene la batería en el exterior o en un vehículo.
- Guarde el inversor, la batería y el cargador en un lugar cerrado, limpio y seco.

Preparación de la batería para el reciclado

Importante: **Después de retirarla, cubra los terminales de la batería con cinta adhesiva de servicio pesado. No intente destruir o desmontar la batería ni intente retirar cualquiera de los componentes de la misma.**

RECYCLE RBRC Li-ion 1.800.822.8837	Las baterías ion litio etiquetadas con el sello Call2Recycle pueden ser recicladas en cualquier comercio o instalación de reciclado de baterías adscrito al programa Call2Recycle (solo EE. UU. y Canadá). Para localizar un comercio o una instalación participante cercano, llame al 1-800-822-8837 o visite www.call2recycle.org. Si no puede localizar un comercio o instalación participante cercano, o si su batería recargable no está etiquetada con el sello Call2Recycle, póngase en contacto con su ayuntamiento para obtener más información sobre el reciclado responsable de la batería. Si se encuentra fuera de EE. UU. o Canadá, póngase en contacto con su distribuidor Toro autorizado.

Solución de problemas

Realice solo los pasos descritos en estas instrucciones. Cualquier otro trabajo de inspección, mantenimiento o reparación debe ser realizado por un Servicio Técnico Autorizado o por un especialista autorizado si no puede solucionar el problema usted mismo.

Problema	Posible causa	Acción correctora
El inversor no se carga, se apaga o el indicador LED se ve rojo.	1. La batería instalada está descargada.	1. Cámbiela por una batería cargada o cargue la batería.
	2. La temperatura del cargador de la batería está por encima o por debajo del intervalo de temperaturas apropiado (LED rojo intermitente en intervalos de 4).	2. Desenchufe la batería del inversor y trasládelos a un lugar seco cuya temperatura sea de entre 5 °C (41 °F) y 40 °C (104 °F). Deje que la unidad se enfríe durante al menos 15 minutos antes de volver a encenderlo después de una parada por exceso de calor. Desenchufe la unidad mientras se enfría.
	3. El voltaje de entrada es superior o inferior a un nivel aceptable.	3. La batería o el inversor pueden estar dañados; póngase en contacto con un servicio técnico autorizado.
	4. El inversor o la batería tiene un cortocircuito (LED rojo intermitente en intervalos de 4).	4. Retire la batería y vuelva a encender el inversor después de 5 minutos.
La batería se descarga rápidamente.	1. La temperatura de la batería está por encima o por debajo del intervalo de temperatura adecuado.	1. Traslade la batería a un lugar seco cuya temperatura sea de entre 5 °C (41 °F) y 40 °C (104 °F).
La herramienta no funciona o no funciona de forma continua.	1. Hay humedad en los cables de la batería.	1. Deje que la batería se seque o séquela con un paño.
	2. La batería no está instalada por completo en la herramienta.	2. Retire y luego vuelva a colocar la batería en la herramienta, asegurándose de que está completamente instalada y bloqueada.
Algunos dispositivos de CA no se encienden.	1. La corriente necesaria para encender algunos dispositivos de CA puede ser de 2 a 8 veces mayor que el vataje continuo necesario.	1. Lea detenidamente el panel de información de cada dispositivo de CA para determinar con precisión el vataje de entrada de la herramienta.
Se producen zumbidos en algunos sistemas de audio enchufados.	1. La fuente de alimentación del dispositivo electrónico no filtra adecuadamente la onda sinusoidal modificada producida por el inversor.	1. Utilice un sistema de sonido de mayor calidad que incorpore un suministro de potencia amplificada de mayor calidad.
Hay interferencias en la señal de algunos dispositivos de televisión enchufados.	1. La señal de TV es demasiado débil.	1. Ajuste la orientación del inversor, de los cables de la antena y o del cable de alimentación de la TV para minimizar las interferencias, o vaya a una zona que tenga mejor señal.
	2. El inversor se está utilizando para alimentar otros dispositivos de alta potencia.	2. No utilice dispositivos o herramientas de alta potencia mientras esté viendo la TV.
	3. El cable de antena/señal está dañado o no es un cable adecuado.	3. Asegúrese de que la antena que alimenta la televisión proporciona una señal adecuada (libre de "nieve") y que se utiliza un cable de antena apantallado de alta calidad.
	4. El inversor está apantallado para minimizar las interferencias con las señales de TV; puede estar dañado el apantallamiento.	4. Póngase en contacto con el servicio técnico autorizado.

Notas:

Información sobre las Advertencias de la Proposición 65 de California

¿Qué significa esta advertencia?

Puede ver un producto a la venta que lleva una etiqueta de advertencia como la siguiente:

ADVERTENCIA: Cáncer y daños reproductivos – www.p65Warnings.ca.gov.

¿Qué es la Proposición 65?

La Proposición 65 afecta a cualquier empresa que tenga presencia en California, que venda productos en California, o que fabrique productos que podrían ser introducidos o vendidos en California. Esta ley exige que el Gobernador de California mantenga y publique una lista de sustancias químicas identificadas como causantes de cáncer, defectos de nacimiento y/u otros daños reproductivos. La lista, que se actualiza anualmente, incluye cientos de productos químicos que se encuentran en muchos artículos de uso diario. El propósito de la Proposición 65 es informar al público sobre la exposición a estos productos químicos.

La Proposición 65 no prohíbe la venta de productos que contengan estos productos químicos, sino que requiere la presencia de advertencias en el producto, el envase y la documentación suministrada con el producto. Además, una advertencia de la Proposición 65 no significa que el producto contravenga ninguna norma o requisito de seguridad. De hecho, el gobierno de California ha aclarado que una advertencia bajo la Proposición 65 "no es lo mismo que una decisión legal sobre la ‘seguridad’ o la ‘inseguridad’ de un producto". Muchos de estos productos químicos han sido utilizados durante años en productos de uso diario sin que se hayan producido daños documentados. Para obtener más información, visite https://oag.ca.gov/prop65/faqs-view-all.

Una advertencia de la Proposición 65 significa que una empresa (1) ha evaluado la exposición y ha concluido que supera el nivel de "sin riesgo significativo"; o (2) ha optado por proporcionar una advertencia basándose en sus conocimientos respecto a la presencia de un producto químico de los incluidos en la lista, sin intentar evaluar la exposición.

¿Se aplica esta ley en todas partes?

Las advertencias de la Proposición 65 sólo son exigidas bajo la legislación de California. Estas advertencias se ven por toda California en una variedad de entornos, incluidos entre otros restaurantes, tiendas de alimentación, hoteles, escuelas y hospitales, así como en una amplia variedad de productos. Por otro lado, algunos minoristas de venta online y por correo incluyen advertencias de la Propuesta 65 en sus sitios web y en sus catálogos.

¿Qué diferencia hay entre las advertencias de California y los límites federales?

Las normas de la Proposición 65 son a menudo más exigentes que las normas federales o internacionales. Varias sustancias requieren una advertencia bajo la Proposición 65 a niveles muy inferiores a los límites federales. Por ejemplo, el nivel exigido por la Proposición 65 para las advertencias sobre el plomo es de 0.5 µg/día, que es muy inferior a lo que exigen las normas federales e internacionales.

¿Por qué no llevan la advertencia todos los productos similares?

- Los productos vendidos en California deben llevar etiquetas bajo la Proposición 65, mientras que otros productos similares que se venden en otros lugares no las necesitan.
- Una empresa puede estar obligada a incluir advertencias de Proposición 65 en sus productos como condición de un acuerdo tras un procedimiento legal relacionado con la Proposición 65, pero otras empresas que fabrican productos similares no tienen necesariamente la misma obligación.
- La aplicación de la Proposición 65 no es uniforme.
- Algunas empresas pueden optar por no proporcionar advertencias porque concluyen que no están obligadas a hacerlo bajo la Proposición 65; la falta de advertencias en un producto no significa que el producto esté libre de los productos químicos incluidos en la lista a niveles similares.

¿Por qué incluye el fabricante esta advertencia?

el fabricante ha optado por proporcionar a los consumidores la mayor cantidad posible de información para que puedan tomar decisiones informadas sobre los productos que compran y utilizan. el fabricante proporciona advertencias en determinados casos basándose en sus conocimientos sobre la presencia de uno o más productos químicos de la lista, sin evaluar el nivel de exposición, puesto que la lista no incluye límites de exposición para todos los productos químicos que contiene. Aunque la exposición que provocan los productos del fabricante puede ser insignificante, o estar dentro de los límites de la categoría "sin riesgo significativo", el fabricante ha optado por proporcionar las advertencias de la Proposición 65 por simple precaución. Además, si el fabricante no proporcionara estas advertencias, podría ser demandada por el Estado de California o por particulares bajo la Proposición 65, y estar sujeta a importantes sanciones.

Form No. 3440-215 Rev B

Count on it.

Manuel de l'utilisateur

Convertisseur 60 V

N° de modèle 51860T—N° de série 322000001 et suivants

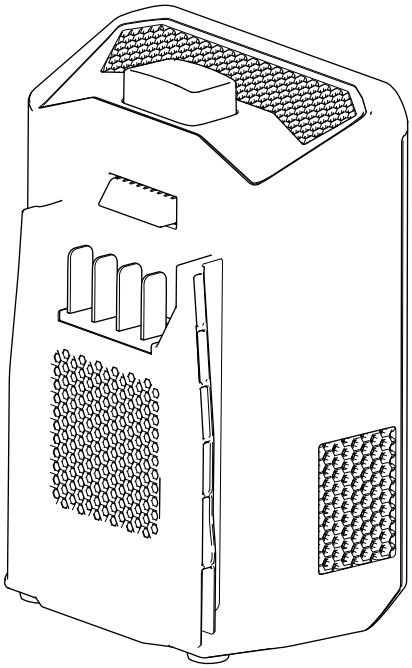

Enregistrez votre produit à www.Toro.com.
Traduction du texte d'origine (FR)

3440-215

⚠ ATTENTION

CALIFORNIE
Proposition 65 - Avertissement

Le cordon d'alimentation de cette machine contient du plomb, une substance chimique considérée par l'état de Californie comme susceptible de provoquer des malformations congénitales et autres troubles de la reproduction. Lavez-vous les mains après avoir manipulé la batterie.

L'utilisation de ce produit peut entraîner une exposition à des substances chimiques considérées pas l'état de Californie comme capables de provoquer des cancers, des anomalies congénitales ou d'autres troubles de la reproduction.

Introduction

Ce convertisseur est destiné au grand public. Il est conçu pour utiliser des batteries ion-lithium Toro de 60 V. Ces batteries sont conçues pour être uniquement chargées avec des chargeurs de batteries ion-lithium Toro de 60 V. L'utilisation de ces produits à d'autres fins que celle prévues peut être dangereuse pour vous-même et toute personne à proximité.

Le modèle 51860T ne comprend pas de batterie ni de chargeur.

Lisez attentivement ces informations pour apprendre comment utiliser et entretenir correctement votre produit, et éviter de l'endommager ou de vous blesser. Vous êtes responsable de l'utilisation sûre et correcte du produit.

Pour plus d'information, y compris des conseils de sécurité, des documents de formation, des renseignements concernant un accessoire, pour obtenir l'adresse d'un dépositaire ou pour enregistrer votre produit, rendez-vous sur le site www.Toro.com.

Pour obtenir des prestations de service, des pièces d'origine ou des renseignements complémentaires, munissez-vous des numéros de modèle et de série du produit et contactez un dépositaire-réparateur agréé ou le service client du constructeur. Figure 1 La indique l'emplacement des numéros de modèle et de série du produit. Inscrivez les numéros dans l'espace réservé à cet effet.

Important: **Avec votre appareil mobile, vous pouvez scanner le code QR (selon l'équipement) sur la plaque du numéro de série pour accéder à l'information sur la garantie, les pièces et autres renseignements concernant le produit.**

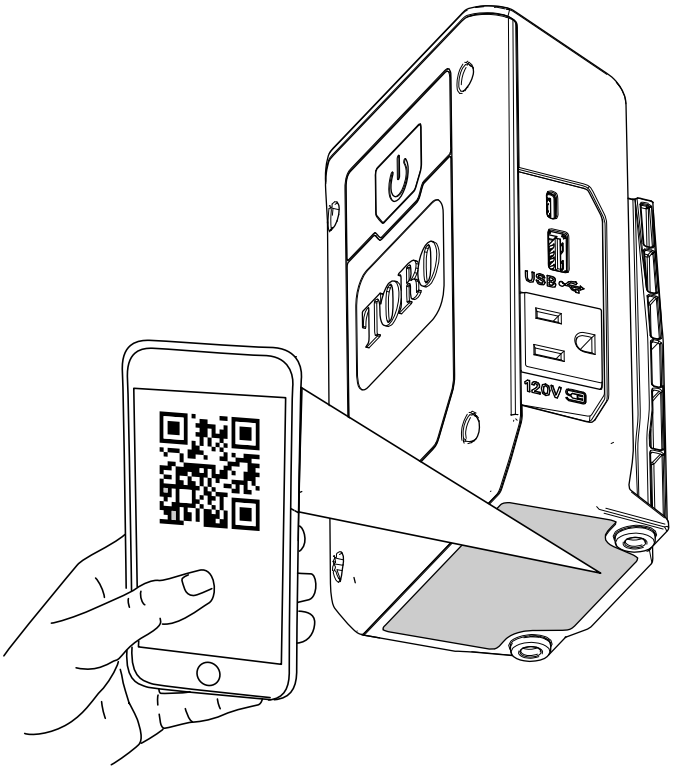

g388847

Figure 1

N° de modèle _____

N° de série _____

© 2022—The Toro® Company
8111 Lyndale Avenue South
Bloomington, MN 55420

Contactez-nous sur www.Toro.com.
Imprimé en Chine
Tous droits réservés

Symbole de sécurité

Le symbole de sécurité (Figure 2) dans ce manuel et sur la machine identifie d'importants messages de sécurité dont vous devez tenir compte pour éviter des accidents.

g000502

Figure 2

Symbole de sécurité

Le symbole de sécurité apparaît au-dessus de toute information signalant des actions ou des situations dangereuses. Il est suivi de la mention **DANGER**, **ATTENTION**ou **PRUDENCE**.

DANGER signale un danger immédiat qui, s'il n'est pas évité, entraînera obligatoirement des blessures graves ou mortelles.

ATTENTION signale un danger potentiel qui, s'il n'est pas évité, risque d'entraîner des blessures graves ou mortelles.

PRUDENCE signale un danger potentiel qui, s'il n'est pas évité, peut éventuellement entraîner des blessures légères ou modérées.

Deux autres termes sont également utilisés pour faire passer des informations essentielles : **Important** attire l'attention sur une information d'ordre mécanique et **Remarque** souligne une information d'ordre général méritant une attention particulière.

Sécurité

CONSIGNES DE SÉCURITÉ DE SÉCURITÉ

1. CONSERVEZ CES INSTRUCTIONS – Ce manuel contient des instructions d'utilisation et de sécurité importantes pour le convertisseur modèle 51860T.
2. Avant d'utiliser le convertisseur, lisez toutes les instructions et mises en garde qui figurent sur le convertisseur, la batterie et le produit utilisant la batterie.
3. PRUDENCE – Pour réduire les risques de blessures, utilisez uniquement des batteries ion-lithium Toro de 60 V avec le convertisseur. Les batteries d'une autre marque peuvent exploser et causer des blessures ou des dommages matériels.
4. ATTENTION – Ne branchez pas le convertisseur à une prise murale ou à un câblage de distribution CA, au risque de provoquer un incendie ou un choc électrique.
5. Ces appareils sont conformes à la section 15 de la réglementation FCC. Leur utilisation est soumise aux deux conditions suivantes : (1) Ces appareils ne doivent pas causer de parasites nuisibles; et (2) Ces appareils doivent tolérer les parasites reçus, y compris ceux qui pourraient en perturber le fonctionnement.

I. Formation à l'utilisation

1. N'admettez personne, notamment les enfants, dans le périmètre de travail. N'autorisez pas les enfants à utiliser la machine. Seules les personnes responsables, formées à l'utilisation de la machine, ayant lu et compris les instructions et physiquement aptes sont autorisées à utiliser la machine.
2. N'autorisez pas les enfants à utiliser ou jouer avec la machine, la batterie ou le convertisseur de batterie; certaines législations imposent un âge minimum pour les utilisateurs.

II. Avant l'utilisation

1. Utilisez le convertisseur uniquement avec les batteries spécifiquement prévues. L'utilisation d'autres types de batterie peut créer un risque de blessure et/ou d'incendie.
2. N'utilisez pas une batterie ou un convertisseur endommagé(e) ou modifié(e). L'un ou l'autre pourrait se comporter de manière imprévisible et causer un incendie, une explosion ou un risque de blessure.
3. Si le convertisseur est endommagé, contactez un dépositaire-réparateur agréé pour le faire remplacer.

III. Utilisation

1. Ne chargez la batterie qu'avec le chargeur spécifié par Toro. Un chargeur convenant à un certain type de batterie peut créer un risque d'incendie s'il est utilisé avec une autre batterie.
2. Utilisez le convertisseur uniquement dans un lieu sec et bien ventilé. N'utilisez pas le convertisseur s'il est humide ou à proximité de matériaux inflammables.
3. Ne mettez pas le neutre du convertisseur à la terre.
4. N'effectuez pas d'entretiens ou de révisions sur des appareils connectés au convertisseur. Débranchez tous les appareils du convertisseur une fois qu'ils sont chargés.
5. Suivez toutes les instructions d'utilisation et n'utilisez pas la batterie ou le convertisseur en dehors de la plage de température spécifiée dans les instructions. Vous risquez sinon d'endommager la batterie ou le convertisseur et d'accroître le risque d'incendie.
6. Dans des conditions d'utilisation abusive, du liquide peut jaillir hors de la batterie; évitez tout contact. En cas de contact accidentel avec le liquide, rincez à l'eau. En cas de contact du liquide avec les yeux, consultez un médecin. Le liquide éjecté de la batterie peut causer des irritations ou des brûlures.
7. N'exposez pas la batterie ou l'outil au feu ou à une température excessive. L'exposition au feu ou à une température supérieure à 130 °°C (265 °°F) peut provoquer une explosion.
8. PRUDENCE – la batterie peut présenter un risque d'incendie, d'explosion ou de brûlure chimique en cas de mauvais traitement.
   - Ne démontez pas la batterie.
   - Remplacez toujours la batterie par une batterie Toro d'origine; l'utilisation de tout autre type de batterie peut entraîner un risque d'incendie ou de blessure.
   - Conservez les batteries hors de la portée des enfants et dans leur emballage d'origine jusqu'au dernier moment avant de les utiliser.

IV. Entretien et remisage

1. N'autorisez pas les enfants à nettoyer ou faire l'entretien du convertisseur.
2. Lorsque la batterie ne sert pas, rangez-la à l'écart d'objets métalliques tels que trombones, pièces de monnaie, clés, clous et vis qui pourraient relier les bornes entre elles. Un court-circuit aux bornes de la batterie peut causer des brûlures ou un incendie.
3. N'essayez pas de réparer la batterie ou le convertisseur. Pour assurer l'entretien sécuritaire du produit, confiez l'entretien de la batterie ou du convertisseur à un dépositaire-réparateur agréé qui utilise des pièces de rechange identiques.
4. Vérifiez si la réglementation locale stipule des procédures de mise au rebut spéciales.

CONSERVEZ CES INSTRUCTIONS

Autocollants de sécurité et d'instruction

Des autocollants de sécurité et des instructions bien visibles sont placés près de tous les endroits potentiellement dangereux. Remplacez tout autocollant endommagé ou manquant.

decal139-5366

139-5366

Vue d'ensemble du produit

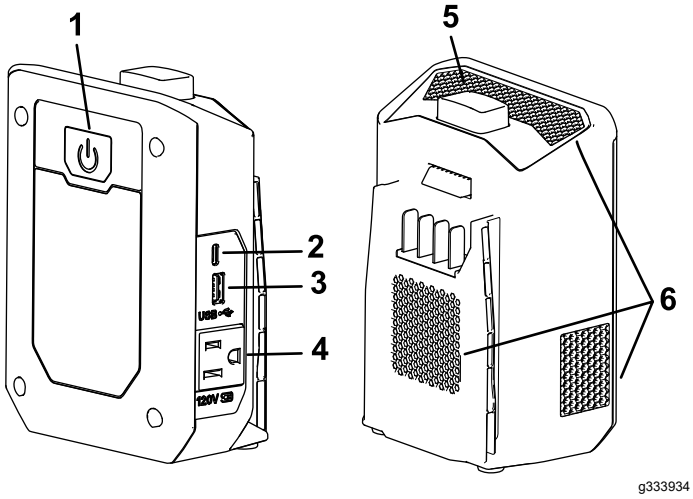

Figure 3

1. Bouton d'alimentation/DEL
2. Port USB-C
3. Port USB-A
4. Prise CA
5. Bouton de verrouillage de la batterie
6. Évents

Caractéristiques techniques

Chargeur de batterie

Modèle	**51860T**	
Type	Convertisseur de batterie ion-lithium 60 V MAX	
W	330 W continu, 450 W surintensité momentanée	
Entrée	60 V CC ⎓ 8 A	
Forme d'onde de sortie	Onde sinusoïdale modifiée	
Sortie de prise CA	120 V CA ~2,5 A, 60 Hz	
Sortie de prise USB*	USB-C	5 V 2,4 A, 9 V 3 A, 12 V 2,5 A, 20 V 1,5 A,
	USB-A	5 V 3,4 A, 9 V 2 A, 12 V 1,5 A

*Les ports USB partagent des circuits internes; si le port USB-A est utilisé, le port USB-C fournit uniquement une sortie 5 V.

Plages de température adéquates

Charger/ranger la batterie entre	5 °C (41 °F) à 40 °C (104 °F)*
Utiliser la batterie entre	-30 °C (-22 °F) à 49 °C (120 °F)
Utiliser l'outil entre	0 °C (32 °F) à 49 °C (120 °F)*

*Le temps de charge sera plus long en dehors de cette plage de température.

Rangez l'outil, la batterie et le chargeur dans un lieu fermé, propre et sec.

Utilisation

Mise en place de la batterie

1. Vérifiez que les évents de la batterie et du convertisseur sont exempts de poussière et de débris (Figure 4).
2. Débranchez les appareils connectés au convertisseur.
3. Alignez le creux de la batterie sur la languette du convertisseur (Figure 4).
4. Glissez la batterie dans le convertisseur jusqu'à ce qu'elle soit complètement enclenchée.
5. Pour retirer la batterie, mettez l'appareil hors tension, appuyez sur le bouton de verrouillage et tirez la batterie vers le haut pour la sortir du convertisseur.

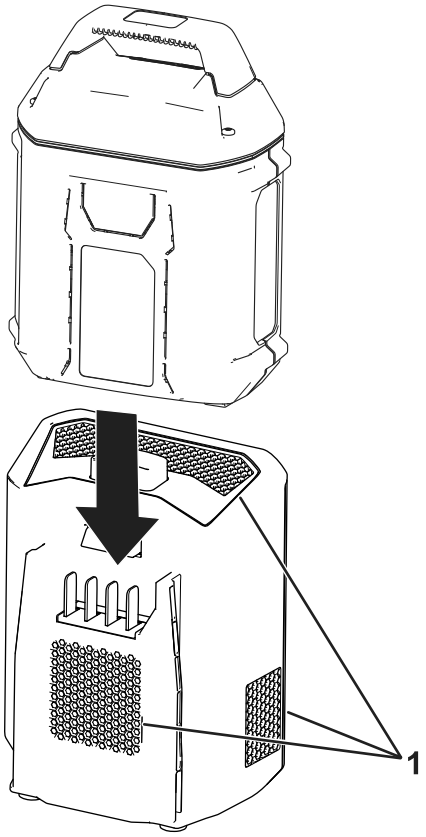

g333935

Figure 4

1. Évents du convertisseur

Utilisation du convertisseur

Important: **Utilisez le convertisseur uniquement à des températures comprises dans la plage adéquate; voir Caractéristiques techniques (page 6).**

Important: **Assurez-vous que la charge combinée de votre matériel ne dépasse pas la puissance de sortie du convertisseur.**

Important: **Ne branchez pas le convertisseur à une prise murale ou un câble de distribution CA, et ne reliez pas le connecteur neutre du convertisseur à la masse.**

1. Mettez la batterie en place; voir Mise en place de la batterie (page 7)
2. Appuyez sur le bouton d'alimentation au dos du convertisseur pour le mettre sous tension; la DEL s'allume en vert (Figure 3).
3. Branchez votre appareil à un port USB ou la prise CA (Figure 5).

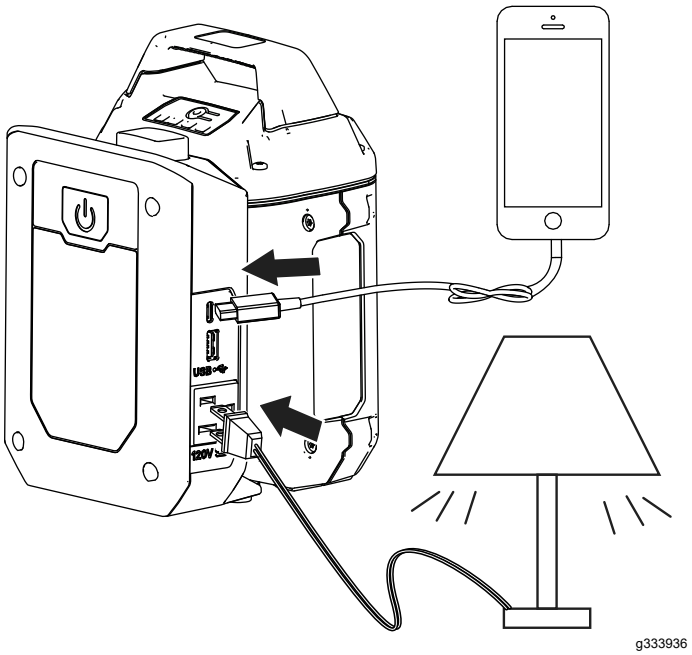

g333936

Figure 5

4. Le bouton d'alimentation comprend une DEL qui indique l'état du convertisseur; voir le tableau suivant pour interpréter les indications de la DEL du convertisseur.

Diode	État
Éteinte	Pas de batterie présente
Verte continue	Fonctionnement normal
Verte clignotante	Tension faible de la batterie
Rouge continue	Protection haute tension ou erreur de batterie
Rouge clignotante, intervalles de 4	Protection contre les court-circuits ou les surcharges
Rouge clignotante, intervalles de 5	Protection basse tension
Rouge clignotante, intervalles de 6	La température de la batterie et/ou du convertisseur est supérieure ou inférieure à la plage appropriée.

*Reportez-vous à la Dépistage des défauts (page 10) pour tout renseignement complémentaire.

Important: **Lorsque le convertisseur ne sert pas, mettez-le hors tension et retirez la batterie.**

Entretien

Aucun entretien et aucune révision n'est nécessaire dans des conditions normales de fonctionnement.

Nettoyez la surface de l'équipement en l'essuyant avec un chiffon sec seulement.

Ne démontez pas l'équipement; s'il est endommagé, contactez votre dépositaire-réparateur agréé.

Remisage

Important: **Rangez le convertisseur, la batterie et le chargeur uniquement à des températures comprises dans la plage adéquate; voir** **Caractéristiques techniques (page 6)****.**

Important: **Si vous rangez le convertisseur à la fin de la saison, retirez la batterie de l'outil et chargez-la jusqu'à ce que 2 ou 3 de ses diodes deviennent vertes. Ne remisez pas une batterie complètement chargée ou complètement déchargée. Avant de remettre le convertisseur en service, chargez la batterie jusqu'à ce que la diode gauche du chargeur devienne verte, ou que les 4 diodes de la batterie deviennent vertes.**

- Débranchez le convertisseur de l'alimentation (autrement dit, retirez la batterie) et recherchez tout dommage éventuel après utilisation.
- Débarrassez le convertisseur de tout corps étranger.
- Ne rangez pas le convertisseur en laissant la batterie dessus.
- Lorsqu'ils ne sont pas utilisés, rangez le convertisseur, la batterie et le chargeur de batterie hors de la portée des enfants.
- Gardez le convertisseur, la batterie et le chargeur à l'écart des agents corrosifs, tels que produits chimiques de jardinage et sels de dégivrage.
- Pour réduire les risques de blessures graves, ne rangez pas la batterie à l'extérieur ou dans un véhicule.
- Rangez le convertisseur, la batterie et le chargeur dans un lieu fermé, propre et sec.

Préparation de la batterie pour le recyclage

Important: **Après avoir retiré la batterie, recouvrez les bornes de ruban adhésif épais. N'essayez pas de détruire ou de démonter la batterie ni de déposer aucun de ses composants.**

	Les batteries ion-lithium avec le label Call2Recycle peuvent être recyclées dans n'importe quel centre de recyclage participant au programme Call2Recycle (États-Unis et Canada seulement). Pour trouver le revendeur ou le centre participant le plus proche, appelez le 1-800-822-8837 ou rendez-vous sur www.call2recycle.org. Si vous ne trouvez pas de revendeur ou de centre à proximité, ou si votre batterie rechargeable ne porte pas le label Call2Recycle, contactez votre municipalité pour vous renseigner sur le recyclage responsable de la batterie. Hors des États-Unis et du Canada, veuillez contacter votre dépositaire Toro agréé.

Dépistage des défauts

Effectuez uniquement les opérations décrites dans ces instructions. Tout autre contrôle, entretien ou réparation doit être réalisé par un centre d'entretien agréé ou un spécialiste qualifié si vous n'arrivez pas à résoudre le problème vous-même.

Problème	Cause possible	Mesure corrective
Le convertisseur ne charge pas, s'éteint ou la DEL est allumée en rouge.	1. La batterie installée est déchargée.	1. Remplacez par une batterie chargée ou rechargez la batterie.
	2. Le chargeur de batterie est au-dessus ou en-dessous de la plage de température adéquate (DEL rouge clignotante à intervalles de 4).	2. Débranchez la batterie du convertisseur et placez-les dans un endroit sec où la température est comprise entre 5 °° °C (41 °°F) et 40 °°C (104 °°F).°°° Laissez refroidir l'appareil au moins 15 minutes avant de le remettre en marche après un arrêt dû à la chaleur. Débranchez l'appareil pendant qu'il refroidit.
	3. La tension d'entrée est supérieure ou inférieure aux seuils acceptables.	3. La batterie ou le convertisseur peut être endommagé; contactez un dépositaire-réparateur agréé.
	4. Le convertisseur ou la batterie a subi un court-circuit (DEL rouge clignotante à intervalles de 4).	4. Retirez la batterie et remettez le convertisseur en marche au bout de 5 minutes.
La batterie se décharge rapidement.	1. La température de la batterie est supérieure ou inférieure à la plage de température appropriée.	1. Amenez la batterie dans un endroit sec où la température est comprise entre 5 °° °C (41 °°F) et 40 °°C (104 °°F).°°°
L'outil ne fonctionne pas ou fonctionne par intermittence.	1. Il y a de l'humidité sur les fils de la batterie.	1. Laissez sécher ou essuyez la batterie.
	2. La batterie n'est pas complètement installée dans l'outil.	2. Retirez et remettez la batterie en place dans l'outil, en vérifiant qu'elle est complètement insérée et enclenchée.
Certains appareils CA ne démarrent pas.	1. La puissance nécessaire pour démarrer certains appareils CA peut être de 2 à 8 fois supérieure à la puissance continue nécessaire.	1. Lisez attentivement le panneau d'information de chaque appareil CA pour déterminer avec précision la puissance d'entrée de l'outil.
Certains systèmes audio branchés produisent un bourdonnement.	1. L'alimentation de l'appareil électronique ne filtre pas correctement l'onde sinusoïdale modifiée produite par le convertisseur.	1. Utilisez un système audio de meilleure qualité qui incorpore une alimentation amplifiée de meilleure qualité.
Il y a une interférence dans le signal de certains appareils de télévision branchés.	1. Le signal TV est trop faible.	1. Réglez l'orientation du convertisseur, les câbles d'antenne et le câble d'alimentation du téléviseur pour minimiser les parasites ou changez d'endroit pour améliorer la réception du signal.
	2. Le convertisseur est utilisé pour alimenter d'autres appareils à haute puissance.	2. N'utilisez pas d'appareils ou d'outils haute puissance pendant que vous regardez la télévision.
	3. Le câble d'antenne/signal est endommagé ou inadéquat.	3. Assurez-vous que l'antenne d'alimentation du téléviseur fournit un signal adéquat (« sans neige ») et que vous utilisez un câble d'antenne blindé de haute qualité.
	4. Le convertisseur est blindé pour minimiser les parasites avec les signaux TV; le blindage est peut-être endommagé.	4. Contactez un dépositaire-réparateur agréé.

Remarques:

Proposition 65 de Californie – Information concernant cet avertissement

En quoi consiste cet avertissement?

Certains produits commercialisés présentent une étiquette d'avertissement semblable à ce qui suit :

ATTENTION: Cancer et troubles de la reproduction – www.p65Warnings.ca.gov.

Qu'est-ce que la Proposition 65?

La Proposition 65 s'applique à toute société exerçant son activité en Californie, qui vend des produits en Californie ou qui fabrique des produits susceptibles d'être vendus ou importés en Californie. Elle stipule que le Gouverneur de Californie doit tenir et publier une liste des substances chimiques connues comme causant des cancers, malformations congénitales et/ou autres troubles de la reproduction. Cette liste, qui est mise à jour chaque année, comprend des centaines de substances chimiques présentes dans de nombreux objets du quotidien. La Proposition 65 a pour objet d'informer le public quant à l'exposition à ces substances chimiques.

La Proposition 65 n'interdit pas la vente de produits contenant ces substances chimiques, mais impose la présence d'avertissements sur tout produit concerné, sur son emballage ou sur la documentation fournie avec le produit. D'autre part, un avertissement de la Proposition 65 ne signifie pas qu'un produit est en infraction avec les normes ou exigences de sécurité du produit. D'ailleurs, le gouvernement californien a clairement indiqué qu'un avertissement de la Proposition 65 « n'est pas une décision réglementaire quant au caractère « sûr » ou « dangereux » d'un produit ». Bon nombre de ces substances chimiques sont utilisées dans des produits du quotidien depuis des années, sans aucun effet nocif documenté. Pour plus de renseignements, rendez-vous sur https://oag.ca.gov/prop65/faqs-view-all.

Un avertissement de la Proposition 65 signifie qu'une société a soit (1) évalué l'exposition et conclu qu'elle dépassait le « niveau ne posant aucun risque significatif »; soit (2) choisi d'émettre un avertissement simplement sur la base de sa compréhension quant à la présence d'une substance chimique de la liste, sans tenter d'en évaluer l'exposition.

Cette loi s'applique-t-elle partout?

Les avertissements de la Proposition 65 sont exigés uniquement en vertu de la loi californienne. Ces avertissements sont présents dans tout l'état de Californie, dans des environnements très variés, notamment mais pas uniquement les restaurants, magasins d'alimentation, hôtels, écoles et hôpitaux, et sur un vaste éventail de produits. En outre, certains détaillants en ligne et par correspondance fournissent des avertissements de la Proposition 65 sur leurs sites internet ou dans leurs catalogues.

Quelles différences entre les avertissements de Californie et les limites fédérales?

Les normes de la Proposition 65 sont souvent plus strictes que les normes fédérales et internationales. Diverses substances exigent un avertissement de la Proposition 65 à des niveaux bien inférieurs aux limites d'intervention fédérales. Par exemple, la norme de la Proposition 65 en matière d'avertissements pour le plomb se situe à 0,5 µg/jour, soit bien moins que les normes fédérales et internationales.

Pourquoi l'avertissement ne figure-t-il pas sur tous les produits semblables?

- Pour les produits commercialisés en Californie, l'étiquetage Proposition 65 est exigé, tandis qu'il ne l'est pas sur des produits similaires commercialisés ailleurs.
- Il se peut qu'une société impliquée dans un procès lié à la Proposition 65 et parvenant à un accord soit obligée d'utiliser les avertissements de la Proposition 65 pour ses produits, tandis que d'autres sociétés fabriquant des produits semblables peuvent ne pas être soumises à cette obligation.
- L'application de la Proposition 65 n'est pas uniforme.
- Certaines sociétés peuvent choisir de ne pas indiquer d'avertissements car elles considèrent qu'elles n'y sont pas obligées au titre de la Proposition 65; l'absence d'avertissements sur un produit ne signifie pas que le produit ne contient pas de substances de la liste à des niveaux semblables.

Pourquoi le fabricant inclut-il cet avertissement?

Le fabricant a choisi de fournir aux consommateurs le plus d'information possible afin qu'ils puissent prendre des décisions éclairées quant aux produits qu'ils achètent et utilisent. Le fabricant fournit des avertissements dans certains cas d'après ses connaissances quant à la présence de l'une ou plusieurs des substances chimiques de la liste, sans en évaluer le niveau d'exposition, car des exigences de limites ne sont pas fournies pour tous les produits chimiques de la liste. Bien que l'exposition associée aux produits du fabricant puisse être négligeable ou parfaitement dans les limites « sans aucun risque significatif », par mesure de précaution, le fabricant a décidé de fournir les avertissements de la Proposition 65. De plus, en l'absence de ces avertissements, le fabricant pourrait faire l'objet de poursuites par l'État de Californie ou par des particuliers cherchant à faire appliquer la Proposition 65, et donc assujettie à d'importantes pénalités.