Form No. 3454-627 Rev A

Count on it.

Manualul utilizatorului

Pulverizator pentru gazon Multi Pro® 1750

Nr. model 41188—Nr. serie 409500000 şi Sus

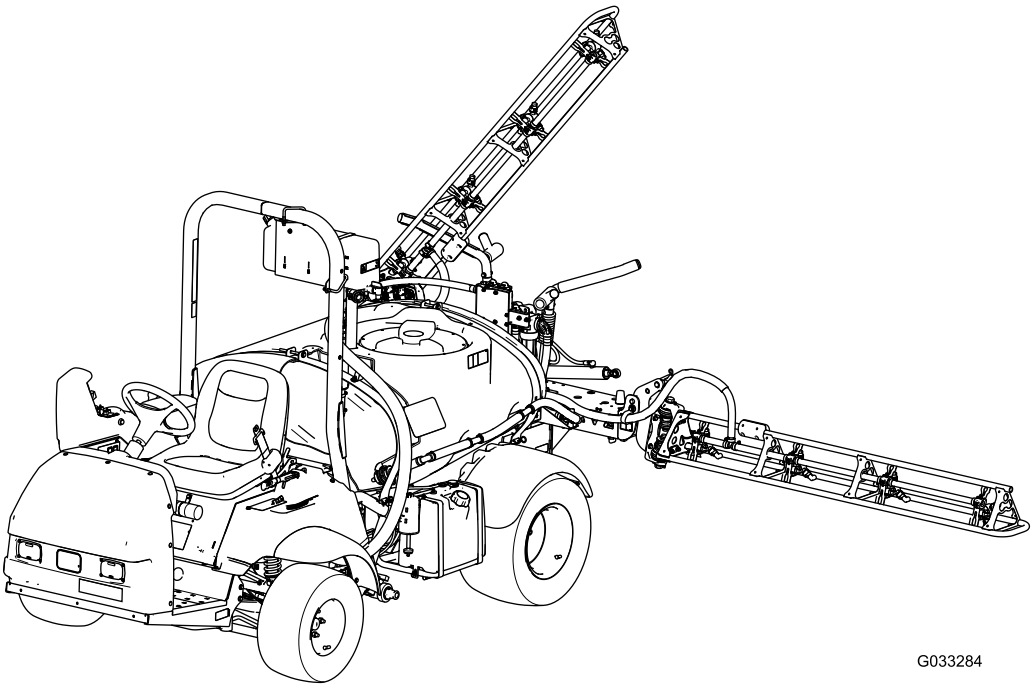

G033284

Înregistraţi-vă la www.Toro.com.
Instrucţiuni originale (RO)

3454-627

Produsul respectă toate directivele europene relevante; pentru detalii, consultaţi Declaraţia de conformitate (DC) separată specifică produsului.

Folosirea sau operarea motorului pe orice sol acoperit de păduri, de arbuşti sau de iarbă fără a fi echipat cu amortizor parascântei, conform definiiei din Seciunea 4442 i fără a fi meninut în stare perfectă de funcionare, sau dacă motorul nu este construit, echipat i întreinut în vederea prevenirii incendiilor reprezintă o violare a Codului de Resurse Publice din California, Secţiunea 4442 sau 4443.

Manualul operatorului ataşat cuprinde informaţii privitoare la Agenţia pentru Protecţia Mediului din Statele Unite (EPA) şi Reglementarea privind Controlul Emisiilor în California pentru sistemele de emisie, întreţinere şi garanţie. Piesele de schimb pot fi comandate prin intermediul fabricantului motorului.

⚠ ATENŢIE

CALIFORNIA
Propunere 65 Avertismente

Evacuările motorului conţin substanţe chimice cunoscute în Statul California ca substanţe care cauzează cancerul, defectele de naştere sau daunele sistemului reproductiv.

Picioarele de susţinere, bornele bateriei şi accesoriile similare conţin plumb şi compuşi de plumb cunoscuţi în Statul California ca substanţe care cauzează cancer şi daune ale sistemului reproductiv. Spălaţi-vă mâinile după utilizare.

Utilizarea acestui produs poate cauza expunerea la substanţe chimice cunoscute în Statul California ca substanţe care cauzează cancerul, defectele de naştere sau afecţiuni ale sistemului reproductiv.

Introducere

Această mină este un vehicul dedicat de pulverizare pentru gazon i este destinată utilizării de către operatori profesioniti, contractai pentru aplicaii comerciale. Este concepută în principal pentru pulverizare pe peluzele bine întreinute din parcuri, terenuri de golf, terenuri de sport i de pe spaii comerciale.

Această mină este concepută în principal pentru utilizare pe teren accidentat i nu este destinată conducerii intense pe drumurile publice. Utilizarea acestui produs în alte scopuri decât cele intenionate poate fi periculoasă pentru dumneavoastră i pentru alte persoane.

Citiţi cu atenţie aceste informaţii pentru a învăţa despre modul corespunzător de utilizare şi întreţinere a produsului şi pentru a evita rănirea personală şi deteriorarea produsului. Aveţi responsabilitatea de a utiliza produsul în mod corespunzător şi sigur.

Vizitai site-ul www.Toro.com pentru mai multe informaii, inclusiv informaii privind sigurana produsului i materiale de instruire, informaii privind accesoriile, ajutor la căutarea unui distribuitor sau pentru înregistrarea produsului.

De fiecare dată când aveţi nevoie de service, piese originale Toro sau informaţii suplimentare, contactaţi un centru de service autorizat sau departamentul Servicii Clienţi Toro şi pregătiţi numărul de model sau de serie al produsului. Figura 1 indică locaţia numărului de model sau de serie pe produs. Scrieţi numerele în spaţiul furnizat.

Putei scana codul QR de pe autocolantul cu numărul de serie (dacă este disponibil) cu ajutorul unui dispozitiv mobil pentru a accesa date despre garanie, piese i alte informaii despre produs.

© 2021—The Toro® Company
8111 Lyndale Avenue South
Bloomington, MN 55420

Contactaţi-ne la www.Toro.com.
Tipărit în SUA
Toate drepturile rezervate

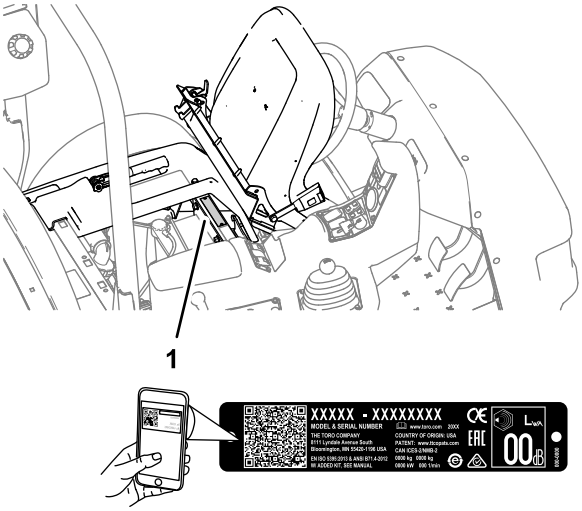

g237021

Figura 1

1. Locaţia numerelor de model şi de serie

Nr. model _____

Nr. serie _____

Acest manual identifică potenialele pericole i conine mesaje de siguranţă identificate prin simbolul de alertă de siguranţă (Figura 2), semnalizând un pericol care poate cauza rănirea gravă sau moartea dacă nu respectai următoarele măsuri de precauie recomandate.

g000502

Figura 2

1. Simbolul de alertă de siguranţă

Acest manual utilizează 2 cuvinte pentru a evidenţia informaţiile. **Important** atrage atenţia asupra informaţiilor mecanice speciale şi **Notă** accentuează informaţiile generale care necesită atenţie specială.

Cuprins

Siguranţă în funcţionare 4
Sigurana generală 4
Decal-uri instrucţionale şi de siguranţă 5
Reglare 11
1 Montarea elementului de umplere anti-sifon 11
Rezumat al produsului 13
Comenzi 15
Specificaţii 19
Dispozitive de ataare/Accesorii 19
Înainte de utilizare 19
Sigurana înainte de utilizare 19
Pregătirea mainii 21
Efectuarea rodajului pentru o maină nouă 22
Pregătirea pulverizatorului 22
Localizarea pompei de pulverizare 30
În timpul utilizării 30
Sigurana în timpul utilizării 30
Clemă pentru aparatul radio 32
Utilizarea mainii 32
Utilizarea diferenţialului autoblocant 33
Utilizarea pulverizatorului 33
Poziionarea seciunilor de pulverizare 34
Recomandări cu privire la pulverizare 35
Decolmatarea unei duze 35
După utilizare 35
Sigurana după utilizare 35
Curăarea pulverizatorului 36
Întreţinere 42
Siguranţă în timpul întreinerii 42
Program(e) de întreţinere recomandat(e) 43
Listă de verificare pentru întreinerea zilnică 44
Notare pentru zonele de interes 45
Proceduri permanente 45
Ridicarea pulverizatorului 45
Lubrifiere 46
Lubrifierea mainii 46
Lubrifierea pompei de pulverizare 46
Lubrifierea balamalelor seciunii 47
Întreţinere motor 48
Măsuri de siguranţă pentru motor 48
Verificarea ecranului de admisie aer 48
Lucrări de service pentru filtrul de aer 48
Lucrări de service cu privire la uleiul de motor 49
Înlocuirea bujiilor 50
Întreţinerea sistemului de carburant 51
Înlocuirea filtrului de combustibil 51
Efectuarea lucrărilor de service pentru recipientul din carbon 52
Golirea rezervorului de combustibil 52
Întreţinerea sistemului electric 53
Siguranţă privind sistemul electric 53
Localizarea siguranelor fuzibile 53
Lucrări de service pentru baterie 53
Întreţinerea sistemului de angrenaj 55
Verificarea roilor i anvelopelor 55
Reglarea cablului pentru diferenţialul autoblocant 55
Reglarea convergenei roilor spate 55
Întreţinerea frânei 56
Verificarea lichidului de frână 56
Verificarea frânelor 56
Reglarea frânei de parcare 57

Întreţinerea sistemului hidraulic 57
Sigurană privind sistemul hidraulic..... 57
Specificaii cu privire la uleiul hidraulic 57
Verificarea uleiului de transmisie/hidraulic..... 57
Schimbarea uleiului de transmisie/hidraulic..... 58
Înlocuirea filtrului hidraulic 59
Verificarea liniilor i furtunurilor hidraulice 59
Întreţinerea sistemului de pulverizare 59
Verificarea furtunurilor 59
Înlocuirea filtrului de aspiraie 59
Înlocuirea filtrului de presiune 60
Înlocuirea filtrului duzei 61
Verificarea pompei..... 61
Verificarea bucelor de pivotare din nailon 61
Reglarea nivelului braelor 62
Curăţare 63
Curăarea debitmetrului 63
Curăarea supapelor pulverizatorului 63
Depozitare 74
Depozitarea în sigurană..... 74
Pregătirea sistemului de pulverizare 74
Efectuarea procedurilor de service 74
Pregătirea motorului i a bateriei 74
Pregătirea mainii 75
Înlăturarea defecţiunilor 76
Scheme 79

Siguranţă în funcţionare

Utilizarea sau întreţinerea necorespunzătoare de către operator sau proprietar poate cauza accidente. Pentru a reduce potenţialul de accidentare, respectaţi aceste instrucţiuni de siguranţă şi acordaţi întotdeauna atenţie simbolului de alertă privind siguranţa (Figura 2), care înseamnă *Atenţie, Avertisment* sau *Pericol* - instrucţiune privind siguranţa personală. Nerespectarea instrucţiunilor poate duce la accidentări personale sau moarte.

Această mină a fost proiectată în conformitate cu standardul SAE J2258.

Sigurana generală

Acest produs poate provoca vătămări corporale. Urmai întotdeauna instruciunile de sigurană pentru a evita rănirea gravă.

- Trebuie să citii i să înelegei coninutul acestui *Manual al operatorului* înainte de a porni maina.
- Utilizai maina cu foarte mare atenie. Nu vă angrenai în nicio activitate care vă poate distrage atenia; în caz contrar, se pot înregistra pagube materiale sau vătămări corporale.
- Utilizai echipament individual de protecie (EIP) adecvat pentru a vă proteja împotriva contactului cu substanele chimice. Substanele chimice utilizate în sistemul de pulverizare pot fi periculoase i toxice.
- Nu vă sprijinii mâinile sau picioarele în apropierea componentelor aflate în micare.
- Nu utilizaţi maşina fără toate apărătoarele şi alte dispozitive de protecţie montate şi funcţionând pe aceasta.
- Stai la distană de orice zonă de descărcare a duzelor pulverizatorului i de împrăştiere a substanţei pulverizate. inei trecătorii i copiii departe de zona de utilizare.
- Nu lăsaţi niciodată copii să utilizeze maşina.
- Parcai maşina pe o suprafaţă plană, acionai frâna de parcare, oprii motorul, scoatei cheia de contact (dacă este disponibilă) i ateptai oprirea tuturor pieselor mobile înainte de a părăsi poziţia operatorului. Lăsai maina să se răcească înainte de reglarea, repararea, curăarea sau depozitarea acesteia.

Utilizarea sau întreţinerea necorespunzătoare a acestei maşini poate cauza accidentări. Pentru a reduce riscul de accidentare, respectaţi aceste instrucţiuni de siguranţă şi acordaţi întotdeauna

atenţie simbolului de alertă privind siguranţa ⚠, care înseamnă Atenţie, Avertisment sau Pericol - instrucţiune privind siguranţa personală. Nerespectarea acestor instrucţiuni poate cauza vătămări corporale sau moartea.

Nu toate dispozitivele de ataare care se adaptează acestei maini sunt prezentate în acest manual. Consultai manualul operatorului furnizat cu fiecare dispozitiv de ataare pentru instruciuni de sigurană suplimentare.

Decal-uri instrucţionale şi de siguranţă

Instrucţiunile şi autocolantele cu informaţii privind siguranţa sunt uşor vizibile pentru operator şi sunt amplasate lângă orice zonă cu potenţial risc. Înlocuiţi orice autocolant care este deteriorat sau lipseşte.

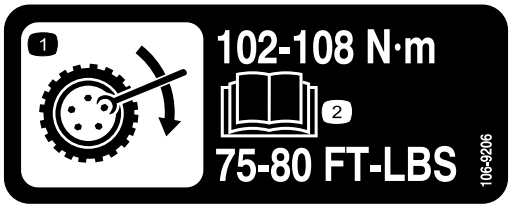

decal106-9206

106-9206

1. Specificaii privind cuplul de strângere al roii
2. Citii *Manualul operatorului*.

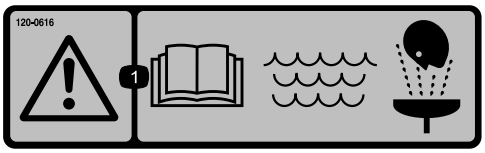

decal120-0616

120-0616

1. Avertisment - citiţi *Manualul operatorului*; folosii apă proaspătă i curată pentru spălare ca prim ajutor.

decal120-0617

120-0617

1. Punct de prindere - inei mâinile la distană de balamale.
2. Pericol de strivire, braţ - ineţi trecătorii la distanţă.

decal120-0622

120-0622

1. Avertisment - citii *Manualul operatorului*.
2. Avertisment - nu intrai în rezervorul pulverizatorului.
3. Pericol de arsuri chimice; pericol de inhalare a gazelor toxice - purtai protecie pentru mâini i piele; purtai protecie pentru ochi i căile respiratorii.

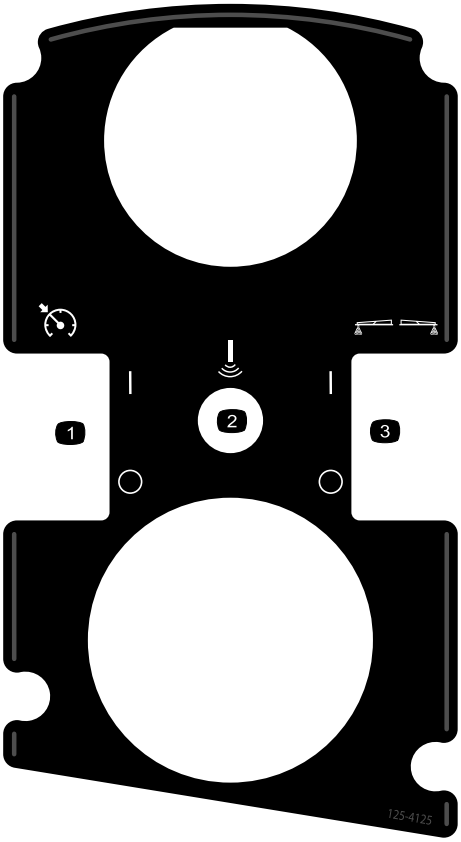

decal125-4125

125-4125

1. Activarea/dezactivarea blocării acceleraiei/blocării vitezei
2. Bra Sonic (opional)
3. Activare/dezactivare marcatori cu spumă (opional)

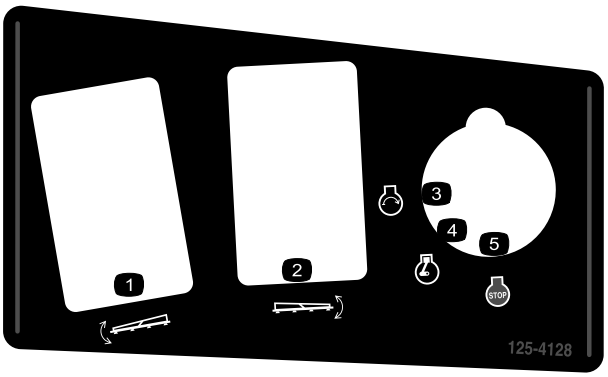

decal125-4128

125-4128

1. Ridicare/coborâre seciune stânga
2. Ridicare/coborâre seciune dreapta
3. Motor - pornire
4. Motor - funcionare
5. Motor - oprire

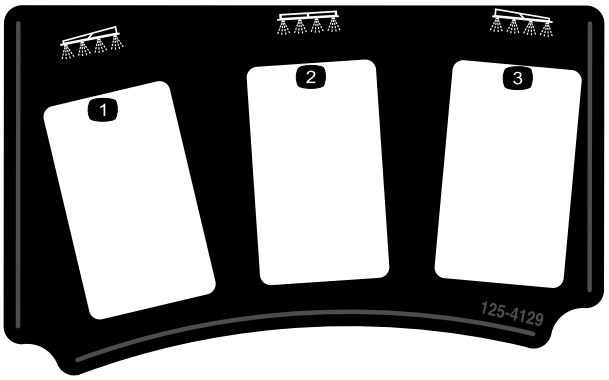

decal125-4129

125-4129

1. Seciune stânga
2. Seciune centru
3. Seciune dreapta

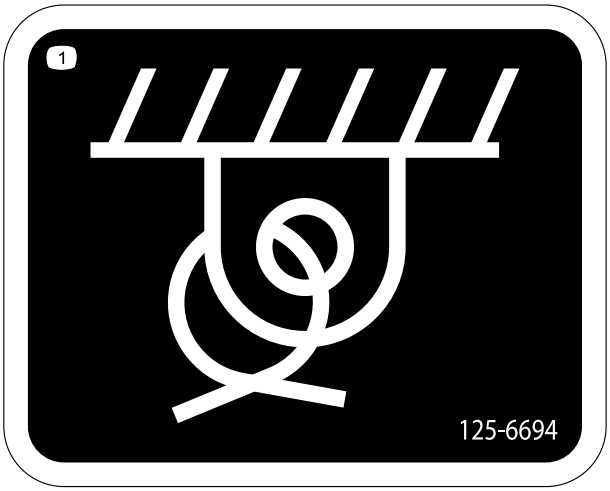

decal125-6694

125-6694

1. Loc de legare

decal133-8062

133-8062

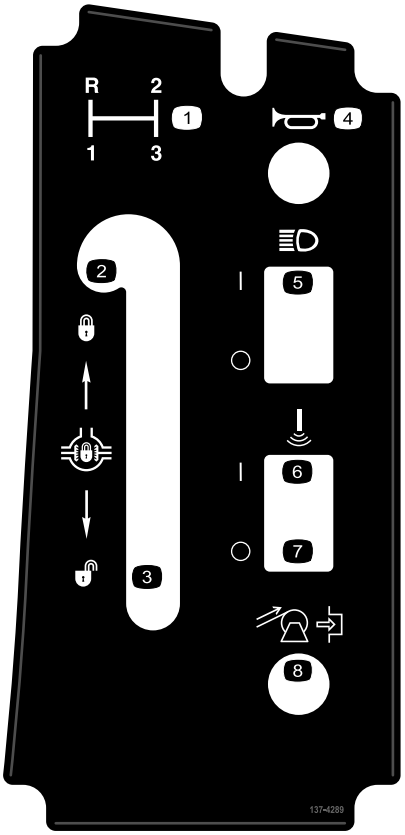

decal137-4289

137-4289

1. Selectare treaptă de viteză
2. Blocare diferenţial autoblocant
3. Deblocare diferenţial autoblocant
4. Claxon
5. APRINDERE/STINGERE faruri
6. Bra Sonic - PORNIRE
7. Bra Sonic - OPRIRE
8. Rebobinare tambur pentru furtun (opional)

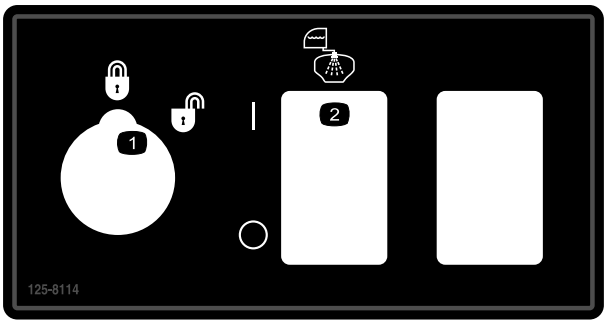

decal125-8114

125-8114

1. Blocare rată blocată/deblocată
2. Pornire/oprire pompă de clătire

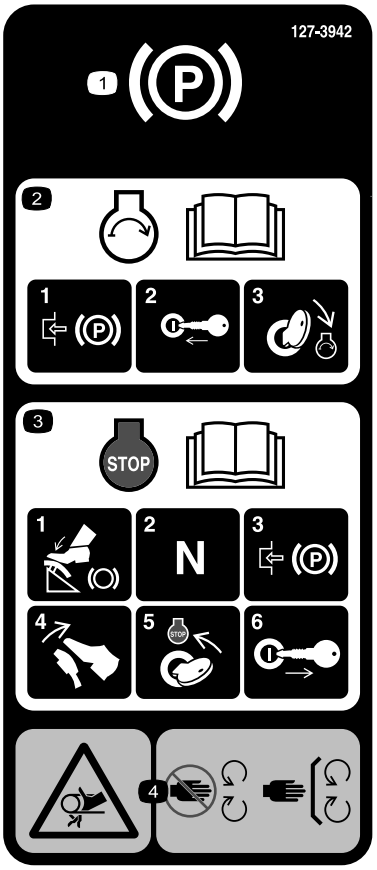

decal127-3935

127-3935

1. Frână de parcare
2. Pentru informaii despre pornirea motorului, citii *Manualul operatorului* - 1) Cuplai frâna de parcare; 2) Introducei cheia în contact; 3) Rotii cheia în poziia de pornire a motorului.
3. Pentru informaii despre oprirea motorului, citii *Manualul operatorului* - 1) Apăsai pedala de frână; 2) Deplasai maneta schimbătorului de viteze în poziia neutră; 3) Cuplai frâna de parcare; 4) Eliberai pedala frânei; 5) Rotii cheia de contact în poziia STOP; 6) Scoatei cheia din contact.
4. Pericol de prindere, curea - păstrai distana faă de piesele mobile; lăsai toate apărătoarele i proteciile montate.

decal127-3937

127-3937

1. Avertisment - nu punei piciorul.
2. Avertisment - păstrai distana faă de suprafeele fierbini.
3. Pericol de prindere, curea - păstrai distana faă de piesele mobile; lăsai toate apărătoarele i proteciile montate.

decal127-3939

127-3939

1. Avertisment - citii *Manualul operatorului*; purtai întotdeauna centura de sigurană atunci când utilizai maina; nu răsturnai maina.
2. Pericol de cădere - nu transportai pasageri pe rezervorul de pulverizare.
3. Pericol de tăiere/desprindere a mâinilor - inei braele i picioarele în interiorul mainii în orice moment.
4. Avertisment - nu găurii, sudai sau modificai sistemul ROPS.

decal127-6976

127-6976

1. Scădere
2. Cretere

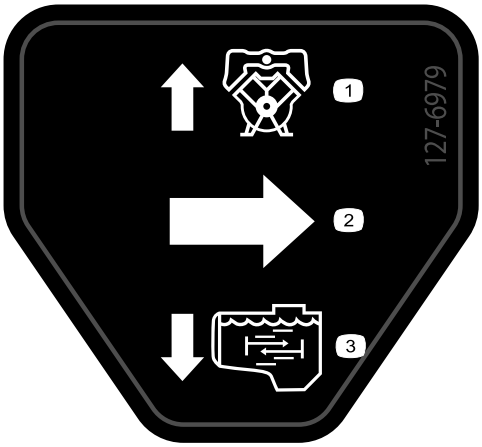

decal127-6979

127-6979

1. Flux de retur - bypass
2. Tur
3. Flux agitare

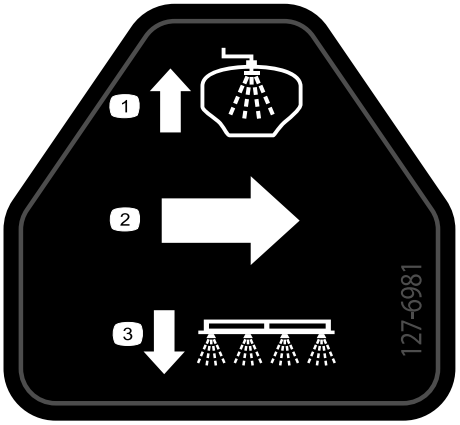

decal127-6981

127-6981

1. Flux de retur - bypass
2. Tur
3. Pulverizare cu braul

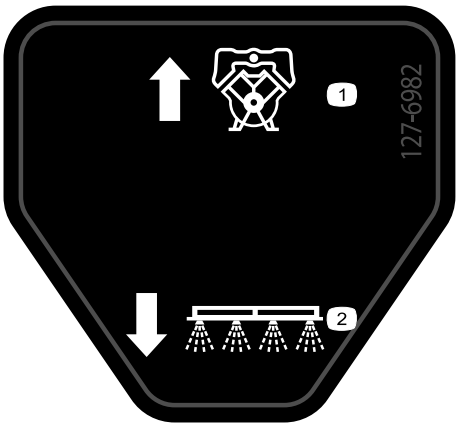

decal127-6982

127-6982

1. Flux de retur - bypass
2. Pulverizare cu braul

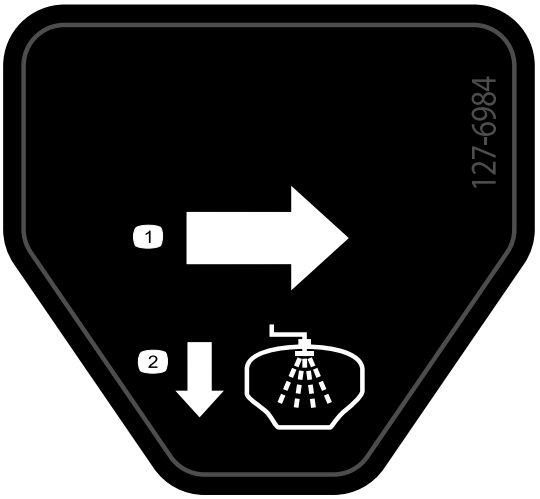

decal127-6984

127-6984

1. Tur
2. Flux de retur - rezervor

decal130-8293

130-8293

1. Oprire pulverizator
2. Pornire pulverizator
3. Pornire motor
4. Oprire motor
5. Mărire viteză
6. Scădere viteză
7. Pornire agitare
8. Oprire agitare

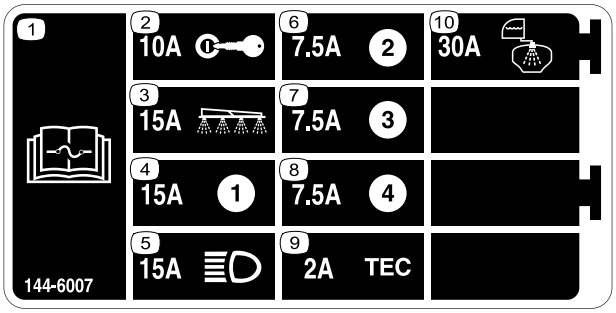

decal144-6007

144-6007

1. Citii *Manualul operatorului* pentru informaii referitoare la siguranele fuzibile.
2. 10 A - contact
3. 15 A - seciune pulverizator
4. 15 A
5. 15 A - faruri
6. 7,5 A
7. 7,5 A
8. 7,5 A
9. 2 A - TEC
10. 30 A - Rezervor de clătire

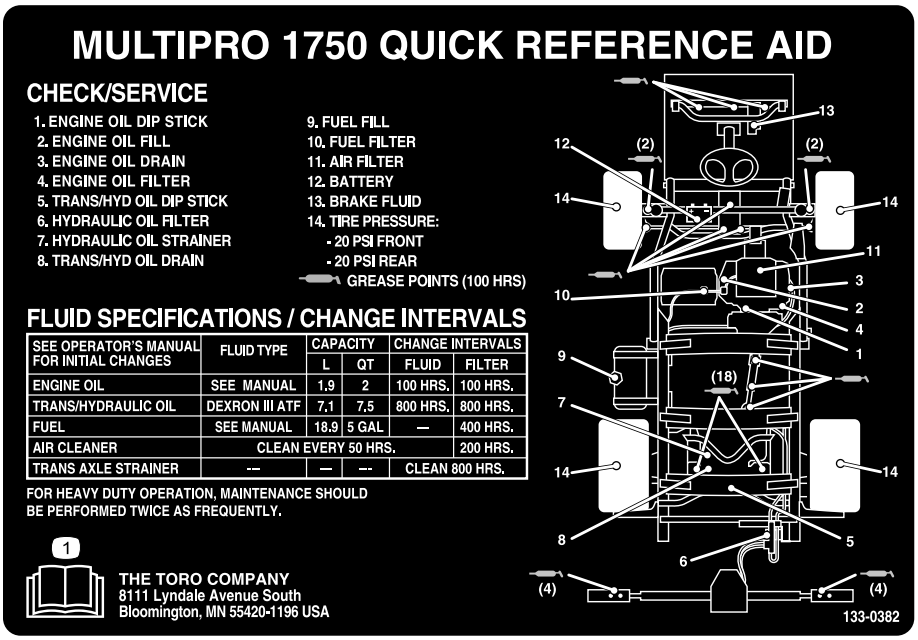

decal133-0382

133-0382

1. Citii *Manualul operatorului* pentru mai multe informaii referitoare la întreinere.

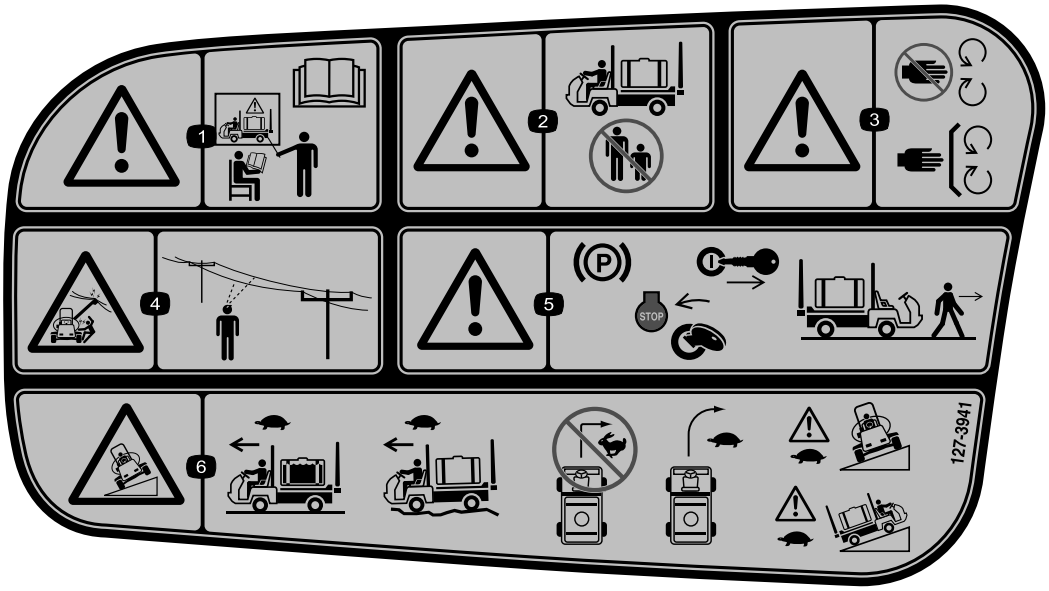

decal127-3941

127-3941

1. Avertisment - nu utilizai maina fără a primi o instruire corespunzătoare; citii *Manualul operatorului*.
2. Avertisment - ineţi trecătorii la distanţă atunci când utilizai maina.
3. Avertisment - feriţi-vă de componentele mobile; toate apărătorile i proteciile trebuie să fie montate.
4. Pericol de electrocutare, linii electrice aeriene - verificai dacă există linii electrice aeriene în zonă înainte de a utiliza maina.
5. Avertisment - cuplai frâna de parcare, oprii motorul i scoatei cheia din contact înainte de a părăsi maina.
6. Pericol de răsturnare - conducei cu viteză mică atunci când rezervorul pulverizatorului este plin; conducei cu viteză mică pe teren accidentat; nu virai cu viteză mare; virai cu viteză mică; conducei încet atunci când traversai sau urcai pante.

Reglare

Părţi adiţionale şi dischete

Descriere	Cant.	Folosinţă
Cheie de pornire	2	Citii manualele i urmării materialele de instruire înainte de utilizarea mainii.
Manualul operatorului	1	
Manualul operatorului motorului	1	
Fiă de instruciuni catalog piese	1	
Materiale pentru instruirea operatorului	1	
Filtru ecran	2	

Notă: Determinaţi partea stângă şi dreaptă a maşinii din poziţia de operare normală.

Notă: Dacă avei întrebări sau avei nevoie de informaii suplimentare cu privire la sistemul de control al pulverizării, consultai *Manualul operatorului* furnizat împreună cu sistemul.

Important: **Acest pulverizator este comercializat fără duze de pulverizare.**

Pentru a utiliza pulverizatorul, *trebuie să procurai i să montai duzele*. Contactai distribuitorul autorizat Toro pentru informaii despre setul i accesoriile disponibile.

După ce montai duzele i înainte de a utiliza pulverizatorul pentru prima dată, calibrai debitul pulverizatorului i supapele de bypass ale seciunii, astfel încât presiunea i rata de aplicare să rămână aceleai pentru toate seciunile când oprii una sau mai multe seciuni. Consultai Calibrarea debitului pulverizatorului (Pagină 26) i Calibrarea supapelor de bypass pentru seciune (Pagină 28).

1

Montarea elementului de umplere anti-sifon

Piese solicitate pentru această procedură:

1	Fiting de 90°
1	Cuplaj rapid
1	Furtunadaptor
1	Suport element de umplere
1	urub cu guler (5/16 x ¾")
1	Furtun anti-sifon

Procedură

1. Aezai suportul pentru elementul de umplere peste orificiul filetat din rezervor i fixai-l cu un urub cu guler (5/16 x ¾"), aa cum se arată în Figura 3.

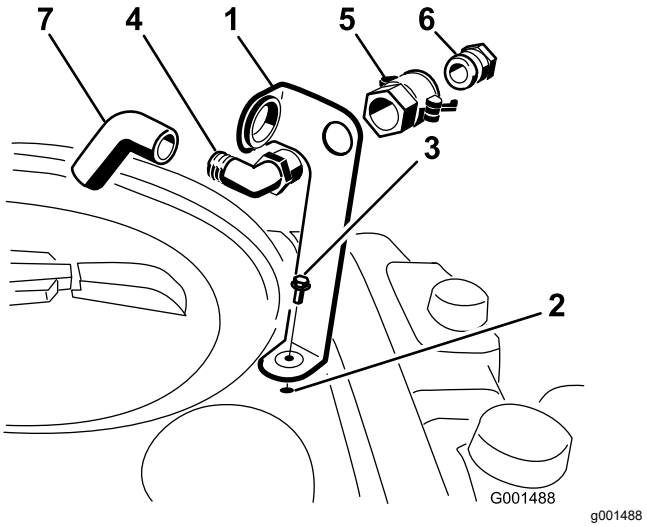

Figura 3

1. Suport element de umplere
2. Orificiu filetat în rezervor
3. urub cu guler (5/16 x ¾")
4. Fiting cu cot de 90°
5. Cuplaj rapid
6. Adaptor furtun
7. Furtun anti-sifon

2. Aezai capătul filetat al fitingului cu cot de 90° prin suport i introducei cuplajul rapid pe acesta, fixându-l pe suport (Figura 3).

   Notă: Montai fitingul cu capătul deschis îndreptat către deschiderea mare din suport i

spre deschiderea rezervorului, astfel încât apa să curgă în rezervor atunci când îl umplei.

3. Montai adaptorul pentru furtun în cuplajul rapid (Figura 3).
4. Blocai adaptorul în poziie prin balansarea manetelor spre adaptor i apoi fixai-le cu tifturile în formă de agrafă (Figura 3).
5. Montai furtunul anti-sifon prin deschiderea mare de pe suport i pe capătul inelat al fitingului cu cot de 90° (Figura 3).

   Important: **Nu prelungii furtunul pentru a permite contactul cu lichidele din rezervor.**

Rezumat al produsului

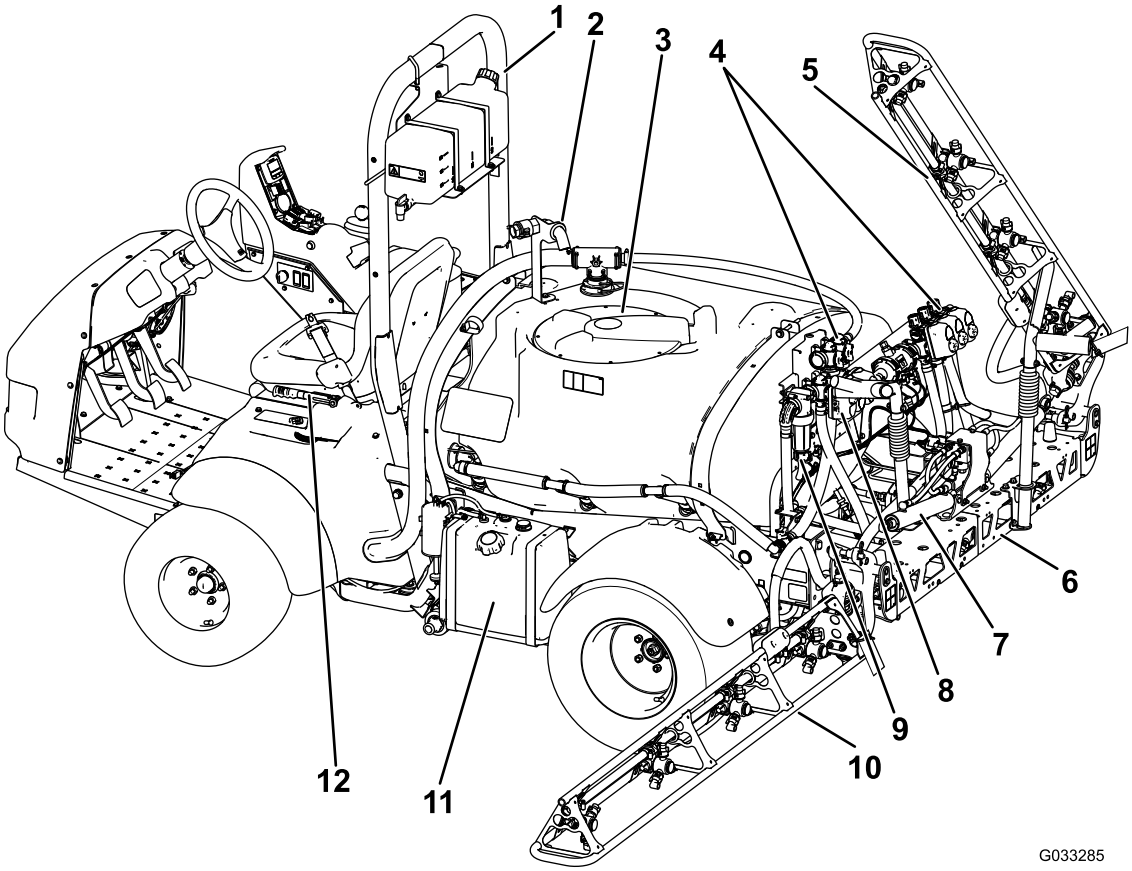

Figura 4

1. Bară antiruliu	4. Colectoare supapă	7. Cilindru de control seciune	10. Seciune stânga
2. Element anti-sifon	5. Seciune dreapta	8. Supapă de agitare-acceleraie	11. Rezervor de combustibil
3. Capac rezervor de substane chimice	6. Seciune centru	9. Filtru sub presiune	12. Frână de parcare

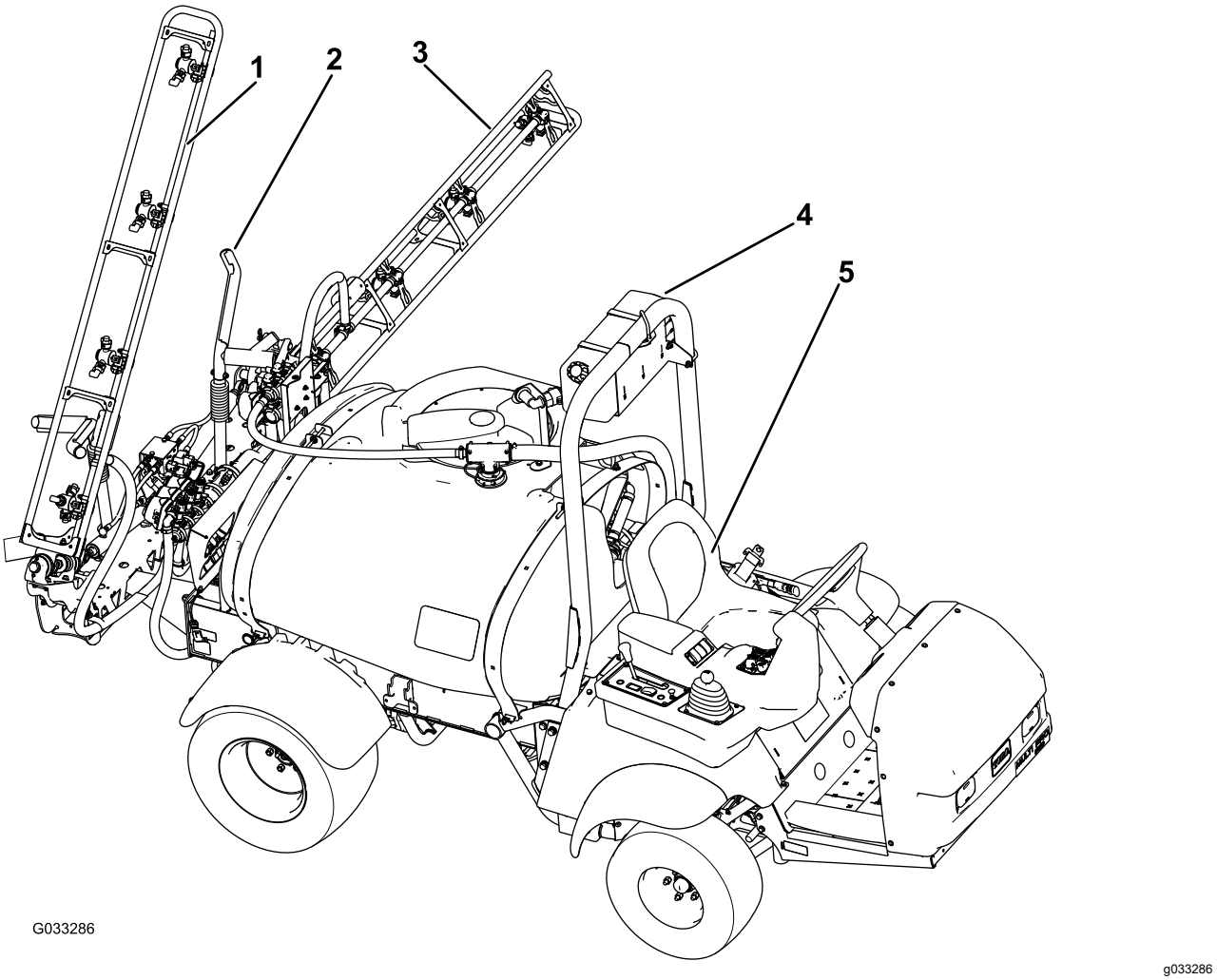

Figura 5

1. Seciune dreapta
2. Suport de transport bra
3. Seciune stânga
4. Rezervor de apă proaspătă
5. Scaun operator

Comenzi

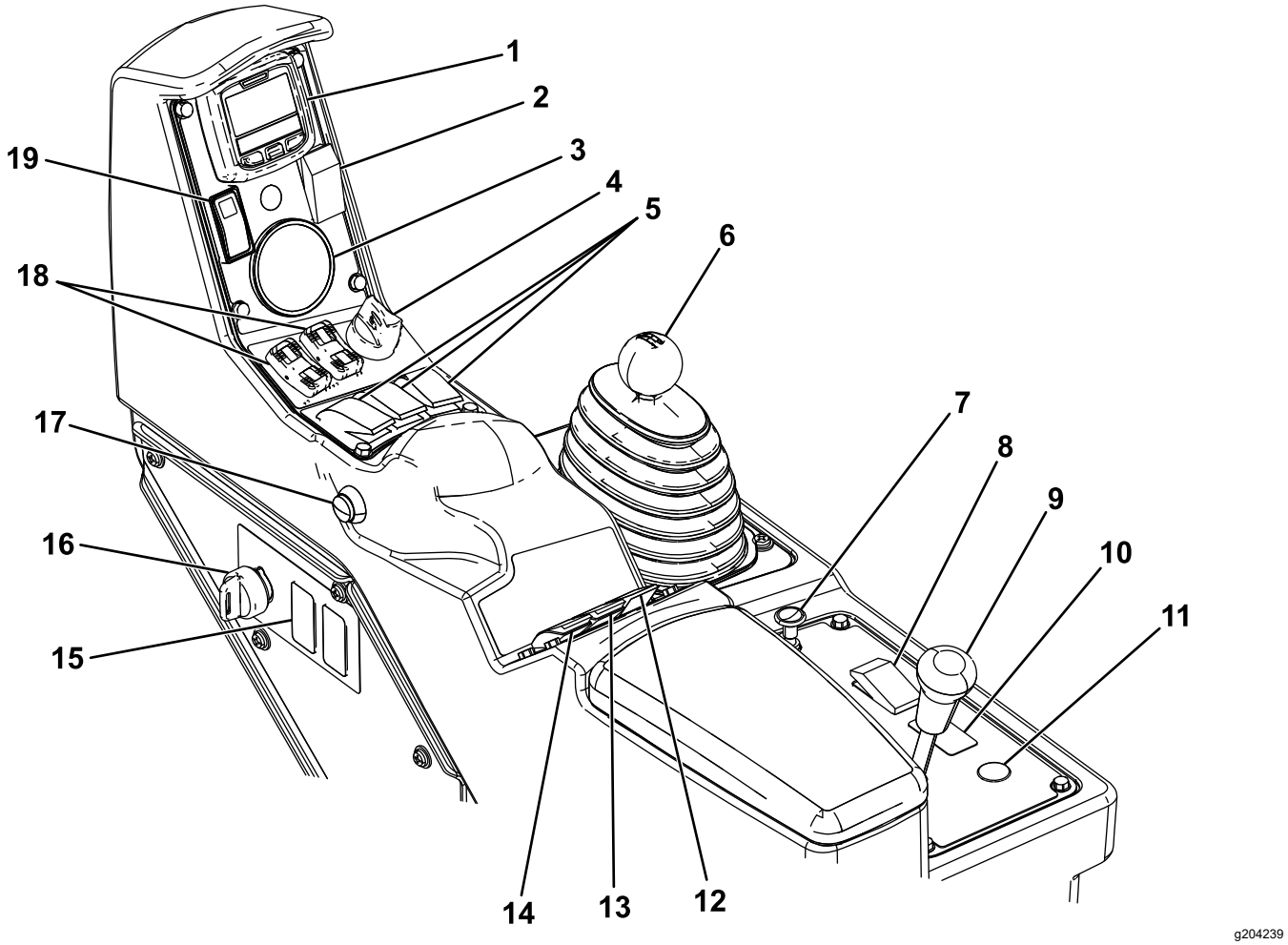

Figura 6

1. InfoCenter
2. Comutator marcator de spumă (opional)
3. Manometru
4. Comutator motor
5. Comutatoare pentru seciunea stânga, centru i dreapta
6. Manetă schimbător de viteze
7. Şoc
8. Comutator far
9. Diferenţial autoblocant
10. Comutator bra Sonic (opional)
11. Buton rebobinare tambur pentru furtun (opional)
12. Comutator agitare
13. Comutator presiune de pulverizare
14. Comutator pompă de pulverizare
15. Comutator rezervor de clătire (opional)
16. Comutator de supraveghere (blocare rată)
17. Comutator seciune principală
18. Comutatoare de ridicare seciune bra
19. Comutator blocare acceleraie/viteză

Pedală de acceleraie

Cu ajutorul pedalei de acceleraie (Figura 7) putei modifica viteza de deplasare a pulverizatorului. Apăsarea pedalei crete viteza de deplasare. Eliberarea pedalei încetinete pulverizatorul i reduce turaia motorului la ralanti.

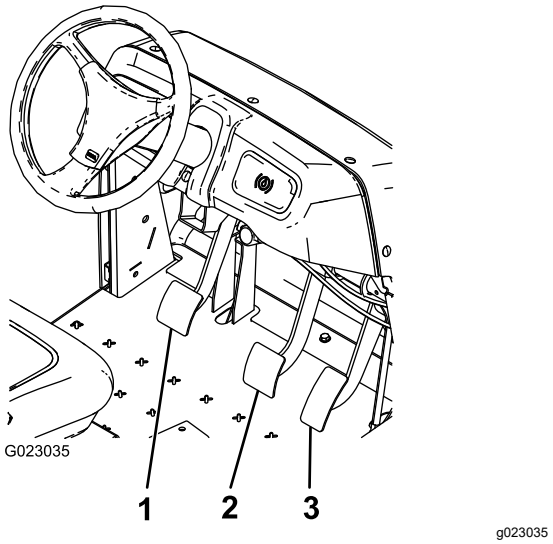

Figura 7

1. Pedală de ambreiaj
2. Pedală de frână
3. Pedală de acceleraie

Pedală de ambreiaj

Apăsai complet pedala de ambreiaj (Figura 7) pentru a decupla ambreiajul la pornirea motorului sau la schimbarea treptelor de viteză. Eliberai pedala uor atunci când este cuplată o treaptă de viteză pentru a preveni uzura inutilă a transmisiei i a altor piese aferente.

Important: **Nu apăsai pedala de ambreiaj în timpul operării. Trebuie să eliberai complet pedala de ambreiaj, altfel ambreiajul va patina - provocând căldură i uzură. Nu folosii niciodată ambreiajul pentru a ine maina oprită pe un teren înclinat; îl putei deteriora.**

Pedală de frână

Folosii pedala de frână pentru a opri sau încetini pulverizatorul (Figura 7).

⚠ AVERTISMENT

Frânele se pot uza sau pot fi reglate incorect, cauzând vătămări corporale.

Dacă putei apăsa pedala de frână până la 2,5 cm de podea, reglai sau reparai frânele.

Frână de parcare

Frâna de parcare este o manetă mare în stânga scaunului (Figura 8). Cuplai frâna de parcare ori de câte ori părăsii scaunul pentru a preveni deplasarea accidentală a pulverizatorului. Pentru a cupla frâna de parcare, tragei în sus i spre spate maneta acesteia. Pentru a decupla, împingei-o în faă i în jos. Dacă pulverizatorul este parcat pe o pantă abruptă, aplicai frâna de parcare i amplasai cale la roile din aval.

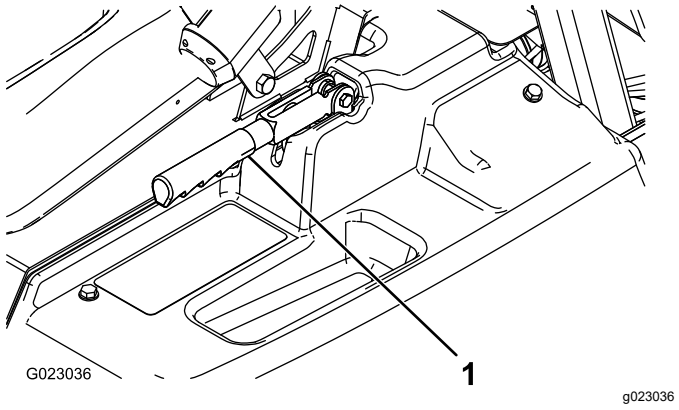

Figura 8

1. Manetă frână de parcare

Asistenă pentru teren înclinat

Asistena pentru teren înclinat previne deplasarea sau micarea bruscă a pulverizatorului prin meninerea temporară a acestuia pe teren înclinat atunci când eliberai pedala de frână pentru a apăsa pedala de acceleraie. Pentru a activa asistena pentru teren înclinat, cuplai ambreiajul i apăsai ferm pedala de frână. Când este activată asistena pentru teren înclinat, este afiată pictograma de asistenă pentru teren înclinat pe InfoCenter; consultai *Ghidul software al pulverizatorului pentru gazon Multi Pro 1750*. Asistena pentru teren înclinat ine maina timp de 2 secunde după eliberarea pedalei de frână.

Notă: Asistena pentru teren înclinat ine maina doar temporar: nu o putei utiliza în locul frânei de parcare.

Diferenţial autoblocant

Diferenţialul autoblocant vă permite să blocai puntea spate pentru o traciune sporită. Putei activa diferenţialul autoblocant atunci când (Figura 6) pulverizatorul este în micare. Deplasai maneta înainte i spre dreapta pentru a activa blocarea.

Notă: Poate fi necesar să conducei maina în faă în timp ce virai uor pentru a cupla sau dezactiva diferenţialul autoblocant.

⚠ AVERTISMENT

Efectuarea virajelor cu diferenţialul autoblocant activat poate cauza pierderea controlului maşinii.

Nu lucrai cu diferenialul autoblocant activat atunci când efectuai viraje strânse sau la viteze mari; consultai Utilizarea diferenţialului autoblocant (Pagină 33).

Manetă oc

Maneta de oc este un mic buton în spatele manetei schimbătorului de viteze (Figura 6). Înainte de a porni un motor rece, tragei în sus maneta de oc. După ce pornete motorul, reglai ocul pentru a menine motorul în funciune fără probleme. Cât mai curând posibil, apăsai maneta de oc în jos, în poziia OPRIT. Pentru un motor cald este necesară o deplasare foarte mică a manetei de oc sau nu este necesară deloc.

Manetă schimbător de viteze

Maneta schimbătorului de viteze (Figura 6) are 5 poziii: 3 viteze de deplasare în faă, NEUTRĂ i MARARIER. Motorul pornete numai atunci când maneta schimbătorului de viteze este în poziia NEUTRĂ.

Cheie de contact

Cheia de contact (Figura 6) are 3 poziii: OPRIRE, FUNCIONARE i PORNIRE. Rotii cheia în sensul acelor de ceasornic în poziia de PORNIRE pentru a porni motorul i eliberai-o în poziia de FUNCIONARE când este pornit. Rotii cheia în poziia OPRIT pentru a opri motorul.

Comutator far

Apăsai comutatorul pentru a aprinde/stinge farurile (Figura 6). Împingei-l în faă pentru a aprinde luminile i în spate pentru a le stinge.

Comutator blocare acceleraie/viteză

Când maneta schimbătorului de viteze este în poziia NEUTRĂ, putei folosi pedala de acceleraie pentru a mări turaia motorului, apoi împingei comutatorul de sub InfoCenter în faă pentru a seta motorul la turaia respectivă. Acest lucru este necesar pentru a utiliza agitarea chimică în timp ce maina staionează sau utilizează dispozitive de ataare, cum ar fi pulverizatorul manual (Figura 6).

Important: **Maneta schimbătorului de viteze trebuie să fie în poziia NEUTRĂ iar frâna de parcare trebuie cuplată pentru ca comutatorul să funcioneze.**

Indicator de combustibil

Indicatorul de combustibil se află deasupra rezervorului de combustibil, în partea stângă a mainii, i arată cantitatea de combustibil din rezervor.

Comutator seciune principală

Comutatorul de seciune principală (Figura 6) se află pe partea laterală a consolei i în dreapta scaunului operatorului. Vă permite să pornii sau să oprii lucrarea de pulverizare. Apăsai comutatorul pentru a activa sau dezactiva sistemul de pulverizare.

Comutatoare pentru seciunea stânga, centru i dreapta

Comutatoarele pentru seciunile stânga, centru i dreapta sunt situate pe panoul de comandă (Figura 6). Împingei fiecare comutator în faă pentru a activa seciunea corespunzătoare i în spate pentru a o dezactiva. Când întrerupătorul este pornit, se aprinde o lampă pe acesta. Aceste comutatoare acionează asupra sistemului de pulverizare doar atunci când este pornit comutatorul seciunii principale.

Comutator pentru pompă

Comutatorul pentru pompă este situat pe panoul de comandă din dreapta scaunului (Figura 6). Împingei acest comutator în faă pentru a porni pompa sau în spate pentru a opri pompa.

Important: **Comutatorul pentru pompă este cuplat doar atunci când motorul este la turaia scăzută de ralanti pentru a evita deteriorarea acionării pompei.**

Comutator pentru rata de aplicare

Comutatorul pentru rata de aplicare este situat pe panoul de comandă din dreapta scaunului (Figura 6). inei apăsat comutatorul în faă pentru a crete presiunea sistemului de pulverizare sau în spate pentru a reduce presiunea.

Comutator de supraveghere (blocare rată)

Comutatorul de supraveghere este situat pe panoul de comandă din dreapta scaunului (Figura 6). Rotii cheia în sens invers acelor de ceasornic în poziia BLOCARE pentru a dezactiva comutatorul pentru rata de aplicare, împiedicând astfel pe oricine să modifice accidental rata de aplicare. Rotii cheia în sensul acelor de ceasornic în poziia DEBLOCARE pentru a activa comutatorul pentru rata de aplicare.

Comutatoare de ridicare seciune bra

Comutatoarele de ridicare a seciunii braului sunt amplasate pe panoul de comandă i sunt folosite pentru a ridica seciunile exterioare ale braului.

Contor de timp

Contorul orar indică numărul total de ore în care a funcionat motorul. Acest număr este afiat pe primul ecran al InfoCenter. Contorul orar începe să funcioneze ori de câte ori este rotită cheia de contact în poziia FUNCIONARE.

Locaiile comutatorului marcatorului de spumă (opional)

Dacă montai setul marcator cu spumă, trebuie să adăugai comutatoare la panoul de comandă pentru controlul funcionării acestuia. Pulverizatorul este livrat cu dopuri de plastic în aceste locaii.

Supapă de reglare (de control al ratei)

Această supapă, amplasată în spatele rezervorului (Figura 9), controlează cantitatea de lichid direcionată către seciuni sau rata de retur în rezervor.

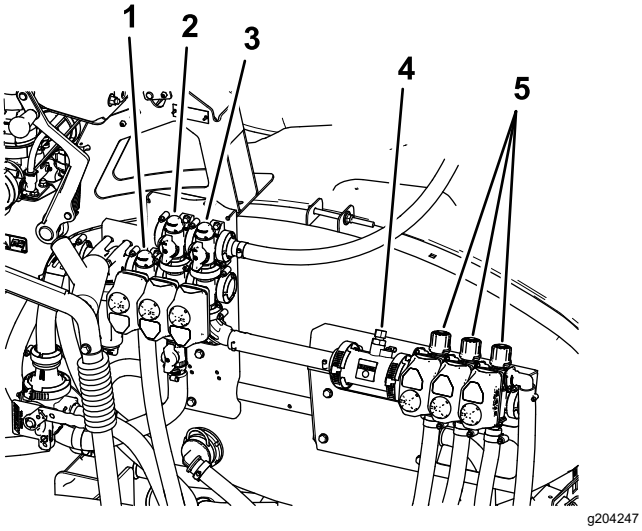

Figura 9

1. Supapă de reglare (de control al ratei)
2. Supapă de agitare
3. Supapă seciune principală
4. Debitmetru
5. Supape seciune

Supapă de seciune principală

Supapa de seciune principală (Figura 9) controlează debitul către debitmetru i supapele de seciune.

Debitmetru

Debitmetrul măsoară debitul lichidului, pentru a fi utilizat de sistemul InfoCenter (Figura 9).

Supape de bypass pentru seciune

Aceste supape pornesc sau opresc seciunile dreapta, centru i stânga (Figura 9).

Supapă de închidere - bypass seciune

Supapa de închidere - bypass seciune redirecionează fluxul de lichid pentru o seciune către rezervor atunci când oprii seciunea. Putei regla bypass-ul seciunii pentru a vă asigura că presiunea seciunii rămâne constantă indiferent de câte seciuni sunt activate. Consultai Reglarea supapelor de bypass seciune (Pagină 28).

Supapă de agitare

Această supapă este situată în partea din spate a rezervorului (Figura 9). Când agitarea este activată, fluxul este direcionat prin duzele de agitare din rezervor. Când agitarea este dezactivată, fluxul este direcionat prin aspiraia pompei.

Manometru

Manometrul se află pe panoul de comandă (Figura 6). Acest manometru indică presiunea lichidului din sistem în psi i kPa.

Afişaj LCD InfoCenter

Ecranul LCD InfoCenter afiează informaii despre maină i baterie, cum ar fi nivelul curent de încărcare a bateriei, viteza, informaiile de diagnoză i multe altele (Figura 6).

Pentru mai multe informaii, consultai *Ghidul software Multi Pro 1750*.

Supapă de agitare-acceleraie

Supapa de agitare-acceleraie este utilizată pentru a reduce debitul disponibil pentru circuitul de agitare. Asigură un debit suplimentar pentru seciuni.

Specificaţii

Notă: Specificaţiile şi designul pot fi modificate fără preaviz.

Greutate cu sistem de pulverizare standard, goală, fără operator	953 kg
Greutate cu sistem de pulverizare standard, plină, fără operator	1678 kg
Greutate maximă admisă (GVW)(la nivelul solului)	1814 kg
Lungime totală cu sistem de pulverizare standard	343 cm
Înălime totală cu sistem de pulverizare standard	191 cm
Înălimea totală cu sistem de pulverizare standard în partea superioară a seciunilor stocate în poziia X	246 cm
Lăime totală cu sistem de pulverizare standard cu seciuni stocate în poziia „X”	178 cm
Gardă la sol	14 cm
Ampatament	155 cm
Capacitate rezervor (include preaplin CE 5%)	662 l

Dispozitive de ataare/Accesorii

Pentru extinderea i îmbunătăirea performanelor mainii este disponibilă o gamă de dispozitive de ataare i accesorii aprobate de Toro. Contactaţi distribuitorul autorizat Toro.

Pentru performane optime i utilizarea în siguranţă a mainii, utilizai exclusiv piese de schimb i accesorii originale Toro. Piesele de schimb i accesoriile altor producători pot fi periculoase i pot anula garania produsului.

Operare

Notă: Determinaţi partea stângă şi dreaptă a maşinii din poziţia de operare normală.

Înainte de utilizare

Sigurana înainte de utilizare

Sigurana generală

- Nu lăsaţi niciodată copii sau persoane neinstruite să utilizeze sau să efectueze lucrări de service asupra maşinii. Reglementările locale pot impune o limită de vârstă pentru utilizator. Proprietarul trebuie să asigure instruirea tuturor operatorilor i a mecanicilor.
- Familiarizai-vă cu utilizarea în siguranţă a echipamentului, comenzile de operare i indicatoarele de siguranţă.
- Înainte de a părăsi poziia operatorului, realizai următorii pai:
  - Parcai maşina pe o suprafaă plană.
  - Deplasai maneta schimbătorului de viteze în poziia NEUTRU (manual) sau poziia PARCARE (automat).
  - Cuplai frâna de parcare.
  - Opriţi motorul şi scoateţi cheia (dacă este disponibilă).
  - Ateptai până când se oprete orice micare.
- Trebuie să tii cum să oprii maina i să oprii rapid motorul.
- Asigurai-vă că toate comenzile de prezenă a operatorului, întrerupătoarele de siguranţă i proteciile sunt montate i funcionează în mod corespunzător. Nu utilizaţi maşina decât dacă acestea funcionează corect.
- Dacă maina nu funcionează corect sau este deteriorată în vreun fel, nu o utilizai. Remediai problema înainte de a utiliza maina sau dispozitivul de ataare.
- Asigurai-vă că sunt strâni toi conectorii liniilor pentru lichide i că toate furtunurile sunt în stare bună înainte de a aplica presiune asupra sistemului.

Măsuri de siguranţă pentru combustibil

- Fii extrem de precaut în timpul manipulării combustibilului. Este inflamabil, iar vaporii săi sunt explozivi.

- Stingei toate igările, igaretele, pipele i alte surse de aprindere.
- Utilizai doar un recipient de combustibil corespunzător.
- Nu îndepărtai buonul rezervorului sau nu umplei rezervorul de combustibil în timp ce motorul este pornit sau fierbinte.
- Nu adăugai sau golii combustibil într-un spaiu închis.
- Nu depozitai maina sau recipientul cu combustibil într-o zonă cu o flacără deschisă, scântei sau o lampă martor, precum pe un boiler sau un alt dispozitiv electric.
- Dacă vărsai combustibil, nu încercai să pornii motorul; evitai orice sursă de aprindere până la disiparea vaporilor de combustibil.

Securitate chimică

Substanele chimice folosite în sistemul de pulverizare pot fi periculoase i toxice pentru dumneavoastră, trecători, animale i pot cauza daune plantelor, solului sau altor bunuri.

- Citii informaiile despre fiecare substană chimică. Nu utilizai sau nu intervenii asupra pulverizatorului dacă aceste informaii nu sunt disponibile.
- Înainte de a interveni asupra unui sistem de pulverizare, asigurai-vă că sistemul a fost neutralizat i clătit de trei ori, conform recomandărilor producătorului (producătorilor) de substane chimice i că toate supapele au fost utilizate de 3 ori.
- Asigurai-vă că există destulă apă curată i săpun în apropiere i spălai imediat orice urme ale substanelor chimice cu care ai intrat în contact direct.
- Citii cu atenie i respectai informaiile de pe etichetele de avertizare privind substanele chimice i fiele cu date de securitate (SDS) privind toate substanele chimice i protejai-vă conform recomandărilor producătorului de substane chimice.
- Protejai-vă întotdeauna corpul în timp ce utilizai substane chimice. Utilizai echipament individual de protecie (EIP) adecvat pentru a vă proteja împotriva contactului cu substanele chimice, cum ar fi următoarele:
  - ochelari de protecie i/sau ecran pentru faă
  - un combinezon de protecie chimică
  - o mască pentru protecie respiratorie sau cu filtru
  - mănui rezistente la substane chimice
  - cizme din cauciuc sau alte încălăminte rezistentă
  - haine de schimb curate, săpun i prosoape de unică folosină pentru curăare
- Obinei instruire adecvată înainte de a utiliza sau manipula substane chimice.
- Folosii substana chimică potrivită.
- Respectai instruciunile producătorului de substane chimice pentru utilizarea acestora în sigurană. Nu depăii presiunea recomandată de aplicare pentru sistem.
- Nu umplei, nu calibrai i nu curăai maina dacă în zonă se află oameni, în special copii sau animale de companie.
- Manipulai substanele chimice în zone bine aerisite.
- Nu consumai alimente sau băuturi i nu fumai în timp ce lucrai în apropierea substanelor chimice.
- Nu curăai duzele de pulverizare suflând prin ele sau introducându-le în gură.
- Spălai-vă întotdeauna mâinile i alte zone expuse, cât mai curând posibil după ce ai lucrat cu substane chimice.
- Păstrai substanele chimice în ambalajele originale i depozitate într-un loc sigur.
- Eliminai corespunzător substanele chimice neutilizate i recipientele substanelor chimice, conform instruciunilor producătorului i regulamentelor locale.
- Substanele chimice i vaporii reprezintă un pericol; nu intrai niciodată în rezervor i nu inei capul deasupra deschiderii sau în aceasta.
- Respectai toate reglementările locale, naionale i federale în materie de pulverizare a substanelor chimice.

Pregătirea mainii

Verificarea nivelului uleiului de motor

Motorul este livrat cu ulei în carter; cu toate acestea, nivelul uleiului trebuie verificat înainte de a porni prima dată motorul i după ce l-ai rulat.

1. Poziionai maşina pe o suprafaă plană.
2. Scoatei joja i tergei-o cu o lavetă curată (Figura 10).
3. Introducei joja în tub i asigurai-vă că este introdusă complet. Îndepărtai joja de ulei şi verificaţi nivelul uleiului.

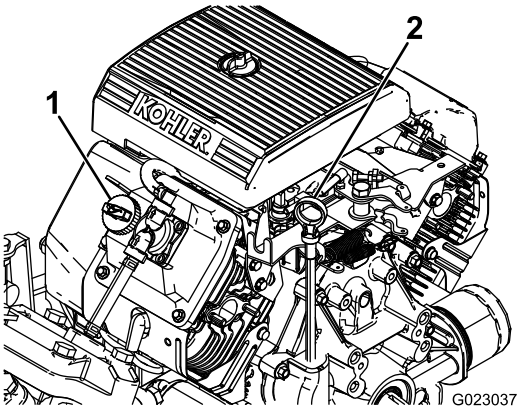

g023037

Figura 10

1. Capac buon
2. Jojă

4. Dacă nivelul uleiului este scăzut, îndepărtai capacul de umplere de pe capacul supapei (Figura 10) i turnai ulei în orificiu până când nivelul ajunge la marcajul complet PLIN de pe jojă; consultai Lucrări de service cu privire la uleiul de motor (Pagină 49) pentru tipul de ulei i vâscozitatea adecvate.

   Notă: Adăugai uleiul încet i verificai nivelul des în timpul acestui proces. Nu umpleţi excesiv.
5. Instalai joja ferm.

Verificarea presiunii din anvelope

Interval de service: Înainte de fiecare folosinţă sau zilnic—Verificai presiunea din anvelope la fiecare 8 ore sau zilnic.

Umflai anvelopele la 1,38 bar. De asemenea, verificai anvelopele pentru a descoperi urme de uzură sau de deteriorare.

Notă: Înlocuii orice anvelope uzate sau deteriorate.

Completarea nivelului de combustibil

Specificaiile combustibilului

Combustibil pe bază de petrol	Utilizai benzină fără plumb, cu o cifră octanică de 87 sau mai mare (metodă de clasificare (R+M)/2).
Combustibil amestecat cu etanol	Este acceptabilă utilizarea benzinei fără plumb cu până la 10% etanol sau 15% MTBE (metil ter butil eter) concentraie volumică. Etanolul i MTBE nu sunt acelai lucru. Nu este aprobată utilizarea benzinei cu 15% etanol (E15) concentraie volumică. Nu utilizai niciodată benzină care conine mai mult de 10% etanol, concentraie volumică; astfel, E15 (conine 15% etanol), E20 (conine 20% etanol) sau E85 (conine până la 85% etanol). Utilizarea unei benzine neaprobate poate cauza probleme de performanţă şi/sau deteriorări ale motorului, care este posibil să nu fie acoperite de garanţie.

Important: **Pentru cele mai bune rezultate, utilizai doar combustibil curat, proaspăt (nu mai vechi de 30 de zile).**

- Nu utilizaţi benzină cu conţinut de metanol.
- Nu depozitai combustibil în rezervorul de combustibil sau în recipientele de combustibil de-a lungul iernii decât dacă este utilizat un stabilizator de combustibil.
- Nu adăugaţi ulei în benzină.

Umplerea rezervorului de combustibil

Capacitatea rezervorului de combustibil este de aproximativ 19 l.

Notă: Capacul rezervorului de combustibil conine un indicator care arată nivelul de combustibil; verificai-l frecvent.

1. Parcai maina pe o suprafaă plană, cuplai frâna de parcare, oprii motorul i scoatei cheia de contact.
2. Curăţaţi zona din jurul capacului rezervorului de combustibil (Figura 11).

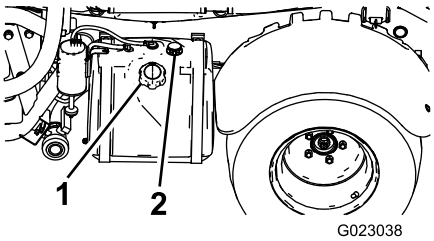

g023038

Figura 11

1. Capac rezervor de combustibil
2. Indicator de combustibil

3. Scoatei capacul de la rezervor.

4. Umplei rezervorul până la aproximativ 2,5 cm sub partea de sus a rezervorului (partea inferioară a buonului).

   Notă: Acest spaiu gol din rezervor permite dilatarea combustibilului. Nu umpleţi excesiv rezervorul.

5. Montai în sigurană capacul la rezervorul de combustibil.
6. Ştergeţi orice urmă de combustibil vărsat.

Efectuarea rodajului pentru o maină nouă

Interval de service: După primele 100 ore—Pentru a asigura o performană adecvată i o durată mare de viaă a pulverizatorului, urmai aceste instruciuni pentru primele 100 de ore de funcionare:

- Verificai în mod regulat nivelul uleiului de motor i al lichidelor i fii ateni la indicii de supraîncălzire în orice componentă a pulverizatorului.
- După pornirea motorului rece, lăsai-l să se încălzească aproximativ 15 secunde înainte de a accelera.
- Pentru a optimiza sistemul de frânare, efectuai rodajul frânelor după cum urmează:
  1. Adăugai 454 l de apă în rezervor.
  2. Deplasai maina pe o suprafaă deschisă, plană.
  3. Conducei maina la viteză maximă.
  4. Acionai rapid frânele.

     Notă: Oprii maina în linie dreaptă fără a bloca anvelopele.

  5. Ateptai 1 minut pentru a lăsa frânele să se răcească.
  6. Repetai paii 3 - 5 de încă de 9 ori.
- Evitai supraturarea motorului.
- Conducei pulverizatorul la viteze diferite. Evitai pornirile rapide i opririle rapide.
- Consultai Întreţinere (Pagină 42) pentru orice verificări speciale, cu durată redusă.

Pregătirea pulverizatorului

Selectarea unei duze

Notă: Consultai ghidul de selectare a duzelor care este disponibil prin distribuitorul dumneavoastră autorizat Toro.

Corpul duză-turelă poate fi compatibil cu până la 3 duze diferite. Pentru a selecta duza dorită, efectuai următoarele:

1. Parcai pulverizatorul pe o suprafaţă plană, oprii motorul i cuplai frâna de parcare.
2. Amplasai comutatorul seciunii principale în poziia OPRIT i comutatorul pompei de pulverizare în poziia OPRIT.
3. Rotii turela duzelor în oricare direcie către duza corectă.
4. Efectuai o calibrare a debitului pulverizatorului; consultai Calibrarea debitului pulverizatorului (Pagină 26).
5. Efectuai o calibrare a supapei de bypass seciune; consultai Calibrarea supapelor de bypass pentru seciune (Pagină 28).

Selectarea unui filtru de aspiraie

Echipament standard: filtru de aspiraie cu ochiuri de 50 (albastru)

Utilizai tabelul pentru filtre de aspiraie pentru a determina plasa sitei pentru duzele de pulverizare pe care le utilizai pe baza produselor chimice sau a soluiilor cu o vâscozitate echivalentă cu cea a apei.

Tabel pentru filtre de aspiraie

Cod de culoare pentru duza de pulverizare (debit)	Dimensiune ochiuri plasă*	Cod de culoare pentru filtru
Galben (0,2 g/m)	50	Albastru
Rou (0,4 g/m)	50	Albastru
Maro (0,5 g/m)	50 (sau 30)	Albastru (sau verde)
Gri (0,6 g/m)	30	Verde
Alb (0,8 g/m)	30	Verde
Albastru (1,0 g/m)	30	Verde
Verde (1,5 g/m)	30	Verde
*Dimensiunea ochiurilor de plasă pentru filtrele de aspiraie din acest tabel se bazează pe substane chimice pulverizate sau soluii cu vâscozitatea echivalentă cu cea a apei.		

Important: **Când pulverizai produse chimice cu vâscozitate mai mare (mai vâscoase) sau soluii cu pulberi umectabile, poate fi necesar să utilizai o plasă de sită mai grosieră pentru filtrul de aspiraie opional; consultai Figura 12.**

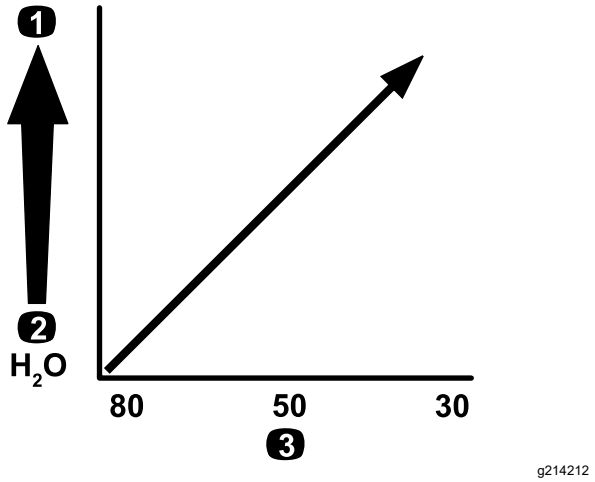

Figura 12

Dimensiune ochiuri plasă - vâscozitatea substanei chimice sau a soluiei

1. Substane chimice sau soluii cu vâscozitate mai mare
2. Substane chimice sau soluii cu vâscozitate mai mică
3. Dimensiune ochiuri plasă

Atunci când pulverizai cu o rată de aplicare mai mare, luai în considerare utilizarea unei plase mai grosiere pentru filtrul de aspiraie opional; consultai Figura 13.

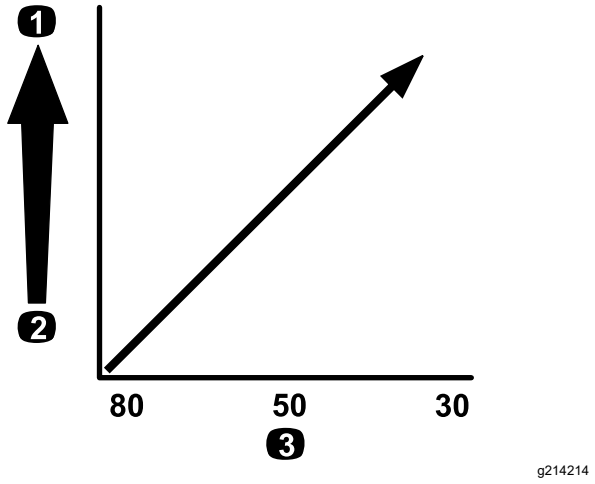

Figura 13

Dimensiune ochiuri plasă - rată de aplicare

1. Rată de aplicare mai mare
2. Rată de aplicare mai mică
3. Dimensiune ochiuri plasă

Selectarea unui filtru de presiune

Dimensiunile disponibile ale sitei includ:

Echipament standard: filtru de aspiraie cu ochiuri de 50 (albastru)

Utilizai tabelul pentru filtre de presiune pentru a determina plasa sitei pentru duzele de pulverizare pe care le utilizai pe baza produselor chimice sau a soluiilor cu o vâscozitate echivalentă cu cea a apei.

Tabel pentru filtre de presiune

Cod de culoare pentru duza de pulverizare (debit)	Dimensiune ochiuri plasă*	Cod de culoare pentru filtru
Aa cum este necesar pentru substane chimice sau soluii cu vâscozitate scăzută sau rate scăzute de aplicare	100	Verde
Galben (0,2 g/m)	80	Galben
Rou (0,4 g/m)	50	Albastru
Maro (0,5 g/m)	50	Albastru
Gri (0,6 g/m)	50	Albastru
Alb (0,8 g/m)	50	Albastru
Albastru (1,0 g/m)	50	Albastru
Verde (1,5 g/m)	50	Albastru
Aa cum este necesar pentru substane chimice sau soluii cu vâscozitate mare sau rate mari de aplicare	30	Rou
Aa cum este necesar pentru substane chimice sau soluii cu vâscozitate mare sau rate mari de aplicare	16	Maro
*Dimensiunea ochiurilor plasei pentru filtrele de presiune din acest tabel se bazează pe substane chimice pulverizate sau soluii cu vâscozitatea echivalentă cu cea a apei.		

Important: **Atunci când pulverizai produse chimice cu vâscozitate mai mare (mai vâscoase) sau soluii cu pulberi umectabile, poate fi necesar să utilizai o plasă de sită mai grosieră pentru filtrul de presiune opional; consultai Figura 14.**

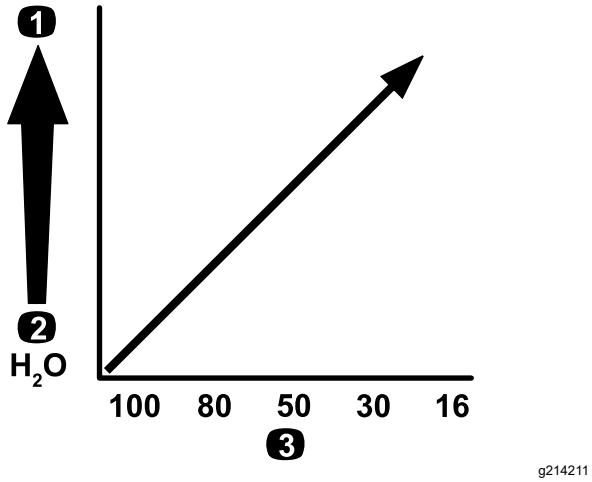

Figura 14

Dimensiune ochiuri plasă - vâscozitatea substanei chimice sau a soluiei

1. Substane chimice sau soluii cu vâscozitate mai mare
2. Substane chimice sau soluii cu vâscozitate mai mică
3. Dimensiune ochiuri plasă

Când pulverizai cu o rată de aplicare mai mare, luai în considerare utilizarea unei plase mai grosiere de filtrare sub presiune opionale; consultai Figura 15.

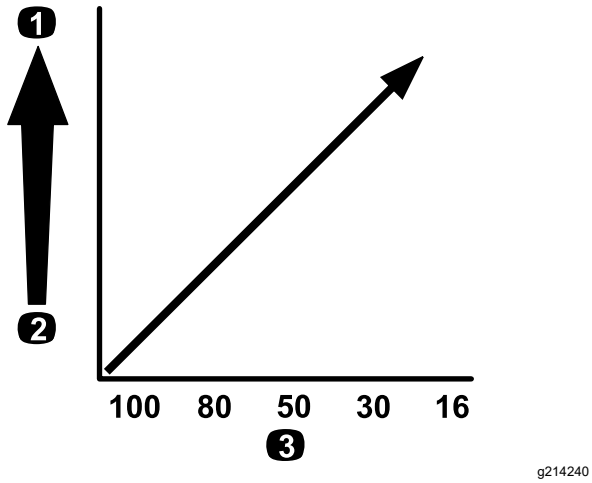

Figura 15

Dimensiune ochiuri plasă - rată de aplicare

1. Rată de aplicare mai mare
2. Rată de aplicare mai mică
3. Dimensiune ochiuri plasă

Selectarea unui filtru de vârf de duză (opional)

Notă: Utilizai filtrul opional de vârf de duză pentru a proteja vârful duzei de pulverizare i pentru a crete durata de viaă a acestuia.

Utilizai tabelul pentru filtre de vârf de duză pentru a determina plasa sitei pentru duzele de pulverizare pe care le utilizai pe baza produselor chimice sau a soluiilor cu o vâscozitate echivalentă cu cea a apei.

Tabel pentru filtre de vârf de duză

Cod de culoare pentru duza de pulverizare (debit)	Dimensiune ochiuri filtru*	Cod de culoare pentru filtru
Galben (0,2 g/m)	100	Verde
Rou (0,4 g/m)	50	Albastru
Maro (0,5 g/m)	50	Albastru
Gri (0,6 g/m)	50	Albastru
Alb (0,8 g/m)	50	Albastru
Albastru (1,0 g/m)	50	Albastru
Verde (1,5 g/m)	50	Albastru
*Dimensiunea ochiurilor de plasă pentru filtrele de duză din acest tabel se bazează pe substane chimice pulverizate sau soluii cu vâscozitatea echivalentă cu cea a apei.		

Important: **Atunci când pulverizai produse chimice cu vâscozitate mai mare (mai vâscoase) sau soluii cu pulberi umectabile, poate fi necesar să utilizai o plasă de sită mai grosieră pentru filtrul de vârf de duză opional; consultai Figura 16.**

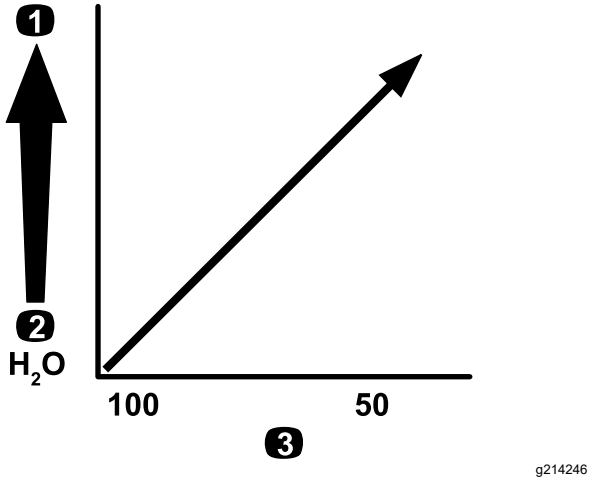

Figura 16

Dimensiune ochiuri plasă - vâscozitatea substanei chimice sau a soluiei

1. Substane chimice sau soluii cu vâscozitate mai mare
2. Substane chimice sau soluii cu vâscozitate mai mică
3. Dimensiune ochiuri plasă

Atunci când pulverizai cu o rată de aplicare mai mare, luai în considerare utilizarea unei plase mai grosiere pentru filtrul de vârf de duză; consultai Figura 17.

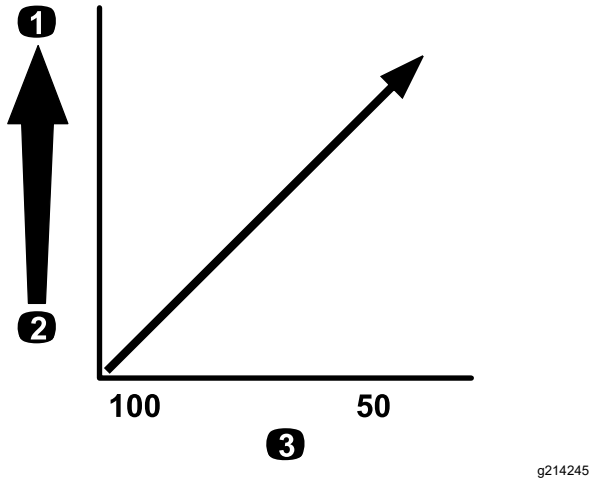

Figura 17

Dimensiune ochiuri plasă - rată de aplicare

1. Rată de aplicare mai mare
2. Rată de aplicare mai mică
3. Dimensiune ochiuri plasă

Umplerea rezervoarelor

Umplerea rezervorului de apă proaspătă

Important: **Nu folosii apă reciclată în rezervorul de apă proaspătă.**

Notă: Rezervorul de apă proaspătă este folosit pentru a furniza o sursă de apă proaspătă pentru a vă spăla substanele chimice de pe piele, ochi sau alte suprafee în cazul expunerii accidentale.

Umplei întotdeauna rezervorul de apă proaspătă cu apă curată înainte de a manipula sau amesteca orice substane chimice.

- Pentru a umple rezervorul, deurubai capacul din partea de sus a rezervorului, umplei rezervorul cu apă proaspătă i montai capacul (Figura 18).
- Pentru a deschide robinetul rezervorului de apă proaspătă, rotii maneta de pe robinet (Figura 18).

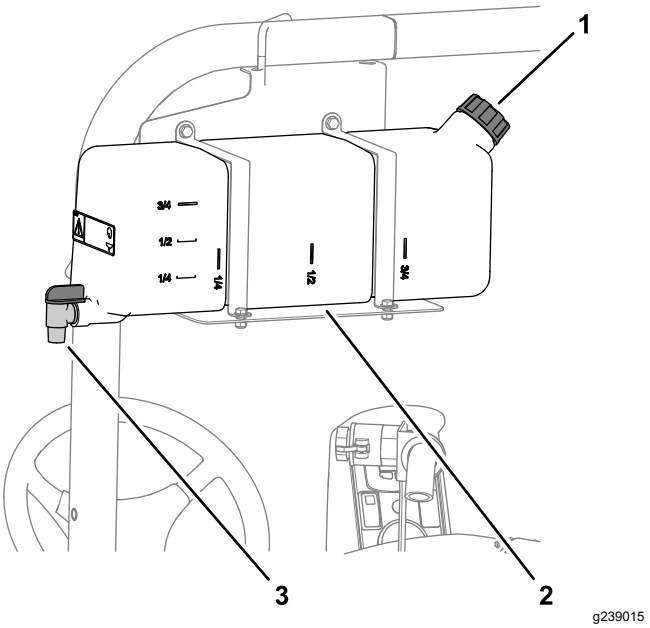

Figura 18

1. Capac buon
2. Rezervor de apă proaspătă
3. Robinet

Umplerea rezervorului de pulverizare

Montai kitul opional de premixare a substanelor chimice pentru amestecare optimă i curăenie exterioară a rezervorului.

Important: **Ori de câte ori este posibil, nu folosii apă reciclată în rezervorul de pulverizare.**

Important: **Asigurai-vă că substanele chimice pe care le vei utiliza sunt compatibile pentru utilizare cu Viton™ (consultai eticheta producătorului; aceasta trebuie să indice dacă nu sunt compatibile). Utilizarea unei substane chimice care nu este compatibilă cu Viton™ va degrada inelele de etanare din pulverizator, provocând scurgeri.**

Important: **Verificai dacă a fost setată rata de aplicare adecvată înainte de a umple rezervorul cu substane chimice.**

1. Purjai sistemul de pulverizare a aditivului pentru sistemul de pulverizare prin pornirea seciunilor.
2. Oprii pulverizatorul pe o suprafaă plană, deplasai maneta schimbătorului de viteze în poziia NEUTRU, oprii motorul i acionai frâna de parcare.
3. Asigurai-vă că este închis robinetul de golire a rezervorului.
4. Determinai cantitatea de apă necesară pentru a o amesteca cu cantitatea de substană chimică de care avei nevoie, aa cum este prescris de producătorul substanei chimice.

5. Deschidei capacul rezervorului de pulverizare.

   Notă: Capacul rezervorului este situat în partea superioară, centrală a rezervorului. Pentru a-l deschide, rotii jumătatea din faă a capacului în sens invers acelor de ceasornic i deschidei-l. Putei scoate sita din interior pentru curăare. Pentru a etana rezervorul, închidei capacul i rotii jumătatea din faă în sensul acelor de ceasornic.

6. Adăugai ¾ din apa necesară în rezervorul de pulverizare folosind elementul de umplere anti-sifon.

   Important: **Utilizai întotdeauna apă curată proaspătă în rezervorul de pulverizare. Nu turnai substana concentrată în rezervorul gol.**

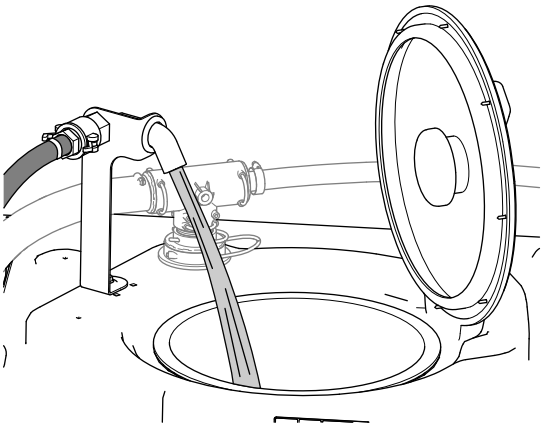

Figura 19

7. Pornii motorul i deplasai comutatorul pentru pompă în poziia PORNIT.
8. Apăsai pedala de acceleraie la maxim i setai blocarea acceleraiei în poziia PORNIT.
9. Setai comutatorul seciunii principale în poziia OPRIT.
10. Rotii supapa de agitare în poziia PORNIT.
11. Adăugai în rezervor cantitatea adecvată de substană chimică concentrată, conform instruciunilor producătorului de substane chimice.

    Important: **Dacă utilizai o pulbere umectabilă fără agitare completă, amestecai pulberea cu o cantitate mică de apă pentru a forma o suspensie înainte de a o adăuga în rezervor.**

12. Adăugai în rezervor restul de apă.

    Notă: Pentru o agitare mai bună, reducei rata de aplicare setată.

    Important: **După ce ai umplut rezervorul pentru prima dată, verificai dacă există joc al benzilor de fixare a rezervorului. Strângei dacă este necesar.**

Verificarea benzilor de fixare a rezervorului

Interval de service: Înainte de fiecare folosinţă sau zilnic—Verificai benzile de fixare a rezervorului.

Important: **Strângerea excesivă a elementelor de fixare a benzilor rezervorului poate duce la deformarea i deteriorarea rezervorului i a benzilor.**

Important: **Ori de câte ori este posibil, nu folosii apă reciclată în rezervorul de pulverizare.**

1. Umplei cu apă rezervorul principal.
2. Verificai dacă există vreo micare între benzile de fixare a rezervorului i rezervor (Figura 20).

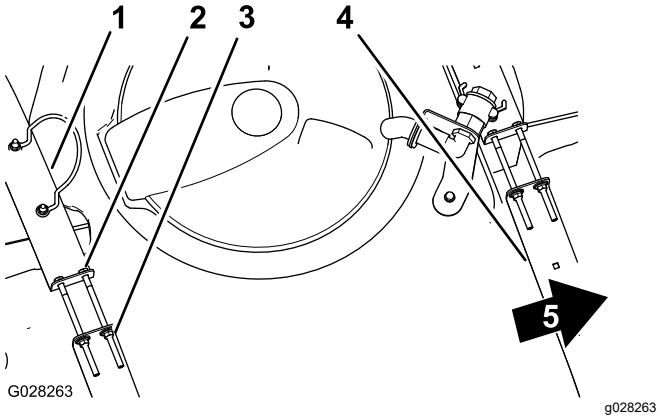

Figura 20

1. Bandă de fixare a rezervorului spate
2. Şurub
3. Contrapiuliă cu guler
4. Bandă de fixare a rezervorului faă
5. Faa mainii

3. Dacă benzile de fixare a rezervorului se potrivesc liber pe rezervor, strângei contrapiuliele cu guler i uruburile de la partea superioară a benzilor de fixare până când acestea sunt la acelai nivel cu suprafaa rezervorului (Figura 20).

   Notă: **Nu strângei prea tare piesele metalice ale benzilor de fixare a rezervorului.**

Calibrarea debitului pulverizatorului

Calibrai debitul pulverizatorului înainte de a-l utiliza pentru prima dată, dacă schimbai duzele sau dacă este necesar.

Echipament furnizat pentru operator: un cronometru capabil să măsoare ± 1/10 secundă i un recipient gradat în trepte de 50 ml.

Pregătirea mainii

Important: **Ori de câte ori este posibil, nu folosii apă reciclată în rezervorul de pulverizare.**

1. Umplei rezervorul pulverizatorului cu apă curată.

   Notă: Asigurai-vă că există suficientă apă în rezervor pentru a finaliza calibrarea.
2. Acionai frâna de parcare i pornii motorul.
3. Deplasai comutatorul pentru pompă în poziia PORNIT i pornii agitarea.
4. Apăsai pedala de acceleraie până când ajungei la turaia maximă a motorului i deplasai comutatorul de blocare a acceleraiei în poziia PORNIT.

Efectuarea unui test de colectare

1. Deplasai toate comutatoarele celor 3 seciuni i comutatorul seciunii principale în poziia PORNIT.
2. Rotii comutatorul de supraveghere (blocare rată) în poziia DEBLOCARE.
3. Pregătii-vă să efectuai un test de colectare folosind recipientul gradat.
4. Începei de la 2,75 bar i utilizai comutatorul pentru rata de aplicare pentru a regla presiunea de pulverizare, astfel încât în urma testului de colectare să rezulte cantităile enumerate în tabelul de mai jos.

   Notă: Repetai testul de 3 ori i folosii media.

Culoare duză	Mililitri colectai în 15 secunde	Uncii colectate în 15 secunde
Galben	189	6,4
Rou	378	12,8
Maro	473	16,0
Gri	567	19,2
Alb	757	25,6
Albastru	946	32,0
Verde	1.419	48,0

5. După ce în urma testului de colectare au fost obinute cantităile prezentate în tabelul de mai sus, deplasai comutatorul de supraveghere (blocare rată) în poziia BLOCARE.
6. Deplasai comutatorul seciunii principale în poziia oprit.

Efectuarea calibrării debitului pulverizatorului

1. În InfoCenter, navigai la meniul Calibrare i selectai FLOW CAL (CALIBRARE DEBIT) după cum urmează:

   Notă: Selectarea în orice moment a pictogramei Ecran de pornire anulează calibrările.

   A. Apăsai de două ori butonul de selectare centru din InfoCenter pentru a accesa meniurile.

   B. Accesai meniul de calibrare apăsând butonul de selectare dreapta din InfoCenter.

   C. Selectai FLOW CAL (CALIBRARE DEBIT) evideniind FLOW CAL i apăsai butonul de selectare dreapta din InfoCenter.

   D. În ecranul următor, introducei cantitatea cunoscută de apă care va fi pulverizată din seciuni pentru procedura de calibrare; consultai tabelul de mai jos.

   E. Apăsai butonul de selectare dreapta din InfoCenter.
2. Folosind simbolurile plus (+) i minus (-), introducei debitul conform tabelului de mai jos.

Culoare duză	Litri	Galoane SUA
Galben	42	11
Rou	83	22
Maro	106	28
Gri	125	33
Alb	167	44
Albastru	208	55
Verde	314	83

3. Deplasai comutatorul seciunii principale în poziia pornit timp de 5 minute.

   Notă: Pe măsură ce maina pulverizează, InfoCenter afiează cantitatea de lichid pe care o contorizează.
4. După pulverizare timp de 5 minute, selectai bifa apăsând butonul central din InfoCenter.

   Notă: Este acceptabil dacă galoanele afiate în timpul procesului de calibrare nu se potrivesc cu cantitatea cunoscută de apă introdusă în InfoCenter.
5. Deplasai comutatorul seciunii principale în poziia oprit.

   Notă: Calibrarea este acum finalizată.

Calibrarea vitezei pulverizatorului

Calibrai viteza pulverizatorului înainte de a-l utiliza pentru prima dată, dacă schimbai duzele sau dacă este necesar.

Important: **Ori de câte ori este posibil, nu folosii apă reciclată în rezervorul de pulverizare.**

1. Umplei rezervorul cu apă curată.
2. Într-o zonă deschisă, plană, marcai o distană de 45 - 152 m.

Notă: Toro recomandă marcarea unei distane de 152 m pentru rezultate mai precise.

3. Pornii motorul i conducei până la începutul distanei marcate.

   Notă: Pentru o măsurătoare de precizie, aliniai centrul anvelopelor faă cu linia de pornire.

4. În InfoCenter, navigai la meniul Calibrare i selectai SPEED CAL (CALIBRARE VITEZĂ).

   Notă: Selectarea în orice moment a pictogramei Ecran de pornire anulează calibrările.

5. Selectai săgeata Înainte (→) în InfoCenter.
6. Folosind simbolurile plus (+) i minus (-), introducei distana marcată în InfoCenter.
7. Cuplai prima treaptă de viteză a mainii i conducei pe distana marcată în linie dreaptă, cu acceleraia maximă.
8. Oprii maina la distana marcată i selectai bifa din InfoCenter.

   Notă: Încetinii i rulai până la oprire pentru a alinia centrul anvelopelor faă cu linia de sosire, pentru cea mai precisă măsurătoare.

   Notă: Calibrarea este acum finalizată.

Calibrarea supapelor de bypass pentru seciune

Înainte de a utiliza pulverizatorul pentru prima dată, dacă schimbai duzele sau dacă este necesar, calibrai bypass-ul seciunii pulverizatorului

Important: **Selectai o zonă plană, deschisă pentru a efectua această procedură.**

Pregătirea mainii

Important: **Ori de câte ori este posibil, nu folosii apă reciclată în rezervorul de pulverizare.**

1. Umplei cu apă curată rezervorul pulverizatorului.
2. Coborâi seciunile pulverizatorului.
3. Deplasai maneta schimbătorului de viteze în poziia NEUTRU i acionai frâna de parcare.
4. Deplasai comutatoarele celor 3 seciuni în poziia PORNIT, dar lăsai comutatorul seciunii principale în poziia oprit.
5. Deplasai comutatorul pentru pompă în poziia PORNIT i pornii agitarea.
6. Apăsai pedala de acceleraie până când ajungei la turaia maximă a motorului i deplasai comutatorul de blocare a acceleraiei în poziia PORNIT.
7. În InfoCenter, navigai la meniul Calibrare i selectai TEST SPEED (VITEZĂ DE TESTARE).

   Notă: Selectarea în orice moment a pictogramei Ecran de pornire anulează calibrarea.

8. Folosind simbolurile plus (+) i minus (-), introducei o viteză de testare de 5,6 km/h, apoi selectai pictograma Acasă.
9. Rotii comutatorul de supraveghere (blocare rată) în poziia DEBLOCARE i deplasai comutatorul seciunii principale în poziia PORNIT.

Reglarea supapelor de bypass seciune

1. Folosind comutatorul pentru rata de aplicare, reglai rata de aplicare conform tabelului de mai jos.

Culoare duză	SI (Unităi de măsură sistem metric)	English (Unităi de măsură sistem imperial)	Turf (Unităi de măsură pentru gazon)
Galben	159 l/ha	17 gpa	0,39 gpk
Rou	319 l/ha	34 gpa	0,78 gpk
Maro	394 l/ha	42 gpa	0,96 gpk
Gri	478 l/ha	51 gpa	1,17 gpk
Alb	637 l/ha	68 gpa	1,56 gpk
Albastru	796 l/ha	85 gpa	1,95 gpk
Verde	1.190 l/ha	127 gpa	2,91 gpk

2. Oprii seciunea stânga i reglai butonul de bypass pentru seciune (Figura 21) până când valoarea presiunii ajunge la nivelul reglat anterior (în mod tipic 2,75 bar).

   Notă: Indicatoarele numerotate de pe butonul de bypass i de pe ac sunt doar pentru referină.

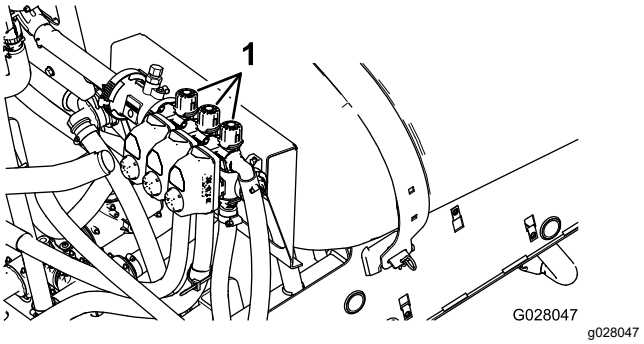

Figura 21

1. Butoane de reglare bypass pentru seciune

3. Pornii seciunea stânga i oprii seciunea dreapta.
4. Reglai butonul de bypass pentru seciunea dreapta (Figura 21) până când valoarea presiunii ajunge la nivelul reglat anterior (în mod tipic 2,75 bar).
5. Pornii seciunea dreapta i oprii seciunea centrală.

6. Reglai butonul de bypass pentru seciunea centrală (Figura 21) până când valoarea presiunii ajunge la nivelul reglat anterior (în mod tipic 2,75 bar).
7. Oprii fiecare seciune.
8. Oprii pompa.

   Notă: Calibrarea este acum finalizată.

Reglarea supapelor de agitare i de bypass principal

Poziiile butonului pentru supapa de bypass de agitare

- Supapa de bypass de agitare este în poziia complet deschisă, aa cum se arată în Figura 22A.
- Supapa de bypass de agitare este în poziia complet închisă (0), aa cum se arată în Figura 22B.
- Supapa de bypass de agitare este într-o poziie intermediară (reglată în raport cu manometrul pentru sistemul de pulverizare), aa cum se arată în Figura 22C.

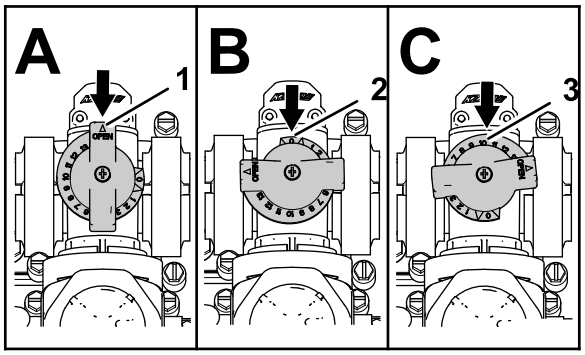

Figura 22

1. Deschis
2. Închis (0)
3. Poziie intermediară

Calibrarea supapei de bypass de agitare

Interval de service: Anual

Important: **Ori de câte ori este posibil, nu folosii apă reciclată în rezervorul de pulverizare.**

Selectai o zonă plană, deschisă pentru a efectua această procedură.

1. Umplei rezervorul pulverizatorului cu apă curată.
2. Verificai dacă supapa de control agitare este deschisă. Dacă a fost reglată, deschidei-o complet în acest moment.
3. Acionai frâna de parcare i pornii motorul.
4. Deplasai maneta schimbătorului de viteze în poziia NEUTRU.
5. Aducei comutatorul pentru pompă în poziia PORNIT.
6. Apăsai pedala de acceleraie pentru a atinge turaia maximă a motorului i setai blocarea acceleraiei.
7. Setai cele 3 supape de seciune în poziţia OPRIT.
8. Aduceţi comutatorul seciunii principale în poziţia PORNIT.
9. Setai presiunea sistemului la MAXIM.
10. Aducei comutatorul de agitare în poziia OPRIRE i citii valoarea indicată de manometru.
    - Dacă valoarea rămâne la 6,9 bar, supapa de bypass de agitare este calibrată corespunzător.
    - Dacă valoarea indicată de manometru este diferită, trecei la pasul următor.
11. Reglai supapa de bypass de agitare (Figura 23) pe partea din spate a supapei de agitare până când valoarea presiunii indicată de manometru este de 6,9 bar.

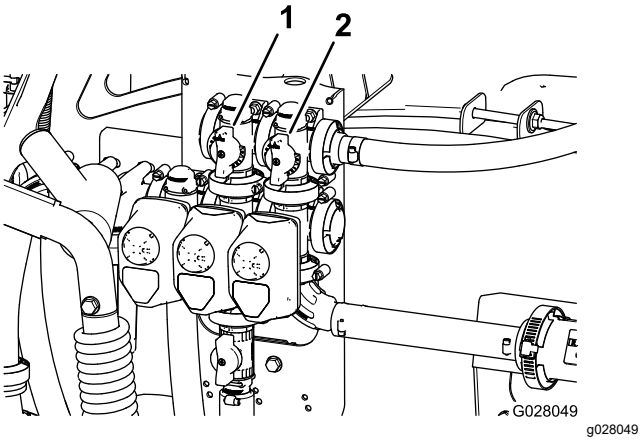

Figura 23

1. Supapă de bypass de agitare
2. Bypass seciune principală

12. Aducei comutatorul pentru pompă în poziia OPRIT, deplasai maneta de acceleraie în poziia IDLE (RALANTI) i rotii comutatorul de contact în poziia OPRIT.

Reglarea supapei de bypass seciune principală

Important: **Ori de câte ori este posibil, nu folosii apă reciclată în rezervorul de pulverizare.**

Notă: Reglarea supapei de bypass seciune principală reduce sau mărete debitul trimis către duzele de agitare din rezervor atunci când comutatorul seciunii principale se află în poziia OPRIT.

1. Umplei pe jumătate rezervorul pulverizatorului cu apă curată.

2. Deplasai maina pe o suprafaă deschisă, plană.
3. Acionai frâna de parcare.
4. Deplasai maneta schimbătorului de viteze în poziia NEUTRU.
5. Aducei comutatorul pentru pompă în poziia PORNIT.
6. Aducei comutatorul de agitare în poziia PORNIT.
7. Aducei comutatorul seciunii principale în poziţia OPRIT.
8. Mării turaia motorului la acceleraie maximă i setai blocarea acceleraiei la PORNIT.
9. Reglai maneta de bypass seciune principală pentru a controla nivelul de agitare din rezervor (Figura 23).
10. Reducei turaia de accelerare la ralanti.
11. Aducei comutatorul de agitare i comutatorul pentru pompă în poziia OPRIT.
12. Oprii maina.

Localizarea pompei de pulverizare

Pompa de pulverizare se află sub scaun (Figura 24).

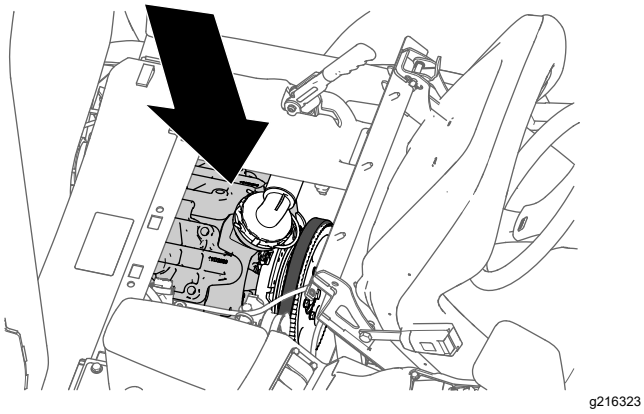

Figura 24

În timpul utilizării

Sigurana în timpul utilizării

Sigurana generală

- Proprietarul/operatorul poate preveni i este responsabil pentru accidentele care pot cauza vătămări corporale sau pagube materiale.
- Purtai îmbrăcăminte adecvată, inclusiv ochelari de protecie, pantaloni lungi, încălăminte solidă, antiderapantă i căti pentru protecia auzului. Strângei la spate părul lung i nu purtai îmbrăcăminte largă sau bijuterii.
- Purtai echipament individual de protecie adecvat, conform instruciunilor din seciunea Securitate chimică.
- Utilizai maina cu foarte mare atenie. Nu vă angrenai în nicio activitate care vă poate distrage atenia; în caz contrar, se pot înregistra pagube materiale sau vătămări corporale.
- Nu operaţi maşina dacă suntei bolnav, obosit sau sub influena alcoolului sau a drogurilor.
- Nu transportai persoane cu maina.
- Utilizai maina doar atunci când avei o vizibilitate corespunzătoare. Evitai gropile sau pericolele ascunse.
- Înainte de a porni motorul, asigurai-vă că vă aflai în poziia de operare, că transmisia este în poziia NEUTRĂ (manuală) sau în poziia PARCARE (automată) i că este cuplată frâna de parcare.
- Rămânei aezat ori de câte ori maina este în micare. inei ambele mâini pe volan ori de câte ori este posibil i inei întotdeauna braele i picioarele în compartimentul operatorului.
- Apropiai-vă cu atenie de curbele fără vizibilitate, tufiuri, copaci sau alte obiecte care vă pot afecta vizibilitatea.
- Înainte de a conduce în mararier, privii în spate i asigurai-vă că nu este nimeni în spatele dumneavoastră. Conducei în mararier cu viteză scăzută.
- Nu pulverizai niciodată atunci când se află în apropiere oameni, în special copii sau animalele de companie.
- Nu utilizai maina în apropierea pantelor abrupte, anurilor sau terasamentelor. Maina se poate răsturna brusc dacă o roată trece peste o margine sau dacă marginea cedează.
- Reducei viteza atunci când lucrai pe teren accidentat, cu denivelări i lângă borduri, gropi i alte elemente de schimbare bruscă a configuraiei terenului. Încărcăturile se pot deplasa, ceea ce face ca maina să devină instabilă.
- Elementele de schimbare bruscă a configuraiei terenului pot cauza micări brute ale volanului, ceea ce poate duce la răni la nivelul mâinilor i braelor. Prindei volanul lejer în jurul perimetrului i inei-vă mâinile în afara spielor volanului.
- Oprii maina, oprii motorul, scoatei cheia, acionai frâna de parcare i verificai dacă există deteriorări după lovirea unui obiect sau dacă există o vibraie anormală a mainii. Efectuai reparaiile necesare înainte de a o utiliza din nou.

- Când conducei maina, încetinii i virai, traversai drumurile i trotuarele cu mare atenie. Acordai întotdeauna dreptul de trecere.
- Acordai o atenie sporită atunci când lucrai pe suprafee umede, în condiii meteo nefavorabile, la viteze mai mari sau la sarcină maximă. Timpul i distana de oprire cresc în aceste condiii.
- Nu atingei motorul sau toba de eapament în timp ce motorul funcionează sau la scurt timp după ce s-a oprit. Aceste zone pot fi suficient de fierbini pentru a provoca arsuri.
- Înainte de a părăsi poziia operatorului, realizai următorii pai:
  - Parcai maşina pe o suprafaă plană.
  - Deplasai maneta schimbătorului de viteze în poziia NEUTRU (manual) sau poziia PARCARE (automat).
  - Oprii pompa de pulverizare.
  - Cuplai frâna de parcare.
  - Opriţi motorul şi scoateţi cheia (dacă este disponibilă).
  - Ateptai până când se oprete orice micare.
- Nu pornii niciodată un motor într-o zonă în care gazele de eapament rămân într-un spaiu închis.
- Nu utilizaţi maşina dacă există riscul unor descărcări electrice.
- Utilizai doar accesorii i dispozitive de ataare aprobate de Toro.

Sistem de protecie anti-răsturnare (ROPS)

Notă: Pentru fiecare mină la care se face referire în acest *Manual al operatorului*, cabina montată de Toro este echipată cu sistem ROPS.

- Nu îndepărtai sistemul ROPS din cadrul mainii.
- Cuplai centura de sigurană i asigurai-vă că o putei decupla rapid în caz de urgenă. Purtai întotdeauna centura de sigurană.
- Verificai cu atenie dacă există obstacole deasupra capului i nu intrai în contact cu ele.
- Păstrai sistemul ROPS într-o stare bună de funcionare, inspectându-l periodic pentru de descoperi eventuale deteriorări i menindnd toate elementele de fixare strânse.
- Întreinei i curăai centura (centurile) de sigurană, după cum este necesar.
- Înlocuii orice componente ROPS deteriorate. Nu le reparai sau modificai.

Sigurana în pantă

Pantele reprezintă un risc major de accidente legate de pierderea controlului i răsturnare, care pot cauza vătămări grave sau decesul. Suntei responsabil pentru utilizarea în sigurană pe pante. Utilizarea mainii pe o pantă necesită atenie suplimentară.

- Consultai instruciunile privind pantele indicate mai jos pentru operarea mainii pe pante i pentru a stabili dacă putei opera maina în condiiile din ziua respectivă i la locul respectiv. Modificările de pe teren pot duce la o schimbare legată de utilizarea în pantă a mainii.
- Determinai dacă panta este sigură pentru utilizarea mainii, inclusiv întregul spaiu. Dai dovadă de sim practic i o judecată bună atunci când realizai această evaluare.
- Evitai pornirea, oprirea sau virarea mainii în pantă. Conducei în sus sau în jos pe teren înclinat. Evitai schimbarea bruscă a vitezei sau direciei. Dacă trebuie să virai maina, efectuai aciunea încet i treptat în jos, dacă este posibil. Conducei cu grijă maina în mararier.
- Nu utilizai o mină când avei dubii cu privire la traciune, direcie sau stabilitate.
- Îndepărtai sau marcai obstacole precum anurile, gropile, denivelările, pietrele sau alte pericole ascunse. Iarba înaltă poate ascunde obstacole. Terenul denivelat poate cauza răsturnarea mainii.
- Reinei faptul că utilizarea mainii pe suprafee umede, de-a lungul pantelor sau pe direcie descendentă poate duce la pierderea traciunii. Pierderea traciunii pentru roi poate duce la alunecare i pierderea capacităii de frânare i direcionare.
- Fii extrem de precaut când utilizai maina în apropierea pantelor abrupte, anurilor, terasamentelor, cursurilor de apă sau altor zone periculoase. Maina se poate răsturna brusc dacă o roată trece peste margine sau marginea cedează. Stabilii o distană sigură între mină i orice sursă de pericol.
- Avei grijă suplimentară când utilizai maina cu dispozitive de ataare; acestea pot afecta stabilitatea mainii.
- Dacă motorul se calează sau dacă fora de traciune începe să scadă în timp ce urcai în rampă, cuplai treptat frânele i deplasai maina încet, direct în jos pe pantă.
- inei întotdeauna transmisia într-o treaptă de viteză (dacă este cazul) atunci când conducei maina în pantă.
- Nu parcai maşina de tuns iarba pe un teren înclinat.
- Greutatea materialului din rezervor poate afecta manevrarea mainii. Pentru a evita pierderea controlului i vătămarea corporală, urmai aceste instruciuni:

– Când lucrai cu o încărcătură mare, reducei viteza i lăsai o distană de frânare suficientă. Nu acionai brusc frânele. Avei grijă suplimentară pe pante.
– Configuraia încărcăturilor lichide se modifică, în special în cazul virării, al urcării sau coborârii pe teren înclinat, al schimbării brute a vitezei sau în cazul conducerii pe suprafee accidentate. Modificarea configuraiei încărcăturii poate cauza răsturnarea mainii.

Clemă pentru aparatul radio

Utilizai clema pentru aparatul radio pentru a stoca un aparat radio portabil în timp ce conducei maina (Figura 25).

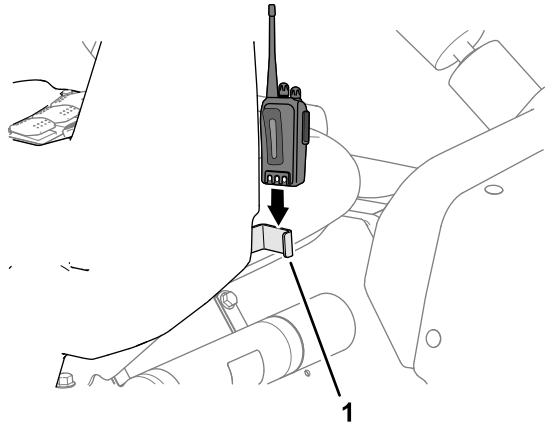

Figura 25

1. Clemă pentru aparatul radio

Utilizarea mainii

Pornirea motorului

1. Aezai-vă pe scaunul operatorului, introducei cheia în contact i rotii-o în sensul acelor de ceasornic în poziia FUNCIONARE.
2. Apăsai pedala de ambreiaj i deplasai maneta schimbătorului de viteze în poziia NEUTRU.
3. Asiguraţi-vă că aţi setat comutatorul pentru pompă în poziţia OPRIT.
4. Dacă motorul este rece, tragei în sus butonul de oc.

   Important: **Nu utilizai butonul de oc când motorul este cald.**
5. Rotii cheia în poziia PORNIRE până când pornete motorul.

   Important: **Nu inei cheia în poziia PORNIRE mai mult de 10 secunde. Dacă motorul nu a pornit după 10 secunde, ateptai 1 minut înainte de a încerca din nou. Nu încercai să împingei sau să tractai pulverizatorul pentru a porni motorul.**
6. Odată ce a pornit motorul, împingei încet butonul de oc.

Operarea mainii

1. Eliberai frâna de parcare.
2. Apăsai pedala de ambreiaj complet.
3. Deplasai maneta schimbătorului de viteze în treapta întâi.
4. Eliberai uor pedala de ambreiaj în timp ce apăsai pedala de acceleraie.
5. Când maina ajunge la o viteză suficientă, eliberai pedala de acceleraie, apăsai complet pedala de ambreiaj, deplasai maneta schimbătorului de viteze în treapta următoare i eliberai pedala de ambreiaj în timp ce apăsai pedala de acceleraie. Repetai procedura până la atingerea vitezei dorite.

   Important: **Oprii întotdeauna maina înainte de a trece de la o treaptă de deplasare în faă la mararier sau de la treapta de mararier la o treaptă de deplasare în faă.**

   Notă: Evitai perioadele lungi de funcionare a motorului la ralanti.

   Utilizai tabelul de mai jos pentru a determina viteza de deplasare a mainii goale la 3.400 rpm.

Treaptă	Raport de transmisie	Viteză (km/h)	Viteză (mph)
1	66,4:1	5,6	3,5
2	38,1:1	9,8	6,1
3	19,6:1	19,2	11,9
R (Mararier)	80,7:1	4,7	2,9

   Notă: Lăsarea cheii în contact, în poziia PORNIT pentru perioade mari de timp fără a porni motorul va descărca bateria.

   Important: **Nu încercai să împingei sau să tractai maina pentru a o porni. Este posibilă deteriorarea trenului de rulare.**

Setarea blocării acceleraiei

Notă: Trebuie ca frâna de parcare i pompa de pulverizare să fie activate i maneta schimbătorului de viteze să fie în poziia NEUTRĂ pentru a seta blocarea acceleraiei.

1. Apăsai pedala de acceleraie pentru a obine turaia dorită a motorului (rpm).

2. Deplasai comutatorul de blocare a acceleraiei în poziia PORNIT.
3. Pentru a elibera blocarea acceleraiei, deplasai comutatorul în poziia OPRIT sau apăsai pedala de frână sau ambreiaj.

Setarea blocării vitezei

Notă: Înainte de a seta blocarea vitezei, trebuie să vă aezai pe scaunul operatorului cu frâna de parcare eliberată, pompa cuplată i maneta schimbătorului de viteze într-o treaptă de viteză.

1. Apăsai pedala de acceleraie pentru a obine turaia dorită a motorului.
2. Deplasai comutatorul de blocare a vitezei în poziia PORNIT.
3. Pentru a elibera blocarea vitezei, deplasai comutatorul în poziia OPRIT sau apăsai pedala de frână sau ambreiaj.

Oprirea motorului

1. Apăsai pedala ambreiaj i cuplai frâna pentru a opri pulverizatorul.
2. Tragei maneta frânei de parcare în sus i în spate pentru a o cupla.
3. Deplasai maneta schimbătorului de viteze din treapta de viteză în poziia NEUTRĂ.
4. Rotiţi cheia de contact în sensul acelor de în poziţia STOP.
5. Scoatei cheia din contact pentru a preveni pornirea accidentală.

Utilizarea diferenţialului autoblocant

Diferenialul autoblocant sporete traciunea pulverizatorului prin blocarea roilor din spate, astfel încât să nu se rotească 1 roată. Acest lucru vă poate ajuta atunci când avei de transportat încărcături grele pe iarbă umedă sau în zone alunecoase, pe teren în pantă i pe suprafee nisipoase. Este important să inem cont că această traciune suplimentară este destinată doar pentru utilizare temporară, limitată. Utilizarea sa nu înlocuiete funcionarea în sigurană, deja discutată în ceea ce privete pantele abrupte i încărcăturile grele.

Diferenialul autoblocant face ca roile din spate să se rotească cu aceeai viteză. Când utilizai diferenialul autoblocant, capacitatea dumneavoastră de a efectua viraje strânse este oarecum limitată i este posibil ca anvelopele să deterioreze gazonul. Utilizai diferenialul autoblocant doar atunci când este necesar, la viteze mai mici i numai în treapta întâi sau a doua de viteză.

⚠ ATENŢIE

Răsturnarea mainii pe un teren în pantă va cauza vătămări grave.

- **Traciunea suplimentară disponibilă prin utilizarea diferenţialului autoblocant poate fi suficientă pentru a vă duce în situaii periculoase, cum ar fi urcarea pe pante prea abrupte pentru a vă putea întoarce. Avei grijă suplimentară când lucrai cu diferenţialul autoblocant activat, în special pe pante mai abrupte.**
- **Dacă diferenţialul autoblocant este activat atunci când efectuai un viraj strâns la o viteză mai mare i roata spate din interiorul virajului se ridică de pe sol, poate exista o pierdere a controlului ceea ce ar putea cauza derapajul pulverizatorului. Utilizai diferenţialul autoblocant numai la viteze mai mici.**

Utilizarea pulverizatorului

Pentru a utiliza pulverizatorul Multi Pro, mai întâi umplei rezervorul de pulverizare, apoi aplicai soluia în zona de lucru i, în final, curăai rezervorul. Parcurgei toi aceti 3 pai în ordine pentru a evita deteriorarea pulverizatorului. De exemplu, nu amestecai i nu adăugai substane chimice în rezervorul de pulverizare noaptea pentru a pulveriza dimineaa. Acest lucru ar cauza separarea substanelor chimice i o posibilă deteriorare a componentelor pulverizatorului.

⚠ AVERTISMENT

Substanele chimice sunt periculoase i pot cauza vătămări corporale.

- **Citii instruciunile de pe etichetele substanelor chimice înainte de a le utiliza i respectai toate recomandările i măsurile de precauie indicate de producător.**
- **Avei grijă ca substanele chimice să nu intre în contact cu pielea dumneavoastră. În cazul în care contactul a avut loc, spălai zona afectată cu săpun i apă curată din abundenă.**
- **Purtai ochelari protecie i orice alte echipamente de protecie recomandate de producătorul de substane chimice.**

Pulverizatorul Multi Pro a fost proiectat special pentru a avea o durabilitate ridicată i o durată mare de viaă. Pentru a îndeplini acest obiectiv, au fost alese materiale diferite din motive specifice în diferite locaii

ale pulverizatorului. Din păcate, nu există un singur material care să fie perfect pentru toate aplicaiile previzibile.

Unele substane chimice sunt mai agresive decât altele i fiecare substană chimică interacionează diferit cu diferite materiale. Unele consistene (de exemplu, pulberi umectabile, cărbune) sunt mai abrazive i duc la rate de uzură mai mari decât cele normale. Dacă o substană chimică este disponibilă într-o formulă care ar oferi o durată de viaă crescută pulverizatorului, utilizai această formulare alternativă.

Ca întotdeauna, nu uitai să curăai bine pulverizatorul după toate utilizările. Acest lucru este cel mai important pentru a vă asigura că pulverizatorul dumneavoastră are o durată mare de viaă i funcionează fără probleme.

Pulverizarea

Important: **Pentru a vă asigura că soluia dumneavoastră rămâne bine amestecată, utilizai funcia de agitare ori de câte ori avei o soluie în rezervor. Pentru ca agitarea să funcioneze, trebuie ca pompa să fie pornită i motorul să funcioneze peste turaia de ralanti. Dacă oprii maina i avei nevoie de agitare, acionai frâna de parcare, pornii pompa, apăsai pedala de acceleraie la maxim i deplasai comutatorul de blocare a acceleraiei în poziia PORNIT.**

1. Coborâi seciunile în poziie.
2. Aduceţi comutatorul pentru pompa de pulverizare în poziţia PORNIT.
3. Aducei comutatorul seciunii principale în poziia OPRIT, aducei comutatoarele celor 3 seciuni în poziia PORNIT.
4. Conducei până la locul în care vei pulveriza.
5. Aduceţi comutatorul seciunii principale în poziţia PORNIT pentru a începe pulverizarea.

   Notă: InfoCenter arată seciunile cu pulverizarea activată.

   Notă: Când rezervorul este aproape gol, agitarea poate provoca formarea spumei în rezervor. Pentru a preveni acest lucru, oprii supapa de agitare. Alternativ, putei utiliza un agent antispumant în rezervor.
6. Utilizai comutatorul pentru rată pentru a ajusta i a seta o intă.
7. După finalizarea pulverizării, aducei comutatorul seciunii principale în poziia OPRIT pentru a opri toate seciunile, apoi aducei comutatorul pentru pompă în poziia OPRIT.

Poziionarea seciunilor de pulverizare

Comutatoarele de ridicare a seciunii braului de pe panoul de comandă al pulverizatorului vă permit să deplasai seciunile exterioare de pulverizare între poziia de transport i poziia de pulverizare fără a părăsi scaunul operatorului. Ori de câte ori este posibil, oprii maina înainte de a schimba poziiile seciunii de pulverizare.

Coborârea seciunilor exterioare de pulverizare în poziia de pulverizare

1. Parcai maşina pe o suprafaă plană.
2. Utilizai comutatoarele de ridicare a seciunii braului pentru a coborî seciunile exterioare.

   Notă: Ateptai până când seciunile exterioare de pulverizare ating poziia de pulverizare complet extinsă.

Ridicarea seciunilor exterioare de pulverizare în poziia de transport

1. Parcai maşina pe o suprafaă plană.
2. Utilizai comutatoarele de ridicare a seciunii braului pentru a ridica seciunile exterioare de pulverizare până când acestea sunt deplasate complet în suporii de transport ai seciunii braului, în poziia de transport „X”, iar cilindrii de ridicare sunt complet retrai.

   Important: **Eliberai comutatorul (comutatoarele) de ridicare a seciunii braului după ce seciunile exterioare de pulverizare au ajuns în poziia dorită. Acionarea dispozitivelor de acţionare spre opritoarele mecanice poate deteriora cilindrii de ridicare i/sau alte componente hidraulice.**

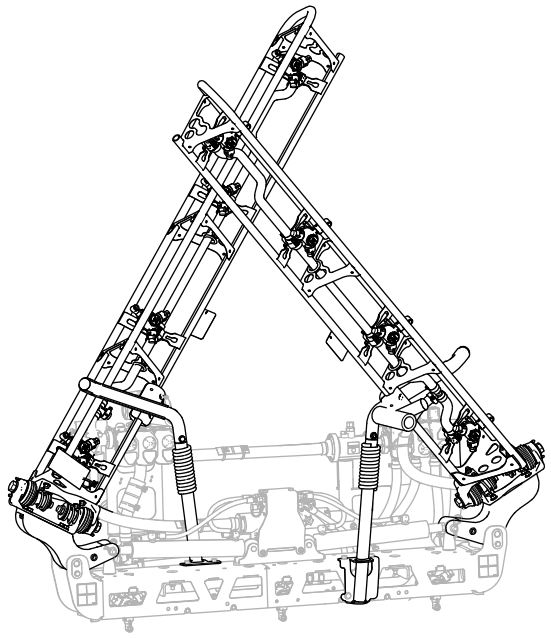

Figura 26
Poziie de transport „X”

Important: **Pentru a preveni deteriorarea cilindrului de ridicare, asigurai-vă că dispozitivele de acionare sunt complet retrase înainte de a transporta maina.**

Utilizarea suportului de transport pentru seciunea braului

Pulverizatorul este echipat cu supori de transport pentru seciunea braului, care au o caracteristică unică de sigurană. În cazul în care seciunea de pulverizare intră în contact accidental cu un obiect de deasupra aflat la înălime scăzută în timp ce se află în poziia de transport, putei împinge seciunea (seciunile) de pulverizare în afara suporilor de transport. Dacă se întâmplă acest lucru, seciunile de pulverizare se opresc într-o poziie aproape orizontală în spatele mainii. Dei această micare nu va deteriora seciunile de pulverizare, acestea trebuie poziionate imediat în suportul de transport.

Important: **Seciunile de pulverizare pot fi deteriorate dacă sunt transportate în orice altă poziie decât poziia de transport „X” folosind suportul de transport al braului.**

Pentru a aduce seciunile exterioare de pulverizare înapoi în suportul de transport, coborâi-le în poziia de pulverizare i apoi ridicai-le înapoi în poziia de transport. Asigurai-vă că cilindrii de ridicare sunt complet retrai pentru a preveni deteriorarea tijei dispozitivului de acionare.

Recomandări cu privire la pulverizare

- Nu suprapunei zonele pe care le-ai pulverizat anterior.
- Atenie la duzele colmatate. Înlocuii toate duzele uzate sau deteriorate.
- Utilizai comutatorul seciunii principale pentru a opri fluxul de pulverizare înainte de a opri pulverizatorul. După ce se oprete, utilizai controlul clapetei de acceleraie a motorului pentru a menine ridicată turaia motorului, pentru a menine agitarea în funciune.
- Vei obine rezultate mai bune dacă pulverizatorul este în micare atunci când pornii seciunile de pulverizare.

Decolmatarea unei duze

Dacă o duză se colmatează în timp ce pulverizai, curăai duza după cum urmează:

1. Parcai pulverizatorul pe o suprafaţă plană, oprii motorul i cuplai frâna de parcare.
2. Aducei comutatorul seciunii principale în poziia OPRIT i apoi aducei comutatorul pentru pompa de pulverizare în poziţia OPRIT.
3. Îndepărtai duza colmatată i curăai-o folosind un recipient de pulverizare cu apă i o periuă de dini.
4. Montai duza.

După utilizare

Sigurana după utilizare

Sigurana generală

- Înainte de a părăsi poziia operatorului, realizai următorii pai:
  - Parcai maşina pe o suprafaă plană.
  - Deplasai maneta schimbătorului de viteze în poziia NEUTRU (manual) sau poziia PARCARE (automat).
  - Oprii pompa de pulverizare.
  - Cuplai frâna de parcare.
  - Opriţi motorul şi scoateţi cheia (dacă este disponibilă).
  - Ateptai până când se oprete orice micare.
  - Lăsai maina să se răcească înainte de reglarea, repararea, curăarea sau depozitarea acesteia.
- După ce ai terminat de utilizat maina în ziua respectivă, spălai toate reziduurile chimice din

exteriorul mainii i asigurai-vă că sistemul a fost neutralizat i clătit de trei ori conform recomandărilor producătorului (producătorilor) de produse chimice i că toate supapele au fost utilizate de 3 ori; consultai seciunea Securitate chimică.

- Înainte de depozitarea mainii în orice spaiu, lăsai motorul să se răcească.
- Nu depozitai maina sau recipientul cu combustibil într-o zonă cu o flacără deschisă, scântei sau o lampă martor, precum pe un boiler sau alte dispozitive electrice.
- Meninei toate componentele mainii în stare bună de funcionare i bine fixate.
- Înlocuii toate autocolantele deteriorate sau lipsă.

Curăarea pulverizatorului

Important: **Nu folosii apă salmastră sau refolosită pentru a curăa maina.**

Curăarea sistemului de pulverizare

Golirea rezervorului

1. Oprii pulverizatorul, cuplai frâna de parcare, oprii motorul i scoatei cheia de contact.
2. Localizai robinetul de golire a rezervorului în partea stângă a mainii, în faa rezervorului de combustibil (Figura 27).

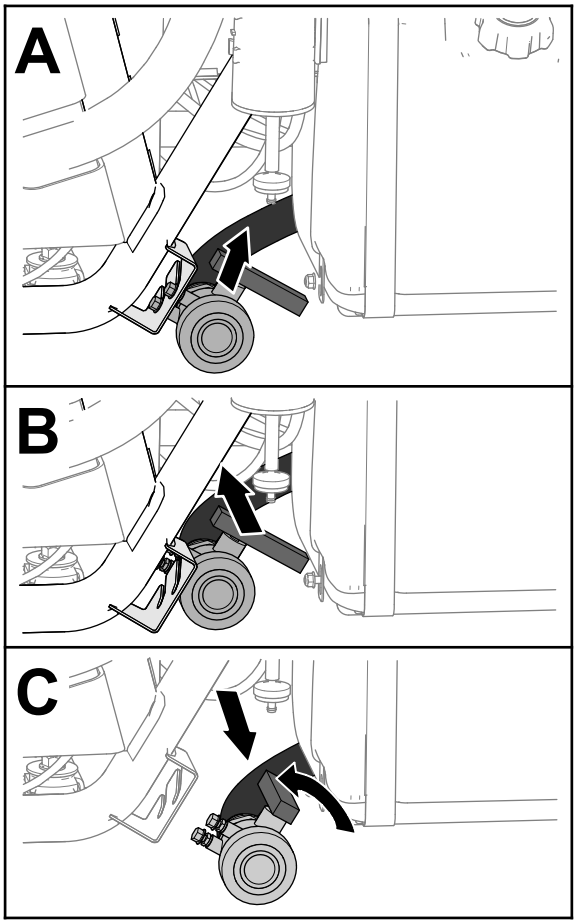

g237187

Figura 27

3. Ridicai robinetul i deplasai-l în interior până când tifturile de montare ale acestuia eliberează fantele din suportul robinetul de golire i deplasai robinetul înapoi (Figura 27).
4. Aliniai capătul robinetului cu recipientul de golire i rotii mânerul robinetului în sens invers acelor de ceasornic în poziia deschis (Figura 27).
5. Când rezervorul s-a golit complet, rotii mânerul robinetului de golire în poziia închis i montai robinetul pe suportul său (Figura 27).

   Important: **Eliminai substanele chimice din rezervorul pulverizatorului conform codurilor locale i instruciunilor producătorului materialului.**

Curăarea componentelor interne ale pulverizatorului

Important: **Utilizai doar apă curată pentru curăarea pulverizatorului.**

Important: **Trebuie să golii i să spălai întotdeauna pulverizatorul, inclusiv orice accesorii montate pentru sistemul de pulverizare, imediat după fiecare utilizare. Neefectuarea spălării i curăării pulverizatorului poate cauza uscarea substanelor**

chimice i obstrucionarea conductelor, filtrelor, supapelor, corpurilor duzelor, pompei i altor componente.

Utilizai setul de clătire pentru curăare aprobat pentru această maină. Pentru mai multe informaii, contactai distribuitorul autorizat Toro.

Notă: Recomandările i instruciunile care urmează presupun că nu este montat setul de clătire Toro.

Curăai sistemul de pulverizare i orice accesorii de pulverizare montate după **fiecare** pulverizare. Pentru a curăa complet sistemul de pulverizare, trebuie să îl clătii de 3 ori.

1. Umplei rezervorul cu cel puin 190 l de apă curată i închidei capacul.
2. Pentru prima i a doua oară când clătii sistemul, putei utiliza un agent de curăare/neutralizare în apă, după cum este necesar.

   Notă: La clătirea finală, doar apă curată i limpede.
3. Coborâi seciunile exterioare de pulverizare în poziia de pulverizare.
4. Pornii motorul, aducei comutatorul pentru pompa de pulverizare în poziia PORNIT i deplasai pedala de acceleraie la o turaie mai mare a motorului.
5. Aducei comutatorul de agitare în poziia PORNIT.
6. Utilizai comutatorul pentru rata de aplicare pentru a crete presiunea la o setare înaltă.
7. Aducei comutatoarele de seciune individuale i comutatorul de seciune principală în poziiile PORNIT.
8. Verificai duzele pentru a vă asigura că toate pulverizează corect.
9. Lăsai toată apa din rezervor să fie pulverizată prin duze.
10. Aducei comutatorul seciunii principale în poziia OPRIT, apoi aducei comutatorul de agitare i comutatorul pentru pompa de pulverizare în poziţia OPRIT i oprii motorul.
11. Repetai paii 1 - 10 încă de cel puin 2 ori pentru a vă asigura că sistemul de pulverizare este curăat complet.

    Important: **Trebuie să finalizai întotdeauna 3 cicluri de clătire pentru a vă asigura că sistemul de pulverizare i accesoriile de pulverizare sunt complet curate, prevenind deteriorarea sistemului.**

Curăarea componentelor externe ale pulverizatorului

1. Curăai filtrele de aspiraie i de presiune; consultai Curăarea filtrului de aspiraie (Pagină 37) i Curăarea filtrului de presiune (Pagină 38).

   Important: **Dacă ai folosit substane chimice cu pulbere umectabilă, curăai sita după fiecare rezervor.**
2. Folosind un furtun de grădină, clătii exteriorul pulverizatorului cu apă curată.
3. Scoatei duzele i curăai-le manual.

   Notă: Înlocuii duzele deteriorate sau uzate.

   Notă: Dacă maina are filtre pentru duze opionale, curăai-le înainte de a monta duzele; consultai Curăarea filtrelor pentru duze opionale (Pagină 39).

Curăarea filtrului de aspiraie

Interval de service: După fiecare folosinţă—Curăai filtrul de aspiraie. Curăai filtrul de aspiraie (mai frecvent atunci când sunt utilizate pulberi umectabile).

1. Parcai maina pe o suprafaă plană, cuplai frâna de parcare, oprii pompa, oprii motorul şi scoateţi cheia.
2. La partea de sus a rezervorului de pulverizare, îndepărtai opritorul care fixează racordul de furtun ataat la furtunul mare de la carcasa filtrului (Figura 28).

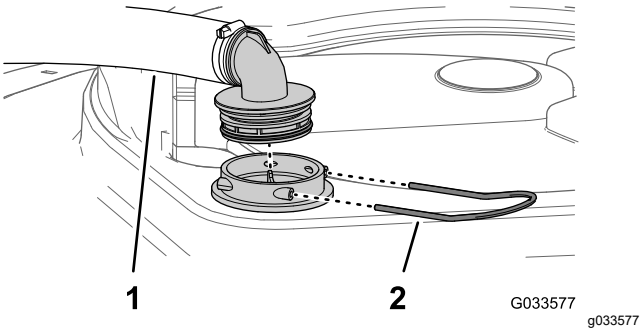

Figura 28

1. Furtun de aspiraie
2. Opritor

3. Îndepărtai furtunul i racordul pentru furtun de la carcasa filtrului (Figura 28).
4. Scoatei sita de aspiraie din carcasa filtrului din rezervor (Figura 29).

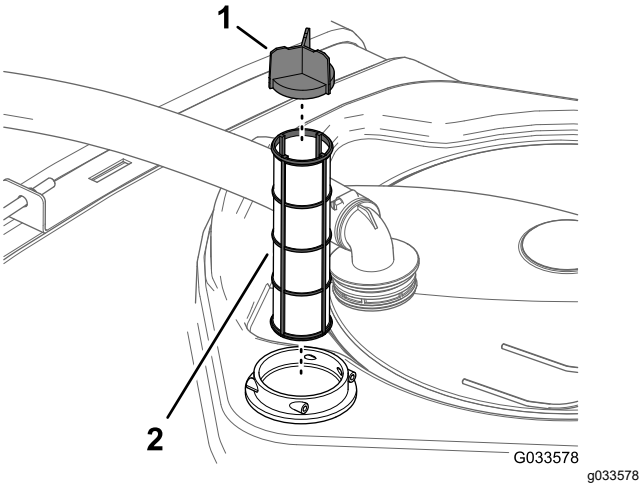

Figura 29

1. Paleta sitei
2. Sită de aspiraie

5. Curăai filtrul de aspiraie cu apă curată.

   Important: **Înlocuii filtrul dacă este deteriorat sau dacă nu poate fi curăat.**

6. Introducei filtrul de aspiraie în carcasa filtrului până când este complet aezat.
7. Aliniai furtunul i racordul pentru furtun cu carcasa filtrului la partea de sus a rezervorului i fixai racordul i carcasa cu opritorul pe care l-ai îndepărtat la pasul 2.

Curăarea filtrului de presiune

Interval de service: După fiecare folosinţă—Curăai filtrul de presiune. Curăai filtrul de presiune (mai frecvent atunci când sunt utilizate pulberi umectabile).

1. Parcai maina pe o suprafaă plană, cuplai frâna de parcare, oprii pompa de pulverizare, oprii motorul şi scoateţi cheia.
2. Amplasai o tavă de golire sub filtrul de presiune (Figura 30).

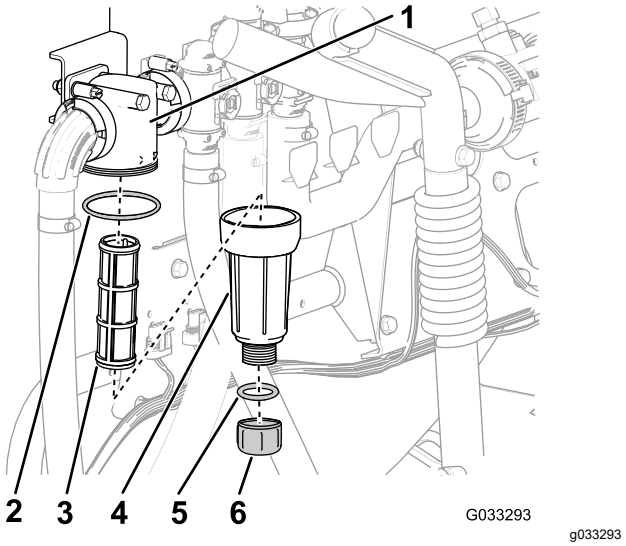

Figura 30

1. Cap filtru
2. Garnitura (vas)
3. Element de filtrare
4. Garnitură (buşon de golire)
5. Capac de golire
6. Vas

3. Rotii capacul de golire în sens invers acelor de ceasornic i scoatei-l din vasul filtrului de presiune (Figura 30).

   Notă: Lăsai vasul să se golească complet.

4. Rotii vasul în sens invers acelor de ceasornic i îndepărtai capul filtrului (Figura 30).
5. Îndepărtai elementul filtrului de presiune (Figura 30).
6. Curăai cu apă curată elementul filtrului de presiune.

   Important: **Înlocuii filtrul dacă este deteriorat sau dacă nu poate fi curăat.**

7. Verificai dacă există deteriorare i uzură la nivelul garniturii pentru buonul de golire (situat în interiorul vasului) i garniturii pentru vas (aflată în interiorul capului filtrului) (Figura 30).

   Important: **Înlocuii garniturile deteriorate sau uzate ale buonului, vasului sau ambelor.**

8. Montai un nou element de filtrare de presiune la capul filtrului (Figura 30).

   Notă: Asigurai-vă că elementul de filtrare este bine aezat pe capul filtrului.

9. Montai vasul pe capul filtrului i strângei-l manual (Figura 30).
10. Montai capacul de golire pe fitingul din partea de jos a vasului i strângei capacul manual (Figura 30).

Curăarea filtrelor pentru duze opionale

1. Parcai maina pe o suprafaă plană, cuplai frâna de parcare, oprii pompa de pulverizare, oprii motorul şi scoateţi cheia.
2. Îndepărtai duza din turela de pulverizare (Figura 31).

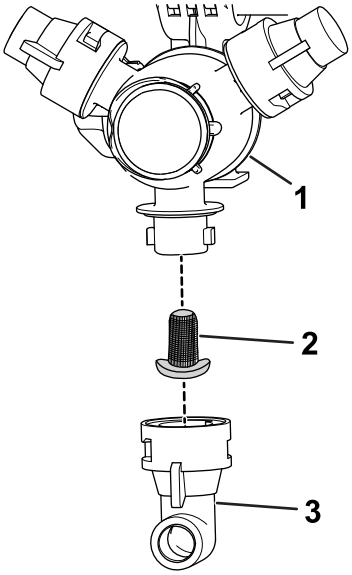

g209504

Figura 31

1. Turelă de pulverizare
2. Filtru duză
3. Duză

3. Îndepărtai filtrul duzei (Figura 31).
4. Curăai filtrul duzei cu apă curată.

   Important: **Înlocuii filtrul dacă este deteriorat sau dacă nu poate fi curăat.**

5. Montai filtrul duzei (Figura 31).

   Notă: Asigurai-vă că filtrul este aezat complet.

6. Montai duza la turela de pulverizare (Figura 31).
7. Repetaţi paşii 2 - 6 pentru celelalte duze de pulverizare.

Curăarea corpului duzei i a diafragmei supapei de reinere

Interval de service: Anual—Curăai corpul duzei i diafragma supapei de reinere. Curăai corpul duzei i diafragma supapei de reinere dacă observai că o duză (mai multe duze) picură după ce este oprit (sunt oprite) comutatorul (comutatoarele) seciunii.

1. Rotii capacul diafragmei în sens invers acelor de ceasornic i îndepărtai capacul de la corpul duzei (Figura 32).

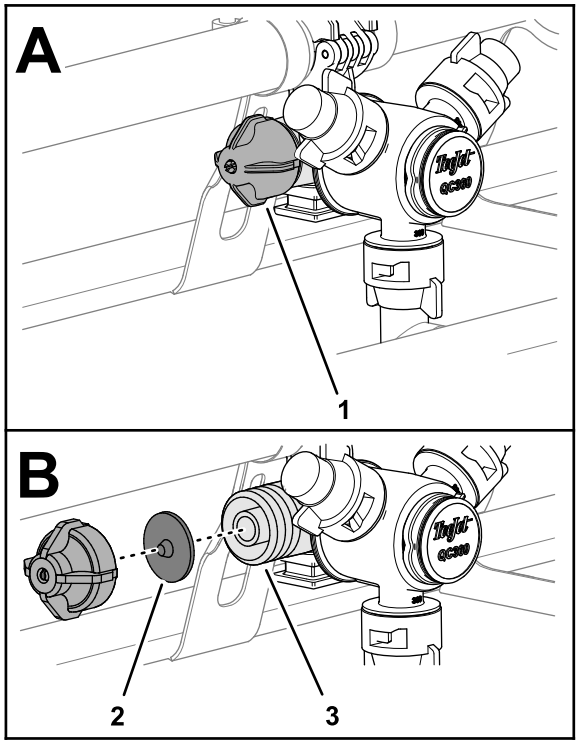

g239582

Figura 32

1. Capac diafragmă
2. Diafragmă supapă de reţinere
3. Corp duză

2. Îndepărtai diafragma supapei de reinere de la capac sau corpul duzei (Figura 32).
3. Curăai cu apă curată capacul, diafragma i corpul duzei (Figura 32).
4. Montai diafragma la capac cu proeminena diafragmei spre capac (Figura 32).

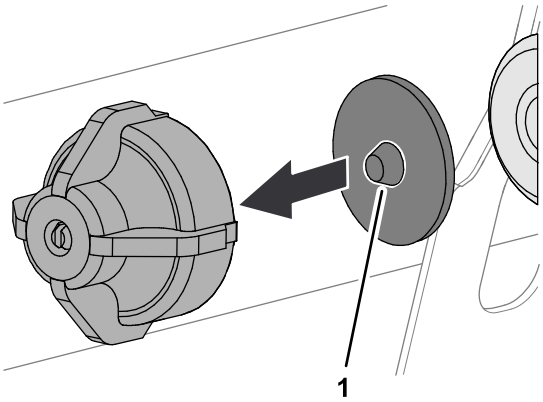

g239583

Figura 33

1. Proeminenă (diafragmă)

5. Montai capacul i diafragma pe corpul duzei i strângei manual (Figura 32).
6. Repetaţi paşii 1 - 5 pentru celelalte duze de pulverizare.

Aditivarea sistemului de pulverizare

Interval de service: După fiecare folosinţă—Aditivai sistemul de pulverizare la finalul fiecărei utilizări zilnice.

Specificaie cu privire la aditiv

Specificaie cu privire la aditiv: propilenglicol „antigel RV netoxic” cu inhibitor de coroziune

Important: **Utilizai doar propilenglicol cu inhibitor de coroziune.**

Nu utilizai propilenglicol reciclat. Nu utilizai antigel pe bază de etilenglicol.

Nu utilizai propilenglicol cu alcooli solubili (metanol, etanol sau izopropanol) sau apă sărată adăugată.

Pregătirea aditivului

1. Deplasai maina pe o suprafaă plană, cuplai frâna de parcare, oprii motorul i scoatei cheia de contact.
2. Adăugai aditiv în rezervor după cum urmează:
   - Pentru antigel propilenglicol RV gata de utilizare (preamestecat) - adăugai în rezervor 10 galoane de antigel RV propilenglicol.
   - Pentru antigel concentrat de propilenglicol RV, efectuai următorii pai:
     A. Adăugai un amestec de 10 galoane de antigel propilenglicol RV i apă în rezervorul pulverizatorului. Ai pregătit amestecul antigel conform instruciunilor producătorului pentru o concentraie nominală pentru minim -45°C (-50°F).

     Important: **Utilizai doar apă curată pentru curăarea pulverizatorului.**

     B. Pornii motorul i aducei comutatorul pentru pompa de pulverizare în poziia PORNIT.

     C. Utilizai pedala de acceleraie pentru a mări turaia motorului.

     D. Aducei comutatorul de agitare în poziia PORNIT.

     Lăsai aditivul i soluia de apă să circule timp de 3 minute sau mai mult.

Pulverizarea aditivului

Instrument recomandat: un recipient de colectare transparent.

1. Mutai maina în zona plăcuelor de scurgere i acionai frâna de parcare.
2. Coborâi seciunile exterioare ale braului.
3. Aducei comutatoarele de seciune, stânga, centru i dreapta i comutatorul de seciune principală în poziia PORNIT.
4. Lăsai sistemul de pulverizare să pulverizeze până când aditivul este golit prin duze.

   Notă: Majoritatea produselor antigel pe bază de propilenglicol RV au culoarea roz. Utilizai recipientul de colectare pentru a eantiona descărcarea pulverizatorului la câteva dintre duze.
5. Oprii comutatorul seciunii principale, comutatoarele celor 3 seciuni, comutatorul de agitare, comutatorul pentru pompa de pulverizare i motorul.

Transportul pulverizatorului

Utilizai o remorcă sau un camion pentru a transporta maina pe distane lungi.

- Utilizai rampe de lăime completă pentru a încărca maina pe o remorcă sau un camion.
- Legai seciunile exterioare de pulverizare de suporii de transport ai seciunii braului.
- Legai în sigurană maina pe vehiculul de transport; Figura 34 ilustrează inelele de fixare ale mainii.

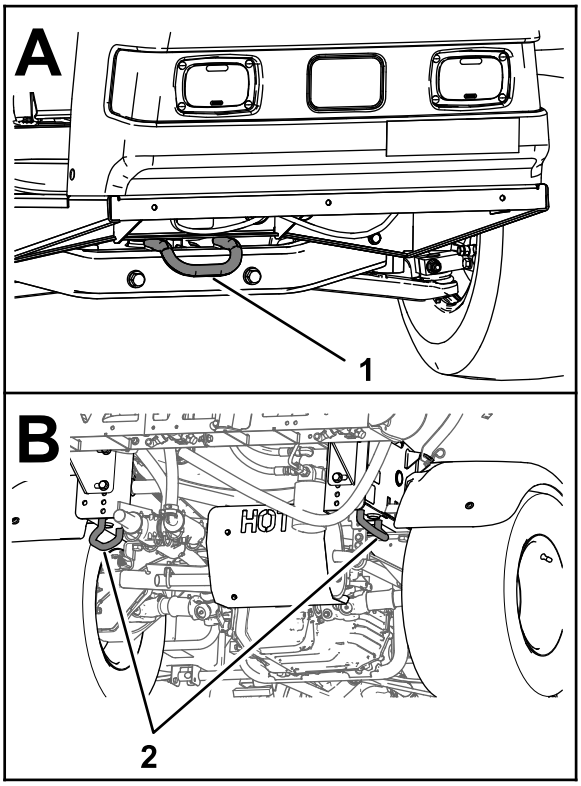

g216272

Figura 34

1. Inel de prindere/ridicare faă
2. Inele de prindere/ridicare spate

Tractarea pulverizatorului

În caz de urgenă, putei tracta pulverizatorul pe o distană scurtă. Cu toate acestea, nu recomandăm acest lucru ca procedură standard.

⚠ ATENŢIE

Tractarea la viteze excesive poate cauza pierderea controlului asupra direciei, cauzând vătămări corporale.

Nu tractai niciodată pulverizatorul cu o viteză mai mare de 8 km/h.

Tractarea pulverizatorului trebuie efectuată de 2 persoane. Dacă trebuie să transportai maina pe o distană considerabilă, transportai-o pe un camion sau o remorcă; consultai Transportul pulverizatorului (Pagină 40).

1. Montai o bară de remorcare pe cadru.
2. Deplasai maneta schimbătorului de viteze în poziia NEUTRU i eliberai frâna de parcare.
3. Nu tractai niciodată pulverizatorul cu o viteză mai mare de 8 km/h.

Întreţinere

Notă: Descărcai gratuit schema vizitând www.Toro.com i căutând maina dumneavoastră în linkul Manuale de pe pagina de pornire.

Pentru informaii suplimentare despre sistemul de pulverizare, consultai schema sistemului de pulverizare din Scheme (Pagină 79).

Notă: Determinaţi partea stângă şi dreaptă a maşinii din poziţia de operare normală.

Sigurană în timpul întreinerii

- Înainte de a părăsi poziia operatorului, realizai următorii pai:
  - Parcai maşina pe o suprafaă plană.
  - Deplasai maneta schimbătorului de viteze în poziia NEUTRU (manual) sau poziia PARCARE (automat).
  - Cuplai frâna de parcare.
  - Opriţi motorul şi scoateţi cheia (dacă este disponibilă).
  - Ateptai până când se oprete orice micare.
- Lăsai componentele mainii să se răcească înainte de a realiza lucrările de întreinere.
- Doar personalul calificat i autorizat trebuie să efectueze lucrările de întreinere, de reparaii, de reglare i verificare a mainii.
- Înainte de a efectua orice lucrare de întreinere, curăai bine i clătii pulverizatorul; consultai seciunea Securitate chimică.
- Substanele chimice folosite în sistemul de pulverizare pot fi periculoase i toxice pentru dumneavoastră, trecători, animale, plante, sol sau alte bunuri.
  - Citii cu atenie i respectai informaiile de pe etichetele de avertizare privind substanele chimice i fiele cu date de securitate (SDS) privind toate substanele chimice i protejai-vă conform recomandărilor producătorului de substane chimice.
  - Protejai-vă întotdeauna pielea când vă aflai în apropierea substanelor chimice. Utilizai echipament individual de protecie (EIP) adecvat pentru a vă proteja împotriva contactului cu substanele chimice, inclusiv următoarele:
    - ◊ ochelari de protecie i/sau ecran pentru faă
    - ◊ un combinezon de protecie chimică
    - ◊ o mască pentru protecie respiratorie sau cu filtru
    - ◊ mănui rezistente la substane chimice
    - ◊ cizme din cauciuc sau alte încălăminte rezistentă
    - ◊ haine de schimb curate, săpun i prosoape de unică folosină pentru curăare
  - Nu utilizai sau nu intervenii asupra pulverizatorului dacă nu sunt disponibile informaii cu privire la securitatea chimică.
  - Nu umplei, nu calibrai i nu curăai maina dacă în zonă se află oameni, în special copii sau animale de companie.
  - Manipulai substanele chimice în zone bine aerisite.
  - Asigurai-vă că avei apă curată la dispoziie, în special când umplei rezervorul pulverizatorului.
  - Nu consumai alimente sau băuturi i nu fumai în timp ce lucrai în apropierea substanelor chimice.
  - Nu curăai duzele de pulverizare suflând prin ele sau introducându-le în gură.
  - Spălai-vă întotdeauna mâinile i alte zone expuse, cât mai curând posibil după ce ai lucrat cu substane chimice.
  - Substanele chimice i vaporii reprezintă un pericol; nu intrai niciodată în rezervor i nu inei capul deasupra deschiderii sau în aceasta.
- Pentru a vă asigura că întreaga mină este în stare bună, păstrai toate elementele de feronerie strânse corespunzător.
- Pentru a reduce riscul de incendiu, îndepărtai excesul de lubrifiant, substanele chimice, iarba, frunzele i murdăria din zona motorului.
- Dacă trebuie să pornii motorul pentru a efectua o reglare de întreinere, inei mâinile, picioarele, îmbrăcămintea i orice parte a corpului departe de motor i orice componente în micare. inei la distană orice persoană.
- Nu reglai viteza de deplasare a mainii. Pentru a asigura sigurana i acurateea, solicitai unui distribuitor Toro autorizat să verifice viteza de deplasare.
- Dacă maina necesită o reparaie majoră sau avei nevoie de asistenă tehnică, contactai un distribuitor autorizat Toro.
- Modificarea acestei maini în orice mod poate afecta funcionarea, performana, durabilitatea sau utilizarea acesteia i poate cauza rănirea sau

decesul. O astfel de utilizare poate anula garania produsului.

- Sprijinii maina pe suporturi cric tip capră ori de câte ori lucrai sub maină.
- Depresurizai cu grijă componentele cu energie stocată.

Program(e) de întreţinere recomandat(e)

Interval de întreţinere şi service	Procedură de întreţinere
După primele 8 ore	• Strângei prezoanele la cuplul indicat. • Înlocuii filtrul hidraulic.
După primele 50 ore	• Schimbai uleiul de motor. • Verificai filtrul de aer pentru recipientul din carbon. • Înlocuii filtrul pentru recipientul din carbon.
După primele 100 ore	• Pentru a asigura o performană adecvată i o durată mare de viaă a pulverizatorului, urmai aceste instruciuni pentru primele 100 de ore de funcionare:
Înainte de fiecare folosinţă sau zilnic	• Verificai presiunea din anvelope la fiecare 8 ore sau zilnic. • Verificai benzile de fixare a rezervorului. • Verificai ecranul rotativ al motorului. • Verificaţi nivelul uleiului de motor. • Verificaţi presiunea din anvelope.
După fiecare folosinţă	• Curăai pulverizatorul. • Curăai filtrul de aspiraie. • Curăai filtrul de presiune. • Aditivai sistemul de pulverizare la finalul fiecărei utilizări zilnice.
La intervale de 50 de ore	• Lubrifiai pompa. • Curăai i lubrifiai elementul din spumă al filtrului de aer (mai frecvent în condiţii de mediu cu praf sau murdărie). • Verificai conexiunile cablurilor bateriei. • Verificai nivelul de electrolit al bateriei.
La intervale de 100 de ore	• Lubrifiai toate fitingurile de lubrifiere. • Lubrifiai balamalele seciunii. • Curăai ecranul rotativ al motorului (mai frecvent în condiţii de mediu cu praf sau murdărie). • Schimbai uleiul de motor (mai frecvent în condiii de operare cu sarcini mari sau temperaturi ridicate). • Înlocuii filtrul de ulei de motor. • Înlocuii filtrul de combustibil. • Strângei prezoanele la cuplul indicat. • Verificai starea i uzura anvelopelor. • Verificai unghiul de convergenă al roii faă. • Verificai frânele.
La intervale de 200 de ore	• Înlocuii elementul din hârtie al filtrului de aer (mai frecvent în condiţii de mediu cu praf sau murdărie). • Înlocuii bujiile. • Verificai filtrul de aer pentru recipientul din carbon. • Înlocuii filtrul pentru recipientul din carbon. • Verificai reglarea cablului pentru diferenţialul autoblocant. • Verificai frâna de parcare. • Verificai uleiul de transmisie/hidraulic. • Verificai toate furtunurile i conexiunile pentru a vedea dacă sunt deteriorate i dacă sunt fixate corect. • Curăai debitmetrul (mai frecvent atunci când sunt utilizate pulberi umectabile).

Interval de întreţinere şi service	Procedură de întreţinere
La intervale de 400 de ore	• Finalizai toate procedurile de întreinere anuale specificate în manualul de utilizare a motorului. • Verificai conductele de combustibil. • Golii i curăai rezervorul de combustibil. • Înlocuii filtrul de aspiraie. • Înlocuii filtrul de presiune. • Verificai diafragmele pompei i înlocuii-le dacă este necesar (apelai la un distribuitor autorizat Toro). • Verificai supapele de reţinere ale pompei i înlocuii-le dacă este necesar (apelai la un distribuitor autorizat Toro). • Verificai bucele de pivotare din nailon.
La intervale de 800 de ore	• Schimbai uleiul de transmisie/hidraulic i curăai sita. • Înlocuii filtrul hidraulic.
Anual	• Calibrai supapa de bypass de agitare. • Curăai corpul duzei i diafragma supapei de reinere.

Important: **Consultaţi manualul operatorului motorului pentru proceduri de întreţinere suplimentare.**

Listă de verificare pentru întreinerea zilnică

Copiai această pagină pentru utilizare de rutină.

Verificări de întreinere	Pentru săptămâna:						
	Luni	Mari	Miercuri	Joi	Vineri	Sâmbătă	Duminică
Verificai funcionarea frânei i a frânei de parcare.							
Verificai funcionarea schimbătorului de viteze/poziiei Neutru.							
Verificai nivelul de combustibil.							
Verificaţi nivelul uleiului de motor.							
Verificaţi nivelul uleiului de transmisie.							
Verificai filtrul de aer.							
Verificaţi nervurile de răcire a motorului.							
Verificai orice zgomote neobinuite ale motorului.							
Verificai orice zgomote neobinuite de funcionare.							
Verificaţi presiunea din anvelope.							
Verificai dacă există scurgeri de lichide.							
Verificai funcionarea instrumentelor.							
Verificai funcionarea acceleratorului.							
Curăai sita de aspiraie.							
Verificai unghiul de convergenă.							
Lubrifiai toate fitingurile de lubrifiere.[1]							
Retuai orice zone cu vopsea deteriorată.							

[1]Imediat după **fiecare** spălare, indiferent de intervalul menionat

Notare pentru zonele de interes

Verificare efectuată de către:		
Element	**Dată**	**Informaii**
1		
2		
3		
4		
5		
6		
7		
8		
9		
10		
11		
12		

⚠ AVERTISMENT

Dacă lăsai cheia în contact, cineva poate porni în mod accidental motorul i vă poate răni pe dumneavoastră sau ali trecători.

Scoatei cheia din contact i deconectai cablul (cablurile) de la bujie (bujii) înainte de a efectua orice lucrare de întreinere. Amplasai cablul (cablurile) deoparte, astfel încât să nu intre în contact accidental cu bujia (bujiile).

Proceduri permanente

Ridicarea pulverizatorului

Ori de câte ori punei în funciune motorul pentru întreinere de rutină i/sau diagnoză, asigurai-vă că roile din spate ale mainii sunt la 2,5 cm deasupra solului, cu puntea spate sprijinită pe cricuri.

⚠ PERICOL

Pulverizatorul ridicat pe un cric poate fi instabil i poate aluneca de pe acesta, rănind persoana aflată dedesubt.

- **Nu porniţi motorul în timp ce pulverizatorul se află pe un cric.**
- **Scoatei întotdeauna cheia din contact înainte de a coborî de pe pulverizator.**
- **Blocai anvelopele când pulverizatorul este ridicat pe cric.**

Punctul de ridicare din partea din faă a pulverizatorului este sub suportul din centru, faă al cadrului (Figura 35A). Punctul de ridicare din partea din spete a pulverizatorului este sub suportul din spate al cadrului, în spatele inelelor de legare spate (Figura 35B).

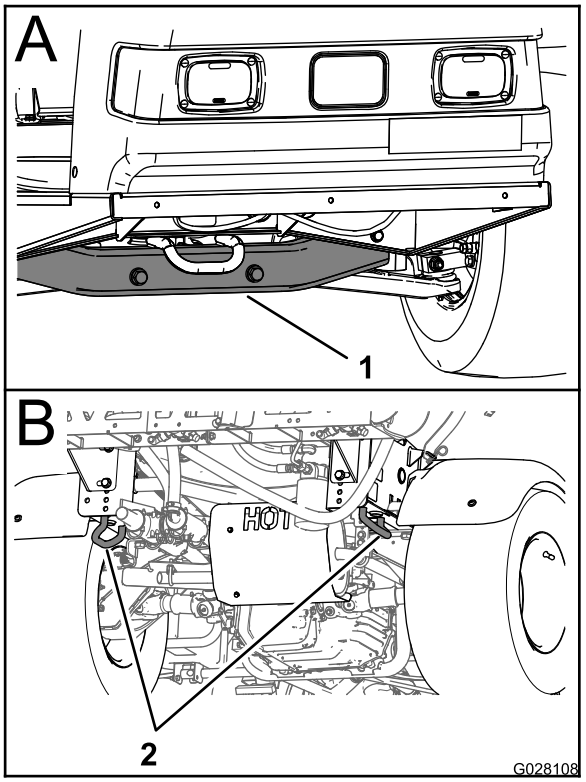

g028108

Figura 35

1. Punct frontal de ridicare pe cric
2. Inele de prindere/ridicare spate

Lubrifiere

Lubrifierea mainii

Interval de service: La intervale de 100 de ore/Anual (care urmează)—Lubrifiai toate fitingurile de lubrifiere.

Tip lubrifiant: lubrifiant cu litiu nr. 2

Consultai Figura 36 pentru locaiile punctelor de lubrifiere.

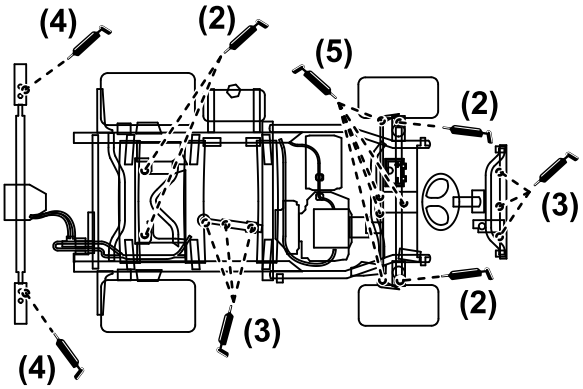

g216476

Figura 36

1. tergei fitingul de lubrifiere, astfel încât să nu introducei corpuri străine în rulment sau bucă.
2. Pompai lubrifiant în rulment sau bucă.
3. tergei excesul de lubrifiant.

Lubrifierea pompei de pulverizare

Interval de service: La intervale de 50 de ore—Lubrifiai pompa.

Tip de lubrifiant: Mobil XHP 461

1. Ridicai pulverizatorul; consultai Ridicarea pulverizatorului (Pagină 45).
2. Localizai pompa de pulverizare.

Notă: Pompa de pulverizare se află sub scaun; consultai Localizarea pompei de pulverizare (Pagină 30).

3. tergei cele 2 fitinguri de lubrifiere de la distană (Figura 37A i Figura 37B).

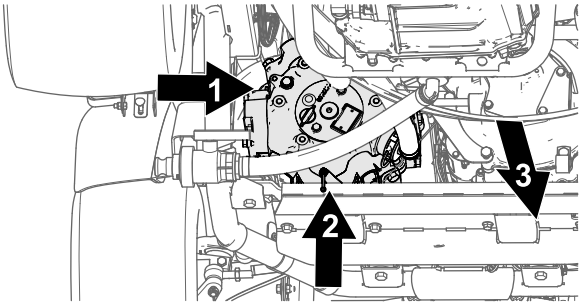

g216324

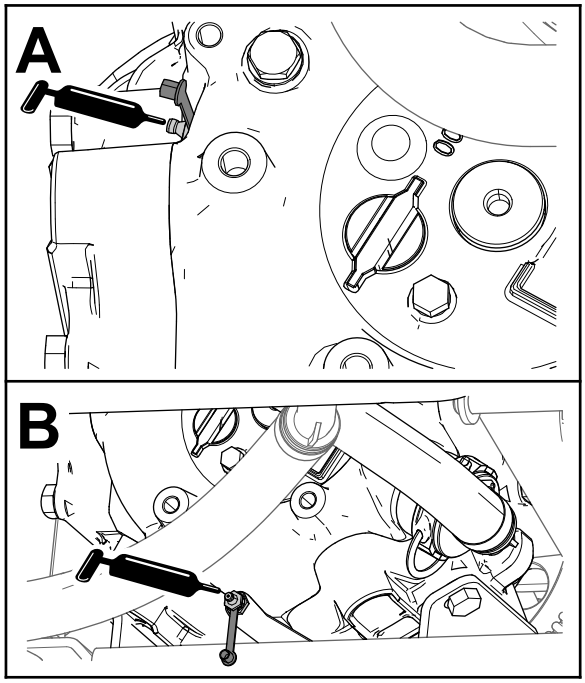

g216325

Figura 37

1. Fiting de lubrifiere (partea exterioară a pompei de pulverizare)
2. Fiting de lubrifiere (partea inferioară, spate a pompei de pulverizare)
3. Faa mainii

4. Pompai lubrifiant în fiecare fiting de lubrifiere de la distană (Figura 37A i Figura 37B).
5. tergei excesul de lubrifiant.

Lubrifierea balamalelor seciunii

Interval de service: La intervale de 100 de ore

Important: **Dacă balamaua seciunii este spălată cu apă, curăai toată apa i reziduurile de pe ansamblul balamalei i aplicai lubrifiant proaspăt.**

Tip lubrifiant: lubrifiant cu litiu nr. 2

1. tergei fitingul de lubrifiere, astfel încât corpurile străine să nu poată să pătrundă în rulment sau bucă.
2. Pompai lubrifiant în rulment sau bucă la nivelul fiecărui fiting (Figura 38).

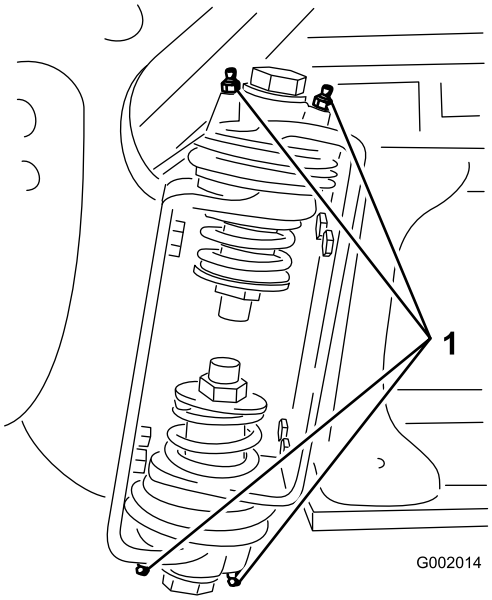

g002014

Figura 38

1. Fiting de lubrifiere

3. tergei excesul de lubrifiant.
4. Repetai procedura pentru fiecare pivot de seciune.

Întreţinere motor

Măsuri de sigurană pentru motor

Oprii motorul înainte de a verifica uleiul sau de a adăuga ulei în carter.

Verificarea ecranului de admisie aer

Interval de service: Înainte de fiecare folosinţă sau zilnic—Verificai ecranul rotativ al motorului.

La intervale de 100 de ore—Curăai ecranul rotativ al motorului (mai frecvent în condiţii de mediu cu praf sau murdărie).

Verificai i curăai, după caz, ecranul de admisie a aerului de pe partea din faă a motorului înainte de fiecare utilizare sau zilnic.

Lucrări de service pentru filtrul de aer

Interval de service: La intervale de 50 de ore/Anual (care urmează) (mai frecvent în condiţii de mediu cu praf sau murdărie).

La intervale de 200 de ore/Anual (care urmează) (mai frecvent în condiţii de mediu cu praf sau murdărie).

Îndepărtarea elementelor din spumă i din hârtie

1. Acionai frâna de parcare, oprii pompa, opriţi motorul şi scoateţi cheia.
2. Eliberai elementul de fixare de pe spatele scaunului i ridicai scaunul în faă.
3. Curăai în jurul filtrului de aer pentru a preveni pătrunderea murdăriei în motor i a evita deteriorarea (Figura 39).

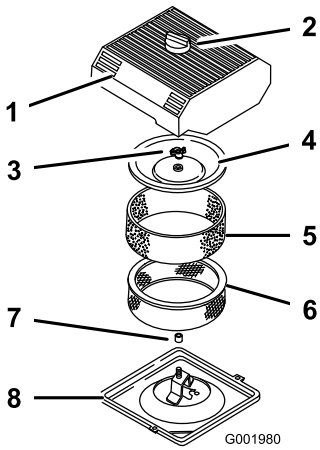

g001980

Figura 39

1. Capac filtru de aer
2. Buton
3. Piuliă capac
4. Capac
5. Element din spumă
6. Element din hârtie
7. Garnitură din cauciuc
8. Bază filtru de aer

4. Slăbii butonul de pe capacul filtrului de aer i îndepărtai capacul (Figura 39).
5. Glisai cu grijă elementul din spumă de pe elementul din hârtie (Figura 39).
6. Îndepărtai piulia capacului i îndepărtai capacul i elementul din hârtie (Figura 39).

Curăarea elementului din spumă

1. Spălai elementul din spumă cu săpun lichid i apă caldă.
2. Când elementul este curat, clătii-l bine.
3. Uscai elementul strângându-l într-o lavetă curată.
4. Amplasai pe element 30 - 59 ml de ulei (Figura 40).

   Important: **Înlocuii elementul din spumă dacă este rupt sau uzat.**

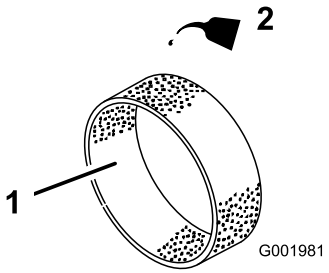

g001981

Figura 40

1. Element din spumă
2. Ulei

5. Strângei elementul pentru a distribui uleiul.

Verificarea elementului din hârtie

Verificai dacă există rupturi, pelicule uleioase, deteriorări ale garniturii din cauciuc, murdărie excesivă au alte deteriorări (Figura 41). Dacă există oricare dintre aceste condiii, înlocuii filtrul.

Important: **Nu curăai elementul din hârtie cu aer sub presiune sau lichide, cum ar fi un solvent, benzină sau kerosen.**

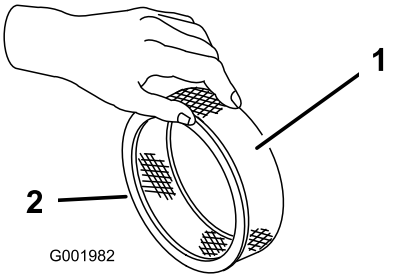

g001982

Figura 41

1. Element din hârtie
2. Garnitură din cauciuc

Important: **Pentru a preveni deteriorarea motorului, operai întotdeauna motorul cu elementele din spumă i din hârtie ale filtrului de aer complet montate.**

Montarea elementelor din spumă i din hârtie

1. Glisai cu atenie elementul din spumă pe elementul filtrului de aer (Figura 39).
2. Glisai ansamblul filtrului de aer i capacul pe tija lungă.
3. Montai manual piulia capacului strâns pe capac (Figura 39).

   Notă: Asigurai-vă că garnitura din cauciuc este amplasată la nivel pe baza i capacul filtrului de aer.
4. Montai capacul i butonul filtrului de aer (Figura 39).
5. Închidei i blocai scaunul.

Lucrări de service cu privire la uleiul de motor

Capacitatea carterului este de aproximativ 2,0 l, cu filtru.

Utilizai ulei de motor de înaltă calitate, care îndeplinete următoarele specificaii:

- Nivel necesar clasificare API: SJ sau superior.
- Ulei preferat: SAE 10W30 (peste 0°F)
- Ulei alternativ: SAE 5W30 (sub 32°F)

Uleiul de motor Toro Premium este pus la dispoziie de distribuitorul autorizat cu clasa de vâscozitate 10W30 sau 5W30. Consultai *Catalogul de piese de schimb* pentru numerele de piesă.

Verificarea nivelului uleiului de motor

Interval de service: Înainte de fiecare folosinţă sau zilnic

La intervale de 400 de ore/Anual (care urmează)

Motorul este livrat cu ulei în carter; totui, trebuie să verificai nivelul de ulei înainte de a porni prima dată motorul i după ce l-ai rulat.

1. Poziionai maşina pe o suprafaă plană.
2. Scoatei joja i tergei-o cu o lavetă curată (Figura 42). Introducei joja în tub i asigurai-vă că este introdusă complet. Îndepărtai joja de ulei şi verificaţi nivelul uleiului.

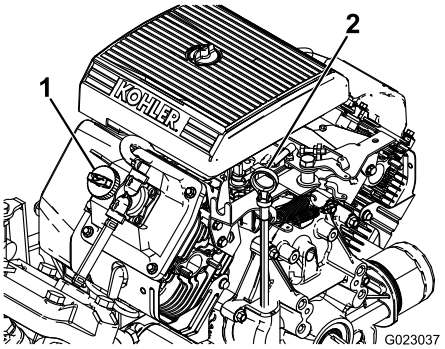

g023037

Figura 42

1. Capac buon
2. Jojă

3. Dacă nivelul uleiului este scăzut, scoatei capacul buonului de la capacul valvei Figura 42 i adăugai ulei în deschidere până când nivelul ajunge la marcajul FULL (PLIN) de pe jojă. Adăugai uleiul încet i verificai nivelul des în timpul acestui proces. Nu umpleţi excesiv.
4. Instalai joja ferm.

Schimbarea uleiului de motor

Interval de service: După primele 50 ore—Schimbai uleiul de motor.

La intervale de 100 de ore—Schimbai uleiul de motor (mai frecvent în condiii de operare cu sarcini mari sau temperaturi ridicate).

1. Porniţi motorul şi lăsai-l să funcioneze 5 minute. Rularea motorului încălzete uleiul, astfel încât să se scurgă mai bine.
2. Poziionai maina pe o suprafaă plană, cuplai frâna de parcare, oprii pompa de pulverizare, oprii motorul şi scoateţi cheia.

3. Eliberai elementul de fixare de pe spatele scaunului i ridicai scaunul în faă.

⚠ AVERTISMENT

Componentele de sub scaun sunt fierbini dacă a funcionat pulverizatorul. Atingerea componentelor fierbini poate provoca arsuri.

Lăsai pulverizatorul să se răcească înainte de a efectua lucrări de întreinere sau de a atinge componentele de sub capotă.

4. Pune o tavă de scurgere sub orificiul de golire a uleiului.
5. Îndepărtaţi buonul de golire (Figura 43).

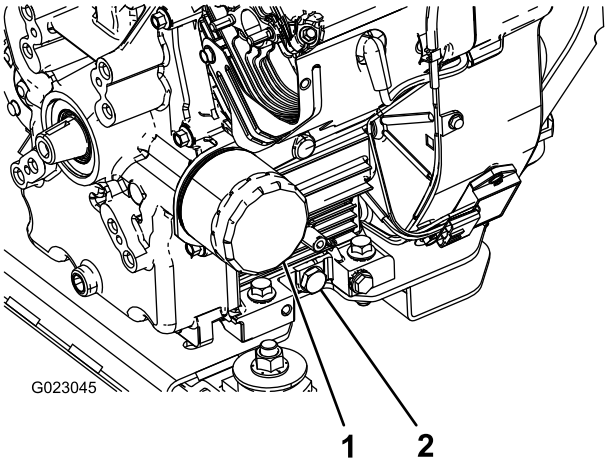

g023045

Figura 43

1. Filtru de ulei
2. Buon de golire a uleiului

6. Când uleiul s-a scurs complet, înlocuii buonul de golire i strângei-l la 13,6 N·m.
7. Eliminaţi uleiul uzat la un centru de reciclare certificat.
8. Turnai încet aproximativ 80% din cantitatea specificată de ulei în tubul de umplere cu ulei (Figura 42).
9. Verificaţi nivelul de ulei.
10. Adăugai încet ulei suplimentar pentru ca nivelul să ajungă la marcajul FULL (PLIN) de pe joją.

    Important: **Umplerea excesivă a carterului cu ulei poate cauza deteriorarea motorului.**

Înlocuirea filtrului de ulei de motor

Interval de service: La intervale de 100 de ore

1. Scurgei uleiul din motor; consultai Schimbarea uleiului de motor (Pagină 49), paii 1 - 7.
2. Demontai filtrul de ulei (Figura 43).
3. tergei suprafaa garniturii adaptorului de filtru.
4. Aplicai un strat subire de ulei proaspăt pe garnitura din cauciuc a filtrului nou.
5. Montai filtrul de ulei nou pe adaptor. Rotii filtrul de ulei în sensul acelor de ceasornic până când garnitura din cauciuc intră în contact cu adaptorul filtrului, apoi strângei filtrul cu încă jumătate (½) de tură (Figura 43).
6. Umplei carterul cu un tip adecvat de ulei; consultai Schimbarea uleiului de motor (Pagină 49), paii 8 - 10.
7. Eliminaţi filtrul de ulei uzat la un centru de reciclare certificat.

Înlocuirea bujiilor

Interval de service: La intervale de 200 de ore

Tip: Champion RC-12YC (sau echivalent)

Distană: 0,76 mm

Asigurai-vă că distana dintre electrozii central i lateral este corectă înainte de a monta bujiile. Folosii o cheie pentru bujii pentru a îndepărta i monta bujiile i un instrument de măsurat/un set de lere pentru a verifica i ajusta distana.

Îndepărtarea bujiilor

1. Poziionai maina pe o suprafaă plană, cuplai frâna de parcare, oprii pompa de pulverizare, oprii motorul şi scoateţi cheia.
2. Eliberai elementul de fixare de pe spatele scaunului i ridicai scaunul în faă.
3. Trageţi cablurile bujiilor (Figura 44).
4. Curăai în jurul bujiilor pentru a preveni pătrunderea murdăriei în motor i a evita deteriorarea posibilă.
5. Îndepărtai bujiile i aibele metalice.

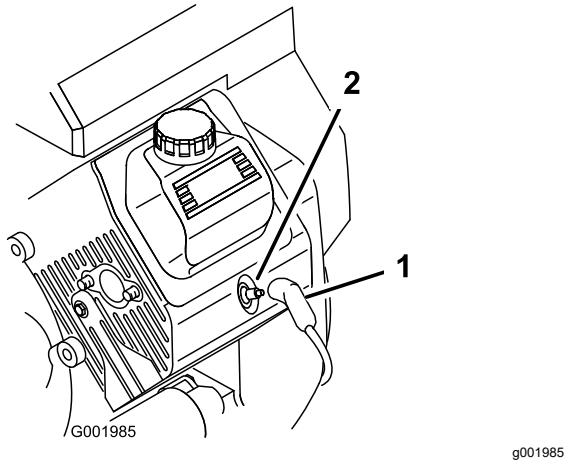

Figura 44

1. Cablu bujie
2. Bujie

Verificarea bujiilor

1. Uitai-vă la centrul bujiilor (Figura 45).

   Notă: Dacă izolatorul este maro deschis sau gri, motorul funcionează corect. Existena unui strat negru pe izolator semnifică de obicei faptul că filtrul de aer este murdar.

   Important: **Nu curăai bujiile. Înlocuii întotdeauna o bujie atunci când are un strat negru, electrozii sunt uzai, are o peliculă uleioasă sau fisuri.**

2. Verificai distana dintre electrozii central i lateral (Figura 45) i îndoii electrodul lateral dacă distana nu este corectă.

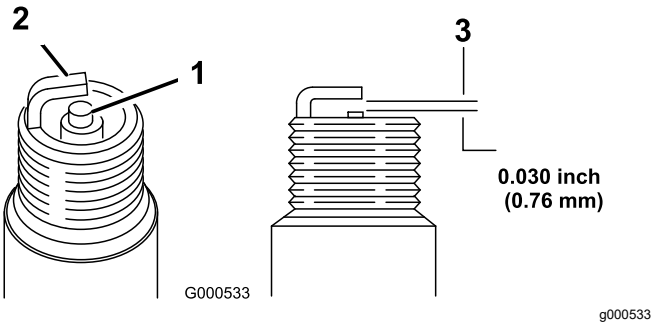

Figura 45

1. Izolator electrod central
2. Electrod lateral
3. Distanţă dintre electrozi (a nu se scala)

Montarea bujiilor

1. Montai bujiile i garniturile metalice.
2. Strângei bujiile la un cuplu de 24,4 - 29,8 N·m.
3. Împingei cablurile pe bujii (Figura 44).
4. Închidei i blocai scaunul.

Întreţinerea sistemului de carburant

Înlocuirea filtrului de combustibil

Interval de service: La intervale de 100 de ore—Înlocuii filtrul de combustibil.

La intervale de 400 de ore/Anual (care urmează)—Verificai conductele de combustibil.

1. Acionai frâna de parcare, oprii pompa, opriţi motorul şi scoateţi cheia.
2. Eliberai elementul de fixare de pe spatele scaunului i ridicai scaunul în faă.
3. Îndepărtai furtunul de pe ambele pări ale filtrului de combustibil pentru a preveni curgerea benzinei din furtunuri atunci când îndepărtai filtrul.
4. Aezai o tavă de golire sub filtru.
5. Strângei capetele clemelor de furtun împreună i glisai-le în afara filtrului (Figura 46).
6. Îndepărtai filtrul de la liniile de combustibil.

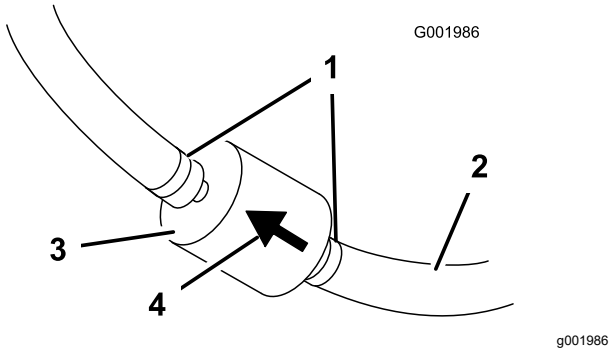

Figura 46

1. Clemă pentru furtun
2. Conductă de combustibil
3. Filtru
4. Săgeată pentru sensul fluxului

7. Montai un filtru nou i deplasai clemele de furtun aproape de filtru.

   Asigurai-vă că săgeata pentru sensul fluxului de combustibil este îndreptată spre motor.

Efectuarea lucrărilor de service pentru recipientul din carbon

Verificarea filtrului de aer pentru recipientul din carbon

Interval de service: După primele 50 ore

La intervale de 200 de ore

Verificai deschiderea din partea de jos a filtrului de aer pentru recipientul din carbon pentru a vă asigura că este curat i fără reziduuri i obstrucii (Figura 47).

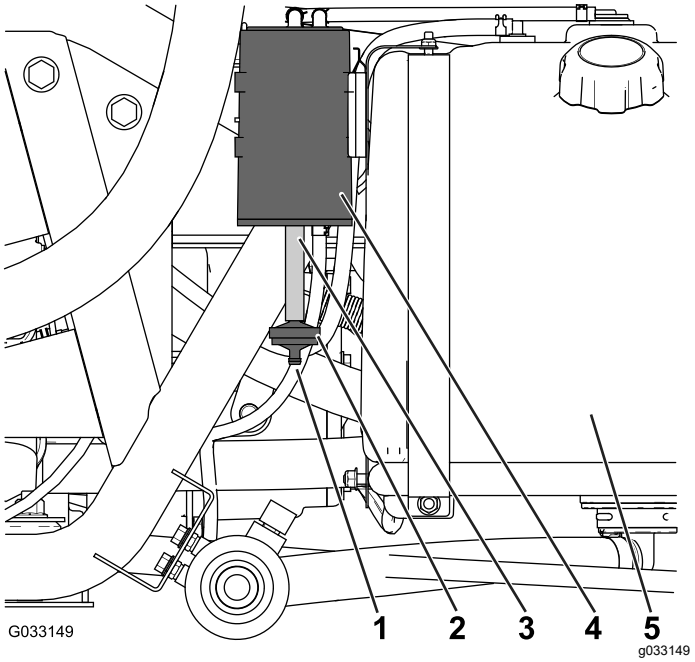

Figura 47

1. Deschidere a filtrului de aer
2. Filtru recipient din carbon
3. Furtun
4. Recipient din carbon
5. Rezervor de combustibil

Înlocuirea filtrului pentru recipientul din carbon

Interval de service: După primele 50 ore

La intervale de 200 de ore

1. Îndepărtai fitingul inelat al filtrului pentru recipientul din carbon de la furtunul din partea inferioară a recipientului din carbon i scoatei filtrul (Figura 47).

   Notă: Eliminai filtrul vechi.

2. Introducei complet fitingul inelat al noului filtru pentru recipientul din carbon în furtunul de la partea inferioară a recipientului din carbon.

Golirea rezervorului de combustibil

Interval de service: La intervale de 400 de ore/Anual (care urmează)

Golii i curăai rezervorul de combustibil dacă sistemul de alimentare este contaminat sau dacă depozitai maina pentru o perioadă îndelungată. Utilizai combustibil proaspăt, curat pentru a purja rezervorul.

1. Transferai combustibilul din rezervor într-un recipient de combustibil aprobat folosind o pompă cu sifon sau scoatei rezervorul din mină i turnai combustibilul din gura de umplere a rezervorului în recipientul de combustibil.

   Notă: Dacă îndepărtai rezervorul de combustibil, îndepărtai i furtunurile de combustibil i de retur din rezervor înainte de a îndepărta rezervorul.

2. Înlocuii filtrul de combustibil; consultai Înlocuirea filtrului de combustibil (Pagină 51).
3. Clătii rezervorul cu combustibil proaspăt, curat, dacă este necesar.
4. Montai rezervorul dacă l-ai îndepărtat.
5. Umplei rezervorul cu combustibil proaspăt, curat.

Întreţinerea sistemului electric

Sigurană privind sistemul electric

- Deconectai bateria înainte de repararea mainii. Deconectai întâi borna negativă, apoi borna pozitivă. Conectai întâi borna pozitivă, apoi borna negativă.
- Încărcai bateria într-un spaiu deschis, bine ventilat, departe de scântei sau flăcări. Deconectai încărcătorul înainte de a conecta sau deconecta bateria.
- Purtai îmbrăcăminte de protecie i utilizai scule izolate.

Localizarea siguranelor fuzibile

Există 2 blocuri de sigurane i 1 slot gol în sistemul electric. Acestea sunt situate sub scaun (Figura 48).

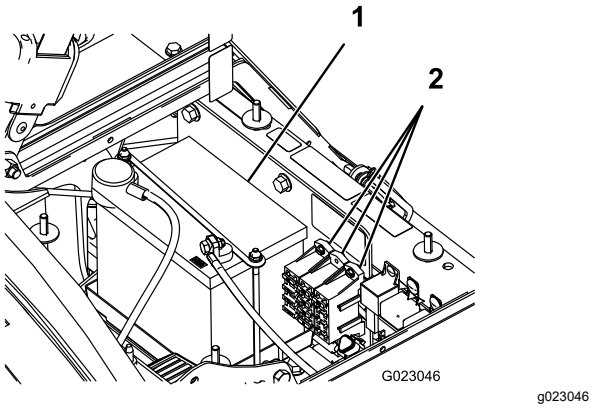

Figura 48

1. Baterie
2. Blocuri de sigurane fuzibile

Lucrări de service pentru baterie

Important: **Nu încercai pornirea motorului de la o baterie externă.**

Păstrai întotdeauna bateria curată i complet încărcată. Curăai bateria i carcasa bateriei cu ajutorul unui prosop de hârtie. Dacă bornele bateriilor sunt corodate, curăai-le cu o soluie formată din 4 pări apă i 1 parte bicarbonat de sodiu. Aplicai un strat subire de lubrifiant pe bornele bateriei pentru a preveni coroziunea.

Tensiune: 12 V cu 280 A, pornire la rece la 0°F

Demontarea bateriei

1. Poziionai pulverizatorul pe o suprafaă plană, cuplai frâna de parcare, oprii pompa de pulverizare, oprii motorul şi scoateţi cheia.
2. Bateria este situată în partea dreaptă a mainii, în spatele pompei (Figura 48).
3. Deconectai cablul negativ (negru) de legare la masă de la suportul bateriei.

⚠ ATENŢIE

Dispunerea incorectă a cablurilor bateriei poate deteriora pulverizatorul i cablurile, provocând scântei. Scânteile pot produce explozia gazelor din baterie, ducând la vătămări corporale.

- **Deconectai întotdeauna cablul negativ (negru) al bateriei înainte de a deconecta cablul pozitiv (rou).**
- **Conectai întotdeauna cablul pozitiv (rou) al bateriei înainte de a conecta cablul negativ (negru).**

⚠ ATENŢIE

Bornele bateriei sau uneltele metalice pot face scurtcircuit la contactul cu piesele pulverizatorului, producând scântei. Scânteile pot produce explozia gazelor din baterie, ducând la vătămări corporale.

- **Când îndepărtai sau instalai bateria, nu permitei contactul bornelor cu piesele metalice ale pulverizatorului.**
- **Nu permitei uneltelor metalice să producă un scurtcircuit între bornele bateriei i piesele metalice ale pulverizatorului.**
- **Meninei întotdeauna chinga bateriei fixată, pentru a proteja i fixa bateria.**

4. Deconectai cablul pozitiv (rou) de la borna bateriei.
5. Scoatei opritorul bateriei i elementele de fixare (Figura 48).
6. Demontai bateria.

Montarea bateriei

Interval de service: La intervale de 50 de ore—Verificai conexiunile cablurilor bateriei.

1. Aezai bateria în carcasa sa astfel încât bornele să fie înspre partea din faă a pulverizatorului.
2. Montai opritorul bateriei i fixai-l cu elementele de fixare pe care le-ai îndepărtat anterior (Figura 48).

   Important: **Meninei întotdeauna opritoarele bateriei fixate, pentru a proteja i fixa bateria.**
3. Conectai cablul pozitiv (rou) la borna pozitivă (+) a bateriei i cablul negativ (negru) la borna negativă (-) a bateriei folosind uruburile i piuliele fluture. Glisai manonul din cauciuc peste borna pozitivă a bateriei.
4. Montai capacul Baterie i fixai-l cu cele 2 butoane (Figura 48).

Verificarea nivelului de electrolit

Interval de service: La intervale de 50 de ore

Notă: Când maina este depozitată, verificai nivelul electrolitului bateriei la fiecare 30 de zile.

1. Slăbii cele 2 butoane de pe laturile carcasei bateriei i îndepărtai capacul bateriei (Figura 48).
2. Demontai capacele buoanelor. Dacă nivelul de electrolit nu ajunge la linia de umplere, adăugai cantitatea necesară de apă distilată; consultai Adăugarea apei la baterie (Pagină 54).

   ⚠ PERICOL

   Electrolitul bateriei conine acid sulfuric, care este o otravă letală i provoacă arsuri grave.

   - **Nu bei electrolit i evitai contactul cu pielea, ochii sau îmbrăcămintea. Purtai ochelari de protecie pentru a vă proteja ochii i mănui de cauciuc pentru a vă proteja mâinile.**
   - **Umplei bateria într-un loc în care este întotdeauna disponibilă apă curată pentru spălarea pielii.**

Adăugarea apei la baterie

Cel mai bun moment pentru a adăuga apă distilată la baterie este chiar înainte de a utiliza maina. Acest lucru permite apei să se amestece bine cu soluia de electrolit.

1. Curăai partea superioară a bateriei cu un prosop din hârtie.
2. Îndepărtai capacele buoanelor de la baterie i umplei încet fiecare celulă cu apă distilată până când nivelul ajunge la linia de umplere. Montai capacele buoanelor.

   Important: **Nu umplei excesiv bateria. Electrolitul se va revărsa pe alte piese ale pulverizatorului i poate duce la coroziune i deteriorări grave.**

Încărcarea bateriei

⚠ ATENŢIE

Încărcarea bateriei produce gaze explozibile.

Nu fumai niciodată în apropierea bateriei i inei sursele de scântei i foc departe de aceasta.

Important: **Păstrai întotdeauna bateria complet încărcată (greutate specifică de 1.260). Acest lucru este extrem de important pentru a preveni deteriorarea bateriei atunci când temperatura este sub 0 °C.**

1. Demontai bateria de la asiu; consultai Demontarea bateriei (Pagină 53).
2. Verificai nivelul de electrolit; consultai Verificarea nivelului de electrolit (Pagină 54).
3. Conectai un încărcător de baterie de 3 până la 4 A la bornele bateriei. Încărcai bateria la o intensitate de 3 - 4 A, timp de 4 - 8 ore (12 V).

   Important: **Nu supraîncărcai bateria.**
4. Montai bateria în asiu; consultai Montarea bateriei (Pagină 53).

Depozitarea bateriei

Dacă maina va fi depozitată pentru o perioadă mai mare de 30 de zile, demontai bateria i încărcai-o complet. Depozitai bateria pe un raft sau în mină. Lăsai cablurile deconectate dacă este depozitată în mină. Depozitai bateria într-un loc răcoros pentru a evita descărcarea rapidă a acesteia. Pentru a preveni înghearea bateriei, asigurai-vă că este complet încărcată.

Întreţinerea sistemului de angrenaj

Verificarea roilor i anvelopelor

Interval de service: Înainte de fiecare folosinţă sau zilnic—Verificaţi presiunea din anvelope.

După primele 8 ore—Strângei prezoanele la cuplul indicat.

La intervale de 100 de ore—Strângei prezoanele la cuplul indicat.

La intervale de 100 de ore—Verificai starea i uzura anvelopelor.

Verificai presiunea în anvelope la fiecare 8 ore sau zilnic pentru a asigura un nivel adecvat. Umflai anvelopele la 1,38 bar. De asemenea, verificai anvelopele pentru a descoperi urme de uzură sau de deteriorare.

Verificai roile pentru a vă asigura că sunt montate în sigurană după primele 8 ore de funcionare i apoi la fiecare 100 de ore după aceea. Strângeţi prezoanele faă i spate la un cuplu de 102 - 108 N·m.

Verificai starea anvelopelor cel puin la fiecare 100 de ore de funcionare. Accidentele din timpul operării, cum ar fi lovirea unei borduri, pot deteriora o anvelopă sau o jantă i pot afecta geometria roilor. Verificai starea anvelopelor după un accident.

Reglarea cablului pentru diferenţialul autoblocant

Interval de service: La intervale de 200 de ore

1. Deplasai maneta diferenţialului autoblocant în poziia OPRIT.
2. Slăbii contrapiuliele care fixează cablul diferenţialului autoblocant la suportul de pe cutia de viteze (Figura 49).

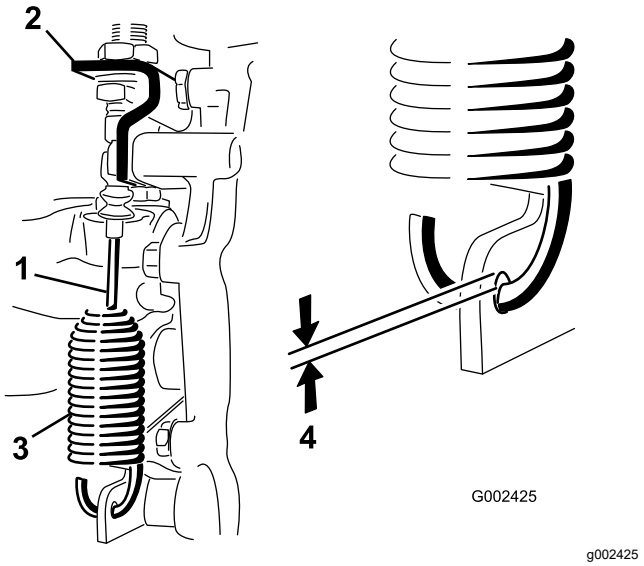

Figura 49

1. Cablu diferenţial autoblocant
2. Suport cutie de viteze
3. Arc
4. Distană de 0,25 - 1,5 mm

3. Reglai contrapiuliele pentru a obine un spaiu de 0,25 - 1,5 mm între cârligul cu arc i diametrul exterior al orificiului de pe maneta cutiei de viteze.
4. După finalizare, strângei contrapiuliele.

Reglarea convergenei roilor spate

Interval de service: La intervale de 100 de ore/Anual (care urmează)

Unghiul de convergenă trebuie să fie de 0 - 6 mm.

1. Umplei rezervorul cu aproximativ 331 l de apă.
2. Verificai i umflai toate anvelopele; consultai Verificarea presiunii din anvelope (Pagină 21).
3. Conducei pulverizatorul în faă i în spate de câteva ori pentru a relaxa braele A, apoi conducei-l în faă cel puin 3 m.
4. Măsurai distana dintre anvelope la înălimea osiei, atât în partea din faă, cât i cea din spate a anvelopelor frontale (Figura 50).

   Notă: Vei avea nevoie de un dispozitiv de fixare sau un indicator de aliniere pentru a măsura la nivelul pării din spate a anvelopelor faă la înălimea osiei. Utilizai acelai dispozitiv de fixare sau indicator de aliniere pentru a măsura cu precizie la nivelul pării din faă a anvelopelor faă la înălimea osiei (Figura 50).

   Partea din faă a anvelopelor faă trebuie să fie cu 0 - 6 mm mai apropiată decât partea din spate.

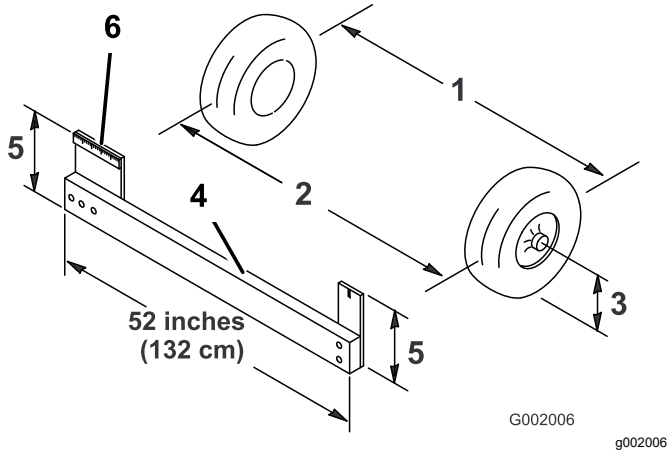

Figura 50

1. Linie centrală anvelopă - spate
2. Linie centrală anvelopă - faă
3. Linie centrală osie
4. Dispozitiv de fixare
5. Distană osie - linie centrală
6. Riglă de 15 cm

5. Dacă distana nu se încadrează în intervalul specificat, slăbii contrapiuliele de la ambele capete ale tiranilor (Figura 51).

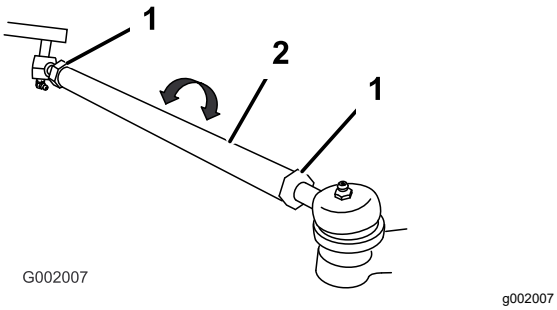

Figura 51

1. Contrapiuliţă
2. Tirant

6. Rotii ambii tirani pentru a deplasa partea din faă a anvelopei spre interior sau spre exterior.

   Notă: Tiranii au aceeai lungime.

7. Strângei contrapiuliele tiranilor atunci când reglarea este corectă.
8. Asigurai-vă că există o deplasare completă a volanului în ambele direcii.

Întreţinerea frânei

Verificarea lichidului de frână

Rezervorul de lichid de frână este livrat din fabrică cu lichid de frână DOT 3. Verificai nivelul zilnic, înainte de a porni motorul.

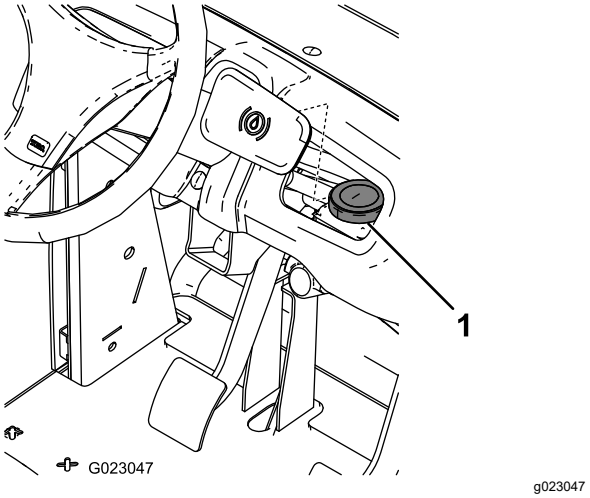

Figura 52

1. Rezervor de lichid de frână

1. Amplasai pulverizatorul pe o suprafaă plană, acionai frâna de parcare, oprii pompa, oprii motorul i scoatei cheia din contact.
2. Nivelul lichidului trebuie să ajungă la linia cu marcaj FULL (COMPLET) de pe rezervor.
3. Dacă nivelul lichidului este scăzut, curăai zona din jurul capacul rezervorului, scoatei capacul i umplei rezervorul până la nivelul corespunzător. Nu umpleţi excesiv.

Verificarea frânelor

Interval de service: La intervale de 100 de ore

Frânele sunt componente eseniale de sigurană ale pulverizatorului. Verificai-le astfel:

- Verificai saboii de frână pentru a constata dacă sunt uzai sau deteriorai. Dacă grosimea garniturii (plăcuei de frână) este mai mică de 1,6 mm, înlocuii saboii de frână.
- Verificai placa de susinere i alte componente pentru a vedea dacă există semne de uzură excesivă sau deformare. Dacă se constată vreo deformare, înlocuii componentele corespunzătoare.

Reglarea frânei de parcare

Interval de service: La intervale de 200 de ore—Verificai frâna de parcare.

1. Îndepărtai mânerul din plastic.
2. Slăbii urubul care fixează butonul pe maneta frânei de parcare (Figura 53).

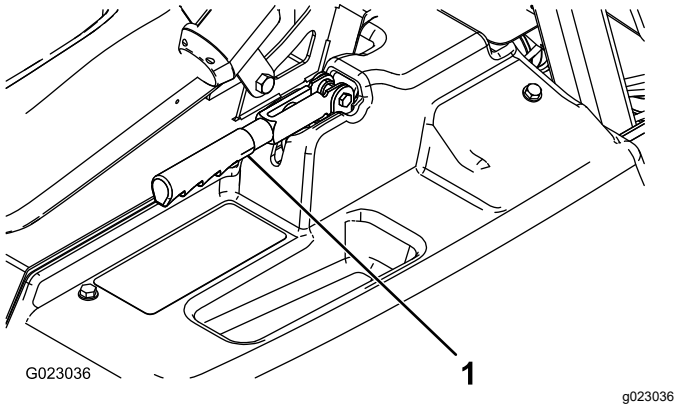

Figura 53

1. Manetă frână de parcare

3. Rotii butonul până când maneta va putea fi acionată cu o foră de 18 - 23 kgf.
4. Strângei urubul de fixare.

Întreţinerea sistemului hidraulic

Sigurană privind sistemul hidraulic

- Apelai imediat la un medic în cazul în care uleiul hidraulic intră în contact cu pielea. Uleiul care pătrunde în piele trebuie să fie eliminat chirurgical în interval de câteva ore de un medic.
- Depresurizai în sigurană sistemul înainte de orice intervenie asupra acestuia.
- Asigurai-vă că toate furtunurile i conductele cu ulei hidraulic sunt în stare bună i toate racordurile i fitingurile hidraulice sunt etane înainte de a presuriza sistemul hidraulic.
- inei faa i alte pări ale corpului la distană de infiltraii sau duze care pulverizează ulei hidraulic sub presiune.
- Utilizai carton sau hârtie pentru a detecta scurgerile de ulei hidraulic.

Specificaii cu privire la uleiul hidraulic

Tip de ulei hidraulic: Dexron III ATF.

Capacitate rezervor: aproximativ 7 l

Verificarea uleiului de transmisie/hidraulic

Interval de service: La intervale de 200 de ore

1. Poziionai pulverizatorul pe o suprafaă plană, cuplai frâna de parcare, oprii pompa de pulverizare, oprii motorul şi scoateţi cheia.
2. Scoatei joja din cutia de viteze i tergei-o cu o lavetă curată (Figura 54).

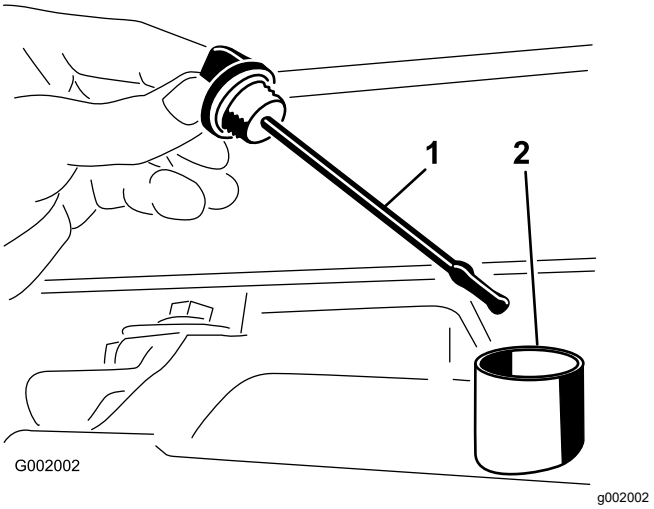

Figura 54

1. Jojă
2. Orificiu de umplere

Important: **Nu introducei murdărie sau ali contaminani în deschidere atunci când verificai uleiul de transmisie.**

3. Introducei joja în tub i asigurai-vă că este introdusă complet. Îndepărtai joja de ulei şi verificaţi nivelul uleiului.
4. Uleiul de transmisie trebuie să ajungă până la partea de sus a poriunii plate a jojei. În caz contrar, umplei rezervorul cu uleiul hidraulic specificat; consultai Specificaii cu privire la uleiul hidraulic (Pagină 57).
5. Instalai joja ferm.

Schimbarea uleiului de transmisie/hidraulic

Interval de service: La intervale de 800 de ore/Anual (care urmează)

1. Amplasai pulverizatorul pe o suprafaă plană, acionai frâna de parcare, oprii pompa, oprii motorul i scoatei cheia din contact.
2. Aezai o tavă de golire sub buşonul de golire al rezervorului.
3. Scoatei buonul de golire din partea laterală a rezervorului i lăsai uleiul hidraulic să curgă în tava de golire (Figura 55).

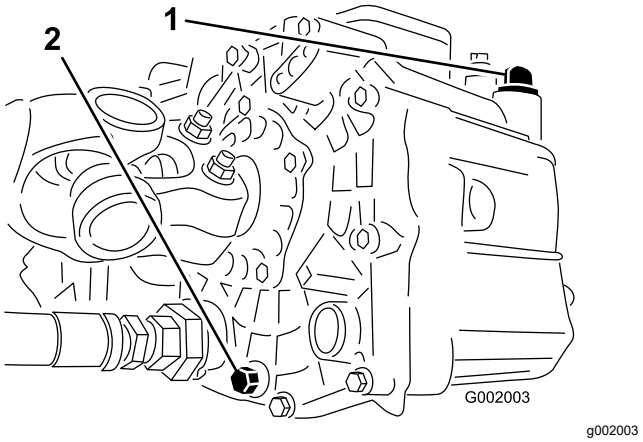

Figura 55

1. Jojă pentru ulei hidraulic
2. Buşon de golire

4. Reinei orientarea furtunului hidraulic i a fitingului de 90° conectat la sită.
5. Îndepărtai furtunul hidraulic i fitingul de 90°(Figura 56).

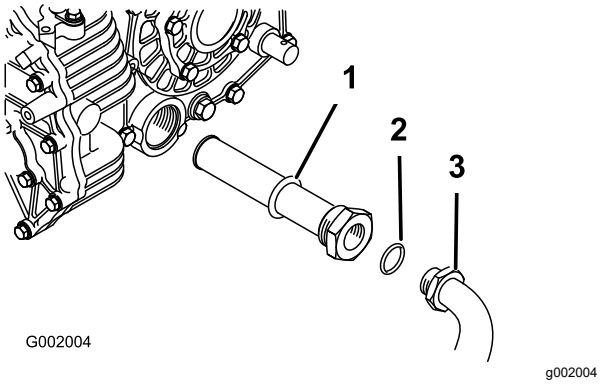

Figura 56

1. Sită pentru ulei hidraulic
2. Inel de etanşare
3. Fiting de 90°

6. Scoatei sita i curăai-o prin spălare cu un agent de degresare.
7. Lăsai sita să se usuce la aer.
8. Montai sita când se scurge uleiul.
9. Montai furtunul hidraulic i fitingul de 90° la sită.
10. Montai i strângei buonul de golire.
11. Umplei rezervorul cu aproximativ 7 l de ulei hidraulic Dexron III ATF.

    Important: **Utilizai doar uleiurile hidraulice specificate. Alte tipuri de ulei pot cauza deteriorarea sistemului.**

12. Pornii motorul i acionai pulverizatorul pentru a umple sistemul hidraulic.
13. Verificai nivelul de ulei i completai-l, dacă este necesar.

Înlocuirea filtrului hidraulic

Interval de service: După primele 8 ore
La intervale de 800 de ore/Anual (care urmează)

Utilizaţi filtrul de schimb Toro (nr. piesă 54-0110).

Important: **Utilizarea oricărui alt filtru poate anula garania pentru unele componente.**

1. Amplasai pulverizatorul pe o suprafaă plană, acionai frâna de parcare, oprii pompa, oprii motorul i scoatei cheia din contact.
2. Curăai suprafaa din jurul zonei de montare a filtrului.
3. Aezai o tavă de golire sub filtru.
4. Îndepărtai filtrul (Figura 57).

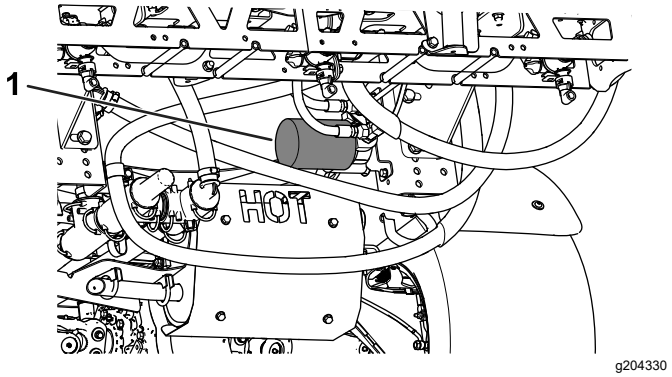

Figura 57

1. Filtru hidraulic

5. Lubrifiai garnitura filtrului nou.
6. Asigurai-vă că zona de montare a filtrului este curată.
7. Înurubai filtrul până când garnitura intră în contact cu placa de montare, apoi strângei filtrul cu jumătate de tură.
8. Pornii motorul i lăsai-l să funcioneze timp de aproximativ 2 minute pentru a elimina aerul din sistem.
9. Oprii motorul i verificai nivelul uleiului hidraulic i dacă există scurgeri; consultai Schimbarea uleiului de transmisie/hidraulic (Pagină 58).

Verificarea liniilor i furtunurilor hidraulice

Verificai zilnic conductele i furtunurile hidraulice pentru a descoperi eventuale scurgeri, conducte deformate, suporturi de montare slăbite, urme de uzură, fitinguri slăbite, deteriorare din cauza condiiilor meteo i a aciunii substanelor chimice. Efectuai toate reparaiile necesare înainte de utilizare.

Întreţinerea sistemului de pulverizare

Verificarea furtunurilor

Interval de service: La intervale de 200 de ore—Verificai toate furtunurile i conexiunile pentru a vedea dacă sunt deteriorate i dacă sunt fixate corect.

Examinai fiecare furtun al sistemului de pulverizare pentru a descoperi eventuale fisuri, scurgeri sau alte deteriorări. În acelai timp, verificai dacă există deteriorări similare le nivelul conexiunilor i fitingurilor. Înlocuii orice furtunuri i fitinguri uzate sau deteriorate.

Înlocuirea filtrului de aspiraie

Interval de service: La intervale de 400 de ore

Notă: Determinai dimensiunea corespunzătoare a ochiurilor plasei filtrului de aspiraie de care avei nevoie pentru lucrarea dumneavoastră; consultai Selectarea unui filtru de aspiraie (Pagină 22).

1. Parcai maina pe o suprafaă plană, cuplai frâna de parcare, oprii pompa, oprii motorul şi scoateţi cheia.
2. La partea de sus a rezervorului de pulverizare, îndepărtai opritorul care fixează racordul de furtun ataat la furtunul mare de la carcasa filtrului (Figura 58).

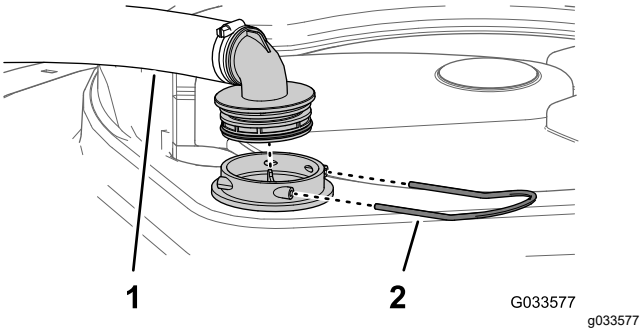

Figura 58

1. Furtun de aspiraie
2. Opritor

3. Îndepărtai furtunul i racordul pentru furtun de la carcasa filtrului (Figura 58).
4. Îndepărtai filtrul de aspiraie vechi din carcasa filtrului din rezervor (Figura 59).

   Notă: Eliminai filtrul vechi.

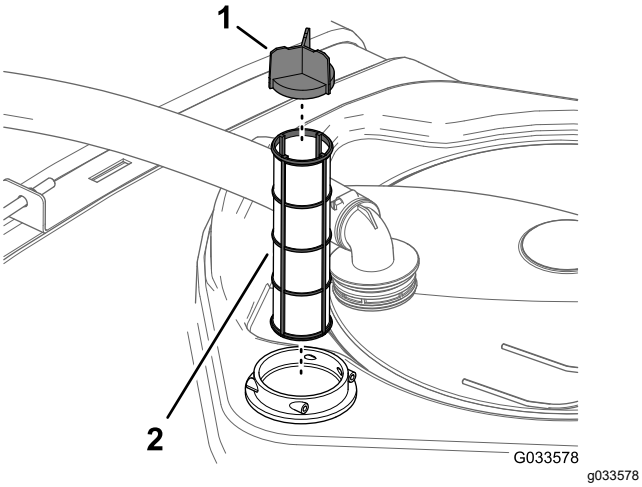

Figura 59

1. Paleta sitei
2. Filtru de aspiraie

5. Montai noul filtrul de aspiraie în carcasa filtrului.

   Notă: Asigurai-vă că filtrul este aezat complet.

6. Aliniai furtunul i fitingul furtunului cu carcasa filtrului din partea de sus a rezervorului i fixai fitingul i carcasa cu opritorul pe care l-ai îndepărtat la pasul 2.

Înlocuirea filtrului de presiune

Interval de service: La intervale de 400 de ore

1. Amplasai maina pe o suprafaă plană, oprii pompa de pulverizare, oprii motorul i scoatei cheia de contact.
2. Amplasai o tavă de golire sub filtrul de presiune (Figura 60).

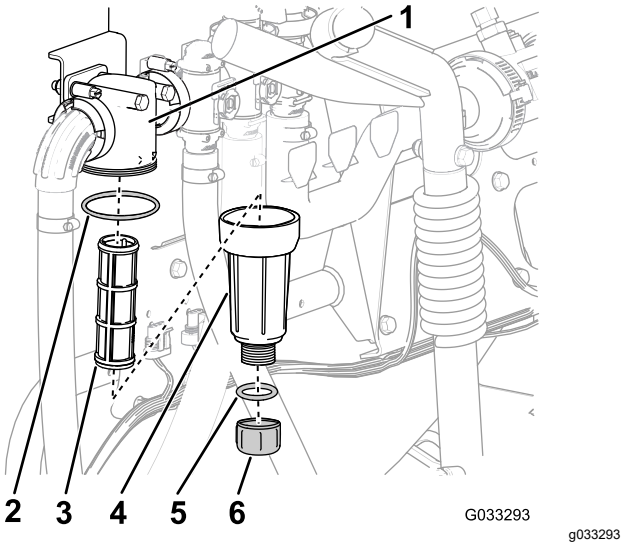

Figura 60

1. Cap filtru
2. Inel de etanare (vas)
3. Element de filtrare
4. Vas
5. Inel de etanşare (buşon de golire)
6. Buşon de golire

3. Rotii buşonul de golire în sens invers acelor de ceasornic i îndepărtai-l de la vasul filtrului de presiune (Figura 60).

   Notă: Lăsai vasul să se golească complet.

4. Rotii vasul în sens invers acelor de ceasornic i îndepărtai-l de la capul filtrului (Figura 60).
5. Îndepărtai elementul de filtrare al vechiului filtru de presiune (Figura 60).

   Notă: Eliminai filtrul vechi.

6. Verificai dacă există deteriorări i uzură la nivelul inelului de etanşare pentru buşonul de golire (situat în interiorul vasului) i al inelului de etanare pentru vas (situat în interiorul capului filtrului) (Figura 60).

   Notă: Înlocuii orice inele de etanşare deteriorate sau uzate pentru buşonul de golire, vas sau ambele.

7. Montai un nou element de filtrare pentru filtrul de presiune pe capul filtrului (Figura 60).

   Notă: Asigurai-vă că elementul de filtrare este bine aezat pe capul filtrului.

8. Montai vasul pe capul filtrului i strângei-l manual (Figura 60).
9. Montai buonul la vas i strângei-l manual (Figura 60).

Înlocuirea filtrului duzei

Notă: Determinai dimensiunea corespunzătoare a ochiurilor plasei filtrului duzei de care avei nevoie pentru lucrarea dumneavoastră; consultai Selectarea unui filtru de vârf de duză (opional) (Pagină 24).

1. Parcai maina pe o suprafaă plană, cuplai frâna de parcare, oprii pompa de pulverizare, oprii motorul şi scoateţi cheia.
2. Îndepărtai duza din turela de pulverizare (Figura 61).

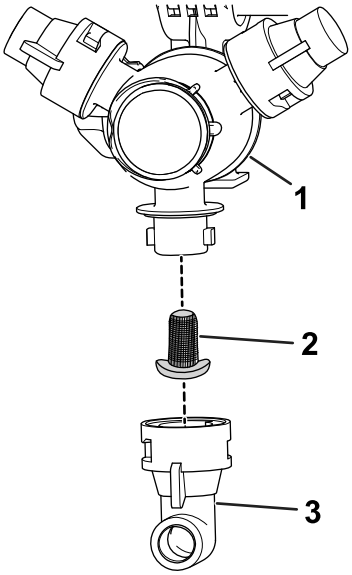

Figura 61

1. Turelă de pulverizare
2. Filtru duză
3. Duză

3. Îndepărtai vechiul filtru al duzei (Figura 61).

   Notă: Eliminai filtrul vechi.
4. Montai un filtru de duză nou (Figura 61).

   Notă: Asigurai-vă că filtrul este aezat complet.
5. Montai duza la turela de pulverizare (Figura 61).

Verificarea pompei

Interval de service: La intervale de 400 de ore/Anual (care urmează)—Verificai diafragmele pompei i înlocuii-le dacă este necesar (apelai la un distribuitor autorizat Toro).

La intervale de 400 de ore/Anual (care urmează)—Verificai supapele de reţinere ale pompei i înlocuii-le dacă este necesar (apelai la un distribuitor autorizat Toro).

Notă: Următoarele componente ale mainii sunt considerate piese supuse consumului prin utilizare, cu excepia cazului în care se constată că sunt defecte, i nu sunt acoperite de garania asociată cu această mină.

Solicitai unui distribuitor Toro autorizat să verifice următoarele componente interne ale pompei pentru a vedea dacă sunt deteriorate:

- Diafragmele pompei
- Ansamblurile supapelor de reţinere ale pompei

Înlocuii orice componente dacă este necesar.

Verificarea bucelor de pivotare din nailon

Interval de service: La intervale de 400 de ore/Anual (care urmează)

1. Parcai maina pe o suprafaă plană, cuplai frâna de parcare, oprii pompa, oprii motorul şi scoateţi cheia.
2. Extindei seciunile exterioare ale braului în poziia de pulverizare i sprijinii braele folosind supori sau curele i echipamente de ridicare.
3. Cu greutatea braului susinută, îndepărtai urubul i piulia care fixează fusul de basculare la ansamblul braului (Figura 62).

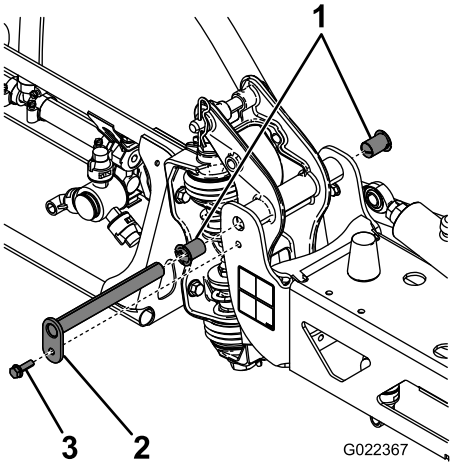

Figura 62

1. Buce din nailon
2. Fus de basculare
3. Şurub

4. Îndepărtai urubul i piulia care fixează fusul de basculare i îndepărtai fusul (Figura 62).
5. Îndepărtai ansamblul braului i suportului pivotant de la cadrul central pentru a avea acces la bucele din nailon.
6. Îndepărtai i verificai bucele din nailon de la pările din faă i din spate ale suportului pivotant (Figura 62).

   Notă: Înlocuii orice buce uzate sau deteriorate.

7. Lubrifiai cu puin ulei bucele din nailon i montai-le în suportul pivotant (Figura 62).
8. Montai ansamblul braului i suportului pivotant la cadrul central, aliniind orificiile (Figura 62).
9. Montai fusul de basculare i fixai-l cu urubul i piulia îndepărtate la pasul 4.
10. Repetai paii 2 - 9 pentru cealaltă seciune exterioară a braului.

Reglarea nivelului braelor

Utilizai următoarea procedură pentru a regla nivelul seciunilor braelor stânga i dreapta când acestea sunt în poziia de pulverizare.

1. Extindei braele în poziia de pulverizare.
2. Îndepărtai cuiul spintecat de la fusul de basculare (Figura 63).

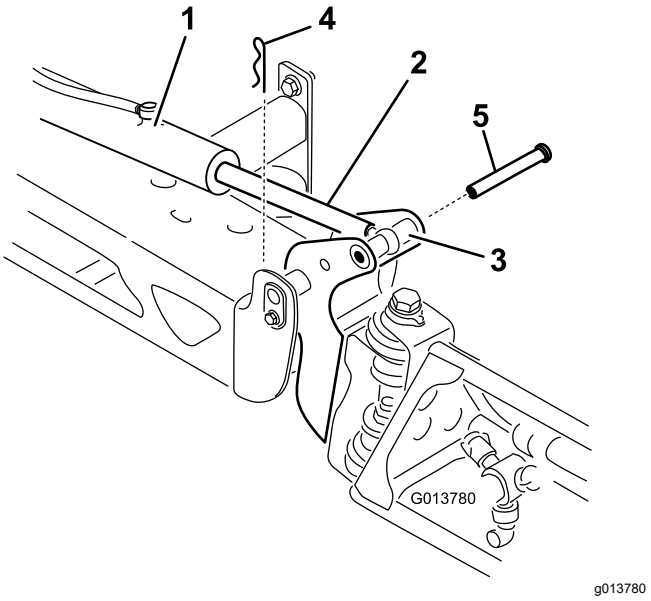

Figura 63

1. Dispozitiv de acionare
2. Tijă dispozitiv de acionare
3. Carcasă fus de basculare bra
4. Cui spintecat
5. Ştift

3. Ridicai braul i îndepărtai tiftul (Figura 63) i coborâi încet braul la sol.
4. Verificaţi dacă este deteriorat tiftul i înlocuiţi-l dacă este necesar.
5. Utilizai o cheie pe pările plate ale tijei dispozitivului de acionare pentru a o imobiliza, apoi slăbii contrapiulia pentru a permite reglarea tijei cu ureche (Figura 64).

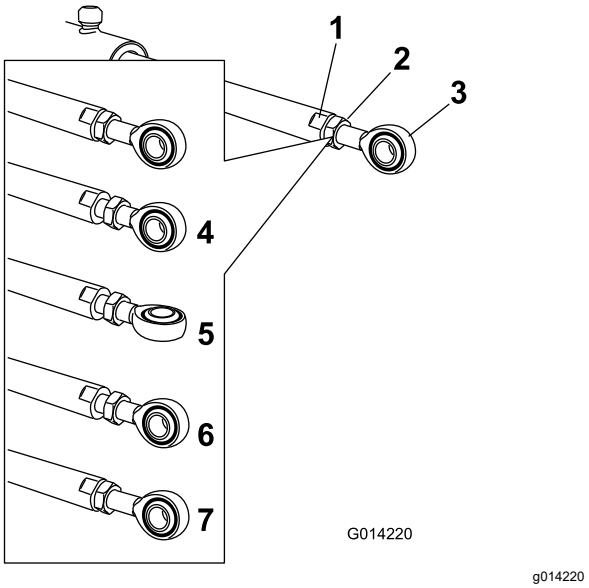

Figura 64

1. Poriune plată a tijei dispozitivului de acionare
2. Contrapiuliţă
3. Ureche
4. Contrapiuliţă slăbită
5. Ureche reglată
6. Poziie ureche pentru montare
7. Contrapiuliă strânsă pentru a bloca poziia nouă

6. Rotii tija cu ureche în tija dispozitivului de acionare pentru a scurta sau a prelungi dispozitivul de acionare extins în poziia dorită (Figura 64).

   Notă: Pentru a putea monta tija la bra, trebuie să rotii tija cu ureche cu jumătate de rotaii sau rotaii complete.
7. După ce a fost atinsă poziia dorită, strângei contrapiulia pentru a fixa dispozitivul de acionare i tija cu ureche.
8. Ridicai braul pentru a alinia pivotul cu tija dispozitivului de acionare.
9. În timp ce susinei braul, introducei tiftul atât prin pivotul braului, cât i prin tija dispozitivului de acionare (Figura 63).
10. Cu tiftul în poziie, eliberai braul i fixai tiftul cu cuiul spintecat îndepărtat anterior.
11. Repetai procedura pentru fiecare rulment de tijă a dispozitivului de acionare, dacă este necesar.

Curăţare

Important: **Nu folosii apă salmastră sau refolosită pentru a curăa maina.**

Curăarea debitmetrului

Interval de service: La intervale de 200 de ore/Anual (care urmează) (mai frecvent atunci când sunt utilizate pulberi umectabile).

1. Clătii bine i scurgei întregul sistem de pulverizare.
2. Îndepărtai debitmetrul de la pulverizator i clătii-l cu apă curată.
3. Scoatei inelul de fixare de la partea din amonte (Figura 65).

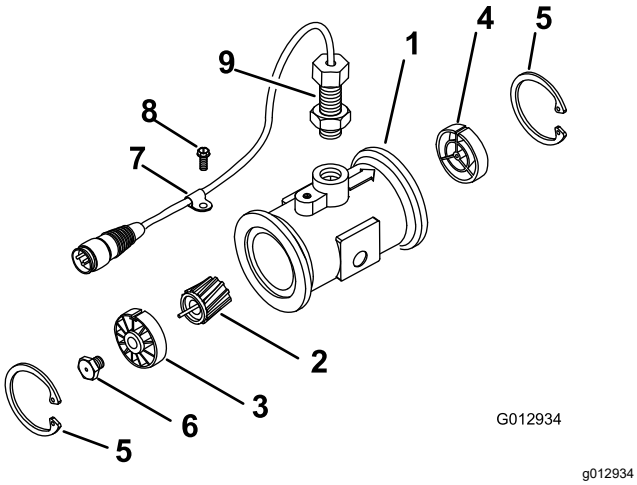

Figura 65

1.	Flană (corp debitmetru)	6.	tift (turbină)
2.	Rotor/magnet	7.	Clemă cablu
3.	Butuc i rulment în amonte (cu canalul în sus)	8.	Şurub cu guler
4.	Butuc în aval (cu canalul în sus)	9.	Ansamblu senzor
5.	Inel de fixare		

4. Curăai turbina i butucul turbinei pentru a îndepărta pilitura de metal i orice pulberi umectabile.
5. Verificai lamele turbinei pentru urme de uzură.

   Notă: inei turbina în mână i rotii-o. Trebuie să se învârtească liber, cu foarte puină rezistenă. În caz contrar, înlocuii-o.
6. Montai debitmetrul.
7. Utilizai un jet de aer de joasă presiune (0,5 bar) pentru a vă asigura că turbina se rotete liber.

   Notă: Dacă turbina nu se învârtete liber, slăbii tiftul hexagonal din partea de jos a butucului turbinei cu 1/16 de tură până când se rotete liber.

Curăarea supapelor pulverizatorului

- Pentru a curăa supapa de control al ratei, consultai următoarele seciuni:
  1. Demontarea dispozitivului de acionare al supapei (Pagină 64)
  2. Îndepărtarea supapei de control al ratei colectorului (Pagină 64)
  3. Curăarea supapei colector (Pagină 68)
  4. Montarea supapei colector (Pagină 69)
  5. Montarea supapei colector de control al ratei (Pagină 70)
  6. Montarea dispozitivului de acionare supapă (Pagină 73)
- Pentru a curăa supapa de agitare, consultai următoarele seciuni:
  1. Demontarea dispozitivului de acionare al supapei (Pagină 64)
  2. Îndepărtarea colectorului supapei de agitare (Pagină 65)
  3. Curăarea supapei colector (Pagină 68)
  4. Montarea supapei colector (Pagină 69)
  5. Montarea colectorului supapei de agitare (Pagină 71)
  6. Montarea dispozitivului de acionare supapă (Pagină 73)
- Pentru a curăa supapa de seciune principală, consultai următoarele seciuni:
  1. Demontarea dispozitivului de acionare al supapei (Pagină 64)
  2. Îndepărtarea supapei colector seciune principală (Pagină 66)
  3. Curăarea supapei colector (Pagină 68)
  4. Montarea supapei colector (Pagină 69)
  5. Montarea supapei colector seciune principală (Pagină 72)
  6. Montarea dispozitivului de acionare supapă (Pagină 73)
- Pentru a curăa cele 3 supape de seciune, consultai următoarele seciuni:
  1. Demontarea dispozitivului de acionare al supapei (Pagină 64)
  2. Îndepărtarea supapei colector de seciune (Pagină 67)
  3. Curăarea supapei colector (Pagină 68)
  4. Montarea supapei colector (Pagină 69)

5. Montarea supapei colector de seciune (Pagină 73)
6. Montarea dispozitivului de acionare supapă (Pagină 73)

Demontarea dispozitivului de acionare al supapei

1. Poziionai pulverizatorul pe o suprafaă plană, cuplai frâna de parcare, oprii pompa, oprii motorul şi scoateţi cheia.
2. Îndepărtai conectorul cu 3 pini al dispozitivului de acionare al supapei de la conectorul cu 3 mufe al cablului pulverizatorului.
3. Îndepărtai opritorul care fixează dispozitivul de acionare la supapa colectorului pentru controlul ratei, agitării, seciunii principale sau supapa seciunii (Figura 66).

   Notă: Strângei cele 2 picioare ale opritorului pentru a le apropia, în timp ce îl împingei în jos.

   Notă: Păstrai dispozitivul de acionare opritorul pentru montare conform Montarea dispozitivului de acionare supapă (Pagină 73).

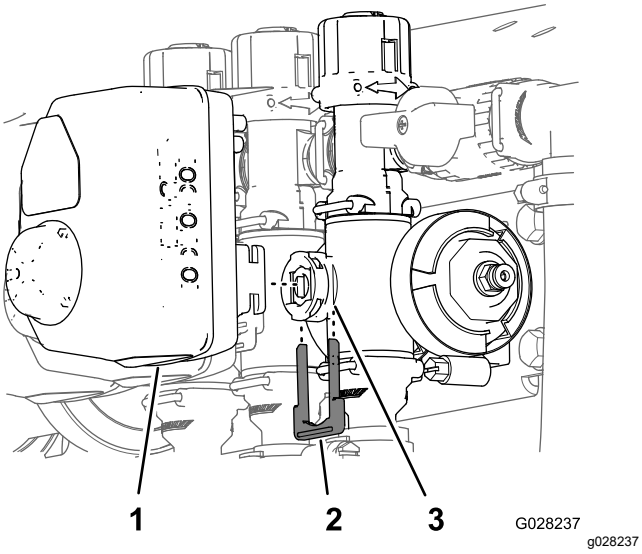

Figura 66

Este prezentat dispozitivul de acionare al supapei de seciune (dispozitivul de acionare al supapei de agitare este similar)

1. Dispozitiv de acţionare a supapei (supapă secţiune prezentată)
2. Opritor
3. Portul tijei

4. Îndepărtai dispozitivul de acionare de pe vana colectorului.

Îndepărtarea supapei de control al ratei colectorului

1. Îndepărtai clemele i garniturile care fixează colectorul pentru supapa de control al ratei (Figura 67).

   Notă: Păstrai clema (clemele) i garnitura (garniturile) pentru montare la pasul Montarea supapei colector de control al ratei (Pagină 70).

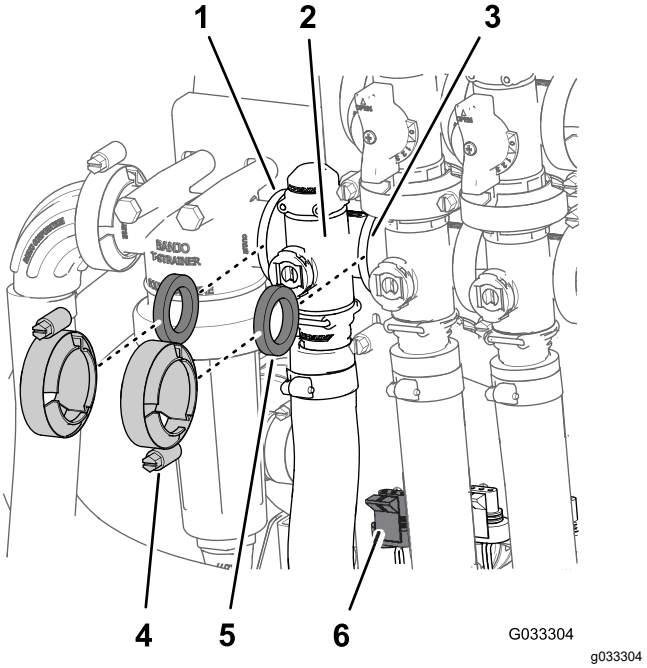

Figura 67

1. Flană (cap filtru sub presiune)
2. Colector (supapă de control al ratei)
3. Flană (supapă de agitare)
4. Clemă
5. Garnitură
6. Conector cu 3 pini (dispozitiv de acionare supapă - supapă de control al ratei)

2. Îndepărtai opritorul care fixează fitingul de ieire la colectorul pentru supapa de control al ratei (Figura 68).

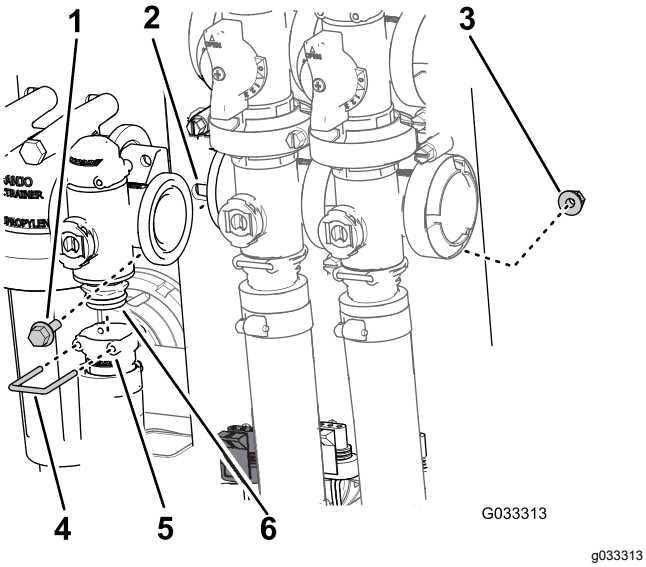

Figura 68

1. Şurub cu guler
2. Element de montare supapă
3. Contrapiuliă cu guler
4. Opritor
5. Mufă (fiting de ieire)
6. Ansamblu colector - supapă

3. Îndepărtai cele 2 uruburi cu guler i cele 2 contrapiulie cu guler care fixează supapa de control al ratei la elementul de montare a supapei i îndepărtai colectorul supapei de la mină (Figura 68).

   Notă: Dacă este necesar, slăbii elementele de montaj pentru capul filtrului de presiune pentru a facilita îndepărtarea supapei de control al ratei.

Îndepărtarea colectorului supapei de agitare

1. Scoatei clemele i garniturile care fixează colectorul pentru supapa de agitare (Figura 69) la supapa de bypass de agitare, supapa de control al ratei, supapa de seciune principală i fitingul adaptor (supapă de agitare-acceleraie).

   Notă: Păstrai clema (clemele) i garnitura (garniturile) pentru montare la pasul Montarea colectorului supapei de agitare (Pagină 71).

2. Îndepărtai opritorul care fixează fitingul de ieire la colectorul pentru supapa de agitare (Figura 69).

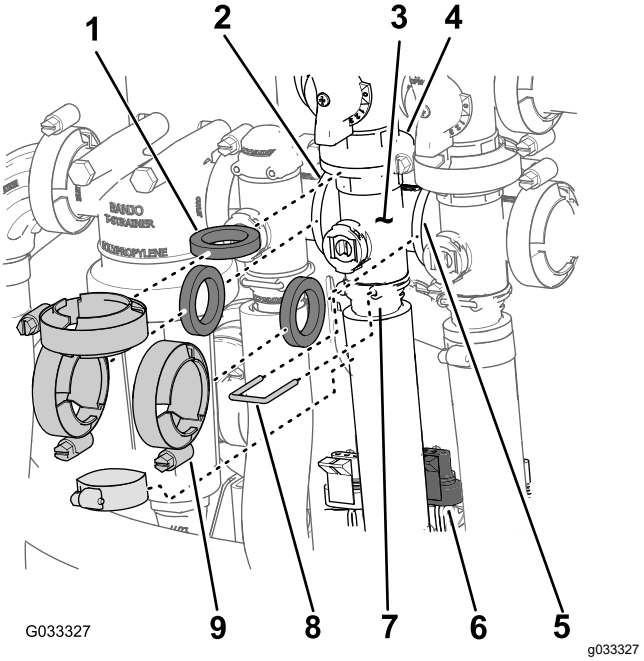

Figura 69

1. Garnitură
2. Flană (cap filtru sub presiune)
3. Colector (supapă de agitare)
4. Flană (supapă de bypass - supapă de agitare)
5. Flană (supapă de seciune principală)
6. Conector cu 3 pini (dispozitiv de acionare supapă - supapă de agitare)
7. Mufă (fiting de ieire)
8. Opritor
9. Clemă

3. Îndepărtai urubul cu guler i contrapiulia cu guler care fixează supapa de agitare la elementul de montare a supapei i îndepărtai colectorul supapei de la mină (Figura 70).

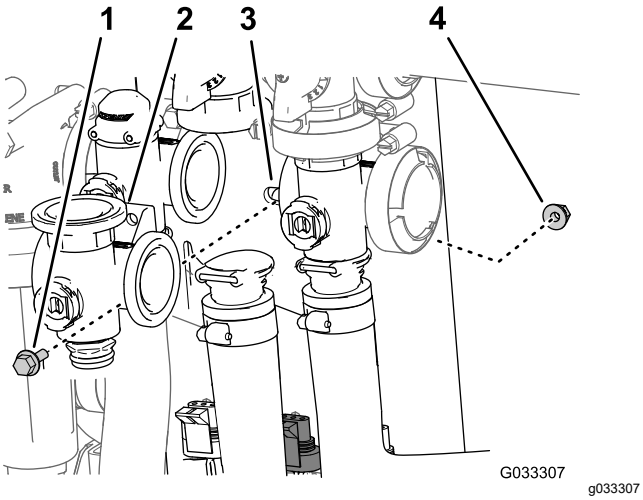

Figura 70

1. Şurub cu guler
2. Colector (supapă de agitare)
3. Element de montare supapă
4. Contrapiuliă cu guler

Îndepărtarea supapei colector seciune principală

1. Îndepărtai clemele i garniturile care fixează colectorul pentru supapa de seciune principală (Figura 71) la supapa de bypass seciune principală, supapa de agitare i supapa colector seciune principală (la capătul furtunului pentru debitmetru).

   Notă: Păstrai clema (clemele) i garnitura (garniturile) pentru montare la pasul Montarea supapei colector seciune principală (Pagină 72).

2. Îndepărtai opritorul care fixează fitingul de ieire la colectorul pentru supapa de seciune principală (Figura 71).

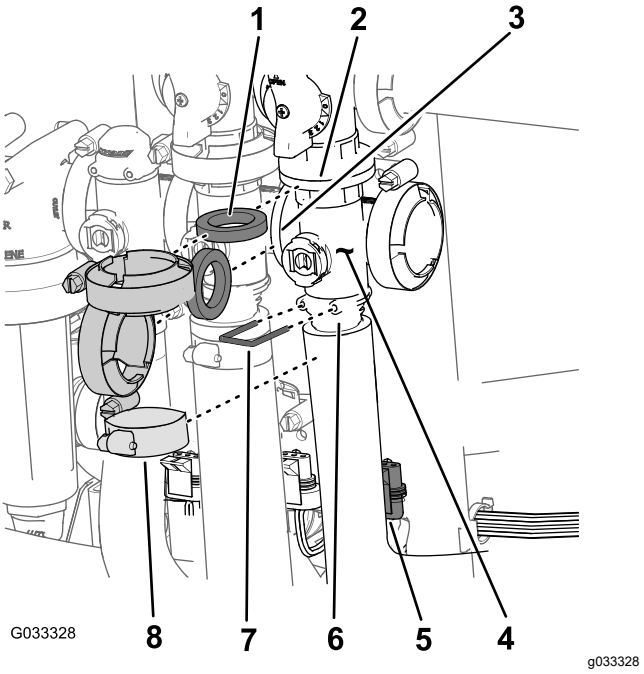

Figura 71

1. Garnitură
2. Flană (supapă de bypass - supapă de seciune principală)
3. Flană (supapă de agitare)
4. Colector (supapă de seciune principală)
5. Conector cu 3 pini (dispozitiv de acionare supapă - supapă de seciune principală)
6. Mufă (fiting de ieire)
7. Opritor
8. Clemă

3. Îndepărtai urubul cu guler i contrapiulia cu guler care fixează supapa seciunii principale la elementul de montare a supapei i scoatei colectorul supapei din mină (Figura 72).

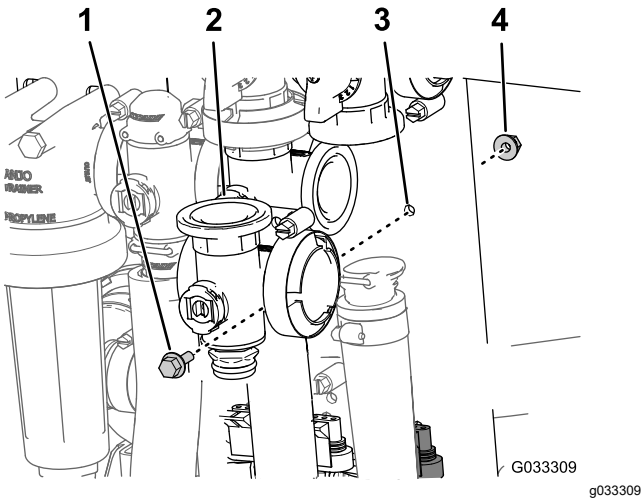

Figura 72

1. Şurub cu guler
2. Colector (supapă de seciune principală)
3. Element de montare supapă
4. Contrapiuliă cu guler

Îndepărtarea supapei colector de seciune

1. Îndepărtai clemele i garniturile care fixează colectorul pentru supapa de seciune (Figura 73) la supapa de seciune adiacentă (în cazul prezenei supapei de seciune din stânga i cuplajului reductorului).

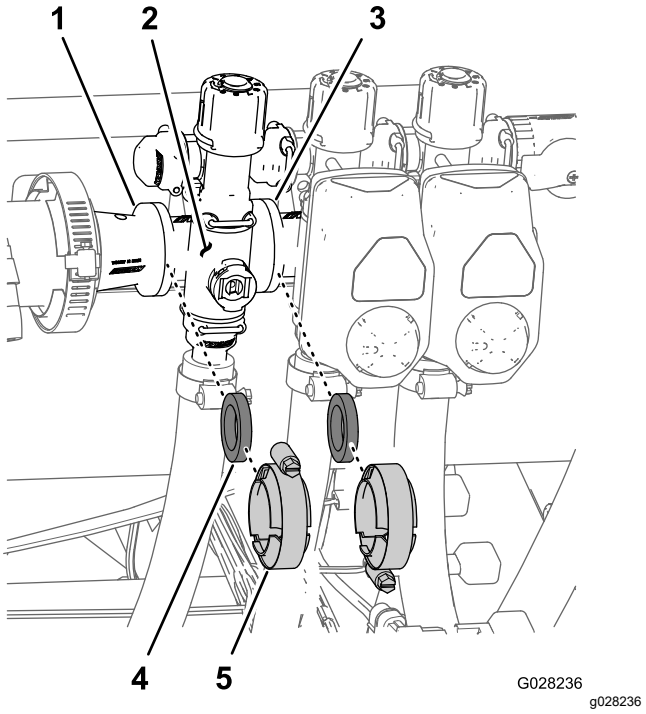

Figura 73

1. Flană (cuplaj reductor)
2. Colector (supapă de seciune)
3. Flană (supapă de seciune adiacentă)
4. Garnitură
5. Clemă cu flană

2. Îndepărtai opritoarele care fixează fitingul de ieire la colectorul supapei de seciune i colectorul supapei la fitingul de bypass (Figura 74).

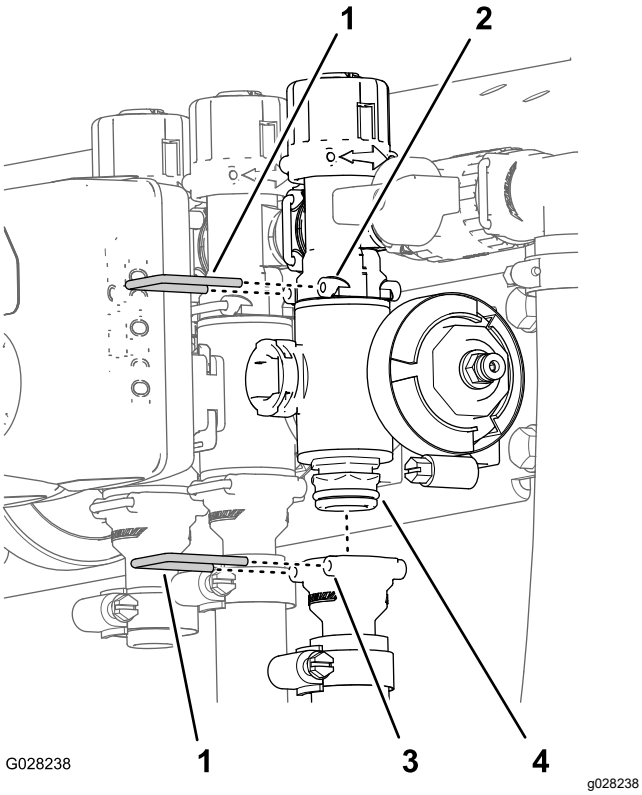

Figura 74

1. Opritor
2. Mufă (fiting de bypass)
3. Mufă (fiting de ieire)
4. Ansamblu colector - supapă

3. Pentru supapele de seciune stânga sau dreapta, îndepărtai uruburile cu guler i contrapiuliele cu guler care fixează supapa (supapele) de seciune pe elementul de montare a supapei i îndepărtai colectorul (colectoarele) supapei din mină; pentru supapa seciunii centrale, îndepărtai colectorul supapei de seciune din mină (Figura 75).

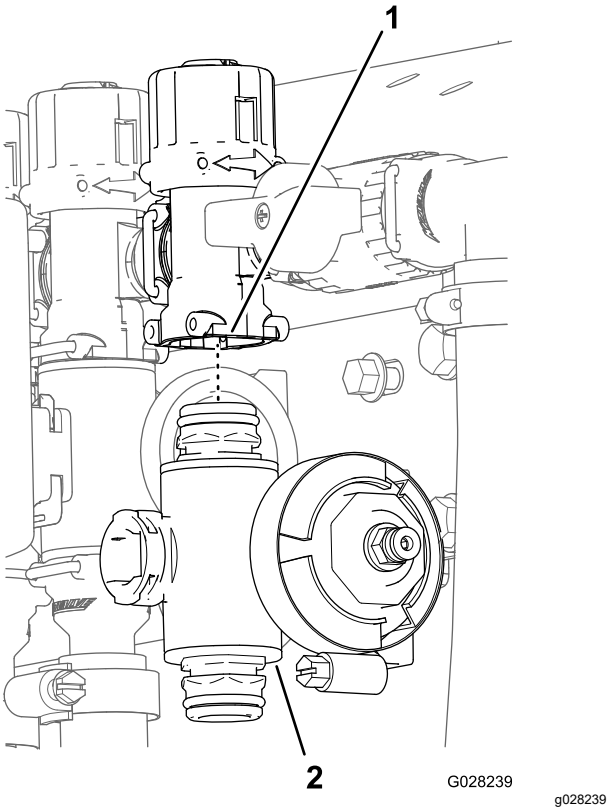

Figura 75

1. Fiting de bypass
2. Colector supapă de seciune

Curăarea supapei colector

1. Poziionai tija supapei astfel încât să fie în poziia închis (Figura 76B).

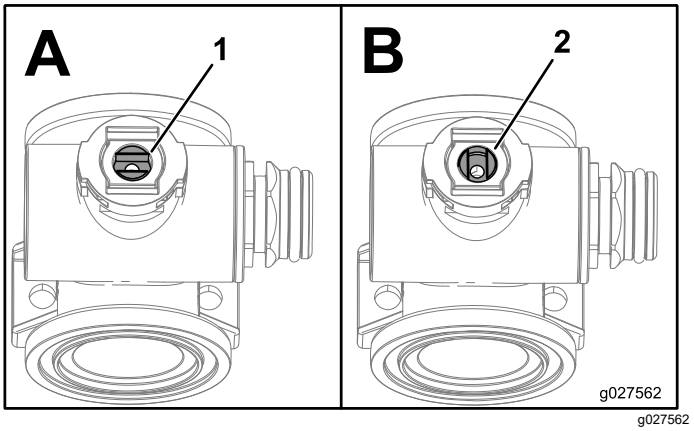

Figura 76

1. Supapă deschisă
2. Supapă închisă

2. Îndepărtai cele 2 ansambluri capac - fiting de capăt de la fiecare capăt al corpului colectorului (Figura 77 i Figura 78).

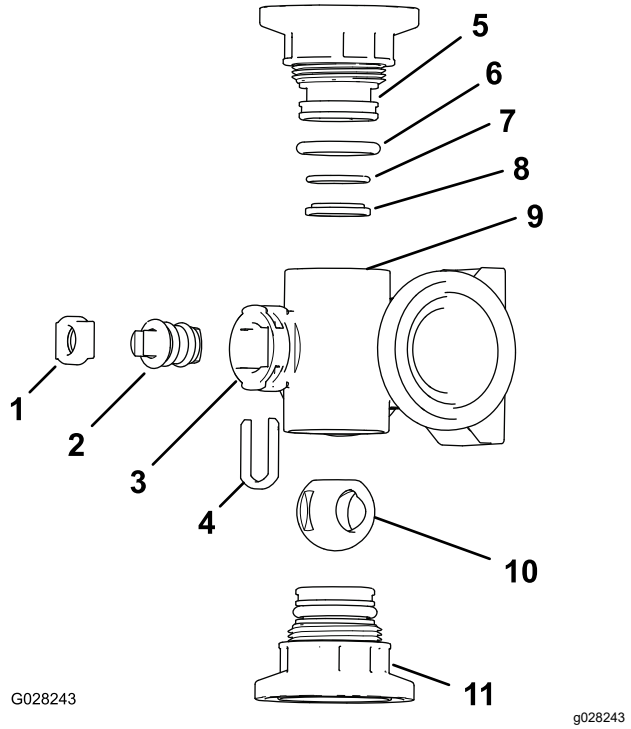

Figura 77

Colector supapă de agitare

1. Opritor tijă
2. Tija supapei
3. Portul tijei
4. Opritor - fixare tijă
5. Fiting - capac de capăt
6. Inel de etanşare garnitură capac de capăt (0,796 x 0,139 inch)
7. Inel de etanşare amplasare spate (0,676 x 0,07 inch)
8. Inel scaun supapă
9. Corp colector
10. Supapă cu bilă
11. Ansamblu capac - fiting de capăt

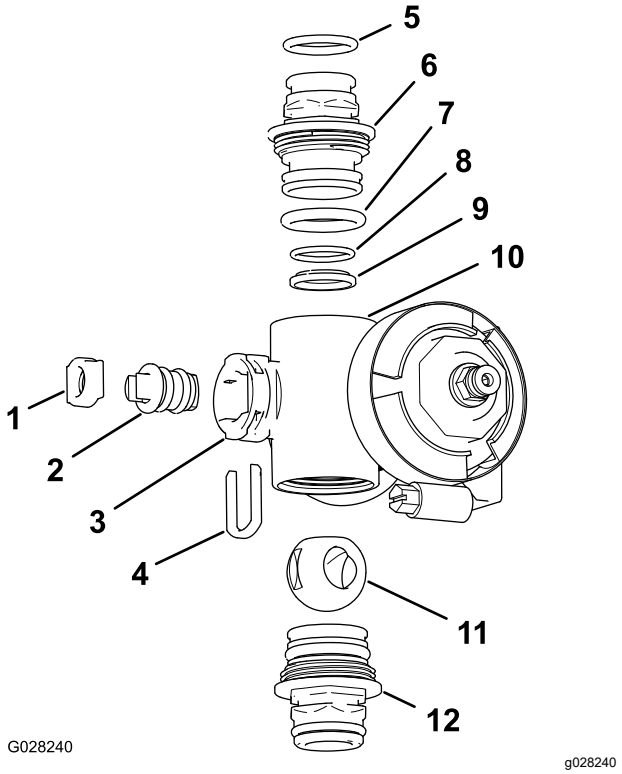

Figura 78

Colector supapă seciune

1. Scaun tijă supapă
2. Ansamblul tijei supapei
3. Portul tijei
4. Opritor tijă
5. Inel de etanare fiting de ieire (0,737 x 0,103 inch)
6. Cuplaj (colector)
7. Inel de etanşare capac de capăt (0,796 x 0,139 inch)
8. Inel de etanşare amplasare spate (0,676 x 0,07 inch)
9. Scaun supapă cu bilă
10. Corp colector
11. Supapă cu bilă
12. Ansamblu cuplaj (colector)

3. Rotii tija supapei astfel încât bila să fie în poziie deschisă (Figura 76A).

   Notă: Atunci când tija supapei este paralelă cu fluxul supapei, bila glisează în afară.

4. Îndepărtai opritorul tijei din fantele din portul tijei de la colector (Figura 77 i Figura 78).
5. Îndepărtai opritorul tijei i scaunul tijei supapei de la colector (Figura 77 i Figura 78).
6. Accesai corpul colectorului i îndepărtai ansamblul supapă-tijă (Figura 77 i Figura 78).
7. Curăai interiorul colectorului i exteriorul supapei cu bilă, ansamblul supapă-tijă, opritorul de fixare a tijei i fitingurile de capăt.

Montarea supapei colector

Material furnizat pentru operator: unsoare siliconică transparentă.

Important: **Utilizai doar unsoare siliconică pentru montarea supapei.**

1. Verificai starea inelelor de etanare ale fitingului de ieire (doar la colectorul supapei de seciune), a inelelor de etanare ale capacului de capăt, a inelelor de etanare de amplasare spate i a scaunului bilei pentru eventuale urme de deteriorare sau uzură (Figura 77 i Figura 78).

   Notă: Înlocuii orice inele de etanare sau scaune deteriorate sau uzate.

2. Aplicai unsoare siliconică pe tija supapei i introducei-o în scaunul tijei supapei (Figura 77 i Figura 78).
3. Montai tija i scaunul supapei la colector i fixai tija i scaunul cu opritorul tijei (Figura 77 i Figura 78).
4. Asigurai-vă că inelul de etanare de amplasare spate i scaunul bilei sunt aliniate i aezate în fitingul capacului de capăt (Figura 77 i Figura 78)
5. Montai ansamblul fitingului capacului de capăt la corpul colectorului până când flana fitingului capacului de capăt atinge corpul colectorului (Figura 77 i Figura 78), apoi rotii fitingul capacului de capăt cu încă ⅛ până la ¼ de tură.

   Notă: Avei grijă să nu deteriorai capătul fitingului.

6. Introducei bila în corpul supapei (Figura 79).

   Notă: Tija supapei trebuie să se potrivească în interiorul fantei de acionare a bilei. Dacă tija supapei nu se potrivete, reglai poziia bilei (Figura 79).

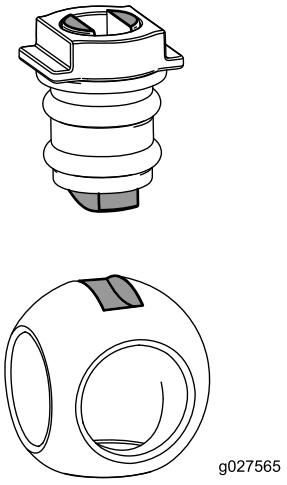

g027565

Figura 79

7. Rotii ansamblul tijei supapei astfel încât supapa să fie închisă (Figura 76B)
8. Repetai paii 4 i 5 pentru celălalt ansamblu al fitingului capacului de capăt.

Montarea supapei colector de control al ratei

1. Aliniai o garnitură între flanele colectorului supapei de control al ratei i capul filtrului de presiune (Figura 80A).

   Notă: Slăbii elementele de montare pentru capul filtrului de presiune după cum este necesar, pentru a asigura spaiu liber.

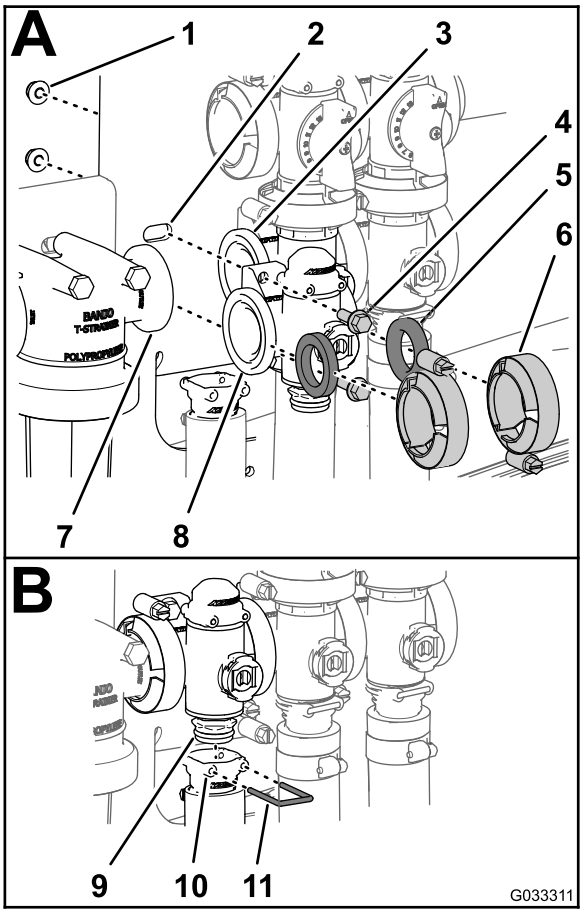

g033311

Figura 80

1.	Contrapiuliţă (¼")	5.	Garnitură	9.	Cuplaj (colector-supapă)
2.	Element de montare supapă	6.	Clemă cu flană	10.	Mufă (fiting de ieire)
3.	Flană (supapă de agitare)	7.	Flană (capul filtrului sub presiune)	11.	Opritor
4.	urub cu guler (¼ x ¾")	8.	Flană (supapă de control rată)		

2. Montai colectorul supapei de control al ratei, garnitura i capul filtrului de presiune cu o clemă cu flană i strângei manual (Figura 80A).
3. Aliniai o garnitură între flanele supapei de control al ratei i colectorul supapei de agitare (Figura 80A).

4. Montai colectorul supapei de control al ratei, garnitura i colectorul supapei de agitare cu o clemă cu flană i strângei manual (Figura 80A).
5. Montai supapa de control al ratei cu cele 2 uruburi cu guler i cele 2 contrapiulie cu guler (Figura 80A) pe care le-ai îndepărtat la pasul 3 din Îndepărtarea supapei de control al ratei colectorului (Pagină 64)i strângei piulia la un cuplu de 10 - 12 N·m.
6. Montai fitingul de ieire pe fitingul de cuplare din partea de jos a colectorului pentru supapa de control al ratei (Figura 80B).
7. Fixai fitingul de cuplare al fitingului de ieire introducând un opritor în mufa fitingului de ieire (Figura 80B).
8. Dacă ai slăbit elementul de montare pentru capul filtrului de presiune, strângei piulia i urubul la un cuplu de 10 - 12 N·m.

Montarea colectorului supapei de agitare

1. Aliniai flana colectorului supapei de agitare, o garnitură i flana supapei de bypass de agitare (Figura 81A).

   Notă: Slăbii elementele de montare pentru supapa de seciune principală după cum este necesar, pentru a asigura spaiu liber.

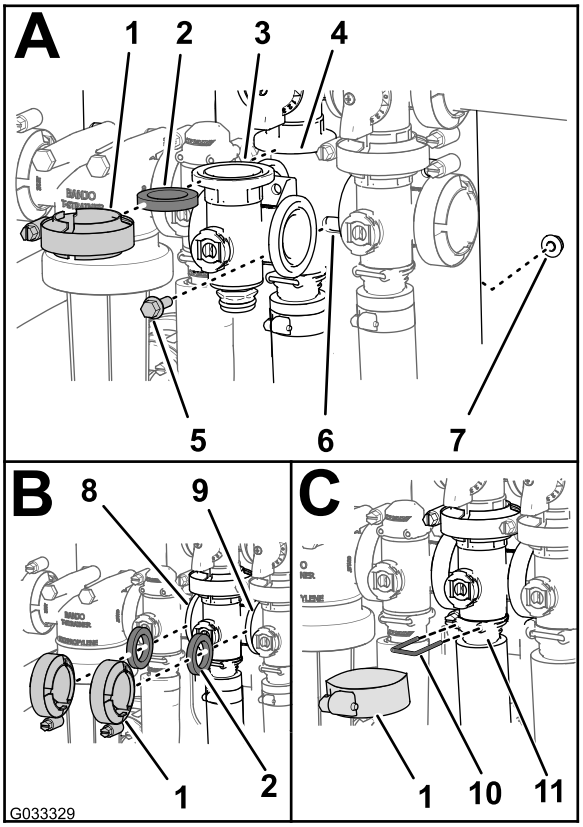

g033329

Figura 81

1. Clemă cu flană
2. Garnitură
3. Colector (supapă de agitare)
4. Flană (colector - supapă de bypass de agitare)
5. Şurub cu guler
6. Element de montare supapă
7. Contrapiuliă cu guler
8. Flană (supapă de control al ratei)
9. Flană (supapă de seciune principală)
10. Opritor
11. Mufă (fiting de ieire)

2. Montai supapa de bypass de agitare, garnitura i colectorul supapei de agitare cu o clemă i strângei manual (Figura 81A).
3. Aliniai o garnitură între flanele supapei de control al ratei i colectorului supapei de agitare (Figura 81B).
4. Montai garnitura i colectorul supapei de agitare cu o clemă i strângei manual (Figura 81B).
5. Aliniai o garnitură între flanele colectorului supapei de agitare i supapei de seciune principală (Figura 81B).
6. Montai colectorul supapei de agitare, garnitura i supapa de seciune principală cu o clemă i strângei manual (Figura 81B).
7. Montai colectorul supapei de agitare i mufa cu o clemă i strângei manual (Figura 81C).

8. Fixai fitingul capacului de capăt la fitingul de ieire prin introducerea unui opritor în mufa fitingului de ieire (Figura 81C).
9. Montai supapa de agitare la elementul de montare a supapei cu urubul cu guler i contrapiulia cu guler pe care le-ai îndepărtat la pasul 3 din Îndepărtarea colectorului supapei de agitare (Pagină 65) i strângei piulia i urubul la un cuplu de 1017 - 1243 Ncm.
10. Dacă ai slăbit elementul de montare pentru supapa de seciune principală, strângei piulia i urubul la un cuplu de 1978 - 2542 N·cm.

Montarea supapei colector seciune principală

1. Aliniai flana colectorului supapei de seciune principală, o garnitură i flana supapei de bypass seciune principală (Figura 82A).

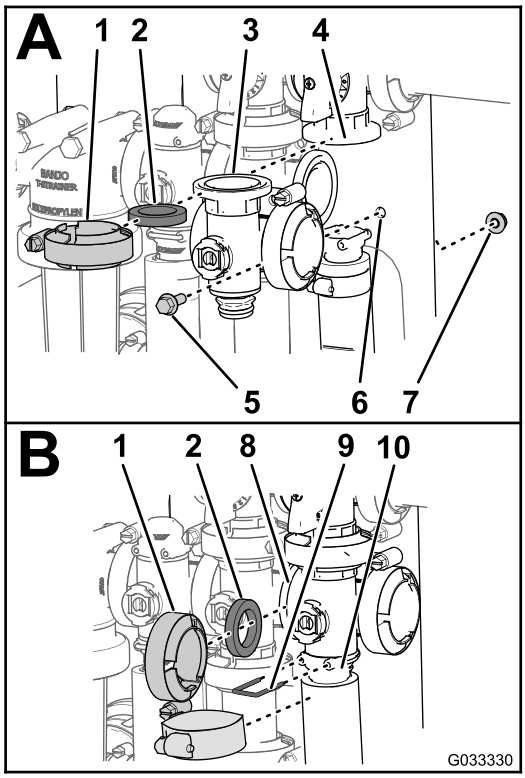

g033330

Figura 82

1.	Clemă cu flană	6.	Element de montare supapă
2.	Garnitură	7.	Contrapiuliă cu guler
3.	Colector (supapă de seciune principală)	8.	Flană (supapă de agitare)
4.	Flană (supapă de bypass - supapă de seciune principală)	9.	Opritor
5.	Şurub cu guler	10.	Mufă (fiting de ieire)

2. Montai colectorul supapei de seciune principală, garnitura i supapa de bypass seciune principală cu o clemă i strângei manual (Figura 82A).
3. Aliniai flana colectorului supapei de seciune principală, o garnitură i colectorul supapei de agitare (Figura 82B).
4. Montai colectorul supapei de seciune principală, garnitura i colectorul supapei de agitare cu o clemă i strângei manual (Figura 82B)
5. Aliniai flana colectorului supapei de seciune principală, o garnitură i carcasa de seciune principală (Figura 82B).
6. Montai colectorul supapei de seciune principală i mufa cu o clemă i strângei manual (Figura 82B).
7. Fixai fitingul capacului de capăt la fitingul de ieire prin introducerea unui opritor în fitingul de ieire (Figura 82B).
8. Montai supapa de agitare la elementul de montare a supapei cu urubul cu guler i contrapiulia cu guler pe care le-ai îndepărtat la pasul 3 din Îndepărtarea supapei colector seciune principală (Pagină 66) i strângei piulia i urubul la un cuplu de 1017 - 1243 Ncm.

Montarea supapei colector de seciune

1. Introducei fitingul capacului de capăt superior al supapei colectorului în fitingul de bypass (Figura 83A).

   Notă: Slăbii elementele de montare pentru fitingul de bypass după cum este necesar, pentru a asigura spaiu liber.

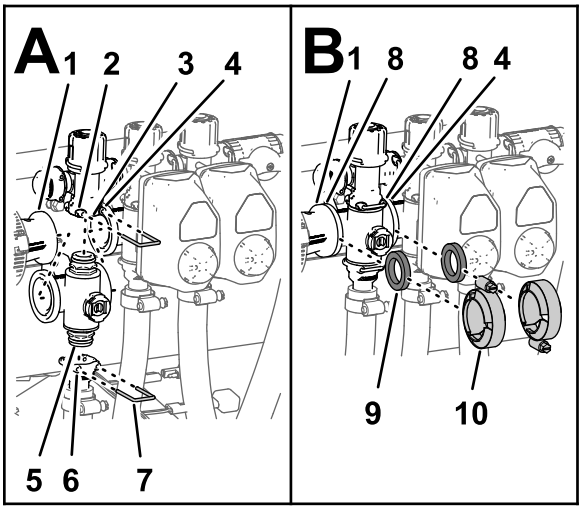

g238558

Figura 83

1.	Flană (cuplaj reductor)	6.	Mufă (fiting de ieire)
2.	Mufă (fiting de bypass)	7.	Opritor
3.	Fiting de bypass	8.	Flană (colector - supapă de seciune)
4.	Flană (galerie adiacentă - supapă de agitare)	9.	Garnitură
5.	Fiting capac de capăt (ansamblu colector supapă)	10.	Clemă cu flană

2. Fixai fitingul capacului de capăt la fitingul de bypass prin introducerea unui opritor în mufa fitingului de bypass (Figura 83A).
3. Montai fitingul de ieire pe fitingul capacului de capăt inferior al supapei colector (Figura 83A).
4. Fixai fitingul capacului de capăt la fitingul de ieire prin introducerea unui opritor în mufa fitingului de ieire (Figura 83A).
5. Aliniai o garnitură între flanele cuplajului reductor i colectorului supapei de seciune (Figura 83B).
6. Montai cuplajul reductor, garnitura i colectorul supapei de seciune cu o clemă i strângei manual (Figura 83B).
7. Dacă montai cele 2 supape de seciune din capătul stânga, aliniai o garnitură între flanele celor 2 colectoare de supape de seciune adiacente (Figura 83B).
8. Montai cele 2 colectoare de supape de seciune adiacente i garnitura cu o clemă i strângei manual (Figura 83B).
9. Pentru supapele de seciune bra stânga sau dreapta, montai supapele la elementul de montare a supapei cu urubul cu guler i contrapiulia cu guler pe care le-ai îndepărtat la pasul 3 din Îndepărtarea supapei colector de seciune (Pagină 67) i strângei piulia i urubul la un cuplu de 10 - 12 N·m.
10. Dacă ai slăbit elementul de montare pentru capul filtrului de bypass, strângei piulia i urubul la un cuplu de 10 - 12 N·m.

Montarea dispozitivului de acionare supapă

1. Îndepărtai dispozitivul de acionare de la supapa colectorului (Figura 66).
2. Fixai dispozitivul de acionare i supapa cu opritorul pe care l-ai îndepărtat la pasul 3 din Demontarea dispozitivului de acionare al supapei (Pagină 64).
3. Conectai conectorul cu 3 pini al dispozitivului de acionare supapă la conectorul cu 3 mufe al cablului pulverizatorului.

Depozitare

Depozitarea în siguranță

- Înainte de a părăsi poziia operatorului, realizai următorii pai:
  - Parcai maşina pe o suprafaă plană.
  - Oprii pompa de pulverizare.
  - Cuplai frâna de parcare.
  - Opriţi motorul şi scoateţi cheia (dacă este disponibilă).
  - Ateptai până când se oprete orice micare.
  - Lăsai maina să se răcească înainte de reglarea, repararea, curăarea sau depozitarea acesteia.
- Nu depozitai maina sau recipientul cu combustibil într-o zonă cu o flacără deschisă, scântei sau o lampă martor, precum pe un boiler sau un alt dispozitiv electric.

Pregătirea sistemului de pulverizare

1. Poziionai pulverizatorul pe o suprafaă plană, cuplai frâna de parcare, oprii pompa, oprii motorul şi scoateţi cheia.
2. Curăai murdăria i stratul depus pe exteriorul întregii maini, inclusiv de pe exteriorul nervurilor chiulasei motorului i al carcasei suflantei.

   Important: **Putei spăla maina utilizând un detergent delicat i apă. *Nu* folosii *apă de mare presiune* pentru a spăla maina. Spălarea cu jet sub presiune poate deteriora sistemul electric sau poate îndepărta lubrifiantul necesar din punctele de frecare. Evitai excesul de apă, în special în apropierea panoului de comandă, a luminilor, a motorului i a bateriei.**
3. Curăai sistemul de pulverizare; consultai Curăţare (Pagină 63).
4. Curăai supapa cu bilă din ansamblul supapei; consultai Curăarea supapei colector (Pagină 68).
5. Curăai sistemul de pulverizare după cum urmează:
   A. Golii rezervorul de apă proaspătă.
   B. Golii sistemul de pulverizare cât mai complet posibil.
   C. Pregătii o soluie antigel RV care inhibă rugină, fără alcool, conform instruciunilor producătorului.
   D. Adăugai soluia antigel RV în rezervorul de apă proaspătă, rezervorul pulverizatorului i, dacă este montat, în rezervorul de clătire opional.
   E. Dacă este montat, pompai soluia antigel RV din rezervorul de clătire opional în rezervorul de pulverizare.
   F. Pornii pompa de pulverizare i lăsai să funcioneze timp de câteva minute pentru a circula antigelul RV în sistemul de pulverizare i orice accesorii de pulverizare montate.

      Pulverizai soluia antigel RV prin duzele de pulverizare.
   G. Golii rezervorul de apă proaspătă i sistemul de pulverizare cât mai complet posibil.
6. Utilizai comutatoarele de ridicare a seciunii braului pentru a ridica seciunile exterioare ale braului. Ridicai seciunile până la deplasarea lor completă în suportul de transport al braului, în poziia de transport „X” i la retragerea completă a cilindrilor.

   Notă: Asigurai-vă că cilindrii de seciune sunt complet retrai pentru a preveni deteriorarea tijei dispozitivului de acionare.

Efectuarea procedurilor de service

1. Verificai frânele; consultai Verificarea frânelor (Pagină 56).
2. Efectuai lucrări de service pentru filtrul de aer; consultai Lucrări de service pentru filtrul de aer (Pagină 48).
3. Lubrifiai pulverizatorul; consultai Lubrifiere (Pagină 46).
4. Schimbai uleiul de motor; consultai Schimbarea uleiului de motor (Pagină 49).
5. Verificai presiunea din anvelope; consultai Verificarea presiunii din anvelope (Pagină 21).

Pregătirea motorului i a bateriei

1. Pentru depozitare peste 30 de zile, pregătii sistemul de alimentare cu combustibil după cum urmează:
   A. Adăugai un stabilizator/aditiv pe bază de petrol în combustibilul din rezervor.

      Urmai instruciunile pentru amestecare ale producătorului stabilizatorului. Nu utilizai un

stabilizator pe bază de alcool (etanol sau metanol).

Notă: Un stabilizator/aditiv de combustibil are eficienă maximă atunci când este amestecat cu benzină proaspătă pe tot parcursul anului.

B. Pornii motorul pentru a distribui combustibilul aditivat prin sistemul de alimentare (timp de 5 minute).

C. Oprii motorul, lăsai-l să se răcească i golii rezervorul de combustibil.

D. Porniţi motorul şi turaţi-l până se opreşte.

E. Folosii ocul pentru motor.

F. Pornii i turai motorul până când nu pornete din nou.

G. Eliminaţi în corespunzător combustibilul. Reciclai conform legislaiei locale.

Important: **Nu depozitai stabilizatorul/carburantul aditivat peste 90 de zile.**

2. Îndepărtai bujiile i verificai starea acestora; consultai Îndepărtarea bujiilor (Pagină 50).
3. Cu bujiile îndepărtate de la motor, turnai 2 linguri de ulei de motor în orificiul bujiei.
4. Utilizai demarorul electric pentru a porni motorul i pentru a distribui uleiul în interiorul cilindrului.
5. Montai bujiile i strângei-le la cuplul recomandat; consultai Montarea bujiilor (Pagină 51).

   Notă: Nu montaţi cablul la bujie (bujii).
6. Scoatei bateria din cadru, verificai nivelul de electrolit i încărcai-o complet; consultai Lucrări de service pentru baterie (Pagină 53).

   Notă: Nu conectai cablurile bateriei la borne în timpul depozitării.

   Important: **Bateria trebuie să fie complet încărcată pentru a preveni înghearea i deteriorarea acesteia la temperaturi sub 0 °C. O baterie complet încărcată îi menine nivelul de încărcare timp de aproximativ 50 de zile la temperaturi mai mici de 4 °C. Dacă temperaturile sunt peste 4 °C, verificai nivelul apei din baterie i încărcai-o la fiecare 30 de zile.**

Pregătirea mainii

1. Verificai i strângei toate uruburile i piuliele. Reparai sau înlocuii orice piesă deteriorată.
2. Verificai starea tuturor furtunurilor de pulverizare, înlocuindu-le pe cele deteriorate sau uzate.
3. Strângei toate fitingurile de furtun.
4. Vopsiţi toate suprafeţele zgâriate sau de metal gol. Vopseaua este disponibilă la distribuitorul autorizat Toro.
5. Depozitaţi maina într-un spaţiu de depozitare sau garaj uscat şi curat.
6. Scoate-i cheia din contact i depozitai-o într-un loc sigur, care nu este la îndemâna copiilor.
7. Acoperiţi maina pentru a o proteja şi a o menine curată.

Înlăturarea defecţiunilor

Depanarea motorului i mainii

Problemă	Cauze posibile	Acţiuni corective
Demarorul nu pornete.	1. Maneta schimbătorului de viteze nu este în poziia NEUTRU. 2. Conexiunile electrice sunt corodate sau slăbite. 3. O sigurană este arsă sau slăbită. 4. Bateria este descărcată. 5. Sistemul de blocare de sigurană este defect. 6. Un demaror sau un solenoid al demarorului este defect. 7. Componentele interne ale motorului s-au blocat.	1. Apăsai pedala de frână i deplasai maneta schimbătorului de viteze în poziia NEUTRU. 2. Verificai conexiunile electrice pentru un contact bun. 3. Corectai sau înlocuii sigurana. 4. Încărcai sau înlocuii bateria. 5. Contactaţi distribuitorul autorizat Toro. 6. Contactaţi distribuitorul autorizat Toro. 7. Contactaţi distribuitorul autorizat Toro.
Motorul se rotete dar nu pornete.	1. Rezervorul de combustibil este gol. 2. În sistemul de combustibil există murdărie, apă sau combustibil expirat. 3. Conducta de combustibil este colmatată. 4. Cablul bujiei este deconectat. 5. O bujie este murdară sau deteriorată. 6. Releul de oprire nu este alimentat. 7. Contactul este defect.	1. Umplei rezervorul cu combustibil proaspăt. 2. Golii i spălai sistemul de alimentare cu combustibil; adăugai combustibil proaspăt. 3. Curăai sau înlocuii sistemul de alimentare cu combustibil. 4. Conectaţi bujia. 5. Înlocuii bujia. 6. Contactaţi distribuitorul autorizat Toro. 7. Contactaţi distribuitorul autorizat Toro.
Motorul pornete dar nu continuă să funcioneze.	1. Este blocat orificiul de aerisire al rezervorului de combustibil. 2. În sistemul de alimentare cu combustibil există murdărie sau apă. 3. Filtrul de combustibil este colmatat. 4. O sigurană este arsă sau slăbită. 5. Pompa de combustibil este defectă. 6. Carburatorul este defect. 7. Există cabluri slăbite sau conexiuni necorespunzătoare. 8. Garnitura chiulasei este defectă.	1. Înlocuii capacul rezervorului de combustibil. 2. Golii i spălai sistemul de alimentare cu combustibil; adăugai combustibil proaspăt. 3. Înlocuii filtrul de combustibil. 4. Corectai sau înlocuii sigurana. 5. Contactaţi distribuitorul autorizat Toro. 6. Contactaţi distribuitorul autorizat Toro. 7. Verificai i strângei conexiunile cablurilor. 8. Contactaţi distribuitorul autorizat Toro.
Motorul pornete, dar bate sau are rateuri.	1. În sistemul de combustibil există murdărie, apă sau combustibil expirat. 2. Un cablu de bujie este slăbit. 3. O bujie este defectă. 4. Există cabluri slăbite sau conexiuni necorespunzătoare. 5. Motorul se supraîncălzete.	1. Golii i spălai sistemul de alimentare cu combustibil; adăugai combustibil proaspăt. 2. Conectaţi cablul bujiei. 3. Înlocuii bujia. 4. Verificai i strângei conexiunile cablurilor. 5. Consultai cauzele i remediile din seciunea *Motorul se supraîncălzete*.

Problemă	Cauze posibile	Acţiuni corective
Motorul nu funcionează la ralanti.	1. Este blocat orificiul de aerisire al rezervorului de combustibil. 2. În sistemul de combustibil există murdărie, apă sau combustibil expirat. 3. O bujie este deteriorată sau spartă. 4. Pasajele de ralanti ale carburatorului sunt colmatate. 5. urubul de reglare a turaiei de ralanti este setat incorect. 6. Pompa de combustibil este defectă. 7. Compresia este scăzută. 8. Elementul filtrului de aer este murdar.	1. Înlocuii capacul rezervorului de combustibil. 2. Golii i spălai sistemul de alimentare cu combustibil; adăugai combustibil proaspăt. 3. Înlocuii bujia. 4. Contactaţi distribuitorul autorizat Toro. 5. Contactaţi distribuitorul autorizat Toro. 6. Contactaţi distribuitorul autorizat Toro. 7. Contactaţi distribuitorul autorizat Toro. 8. Curăai sau înlocuii elementul.
Motorul se supraîncălzete.	1. Nivelul de ulei din carter este scăzut. 2. Încărcătura este prea mare. 3. Ecranele de admisie a aerului sunt murdare. 4. Nervurile de răcire i canalele de aer de sub carcasa suflantei motorului i/sau ecranul de admisie aer rotativ sunt colmatate. 5. Amestecul de combustibil este slab.	1. Adăugai sau golii până la marcajul FULL (PLIN). 2. Reducei încărcătura; utilizai o viteză de deplasare mai mică. 3. Curăai-le la fiecare utilizare. 4. Curăai-le la fiecare utilizare. 5. Contactaţi distribuitorul autorizat Toro.
Puterea motorului scade.	1. Nivelul de ulei din carter este scăzut. 2. Elementul filtrului de aer este murdar. 3. În sistemul de combustibil există murdărie, apă sau combustibil expirat. 4. Motorul se supraîncălzete. 5. O bujie este murdară sau deteriorată. 6. Orificiul de ventilaie din fitingul de ventilaie a rezervorului de combustibil este colmatat. 7. Compresia este scăzută.	1. Adăugai sau golii până la marcajul FULL (PLIN). 2. Curăai sau înlocuii. 3. Golii i spălai sistemul de alimentare cu combustibil; adăugai combustibil proaspăt. 4. Consultai cauzele i remediile din seciunea *Motorul se supraîncălzete*. 5. Înlocuii bujia. 6. Înlocuii capacul rezervorului de combustibil. 7. Contactaţi distribuitorul autorizat Toro.
Există vibraii sau zgomote anormale.	1. uruburile pentru montarea motorului sunt slăbite. 2. Motorul are o altă problemă.	1. Strângei uruburile pentru montarea motorului. 2. Contactaţi distribuitorul autorizat Toro.
Maina nu funcionează sau este lentă în orice direcie, deoarece motorul se blochează sau se calează.	1. Este cuplată frâna de parcare.	1. Eliberai frâna de parcare.
Maina nu funcionează în nicio direcie.	1. Maneta schimbătorului de viteze în poziia NEUTRU. 2. Este cuplată sau nu poate fi eliberată frâna de parcare. 3. Transmisia este defectă. 4. Conexiunea de control necesită ajustare sau înlocuire. 5. Deteriorare a arborelui de transmisie sau a cheii butucului roii.	1. Apăsai frâna i comutai maneta schimbătorului de viteze într-o treaptă de viteză. 2. Eliberai frâna de parcare sau verificai conexiunea. 3. Contactaţi distribuitorul autorizat Toro. 4. Contactaţi distribuitorul autorizat Toro. 5. Contactaţi distribuitorul autorizat Toro.

Depanarea sistemului de pulverizare

Problemă	Cauze posibile	Acţiuni corective
O seciune nu pulverizează.	1. Conexiunea electrică a supapei de seciune este murdară sau deconectată. 2. Este arsă o siguranță. 3. Există un furtun îndoit. 4. Un bypass de seciune este reglat incorect. 5. Supapa de seciune este deteriorată. 6. Sistemul electric este deteriorat.	1. Oprii supapa manual. Deconectai conectorul electric de la supapă i curăai toate cablurile, apoi conectai-l. 2. Verificai siguranele i înlocuii-le dacă este necesar. 3. Reparai sau înlocuii furtunul. 4. Reglai bypass-ul seciunii. 5. Contactaţi centrul de service autorizat. 6. Contactaţi centrul de service autorizat.
O seciune nu se oprete.	1. Supapa de seciune este deteriorată.	1. Demontai supapa de seciune; consultaţi secţiunea Curăţarea supapelor pulverizatorului. Inspectai toate piesele i înlocuii-le pe cele deteriorate.
Scurgere la nivelul unei supape de seciune.	1. O garnitură sau un scaun de supapă este uzat sau deteriorat.	1. Demontai supapa i înlocuii garniturile folosind setul de reparare a supapelor; contactai distribuitorul autorizat Toro.
Duza (duzele) de pulverizare picură atunci când comutatorul (comutatoarele) de seciune este (sunt) oprit/e	1. S-au acumulat reziduuri între corpul duzei i diafragma supapei de reinere.	1. Curăai corpul duzei i diafragma; consultaţi Curăţarea corpului duzei şi a diafragmei supapei de reţinere.
Atunci când pornii o seciune are loc o scădere de presiune.	1. Bypass-ul seciunii este reglat incorect. 2. Există o obstrucie în corpul supapei de seciune. 3. Un filtru de duză este deteriorat sau colmatat.	1. Reglai bypass-ul seciunii. 2. Îndepărtai conexiunile de intrare i de ieire de la supapa de seciune i îndepărtai orice obstrucii. 3. Îndepărtai i verificai toate duzele.
Atunci când oprii seciunile, are loc o schimbare a presiunii când deplasai comutatorul de agitare în poziia PORNIT.	1. Supapa de bypass de agitare nu este calibrată.	1. Calibrai supapa de bypass de agitare.
Atunci când pulverizai cu mai multe seciuni, presiunea se schimbă atunci când oprii o seciune.	1. Supapa de bypass pentru seciune nu este calibrată pentru duzele de pulverizare selectate.	1. Calibrai supapa de bypass pentru seciune.
La sfâritul lucrării de pulverizare, în rezervor există mai mult lichid decât era de ateptat.	1. Necesarul de lichid nu a fost calculat corect 2. Sistemul de pulverizare nu este calibrat	1. Consultai tabelul cu duze pentru a determina duza corectă pentru rata de aplicare. 2. Efectuai o calibrare a debitului i a vitezei.
Rezervorul de pulverizare rămâne fără lichid în timpul lucrării de pulverizare în mod neateptat.	1. Necesarul de lichid nu a fost calculat corect. 2. Sistemul de pulverizare nu este calibrat.	1. Consultai tabelul cu duze pentru a determina duza corectă pentru rata de aplicare. 2. Efectuai o calibrare a debitului i a vitezei.

Scheme

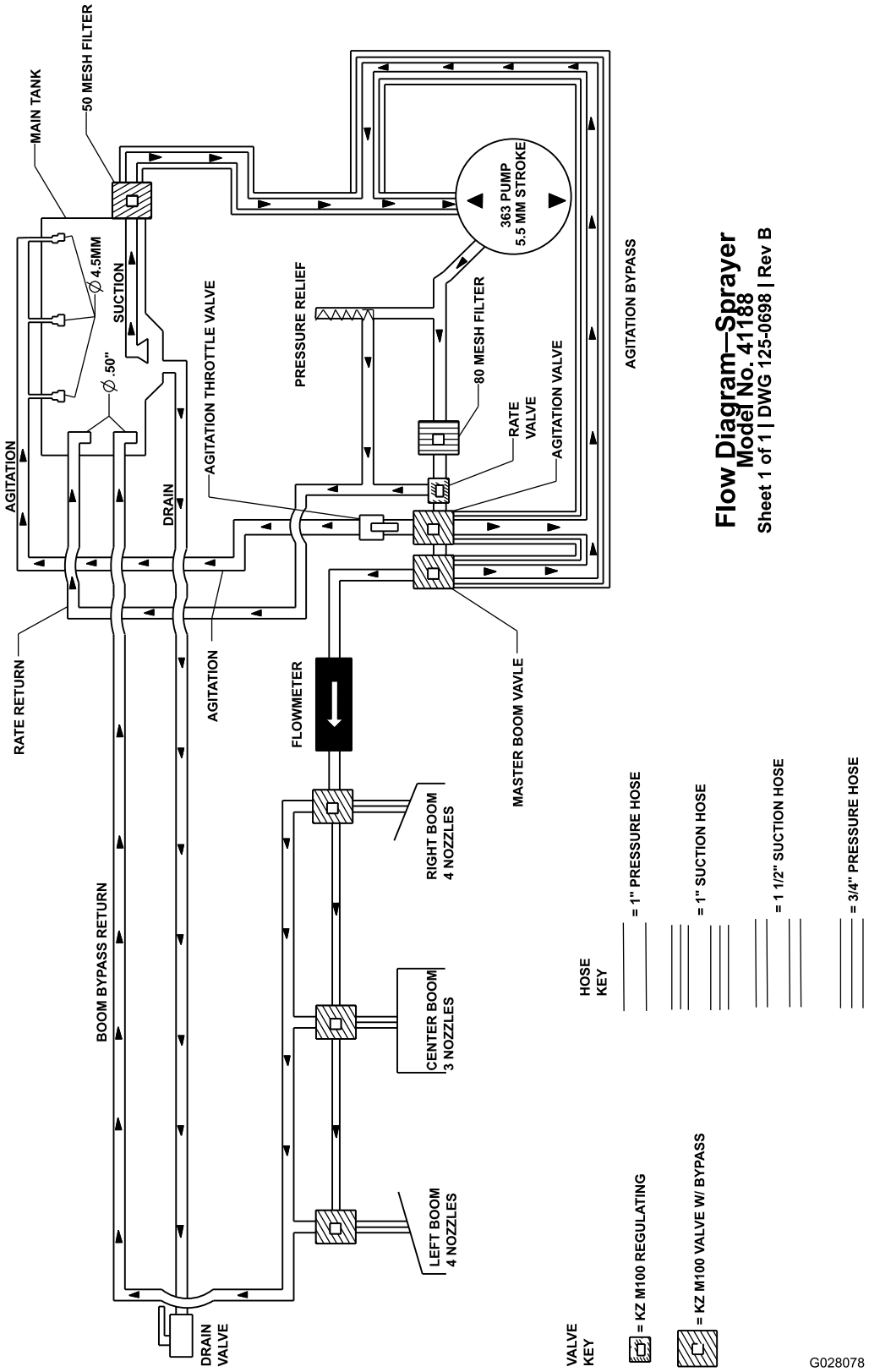

Schema sistemului de pulverizare (Rev. DWG 125-0698 Rev B)

Menţiuni:

Declaraie de confidenialitate SEE/MB

Utilizarea datelor dumneavoastră cu caracter personal de către Toro

The Toro Company („Toro”) vă respectă intimitatea. Când achiziionai produsele noastre, putem colecta anumite date cu caracter personal care vă aparin direct de la dumneavoastră sau prin intermediul distribuitorului local Toro. Toro utilizează aceste date pentru a-i îndeplini obligaiile contractuale, cum ar fi înregistrarea garaniei dumneavoastră, procesarea revendicării dumneavoastră de garanie sau pentru a vă contacta în cazul rechemării produselor, i în scopul derulării de activităi economice legitime, cum ar fi măsurarea gradului de satisfacie a clienilor, îmbunătăirea produselor noastre sau oferirea de informaii despre produse care v-ar putea interesa. Toro poate partaja informaiile dumneavoastră cu filialele, societăile afiliate, distribuitorii sau alţi parteneri de afaceri în legătură cu aceste activităţi. De asemenea, putem dezvălui datele dumneavoastră cu caracter personal în condiiile prevăzute de lege sau pentru vânzări, achiziii sau fuziuni. Nu vom vinde informaţiile dumneavoastră cu caracter personal niciunei alte companii în scop comercial.

Păstrarea datelor dumneavoastră cu caracter personal

Toro va păstra datele dumneavoastră cu caracter personal atâta timp cât sunt necesare pentru scopurile menionate anterior i în conformitate cu prevederile legale. Pentru mai multe informaii despre perioadele aplicabile pentru păstrarea datelor, contactai-ne la legal@toro.com.

Obligaiile Toro privind securitatea

Datele dumneavoastră caracter personal pot fi procesate în SUA sau într-o altă ară în care legislaia pentru protecia datelor cu caracter personal este mai puin strictă decât în ara dumneavoastră. Ori de câte ori transferăm datele dumneavoastră cu caracter personal în afara ării dumneavoastră, vom lua măsurile prevăzute prin lege pentru a asigura un nivel adecvat de securitate pentru protejarea datelor dumneavoastră i pentru a ne asigura că sunt procesate în sigurană.

Acces i corectare

Avei dreptul să corectai i să revizuii datele dumneavoastră cu caracter personal, să refuzai sau să restricionai procesarea datelor dumneavoastră. Pentru aceasta, contactai-ne la legal@toro.com. Dacă avei nelămuriri cu privire la modul în care Toro procesează informaiile dumneavoastră, vă rugăm să ni le transmitei direct. Reinei că cetăenii ărilor membre UE au dreptul să depună reclamaii la Autoritatea pentru protecia datelor cu caracter personal.

Informaii despre avertismente conform Propunerii 65 a statului California

Ce este un avertisment?

Un produs comercializat poate avea o etichetă de avertizare precum cea de mai jos:

AVERTISMENT: Poate cauza cancer sau poate fi toxic pentru reproducere - www.p65Warnings.ca.gov.

Ce este Propunerea 65?

Propunerea 65 se aplică tuturor companiilor care activează în California, comercializează produse în California sau fabrică produse care pot fi comercializate sau aduse în California. Aceasta prevede ca Guvernatorul Californiei să întocmească i să publice o listă de substane chimice cunoscute ca provocând cancer, malformaii congenitale i/sau alte tulburări de reproducere. Actualizată anual, lista include sute de substane chimice întâlnite în multe articole din viaa de zi cu zi. Scopul Propunerii 65 este de a informa publicul larg cu privire la expunerea la aceste substane chimice.

Propunerea 65 nu interzice comercializarea produselor ce conin aceste substane chimice, ci impune afiarea unor avertismente pe produs, ambalajul sau documentaia produsului. În plus, un avertisment conform Propunerii 65 nu înseamnă că un produs încalcă standardele sau cerinele de sigurană. De fapt, guvernul Californiei a clarificat că un avertisment aferent Propunerii 65 „nu este acelai lucru cu o decizie de reglementare conform căreia un produs este sigur sau nesigur”. Multe dintre aceste substane chimice au fost utilizate timp de mai muli ani în produse folosite în viaa de zi cu zi fără ca efectul lor dăunător să fie documentat. Pentru informaii suplimentare, accesaihttps://oag.ca.gov/prop65/faqs-view-all.

Un avertisment conform Propunerii 65 înseamnă că o companie (1) a evaluat expunerea i a concluzionat că depăete „nivelul fără risc semnificativ”; sau (2) a ales să furnizeze un avertisment pe baza înelegerii sale legate de prezena unei substane chimice din listă, fără a încerca să evalueze expunerea.

Această lege se aplică oriunde?

Avertismentele conform Propunerii 65 sunt impuse doar de legislaia statului California. Aceste avertismente pot fi întâlnite pe întreg teritoriul Californiei în diferite stabilimente, inclusiv dar fără a se limita la, restaurante, magazine alimentare, hoteluri, coli i spitale, precum i pe o varietate mare de produse. În plus, unii comerciani cu amănuntul online i care livrează comenzile prin potă introduc avertismente conform Propunerii 65 pe site-urile lor web sau în cataloage.

Cum se plasează avertismentele din statul California în raport cu limitele federale?

Standardele Propunerii 65 sunt adesea mai riguroase decât cele federale i internaionale. Diverse substane necesită un avertisment conform Propunerii 65 la niveluri mult mai mici decât limitele federale de intervenie. De exemplu, standardul Propunerii 65 pentru avertismente legate de plumb este 0,5 µg/zi, mult sub standardele federale i internaionale.

De ce nu au toate produsele similare un astfel de avertisment?

- Eticheta cu avertismente conform Propunerii 65 este necesară pentru produsele comercializate în California, nefiind impusă pentru produse similare comercializate în altă parte.
- O companie implicată într-un proces legat de Propunerea 65 i care a ajuns la un acord poate fi nevoită să utilizeze avertismente pentru produsele sale, în timp ce alte companii care fabrică produse similare nu au aceeai obligaie.
- Propunerea 65 nu este aplicată în mod consecvent.
- Companiile pot decide să nu furnizeze avertismente deoarece au ajuns la concluzia că nu trebuie să facă acest lucru conform Propunerii 65; absena avertismentelor de pe un produs nu înseamnă că produsul respectiv nu conine niveluri similare de substane chimice listate.

De ce include Toro acest avertisment?

Toro a decis să furnizeze consumatorilor cât mai multe informaii posibile astfel încât acetia să ia decizii informate cu privire la produsele pe care le achiziionează i utilizează. Toro furnizează avertismente în unele cazuri pe baza cunotinelor sale privind prezena unei sau a mai multor substane chimice specificate, fără a evalua nivelul de expunere, deoarece nu pentru toate substanele chimice specificate există limite de expunere. Dei gradul de expunere al produselor Toro poate fi neglijabil sau se încadrează în gama „fără risc semnificativ”, din exces de prudenă, Toro a decis să furnizeze avertismente conform Propunerii 65. Mai mult, dacă nu furnizează aceste avertismente, compania Toro poate fi acionată în justiie de statul California sau pări private care caută să aplice Propunerea 65 i poate face obiectul unor sanciuni semnificative.

Garania Toro

Garanie limitată pe o perioadă de doi ani sau 1.500 de ore de funcionare

Condiţiile şi produsele acoperite de garanţie

Compania Toro garantează că produsul comercial Toro („Produsul”) nu prezintă defecte de material sau de fabricaie timp de 2 ani sau 1.500 de ore de funcionare*, oricare dintre acestea survine mai întâi. Această garanie se aplică tuturor produselor, cu excepia aeratoarelor (consultai declaraiile de garanie separate pentru aceste produse). În cazul în care există o situaie acoperită de garanie, vom repara produsul fără costuri pentru dumneavoastră, inclusiv diagnoză, manoperă, piese i transport. Această garanie începe la data livrării produsului către cumpărătorul cu amănuntul iniial.
* Produs echipat cu un contor orar.

Instruciuni pentru obinerea Serviciului de garanie

Avei responsabilitatea de a anuna distribuitorul dealerul autorizat de produse comerciale de la care ai achiziionat produsul de îndată ce considerai că există o situaie acoperită de garanie. Dacă avei nevoie de ajutor pentru a găsi un distribuitor sau un dealer autorizat de produse comerciale sau dacă avei întrebări cu privire la drepturile sau responsabilităile dumneavoastră referitoare la garanie, ne putei contacta la:

Departamentul de servicii pentru produse comerciale Toro (Toro Commercial Products Service Department)
8111 Lyndale Avenue South
Bloomington, MN 55420-1196

952–888–8801 sau 800–952–2740
E-mail: commercial.warranty@toro.com

Responsabilităile proprietarului

În calitate de proprietar al produsului, suntei responsabil pentru întreinerea i ajustările necesare menionate în *Manualul operatorului*. Reparaiile pentru probleme ale produsului cauzate de neefectuarea întreinerii i ajustărilor necesare nu sunt acoperite de această garanie.

Articole i condiii neacoperite

Nu toate defeciunile sau problemele care apar în legătură cu produsul, în timpul perioadei de garanie, constituie defecte de material sau de manoperă. Această garanie nu acoperă următoarele:

- Defeciuni ale produsului cauzate de utilizarea unor piese de schimb ce nu au fost fabricate de Toro sau de montarea i utilizarea unor accesorii i produse suplimentare sau modificate ce nu au fost fabricate de Toro.
- Defeciuni ale produsului care sunt cauzate de neefectuarea întreinerii i/sau ajustărilor recomandate.
- Defeciuni ale produsului care sunt cauzate de operarea acestuia într-un mod abuziv, neglijent sau imprudent.
- Componente uzate, care nu sunt defecte. Exemplele de componente care sunt consumate sau uzate în timpul funcionării normale a produsului includ, dar nu se limitează la, plăcue i garnituri de frână, garnituri de ambreiaj, lame, bobine, role i rulmeni (sigilai sau lubrifiabili), cuite pentru platformă, bujii, roi i rulmeni, anvelope, filtre, curele i anumite componente ale pulverizatorului, cum ar fi diafragme, duze, debitmetre i supape de reinere.
- Defeciunile provocate de factori externi inclusiv, fără a se limita la, condiii meteorologice, practici de depozitare, contaminare sau utilizarea lichidelor de răcire, lubrifianilor, aditivilor, îngrăămintelor sau substanelor chimice neautorizate.
- Defeciuni sau probleme privind performana cauzate de utilizarea combustibililor (de exemplu, benzină, motorină sau biodiesel) care nu sunt conforme cu standardele respective din industrie.
- Zgomot, vibraii, uzură i deteriorare normale. „Uzura” normală include, dar nu se limitează la, deteriorarea scaunelor din cauza uzurii sau abraziunii, uzura suprafeelor vopsite, autocolantelor sau zgârierea ferestrelor.

Piese

Piesele programate pentru a fi înlocuite în cadrul operaiunilor de întreinere necesare sunt acoperite de garanie pe perioada de timp până la momentul înlocuirii programate. Piesele înlocuite în cadrul acestei garanii sunt acoperite pe durata garaniei originale a produsului i devin proprietatea Toro. Toro va lua decizia finală dacă va repara orice piesă sau ansamblu existent sau o/îl va înlocui. Toro poate folosi piese remanufacturate pentru reparaii în perioada de garanie.

Garanie pentru baterii cu descărcare profundă i baterii litiu-ion

Există un număr total specificat de kilowai-oră pe care îi pot furniza bateriile cu descărcare profundă i bateriile litiu-ion pe durata lor de viaă. Tehnicile de operare, reîncărcare i întreinere pot extinde sau reduce durata de viaă totală a bateriei. Pe măsură ce bateria din cadrul acestui produs este consumată, cantitatea de lucru util între intervalele de încărcare va scădea încet, până când bateria va fi complet uzată. Înlocuirea bateriilor uzate din cauza consumului normal, este responsabilitatea proprietarului produsului. Notă: (doar pentru bateriile litiu-ion): consultai garania bateriei pentru informaii suplimentare.

Garanie pe viaă a arborelui cotit (doar pentru modelul ProStripe 02657)

Mainile Prostripe, care sunt echipate cu un disc de frecare Toro original i tehnologie Blade Brake Clutch pentru sigurana arborelui cotit (ansamblu tehnologie Blade Brake Clutch (BBC) + disc de frecare integrat) ca echipament original i utilizate de cumpărătorul iniial în conformitate cu procedurile de operare i întreinere recomandate, au acoperire de garanie pe viaă împotriva îndoirii arborelui cotit al motorului. Mainile echipate cu aibe de frecare, unităi cu tehnologie Blade Brake Clutch (BBC) i alte astfel de dispozitive nu sunt acoperite de garania pe viaă a arborelui cotit.

Întreinerea este efectuată pe cheltuiala proprietarului

Reglarea motorului, lubrifierea, curăarea i lustruirea, înlocuirea filtrelor, a lichidului de răcire i finalizarea lucrărilor de întreinere recomandate fac parte din serviciile normale necesare pentru produsele Toro, efectuate pe cheltuiala proprietarului.

Condiii generale

Singurul remediu în baza prezentei garanii constă în repararea de către un centru de service sau un distribuitor autorizat Toro.

The Toro Company nu este răspunzătoare pentru daunele indirecte, speciale sau secundare corelate cu utilizarea produselor Toro acoperite prin această garanie, inclusiv pentru orice costuri sau cheltuieli de furnizare a unor echipamente înlocuitoare sau a unor lucrări de service în timpul perioadelor rezonabile de defectare sau de neutilizare, în ateptarea efectuării reparaiilor în baza prezentei garanii. Cu excepia garaniei pentru emisii menionate mai jos, dacă este cazul, nu există altă garanie expresă. Toate garanţiile implicite de vandabilitate şi caracter adecvat pentru o anumită utilizare se limitează la durata acestei garanţii exprese.

Unele ţări nu permit excluderea daunelor secundare sau speciale sau limitarea duratei unei garanţii implicite, aşadar este posibil ca excluderile i limităile de mai sus să nu se aplice în cazul dumneavoastră. Această garanţie vă oferă drepturi legale specifice şi este posibil să aveţi şi alte drepturi care variază în funcţie de ţară.

Notă privind garania pentru emisii

Sistemul de control al emisiilor din cadrul produsului dumneavoastră poate fi acoperit de o garanie separată, care îndeplinete cerinele stabilite de Agenia pentru protecia mediului din S.U.A. (U.S. Environmental Protection Agency - EPA) i/sau Consiliul pentru resursele atmosferice din California (California Air Resources Board - CARB). Limităile de ore menionate mai sus nu se aplică garaniei sistemului de control al emisiilor. Consultai Declaraia de garanie pentru controlul emisiilor motorului furnizată împreună cu produsul dumneavoastră sau inclusă în documentaia producătorului motorului.

Alte ări decât Statele Unite sau Canada

Clienii care au achiziionat produse Toro exportate din afara Statelor Unite sau Canadei trebuie contacteze distribuitorul (dealerul) Toro propriu, pentru a obine politicile privind garania pentru ara, provincia sau statul respectiv. Dacă din orice motiv suntei nemulumit de serviciile distribuitorului dumneavoastră sau întâmpinai dificultăi în a obine informaii despre garanie, contactai Centrul de service autorizat Toro.

TORO®

Count on it.