Form No. 3454-629 Rev A

Count on it.

Manualul utilizatorului

Unitate de tracţiune cu tracţiune pe 2 roţi Greensmaster® 3250-D

Nr. model 04384—Nr. serie 408000000 şi Sus

Înregistraţi-vă la www.Toro.com.
Instrucţiuni originale (RO)

3454-629

Produsul respectă toate directivele europene relevante; pentru detalii, consultaţi Declaraţia de conformitate (DOC) separată specifică produsului.

Este o violare a Codului de Resurse Publice din California, Secţiunea 4442 sau 4443 folosirea sau operarea motorului pe orice sol acoperit de păduri, de arbuşti sau de iarbă dacă motorul nu este echipat cu un amortizor parascântei, conform Seciunii 4442, păstrat în stare bună de funcionare sau dacă motorul nu este construit, echipat şi întreţinut pentru prevenirea incendiilor.

Manualul operatorului motorului, ataşat, cuprinde informaţii privitoare la Agenţia pentru Protecţia Mediului din Statele Unite (EPA) şi Reglementarea privind Controlul Emisiilor în California pentru sistemele de emisie, întreţinere şi garanţie. Piesele de schimb pot fi comandate prin intermediul fabricantului motorului.

⚠ ATENŢIE

CALIFORNIA
Propunere 65 Avertismente

Evacuările motorului Diesel şi unele dintre constituentele sale sunt cunoscute în Statul California ca substanţe care cauzează cancerul, defectele de naştere sau daunele sistemului reproductiv.

Picioarele de susţinere, bornele bateriei şi accesoriile similare conţin plumb şi compuşi de plumb cunoscuţi în Statul California ca substanţe care cauzează cancer şi daune ale sistemului reproductiv. Spălaţi-vă mâinile după utilizare.

Utilizarea acestui produs poate cauza expunerea la substanţe chimice cunoscute în Statul California ca substanţe care cauzează cancerul, defectele de naştere sau afecţiuni ale sistemului reproductiv.

Introducere

Această maină de tuns iarba cu cilindru cu lame, prevăzută cu scaun este proiectată pentru a fi utilizată de operatori profesioniti, angajai pentru aplicaii comerciale. A fost proiectată în primul rând pentru tăierea ierbii de pe gazoane bine întreinute. Utilizarea acestui produs în alte scopuri decât cele intenionate poate fi periculoasă pentru dumneavoastră i pentru alte persoane.

Citiţi cu atenţie aceste informaţii pentru a învăţa modul corespunzător de utilizare şi întreţinere a produsului şi pentru a evita rănirea şi deteriorarea acestuia. Aveţi responsabilitatea de a utiliza produsul în mod corespunzător şi sigur.

Vizitai site-ul www.Toro.com pentru mai multe informaii, inclusiv sfaturi privind sigurana, materiale de instruire, informaii privind accesoriile, ajutor la căutarea unui distribuitor sau pentru înregistrarea produsului.

De fiecare dată când aveţi nevoie de service, piese originale Toro sau informaţii suplimentare, contactaţi un distribuitor autorizat Toro şi pregătiţi numerele de model sau de serie ale produsului. Figura 1 identifică locaţia numerelor de model sau de serie pe produs. Scrieţi numerele în spaţiul furnizat.

Important: **Putei scana codul QR de pe autocolantul cu numărul de serie (dacă este disponibil) cu ajutorul unui dispozitiv mobil pentru a accesa date despre garanie, piese i alte informaii despre produs.**

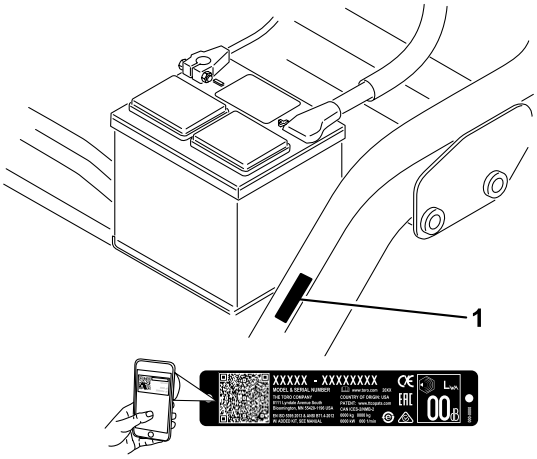

Figura 1

1. Locaţia numerelor de model şi de serie

Nr. model _____

Nr. serie _____

Acest manual identifică potenialele pericole i conine mesaje de sigurană identificate prin simbolul de alertă de sigurană (Figura 2), semnalizând un pericol care poate cauza rănirea gravă sau moartea dacă nu respectai următoarele măsuri de precauie recomandate.

© 2021—The Toro® Company
8111 Lyndale Avenue South
Bloomington, MN 55420

Contactaţi-ne la www.Toro.com.
Tipărit în SUA
Toate drepturile rezervate

g000502

Figura 2

Simbolul de alertă de siguranță

Acest manual utilizează 2 cuvinte pentru a evidenţia informaţiile. **Important** atrage atenţia asupra informaţiilor mecanice speciale şi **Notă** accentuează informaţiile generale care necesită atenţie specială.

Cuprins

Siguranţă în funcţionare 4
Sigurana generală 4
Decal-uri instrucţionale şi de siguranţă 5
Reglare 10
1 Montarea scaunului 11
2 Încărcarea bateriei 11
3 Montarea barei antiruliu 11
4 Reducerea presiunii din anvelope 12
5 Montarea cadrelor de susinere faă 12
6 Reglarea rolelor cadrului de susinere 12
7 Montarea răcitorului de ulei 13
8 Montarea unităilor de tăiere 13
9 Marcarea courilor pentru iarbă exterioare 14
10 Reglarea înălimii de transport 15
11 Ataarea greutăii spate 16
12 Montarea setului de protecie CE 16
13 Montarea autocolantelor cu CE 16
14 Rodajul frânelor 17
Rezumat al produsului 18
Comenzi 18
Specificaţii 20
Dispozitive de ataare/Accesorii 20
Înainte de utilizare 21
Sigurana înainte de utilizare 21
Umplerea rezervorului de combustibil 21
Efectuarea operaiunilor zilnice de întreinere 22
În timpul utilizării 22
Sigurana în timpul utilizării 22
Efectuarea rodajului mainii 23
Pornirea motorului 23
Verificarea mainii după pornirea motorului 24
Oprirea motorului 24
Verificarea sistemului de blocare de sigurană 24
Conducerea mainii fără a tunde iarba 25
Tunderea zonei verzi 26
După utilizare 27
Sigurana după utilizare 27
Verificarea i curăarea după tunderea ierbii 28
Tractarea mainii 28
Transportul mainii 28
Întreţinere 30
Sigurană în timpul întreinerii 30
Program(e) de întreţinere recomandat(e) 31
Listă de verificare pentru întreinerea zilnică 32
Lubrifiere 33
Lubrifierea mainii 33
Întreţinere motor 34
Sigurana motorului 34
Întreinerea filtrului de aer 34
Întreinerea uleiului de motor 34
Întreţinerea sistemului de carburant 36
Scurgerea apei din filtrul de combustibil 36
Înlocuirea filtrului de combustibil 37
Verificarea conductelor de combustibil i a racordurilor 37
Întreţinerea sistemului electric 38
Sigurană privind sistemul electric 38
Accesarea bateriei 38
Deconectarea bateriei 38
Conectarea bateriei 39
Încărcarea bateriei 39
Localizarea siguranelor fuzibile 40
Întreţinerea sistemului de angrenaj 40
Verificarea presiunii din anvelope 40
Verificarea cuplului prezoanelor 40
Reglarea transmisiei pentru neutru 40
Reglarea vitezei de transport 41
Reglarea vitezei de cosit 42
Întreţinerea sistemului de răcire 42
Sigurana sistemului de răcire 42
Curăarea ecranului radiatorului 42
Verificarea nivelului lichidului de răcire pentru motor 43
Întreţinerea frânei 44
Rodajul frânelor 44
Reglarea frânelor 44
Întreţinerea bandei 45
Reglarea curelei alternatorului 45
Întreţinerea sistemului de control 45
Reglarea ridicării/coborârii unităii de tăiere 45
Întreţinerea sistemului hidraulic 46
Sigurană privind sistemul hidraulic 46
Întreinere cu privire la uleiul hidraulic 46
Verificarea conductelor i furtunurilor hidraulice 47
Întreinerea unităii de tăiere 48
Sigurana lamei 48
Verificarea contactului dintre cilindru i contracuit. 48
Setarea vitezei cilindrului 48
Ascuirea lamelor cilindrilor 49
Depozitare 51

Depozitarea în siguranță..... 51
Pregătirea maşinii pentru depozitare 51

Siguranţă în funcţionare

Această mană a fost proiectată în conformitate cu standardele EN ISO 5395 i ANSI B71.4-2017 i respectă aceste standarde atunci când finalizai procedurile de configurare.

Sigurana generală

Acest produs poate provoca răni la nivelul mâinilor sau picioarelor i poate arunca obiecte.

- Trebuie să citii i să înelegei coninutul acestui *Manual al operatorului* înainte de a porni motorul.
- Utilizai maina cu foarte mare atenie. Nu vă angrenai în nicio activitate care vă poate distrage atenia; în caz contrar, se pot înregistra pagube materiale sau vătămări corporale.
- Nu vă sprijinii mâinile sau picioarele în apropierea componentelor aflate în micare.
- Nu utilizai maina decât cu toate apărătoarele i alte dispozitive de protecie montate pe mană i funcionând corespunzător.
- inei trecătorii i copiii departe de zona de utilizare. Nu lăsaţi niciodată copii să utilizeze maşina.
- Oprii maina, scoateţi cheia din contact şi aşteptaţi oprirea oricărei micări înainte de a părăsi poziţia operatorului. Lăsai maina să se răcească înainte de reglarea, repararea, curăarea sau depozitarea acesteia.

Utilizarea sau întreţinerea necorespunzătoare a acestei maşini poate cauza accidentări. Pentru a reduce riscul de accidentare, respectaţi aceste instrucţiuni de siguranţă şi acordaţi întotdeauna atenţie simbolului de alertă privind siguranţa ⚠, care înseamnă Atenţie, Avertisment sau Pericol - instrucţiune privind siguranţa personală. Nerespectarea acestor instrucţiuni poate cauza vătămări corporale sau moartea.

Decal-uri instrucţionale şi de siguranţă

Instrucţiunile şi autocolantele cu informaţii privind siguranţa sunt uşor vizibile pentru operator şi sunt amplasate lângă orice zonă cu potenţial risc. Înlocuiţi orice autocolant care este deteriorat sau lipseşte.

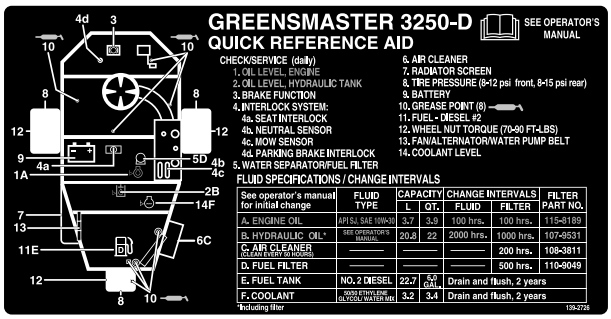

decal139-2726

139-2726

---

decal93-8068

93-8068

1. Citii *Manualul operatorului* pentru informaii referitoare la blocarea i deblocarea braului de direcie.

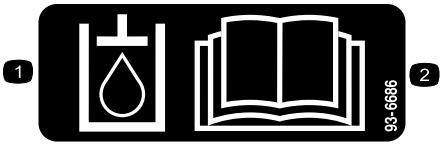

decal93-6686

93-6686

1. Ulei hidraulic
2. Citii *Manualul operatorului.*

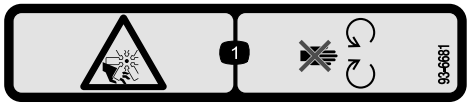

decal93-6681

93-6681

1. Pericol de tăiere/desprindere, ventilator - păstrai distana faă de piesele mobile.

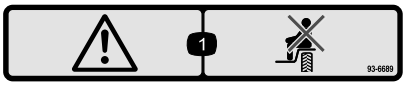

decal93-6689

93-6689

1. Avertisment - nu transportai pasageri.

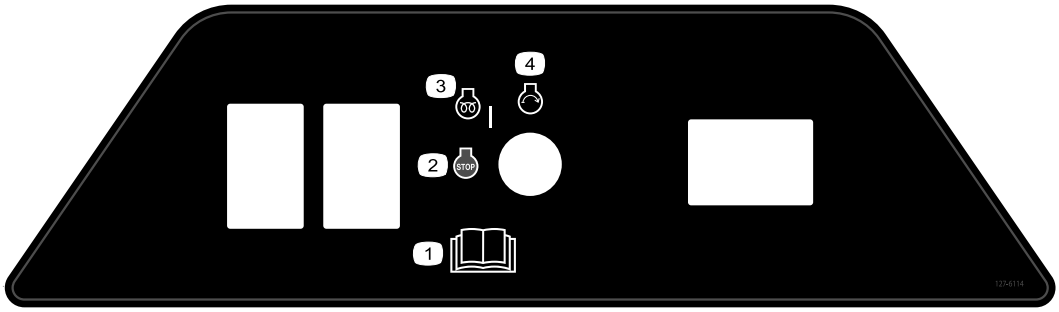

decal127-6114

127-6114

1. Citii *Manualul operatorului*.
2. Motor - oprire
3. Motor - preîncălzire
4. Motor - pornire

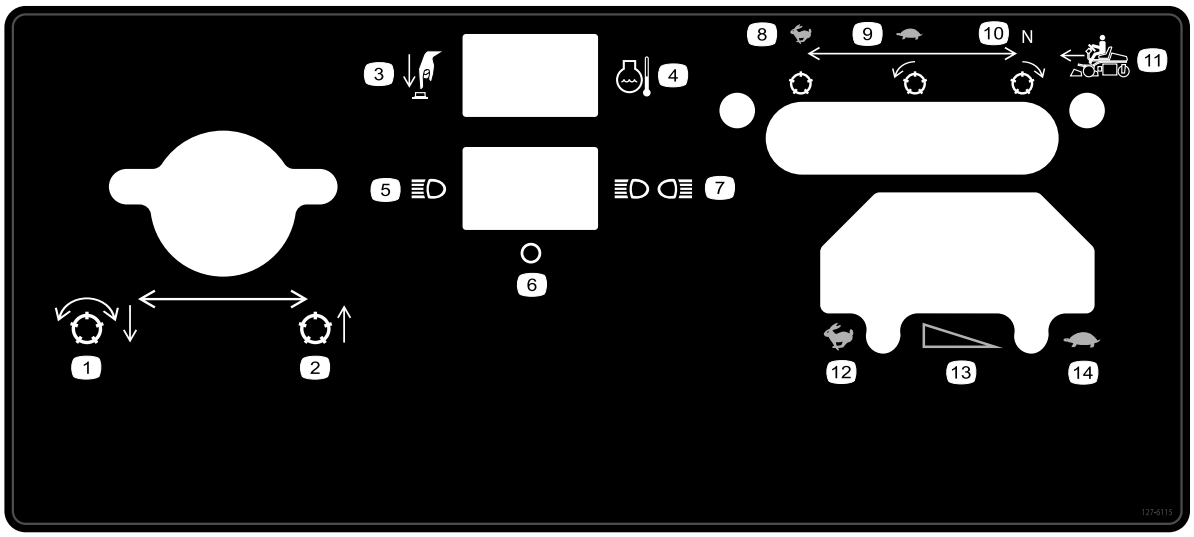

decal127-6115

127-6115

1. Coborârea i cuplarea cilindrilor
2. Ridicarea unităii de tăiere
3. Apăsai butonul
4. Temperatură lichid de răcire pentru motor
5. O singură lumină
6. Oprit
7. Lumini duble
8. Cilindru rapid, staionar
9. Cilindru încet, înainte
10. Cilindru neutru, mararier
11. Deplasare înainte
12. RAPID
13. Schimbare treptată a vitezei
14. LENT

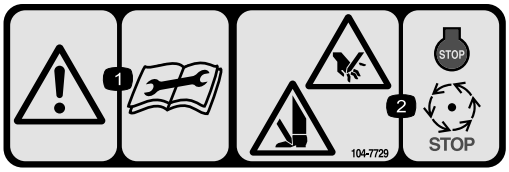

decal104-7729

104-7729

1. Avertisment—citii instruciunile înainte de efectuarea lucrărilor de service sau de întreinere.
2. Pericol de tăiere/desprindere a mâinilor sau picioarelor—opriţi motorul şi aşteptaţi oprirea pieselor mobile.

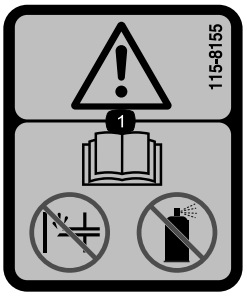

decal115-8155

115-8155

1. Avertisment - citii *Manualul operatorului*, nu amorsai sau nu utilizai lichid de aprindere.

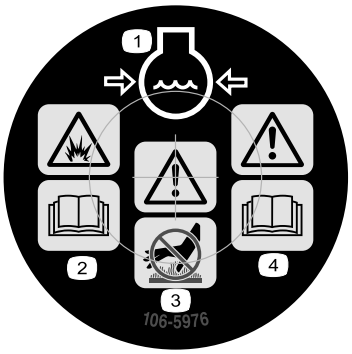

decal106-5976

106-5976

1. Lichid de răcire pentru motor sub presiune
2. Pericol de explozie - citii *Manualul operatorului*.
3. Avertisment - nu atingei suprafaa fierbinte.
4. Avertisment - citii *Manualul operatorului*.

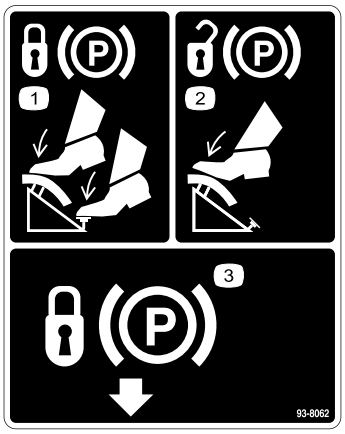

decal93-8062

93-8062

1. Pentru a bloca frâna de parcare, apăsai pedala de frână i dispozitivul de blocare a frânei de parcare.
2. Pentru a debloca frâna de parcare, apăsai pedala de frână.
3. Dispozitiv de blocare a frânei de parcare

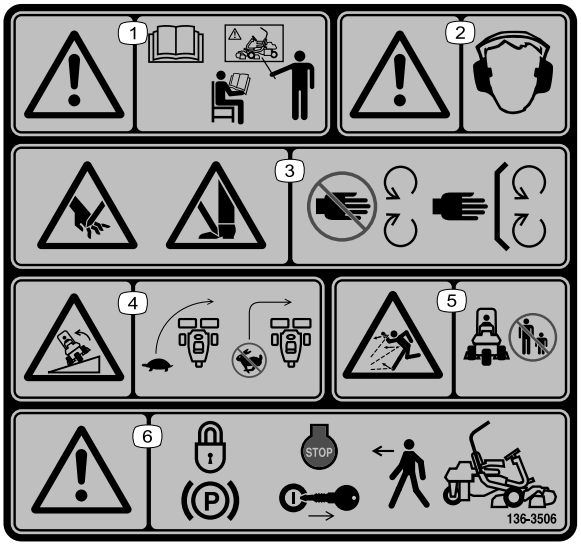

decal136-8506

136-8506

1. Avertisment - citii *Manualul operatorului*; nu operai această mină dacă nu suntei instruit în acest sens.
2. Avertisment - purtai căti pentru protecia auzului.
3. Pericol de tăiere/desprindere a mâinilor sau picioarelor - păstrai distana faă de piesele mobile; lăsai toate apărătorile i proteciile montate.
4. Pericol de răsturnare - încetinii maina înainte de a vira; nu virai la viteze mari.
5. Pericol de obiecte proiectate – ţineţi trecătorii la distanţă.
6. Avertisment - cuplai frâna de parcare, oprii motorul i scoatei cheia înainte de a părăsi maina.

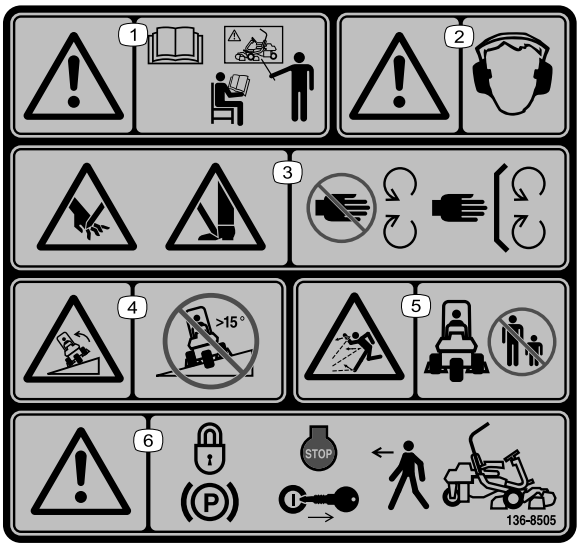

decal136-8505

136-8505

Notă: Această maină trece testul de stabilitate conform standardelor industriale în cadrul încercărilor statice laterale i longitudinale, la gradul de înclinare maxim recomandat indicat pe autocolant. Revizuii instruciunile pentru utilizarea în pantă din *Manualul operatorului*, precum i condiiile în care se poate utiliza maina, pentru a stabili dacă putei utiliza maina la momentul i la locul respectiv. Modificările de pe teren pot duce la o schimbare legată de utilizarea în pantă a mainii.

1. Avertisment - citii *Manualul operatorului*; nu operai această maină dacă nu suntei instruit în acest sens.
2. Avertisment - purtai căti pentru protecia auzului.
3. Pericol de tăiere/desprindere a mâinilor sau picioarelor - păstrai distana faă de piesele mobile; lăsai toate apărătorile i proteciile montate.
4. Pericol de răsturnare - nu utilizai pe pante mai mari de 15°.
5. Pericol de obiecte proiectate – ţineţi trecătorii la distanţă.
6. Avertisment - cuplai frâna de parcare, oprii motorul i scoatei cheia înainte de a părăsi maina.

decal133-8062

133-8062

decalbatterysymbols

Simboluri baterie

Unele sau toate aceste simboluri se regăsesc pe bateria dumneavoastră.

1. Pericol de explozie
2. Evitai incendiile, flăcările deschise sau fumatul
3. Risc de arsuri chimice/lichid caustic
4. Purtai protecie pentru ochi.
5. Citii *Manualul operatorului*.
6. inei trecătorii la distană faă de baterie.
7. Purtai protecie pentru ochi; gazele explozive pot cauza orbire i alte vătămări.
8. Acidul bateriei poate cauza orbire sau arsuri grave.
9. Clătii imediat ochii cu apă i solicitai ajutor medical de urgenă.
10. Conine plumb; nu eliminai

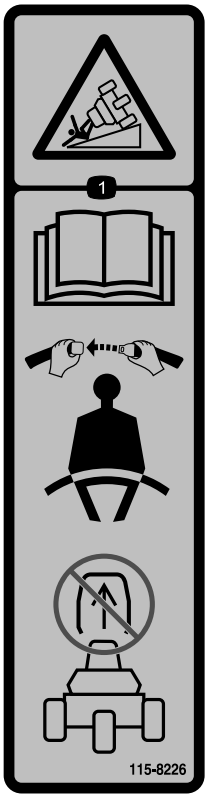

decal115-8226

115-8226

1. Pericol de răsturnare - citii *Manualul operatorului*; purtai centura de sigurană; nu îndepărtai bara antiruliu.

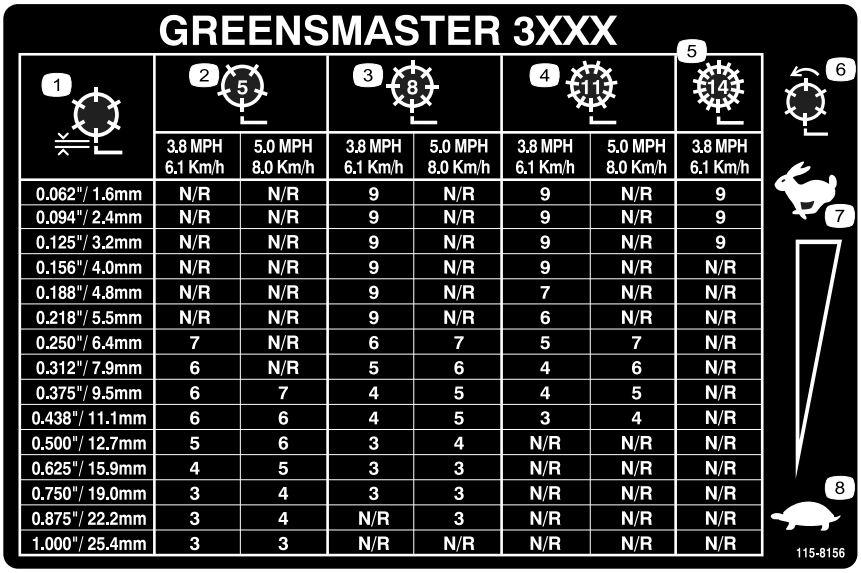

GREENSMASTER 3XXX

1	2 (5)		3 (8)		4 (11)		5 (14)
	3.8 MPH 6.1 Km/h	5.0 MPH 8.0 Km/h	3.8 MPH 6.1 Km/h	5.0 MPH 8.0 Km/h	3.8 MPH 6.1 Km/h	5.0 MPH 8.0 Km/h	3.8 MPH 6.1 Km/h
0.062"/ 1.6mm	N/R	N/R	9	N/R	9	N/R	9
0.094"/ 2.4mm	N/R	N/R	9	N/R	9	N/R	9
0.125"/ 3.2mm	N/R	N/R	9	N/R	9	N/R	9
0.156"/ 4.0mm	N/R	N/R	9	N/R	9	N/R	N/R
0.188"/ 4.8mm	N/R	N/R	9	N/R	7	N/R	N/R
0.218"/ 5.5mm	N/R	N/R	9	N/R	6	N/R	N/R
0.250"/ 6.4mm	7	N/R	6	7	5	7	N/R
0.312"/ 7.9mm	6	N/R	5	6	4	6	N/R
0.375"/ 9.5mm	6	7	4	5	4	5	N/R
0.438"/ 11.1mm	6	6	4	5	3	4	N/R
0.500"/ 12.7mm	5	6	3	4	N/R	N/R	N/R
0.625"/ 15.9mm	4	5	3	3	N/R	N/R	N/R
0.750"/ 19.0mm	3	4	3	3	N/R	N/R	N/R
0.875"/ 22.2mm	3	4	N/R	3	N/R	N/R	N/R
1.000"/ 25.4mm	3	3	N/R	N/R	N/R	N/R	N/R

decal115-8156

115-8156

1. Înălime cilindru
2. Unitate de tăiere cu 5 lame
3. Unitate de tăiere cu 8 lame
4. Unitate de tăiere cu 11 lame
5. Unitate de tăiere cu 14 lame
6. Viteză cilindru
7. Rapid
8. Lent

Reglare

Părţi cu ajustaj larg

Verificaţi în tabelul de mai jos dacă toate piesele au fost trimise.

Procedură	Descriere	Cant.	Folosinţă
1	Scaun Piuliţă (5/16")	1 4	Montai scaunul pe bază.
2	Nu s-au solicitat piese.	–	Încărcarea bateriei.
3	Bară antiruliu urub (⅝ x 4-½") Contrapiuliţă(⅝")	1 4 4	Montarea barei antiruliu.
4	Nu s-au solicitat piese.	–	Reducerea presiunii din anvelope.
5	Cadru de susinere Distanţier urub (½ x 3-¼") Contrapiuliţă (½")	2 2 2 2	Montai cadrele de susinere faă.
6	Nu s-au solicitat piese.	–	Reglai rolele cadrului de susinere.
7	Nu s-au solicitat piese.	–	Montarea răcitorului de ulei (opional).
8	Cârlig de ridicare decalat (consultai Manualul operatorului unităii de tăiere pentru instrucţiunile de instalare) urub (furnizat cu unitatea de tăiere) urub (#10 × ⅝") Contrapiuliţă(#10) Unitate de tăiere (comercializată separat) tift cu articulaie sferică (furnizat cu unitatea de tăiere) Coş pentru iarbă	3 6 1 1 3 6 3	Montarea unităilor de tăiere.
9	Nu s-au solicitat piese.	–	Marcai courile pentru iarbă exterioare.
10	Nu s-au solicitat piese.	–	Reglai înălimea de transport.
11	Set greutate spate (nr. piesă 100-6442 sau nr. piesă 99-1645; achiziie separată) Clorură de calciu (achiziie separată)	1 18 kg	Ataai greutatea spate.
12	Set de protecie CE (nr. piesă 04441; achiziie separată)	1	Montai setul de protecie CE.
13	Autocolant de avertizare (nr. piesă 136-8505) Autocolant cu marcajul CE Autocolant CE cu anul de fabricaie	1 1 1	Montarea autocolantelor cu CE (dacă este necesar).
14	Nu s-au solicitat piese.	–	Rodajul frânelor.

Notă: Elementele de fixare pentru unitățile de tăiere Greensmaster 3250-D sunt incluse în unitățile de tăiere.

1

Montarea scaunului

Piese solicitate pentru această procedură:

1	Scaun
4	Piuliţă (5/16")

Procedură

Notă: Montai glisierele scaunului în setul de orificii de montare din faă pentru a obine o ajustare suplimentară de 7,6 cm în faă sau în orificiile de montare din spate pentru o ajustare suplimentară de 7,6 cm în spate.

1. Îndepărtai contrapiuliele care fixează glisierele scaunului pe curelele bazei de transport. Eliminai contrapiuliele.
2. Conectai cablul la comutatorul scaunului.
3. Fixai glisierele scaunului la suportul scaunului cu contrapiuliele (5/16") furnizate în piesele cu ajustaj larg (Figura 3).

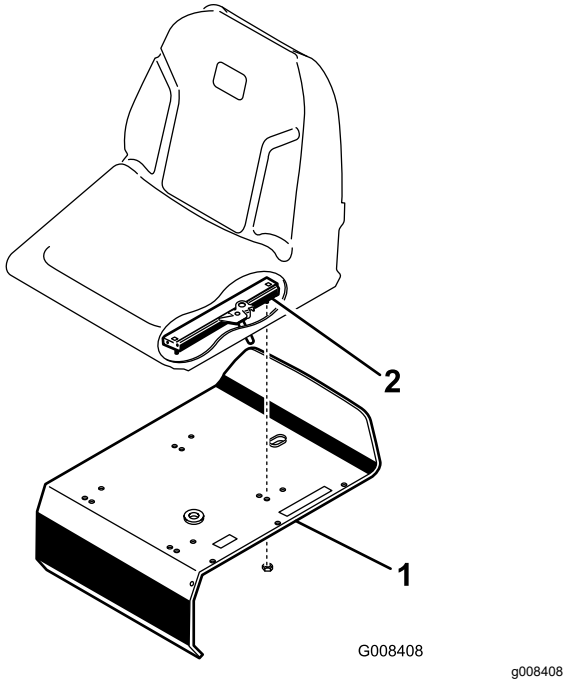

Figura 3

1. Suport scaun
2. Glisieră scaun

2

Încărcarea bateriei

Nu s-au solicitat piese

Procedură

Încărcai bateria; consultai Încărcarea bateriei (Pagină 39).

3

Montarea barei antiruliu

Piese solicitate pentru această procedură:

1	Bară antiruliu
4	urub (⅝ x 4-½")
4	Contrapiuliţă(⅝")

Procedură

1. Poziionai bara antiruliu astfel încât partea superioară a tubului să fie curbată spre partea din faă a mainii (Figura 4).

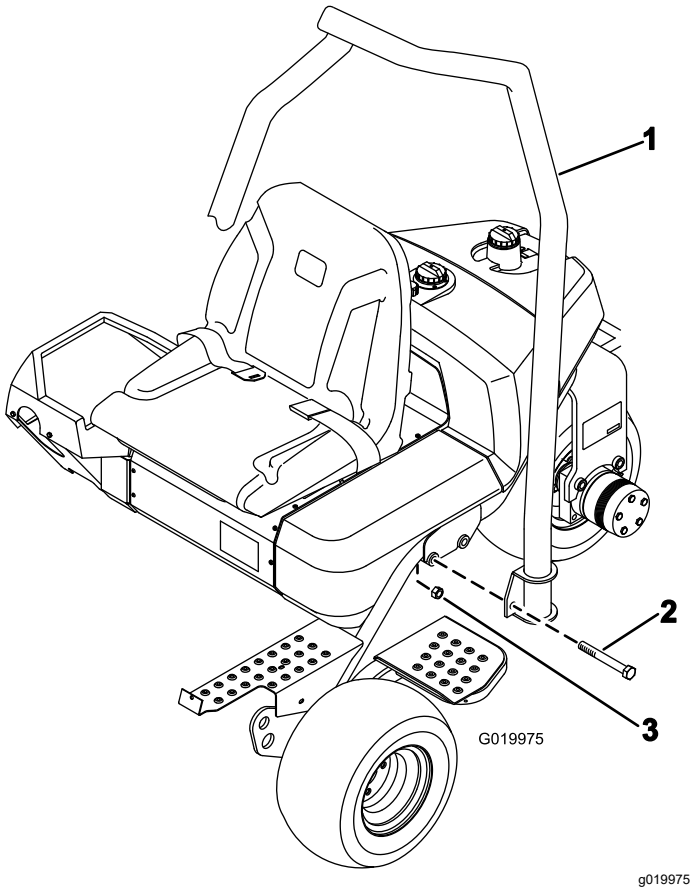

Figura 4

1. Bară antiruliu
2. urub (⅝ x 4-½")
3. Contrapiuliţă (⅝")

2. Coborâi bara antiruliu pe cadru, aliniind-o cu orificiile de montare (Figura 4).
3. Fixai fiecare parte a barei antiruliu pe cadru cu 2 uruburi (⅝ x 4-½") i contrapiulie, aa cum se arată în Figura 4.
4. Strângeţi elementele de fixare la un cuplu de 183 - 223 N·m.

4

Reducerea presiunii din anvelope

Nu s-au solicitat piese

Procedură

Anvelopele sunt supraumflate din fabrică în scopul livrării. Reducei presiunea la un nivel adecvat înainte de a porni maina. Consultaţi Verificarea presiunii din anvelope (Pagină 40).

5

Montarea cadrelor de susinere faă

Piese solicitate pentru această procedură:

2	Cadru de susinere
2	Distanţier
2	urub (½ x 3-¼")
2	Contrapiuliţă (½")

Procedură

1. Montai un ansamblu de cadru de susinere pe fiecare tift cu un distanier, un urub (½ x 3-¼") i o contrapiuliă (½"); consultai Figura 5. Strângei la un cuplu între 91 - 113 N·m.

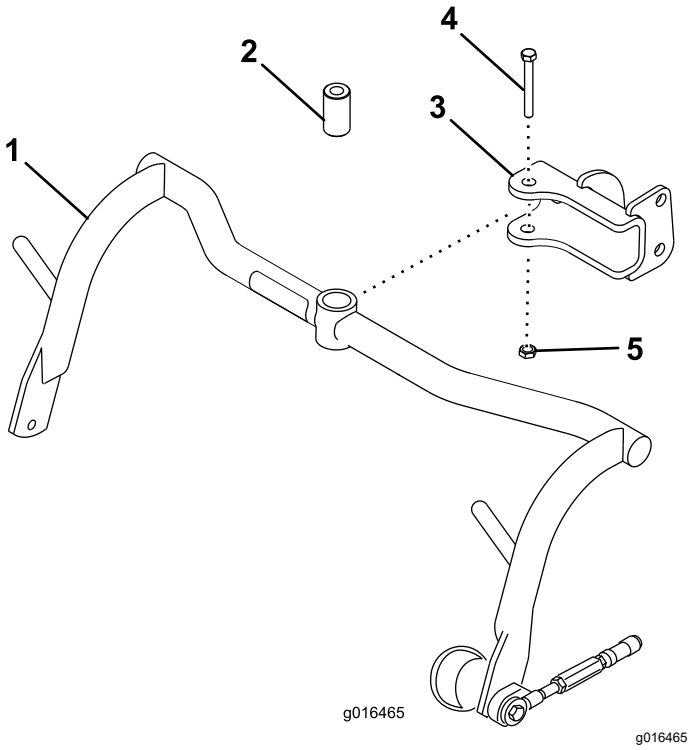

Figura 5

1. Cadru de susinere
2. Distanţier
3. tift
4. urub (½ x 3-¼")
5. Contrapiuliţă (½")

2. Lubrifiai bucele fiecărui cadru de suinere cu lubrifiant cu litiu nr. 2.

6

Reglarea rolelor cadrului de susinere

Nu s-au solicitat piese

Procedură

1. Parcai maşina pe o suprafaţă uniformă, coborâi cadrele de susinere ale unităii de tăiere pe sol.
2. Verificai dacă există un spaiu liber de 13 mm între rolele cadrului de susinere i sol.
3. Asigurai-vă că rolele cadrului de susinere la acelai nivelul cu solul. Dacă nu sunt la nivel, introducei o unealtă lungă în capătul cadrului de susinere i aplicai presiune până când rolele sunt la nivel.
4. Dacă trebuie să reglai distana, slăbii contrapiulia de pe urubul de limitare a cadrului de susinere (Figura 6) i rotii urubul în sus sau în jos pentru a ridica sau coborî cadrul de susinere. Strângei contrapiulia pentru a fixa reglajul.

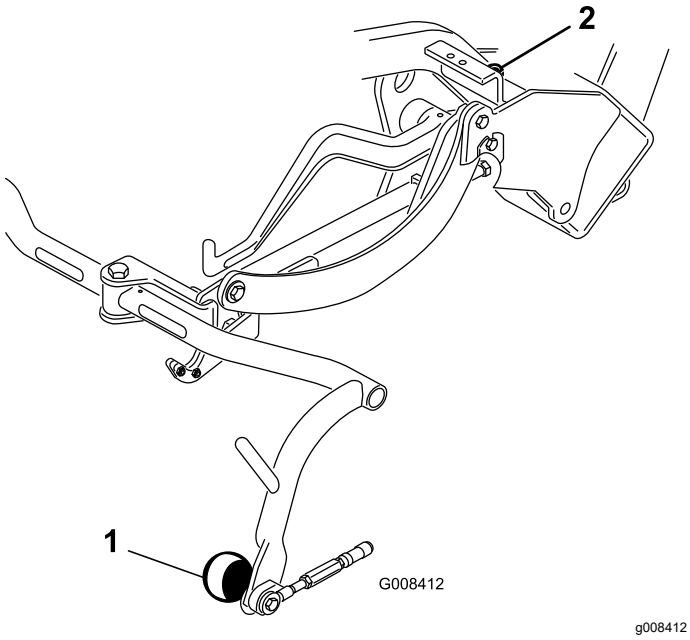

Figura 6

1. Rolă cadru de susinere
2. urub de limitare cadru de susinere

7

Montarea răcitorului de ulei

Opţional

Nu s-au solicitat piese

Procedură

Dacă utilizai maina într-o zonă în care temperaturile ambiante variază între 20 - 49°C, sau dacă o utilizai în condiii dificile (tunderea ierbii în alte locuri în afară de zonele verzi, cum ar fi în zone de joc sau tăierea pe verticală), instalai setul de răcire a uleiului hidraulic (nr. piesă 104-7701) pe mină.

8

Montarea unităilor de tăiere

Piese solicitate pentru această procedură:

3	Cârlig de ridicare decalat (consultai *Manualul operatorului* unităii de tăiere pentru instrucţiunile de instalare)
6	urub (furnizat cu unitatea de tăiere)
1	urub (#10 × ⅝")
1	Contrapiuliţă(#10)
3	Unitate de tăiere (comercializată separat)
6	tift cu articulaie sferică (furnizat cu unitatea de tăiere)
3	Coş pentru iarbă

Procedură

Notă: Când ascuii, setai înălimea de tăiere sau efectuai alte proceduri de întreinere a unităilor de tăiere, depozitai motoarele cilindrilor unităii de tăiere în tuburile de susinere pentru a preveni deteriorarea furtunurilor.

Important: **Nu ridicai suspensia în poziia de transport atunci când motoarele cilindrilor se află în suporii din cadrul mainii. Este posibilă deteriorarea motoarelor sau a furtunurilor.**

1. Îndepărtai unităile de tăiere de pe cartoane. Asamblai i reglai conform instruciunilor din *Manualul operatorului* unităii de tăiere.

2. Glisai unitatea de tăiere sub cadrul de tragere în timp ce agăai bucla de ridicare pe braul de ridicare.
3. Glisai manonul înapoi pe fiecare receptor al articulaiei sferice i agăai receptorul pe tiftul cu articulaie sferică al unităii de tăiere (Figura 7).

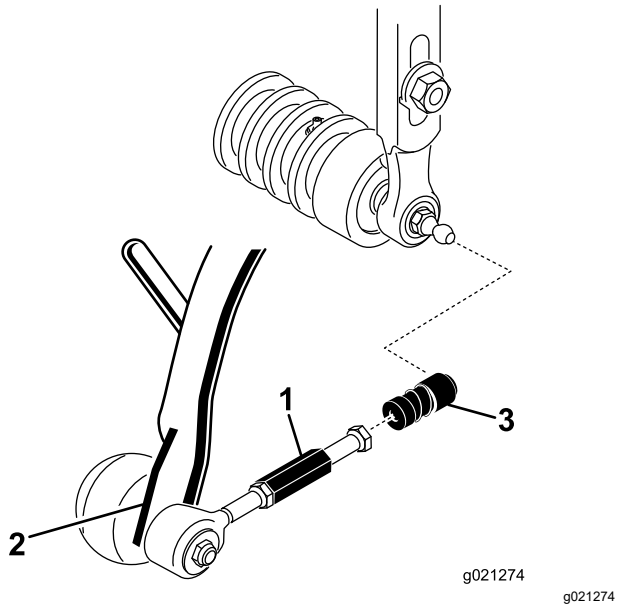

Figura 7

1. Extensie articulaie de tragere
2. Bra de tragere
3. Receptor articulaţie sferică

4. Montai coul pe cadrul de susinere
5. Reglai articulaiile de tragere până când există un spaiu liber de 2 până la 3 mm între buza coului i lamelele cilindrului. Asigurai-vă că buzele coului sunt echidistante de la lamele cilindrului pe toată lungimea lamei acestuia.
6. Aliniai locaurile din articulaiile sferice astfel încât partea deschisă a locaului să fie centrată spre tiftul cu articulaie sferică sferic. Strângei contrapiuliele pentru a fixa locaurile.
7. Asigurai-vă că există aproximativ 13 mm de filet expus pe fiecare urub de montare a motorului de acionare a cilindrului (Figura 8).

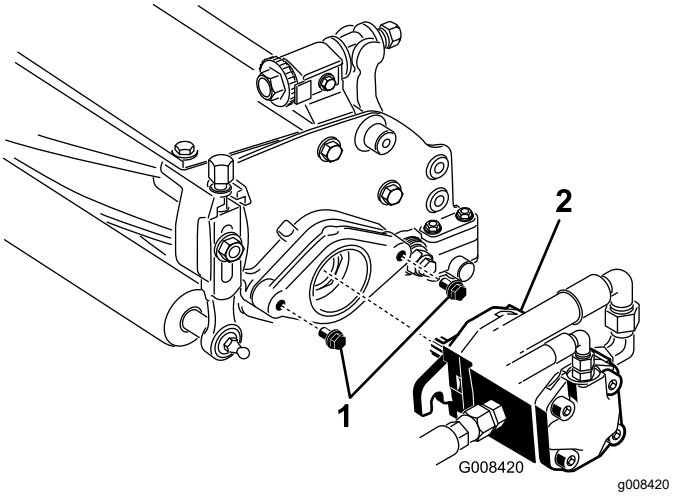

Figura 8

1. uruburi de montare
2. Motor de acionare

8. Acoperii arborele canelat al motorului cu lubrifiant curat i instalai motorul, rotindu-l în sensul acelor de ceasornic, astfel încât flanele motorului să se îndepărteze de tifturi. Rotii motorul în sens invers acelor de ceasornic până când flanele înconjoară tifturile (Figura 8).
9. Strângei uruburile de montare (Figura 8).

9

Marcarea courilor pentru iarbă exterioare

Nu s-au solicitat piese

Procedură

Pentru a ajuta la alinierea mainii pentru trecerile succesive de tăiere, efectuai următoarea procedură pentru courile unităilor de tăiere nr. 2 i nr. 3:

1. Măsurai aproximativ 12,7 cm de la marginea exterioară a fiecărui co.
2. Fie aplicai o bandă de bandă albă, fie desenai o linie pe fiecare co, paralelă cu marginea exterioară a fiecărui co (Figura 9).

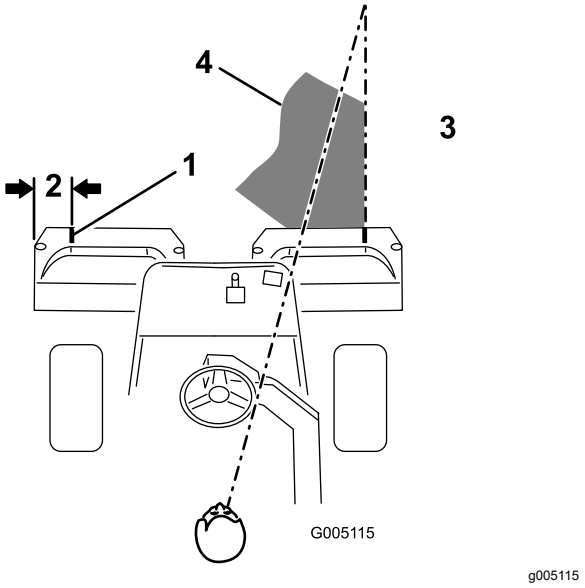

Figura 9

1. Bandă de aliniere
2. Aproximativ 12,7 cm
3. Tăierea ierbii din dreapta
4. Păstrai un punct focal de 1,8 până la 3 m în faa mainii.

10

Reglarea înălimii de transport

Nu s-au solicitat piese

Procedură

Verificai înălţimea de transport (Figura 11 i Figura 12) i reglai-o, dacă este necesar.

1. Parcai maşina pe o suprafaţă uniformă.
2. La unităile de tăiere echipate cu un cârlig de ridicare decalată (Figura 10 inserie), verificai dacă distana de la partea superioară a urubului de reglare a cadrului de susinere până la partea din spate a cadrului de susinere este de 25 mm. Dacă distana nu este de 25 mm, trecei la pasul 4.

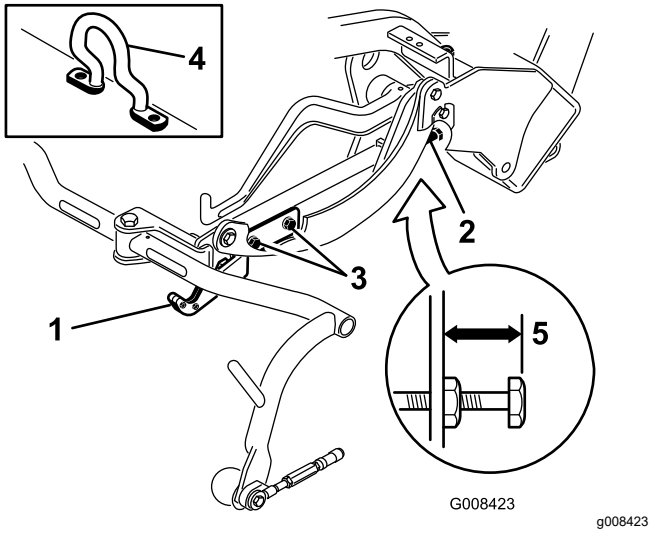

Figura 10

1. Placă de transport
2. urub de reglare
3. urub de montare placă de transport
4. Cârlig de ridicare decalată
5. 25 mm

3. La unităile de tăiere echipate cu o verigă de lan sau un cârlig de ridicare în linie dreaptă (Figura 11 i Figura 12 inserii), verificai dacă distana de la partea superioară a urubului de reglare a cadrului de susinere până la partea din spate a cadrului de susinere este de 22 mm. Dacă distana nu este de 22 mm, trecei la pasul 4. Dacă unitatea de tăiere este echipată cu o articulaie de ridicare decalată (Figura 10), trecei la pasul următor.

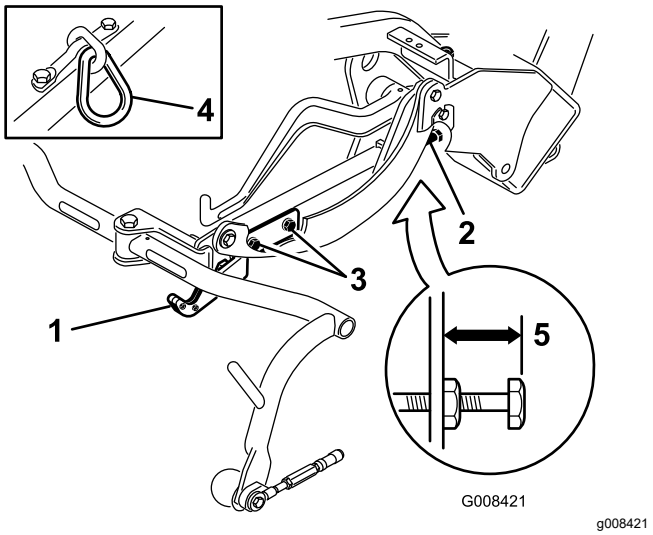

Figura 11

1. Placă de transport
2. urub de reglare
3. urub de montare placă de transport
4. Verigă de lan
5. 22 mm

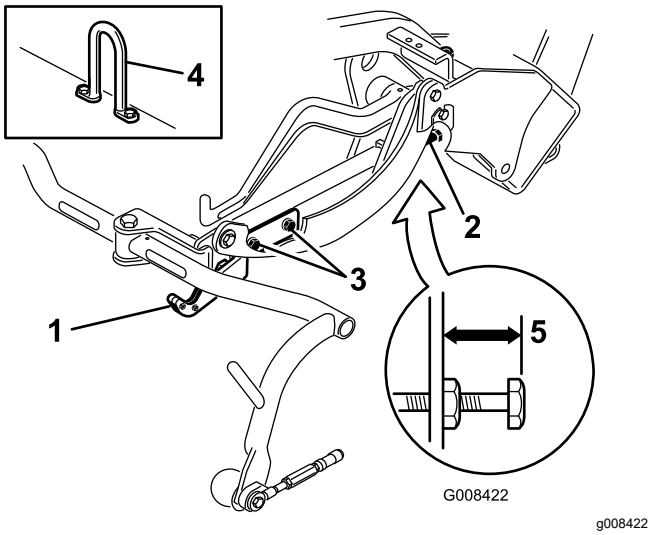

Figura 12

1. Placă de transport
2. urub de reglare
3. Transport—urub de montare
4. Cârlig articulaie
5. 22 mm

4. Slăbii uruburile de montare a plăcii de transport (Figura 11, Figura 12 i Figura 10).
5. Ridicai unitățile de tăiere în poziia de transport.

   Important: **Nu ridicai suspensia în poziia de transport atunci când motoarele cilindrilor se află în suporii din cadrul mainii. Este posibilă deteriorarea motoarelor sau a furtunurilor.**
6. Asigurai-vă că fiecare cadru de susinere se află la aceeai înălime faă de sol. Dacă se află la aceeai înălime, trecei la pasul 8.
7. În cazul în care cadrele de susinere nu sunt la aceeai înălime, slăbii contrapiuliţa de pe urubul de reglare a cadrului de susinere (Figura 10, Figura 11 i Figura 12). Rotii urubul spre exterior pentru a ridica i spre interior pentru a coborî. Strângei contrapiulia după ce obinei înălimea corespunzătoare.
8. Rotii placa de transport până când aceasta blochează cadrul de tragere. Strângei uruburile.

11

Ataarea greutăii spate

Piese solicitate pentru această procedură:

1	Set greutate spate (nr. piesă 100-6442 sau nr. piesă 99-1645; achiziie separată)
18 kg	Clorură de calciu (achiziie separată)

Procedură

Această mină respectă specificaiile standardului EN ISO 5395 i ANSI B71.4-2017 atunci când este echipată cu una dintre următoarele:

- Set greutate spate (nr. piesă 100-6442) i o greutate de 18 kg de clorură de calciu ataată la roata spate
- Set greutate spate (nr. piesă 99-1645) i 18 kg de clorură de calciu (dacă un set de tracţiune pe 3 roţi este montat pe mină)

Important: **Dacă se produce o înepătură într-o anvelopă cu clorură de calciu, îndepărtai maina din zona gazonului cât mai repede posibil. Pentru a preveni posibilele deteriorări ale gazonului, înmuiai imediat zona afectată cu apă.**

12

Montarea setului de protecie CE

Piese solicitate pentru această procedură:

1	Set de protecie CE (nr. piesă 04441; achiziie separată)

Procedură

Montai setul de protecie CE (nr. piesă 04441); consultai *Instruciuni de montare* pentru set.

Această mină respectă specificaiile standardului EN ISO 5395: 2013 atunci când este echipată cu setul de protecie.

13

Montarea autocolantelor cu CE

Piese solicitate pentru această procedură:

1	Autocolant de avertizare (nr. piesă 136-8505)
1	Autocolant cu marcajul CE
1	Autocolant CE cu anul de fabricaie

Procedură

Dacă utilizai această mină într-o ară care respectă standardele CE, efectuai următorii pai după ce montai setul de greutate i de protecie la mină:

- Aplicai eticheta de avertizare CE (nr. piesă 136-8505) peste autocolantul de avertizare existent (nr. piesă 136-8506;) consultai Figura 13.

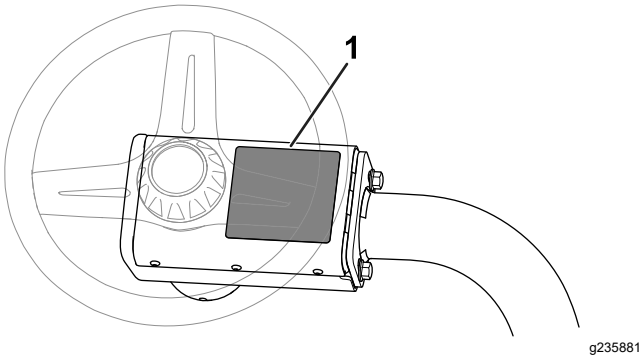

Figura 13

1. Etichetă de avertizare (nr. piesă 136-8506)—aplicai eticheta de avertizare CE (nr. piesă 136-8505) aici.

- Aplicai autocolantul cu marcaj CE lângă plăcua cu numărul de serie (Figura 14).

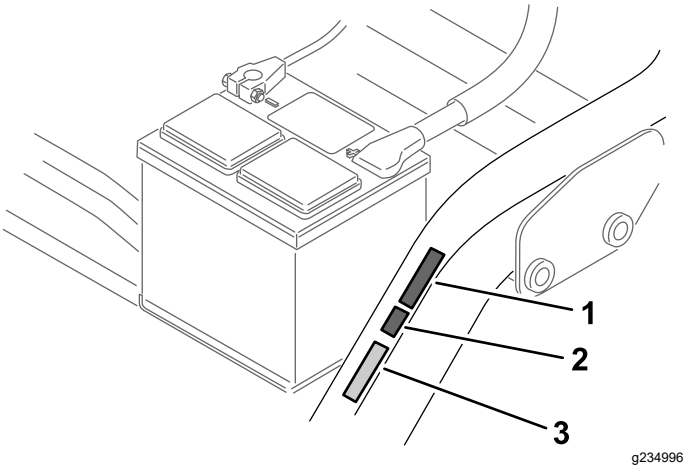

Figura 14

1. Autocolant CE cu anul de fabricaie
2. Autocolant cu marcajul CE
3. Plăcuă cu numărul de serie

- Aplicai autocolantul CE cu anul de fabricaie lângă eticheta cu marcaj CE (Figura 14).

14

Rodajul frânelor

Nu s-au solicitat piese

Procedură

Efectuai rodajul frânelor; consultai Rodajul frânelor (Pagină 44).

Rezumat al produsului

Comenzi

Pedală de traciune

Pedala de traciune (Figura 15) are 3 funcii: determinarea deplasării mainii în faă, a deplasării mainii în mararier i oprirea mainii. Apăsai partea de sus a pedalei pentru a deplasa maina în faă i partea de jos a pedalei pentru a o deplasa în mararier sau pentru a ajuta la oprire când vă deplasai în faă. De asemenea, lăsai pedala să se deplaseze în poziia NEUTRU pentru a opri maina. Nu vă sprijinii călcâiul piciorului pe treapta de deplasare în mararier când vă deplasai în faă (Figura 16).

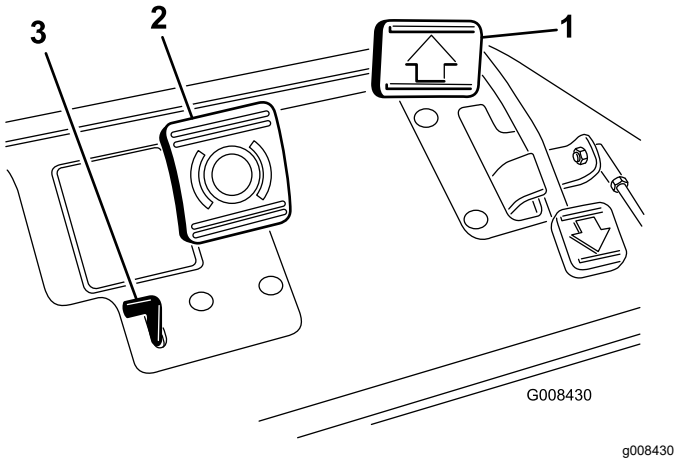

Figura 15

1. Pedală de traciune
2. Pedală de frână
3. Proeminenă a frânei de parcare

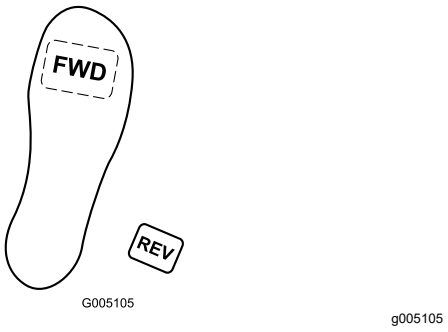

Figura 16

Pedală de frână

Apăsai pedala de frână (Figura 15) pentru a opri maina prin acionarea pedalelor de frână ale roii faă.

Proeminenă a frânei de parcare

Pentru a seta frâna de parcare, apăsai pedala de frână, apoi apăsai proeminena frânei de parcare (Figura 15) pentru a cupla frânele. Decuplai proeminena prin apăsarea pedalei de frână. Acionai frâna de parcare înainte de a părăsi maina.

Manetă de acceleraie

Maneta de acceleraie (Figura 17) vă permite să controlai turaia motorului. Deplasarea manetei de acceleraie în poziia de deplasare FAST (RAPIDĂ) sporete turaia motorului; deplasarea manetei în poziia de deplasare SLOW (LENTĂ) reduce turaia motorului. Vitezele de deplasare sunt următoarele:

- 3,2 - 8 km/h viteză deplasare în faă tundere iarbă
- 14,1 km/h viteză maximă de transport
- 4,0 km/h viteză deplasare în mararier

Notă: Nu putei opri motorul utilizând maneta de acceleraie.

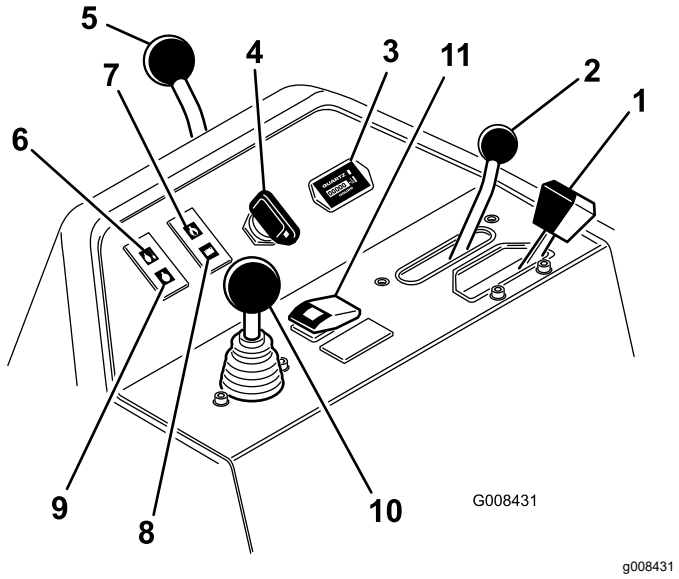

Figura 17

1. Manetă de acceleraie
2. Manetă de control al funcionării
3. Contor orar
4. Cheie de contact
5. Manetă blocare bra direcie
6. Lampă de avertizare temperatură apă
7. Indicator luminos presiune ulei de motor
8. Lampă de avertizare baterie
9. Indicator luminos bujie incandescentă
10. Manetă ridicare/coborâre tundere iarbă
11. Buton de anulare temperatură ridicată

Manetă de control al funcionării

Maneta de control al funcionării (Figura 17) oferă 2 selecii de traciune plus o poziie NEUTRĂ. Putei trece de la tunderea ierbii la transport sau de la transport la tunderea ierbii (nu la neutru) în timp ce maina este în micare, fără a fi produse daune.

- Poziie SPATE - poziie neutră; utilizai atunci când ascuii cilindrii
- Poziie de MIJLOC - utilizai atunci când tundei iarba
- Poziie FAĂ - utilizai atunci când conducei maina între locurile de utilizare

Contor orar

Contorul orar (Figura 17) indică numărul total de ore în care este utilizată maina. Începe să funcioneze ori de câte ori rotii cheia de contact în poziia PORNIT.

Cheie de contact

Introduceţi cheia în contact (Figura 17) şi rotiţi-o în sensul acelor de ceasornic în poziia START pentru a porni motorul. Eliberai cheia după ce pornete motorul; cheia se deplasează în poziia PORNIT. Rotii cheia în sens invers acelor de ceasornic, în poziia STOP pentru a opri motorul.

Manetă blocare bra direcie

Rotii maneta (Figura 17) în spate pentru a slăbi reglajul, ridicai sau coborâi braul de direcie pentru confortul dumneavoastră, apoi rotii maneta spre faă pentru a strânge reglajul.

Lampă de avertizare temperatură apă

Indicatorul luminos (Figura 17) se aprinde, iar motorul se oprete automat când temperatura lichidului de răcire a motorului devine prea mare.

Indicator luminos presiune ulei de motor

Indicatorul (Figura 17) se aprinde dacă presiunea uleiului de motor scade sub un nivel sigur.

Lampă de avertizare baterie

Lampa (Figura 17) se aprinde dacă nivelul de încărcare al bateriei este scăzut.

Indicator luminos cu privire la bujia incandescentă

Aprinderea indicatorului luminos cu privire la bujia incandescentă (Figura 17) indică faptul că sunt activate bujiile incandescente.

Notă: Indicatorul luminos cu privire la bujia incandescentă se poate aprinde pentru scurt timp după pornirea motorului; acest comportament este normal.

Manetă ridicare/coborâre tundere iarbă

Deplasarea manetei (Figura 17) în faă în timpul operaiunii de tăiere coboară unităile de tăiere i pornete cilindrii. Tragei în spate maneta pentru a opri cilindrii i pentru a ridica unităile de tăiere. Pentru a opri cilindrii fără a ridica unităile de tăiere, tragei în spate maneta i eliberai-o. Pornii cilindrii prin deplasarea manetei în faă.

Buton de anulare temperatură ridicată

În cazul în care motorul se oprete din cauza supraîncălzirii, apăsai butonul de anulare (Figura 17) i meninei-l apăsat până când putei deplasa maina într-un loc sigur i va trebui să o lăsai să se răcească.

Notă: Atunci când utilizai butonul de anulare, trebuie să îl inei apăsat continuu pentru o operare optimă. Nu îl utilizai pentru perioade lungi de timp.

Manetă pentru ascuire

Utilizai maneta pentru ascuire (Figura 18) cu maneta de ridicare/coborâre tundere iarbă i butonul de control al vitezei cilindrului pentru ascuirea lamelor cilindrilor.

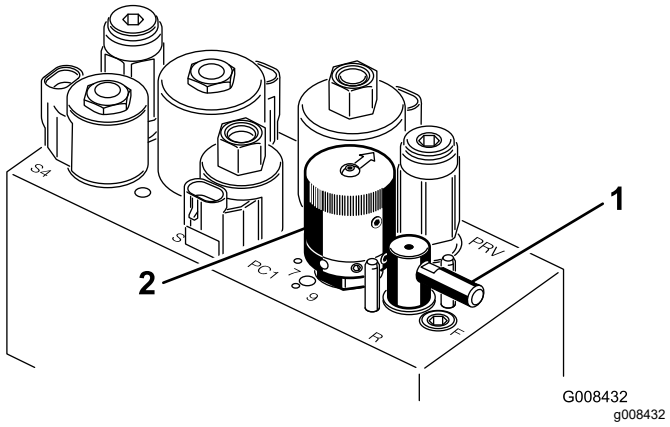

Figura 18

1. Maneta de rezervă
2. Buton de control al vitezei cilindrului

Buton de control al vitezei cilindrului

Utilizai butonul de control al vitezei cilindrului (Figura 18) pentru a regla viteza cilindrilor.

Manetă pentru reglarea scaunului

Maneta pentru reglarea scaunului din partea stângă a scaunului (Figura 19) permite reglarea scaunului cu 18 cm în faă i în spate.

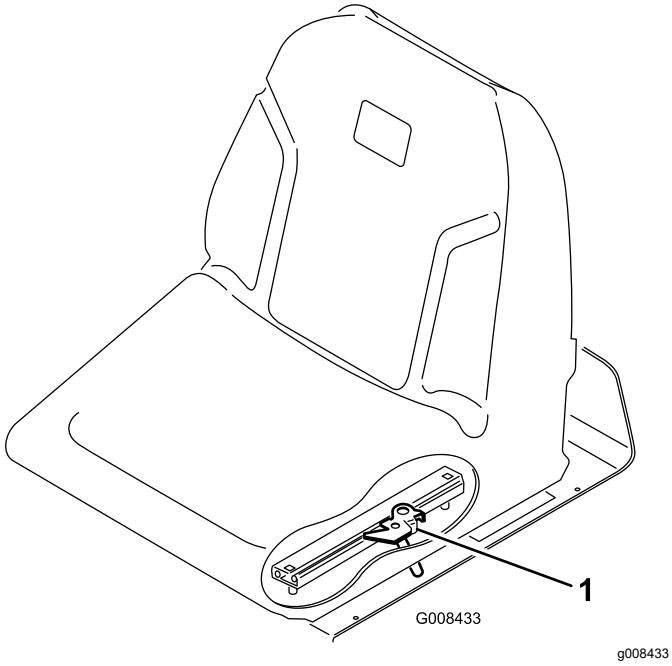

Figura 19

1. Manetă pentru reglarea scaunului

Ventil de închidere combustibil

Închidei ventilul de închidere combustibil (Figura 20), aflat sub rezervorul de combustibil, atunci când depozitai sau transportai maina pe un camion sau o remorcă.

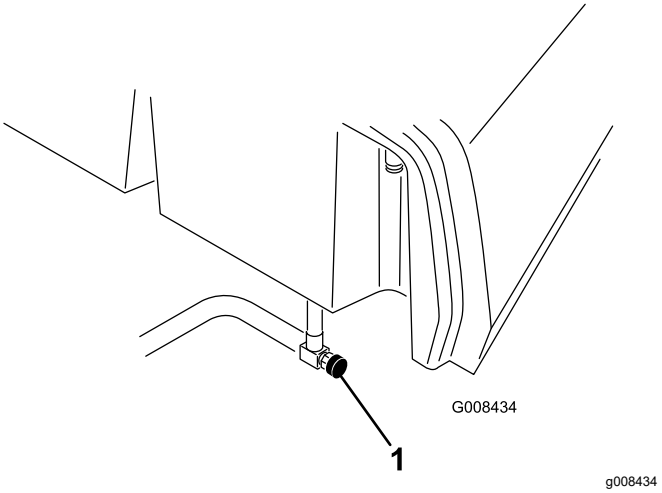

Figura 20

1. Ventil de închidere combustibil (sub rezervorul de combustibil)

Specificaţii

Notă: Specificaţiile şi designul pot fi modificate fără preaviz.

Lăţime de tăiere	150 cm
Bandă de rulare a roii	128 cm
Ampatament	123 cm
Lungime totală (cu couri)	238 cm
Lăţime totală	173 cm
Înălţime totală	197 cm
Setări turaie motor	Turaie ridicată la ralanti : 2.710 ± 50 rpm turaie scăzută la ralanti: 1.500 ± 50 rpm
Greutate netă cilindru cu 11 lame	680 kg

Dispozitive de ataare/Accesorii

Pentru extinderea i îmbunătăirea performanelor mainii este disponibilă o gamă de dispozitive de ataare i accesorii aprobate de Toro. Pentru lista dispozitivelor de ataare i a accesoriilor aprobate, contactai centrul de service local sau un distribuitor Toro autorizat sau accesai www.Toro.com.

Pentru performane optime i utilizarea în sigurană a mainii, utilizai exclusiv piese de schimb i accesorii originale Toro. Piesele de schimb i accesoriile altor producători pot fi periculoase i pot anula garania produsului.

Operare

Notă: Determinaţi partea stângă şi dreaptă a maşinii din poziţia de operare normală.

Înainte de utilizare

Sigurana înainte de utilizare

Sigurana generală

- Nu lăsaţi niciodată copii sau persoane neinstruite să utilizeze sau să efectueze lucrări de service asupra maşinii. Reglementările locale pot impune o limită de vârstă pentru utilizator. Proprietarul trebuie să asigure instruirea tuturor operatorilor i a mecanicilor.
- Familiarizai-vă cu utilizarea în siguranță a echipamentului, comenzile de operare i indicatoarele de siguranță.
- Acionai frâna de parcare, oprii maina, scoateţi cheia din contact şi aşteptaţi oprirea oricărei micări înainte de a părăsi poziţia operatorului. Lăsai maina să se răcească înainte de reglarea, repararea, curăarea sau depozitarea acesteia.
- Trebuie să ştiţi cum să opriţi rapid maşina.
- Verificai dacă toate elementele de control pentru prezena operatorului, întrerupătoarele de sigurană i dispozitivele de protecie sunt montate i funcionează în mod corespunzător. Nu utilizaţi maşina decât dacă acestea funcionează corect.
- Înainte de a tunde iarba, verificai întotdeauna maina pentru a vă asigura că unităile de tăiere sunt în stare bună de funcionare.
- Inspectai zona în care vei utiliza maina i îndepărtai toate obiectele pe care maina le-ar putea proiecta.

Măsuri de sigurană pentru combustibil

- Fii extrem de precaut în timpul manipulării combustibilului. Este inflamabil, iar vaporii săi sunt explozivi.
- Stingei toate igările, igaretele, pipele i alte surse de aprindere.
- Utilizai doar un recipient de combustibil corespunzător.
- Nu îndepărtai buonul rezervorului sau nu umplei rezervorul de combustibil în timp ce motorul este pornit sau fierbinte.
- Nu adăugai sau golii combustibil într-un spaiu închis.
- Nu depozitai maina sau recipientul cu combustibil într-o zonă cu o flacără deschisă, scântei sau o lampă martor, precum pe un boiler sau un alt dispozitiv electric.
- Dacă vărsai combustibil, nu încercai să pornii motorul; evitai orice sursă de aprindere până la disiparea vaporilor de combustibil.

Umplerea rezervorului de combustibil

- **Capacitatea rezervorului de combustibil:** 22,7 l
- **Combustibil recomandat:**
  - Pentru rezultate optime, utilizai doar motorină curată i proaspătă sau combustibili biodiesel cu coninut scăzut de sulf (<500 ppm) sau ultra scăzut (<15 ppm). Cifra cetanică minimă trebuie să fie 40. Achiziionai combustibil în cantităi care pot fi utilizate în 180 de zile, pentru a asigura prospeimea combustibilului.
  - Folosii motorină de vară (nr. 2-D) la temperaturi peste -7°C i combustibil de iarnă (nr. 1-D sau amestec nr. 1-D/2-D) sub această temperatură. Utilizarea combustibilului pentru iarnă la temperaturi mai scăzute asigură un punct de aprindere mai scăzut i caracteristici de curgere la rece, ceea ce uurează pornirea i reduce colmatarea filtrului de combustibil.

    Notă: Utilizarea combustibilului de vară la temperaturi de peste -7°C contribuie la o durată de viaă mai mare a pompei de combustibil i la creterea puterii în comparaie cu combustibilul de iarnă.
  - Această mină poate folosi, de asemenea, un amestec de combustibil biodiesel de până la B20 (20% biodiesel, 80% motorină). Procentul de motorină trebuie să aibă un coninut de sulf scăzut sau ultra scăzut. Respectai următoarele măsuri de precauie:
    - ◊ Procentul de combustibil biodiesel trebuie să îndeplinească specificaiile ASTM D6751 sau EN14214.
    - ◊ Compoziia amestecului de combustibilului trebuie să îndeplinească specificaiile ASTM D975 sau EN590.
    - ◊ Suprafeele vopsite pot fi deteriorate de amestecurile cu biodiesel.
    - ◊ Utilizai B5 (coninut de biodiesel de 5%) sau amestecuri cu un coninut mai mic pentru o vreme rece.
    - ◊ Verificai garniturile, furtunurile care intră în contact cu combustibilul deoarece acestea se pot degrada în timp.

◊ Colmatarea filtrului de combustibil poate apărea pentru o perioadă de timp după trecerea la amestecuri de biodiesel.

◊ Contactai-vă distribuitorul dacă dorii să obinei informaii suplimentare privind combustibilul biodiesel.

1. Curăai în jurul capacului rezervorului de combustibil i îndepărtai-l (Figura 21).

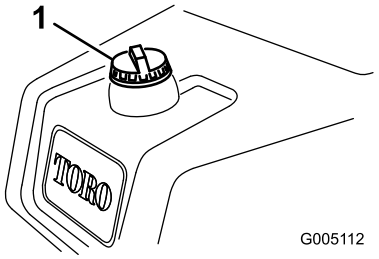

g005112

Figura 21

1. Capac rezervor de combustibil

2. Umplei rezervorul până când nivelul ajunge la 6 - 13 mm sub partea inferioară a buonului rezervorului.

   Important: **Nu umpleţi excesiv.**

3. Montai capacul.
4. tergei orice urme de combustibil vărsat.

Efectuarea operaiunilor zilnice de întreinere

Interval de service: Înainte de fiecare folosinţă sau zilnic

Înainte de a porni maina în fiecare zi, efectuai procedurile următoare:

- Verificai nivelul uleiului de motor - consultai Verificarea nivelului uleiului de motor (Pagină 34).
- Scurgei apa din filtrul de combustibil - consultai Scurgerea apei din filtrul de combustibil (Pagină 36).
- Verificaţi sistemul de răcire - consultai Întreţinerea sistemului de răcire (Pagină 42).
- Verificaţi presiunea din anvelope - consultai Verificarea presiunii din anvelope (Pagină 40).
- Verificai nivelul de ulei hidraulic - consultai Verificarea nivelului de ulei hidraulic (Pagină 47).
- Verificai contactul dintre cilindru i contracuit - consultai Verificarea contactului dintre cilindru i contracuit. (Pagină 48).

În timpul utilizării

Sigurana în timpul utilizării

Sigurana generală

- Proprietarul/operatorul poate preveni i este responsabil pentru accidentele care pot cauza vătămări corporale sau pagube materiale.
- Purtai îmbrăcăminte adecvată, inclusiv ochelari de protecie, pantaloni lungi, încălăminte solidă, antiderapantă i căti pentru protecia auzului. Strângei la spate părul lung i nu purtai îmbrăcăminte largă sau bijuterii.
- Nu operaţi maşina dacă suntei bolnav, obosit sau sub influena alcoolului sau a drogurilor.
- Utilizai maina cu foarte mare atenie. Nu vă angrenai în nicio activitate care vă poate distrage atenia; în caz contrar, se pot înregistra pagube materiale sau vătămări corporale.
- Înainte de a porni motorul, asigurai-vă că toate dispozitivele de acionare sunt în poziia neutră, că frâna de parcare este cuplată i că vă aflai în poziia de operare.
- Nu transportai persoane cu maina.
- inei trecătorii i copiii departe de zona de utilizare. Dacă trebuie să fie prezeni colegi de muncă, fii precaut i asigurai-vă că sunt montate la mină courile pentru iarbă.
- Utilizai maina doar în condiii bune de vizibilitate i ferii-vă de gropi i pericole ascunse.
- Evitai să tundei iarba în condiii de umezeală. Traciunea redusă poate cauza alunecarea mainii.
- Ţineţi mâinile i picioarele la distanţă de unităile de tăiere.
- Privii în spate i în jos înainte de a conduce maina în mararier, pentru a vă asigura că este liberă calea.
- Apropiai-vă cu atenie de curbele fără vizibilitate, tufiuri, copaci sau alte obiecte care vă pot afecta vizibilitatea.
- Oprii unităile de tăiere când nu tundei iarba.
- Când conducei maina, încetinii i virai, traversai drumurile i trotuarele cu mare atenie. Acordai întotdeauna dreptul de trecere.
- Operai motorul numai în zone bine ventilate. Gazele de eapament conin monoxid de carbon, care este letal odată ce este inhalat.
- Nu lăsai o mină pornită nesupravegheată.
- Înainte de a părăsi poziia de operare, efectuai următoarele:
  – Parcai maşina pe o suprafaţă uniformă.

– Coborâi unităile de tăiere la sol i asigurai-vă că sunt decuplate.
– Cuplai frâna de parcare.
– Opriţi motorul şi scoateţi cheia.
– Ateptai până ce toate micările se opresc.

- Operai maina doar în condiii de vizibilitate bună i în condiii meteo corespunzătoare. Nu utilizaţi maşina dacă există riscul unor descărcări electrice.

Sistem de protecie în caz de răsturnare (ROPS)

- Nu îndepărtai niciuna dintre componentele ROPS de pe mină.
- Asigurai-vă că centura de sigurană este cuplată i că o putei decupla rapid în caz de urgenă.
- Purtai întotdeauna centura de sigurană.
- Verificai cu atenie dacă există obstacole deasupra capului i nu intrai în contact cu acestea.
- Păstrai sistemul ROPS într-o stare de funcionare optimă, inspectându-l periodic pentru deteriorări i menţinând toate elementele de fixare strânse.
- Înlocuii toate componentele ROPS deteriorate. Nu le reparai sau modificai.

Siguranа în pantă

- Pantele reprezintă un risc major de accidente legate de pierderea controlului i răsturnare, care pot cauza vătămări grave sau decesul. Suntei responsabil pentru utilizarea în sigurană pe pante. Utilizarea mainii pe o pantă necesită atenie suplimentară.
- Evaluai starea curentă a terenului pentru a stabili dacă panta este sigură pentru utilizarea mainii, inclusiv întregul spaiu. Dai dovadă de sim practic i o judecată bună atunci când realizai această evaluare.
- Consultai instruciunile enumerate mai jos cu privire la operarea mainii pe pante. Înainte de a utiliza maina, verificai condiiile locului respectiv pentru a stabili dacă putei opera maina în condiiile din ziua respectivă i în locul respectiv. Modificările de pe teren pot duce la o schimbare legată de utilizarea în pantă a mainii.
- Evitai pornirea, oprirea sau virarea mainii în pantă. Evitai să schimbai brusc viteza sau direcia. Virai uor i treptat.
- Nu utilizai maina în nicio situaie în care traciunea, direcia sau stabilitatea este sub semnul întrebării.
- Îndepărtai sau marcai obstacole precum anurile, gropile, denivelările, pietrele sau alte pericole ascunse. Iarba înaltă poate ascunde obstacole. Terenul denivelat poate cauza răsturnarea mainii.
- Reinei faptul că utilizarea mainii pe iarbă udă, de-a lungul pantelor sau pe direcie descendentă poate duce la pierderea traciunii. Pierderea traciunii pentru roile motoare poate duce la alunecare i pierderea capacităii de frânare i direcionare.
- Fii extrem de precaut când utilizai maina în apropierea pantelor abrupte, anurilor, terasamentelor, cursurilor de apă sau altor zone periculoase. Maina se poate răsturna brusc dacă o roată trece peste margine sau marginea cedează. Păstrai o distană sigură între mină i orice sursă de pericol.
- Identificai pericolele de la baza pantei. Dacă există pericole, cosii panta cu o mină controlată pietonal.
- Dacă este posibil, meninei unităile de tăiere coborâte la sol în timpul utilizării pe pante. Ridicarea unităilor de tăiere în timpul utilizării în pantă poate genera instabilitatea mainii.
- Fii extrem de precaut cu sistemele de colectare a ierbii sau alte dispozitive de ataare. Acestea pot modifica stabilitatea mainii i pot cauza pierderea controlului.

Efectuarea rodajului mainii

Consultai manualul motorului furnizat împreună cu maina pentru procedurile de schimbare a uleiului i de întreinere recomandate în perioada de rodaj.

Pentru perioada de rodaj sunt necesare doar 8 ore de funcionare.

Deoarece primele ore de funcionare sunt eseniale pentru fiabilitatea viitoare a mainii, monitorizai îndeaproape funciile i performana, astfel încât să putei observa i corecta dificultăile minore, care ar putea cauza probleme majore. Verificai frecvent maina în timpul perioadei de rodaj, pentru a descoperi eventualele semne de scurgeri de ulei, elementele de fixare slăbite sau orice altă defeciune.

Pornirea motorului

Important: **Nu utilizai eter sau alte tipuri de lichid de aprindere.**

Notă: Este posibil să fie necesar să purjai sistemul de alimentare cu combustibil înainte de a porni motorul în cazul oricăreia dintre următoarele situaii:

- Pornirea iniială a unui motor nou.
- Motorul a încetat să funcioneze din cauza lipsei de combustibil.
- Au fost efectuate lucrări de întreinere asupra componentelor sistemului de alimentare cu combustibil.

Consultaţi *manualul operatorului* motorului.

1. Aezai-vă pe scaun, blocai frâna de parcare, decuplai maneta de ridicare/coborâre tundere iarbă i deplasai maneta de control al funcionării în poziia NEUTRĂ.
2. Eliberai pedala de traciune i asigurai-vă că pedala este în poziia NEUTRĂ.
3. Deplasai maneta de acceleraie în poziia de deplasare LENTĂ.
4. Introduceţi cheia în contact şi rotiţi-o în poziţia de PORNIRE. Meninei-o în poziia de PORNIRE până când se stinge indicatorul luminos cu privire la bujia incandescentă (aproximativ 6 secunde).
5. Rotiţi cheia de contact în sensul acelor de în poziţia START.

   Important: **Pentru a preveni supraîncălzirea demarorului, nu-l acionai mai mult de 10 secunde. După 10 secunde de pornire continuă, ateptai 60 de secunde înainte de a cupla din nou demarorul.**
6. Eliberai cheia imediat după ce pornete motorul i lăsai-o să se deplaseze în poziia de PORNIRE.
7. Lăsai motorul să se încălzească câteva minute înainte de a începe lucrul.

   Important: **Când pornii motorul pentru prima dată sau după o revizie a motorului, acionai maina înainte i în mararier timp de 1 până la 2 minute. Rotii volanul la stânga i la dreapta pentru a verifica răspunsul direciei. Apoi oprii motorul i ateptai până la oprirea tuturor pieselor mobile; consultai** **Oprirea motorului (Pagină 24)****. Verificai dacă există scurgeri de ulei, piese slăbite i orice alte defeciuni vizibile.**

Verificarea mainii după pornirea motorului

1. Deplasai maneta de acceleraie în poziia de deplasare RAPIDĂ.
2. Deplasai spre faă pentru scurt timp maneta de ridicare/coborâre tundere iarbă.

   Trebuie ca unităile de tăiere să coboare i toi cilindrii să se rotească.

   Notă: Maneta de control al funcionării trebuie să fie în poziia de mijloc (tundere iarbă) pentru rularea cilindrilor la coborârea unităilor de tăiere
3. Deplasai spre spate maneta de ridicare/coborâre tundere iarbă.

   Cilindrii de tăiere trebuie să se oprească din rotaie, iar unităile de tăiere trebuie să se ridice în poziia completă de transport.
4. Acionai frâna pentru a împiedica maina să se mite i acionai pedala de traciune în poziiile în faă i în mararier.
5. Continuai procedura de mai sus timp de 1 - 2 minute. Deplasai maneta de control al funcionării în poziia NEUTRĂ, blocai frâna de parcare i oprii motorul.
6. Verificai dacă există scurgeri de lichid i strângei fitingurile hidraulice dacă sunt găsite scurgeri.

   Notă: Când maina este nouă i rulmenii i cilindrii sunt strâni, este necesar să utilizai poziia de deplasare RAPIDĂ a manetei de acceleraie pentru această verificare. Este posibil să nu fie necesară setarea la deplasare rapidă a acceleraiei după perioada de rodaj.

   Notă: Dacă continuă să apară scurgeri de lichid, contactai distribuitorul autorizat Toro pentru asistenă i, dacă este necesar, pentru piese de schimb.

   Important: **O urmă de lichid pe motor sau garniturile roilor este normală. Garniturile necesită o cantitate mică de lubrifiant pentru a funciona corect.**

Oprirea motorului

1. Deplasai maneta de acceleraie în poziia de deplasare LENTĂ, tragei spre spate maneta de ridicare/coborâre tundere iarbă i deplasai maneta de control al funcionării în poziia NEUTRĂ.
2. Rotii cheia de contact în poziia OPRIRE i oprii motorul. Scoatei cheia din contact pentru a preveni pornirea accidentală.
3. Înainte de a depozita maina, închidei ventilul de închidere combustibil.

Verificarea sistemului de blocare de sigurană

Interval de service: Înainte de fiecare folosinţă sau zilnic

⚠ AVERTISMENT

În cazul în care comutatoarele de blocare de sigurană sunt deconectate sau deteriorate maina poate porni neateptat i poate cauza vătămări corporale.

- **Nu modificai comutatoarele de blocare.**
- **Verificai comutatoarele de blocare în fiecare zi i înlocuii comutatoarele deteriorate înainte de a utiliza maina.**

Obiectivul sistemului de blocare de sigurană este de a preveni funcionarea mainii în cazul în care este posibilă rănirea dumneavoastră sau deteriorarea mainii.

Sistemul de blocare de sigurană previne pornirea motorului, cu excepia următoarelor situaii:

- Pedala de traciune este în poziia NEUTRĂ.
- Maneta de control al funcionării este în poziia NEUTRĂ.

Sistemul de blocare de sigurană previne pornirea mainii, cu excepia următoarelor situaii:

- Frâna de parcare este decuplată.
- Vă aflai pe scaunul operatorului.
- Maneta de control al funcionării este în poziia TUNDERE IARBĂ sau în poziia TRANSPORT.

Sistemul de blocare de sigurană previne operarea cilindrilor cu excepia cazului în care maneta de control al funcionării este în poziia TUNDERE IARBĂ.

Verificarea pedalei de traciune

Efectuai zilnic următoarele verificări ale sistemului pentru a vă asigura că sistemul de blocare de sigurană funcionează corect:

1. Aezai-vă pe scaun, deplasai pedala de traciune în poziia NEUTRĂ, deplasai maneta de control al funcionării în poziia NEUTRĂ i acionai frâna de parcare.
2. Încercai să deplasai pedala de traciune în faă sau în spate.

   Pedala nu trebuie să se mite, ceea ce indică faptul că sistemul de blocare funcionează corect. Remediai problema dacă nu funcionează corect.

Verificarea maneta de control al funcionării

1. Aezai-vă pe scaun, deplasai pedala de traciune în poziia NEUTRĂ, deplasai maneta de control al funcionării în poziia NEUTRĂ i acionai frâna de parcare.
2. Deplasai maneta de control al funcionării în poziia TUNDERE IARBĂ sau în poziia TRANSPORT i încercai să pornii motorul.

   Motorul nu trebuie să pornească, ceea ce indică faptul că sistemul de blocare funcionează corect. Remediai problema dacă nu funcionează corect.
3. Aezai-vă pe scaun, deplasai pedala de traciune în poziia NEUTRĂ, deplasai maneta de control al funcionării în poziia NEUTRĂ i acionai frâna de parcare.
4. Pornii motorul i deplasai maneta de control al funcionării în poziia TUNDERE IARBĂ sau în poziia TRANSPORT.

   Motorul trebuie să se oprească, ceea ce indică faptul că sistemul de blocare funcionează corect.

   Remediai problema dacă nu funcionează corect.

Verificarea comutatorului pentru prezena operatorului

1. Aezai-vă pe scaun, deplasai pedala de traciune în poziia NEUTRĂ, deplasai maneta de control al funcionării în poziia NEUTRĂ i acionai frâna de parcare.
2. Pornirea motorului.
3. Eliberai frâna de parcare, deplasai maneta de control al funcionării în poziia TUNDERE IARBĂ i ridicai-vă de pe scaun.

   Motorul trebuie să se oprească, ceea ce indică faptul că sistemul de blocare funcionează corect. Remediai problema dacă nu funcionează corect.

Verificarea manetei ridicare/coborâre tundere iarbă

1. Aezai-vă pe scaun, deplasai pedala de traciune în poziia NEUTRĂ, deplasai maneta de control al funcionării în poziia NEUTRĂ i acionai frâna de parcare.
2. Pornirea motorului.
3. Deplasai în faă maneta de ridicare/coborâre tundere iarbă pentru a coborî unităile de tăiere. Unităile de tăiere trebuie să coboare, dar să nu înceapă să se rotească.

   Dacă încep să se rotească, sistemul de blocare de sigurană nu funcionează corect; remediai problema înainte de a utiliza maina.

Conducerea mainii fără a tunde iarba

- Asiguraţi-vă că unităţile de tăiere sunt complet ridicate.
- Deplasai maneta de control al funcionării în poziia TRANSPORT.
- Folosii frânele pentru a încetini maina în timp ce coborâi pe pante abrupte pentru a evita pierderea controlului.

- Apropiai-vă întotdeauna de zonele cu acces dificil cu o viteză redusă i traversai cu atenie zonele cu unghi mare de înclinare.
- Familiarizai-vă cu lăimea mainii. Nu încercai să trecei printre obiecte apropiate pentru a preveni deteriorarea costisitoare i timpii de nefuncionare.

Tunderea zonei verzi

Important: **Dacă sună alarma detectorului de scurgeri (dacă este prezent) sau observai o scurgere de ulei în timp ce tundei o zonă verde, ridicai imediat unităile de tăiere, conducei direct în afara zonei verzi i oprii maina într-o zonă din afara acesteia. Determinai cauza scurgerii i remediai problema.**

Înainte de a tunde gazonul, găsii o zonă liberă i exersai îndeplinirea funciilor de bază ale mainii (de exemplu, pornirea i oprirea mainii, ridicarea i coborârea unităilor de tăiere i efectuarea virajelor).

Verificai gazonul pentru a determina eventuale reziduuri, îndepărtai steagul din cupă i determinai cea mai bună direcie de tundere a ierbii. Luai drept bază direcia de tundere a ierbii anterioară. Tundei iarba întotdeauna într-un model alternativ faă de tunderea anterioară, astfel încât firele de iarbă să fie culcate într-o măsură mai mică i, prin urmare, să fie mai greu să rămână prinse între lamele cilindrului i contracuit.

Tăierea zonei verzi

1. Abordai zona verde cu maneta de control al funcionării în poziia TUNDERE IARBĂ i acceleraia la viteză maximă.
2. Începei de la o margine a zonei verzi, astfel încât să putei utiliza procedura de tăiere cu panglică.

   Notă: Acest lucru menine compactarea la minim i lasă un model îngrijit i atrăgător pe zona verde.
3. Împingei în faă maneta de ridicare/coborâre tundere iarbă în timp ce marginile din faă ale courilor pentru iarbă traversează marginea exterioară a zonei verzi.

   Notă: Această procedură coboară unităile de tăiere pe gazon i pornete cilindrii.

   Important: **Unitatea de tăiere centrală coboară i se ridică uor după ce coboară i unităile de tăiere din faă; prin urmare, trebuie să exersai obinerea sincronizării necesare pentru a minimiza operaia de cosire de curăare.**

   Notă: Întârzierea ridicării i coborârii unităii centrale de tăiere depinde de temperatura uleiului hidraulic. Uleiul hidraulic rece are drept rezultat o întârziere mai mare. Pe măsură ce temperatura uleiului crete, timpul de întârziere devine mai scurt.
4. La trecerile de retur efectuai suprapuneri minime peste tăierea anterioară.

   Notă: Pentru a ajuta la meninerea unei linii drepte de-a lungul zonei verzi i meninerea mainii la o distană egală de marginea tăieturii anterioare, imaginai-vă o linie vizuală cu aproximativ 1,8 până la 3 m înaintea mainii până la marginea poriunii netăiate a zonei verzi (Figura 23). Includei marginea exterioară a volanului ca parte a liniei vizuale; adică inei marginea volanului aliniată cu un punct care este meninut întotdeauna la aceeai distană faă de partea din faă a mainii.
5. Pe măsură ce marginile din faă ale courilor traversează marginea zonei verzi, tragei spre spate maneta de ridicare/coborâre tundere iarbă i meninei-o în poziie până la ridicarea tuturor unităilor de tăiere. Acest lucru oprete cilindrii i ridică unităile de tăiere.

   Important: **Cronometrai corect acest pas, astfel încât să nu tăiai în zona marginii, dar să tăiai cât mai mult posibil în zona verde pentru a minimiza cantitatea de iarbă rămasă de cosit în jurul periferiei exterioare.**
6. Pentru a reduce timpul de operare i pentru a uura alinierea pentru trecerea următoare, virai maina în direcie opusă, apoi virai-o în direcia poriunii netăiate. Această micare este un viraj în formă de lacrimă (Figura 22), care aliniază rapid maina pentru trecerea următoare.

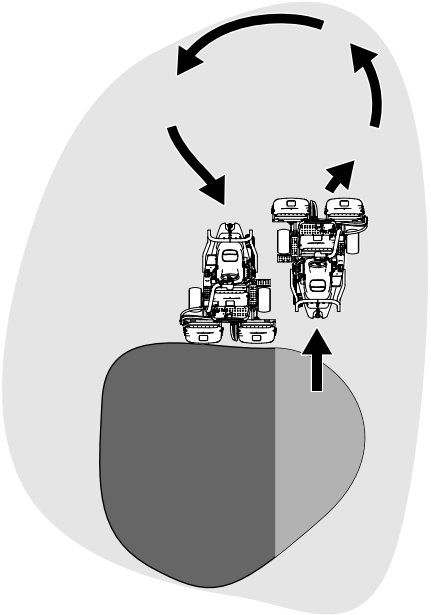

Figura 22

Notă: Încercai să facei un viraj cât mai scurt posibil, cu excepia anotimpului cald - un arc mai larg minimizează deteriorarea gazonului.

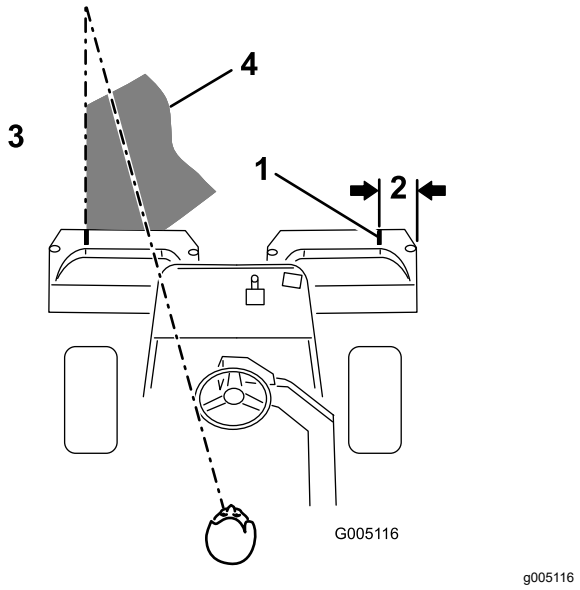

Figura 23

1. Bandă de aliniere
2. Aproximativ 12,7 cm
3. Tăiai iarba în stânga.
4. Păstrai un punct focal de 2 până la 3 m în faa mainii.

Notă: Volanul nu revine la poziia iniială după ce finalizai un viraj.

Important: **Nu oprii niciodată maina pe o zonă verde în timp ce sunt cuplate unităile de tăiere, deoarece se poate deteriora gazonul. Oprirea mainii pe o zonă verde umedă poate lăsa urme sau adâncituri de la roi.**

Tăierea periferiei i finalizarea lucrării

1. Finalizai de tăiat zona verde cosind periferia. Schimbai direcia de tăiere faă de cea anterioară.

   Notă: Folosii maneta de acceleraie pentru a regla viteza mainii atunci când tăiai periferia. Acest lucru va potrivi tăierea ierbii cu zona verde i poate reduce inelul triplex.

   Notă: inei întotdeauna cont de condiiile meteo i de starea gazonului i asigurai-vă că schimbai direcia de cosire faă de tăierea anterioară.

2. Când ai finalizat cosirea periferiei exterioare, apăsai spre spate maneta de ridicare/coborâre tundere iarbă pentru a opri cilindrii, apoi ieii din zona verde. Când toate unităile de tăiere sunt îndepărtate din zona verde, ridicai-le.

   Notă: Acest pas minimizează aglomerările de iarbă lăsate pe zona verde.

3. Repoziionai steagul.
4. Golii courile pentru iarbă de toată iarba tăiată înainte de a transporta maina la următoarea zonă verde.

   Notă: Iarba tăiată umedă i grea exercită o presiune excesivă asupra courilor i adaugă greutate inutilă mainii, ceea ce sporete sarcina asupra sistemelor mainii (de exemplu, motor, sistem hidraulic i frâne).

După utilizare

Sigurana după utilizare

Sigurana generală

- Acionai frâna de parcare, oprii motorul, scoateţi cheia din contact şi aşteptaţi oprirea oricărei micări înainte de a părăsi poziţia operatorului. Lăsai maina să se răcească înainte de reglarea, repararea, curăarea sau depozitarea acesteia.
- Curăai iarba i reziduurile de pe unităile de tăiere i dispozitivele de acionare pentru a ajuta la prevenirea incendiilor. tergei scurgerile de ulei sau combustibil.
- Oprii alimentarea cu combustibil în timpul depozitării sau al transportului mainii.
- Decuplai dispozitivul de acionare de la dispozitivul de ataare ori de câte ori transportai sau nu utilizai maina.
- Înainte de a o depozita în orice spaiu, lăsai maina să se răcească.
- Întreinei i curăai centura (centurile) de sigurană, după cum este necesar.
- Nu depozitai maina sau recipientul cu combustibil într-o zonă cu o flacără deschisă, scântei sau o lampă martor, precum pe un boiler sau alte dispozitive electrice.

Sigurana tractării

- Tractai doar cu o mină care are un dispozitiv de cuplare proiectat pentru tractare. Nu ataai echipamentele tractate decât în punctul de cuplare.
- Respectai recomandările producătorului cu privire la limitele de greutate pentru echipamentul tractat i tractarea pe pante. Pe pante, greutatea echipamentului tractat poate cauza pierderea traciunii i pierderea controlului.
- Nu lăsai niciodată copiii sau alte persoane să se apropie de echipamentul tractat.
- Conducei încet i lăsai o distană suplimentară pentru a opri atunci când tractai.

Verificarea i curăarea după tunderea ierbii

După tunderea ierbii, spălai bine maina cu un furtun de grădină fără duză, astfel încât presiunea excesivă a apei să nu contamineze i deterioreze garniturile i a rulmenii. **Nu spălai cu apă motorul cald sau conexiunile electrice.**

Important: **Nu folosii apă salmastră sau recuperată pentru a curăa maina.**

Important: **Nu folosii echipamente de spălat cu jet de mare presiune pentru a spăla maina. Echipamentele de spălat cu jet de mare presiune pot deteriora sistemul electric, pot desprinde autocolante importante sau pot îndepărta lubrifiantul necesar din punctele de frecare. Evitai utilizarea excesivă a apei în apropierea panoului de comandă, motorului i bateriei.**

Important: **Nu spălai maina cu motorul pornit. Spălarea mainii cu motorul pornit poate cauza deteriorarea componentelor interne ale motorului.**

După spălarea mainii efectuai următoarele:

- Verificai maina pentru a descoperi posibile scurgeri de ulei hidraulic urme de deteriorare sau uzură a componentelor hidraulice i mecanice.
- Verificai unităile de tăiere pentru a determina dacă sunt ascuite.
- Lubrifiai ansamblul arbore de frână cu ulei SAE 30 sau lubrifiant spray pentru a preveni coroziunea i pentru a asigura funcionarea corespunzătoare a mainii la următoarea lucrare de tundere a ierbii.

Tractarea mainii

În caz de urgenă, putei tracta maina pe o distană de până la 0,4 km.

Important: **Nu împingei sau tractai maina cu o viteză mai mare de 3 până la 5 km/h pentru a evita deteriorarea sistemului de propulsie. Dacă trebuie să transportai maina pe o distană mai mare de 0,4 km, transportai-o pe un camion sau remorcă.**

1. Localizai supapa de bypass pe pompă i efectuai 2 rotiri complete în sens invers acelor de ceasornic (Figura 24).

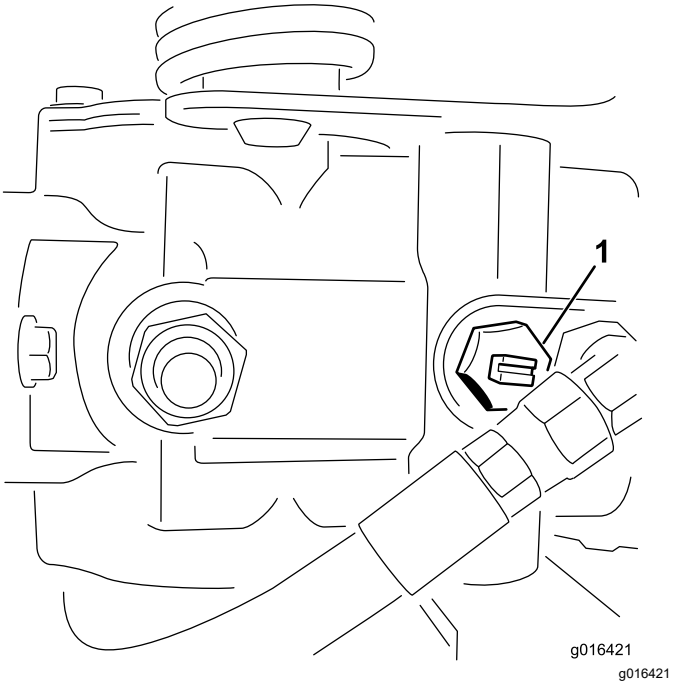

Figura 24
Vedere din partea inferioară

1. Supapă de bypass

2. Înainte de a porni motorul, închidei supapa de bypass prin 2 rotiri complete în sensul acelor de ceasornic (Figura 24).

   Important: **Nu pornii motorul când supapa este deschisă.**

Transportul mainii

- Încărcai sau descărcai cu grijă maina pe/de pe o remorcă sau un camion.
- Utilizai o rampă de lăime completă pentru a încărca maina pe o remorcă sau un camion.
- Legai maina în sigurană folosind curele, lanuri, cabluri sau frânghii. Atât curelele din faă, cât i cele din spate trebuie să fie îndreptate în jos i spre exteriorul mainii (Figura 25).

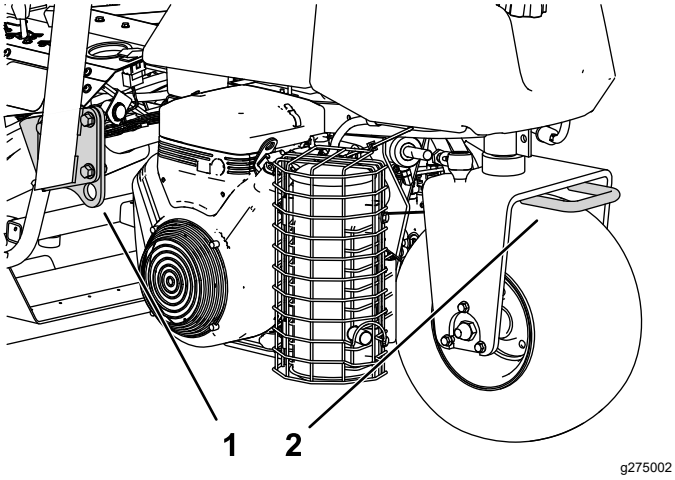

Figura 25

1. Inel de legare (pe fiecare parte)
2. Inel de legare spate

Întreţinere

⚠ AVERTISMENT

Neefectuarea corespunzătoare a lucrărilor de întreinere pentru maină poate duce la defectarea prematură a sistemelor mainii, cauzând posibile vătămări dumneavoastră sau celor din jur.

Păstrai maina întreinută corespunzător i în stare bună de funcionare, astfel cum este indicat în aceste instruciuni.

Notă: Determinaţi partea stângă şi dreaptă a maşinii din poziţia de operare normală.

Notă: Descărcai gratuit schema electrică sau a sistemului hidraulic vizitând www.Toro.com i căutând maina dumneavoastră în linkul Manuale de pe pagina de pornire.

Important: **Consultaţi manualul operatorului motorului pentru proceduri de întreţinere suplimentare.**

⚠ ATENŢIE

Dacă lăsai cheia în contact, cineva poate porni în mod accidental motorul i vă poate răni pe dumneavoastră sau ali trecători.

Scoatei cheia din contact înainte de a efectua orice lucrare de întreinere.

Sigurană în timpul întreinerii

- Înainte de a părăsi poziia operatorului, realizai următorii pai:
  - Parcai maşina pe o suprafaţă uniformă.
  - Decuplai unitatea (unităile) de tăiere.
  - Cuplai frâna de parcare.
  - Opriţi motorul şi scoateţi cheia.
  - Ateptai până ce toate micările se opresc.
- Lăsai componentele mainii să se răcească înainte de a realiza lucrările de întreinere.
- Dacă este posibil, nu efectuai lucrări de întreinere cu motorul în funciune. Păstrai distana faă de piesele mobile.
- Sprijinii maina cu cricuri tip capră ori de câte ori lucrai sub mină.
- Depresurizai cu grijă componentele cu energie stocată.
- Meninei toate componentele mainii în stare bună de funcionare i bine fixate.
- Înlocuii toate autocolantele uzate sau deteriorate.
- Pentru a asigura performana optimă i sigură a mainii, utilizai doar piese de schimb originale Toro. Piesele de schimb ale altor producători pot fi periculoase i pot anula garania produsului.

Program(e) de întreţinere recomandat(e)

Interval de întreţinere şi service	Procedură de întreţinere
După prima oră	• Strângei prezoanele.
După primele 8 ore	• Verificai tensionarea curelei alternatorului.
După primele 10 ore	• Strângei prezoanele.
După primele 50 ore	• Schimbai uleiul de motor i filtrul. • Verificai turaia motorului (la ralanti i la accelerare maximă).
Înainte de fiecare folosinţă sau zilnic	• Verificai centura (centurile) de sigurană pentru a descoperi urme de uzură, tăieturi i alte deteriorări. Înlocuii centura (centurile) de sigurană dacă vreo componentă nu funcionează corect. • Verificai sistemul de blocare de sigurană • Verificai sistemul de blocare de sigurană. • Verificai i curăai după tunderea ierbii. • Verificaţi nivelul uleiului de motor. • Scurgei apa din filtrul de combustibil. • Verificarea presiunii din anvelope. • Curăai ecranul radiatorului. Curăai-l din oră în oră în condiii de mediu cu foarte mult praf i murdărie. • Verificaţi nivelul lichidului de răcire pentru motor. • Verificai nivelul de ulei hidraulic. • Verificarea liniilor i furtunurilor hidraulice. • Verificai contactul dintre cilindru i contracuţit.
La intervale de 50 de ore	• Lubrifiai maina. (De asemenea, aplicai lubrifiant după fiecare spălare). • Lubrifiai toi rulmenii i bucele. • Verificai cablurile bateriei.
La intervale de 100 de ore	• Schimbai uleiul de motor i filtrul.
La intervale de 200 de ore	• Asigurai întreinerea filtrului de aer (mai frecvent atunci când lucrai în condiţii de mediu cu mult praf sau murdărie). • Strângei prezoanele.
La intervale de 500 de ore	• Înlocuii filtrul de combustibil.
La intervale de 800 de ore	• Dacă nu utilizai uleiul hidraulic recomandat sau dacă ai umplut vreodată rezervorul cu un ulei alternativ, înlocuii uleiul hidraulic, filtrul i elementul de aerisire al rezervorului. • Verificai turaia motorului (la ralanti i la accelerare maximă). • Verificai jocul supapelor.
La intervale de 1.000 de ore	• Dacă utilizai uleiul hidraulic recomandat, înlocuii filtrul pentru ulei hidraulic.
La intervale de 2.000 de ore	• Dacă utilizai uleiul hidraulic recomandat, înlocuii uleiul hidraulic.
Anual	• Rodajul frânelor.
La fiecare 2 ani	• Verificai conductele de combustibil i racordurile. • Golii i purjai sistemul de răcire. • Înlocuii furtunurile slăbite.

Listă de verificare pentru întreinerea zilnică

Copiai această pagină pentru utilizare de rutină.

Verificări de întreinere	Pentru săptămâna:						
	Luni	Mari	Miercuri	Joi	Vineri	Sâmbătă	Du
Verificai funcionarea sistemului de blocare de sigurană.							
Verificai funcionarea instrumentului							
Verificai funcionarea frânei.							
Verificai filtrul de combustibil/separatorul de apă.							
Verificai nivelul de combustibil.							
Verificaţi nivelul uleiului de motor.							
Verificai nivelul de ulei hidraulic.							
Curăai ecranul i radiatorul.							
Verificai filtrul de aer.							
Verificai orice zgomote neobinuite ale motorului.							
Verificai reglarea alinierii contracuţitului cu cilindrul.							
Verificai dacă există deteriorări ale furtunurilor hidraulice.							
Verificai dacă există scurgeri de lichide.							
Verificarea presiunii din anvelope.							
Verificai reglarea înălimii de tăiere.							
Lubrifiai toate fitingurile de lubrifiere.[1]							
Lubrifiai conexiunile traciunii i frânei.							
Retuai vopseaua deteriorată.							
1. Imediat după fiecare spălare, indiferent de intervalul menionat.							

Notare pentru zonele de interes

Inspecie efectuată de:		
Element	**Dată**	**Informaii**

Lubrifiere

Lubrifierea mainii

Interval de service: La intervale de 50 de ore (De asemenea, aplicai lubrifiant după fiecare spălare).

Maina este echipată cu fitinguri de lubrifiere care trebuie lubrifiate în mod regulat cu lubrifiant cu litiu nr. 2, pentru aplicaii generale. Dacă maina funcionează în condiii normale, lubrifiai toi rulmenii i bucele **după fiecare** 50 de ore de funcionare. Lubrifiai imediat fitingurile după fiecare spălare, indiferent de intervalul menionat.

Următoarele buce i rulmeni ai mainii trebuie lubrifiate:

- Butuc roată spate (1) (Figura 26)

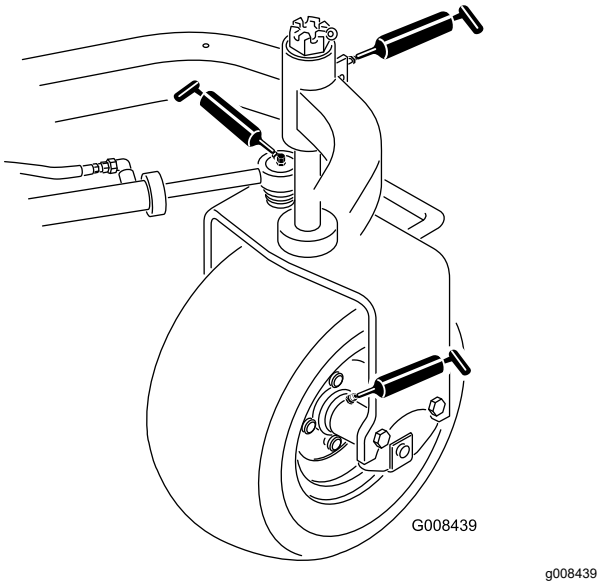

Figura 26

- Rulment cu rolă (1) (Figura 26)
- Cilindru de direcie (2) (Figura 26)
- Brae de ridicare (3) (Figura 27)

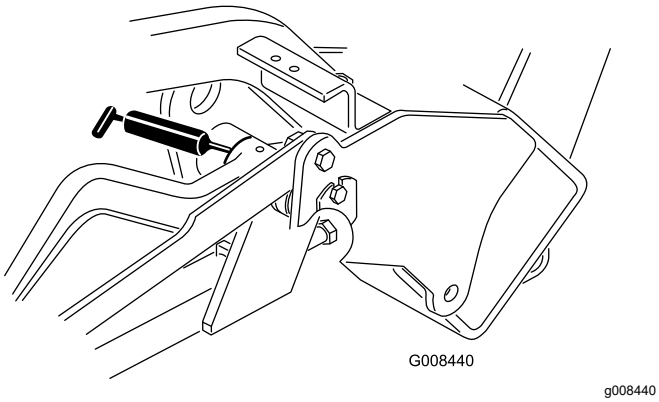

Figura 27

- Pivotare pedală de traciune (1) (Figura 28)

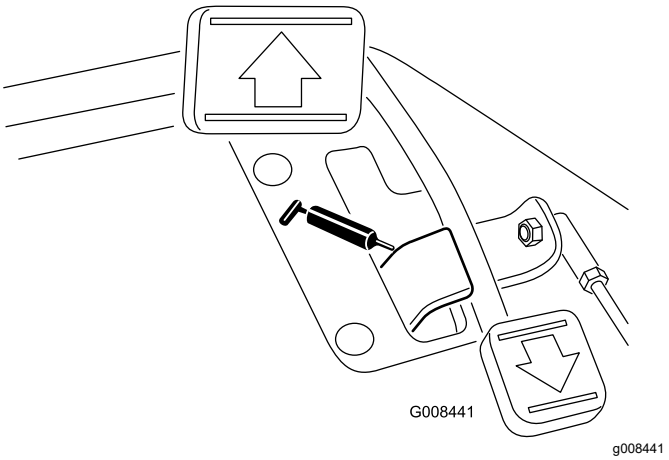

Figura 28

- Pivotare cadru de susinere (3) (Figura 29)

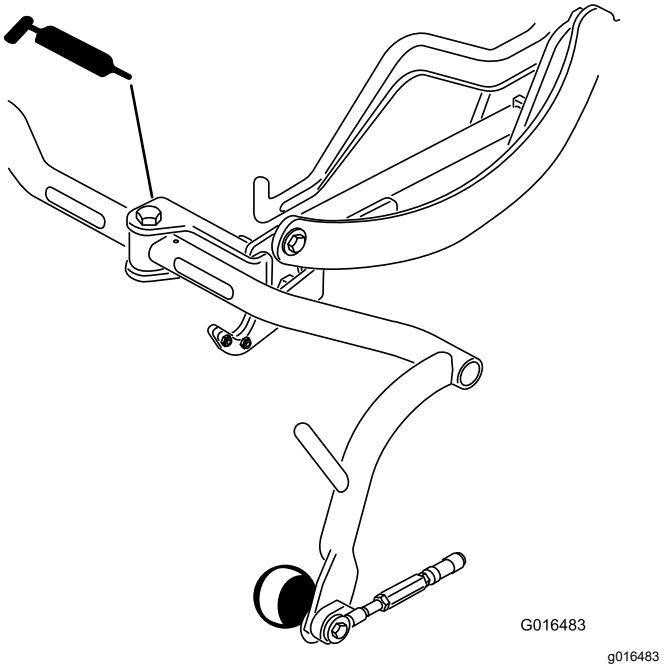

Figura 29

1. tergei fitingul de lubrifiere, încât corpurile străine să nu poată să pătrundă în rulment sau bucă.
2. Pompai lubrifiant în rulment sau bucă.
3. tergei excesul de lubrifiant.
4. Aplicai unsoare pe arborele canelat al motorului cilindrului i pe braul de ridicare atunci când unitatea de tăiere este demontată pentru lucrări de service.
5. După curăare, aplicai zilnic câteva picături de ulei de motor SAE 30 sau de lubrifiant spray (WD 40) în toate punctele de pivotare.

Notă: Consultai *Manualul operatorului* pentru cerinele de lubrifiere privind unitatea de tăiere.

Întreţinere motor

Sigurana motorului

- Oprii motorul înainte de a verifica uleiul sau de a adăuga ulei în carter.
- Nu modificai viteza regulatorului motorului i nu supraturai motorul.

Întreinerea filtrului de aer

Interval de service: La intervale de 200 de ore—Asigurai întreinerea filtrului de aer (mai frecvent atunci când lucrai în condiţii de mediu cu mult praf sau murdărie).

- Verificai dacă există deteriorări la nivelul corpului filtrului de aer care ar putea cauza o scurgere de aer; înlocuii-l dacă este deteriorat. Verificai întregul sistem de admisie pentru a descoperi eventuale scurgeri, deteriorări sau cleme de furtun slăbite.
- Schimbarea filtrului de aer înainte de a fi necesar nu face decât să mărească pericolul de pătrundere a murdăriei în motor, atunci când este scos filtrul.
- Asigurai-vă de amplasarea corectă a capacului i de faptul că etanează perfect corpul filtrului de aer.

1. Eliberai elementele care fixează capacul filtrului de aer pe corpul acestuia (Figura 30).

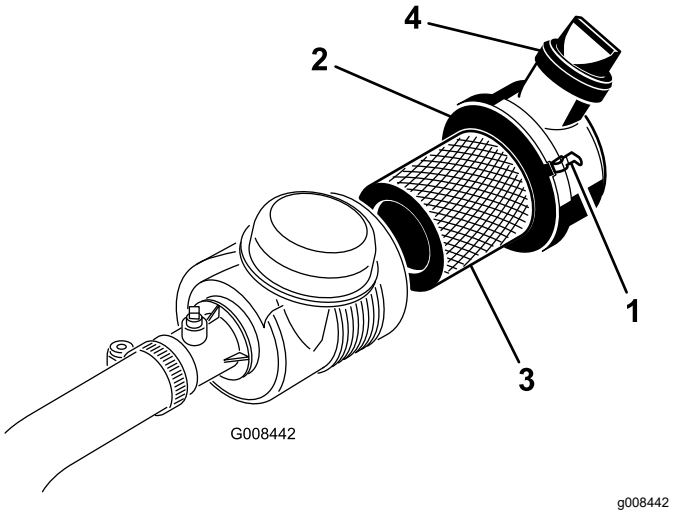

Figura 30

1.	Elemente de fixare filtru de aer	3.	Filtru
2.	Capac anti-praf	4.	Valvă de evacuare

2. Îndepărtai capacul filtrului de aer de pe corpul acestuia.
3. Înainte de a îndepărta filtrul, utilizai aer de joasă presiune (2,75 bar, curat i uscat) pentru a ajuta la îndepărtarea acumulărilor mari de reziduuri dintre exteriorul filtrului primar i recipient. Acest proces de curăare previne intrarea reziduurilor în admisie atunci când scoatei filtrul primar.

   Important: **Evitai utilizarea aerului de înaltă presiune, care ar putea fora murdăria să treacă prin filtru în zona de admisie.**

4. Îndepărtai i înlocuii filtrul primar, după cum urmează:

   Important: **Nu curăai elementul uzat.**

   A. Verificai filtrul nou pentru eventuale daune de transport; **nu utilizai un element deteriorat.**

   B. Îndepărtai cu grijă filtrul vechi din corpul filtrului i eliminai-l.

   C. Introducei noul filtru, presând pe marginea exterioară a acestuia pentru a-l amplasa în recipient, verificând capătul elementului de etanare al filtrului i corpului acestuia.

   Important: **Nu presai la nivelul centrului flexibil al filtrului.**

5. Curăai orificiul pentru eliminarea murdăriei de pe capacul detaabil. Îndepărtai valva de ieire din cauciuc de la capac, curăai cavitatea i înlocuii valva de ieire.
6. Montai capacul, orientând valva de ieire din cauciuc în jos, într-o poziie aproximativ între cea corespunzătoare orei 5 i orei 7 când este privită de la extremitate.
7. Asigurai-vă că elementele fixează corespunzător capacul pe corp (Figura 30).

Întreinerea uleiului de motor

Verificarea nivelului uleiului de motor

Interval de service: Înainte de fiecare folosinţă sau zilnic

Motorul este livrat cu 3,7 l de ulei (cu filtru) în carter; totui, trebuie să verificai nivelul uleiului înainte i după prima pornire a motorului.

Utilizai ulei de motor de înaltă calitate, care îndeplinete următoarele specificaii:

- Nivel necesar clasificare API: CH–4, CI–4 sau superior.
- Ulei preferat: SAE 10W–30
- Ulei alternativ: SAE 15W–40

Uleiul de motor Toro Premium este pus la dispoziie distribuitorul autorizat, cu clasa de vâscozitate 10W–30. Consultai Catalogul de piese de schimb pentru numerele de piesă.

Notă: Cel mai bun moment pentru a verifica uleiul de motor este atunci când motorul este rece, înainte de a fi pornit la începutul zilei. Dacă a fost deja pornit, lăsai uleiul să se scurgă înapoi în carter timp de cel puin 10 minute înainte de a verifica. Dacă nivelul uleiului este la sau sub marcajul Add (adaugă) de pe jojă, adăugai ulei pentru a aduce nivelul uleiului la marcajul FULL (PLIN).**Nu umpleţi excesiv**.

Important: **Meninei nivelul uleiului de motor între limitele superioare i inferioare de pe jojă; motorul se poate defecta dacă îl pornii cu prea mult sau prea puin ulei.**

1. Parcai maina pe o suprafaă plană, oprii motorul i scoatei cheia.
2. Scoatei joja i tergei-o cu o lavetă curată (Figura 32).

   Important: **Scoateţi joja în timp ce adăugai ulei de motor. Când adăugai ulei de motor *trebuie să existe* un spaiu liber între dispozitivul de umplere cu ulei i orificiul de umplere de pe capacul valvei, aa cum se arată în Figura 31. Acest spaiu liber este necesar pentru a permite aerisirea în timpul umplerii, ceea ce împiedică scurgerea uleiului în tubul de aerisire.**

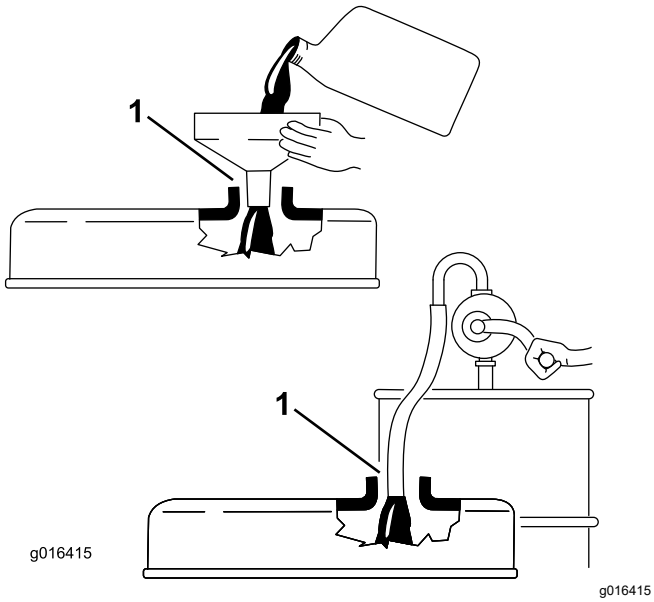

Figura 31

1. Observai spaiul liber

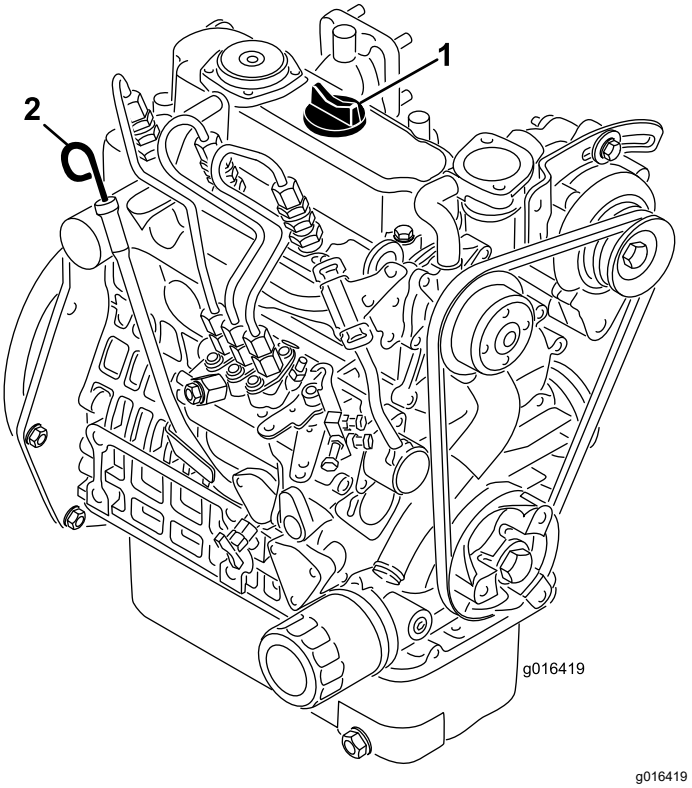

Figura 32

1. Capac buon
2. Jojă

3. Împingei joja în tub i asigurai-vă că este aezată complet.
4. Scoateţi joja din tub şi verificaţi nivelul uleiului.

   Notă: Dacă nivelul uleiului este scăzut, scoatei capacul buonului de la capacul valvei i adăugai **lent** o cantitate suficientă de ulei pentru a ridica nivelul până la marcajul FULL (PLIN) de pe jojă.

   Adăugai uleiul încet i verificai nivelul des în timpul acestui proces. **Nu umpleţi excesiv.**
5. Repoziionai joja.
6. Pornii i rulai motorul la ralanti timp de 30 de secunde, apoi oprii motorul. Ateptai 30 de secunde, apoi repetai paii 2 - 5.
7. Montai ferm capacul buonului i joja.

Schimbarea uleiului de motor i a filtrului

Interval de service: După primele 50 ore

La intervale de 100 de ore

1. Scoatei buonul de golire (Figura 33) i lăsai uleiul să curgă într-o tavă de golire. Atunci când uleiul nu mai curge, montai buonul de golire.

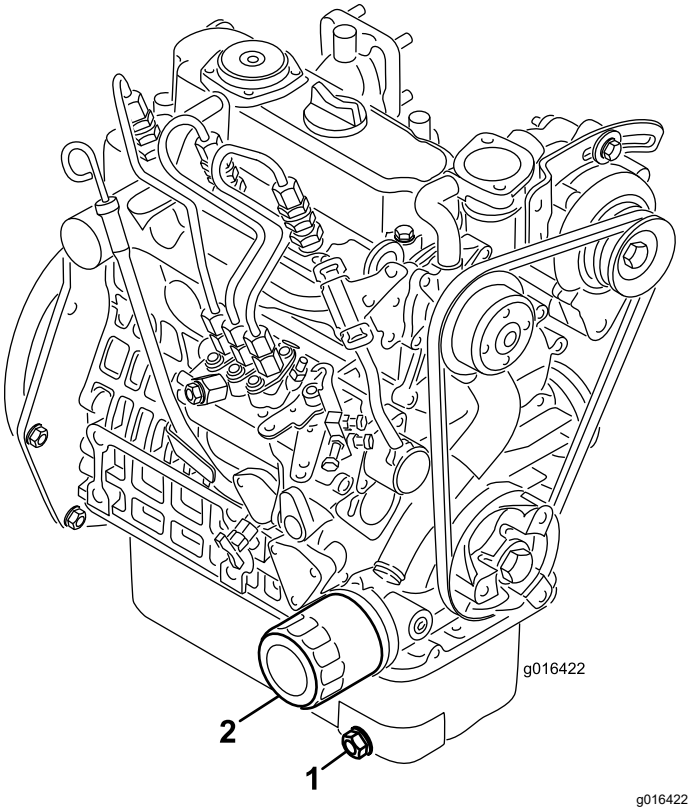

Figura 33

1. Buşon de golire
2. Filtru de ulei

2. Demontai filtrul de ulei. Aplicai un strat subire de ulei curat pe garnitura filtrului nou.
3. Înurubai filtrul manual până când garnitura intră în contact cu adaptorul filtrului, apoi strângei cu încă ½ - ¾ tură. **Nu strângei excesiv**.
4. Adăugaţi ulei în carter; consultai Schimbarea uleiului de motor i a filtrului (Pagină 35).
5. Eliminai uleiul uzat i filtrul în mod corespunzător.

Întreţinerea sistemului de carburant

Scurgerea apei din filtrul de combustibil

Interval de service: Înainte de fiecare folosinţă sau zilnic

1. Parcai maşina pe o suprafaţă plană i oprii motorul.
2. Aezai o tavă de golire sub filtrul de combustibil.
3. Deschidei buonul de golire de pe filtrul de combustibil cu aproximativ o tură i golii apa acumulată (Figura 34).

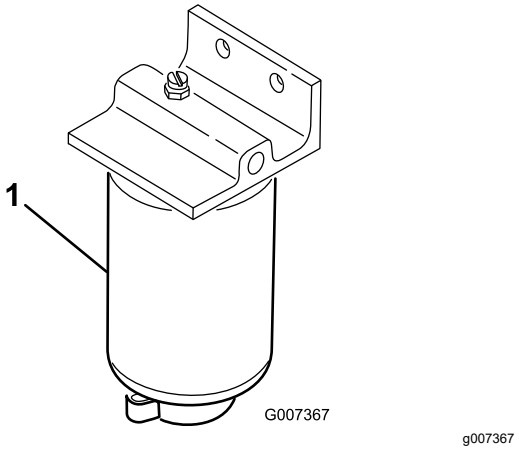

Figura 34

1. Filtru de combustibil

4. Strângei buonul după scurgere.

   Notă: Deoarece apa acumulată va fi amestecată cu motorina, golii filtrul de combustibil într-un recipient adecvat i eliminai în mod corespunzător.

Înlocuirea filtrului de combustibil

Interval de service: La intervale de 500 de ore

1. Închidei ventilul de închidere combustibil (Figura 35) de sub rezervorul de combustibil.

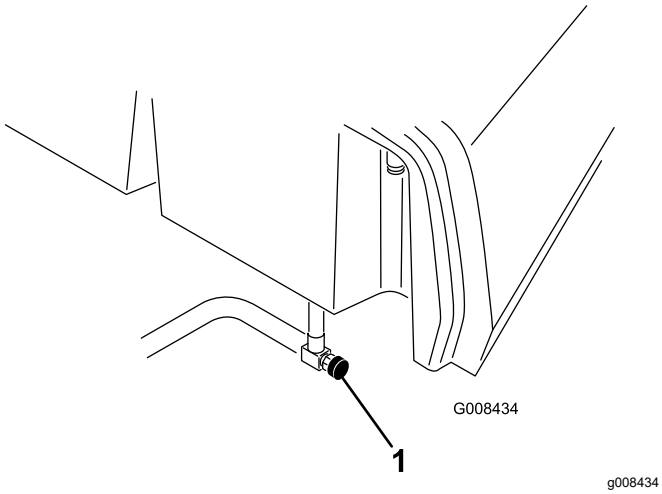

Figura 35

1. Ventil de închidere combustibil

2. Curăţaţi zona de montare a recipientului filtrului.
3. Aezai o tavă de golire sub filtrul de combustibil.
4. Deschidei buonul de golire al filtrului i supapa de respiraie (Figura 36).

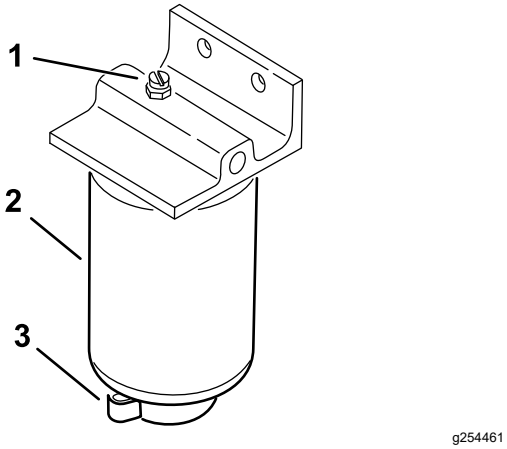

Figura 36

1. Supapă de respiraie
2. Filtru de combustibil
3. Buon de golire al filtrului

5. Scoatei recipientul filtrului i curăai suprafaa de montare.
6. Lubrifiai garnitura de pe recipientul filtrului cu ulei curat.
7. Montai manual recipientul pentru filtrul de combustibil, până când garnitura intră în contact cu suprafaa de montare, apoi rotii-l încă o jumătate de tură.
8. Strângeţi buşonul de golire de la partea inferioară a recipientului pentru filtrul de combustibil i deschidei ventilul de închidere a combustibilului.
9. Eliminai combustibilul i filtrul conform legislaiei locale.

Verificarea conductelor de combustibil i a racordurilor

Interval de service: La fiecare 2 ani

Verificai conductele de combustibil pentru deteriorări, defeciuni sau racorduri slăbite.

Întreţinerea sistemului electric

Sigurană privind sistemul electric

- Deconectai bateria înainte de repararea mainii. Deconectai întâi borna negativă, apoi borna pozitivă. Conectai întâi borna pozitivă, apoi borna negativă.
- Încărcai bateria într-un spaiu deschis, bine ventilat, departe de scântei sau flăcări. Deconectai încărcătorul înainte de a conecta sau deconecta bateria. Purtai îmbrăcăminte de protecie i utilizai scule izolate.

Accesarea bateriei

Bateria este situată sub capacul din stânga scaunului operatorului (Figura 37).

Îndepărtai uruburile (Figura 37), aibele i piuliele pentru a scoate capacul. După ce ai accesat bateria, utilizai elementele de fixare pentru a fixa capacul pe mină.

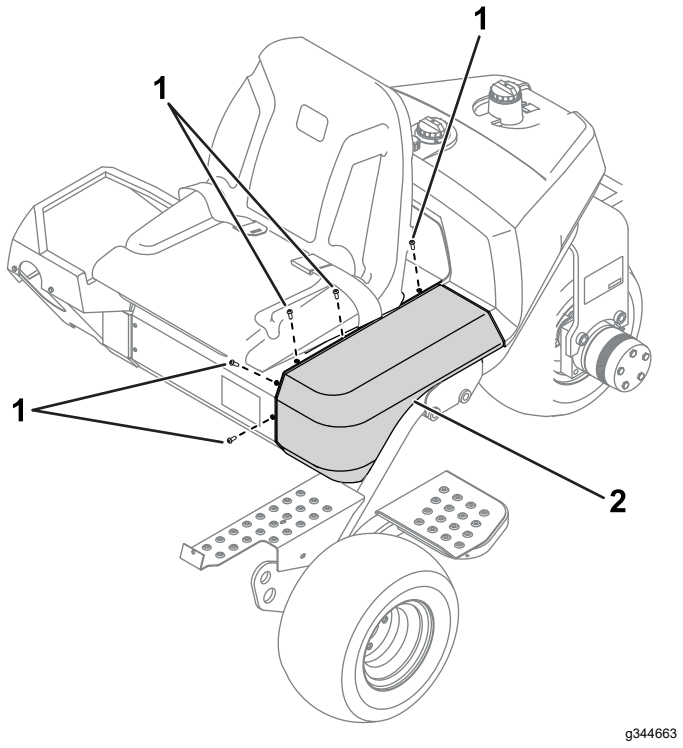

Figura 37

1. Şuruburi
2. Capac

Deconectarea bateriei

⚠ ATENŢIE

Bornele bateriei sau uneltele metalice pot face scurtcircuit la contactul cu piesele metalice, producând scântei. Scânteile pot produce explozia gazelor din baterie, ducând la vătămări corporale.

- **Când îndepărtai sau instalai bateria, nu permitei contactul bornelor cu piesele metalice ale mainii.**
- **Nu permitei uneltelor metalice să producă un scurtcircuit între bornele bateriei i piesele metalice ale mainii.**

⚠ ATENŢIE

Dispunerea incorectă a cablurilor bateriei poate deteriora maina i cablurile, provocând scântei. Scânteile pot produce explozia gazelor din baterie, ducând la vătămări corporale.

Deconectai întotdeauna cablul negativ (negru) al bateriei înainte de a deconecta cablul pozitiv (rou).

1. Accesai bateria; consultai Accesarea bateriei (Pagină 38).
2. Deconectai cablul negativ al bateriei de la borna bateriei (Figura 38).

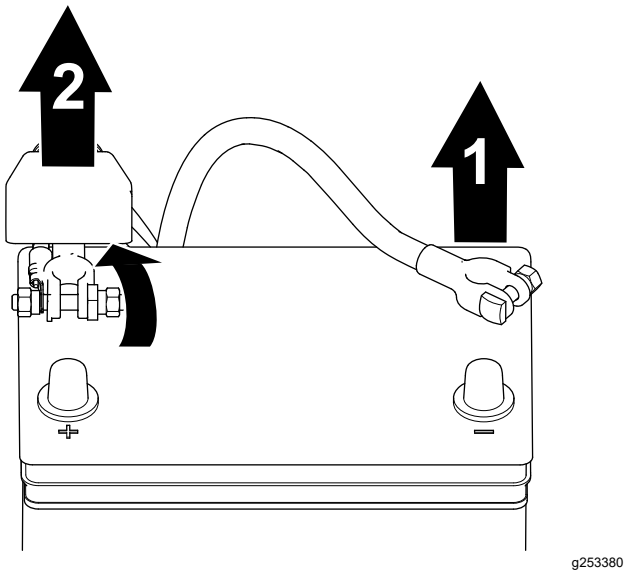

Figura 38

1. Cablul negativ al bateriei
2. Cablul pozitiv al bateriei

3. Ridicai izolatorul i îndepărtai cablul pozitiv al bateriei de la borna acesteia (Figura 38).

Conectarea bateriei

⚠ ATENŢIE

Dispunerea incorectă a cablurilor bateriei poate deteriora maina i cablurile, provocând scântei. Scânteile pot produce explozia gazelor din baterie, ducând la vătămări corporale.

Conectai întotdeauna cablul pozitiv (rou) al bateriei înainte de a conecta cablul negativ (negru).

1. Accesai bateria; consultai Accesarea bateriei (Pagină 38).
2. Conectai cablul pozitiv la baterie i strângei piulia clemei bateriei (Figura 39).

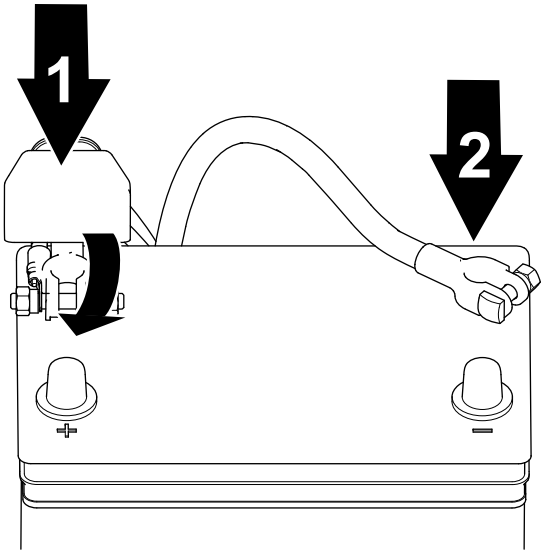

g253379

Figura 39

1. Cablul pozitiv al bateriei
2. Cablul negativ al bateriei

3. Conectai cablul negativ la baterie i strângei piulia clemei bateriei (Figura 39).

Încărcarea bateriei

⚠ ATENŢIE

Bornele bateriei sau uneltele metalice pot face scurtcircuit la contactul cu piesele mainii, producând scântei. Scânteile pot produce explozia gazelor din baterie, ducând la vătămări corporale.

- **Când îndepărtai sau instalai bateria, nu permitei contactul bornelor cu piesele metalice ale mainii.**
- **Nu permitei uneltelor metalice să producă un scurtcircuit între bornele bateriei i piesele metalice ale mainii.**

1. Deconectai bateria; consultai Deconectarea bateriei (Pagină 38).
2. Îndepărtai elementele care fixează bateria în compartimentul său i scoatei bateria.
3. Conectai un încărcător de baterie de 2 - 4 A la bornele bateriei. Încărcai bateria timp de cel puin 2 ore la 4 A sau timp de cel puin 4 ore la 2 A până când greutatea specifică este de 1,250 sau mai mare i temperatura este de cel puin 16°C, cu toate celulele asigurând eliberarea gazului.

   ⚠ ATENŢIE

   Încărcarea bateriei produce gaze explozibile.

   Nu fumai niciodată în apropierea bateriei i inei sursele de scântei i foc departe de aceasta.

   Important: **Dacă nu încărcai bateria pentru cel puin timpul specificat mai sus, este posibil să fie redusă durata de viaă a bateriei.**

4. Când bateria este încărcată, deconectai încărcătorul de la priza electrică i de la bornele bateriei.
5. Aezai bateria în compartimentul acesteia i fixai-o cu clemele i elementele de fixare îndepărtate anterior.
6. Conectai bateria; consultai Conectarea bateriei (Pagină 39).

⚠ ATENŢIE

Dispunerea incorectă a cablurilor bateriei poate deteriora tractorul i cablurile, provocând scântei. Scânteile pot produce explozia gazelor din baterie, ducând la vătămări corporale.

Conectai întotdeauna cablul pozitiv (rou) al bateriei înainte de a conecta cablul negativ (negru).

Localizarea siguranelor fuzibile

Siguranele din sistemul electric ale mainii sunt situate sub scaun (Figura 40).

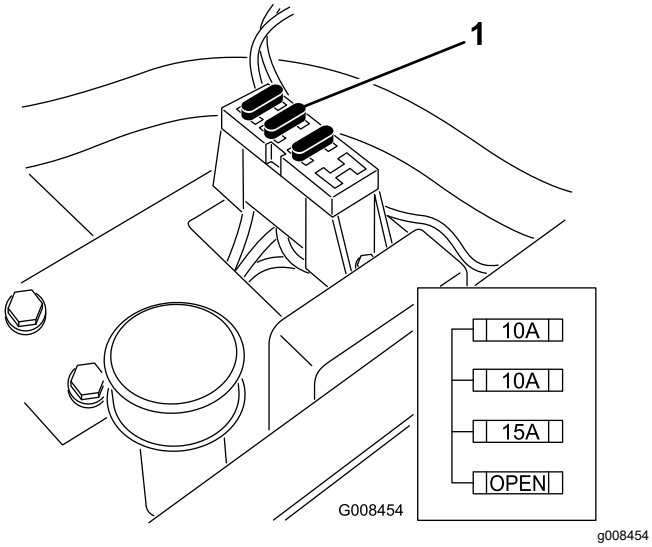

Figura 40

1. Sigurane fuzibile

Întreţinerea sistemului de angrenaj

Verificarea presiunii din anvelope

Interval de service: Înainte de fiecare folosinţă sau zilnic

Variai presiunea în anvelope pentru roile faă, în funcie de starea gazonului, de la minim 0,55 bar la o valoare maximă de 0,83 bar.

Variai presiunea în anvelope pentru roile spate, de la minim 0,55 bar la o valoare maximă de 1,03 bar.

Verificarea cuplului prezoanelor

Interval de service: După prima oră

After first 10 ore

La intervale de 200 de ore

⚠ ATENŢIE

Nerespectarea cuplului adecvat al prezoanelor poate cauza vătămări corporale.

Strângei prezoanele la cuplul specificat la intervalele specificate.

Specificaie cuplu de strângere prezon: 95 - 122 Nm

Notă: Pentru a asigura o distribuie uniformă, strângei prezoanele într-un model în X.

Reglarea transmisiei pentru neutru

Dacă maina se mică atunci când pedala de control al traciunii este în poziia NEUTRĂ, reglai mecanismul de revenire la punctul neutru.

1. Se blochează sub cadru astfel încât una dintre roile din faă să nu se afle pe sol.

   Notă: Dacă maina este echipată cu un set pentru traciune pe 3 roi, ridicai i blocai roata spate.

2. Pornii motorul, deplasai pedala de acceleraie în poziia de deplasare LENTĂ i asigurai-vă că nu se rotete roata din faă care este ridicată de pe sol.
3. Dacă roata se rotete, oprii motorul i procedai după cum urmează:

A. Slăbii ambele contrapiulie care fixează cablul de comandă al traciunii la placa despăritoare de pe sistemul hidrostatic (Figura 41). Asigurai-vă că respectivele contrapiulie sunt slăbite în mod egal i suficient pentru a permite reglarea.

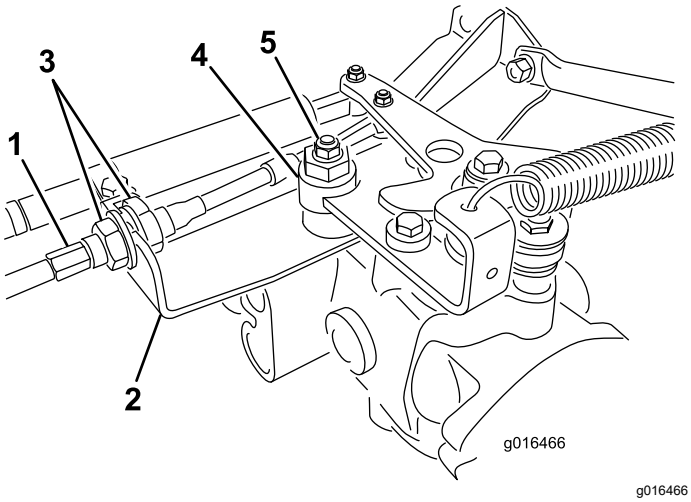

Figura 41

1. Cablu de traciune
2. Placa despăritoare
3. Contrapiuliţe
4. Excentric
5. Contrapiuliţă

Notă: Slăbii piulia care fixează excentricul la partea superioară a hidrostatului (Figura 41).

B. Deplasai maneta de control al funcionării în poziia NEUTRĂ i maneta de acceleraie în poziia de deplasare LENTĂ.

C. Pornirea motorului.

D. Rotii excentricul până când maina nu se mică în nicio direcie.

E. Când roata se oprete, strângei contrapiulia excentricului i reglajul (Figura 41).

F. Verificai reglarea cu maneta de acceleraie în poziia de deplasare LENTĂ i RAPIDĂ.

G. Din fiecare parte a plăcii despăritoare, strângei uniform contrapiuliele, fixând cablul de traciune pe placă (Figura 41). Nu răsucii cablul.

Notă: Dacă există o tensiune a cablului, atunci când maneta de control al funcionării este în poziia NEUTRU, maina se poate mica uor când deplasai maneta în poziia TUNDERE IARBĂ sau TRANSPORT.

Reglarea vitezei de transport

Atingerea vitezei maxime de transport

Pedala de traciune este reglată pentru viteza maximă de transport, dar poate fi necesar să o reglai dacă pedala atinge cursa maximă înainte de a contacta opritorul pedalei sau dacă dorii să reducei viteza de transport.

Pentru a obine viteza maximă de transport, deplasai maneta de control al funcionării în poziia TRANSPORT i apăsai pedala de traciune. Dacă pedala intră în contact cu opritorul (Figura 42) înainte de a simi tensionare în cablu, efectuai următoarea procedură de reglare:

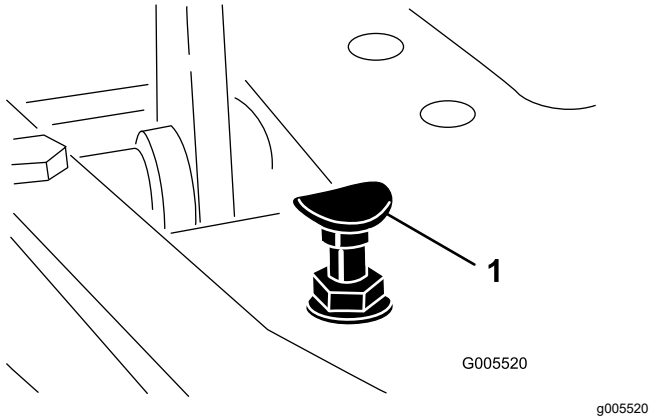

Figura 42

1. Opritor pedală

1. Deplasai maneta de control al funcionării în poziia TRANSPORT i slăbii contrapiulia care fixează opritorul pedalei la placa de podea (Figura 42).
2. Strângei opritorul pedalei până când aproape atinge pedala de traciune.
3. Continuai să aplicai o foră uoară pe pedala de transport i reglai opritorul pedalei astfel încât să contacteze tija pedalei i strângei piuliele.

Important: **Asigurai-vă că tensionarea cablului nu este excesivă, pentru a nu reduce durata de viaă a cablului.**

Reducerea vitezei de transport

1. Apăsai pedala de traciune i slăbii contrapiulia care fixează opritorul pedalei la placa de podea.
2. Slăbii opritorul pedalei până când obinei viteza de transport dorită.

3. Strângei contrapiulia care fixează opritorul pedalei.

Reglarea vitezei de cosit

Maina este reglată din fabrică, dar viteza poate fi modificată dacă se dorete acest lucru.

1. Slăbii contrapiulia de pe urubul de reglare (Figura 43).
2. Slăbii piulia care fixează suporii de blocare i de cosit de pe pivotul pedalei.

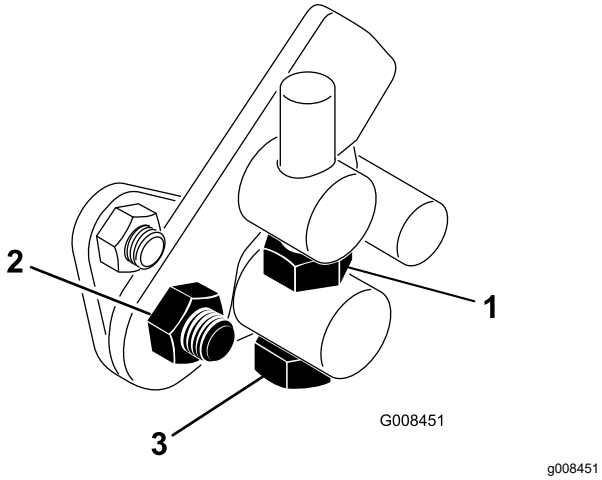

Figura 43

1. Contrapiuliţă
2. Piuliţă
3. urub de reglare

3. Rotii urubul de reglare în sensul acelor de ceasornic pentru a reduce viteza de cosit i în sens invers acelor de ceasornic pentru a mări viteza de cosit.
4. Strângei contrapiulia urubului de reglare i piulia de pe pivotul pedalei pentru a fixa reglarea (Figura 43). Verificai reglarea i efectuai o aciune conform cerinelor.

Întreţinerea sistemului de răcire

Sigurana sistemului de răcire

- Ingerarea lichidului de răcire a motorului poate provoca otrăvire; a nu se lăsa la îndemâna copiilor i animalelor de companie.
- Descărcarea lichidului de răcire fierbinte sub presiune sau atingerea unui radiator fierbinte i a pieselor din jur poate provoca arsuri grave.
  - Lăsai întotdeauna motorul să se răcească cel puin 15 minute înainte de a scoate capacul radiatorului.
  - Utilizai o lavetă când deschidei capacul radiatorului i deschidei capacul încet pentru a permite ieirea aburului.

Curăarea ecranului radiatorului

Interval de service: Înainte de fiecare folosinţă sau zilnic Curăai-l din oră în oră în condiii de mediu cu foarte mult praf i murdărie.

Pentru a preveni supraîncălzirea sistemului, asigurai curăenia ecranului i radiatorului. Verificai i curăai ecranul i radiatorul zilnic sau, dacă este necesar, din oră în oră. Curăai aceste componente mai frecvent în condiii de mediu cu mult praf i murdărie.

1. Îndepărtai ecranul radiatorului (Figura 44).
2. Lucrând din partea ventilatorului radiatorului, suflai aer comprimat în radiator.

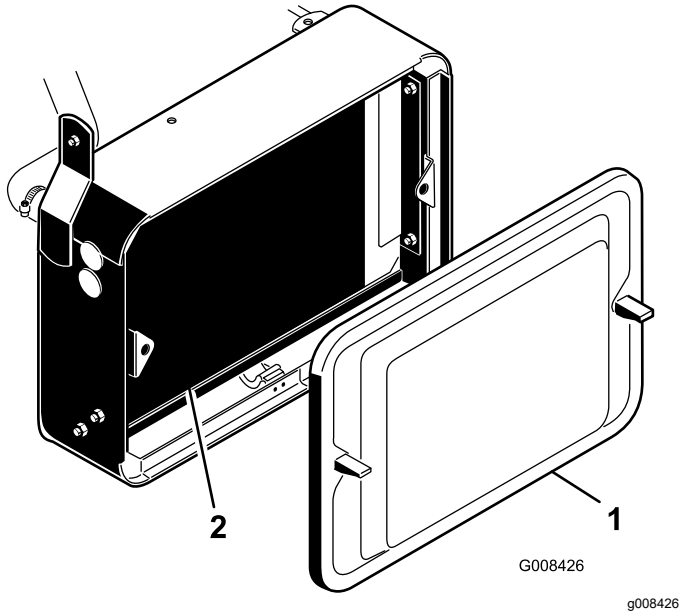

Figura 44

1. Ecran radiator
2. Radiator

3. Curăai ecranul i montai-l.

Verificarea nivelului lichidului de răcire pentru motor

Capacitatea sistemului de răcire este de aproximativ 3,2 l.

Umplei sistemul de răcire cu o soluie 50/50 de apă i antigel permanent cu etilenglicol. Verificai nivelul lichidului de răcire la începutul fiecărei zile înainte de a porni motorul.

⚠ AVERTISMENT

Dacă motorul a funcionat, pot fi scăpări de lichid de răcire sub presiune i fierbinte, care pot provoca arsuri.

- **Nu deschidei capacul radiatorului atunci când motorul este pornit.**
- **Utilizai o lavetă când deschidei capacul radiatorului i deschidei capacul încet pentru a permite ieirea aburului.**

1. Parcai maşina pe o suprafaţă uniformă.
2. Verificaţi nivelul lichidului de răcire (Figura 45).

   Acesta trebuie să se încadreze între liniile de pe rezervor atunci când motorul este rece.

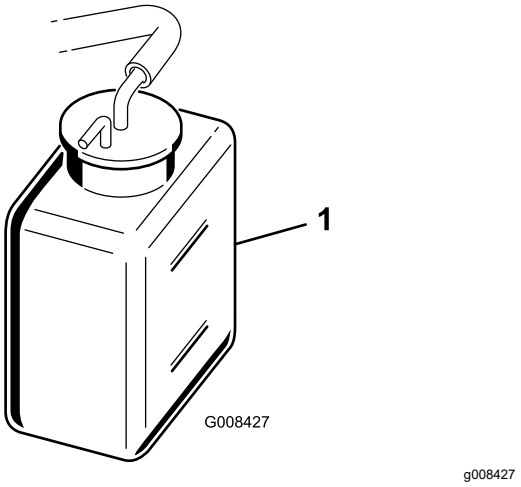

Figura 45

1. Rezervor

3. Dacă nivelul de lichid de răcire este scăzut, scoatei capacul rezervorului i adăugai un amestec 50/50 apă i antigel pe bază de etilenglicol. **Nu umpleţi excesiv.**
4. Montai capacul la rezervor.

Întreţinerea frânei

Rodajul frânelor

Interval de service: Anual

Acionai ferm frânele i conducei maina la viteza de cosit până când frânele devin fierbini, fapt indicat de mirosul degajat. Poate fi necesar să reglai frânele după perioada de rodaj; consultai Reglarea frânelor (Pagină 44).

Reglarea frânelor

O tijă de reglare a frânelor este amplasată pe fiecare parte a mainii, astfel încât să putei regla frânele în mod egal.

1. În timp ce înaintai cu viteza de transport, apăsai pedala de frână; ambele roi trebuie să se blocheze în mod egal.

   ⚠ AVERTISMENT

   Testarea frânelor într-o zonă închisă în care se află alte persoane poate provoca vătămări.

   Înainte i după reglare, verificai întotdeauna frânele într-o zonă vastă, deschisă, plană i lipsită de persoane i obstacole.

2. Dacă frânele nu se blochează în mod egal, reglai-le după cum urmează:

   A. Deconectai tijele de frână prin îndepărtarea cuielor spintecate i a tiftului cu cap i gaură (Figura 46).

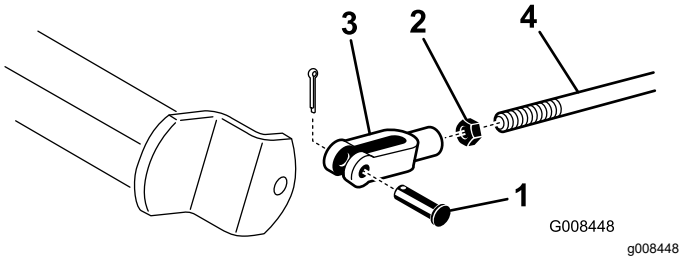

Figura 46

1. tift cu cap i gaură i cui spintecat	3. tift
2. Contrapiuliţă	4. Arbore de frână

   B. Slăbiţi contrapiuliţa i reglai tiftul în mod corespunzător (Figura 46).

   C. Introducei tiftul în arborele de frână (Figura 46).

   D. Verificai intervalul de cursă liberă a pedalei de frână. Trebuie să existe o cursă de 13 până la 26 mm înainte ca saboii de frână să intre în contact cu tamburii de frână. Ajustai, dacă este necesar, pentru a obine acest interval.

   E. În timp ce înaintai cu viteza de transport, apăsai pedala de frână; ambele frâne trebuie să se blocheze în mod egal. Ajustai, dacă este necesar.

Important: **Efectuai rodajul frânelor anual; consultai seciunea Rodajul frânelor (Pagină 44).**

Întreţinerea bandei

Reglarea curelei alternatorului

Interval de service: După primele 8 ore

Asigurai-vă de tensionare corespunzătoare a curelei, pentru a asigura funcionarea corectă a mainii i pentru a preveni uzura inutilă.

1. Parcai maina, oprii motorul, acionai frâna de parcare, scoatei cheia i ateptai ca toate piesele în micare să se oprească.
2. Aplicai o presiune moderată cu degetul mare pe cureaua dintre fulii (10 kg). Deflexia curelei trebuie să fie de 7 - 9 mm. În caz contrar, efectuai următoarea procedură pentru a regla tensionarea curelei:

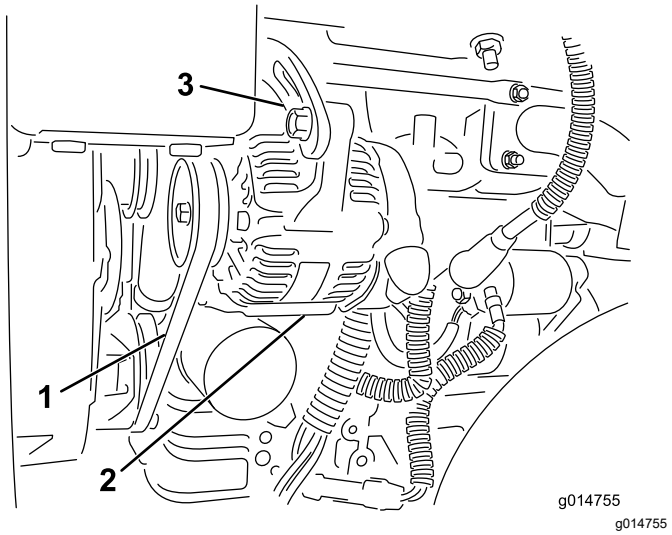

Figura 47

1. Curea alternator - apăsai aici
2. Alternator
3. Curea de reglare

A. Slăbii uruburile care fixează alternatorul la motor i cureaua de reglare.

B. Verificai cureaua pentru a descoperi urme de uzură sau deteriorare i înlocuii-o dacă este uzată.

C. Folosind o pârghie amplasată între alternator i blocul motor, tragei alternatorul în afară pentru a efectua tensionarea corectă a curelei i strângei uruburile.

Întreţinerea sistemului de control

Reglarea ridicării/coborârii unităii de tăiere

Circuitul de ridicare/coborâre a unităii de tăiere este prevăzut cu o supapă de control al debitului (Figura 48). Această supapă este prestabilită din fabrică la aproximativ 3 ture de deschidere, dar este posibil să fie necesar să o reglai pentru a compensa diferenele de temperatură a uleiului hidraulic, vitezele de tuns iarba etc.

Notă: Lăsai uleiul hidraulic să atingă temperatura maximă de funcionare înainte de a regla supapa de control al debitului.

1. Ridicai scaunul i localizai supapa de control al debitului pentru cadrul de tragere centrală (Figura 48), care se află pe partea laterală a colectorului hidraulic.

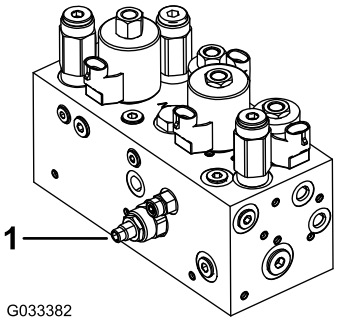

Figura 48

1. Supapă de control al debitului

---

2. Slăbii contrapiulia de pe urubul de reglare al supapei de control al debitului.
3. Rotii butonul în sens invers acelor de ceasornic dacă unitatea de tăiere centrală coboară prea târziu sau în sensul acelor de ceasornic dacă unitatea de tăiere centrală coboară prea devreme. Nu ar trebui să fie nevoie să o rotii mai mult de **1/32 - 1/16 dintr-o tură.**
4. Testai reglajul i repetai pasul 3 dacă este necesar; când ai terminat, strângei contrapiuliţa.

Întreţinerea sistemului hidraulic

Sigurană privind sistemul hidraulic

- Apelai imediat la un medic în cazul în care uleiul hidraulic intră în contact cu pielea. Uleiul care pătrunde în piele trebuie să fie eliminat chirurgical în interval de câteva ore de un medic.
- Asigurai-vă că toate furtunurile i conductele cu ulei hidraulic sunt în stare bună i toate racordurile i fitingurile hidraulice sunt etane înainte de a presuriza sistemul hidraulic.
- inei faa i alte pări ale corpului la distană de infiltraii sau duze care pulverizează ulei hidraulic sub presiune.
- Utilizai carton sau hârtie pentru a detecta scurgerile de ulei hidraulic.
- Depresurizai în sigurană sistemul hidraulic înainte de orice intervenie asupra acestuia.

Întreinere cu privire la uleiul hidraulic

Important: **Indiferent de tipul de ulei hidraulic utilizat, orice unitate de traciune utilizată pentru orice aplicaii în afară de tunderea ierbii în zone de joc, tăierea verticală sau la temperaturi ambientale peste 29°C trebuie să fie echipată cu setul de răcire a uleiului; consultai 7 Montarea răcitorului de ulei (Pagină 13).**

Specificaiile uleiului hidraulic

Rezervorul este umplut din fabrică cu ulei hidraulic de înaltă calitate. Verificai nivelul uleiului hidraulic înainte de a porni motorul i zilnic după aceea; consultai Verificarea nivelului de ulei hidraulic (Pagină 47).

Lichid hidraulic recomandat: lichid hidraulic cu durată extinsă de viaă Toro PX; disponibil în recipiente de 19 l sau în bidoane de 208 l.

Notă: O maină care utilizează lichidul de înlocuire recomandat necesită schimbări mai puin frecvente de lichid i de filtru.

Lichide hidraulice alternative: Dacă lichidul hidraulic cu durată de viaă extinsă Toro PX nu este disponibil, putei utiliza un alt lichid hidraulic convenional, pe bază de petrol, cu specificaii care se încadrează în intervalul menionat pentru toate următoarele proprietăi ale materialelor i care îndeplinete standardele din industrie. Nu utilizaţi lichide sintetice. Consultai-vă cu distribuitorul de lubrifiant pentru a identifica un produs satisfăcător.

Notă: Toro nu îi asumă răspunderea pentru daunele provocate de utilizarea unor produse necorespunzătoare; prin urmare, utilizai doar produse de la producători consacrai, care garantează pentru recomandările furnizate.

Ulei hidraulic anti-uzură cu indice de vâscozitate ridicat/punct de curgere scăzut, ISO VG 46

Proprietăi produs:	
Vâscozitate, ASTM D445	cSt la 40°C: 44 - 48
Indice de vâscozitate ASTM D2270	140 sau superior
Punct de curgere, ASTM D97	-37°C - -45°C
Specificaii pentru industrie:	Eaton Vickers 694 (I-286-S, M-2950-S/35VQ25 sau M-2952-S)

Notă: Multe uleiuri hidraulice sunt aproape incolore, detectarea scurgerilor fiind dificilă. Un aditiv colorant rou pentru uleiul hidraulic este disponibil în flacoane de 20 ml. Un flacon este suficient pentru 15 până la 22 litri de ulei hidraulic. Nr. piesă de comandă 44-2500 de la un distribuitor autorizat Toro.

Important: **Lichidul hidraulic biodegradabil sintetic Toro Premium este singurul lichid sintetic biodegradabil aprobat de Toro. Acest lichid este compatibil cu elastomerii utilizai în sistemele hidraulice Toro i este potrivit pentru un interval vast de temperaturi. Acest lichid este compatibil cu uleiurile minerale convenionale, dar pentru biodegradabilitate i performană maximă, sistemul hidraulic trebuie spălat complet de lichidul convenional. Uleiul este pus la dispoziie de distribuitorul dumneavoastră autorizat Toro în recipiente de 19 l sau bidoane de 208 l.**

Verificarea nivelului de ulei hidraulic

1. Parcai maşina pe o suprafaţă uniformă. Asigurai-vă că maina s-a răcit, astfel încât uleiul să fie rece.
2. Scoateţi capacul rezervorului şi verificaţi nivelul uleiului. Uleiul ar trebui să ajungă până la partea de jos a ecranului din gâtul buonului (Figura 49).

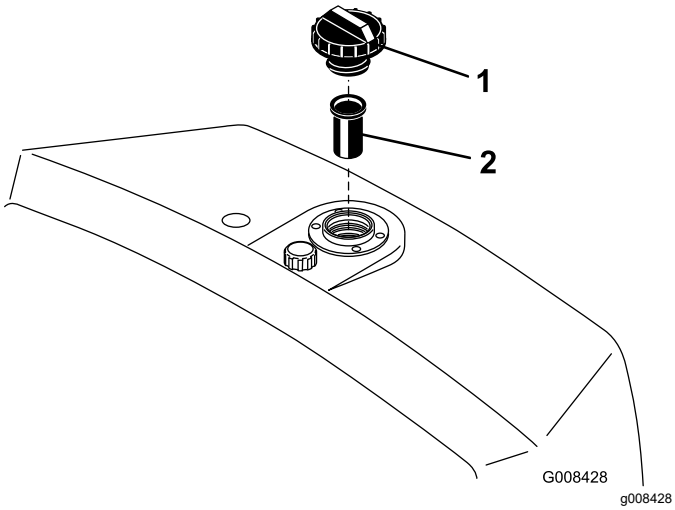

Figura 49

1. Rezervor hidraulic
2. Ecran

3. Dacă nivelul uleiului este scăzut, umplei încet rezervorul cu uleiul hidraulic corespunzător până când nivelul ajunge în partea de jos a ecranului. **Nu umpleţi excesiv.**

   Important: **Pentru a preveni contaminarea sistemului, curăai partea superioară a recipientelor de ulei hidraulic înainte de a le deschide. Asigurai-vă că gura de turnare i pâlnia sunt curate.**
4. Montai capacul rezervorului. tergei orice urme de ulei vărsat.

   Important: **Verificai nivelul de ulei hidraulic înainte a porni motorul pentru prima dată i zilnic după aceea.**

Schimbarea uleiului hidraulic i a filtrului

Interval de service: La intervale de 800 de ore—Dacă **nu** utilizai uleiul hidraulic recomandat sau dacă ai umplut vreodată rezervorul cu un ulei alternativ, înlocuii uleiul hidraulic, filtrul i elementul de aerisire al rezervorului.

La intervale de 1.000 de ore—Dacă **utilizai** uleiul hidraulic recomandat, înlocuii filtrul pentru ulei hidraulic.

La intervale de 2.000 de ore—Dacă **utilizai** uleiul hidraulic recomandat, înlocuii uleiul hidraulic.

Capacitate ulei hidraulic: 20,8 l

Dacă uleiul este contaminat, solicitai distribuitorului autorizat Toro să purjeze sistemul. Uleiul contaminat are un aspect lăptos sau negru în comparaie cu uleiul curat.

1. Curăai suprafaa din jurul zonei de montare a filtrului (Figura 50). Aezai o tavă de golire sub filtru i îndepărtai filtrul.

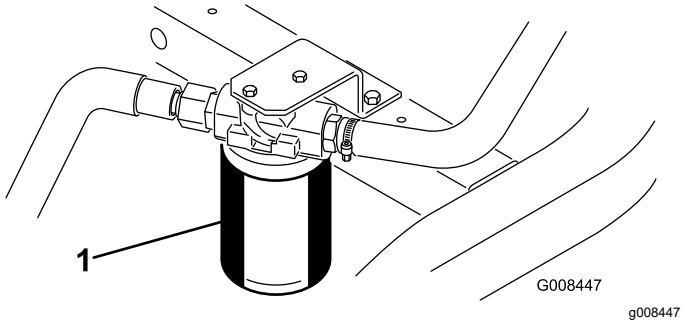

Figura 50

1. Filtru pentru ulei hidraulic

   Notă: Dacă nu vei goli uleiul, deconectai i conectai conducta hidraulică ce ajunge la filtru.
2. Umplei filtrul de schimb cu uleiul hidraulic corespunzător, lubrifiai garnitura de etanare i rotii-o manual până când intră în contact cu capul filtrului. Apoi strângei-l cu încă ¾ de tură.
3. Umplei rezervorul cu ulei hidraulic; consultai Specificaiile uleiului hidraulic (Pagină 46) i Verificarea nivelului de ulei hidraulic (Pagină 47).
4. Pornii maina i lăsai motorul să funcioneze la ralanti timp de 3 - 5 minute, pentru a circula lichidul i pentru a elimina aerul blocat în sistem. Oprii motorul i verificai nivelul uleiului hidraulic.
5. Eliminai uleiul i filtrul în mod corespunzător.

Verificarea conductelor i furtunurilor hidraulice

Verificai zilnic liniile i furtunurile hidraulice pentru a descoperi eventuale scurgeri, conducte răsucite, suporturi de montare slăbite, urme de uzură, fitinguri slăbite, deteriorare din cauza condiiilor meteo sau a aciunii substanelor chimice. Efectuai toate reparaiile necesare înainte de utilizare.

Întreinerea unităii de tăiere

Sigurana lamei

O lamă sau un contracuţit uzate sau deteriorate s-ar putea rupe, iar o bucată ar putea fi proiectată spre dumneavoastră sau alte persoane, cauzând vătămări corporale grave sau deces.

- Verificai lamele i contracuţitele periodic pentru a determina urme de uzură sau de deteriorări.
- Verificai lamele cu grijă. Purtai mănui i efectuai cu grijă lucrările de service asupra acestora. Trebuie doar să înlocuii sau să ascuii lamele i contracuţitele; nu le îndreptai sau sudai niciodată.
- În cazul mainilor cu mai multe unităi de tăiere, avei grijă când rotii o unitate de tăiere; acest lucru poate duce la rotirea cilindrilor altor unităi de tăiere.

Verificarea contactului dintre cilindru i contracuit.

În fiecare zi, înainte de a utiliza maina, verificai contactul dintre cilindru i contracuţit, indiferent dacă calitatea tăierii a fost anterior acceptabilă. Trebuie să existe un contact uor pe toată lungimea cilindrului i a contracuitului; consultai *Manualul operatorului* pentru unitatea de tăiere.

Setarea vitezei cilindrului

Pentru a obine o tăiere consecventă, de înaltă calitate i un aspect uniform după tăiere, trebuie să setai corect butonul de control al vitezei cilindrului (situat pe blocul colectorului, sub capacul din stânga scaunului). Reglai butonul de control al vitezei cilindrului după cum urmează:

1. Alegei înălimea de tăiere la care sunt setate unităile de tăiere.
2. Alegei viteza de deplasare dorită ideală pentru condiiile existente.
3. Utilizai tabelul de mai jos pentru a determina setarea vitezei cilindrului pentru unităile de tăiere cu 5, 8, 11 sau 14 lame (Figura 51).

	5		8		11		14
	3.8 MPH 6.1 Km/h	5.0 MPH 8.0 Km/h	3.8 MPH 6.1 Km/h	5.0 MPH 8.0 Km/h	3.8 MPH 6.1 Km/h	5.0 MPH 8.0 Km/h	3.8 MPH 6.1 Km/h
0.062"/ 1.6mm	N/R	N/R	9	N/R	9	N/R	9
0.094"/ 2.4mm	N/R	N/R	9	N/R	9	N/R	9
0.125"/ 3.2mm	N/R	N/R	9	N/R	9	N/R	9
0.156"/ 4.0mm	N/R	N/R	9	N/R	9	N/R	N/R
0.188"/ 4.8mm	N/R	N/R	9	N/R	7	N/R	N/R
0.218"/ 5.5mm	N/R	N/R	9	N/R	6	N/R	N/R
0.250"/ 6.4mm	7	N/R	6	7	5	7	N/R
0.312"/ 7.9mm	6	N/R	5	6	4	6	N/R
0.375"/ 9.5mm	6	7	4	5	4	5	N/R
0.438"/ 11.1mm	6	6	4	5	3	4	N/R
0.500"/ 12.7mm	5	6	3	4	N/R	N/R	N/R
0.625"/ 15.9mm	4	5	3	3	N/R	N/R	N/R
0.750"/ 19.0mm	3	4	3	3	N/R	N/R	N/R
0.875"/ 22.2mm	3	4	N/R	3	N/R	N/R	N/R
1.000"/ 25.4mm	3	3	N/R	N/R	N/R	N/R	N/R

g014736

g014736

Figura 51

4. Înclinai scaunul operatorului în faă i sprijinii-l cu tija de susinere (Figura 52).

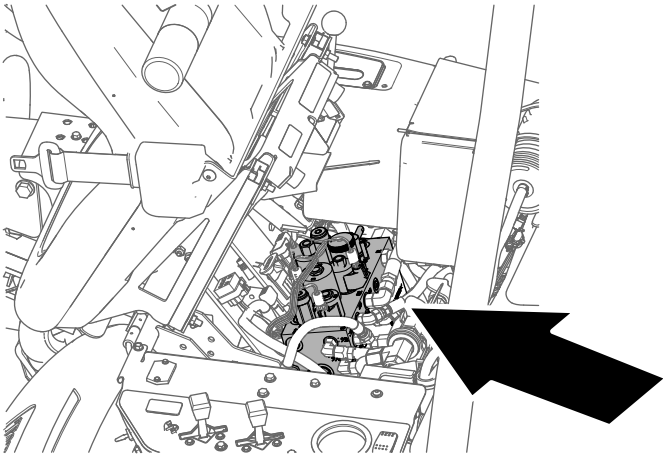

g229847

Figura 52

5. Pentru a regla viteza cilindrului prin rotirea butonului de control al vitezei cilindrului (Figura 53) până când săgeile indicatoare sunt în dreptul numărului pe care l-ai determinat la pasul 3.

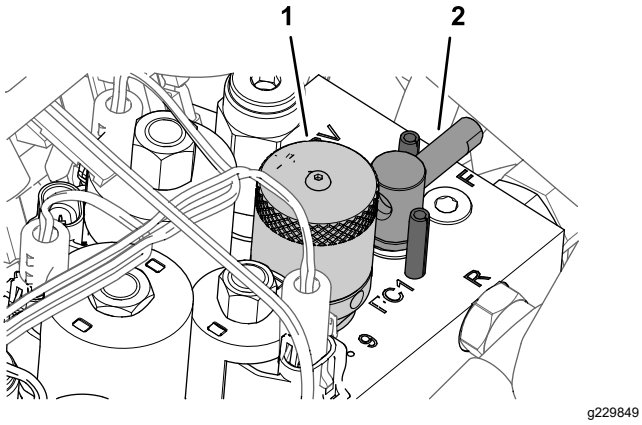

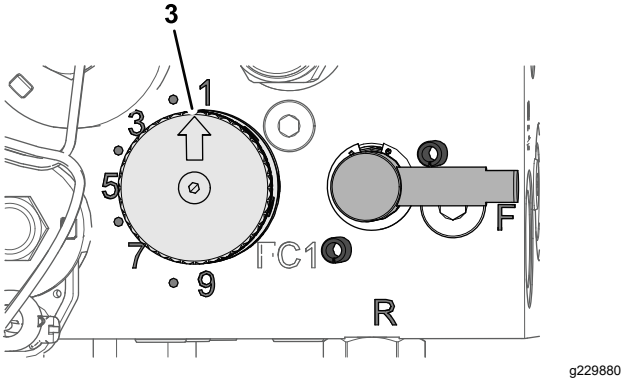

Figura 53

1. Buton (de control al vitezei cilindrului)
2. Mâner (manetă pentru ascuire)
3. Săgeată indicatoare

Notă: Putei mări sau reduce viteza cilindrului pentru a compensa starea gazonului.

Ascuirea lamelor cilindrilor

⚠ ATENŢIE

Contactul cu cilindrii sau alte piese mobile poate duce la vătămare personală.

- **Ţineţi mâinile şi îmbrăcămintea la distanţă faţă de cilindri sau alte piese mobile.**
- **Nu încercai niciodată să rotii cilindrii cu mâna sau cu piciorul în timp ce motorul este pornit.**

1. Parcai maşina pe o suprafaţă uniformă, coborâi unităile de tăiere, oprii motorul i cuplai frâna de parcare.
2. Înclinai scaunul operatorului în faă i sprijinii-l cu tija de susinere (Figura 54).

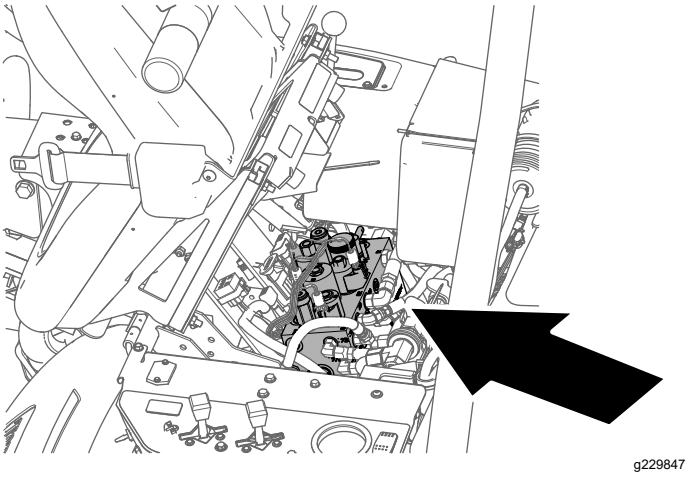

Figura 54

3. Efectuai reglaje iniiale între cilindru i contracuit, adecvate pentru ascuirea tuturor unităilor de tăiere respective; consultai *Manualul operatorului* pentru unitatea de tăiere.
4. Rotii maneta pentru ascuire în poziia R - ÎN SPATE (Figura 55).

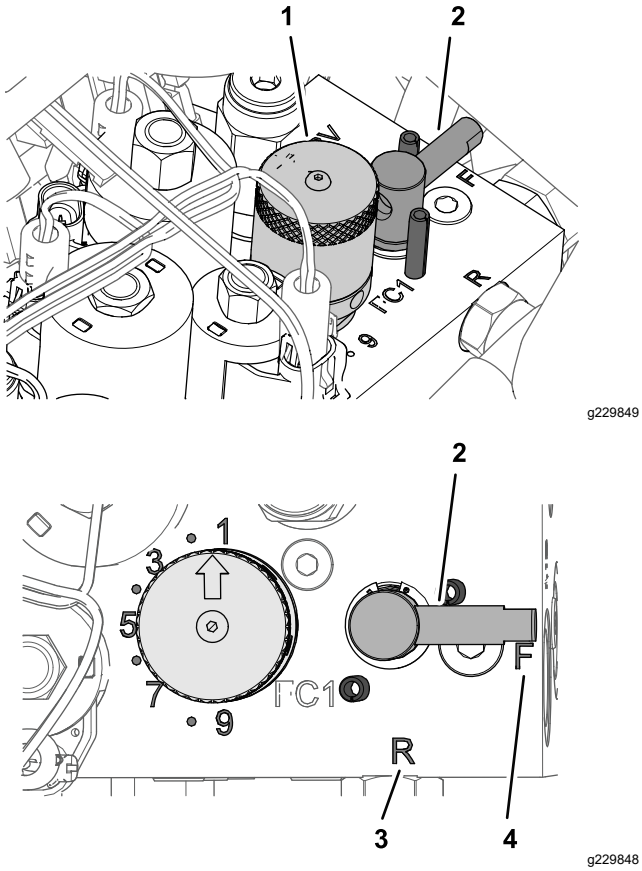

Figura 55

1. Buton (de control al vitezei cilindrului)
2. Mâner (manetă pentru ascuire)
3. Poziia R - ÎN SPATE
4. Poziia F - ÎNAINTE

5. Rotii butonul pentru viteza cilindrului la setarea 1 (Figura 55).
6. Porniţi motorul şi lăsai-l să funcioneze la turaia scăzută de ralanti.

   Important: **Nu modificai turaia motorului în timpul ascuirii, deoarece aciunea poate duce la blocarea cilindrilor. Efectuai ascuirea doar când motorul este la ralanti.**

7. Cu maneta de tuns iarba/transport în poziia NEUTRU, deplasai în faă maneta de ridicare/coborâre tundere iarbă pentru a porni operaia de ascuire pentru cilindrii.
8. Aplicai pastă abrazivă cu o perie cu mâner lung. Nu utilizai niciodată o perie cu mâner scurt.
   - Dacă cilindrii se blochează sau încep să se rotească în mod neregulat, selectai o viteză mai mare a cilindrului până când se stabilizează viteza, apoi readucei viteza cilindrului la setarea 1 sau la viteza dorită.
   - Pentru a efectua reglarea unităilor de tăiere în timpul ascuirii, oprii cilindrii prin deplasarea în spate a manetei de ridicare/coborâre tundere iarbă i oprii motorul. După finalizarea ajustărilor, repetai paii 4 - 8.
9. Repetai paii 4 - 8 pentru toate unităile de tăiere pe care dorii să le ascuii.
10. După ce ai terminat, readucei maneta de ascuire în poziia F - ÎNAINTE, deplasai butonul pentru viteza cilindrului la setarea dorită, coborâi scaunul i spălai pasta pentru ascuire de pe toate unităile de tăiere. Aliniai contracuţitul cu cilindrul unităii de tăiere după cum este necesar.

    Important: **Dacă nu deplasai maneta de ascuire în poziia F după ascuire, unităile de tăiere nu se vor ridica sau funciona corespunzător.**

Depozitare

Depozitarea în sigurană

- Oprii maina, scoateţi cheia din contact şi aşteptaţi oprirea oricărei micări înainte de a părăsi poziţia operatorului. Lăsai maina să se răcească înainte de reglarea, repararea, curăarea sau depozitarea acesteia.
- Nu depozitai maina sau recipientul cu combustibil într-o zonă cu o flacără deschisă, scântei sau o lampă martor, precum pe un boiler sau un alt dispozitiv electric.

Pregătirea maşinii pentru depozitare

Dacă dorii să depozitai maina pentru o perioadă lungă de timp, trebuie să efectuai următorii pai înainte de depozitare:

1. Parcai întotdeauna maşina, acionai frâna de parcare, oprii motorul, scoatei cheia de contact i ateptai oprirea tuturor pieselor mobile înainte de a curăa sau depozita maina.
2. Îndepărtai acumulările de murdărie i reziduurile de iarbă tăiată. Ascuii cilindrii i contracuitele, dacă este necesar; consultai *Manualul operatorului* pentru unitatea de tăiere. Utilizai un agent de prevenire a formării ruginii pe contracuite i cilindrii. Lubrifiai toate punctele de lubrifiere; consultai Lubrifierea mainii (Pagină 33).
3. Blocai roile pentru a elimina orice greutate de pe anvelope.
4. Golii i înlocuii uleiul hidraulic i filtrul i verificai conductele i fitingurile hidraulice. Înlocuii dacă este necesar; consultai Schimbarea uleiului hidraulic i a filtrului (Pagină 47) i Verificarea conductelor i furtunurilor hidraulice (Pagină 47).
5. Golii complet rezervorul de combustibil. Rulaţi motorul până când se opreşte motorul din cauza consumării complete a combustibilului. Înlocuii filtrul de combustibil; consultai Înlocuirea filtrului de combustibil (Pagină 37).
6. În timp ce motorul este încă cald, scurgei uleiul din carter. Completai-l cu ulei proaspăt; consultai Schimbarea uleiului de motor i a filtrului (Pagină 35).
7. Curăai murdăria i pleava de pe cilindru, nervurile chiulasei i carcasa suflantei.
8. Scoatei bateria i încărcai-o complet. O putei depozita fie separat, fie în maină. Lăsai cablurile deconectate dacă este depozitată în maină. Depozitai bateria într-un loc răcoros pentru a preveni descărcarea rapidă a acesteia.
9. Depozitai maina într-un loc cald i uscat.

Menţiuni:

Menţiuni:

Declaraie de confidenialitate SEE/MB

Utilizarea datelor dumneavoastră cu caracter personal de către Toro

The Toro Company („Toro”) vă respectă intimitatea. Când achiziionai produsele noastre, putem colecta anumite date cu caracter personal care vă aparin direct de la dumneavoastră sau prin intermediul distribuitorului local Toro. Toro utilizează aceste date pentru a-i îndeplini obligaiile contractuale, cum ar fi înregistrarea garaniei dumneavoastră, procesarea revendicării dumneavoastră de garanie sau pentru a vă contacta în cazul rechemării produselor, i în scopul derulării de activităi economice legitime, cum ar fi măsurarea gradului de satisfacie a clienilor, îmbunătăirea produselor noastre sau oferirea de informaii despre produse care v-ar putea interesa. Toro poate partaja informaiile dumneavoastră cu filialele, societăile afiliate, distribuitorii sau alţi parteneri de afaceri în legătură cu aceste activităţi. De asemenea, putem dezvălui datele dumneavoastră cu caracter personal în condiiile prevăzute de lege sau pentru vânzări, achiziii sau fuziuni. Nu vom vinde informaţiile dumneavoastră cu caracter personal niciunei alte companii în scop comercial.

Păstrarea datelor dumneavoastră cu caracter personal

Toro va păstra datele dumneavoastră cu caracter personal atâta timp cât sunt necesare pentru scopurile menionate anterior i în conformitate cu prevederile legale. Pentru mai multe informaii despre perioadele aplicabile pentru păstrarea datelor, contactai-ne la legal@toro.com.

Obligaiile Toro privind securitatea

Datele dumneavoastră caracter personal pot fi procesate în SUA sau într-o altă ară în care legislaia pentru protecia datelor cu caracter personal este mai puin strictă decât în ara dumneavoastră. Ori de câte ori transferăm datele dumneavoastră cu caracter personal în afara ării dumneavoastră, vom lua măsurile prevăzute prin lege pentru a asigura un nivel adecvat de securitate pentru protejarea datelor dumneavoastră i pentru a ne asigura că sunt procesate în sigurană.

Acces i corectare

Avei dreptul să corectai i să revizuii datele dumneavoastră cu caracter personal, să refuzai sau să restricionai procesarea datelor dumneavoastră. Pentru aceasta, contactai-ne la legal@toro.com. Dacă avei nelămuriri cu privire la modul în care Toro procesează informaiile dumneavoastră, vă rugăm să ni le transmitei direct. Reinei că cetăenii ărilor membre UE au dreptul să depună reclamaii la Autoritatea pentru protecia datelor cu caracter personal.

Informaii despre avertismente conform Propunerii 65 a statului California

Ce este un avertisment?

Un produs comercializat poate avea o etichetă de avertizare precum cea de mai jos:

AVERTISMENT: Poate cauza cancer sau poate fi toxic pentru reproducere – www.p65Warnings.ca.gov.

Ce este Propunerea 65?

Propunerea 65 se aplică tuturor companiilor care activează în California, comercializează produse în California sau fabrică produse care pot fi comercializate sau aduse în California. Aceasta prevede ca Guvernatorul Californiei să întocmească i să publice o listă de substane chimice cunoscute ca provocând cancer, malformaii congenitale i/sau alte tulburări de reproducere. Actualizată anual, lista include sute de substane chimice întâlnite în multe articole din viaa de zi cu zi. Scopul Propunerii 65 este de a informa publicul larg cu privire la expunerea la aceste substane chimice.

Propunerea 65 nu interzice comercializarea produselor ce conin aceste substane chimice, ci impune afiarea unor avertismente pe produs, ambalajul sau documentaia produsului. În plus, un avertisment conform Propunerii 65 nu înseamnă că un produs încalcă standardele sau cerinele de sigurană. De fapt, guvernul Californiei a clarificat că un avertisment aferent Propunerii 65 „nu este acelai lucru cu o decizie de reglementare conform căreia un produs este sigur sau nesigur”. Multe dintre aceste substane chimice au fost utilizate timp de mai muli ani în produse folosite în viaa de zi cu zi fără ca efectul lor dăunător să fie documentat. Pentru informaii suplimentare, accesai https://oag.ca.gov/prop65/faqs-view-all.

Un avertisment conform Propunerii 65 înseamnă că o companie (1) a evaluat expunerea i a concluzionat că depăete „nivelul fără risc semnificativ”; sau (2) a ales să furnizeze un avertisment pe baza înelegerii sale legate de prezena unei substane chimice din listă, fără a încerca să evalueze expunerea.

Această lege se aplică oriunde?

Avertismentele conform Propunerii 65 sunt impuse doar de legislaia statului California. Aceste avertismente pot fi întâlnite pe întreg teritoriul Californiei în diferite stabilimente, inclusiv dar fără a se limita la, restaurante, magazine alimentare, hoteluri, coli i spitale, precum i pe o varietate mare de produse. În plus, unii comerciani cu amănuntul online i care livrează comenzile prin potă introduc avertismente conform Propunerii 65 pe site-urile lor web sau în cataloage.

Cum se plasează avertismentele din statul California în raport cu limitele federale?

Standardele Propunerii 65 sunt adesea mai riguroase decât cele federale i internaionale. Diverse substane necesită un avertisment conform Propunerii 65 la niveluri mult mai mici decât limitele federale de intervenie. De exemplu, standardul Propunerii 65 pentru avertismente legate de plumb este 0,5 µg/zi, mult sub standardele federale i internaionale.

De ce nu au toate produsele similare un astfel de avertisment?

- Eticheta cu avertismente conform Propunerii 65 este necesară pentru produsele comercializate în California, nefiind impusă pentru produse similare comercializate în altă parte.
- O companie implicată într-un proces legat de Propunerea 65 i care a ajuns la un acord poate fi nevoită să utilizeze avertismente pentru produsele sale, în timp ce alte companii care fabrică produse similare nu au aceeai obligaie.
- Propunerea 65 nu este aplicată în mod consecvent.
- Companiile pot decide să nu furnizeze avertismente deoarece au ajuns la concluzia că nu trebuie să facă acest lucru conform Propunerii 65; absena avertismentelor de pe un produs nu înseamnă că produsul respectiv nu conine niveluri similare de substane chimice listate.

De ce include Toro acest avertisment?

Toro a decis să furnizeze consumatorilor cât mai multe informaii posibile astfel încât acetia să ia decizii informate cu privire la produsele pe care le achiziionează i utilizează. Toro furnizează avertismente în unele cazuri pe baza cunotinelor sale privind prezena unei sau a mai multor substane chimice specificate, fără a evalua nivelul de expunere, deoarece nu pentru toate substanele chimice specificate există limite de expunere. Dei gradul de expunere al produselor Toro poate fi neglijabil sau se încadrează în gama „fără risc semnificativ”, din exces de prudenă, Toro a decis să furnizeze avertismente conform Propunerii 65. Mai mult, dacă nu furnizează aceste avertismente, compania Toro poate fi acionată în justiie de statul California sau pări private care caută să aplice Propunerea 65 i poate face obiectul unor sanciuni semnificative.

Garania Toro

Garanie limitată pe o perioadă de doi ani sau 1500 de ore

Condiţiile şi produsele acoperite de garanţie

The Toro Company i compania sa afiliată, Toro Warranty Company, în temeiul unui acord comercial încheiat între aceste 2 entităi, garantează împreună faptul că produsul dumneavoastră comercial Toro („produsul”) nu va prezenta defecte de material sau manoperă pentru o perioadă de 2 ani sau 1500 de ore de funcionare*, oricare situaie intervine prima. Această garanie se aplică tuturor produselor, cu excepia aeratoarelor (consultai declaraiile de garanie separate pentru aceste produse). În cazul apariiei unui defect inclus în garanie, vom repara produsul gratuit, cu serviciile de diagnoză, manoperă, piesele de schimb i transportul incluse. Această garanie intră în vigoare de la data livrării produsului către cumpărătorul cu amănuntul iniial.
* Produs echipat cu contor ore de funcionare.

Instruciuni pentru obinerea Serviciului de garanie

Avei responsabilitatea de a anuna distribuitorul de produse comerciale sau distribuitorul autorizat de produse comerciale de la care ai achiziionat produsul de îndată ce considerai că există o situaie acoperită de garanie. Dacă avei nevoie de ajutor pentru găsirea unui distribuitor de produse comerciale sau unui distribuitor autorizat de produse comerciale sau dacă avei întrebări legate de drepturile i responsabilităile care vă revin în baza garaniei, ne putei contacta la:

Departamentul de service pentru produse comerciale Toro
Toro Warranty Company
8111 Lyndale Avenue South
Bloomington, MN 55420-1196

952–888–8801 sau 800–952–2740
E-mail: commercial.warranty@toro.com

Responsabilităile proprietarului

În calitate de proprietar al produsului, suntei responsabil pentru întreinerea i reglajele necesare prezentate în *Manualul operatorului*. Reparaiile aferente problemelor generate de nerealizarea lucrărilor de întreinere i reglajelor necesare nu sunt acoperite de această garanie.

Articole i condiii neacoperite

Nu toate defeciunile sau problemele care apar în legătură cu produsul, în timpul perioadei de garanie, constituie defecte de material sau de manoperă. Această garanie nu acoperă următoarele:

- Defeciuni ale produsului cauzate de utilizarea unor piese de schimb ce nu au fost fabricate de Toro sau de montarea i utilizarea unor accesorii i produse suplimentare sau modificate ce nu au fost fabricate de Toro.
- Defeciuni ale produsului care sunt cauzate de neefectuarea întreinerii i/sau ajustărilor recomandate.
- Defeciuni ale produsului care sunt cauzate de operarea acestuia într-un mod abuziv, neglijent sau imprudent.
- Componente uzate, care nu sunt defecte. Exemplele de piese care sunt consumate sau uzate în timpul funcionării normale a produsului includ, dar nu se limitează la, plăcue i garnituri de frână, garnituri de ambreiaj, lame, cilindri, role i lagăre (sigilate sau lubrifiate), cadru lamă, bujii incandescente, roi pivotante i rulmeni, anvelope, filtre, curele i anumite componente ale pulverizatorului, precum diafragmele, duzele, debitmetrele i supapele de control.
- Defeciunile provocate de factori externi inclusiv, fără a se limita la, condiii meteorologice, practici de depozitare, contaminare sau utilizarea lichidelor de răcire, lubrifianilor, aditivilor, îngrăămintelor sau substanelor chimice neautorizate.
- Defeciuni sau probleme privind performana cauzate de utilizarea combustibililor (de exemplu, benzină, motorină sau biodiesel) care nu sunt conforme cu standardele respective din industrie.
- Nivel de zgomot, vibraii, urme de uzură i grad de deteriorare normale. „Uzura” normală include, dar nu se limitează la, deteriorarea scaunelor din cauza uzurii sau abraziunii, uzura suprafeelor vopsite, autocolantelor sau zgârierea ferestrelor.

Piese

Piesele programate pentru a fi înlocuite în cadrul operaiunilor de întreinere necesare sunt acoperite de garanie pe perioada de timp până la momentul înlocuirii programate. Piesele înlocuite în cadrul acestei garanii sunt acoperite pe durata garaniei originale a produsului i devin proprietatea Toro. Toro va lua decizia finală dacă va repara orice piesă sau ansamblu existent sau o/îl va înlocui. Toro poate folosi piese remanufacturate pentru reparaii în perioada de garanie.

Garanie pentru baterii cu descărcare profundă i baterii litiu-ion

Există un număr total specificat de kilowai-oră pe care îi pot furniza bateriile cu descărcare profundă i bateriile litiu-ion pe durata lor de viaă. Tehnicile de utilizare, reîncărcare i întreinere pot prelungi sau reduce durata de viaă a bateriei. Pe măsură ce bateriile din acest produs se consumă, volumul de lucru util dintre intervalele de încărcare va scădea treptat, până când bateria se va uza complet. Înlocuirea bateriilor uzate, ca urmare a consumului normal, reprezintă responsabilitatea proprietarului produsului. Notă: (doar pentru bateriile litiu-ion): consultai garania bateriei pentru informaii suplimentare.

Garanie pe viaă a arborelui cotit (doar pentru modelul ProStripe 02657)

Mainile Prostripe, care sunt echipate cu un disc de frecare Toro original i tehnologie Blade Brake Clutch pentru sigurana arborelui cotit (ansamblu tehnologie Blade Brake Clutch (BBC) + disc de frecare integrat) ca echipament original i utilizate de cumpărătorul iniial în conformitate cu procedurile de operare i întreinere recomandate, au acoperire de garanie pe viaă împotriva îndoirii arborelui cotit al motorului. Mainile echipate cu aibe de frecare, unităi cu tehnologie Blade Brake Clutch (BBC) i alte astfel de dispozitive nu sunt acoperite de garania pe viaă a arborelui cotit.

Întreinerea este efectuată pe cheltuiala proprietarului

Reglarea motorului, lubrifierea, curăarea i lustruirea, înlocuirea filtrelor, a lichidului de răcire i finalizarea lucrărilor de întreinere recomandate fac parte din serviciile normale necesare pentru produsele Toro, efectuate pe cheltuiala proprietarului.

Condiii generale

Singura despăgubire în baza prezentei garanii constă în repararea de către un distribuitor sau furnizor autorizat Toro.

The Toro Company i Toro Warranty Company nu răspund pentru daunele indirecte, speciale sau secundare corelate cu utilizarea produsului Toro acoperit prin această garanie, inclusiv pentru orice costuri sau cheltuieli de furnizare a unor echipamente înlocuitoare sau a unor lucrări de service în timpul perioadelor rezonabile de defectare sau de neutilizare, în ateptarea efectuării reparaiilor în baza prezentei garanii. Cu excepia garaniei pentru emisii menionate mai jos, dacă este cazul, nu există altă garanie expresă. Toate garanţiile implicite privind vandabilitatea şi caracterul adecvat pentru o anumită utilizare se limitează la durata acestei garanţii exprese.

Unele ţări nu permit excluderea daunelor secundare sau speciale sau limitarea duratei unei garanţii implicite, aşadar este posibil ca excluderile i limităile de mai sus să nu se aplice în cazul dumneavoastră. Această garanţie vă oferă drepturi legale specifice şi este posibil să aveţi şi alte drepturi care variază în funcţie de ţară.

Notă privind garania pentru emisii

Sistemul de control al emisiilor din cadrul produsului dumneavoastră poate fi acoperit de o garanie separată, care îndeplinete cerinele stabilite de Agenia pentru protecia mediului din S.U.A. (U.S. Environmental Protection Agency - EPA) i/sau Consiliul pentru resursele atmosferice din California (California Air Resources Board - CARB). Limităile de ore menionate mai sus nu se aplică garaniei sistemului de control al emisiilor. Consultai Declaraia de garanie pentru controlul emisiilor motorului furnizată împreună cu produsul dumneavoastră sau inclusă în documentaia producătorului motorului.

Alte ări în afară de S.U.A. sau Canada

Clienii care au achiziionat produse Toro exportate din S.U.A. sau Canada trebuie să contacteze distribuitorul (centrul de service) Toro pentru a obine politicile privind garania pentru propria ară, provincie sau stat. Dacă nu suntei mulumit, din orice motiv, de serviciul distribuitorului sau întâmpinai dificultăi în obinerea informaiilor privind garania, contactai un centru de service autorizat Toro.

374-0253 Rev G