Form No. 3454-785 Rev A

Maşină de tuns iarba ProStripe® 560

Nr. model 02657—Nr. serie 407000000 şi Sus

Manualul utilizatorului

Introducere

Această maină de tuns iarba cu lamă rotativă, condusă manual din spate este proiectată pentru a fi utilizată de operatori profesioniti, angajai. Maina a fost proiectată în primul rând pentru tăierea ierbii de pe gazoane bine întreinute ale proprietăilor rezideniale i comerciale. Utilizarea acestui produs în alte scopuri decât cele intenionate poate fi periculoasă pentru dumneavoastră i pentru alte persoane.

Citiţi cu atenţie aceste informaţii pentru a învăţa despre modul corespunzător de utilizare şi întreţinere a produsului şi pentru a evita rănirea personală şi deteriorarea produsului. Aveţi responsabilitatea de a utiliza produsul în mod corespunzător şi sigur.

Vizitai site-ul www.Toro.com pentru sigurana produsului i materiale de instruire privind utilizarea, informaii privind accesoriile, ajutor la căutarea unui distribuitor sau pentru înregistrarea produsului.

De fiecare dată când aveţi nevoie de service, piese originale Toro sau informaţii suplimentare, contactaţi un centru de service autorizat sau departamentul Servicii Clienţi Toro şi pregătiţi numărul de model sau de serie al produsului. Figura 1 indică locaţia numărului de model sau de serie pe produs. Scrieţi numerele în spaţiul furnizat.

Important: **Putei scana codul QR de pe autocolantul cu numărul de serie (dacă este disponibil) cu ajutorul unui dispozitiv mobil pentru a accesa date despre garanie, piese i alte informaii despre produs**

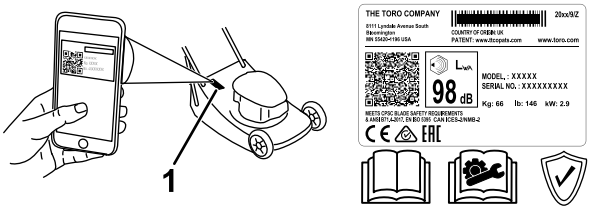

g338220

Figura 1

1. Locaţia numerelor de model şi de serie

Scriei modelul i numerele de serie în spaiul de mai jos:

Nr. model _____

Nr. serie _____

Acest manual identifică potenialele pericole i conine mesaje de sigurană identificate prin simbolul de alertă de sigurană (Figura 2), semnalizând un pericol care poate cauza rănirea gravă sau moartea dacă nu respectai următoarele măsuri de precauie recomandate.

g000502

Figura 2

Simbolul de alertă de sigurană

Acest manual utilizează 2 cuvinte pentru a evidenţia informaţiile. **Important** atrage atenţia asupra informaţiilor mecanice speciale şi **Notă** accentuează informaţiile generale care necesită atenţie specială.

Acest produs respectă toate directivele europene relevante; pentru detalii, consultai Declaraţia de conformitate (DC) separată specifică produsului.

Este o violare a Codului de Resurse Publice din California, Secţiunea 4442 sau 4443 folosirea sau operarea motorului pe orice sol acoperit de păduri, de arbuşti sau de iarbă dacă motorul nu este echipat cu un amortizor parascântei, conform Seciunii 4442, păstrat în stare bună de funcionare sau dacă motorul nu este construit, echipat şi întreţinut pentru prevenirea incendiilor.

Manualul operatorului motorului, ataşat, cuprinde informaţii cu privire la Agenţia pentru Protecţia Mediului din SUA (EPA) şi Reglementarea privind Controlul Emisiilor în California pentru sistemele de emisie, întreţinere şi garanţie. Piesele de schimb pot fi comandate prin intermediul fabricantului motorului.

Cuplu brut sau net: Cuplul brut sau net al acestui motor a fost evaluat în laborator de către producătorul motorului în conformitate cu SAE (Society of Automotive Engineers – Societatea Inginerilor Auto) J1940 sau J2723. Deoarece sunt configurate pentru a îndeplini cerinţele privind siguranţa, emisiile şi operarea, cuplul real al motoarelor pentru clasa aceasta de maşini de tuns iarba pot fi semnificativ

© 2020—The Toro® Company
8111 Lyndale Avenue South
Bloomington, MN 55420

Înregistraţi-vă la www.Toro.com.

Instrucţiuni originale (RO)
Tipărit în Marea Britanie
Toate drepturile rezervate

* 3 4 5 4 - 7 8 5 *

mai redus. Vă rugăm să consultai informaiile producătorului motorului incluse în volumul de livrare al mainii.

Nu modificai i nu dezactivai dispozitivele de sigurană ale mainii i verificai periodic funcionarea corectă a acestora. Nu încercai să reglai sau să modificai controlul turaiei motorului; acest lucru poate cauza o stare de funcionare nesigură, ducând la vătămări corporale.

⚠ ATENŢIE

CALIFORNIA
Propunere 65 Avertismente

Evacuările motorului conţin substanţe chimice cunoscute în Statul California ca substanţe care cauzează cancerul, defectele de naştere sau daunele sistemului reproductiv.

Utilizarea acestui produs poate cauza expunerea la substanţe chimice cunoscute în Statul California ca substanţe care cauzează cancerul, defectele de naştere sau afecţiuni ale sistemului reproductiv.

Cuprins

Introducere 1
Siguranţă în funcţionare 2
Sigurana generală 2
Decal-uri instrucţionale şi de siguranţă 4
Reglare 5
1 Asamblarea mânerului 5
2 Asamblarea sacului pentru iarbă 7
3 Adăugarea uleiului în motor 8
Rezumat al produsului 9
Specificaţii 9
Operare 9
Înainte de utilizare 9
Sigurana înainte de utilizare 9
Umplerea rezervorului de combustibil 10
Verificarea nivelului uleiului de motor 10
Reglarea înălţimii de tăiere 11
Pornirea motorului 12
Acionarea lamei 12
Decuplarea lamei 13
Selectarea vitezei 13
În timpul utilizării 13
Sigurana în timpul utilizării 13
Utilizarea propulsiei automate 14
Oprirea motorului 14
Colectarea resturilor 14
Indicaţii de exploatare 15
După utilizare 16
Sigurana după utilizare 16
Curăarea mainii 16
Întreţinere 17
Program(e) de întreţinere recomandat(e) 17
Sigurană în timpul întreinerii 17
Pregătirea pentru întreţinere 17
Lucrări de service pentru filtrul de aer 18
Schimbarea uleiului de motor 19
Reglarea cablului pentru propulsie automată 19
Înlocuirea lamei 20
Ascuirea lamei 20
Depozitare 22
Depozitarea în sigurană 22
Pregătirea maşinii pentru depozitare 22
Scoaterea maşinii din starea de depozitare 22

Siguranţă în funcţionare

Această mină a fost proiectată în conformitate cu standardele EN ISO 5395 i ANSI B71.4-2017.

Sigurana generală

Acest produs poate provoca răni la nivelul mâinilor sau picioarelor i poate arunca obiecte. Respectai întotdeauna toate instruciunile de sigurană pentru a preveni vătămările corporale sau moartea.

- Citii, înelegei i urmai instruciunile i avertismentele din *Manualul utilizatorului* i de pe mină i accesorii înainte de a porni motorul.
- Nu inei mâinile sau picioarele în apropierea pieselor aflate în micare sau sub mină. Staţi la distanţă de orice gură de descărcare.
- Nu utilizaţi maşina fără toate proteciile şi alte dispozitive de sigurană montate şi funcţionând corespunzător pe aceasta.
- inei trecătorii i copiii departe de zona de utilizare. Nu lăsaţi copii să utilizeze maşina. Utilizarea mainii va fi efectuată doar de persoane responsabile, instruite, familiarizate cu instruciunile i apte din punct de vedere fizic.
- Înainte de efectuarea lucrărilor de service, alimentare sau desfundare a mainii, oprii maina, oprii motorul i ateptai până când se opresc toate piesele mobile.

Utilizarea sau întreţinerea necorespunzătoare a acestei maşini poate cauza accidentări. Pentru a reduce riscul de accidentare, respectaţi aceste instrucţiuni de siguranţă şi acordaţi întotdeauna atenţie simbolului de alertă privind siguranţa ⚠, care înseamnă Atenţie, Avertisment sau Pericol – instrucţiune privind siguranţa personală. Nerespectarea acestor instrucţiuni poate cauza vătămări corporale sau moartea.

Decal-uri instrucţionale şi de siguranţă

Instrucţiunile şi autocolantele cu informaţii privind siguranţa sunt uşor vizibile pentru operator şi sunt amplasate lângă orice zonă cu potenţial risc. Înlocuiţi orice autocolant care este deteriorat sau lipseşte.

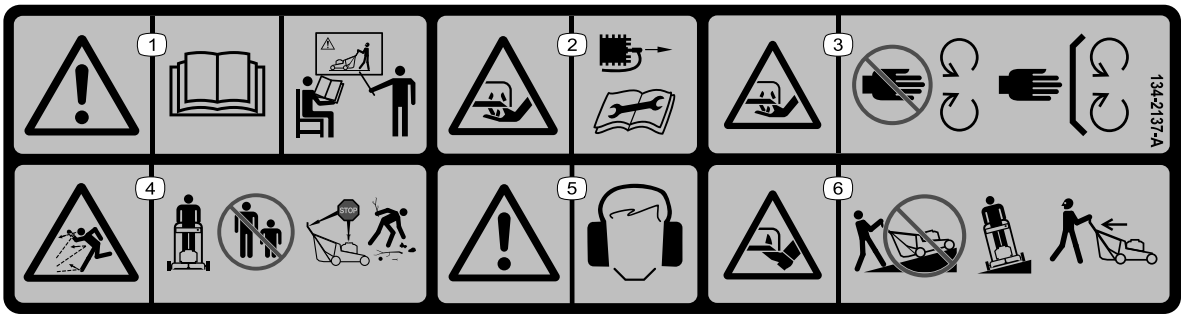

decal134-2137

134-2137

1. Avertisment - citii *Manualul operatorului*; nu operai această mină dacă nu suntei instruit în acest sens.
2. Lamele mainii de tuns iarba prezintă pericolul de tăiere/dezmembrare a mâinilor - deconectaţi bujia înainte de a efectua lucrări de întreinere.
3. Lamele mainii de tuns iarba prezintă pericolul de tăiere/desprindere a mâinilor – păstrai distana faă de piesele mobile; lăsai toate apărătorile i proteciile montate.
4. Pericol de obiecte proiectate - ţineţi trecătorii la distanţă; opriţi motorul înainte de a părăsi maina; colectai reziduurile înainte de a tunde iarba.
5. Avertisment - purtai căti pentru protecia auzului.
6. Lama mainii de tuns iarba prezintă pericolul de tăiere/desprindere a picioarelor - nu operai maina în sus i în jos pe pante; operai doar dintr-o parte în alta a pantelor; privii în spate atunci când vă deplasai cu spatele.

decal94-8072

94-8072

1. Avertisment - pericol de tăiere/desprindere a mâinilor sau picioarelor, mecanismul de tăiere.

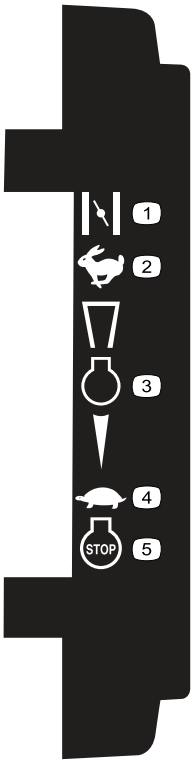

decal111-8959

111-8959

1. Şoc
2. Rapid
3. Motor
4. Lent
5. Motor - oprire

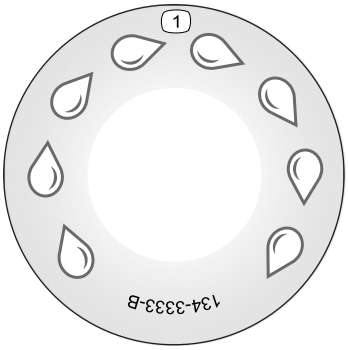

decal134-3333

134-3333

1. Port de spălare rapidă

decal133-8062

133-8062

Reglare

Important: **Îndepărtai i eliminai folia de protecie din plastic care acoperă motorul.**

1

Asamblarea mânerului

Piese solicitate pentru această procedură:

2	Bară de ghidare inferioară (stânga)
2	Bară de ghidare inferioară (dreapta)
2	Placă pentru clemă
2	urub scurt
4	Şaibă plată
6	Contrapiuliţă
4	aibă cupă
4	urub lung
1	Bară de ghidare superioară
6	Capac

Procedură

⚠ ATENŢIE

Montarea incorectă a mânerului poate deteriora cablurile, ducând la condiii de utilizare nesigure.

- **Nu deteriorai cablurile în timpul montării mânerului.**
- **Avei grijă, cablurile trebuie să fie amplasate la interiorul mânerului i să nu fie prinse în deflectorul spate.**
- **Dacă un cablu este deteriorat, contactaţi un centru de service autorizat.**

1. Îndepărtai piuliele hexagonale de la cele 2 uruburi expuse din partea superioară a punii.
2. Montai câte o bară de ghidare inferioară pe fiecare latură a pării superioare a punii mainii de tuns iarba cu o placă pentru clemă i contrapiulia hexagonală îndepărtată de pe punte la pasul anterior (Figura 3).

   Notă: Tuburile inferioare ale mânerului sunt îndoite de-a lungul seciunii mediane; asigurai-vă

că tuburile sunt montate astfel încât seciunea îndoită a tubului să fie înclinată spre sol.

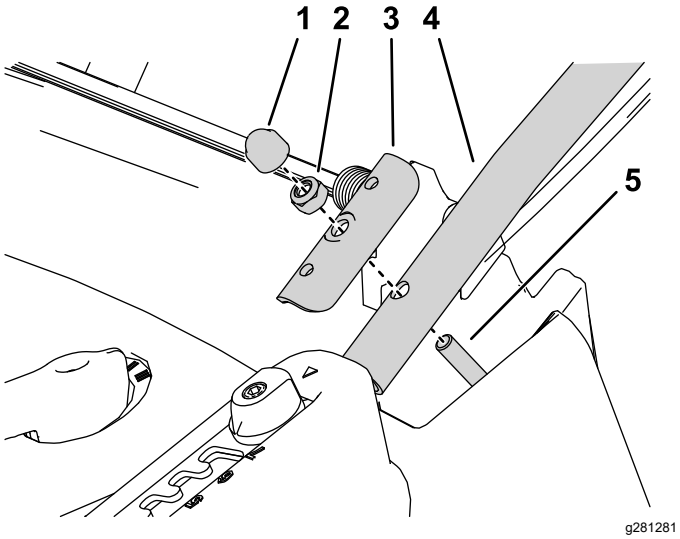

Figura 3

Este prezentată partea stângă

1. Capac
2. Contrapiuliă hexagonală
3. Placă pentru clemă
4. Bară de ghidare inferioară
5. Îndepărtai piulia hexagonală i montai bara de ghidare inferioară aici.

3. Montai partea inferioară a clamei barelor de ghidare pe fiecare parte a punii mainii de tuns iarba folosind un urub, aibe plate pe interiorul i exteriorul punii i o contrapiuliă (Figura 4).

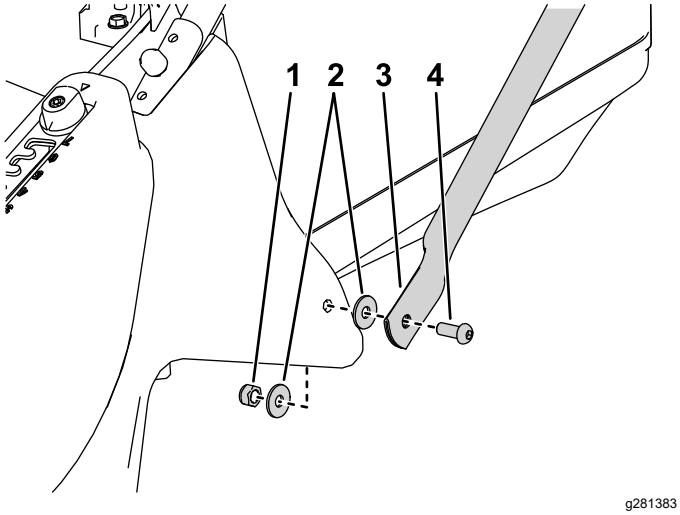

Figura 4

Este prezentată partea stângă

1. Contrapiuliă hexagonală
2. Şaibă plată
3. Clemă bară de ghidare
4. Şurub

4. Montai barele de ghidare superioare i partea superioară a clemei bare de ghidare pe barele de ghidare inferioare cu 3 aibe cupă, 2 uruburi i 2 contrapiulie hexagonale pe fiecare parte (Figura 5).

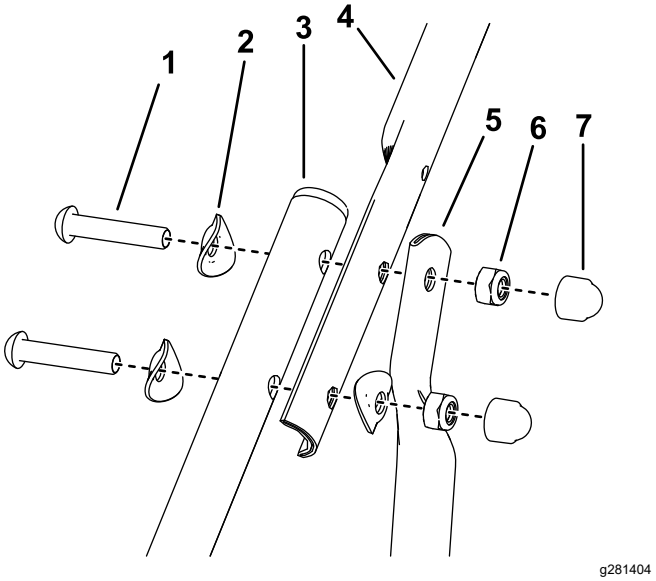

Figura 5

Este prezentată partea stângă

1. Şurub
2. aibă cupă
3. Bară de ghidare inferioară
4. Bară de ghidare superioară
5. Clemă bară de ghidare
6. Contrapiuliă hexagonală
7. Capac

5. Montai capace peste toate piuliele expuse de pe barele de ghidare.

2

Asamblarea sacului pentru iarbă

Nu s-au solicitat piese

Procedură

1. Pentru a preveni accidentele, tăiai panglica albă ataată la sacul pentru iarbă i îndepărtai-o.
2. Introducei cadrul în sacul pentru iarbă, inând mânerul deasupra sacului (Figura 6).

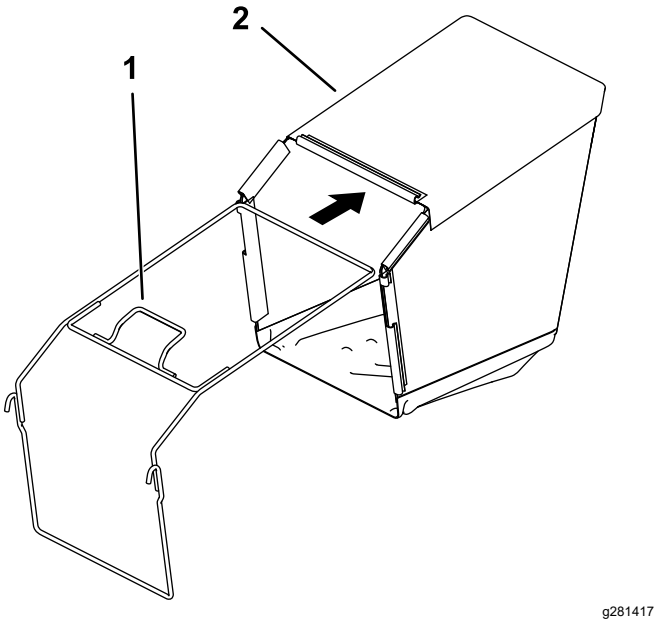

Figura 6

1. Mâner cadru
2. Sac pentru iarbă

3. Ataai clemele din plastic pe cadrul sacului pentru iarbă (Figura 7).

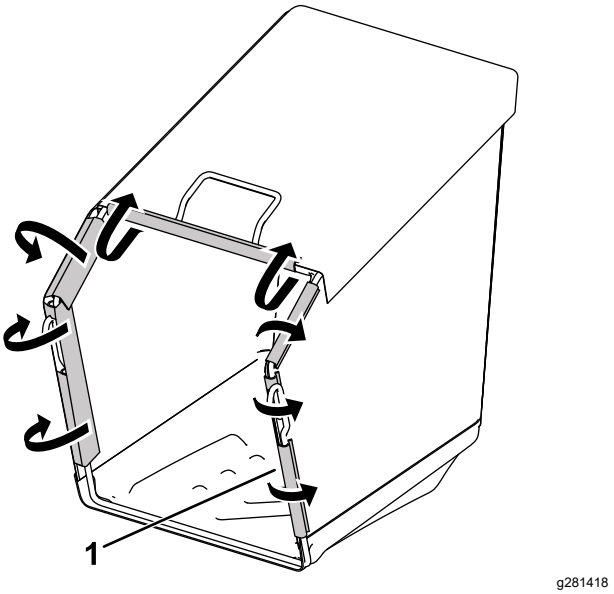

Figura 7

1. Cleme din plastic

3

Adăugarea uleiului în motor

Nu s-au solicitat piese

Procedură

Important: **Maşina dumneavoastră nu este furnizată cu ulei în motor. Înainte de a porni motorul, umpleţi-l cu ulei.**

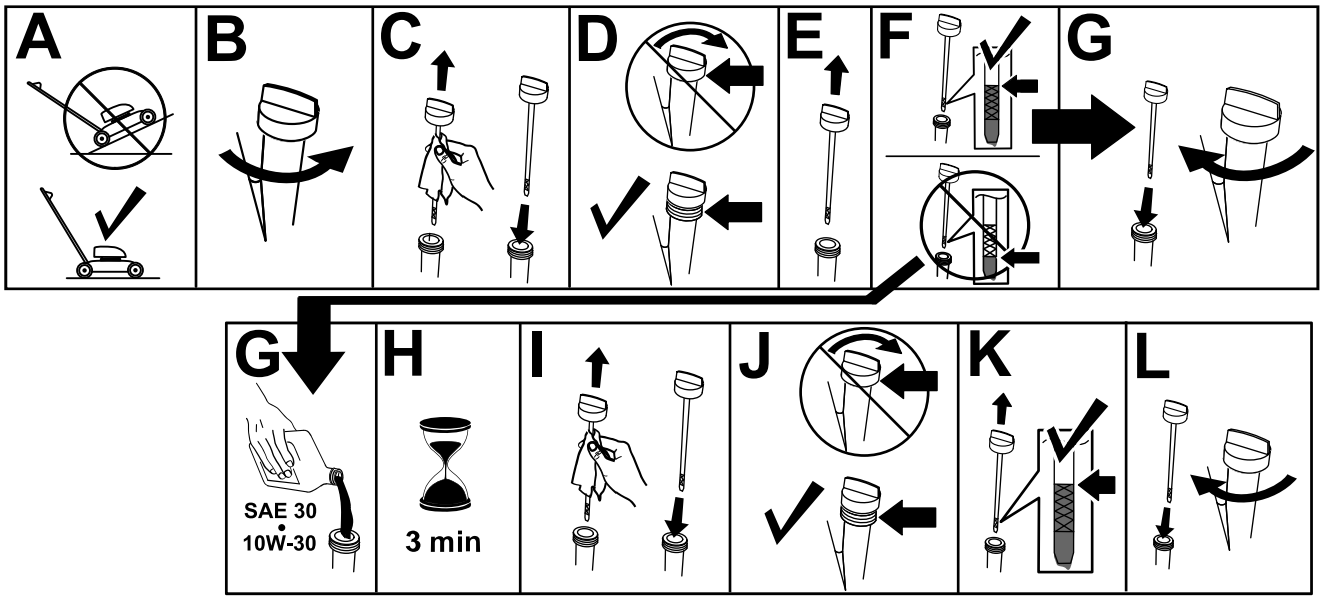

Figura 8

Rezumat al produsului

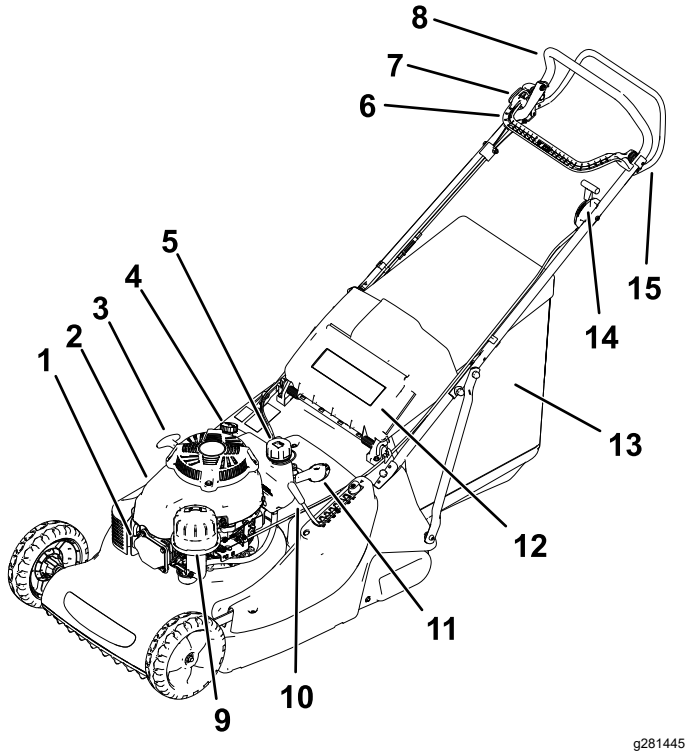

Figura 9

1. Cablu bujie
2. Capac motor
3. Mâner demaror cu recul
4. Buon rezervor de ulei /joză
5. Buon rezervor de combustibil
6. Manetă de control funcie BBC
7. Buton de blocare funcie BBC
8. Bară de ghidare
9. Filtru de aer
10. Element de reglare pentru înălimea de tăiere
11. Selector de viteze cu 3 trepte
12. Deflector spate
13. Ansamblu sac pentru iarbă
14. Controler turaţie motor
15. Bară pentru propulsia automată

Specificaţii

Model	Greutate	Lungime	Lăime	Înălime
02657	66 kg	175,5 cm	58,6 cm	103,9 cm 3,9 cm

Operare

Înainte de utilizare

Sigurana înainte de utilizare

Sigurana generală

- Oprii maina, ateptai oprirea tuturor pieselor mobile i lăsai maina să se răcească înainte de reglarea, efectuarea lucrărilor de service, curăarea sau depozitarea mainii.
- Familiarizai-vă cu utilizarea în sigurană a echipamentului, comenzile de operare i indicatoarele de sigurană.
- Verificai dacă toate proteciile i dispozitivele de sigurană, precum deflectoarele i/sau dispozitivul de adunat iarbă, sunt la locul lor i funcionează corect.
- Inspectai întotdeauna maina pentru a vă asigura că lamele i uruburile lamei nu sunt uzate sau deteriorate.
- Inspectai zona în care vei utiliza maina i îndepărtai toate obiectele care ar putea obstruciona utilizarea mainii sau pe care le-ar putea proiecta maina.
- Contactul cu lama în timp ce aceasta se rotete va duce la vătămarea gravă. Nu punei degetele sub carcasă.

Măsuri de sigurană pentru combustibil

- Combustibilul este extrem de inflamabil şi exploziv. Un incendiu sau o explozie cauzată de combustibil vă poate arde pe dumneavoastră şi pe cei din jur i poate cauza pagube materiale.
  - Pentru a preveni o încărcare statică din cauza aprinderii combustibilului, plasaţi recipientul şi/sau maşina direct pe sol înainte de umplere, nu pe un vehicul sau obiect.
  - Umplei rezervorul de combustibil într-un spaiu deschis, cu motorul rece. tergei orice urmă de combustibil scurs.
  - Nu manipulaţi combustibilul când fumaţi sau în apropierea unei flăcări deschise sau a scânteilor.
  - Nu îndepărtai buonul rezervorului i nu umplei rezervorul de combustibil în timp ce motorul este pornit sau fierbinte.
  - Dacă vărsai combustibil, nu încercai să pornii motorul. Evitai crearea unei surse de aprindere până la disiparea vaporilor de combustibil.

– Depozitaţi combustibilul într-un rezervor corespunzător şi nu îl lăsaţi la îndemâna copiilor.

- Combustibilul este dăunător sau fatal dacă este înghiit. Expunerea pe termen lung la vapori poate provoca răni grave i îmbolnăviri.
  – Evitai inspirarea pe termen lung a vaporilor.
  – inei mâinile i faa departe de duză i de deschiderea rezervorului de combustibil.
  – inei combustibilul departe de ochi i piele.

Umplerea rezervorului de combustibil

Tip	Benzină fără plumb
Cifra octanică minimă	87 (SUA) sau 91 (cifra octanică „research”; în afara SUA)
Etanol	Nu mai mult de 10% din volum
Metanol	Fără
MTBE (metil-ter-butil-eter)	Mai puin de 15% din volum
Ulei	Nu adăugaţi în combustibil

Utilizai numai combustibil curat, proaspăt (nu mai mult de 30 de zile), de la o sursă de încredere.

Important: **Pentru a reduce problemele la pornire, adăugaţi stabilizator/aditiv de combustibil în combustibilul proaspăt, conform instrucţiunilor producătorului stabilizatorului/aditivului de combustibil.**

Pentru informaii suplimentare, consultaţi manualul utilizatorului motorului.

Umplei rezervorul de combustibil în modul indicat în Figura 10.

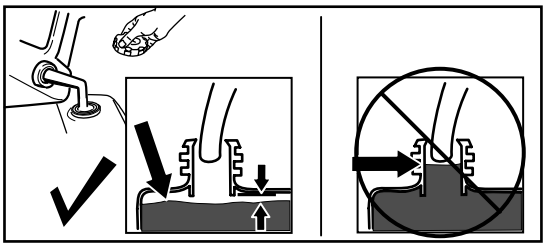

g230458

Figura 10

Verificarea nivelului uleiului de motor

Interval de service: Înainte de fiecare folosinţă sau zilnic

Important: **Dacă nivelul de ulei din motor este prea scăzut sau prea ridicat i pornii motorul, este posibil să defectai maina.**

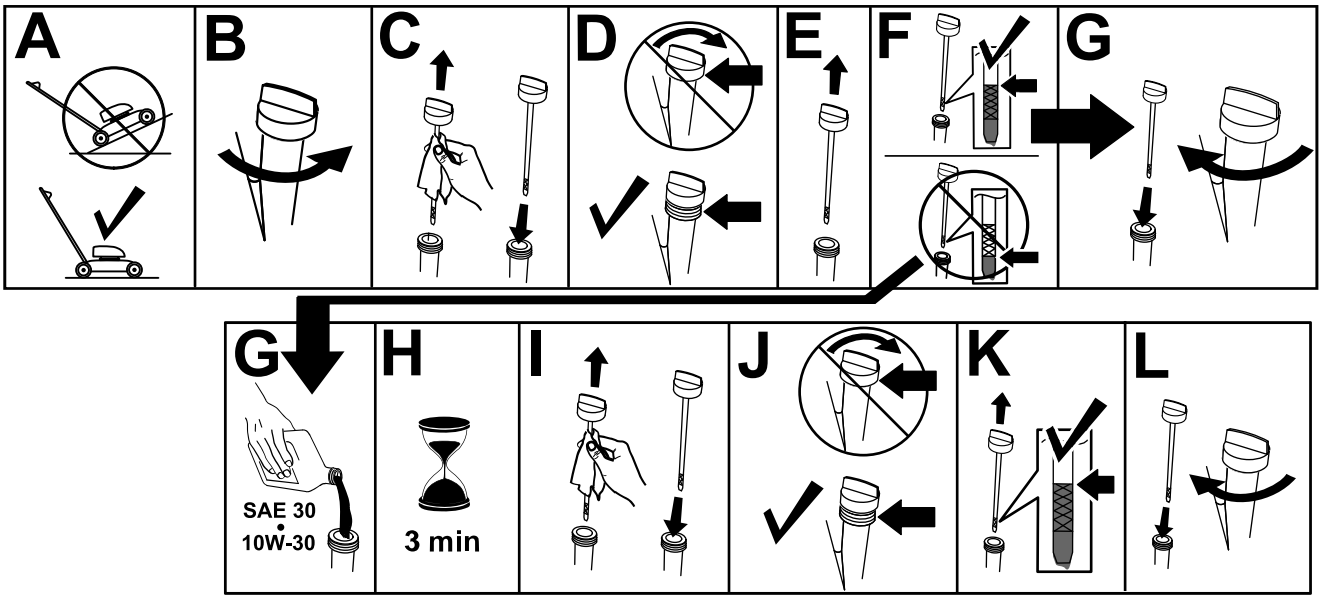

g235721

Figura 11

Reglarea înălţimii de tăiere

⚠ PERICOL

Reglarea pentru înălimea de tăiere vă poate aduce mâinile în contact cu o lamă aflată în micare, ceea ce cauza vătămări grave.

- **Oprii motorul i aşteptaţi oprirea tuturor pieselor mobile înainte de a regla înălimea de tăiere.**
- **Nu introducei degetele sub carcasă în timp ce reglai înălimea de tăiere.**

⚠ AVERTISMENT

Dacă motorul rulează, toba de eapament va fi fierbinte i vă poate provoca arsuri grave.

Păstrai distana faă de toba de eapament fierbinte.

Reglarea înălimii de tăiere

1. inei maneta pentru înălimea de tăiere i tragei lateral pentru a o decupla din canelura de blocare (Figura 12).

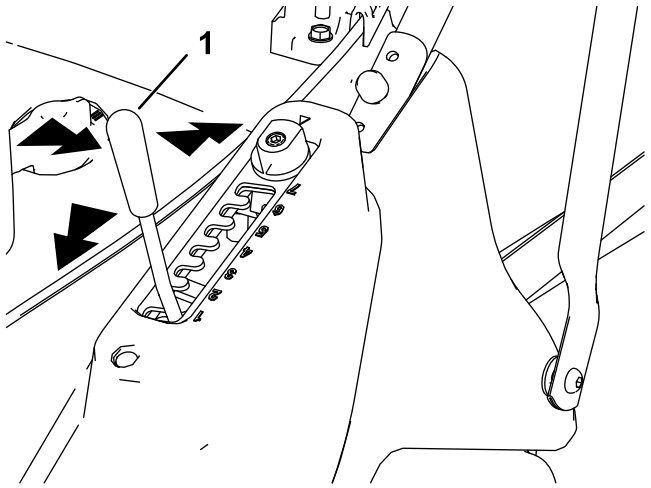

Figura 12

1. Manetă pentru reglarea înălţimii de tăiere

2. Împingei maneta în faă pentru a reduce sau tragei-o în spate pentru a mări înălimea de tăiere (Figura 12).
3. Eliberai maneta în poziia dorită i asigurai-vă că se blochează ferm în una dintre cele 7 caneluri de setare (Figura 12).

Setarea înălimii	Înălime de tăiere
1	13,0 mm
2	20,8 mm
3	28,7 mm
4	36,5 mm
5	44,3 mm
6	52,2 mm
7	60,0 mm

Reglarea înălimii de tăiere folosind funcia Matchcut

Pot fi reglate 6 înălimi suplimentare de setare folosind setarea înălimii cu funcia Matchcut. Această funcie permite reglarea înălimii plăcii selectorului de tăiere cu o jumătate de setare.

1. Slăbii urubul de fixare a plăcii de selectare cu o cheie imbus hexagonală (Figura 13).

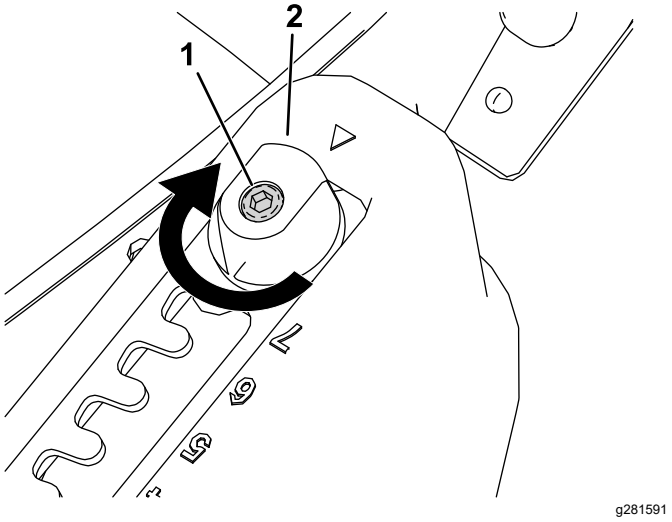

Figura 13

1. urub de fixare
2. Element de reglare Matchcut

2. Rotii cu 180° elementul de reglare Matchcut (Figura 13 i Figura 14).

   Notă: Va fi afiat un indicator în partea de jos a plăcii de selectare, evideniind când este setată funcia Matchcut.

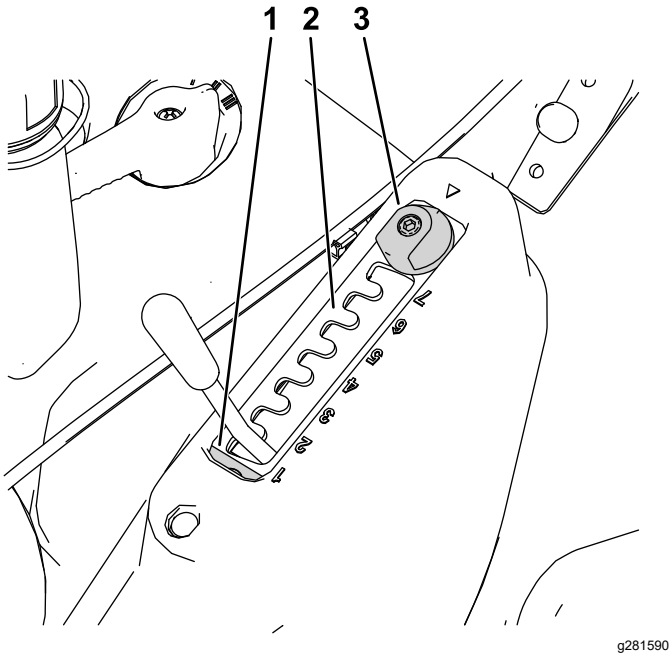

Figura 14

1. Indicator Matchcut
2. Placă de selectare
3. Element de reglare Matchcut

3. Strângei urubul de fixare a plăcii de selectare pentru a fixa în poziie placa de selectare a tăierii la înălimea respectivă.

Setarea înălimii (cu Matchcut)	Înălime de tăiere
1,5	16,9 mm
2,5	24,8 mm
3,5	32,6 mm
4,5	40,4 mm
5,5	48,3 mm
6,5	56,1 mm

Pornirea motorului

1. inei mânerul i deplasai controlerul de turaie a motorului în poziia OC dacă motorul este rece sau în poziia RAPID dacă motorul a pornit recent.

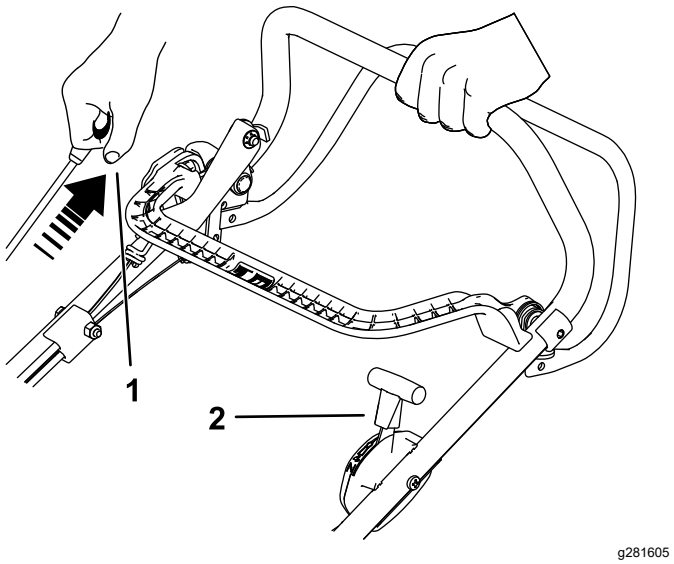

Figura 15

1. Tragei mânerului demarorului cu recul.
2. Maneta de control al acceleraiei în poziia ŞOC

2. Tragei mânerul demarorului cu recul până când simii că opune rezistenă, apoi tragei-l brusc pentru a porni. Când motorul pornete, readucei încet maneta de control al acceleraiei în poziia RAPID dacă a fost cuplat ocul (Figura 15).

   Important: **Pentru a preveni deteriorarea mainii, nu tragei mânerul demarorului cu recul atunci când motorul este pornit.**

   Notă: Dacă maina nu pornete, contactai un centru de service autorizat.

   Notă: Lama nu este cuplată în această etapă; consultai Acionarea lamei (Pagină 12).

Acionarea lamei

1. Asigurai-vă că maneta de control al acceleraiei este în poziia RAPID (Figura 16).
2. Apăsai butonul de blocare a funciei BBC (blade-brake clutch) i tragei maneta de comandă a funciei BBC înapoi pe mâner (Figura 16).

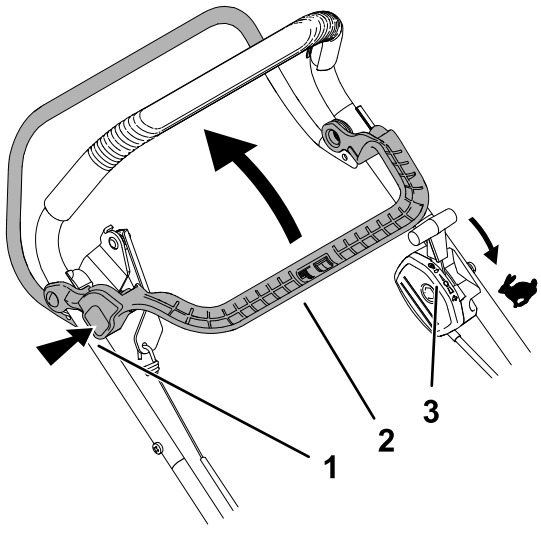

Figura 16

1. Apăsai butonul de blocare a funciei BBC.
2. Tragei maneta de comandă a funciei BBC înapoi pe mâner.
3. Asiguraţi-vă că maneta de control al acceleraiei este în poziţia RAPID.

Decuplarea lamei

Eliberai maneta de comandă a funciei BBC pentru a decupla lama; mânerul va reveni în poziţia de repaus (Figura 17).

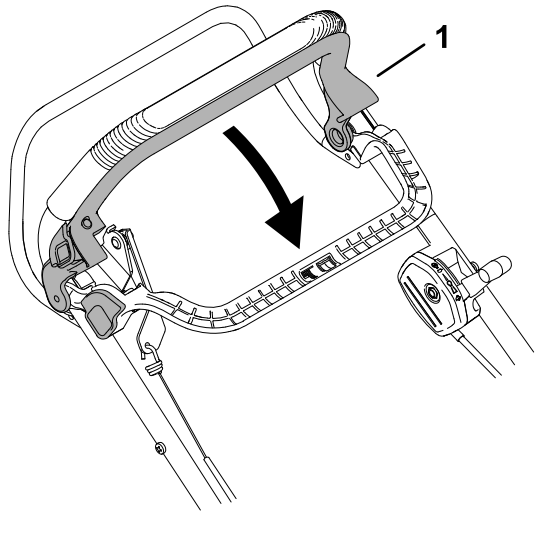

Figura 17

1. Eliberai maneta de comandă a funciei BBC pentru a decupla lama.

Notă: Atunci când eliberai maneta de comandă a funciei BBC, lama trebuie să se oprească în maxim 3 secunde. Dacă nu se oprete, încetai imediat utilizarea mainii i contactai un centru de service autorizat.

Selectarea vitezei

Viteza de deplasare în faă a mainii are 3 setări; rotii selectorul de viteze cu 3 trepte de la partea de sus a mainii de tuns iarba la una dintre cele trei setări pentru a regla viteza.

- I – treapta întâi
- II – treapta a doua
- III – treapta a treia

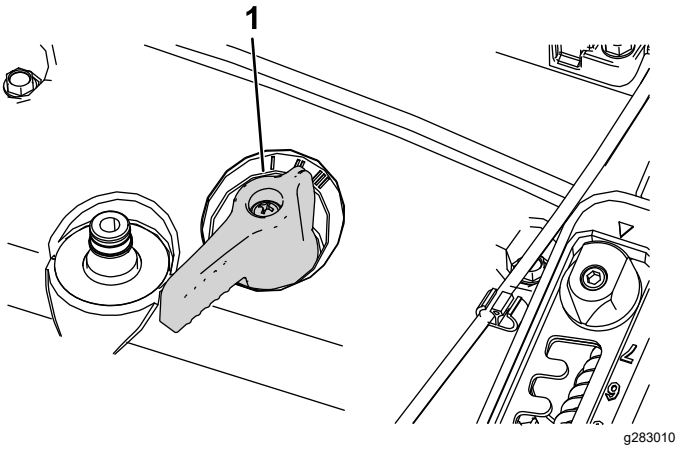

Figura 18

1. Selector de viteze

În timpul utilizării

Sigurana în timpul utilizării

Sigurana generală

- Purtai îmbrăcăminte adecvată, inclusiv ochelari de protecie, pantaloni lungi, încălăminte solidă, antiderapantă i căti pentru protecia auzului. Strângei la spate părul lung i nu purtai îmbrăcăminte largă sau bijuterii.
- Utilizai maina cu foarte mare atenie. Nu vă angrenai în nicio activitate care vă poate distrage atenia; în caz contrar, se pot înregistra pagube materiale sau vătămări corporale.
- Nu utilizaţi maşina dacă suntei bolnav, obosit sau sub influena alcoolului sau a drogurilor.
- Lama este ascuită; contactul cu lama poate rezulta în vătămări corporale grave. Oprii motorul i aşteptaţi oprirea tuturor pieselor mobile înainte de a părăsi poziţia de operare.
- Atunci când eliberai bara de comandă a lamei, motorul ar trebui să se oprească iar lama ar trebui să se oprească în maxim 3 secunde. În caz contrar, încetai imediat utilizarea mainii i contactai un centru de service autorizat.

- inei trecătorii departe de zona de utilizare. Nu permiteţi accesul copiilor mici în zona de operare şi lăsaţi-i în permanenţă în grija unui adult responsabil, care nu utilizează maina. Oprii maina dacă în zonă pătrunde orice persoană.
- Privii întotdeauna jos i în spate înainte de a deplasa maina cu spatele.
- Operai maina doar în condiii de vizibilitate bună i în condiii meteo corespunzătoare. Nu utilizaţi maşina dacă există riscul unor descărcări electrice.
- Iarba udă sau frunzele pot provoca vătămări grave dacă alunecai i intrai în contact cu lama. Evitai să tundei iarba în condiii umede.
- Apropiai-vă cu mare atenie de curbele fără vizibilitate, tufiuri, copaci sau alte obiecte care vă pot bloca vizibilitatea.
- Nu direcionai materialul evacuat spre nicio persoană. Evitai evacuarea materialul spre un perete sau obstacol; materialul poate ricoa spre dumneavoastră. Oprii lama (lamele) atunci când vă deplasai pe suprafee acoperite cu pietri.
- Avei grijă la gropi, anuri, denivelări, pietre sau alte obiecte ascunse. Terenul denivelat vă poate face să vă pierdei echilibrul sau stabilitatea.
- Dacă maina se lovete de un obiect sau începe să vibreze, oprii motorul imediat, ateptai până când se opresc toate piesele mobile, deconectaţi cablul bujiei înainte de a verifica dacă maina este deteriorată. Efectuai reparaiile necesare înainte de a o utiliza din nou.
- Înainte de a părăsi poziia de operare, opriţi motorul şi aşteptaţi oprirea tuturor pieselor mobile.
- Dacă motorul rulează, acesta va fi fierbinte i vă poate provoca arsuri grave. Păstrai distana faă de motorul fierbinte.
- Utilizai motorul numai în zone bine ventilate. Gazele de eapament conin monoxid de carbon, care este un gaz inodor, otrăvitor, fatal.
- Verificai frecvent componentele dispozitivului de adunat iarbă i jgheabul de evacuare pentru a descoperi orice uzură sau deteriorare i înlocuii-le cu piese Toro originale, atunci când este necesar.

Sigurana în pantă

- Tundei iarba de-a lungul pantelor; niciodată în sus sau în jos. Acordaţi foarte mare atenţie la schimbarea direcţiei pe pante.
- Nu tundei iarba pe pantele foarte abrupte. Stabilitatea necorespunzătoare poate provoca un accident prin alunecare i cădere.
- Tundei iarba cu atenie în apropierea pantelor abrupte, anurilor sau terasamentelor.

Utilizarea propulsiei automate

Pentru a opera propulsia automată, strângei bara pentru propulsia automată spre mâner i inei-o strânsă (Figura 19).

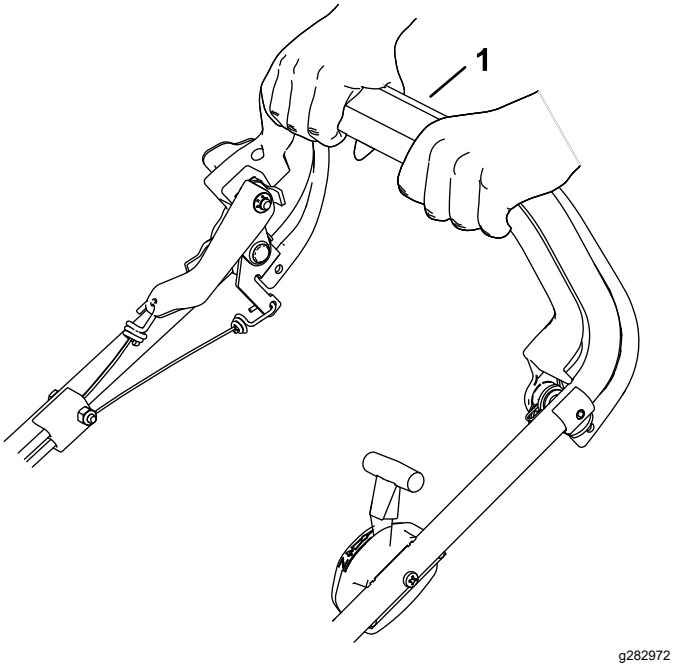

Figura 19

1. Bară pentru propulsia automată

Pentru a decupla bara pentru propulsia automată, eliberai bara acesteia.

Oprirea motorului

Eliberai maneta de comandă a funciei BBC i barele pentru propulsia automată. Deplasai controlerul de turaie a motorului în poziia de oprire pentru a opri motorul.

Important: **Atunci când eliberai bara de comandă a lamei, lama trebuie să se oprească în maxim 3 secunde. Dacă nu se oprete corespunzător, încetai imediat utilizarea mainii i contactai un centru de service autorizat.**

Colectarea resturilor

Montai sacul pentru iarbă pentru a colecta resturile de iarbă i de frunze de pe gazon.

⚠ ATENŢIE

Un sac de iarbă uzat ar putea cauza proiectarea resturilor i poate duce la vătămări corporale grave sau moartea operatorului sau a celor din jur.

Verificai frecvent starea sacului pentru iarbă. Dacă este deteriorat, montai un sac de schimb nou Toro.

⚠ ATENŢIE

Lama este ascuită; contactul cu lama poate rezulta în vătămări corporale grave.

Oprii motorul i aşteptaţi oprirea tuturor pieselor mobile înainte de a părăsi poziţia de operare.

1. Oprii motorul i ateptai până la oprirea tuturor pieselor mobile.
2. Ridicai i meninei ridicat deflectorul spate.
3. Fixai sacul de iarbă în poziie (Figura 20).

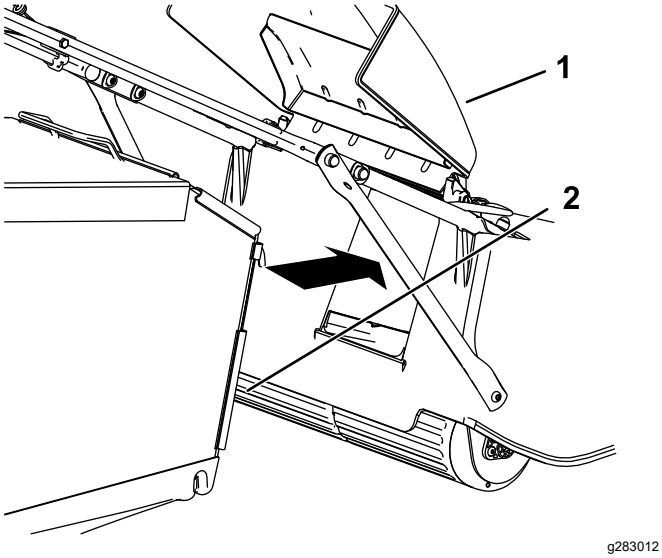

Figura 20

1. Deflector spate
2. Sac pentru iarbă

4. Coborâi deflectorul spate.

Indicaţii de exploatare

Recomandări generale pentru a tunde iarba

- Inspectai zona în care vei utiliza maina i îndepărtai toate obiectele pe care maina le-ar putea proiecta.
- Evitai lovirea obiectelor solide cu lama. Nu tundei iarba trecând în mod voluntar peste obiecte.
- Dacă maina se lovete de un obiect sau începe să vibreze, oprii motorul imediat, ateptai până ce toate piesele mobile se opresc, deconectaţi cablul bujiei i verificai dacă maina este deteriorată.
- Pentru cele mai bune performane, instalai o lamă Toro nouă înainte de a începe sezonul de tuns iarba sau atunci când este necesar.

Tăierea ierbii

- Tăiai aproximativ o treime din firul de iarbă. Nu tăiai mai jos de 64 mm, cu excepia cazului în care iarba este mai rară sau este toamnă târzie, când creterea ierbii începe să încetinească.
- Atunci când tăiai iarba cu o înălime de peste 15 cm, tăiai mai întâi la cea mai ridicată setare a înălimii de tăiere i la o viteză mai mică; apoi tăiai din nou la o înălime de tăiere mai mică pentru ca gazonul să aibă cel mai bun aspect. Dacă iarba este prea lungă, maina se poate bloca, ceea ce poate duce la calarea motorului.
- Iarba i frunzele ude au tendina de a se aduna în cadrul curii i pot cauza blocarea mainii sau calarea motorului. Evitai să tundei iarba în condiii umede.
- Fii ateni la potenialul risc de incendiu în condiii foarte uscate, respectai toate avertismentele autorităilor locale privind incendiile i prevenii pătrunderea ierbii uscate i a resturilor de frunze în mină.
- Alternai direcia de tăiere. Acest lucru ajută la dispersarea resturilor pe gazon, pentru o fertilizare uniformă.
- Dacă aspectul final al gazonului este nesatisfăcător, încercai una sau mai multe din următoarele recomandări:
  - Înlocuii lama sau ascuii-o.
  - Deplasai-vă mai încet în timp ce tăiai iarba.
  - Ridicai înălimea de tăiere a mainii dumneavoastră.
  - Tăiai iarba mai frecvent.
  - Suprapunei zonele de tăiere în loc să tăiai iarba dintr-o zonă completă cu fiecare trecere.

Tăierea frunzelor

- După tunderea gazonului, asigurai-vă că jumătate din gazon se vede prin stratul de frunze tăiate. Poate fi nevoie să efectuai mai multe treceri peste frunze.
- Dacă pe gazon există un strat de frunze mai mare de 13 cm, tăiai iarba la o înălime de tăiere mai mare i apoi tăiai iarba din nou la înălimea de tăiere dorită.
- Reducei viteza de tăiere dacă maina nu taie frunzele suficient de fin.

După utilizare

Sigurana după utilizare

Sigurana generală

- Oprii maina, ateptai oprirea tuturor pieselor mobile i lăsai maina să se răcească înainte de reglarea, efectuarea lucrărilor de service, curăarea sau depozitarea mainii.
- Curăai iarba i resturile din mină pentru a ajuta la prevenirea incendiilor. tergei uleiul sau combustibilul scurs.
- Nu depozitai niciodată maina sau recipientul cu combustibil într-o zonă cu flăcări deschise, scântei sau lămpi martor, precum cele de pe un boiler sau alte dispozitive electrice.

Sigurana la transport

- Încărcai sau descărcai cu grijă maina.
- Fixai maina pentru a preveni răsturnarea.

Curăarea mainii

Interval de service: După fiecare folosinţă

⚠ ATENŢIE

Maina poate disloca material de sub carcasa sa.

- **Purtai protecie pentru ochi.**
- **Stai în poziia de operare (în spatele mânerului) în timp ce funcionează motorul.**
- **Nu permitei trecătorilor să se afle în zonă.**

Pentru rezultate optime, curăai maina în scurt timp după ce ai terminat de tuns iarba.

Important: **Curăai temeinic puntea mainii imediat după utilizare pe iarbă tratată.**

Notă: Nu stropii motorul cu apă în timpul curăării.

1. Deplasai maina pe o suprafaă plană, pavată.
2. Oprii motorul i aşteptaţi oprirea tuturor pieselor mobile înainte de a părăsi poziţia de operare.
3. Îndepărtai resturile de iarbă din partea superioară a carcasei punii imediat după utilizare.
4. Îndepărtai toată iarba i resturile de pe motor, inclusiv apărătoarea de evacuare/eapament, zonele de admisie aer din capacul superior i puntea din jur, folosind o perie sau aer comprimat.
5. Alegei cea mai mică înălime de tăiere a mainii; consultai Reglarea înălimii de tăiere (Pagină 11).
6. Spălai zona de sub ua din spate, pe unde este evacuată iarba tăiată, din partea inferioară a mainii până la sacul pentru iarbă.
7. Ataai un furtun de grădină care este conectat la o sursă de apă la portul de spălare (Figura 21).

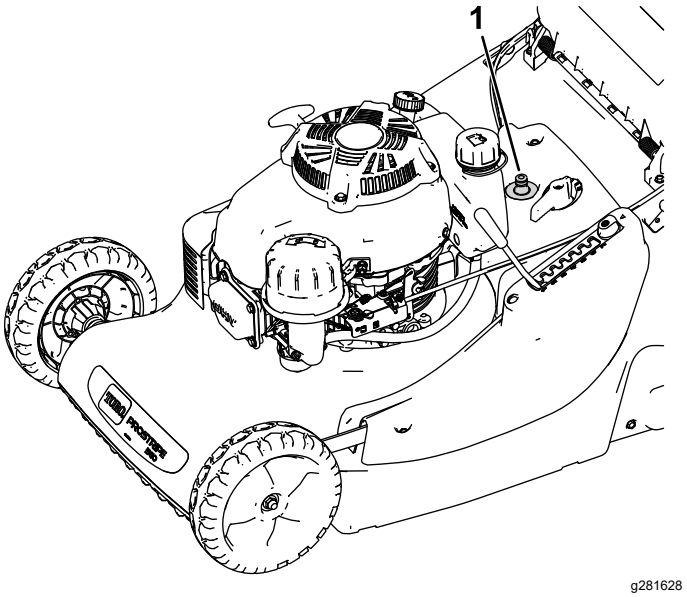

Figura 21

1. Port de spălare

8. Pornii apa, pornii motorul, cuplai lama i rulai-o până când nu mai ies de sub mină resturi de iarbă.
9. Oprii motorul, oprii apa i deconectai furtunul de grădină de la mină.
10. Lăsai motorul să funcioneze timp de câteva minute pentru a usca partea inferioară a mainii, pentru a preveni ruginirea.
11. Oprii motorul i lăsai maina să se răcească înainte de a o depozita într-o zonă închisă.
12. Curăai orice urme de ulei sau combustibil vărsat.

Întreţinere

Notă: Determinaţi partea stângă şi dreaptă a maşinii din poziţia de operare normală.

Program(e) de întreţinere recomandat(e)

Interval de întreţinere şi service	Procedură de întreţinere
După primele 8 ore	• Schimbai uleiul de motor.
Înainte de fiecare folosinţă sau zilnic	• Verificaţi nivelul uleiului de motor. • Asigurai-vă că motorul se oprete într-un interval de 3 secunde după eliberarea barei de comandă pentru lamă. • Verificai starea lamei. • Verificai dacă toate apărătorile i dispozitivele de sigurană sunt la locul lor i funcionează corect. • Asigurai-vă că puntea este liberă i că sacul pentru iarbă este în stare bună (înlocuii-l dacă este deteriorat).
După fiecare folosinţă	• Curăai resturile de iarbă i mizeria de sub maină.
La intervale de 25 de ore	• Curăai prefiltrul din spumă (mai frecvent în cazul condiiilor de operare cu praf). • Verificai cablul pentru propulsie automată i reglai dacă este necesar. • Înlocuii lama sau ascuii-o (mai frecvent dacă marginea se tocete rapid). • Ascuii lama.
La intervale de 50 de ore	• Schimbai uleiul de motor (mai frecvent în cazul condiiilor de operare cu praf).
La intervale de 100 de ore	• Înlocuii bujia.
La intervale de 300 de ore	• Înlocuii elementul din hârtie al filtrului de aer (mai frecvent în cazul condiiilor de operare cu praf).
Înainte de depozitare	• Golii rezervorul de combustibil înainte de reparaii conform instruciunilor i înainte de depozitarea anuală.
Anual	• Înlocuii lama sau ascuii-o. • Consultaţi manualul operatorului motorului pentru orice proceduri de întreţinere anuale.

Important: **Consultaţi manualul utilizatorului motorului pentru proceduri de întreţinere suplimentare.**

Sigurană în timpul întreinerii

- Oprii maina, ateptai oprirea tuturor pieselor mobile i lăsai maina să se răcească înainte de reglarea, efectuarea lucrărilor de service, curăarea sau depozitarea mainii.
- Deconectai cablul de la bujie înainte de a efectua orice proceduri de întreinere.
- Purtai mănui i protecie pentru ochi atunci când efectuai lucrări de service asupra mainii.
- Lama este ascuită; contactul cu lama poate rezulta în vătămări corporale grave. Purtai mănui în timpul lucrărilor de service asupra lamei. Nu reparai i nu modificai lama (lamele).
- Nu modificai niciodată dispozitivele de sigurană. Verificai periodic funcionarea corectă a acestora.
- Înclinarea mainii poate cauza scurgerea combustibilului. Combustibilul este inflamabil i exploziv i poate cauza vătămări corporale. Rulai motorul fără combustibil sau îndepărtai combustibilul cu o pompă manuală; nu scurgei niciodată combustibilul.
- Pentru performane optime ale mainii, utilizai exclusiv piese de schimb i accesorii originale Toro. Piesele de schimb i accesoriile altor producători pot fi periculoase i pot anula garania produsului.

Pregătirea pentru întreţinere

Interval de service: La intervale de 100 de ore

1. Oprii motorul i ateptai până la oprirea tuturor pieselor mobile.
2. Deconectai cablul de la bujie (Figura 22) înainte de a efectua orice proceduri de întreinere.

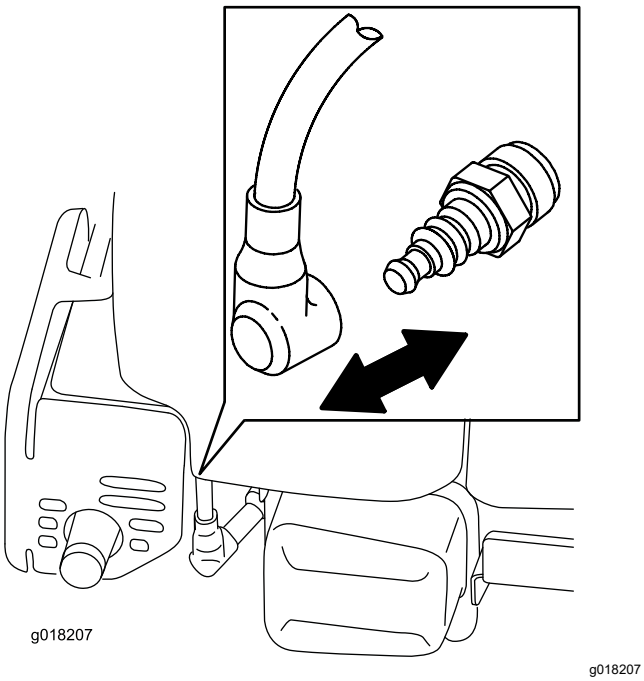

Figura 22

3. După efectuarea procedurii (procedurilor) de întreinere, conectai cablul la bujie.

Important: **Înainte de a înclina maina pentru a schimba uleiul sau a înlocui lama, lăsai rezervorul de combustibil să se usuce în timpul utilizării normale. Dacă trebuie să înclinai maina înainte de a rămâne fără combustibil, utilizai o pompă manuală de combustibil pentru a scurge combustibilul. Înclinai întotdeauna maina pe o parte cu filtrul de aer orientat în sus.**

⚠ ATENŢIE

Înclinarea mainii poate cauza scurgerea combustibilului. Combustibilul este inflamabil, exploziv i poate cauza vătămări corporale.

Rulai motorul fără combustibil sau îndepărtai combustibilul cu o pompă manuală; nu sifonai.

Lucrări de service pentru filtrul de aer

Interval de service: La intervale de 25 de ore—Curăai prefiltrul din spumă (mai frecvent în cazul condiiilor de operare cu praf).

La intervale de 300 de ore—Înlocuii elementul din hârtie al filtrului de aer (mai frecvent în cazul condiiilor de operare cu praf).

Important: **Nu utilizai motorul fără ansamblul filtrului de aer montat; în caz contrar, vor fi cauzate daune extreme ale motorului.**

1. Efectuai procedurile premergătoare lucrărilor de întreinere; consultai Pregătirea pentru întreţinere (Pagină 17).
2. Scoatei capacul i curăai-l bine (Figura 23).

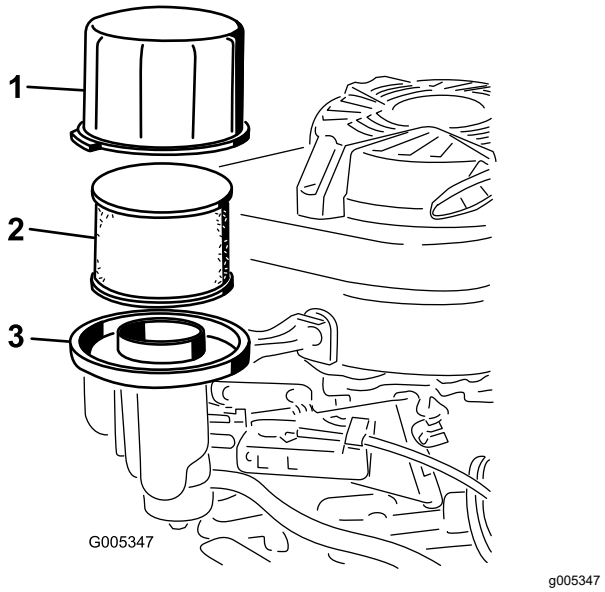

Figura 23

1. Capac
2. Prefiltru din spumă i filtru de aer din hârtie
3. Bază filtru de aer

3. Îndepărtai i prefiltrul din spumă i filtrul de aer din hârtie de pe baza filtrului de aer (Figura 23).
4. Îndepărtai prefiltrul din spumă de la filtrul de aer din hârtie i spălai prefiltrul din spumă cu un detergent uor i apă, apoi tergei-l.
5. Verificai filtrul de aer din hârtie i înlocuii-l dacă este excesiv de murdar.

   Important: **Nu încercai să curăai filtrul din hârtie.**
6. Montai prefiltrul din spumă pe filtrul de aer din hârtie.
7. Montai prefiltrul din spumă i filtrul de aer din hârtie pe baza filtrului de aer.

8. Montai capacul.

Schimbarea uleiului de motor

Interval de service: După primele 8 ore

La intervale de 50 de ore

Turaţi motorul timp de câteva minute înainte de a schimba uleiul, pentru a-l încălzi. Uleiul cald curge mai bine i transportă mai muli ageni de contaminare.

Specificaii ulei de motor

Capacitate ulei de motor	0,65 l* 0,65 l fără filtru de ulei; 0,85 l* cu filtru de ulei
Vâscozitate ulei	Ulei detergent SAE 30 sau SAE 10W-30
Clasificare de service API	SJ sau superioară

*După ce îndepărtai uleiul din carter, în acesta rămâne ulei rezidual. Nu umplei carterul cu ulei până la capacitatea maximă. Umplei carterul cu ulei conform instrucţiunilor din paii care urmează.

1. Efectuai procedurile premergătoare lucrărilor de întreinere; consultai Pregătirea pentru întreţinere (Pagină 17).
2. Golii rezervorul de combustibil.
3. Punei o tavă de golire adecvată sub joją/orificiul de golire a uleiului.
4. Curăai în jurul jojei.
5. Îndepărtai joja rotind capacul în sens invers acelor de ceasornic i trăgându-l.
6. Înclinai maina pe partea **dreaptă** (filtrul de aer orientat în sus) pentru ca uleiul să se scurgă în tava de golire.
7. După scurgerea uleiului, readucei maina în poziie de operare.
8. Turnai cu grijă în tubul de umplere cu ulei o cantitate de aproximativ ¾ din capacitatea motorului.
9. Ateptai 3 minute ca uleiul să se aeze în motor.
10. tergei joja cu o lavetă curată.
11. Introducei joja în tubul de umplere cu ulei, **dar nu o înurubai**, apoi îndepărtai joja.
12. Verificaţi nivelul de ulei indicat pe joją.
    - Dacă nivelul de ulei indicat de joją este prea scăzut, turnai cu grijă o cantitate mică de ulei în tubul de umplere, ateptai 3 minute i repetai paii de la 10 la 12 până când nivelul de ulei indicat de joją va fi corect.
    - Dacă nivelul de ulei indicat de joją este prea ridicat, îndepărtai excesul de ulei până când nivelul de ulei indicat de joją va fi corect.

    Important: **Dacă nivelul de ulei din motor este prea scăzut sau prea ridicat i pornii motorul, este posibil să defectai maina.**
13. Instalai joja în sigurană în tubul de umplere cu ulei.
14. Reciclai în mod corespunzător uleiul uzat.

Reglarea cablului pentru propulsie automată

Interval de service: La intervale de 25 de ore

1. Oprii motorul.
2. Tragei maina în spate în timp ce cuplai încet bara pentru propulsie automată până când se blochează rolele spate.

   Notă: Bara pentru propulsie automată ar trebui să fie acum la 6 cm mâner.

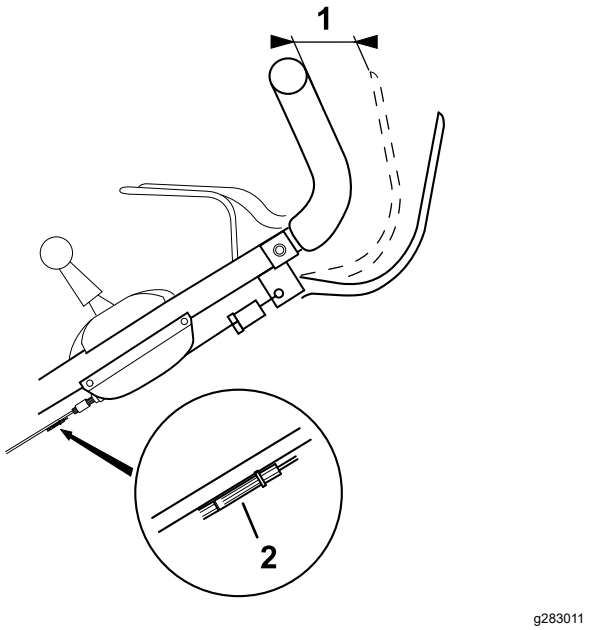

Figura 24

1. 6 cm
2. Element de reglare cablu

3. Dacă distana dintre bara pentru propulsie automată i manetă este mai mică de 6 cm, reglai elementul de reglare a cablului din plastic negru pentru a seta distana corectă.

Înlocuirea lamei

Interval de service: La intervale de 25 de ore—Înlocuii lama sau ascuii-o (mai frecvent dacă marginea se tocete rapid).

Anual

Important: ***Pentru a instala lama corect vei avea nevoie de o cheie.*** **Dacă nu deinei o cheie sau considerai că nu putei realiza această procedură, contactaţi un centru de service autorizat.**

Verificai lama ori de câte ori rămânei fără combustibil. Dacă lama este deteriorată sau fisurată, înlocuii-o imediat. Dacă marginea lamei este tocită sau prezintă crestături, ascuii-o i echilibrai-o sau înlocuii-o.

⚠ ATENŢIE

Lama este ascuită; contactul cu lama poate rezulta în vătămări corporale grave.

Purtai mănui în timpul lucrărilor de service asupra lamei.

1. Deconectai cablul de la bujie; consultai Pregătirea pentru întreţinere (Pagină 17).
2. Înclinai maina pe o parte, cu filtrul de aer orientat în sus.
3. Folosii o bucată de lemn pentru a menine lama stabilă (Figura 25).

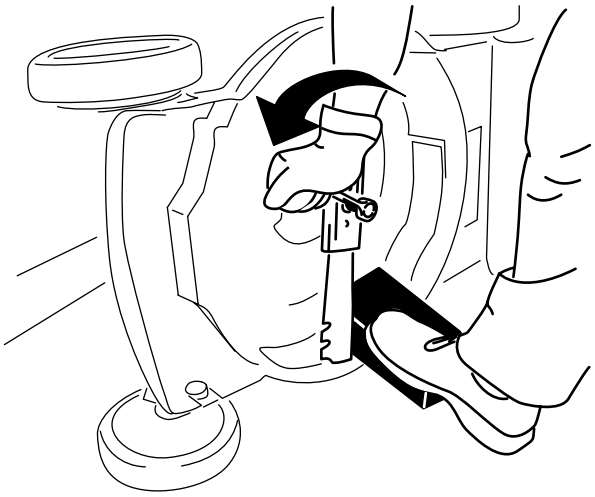

Figura 25

4. Îndepărtai lama, păstrând toate elementele de montare (Figura 25).
5. Instalai lama nouă i toate elementele de montare (Figura 26).

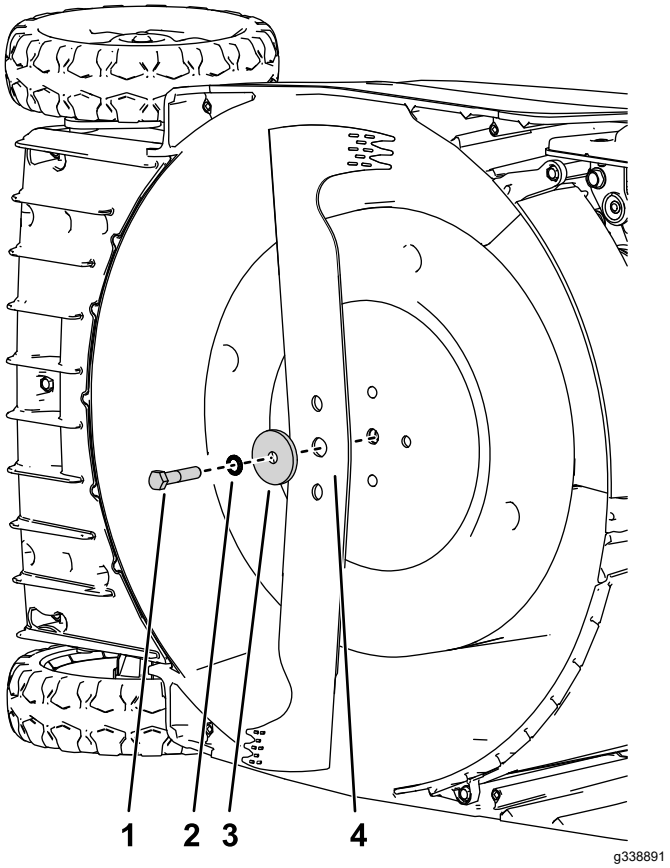

Figura 26

1. Şurub
2. aibă de blocare (2)
3. Distanţier
4. Lamă

Important: **Amplasai capetele curbate ale lamei cu faa în sus, spre carcasa mainii.**

6. **Folosii o cheie dinamometrică pentru a strânge urubul lamei la un cuplu de 54 Nm.**

Ascuirea lamei

Interval de service: Înainte de fiecare folosinţă sau zilnic

La intervale de 25 de ore

O lamă uor uzată poate fi reascuită. Ambele tăiuri ale lamei trebuie ascuite în mod egal pentru a asigura echilibrul.

1. Demontai lama de la mână; consultai Înlocuirea lamei (Pagină 20).
2. Curăai lama folosind o perie i apă, apoi inspectai lama pentru a descoperi semne de deteriorare.
3. Ascuii ambele tăiuri cu o pilă plată.

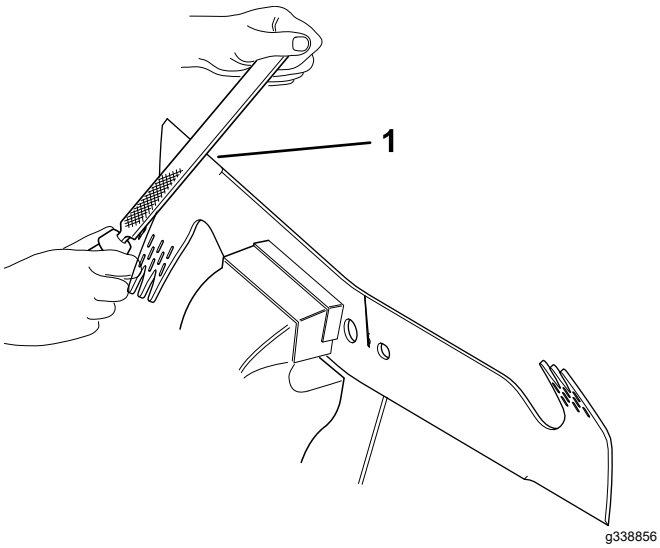

Figura 27

1. Pilii de la 30° la 45°

4. Glisai o urubelniă prin orificiul central i inei lama orizontală.

   Notă: O lamă echilibrată va rămâne în poziie orizontală.

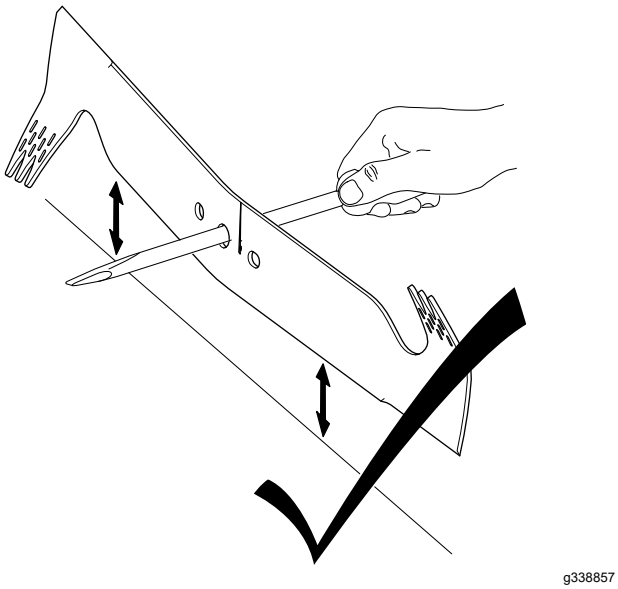

Figura 28

5. Ascuii capătul greu până când lama este echilibrată corect.

   Notă: Dacă lama nu este echilibrată, capătul greu se va roti în jos.

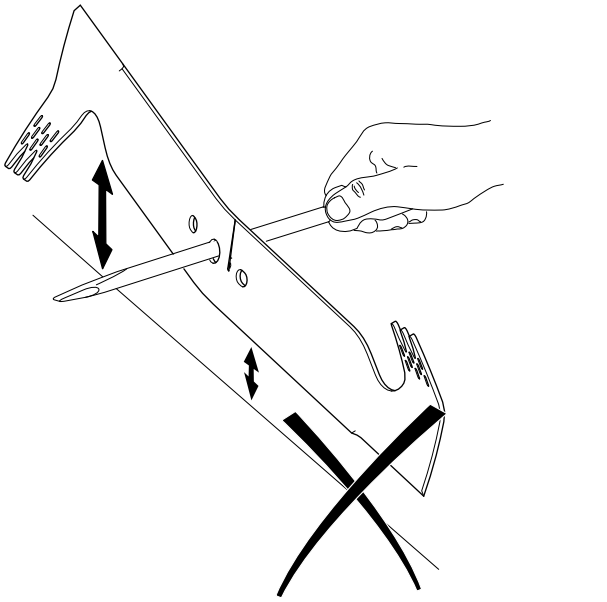

Figura 29

Depozitare

Depozitai maina într-un loc răcoros, curat i uscat.

Depozitarea în sigurană

Oprii maina, ateptai oprirea tuturor pieselor mobile i lăsai maina să se răcească înainte de reglarea, efectuarea lucrărilor de service, curăarea sau depozitarea mainii.

Pregătirea maşinii pentru depozitare

1. La ultima realimentare din an, adăugai stabilizator în combustibil (cum ar fi Tratamentul pentru combustibil Toro Premium), conform instruciunilor de pe etichetă.
2. Eliminaţi în mod corespunzător combustibilul neutilizat. Reciclai-l în funcie de codurile locale sau utilizai-l în automobil.

   Important: **Combustibilul vechi din rezervorul de combustibil este principala cauză a pornirii grele. Nu depozitai combustibilul fără stabilizator pentru o perioadă mai lungă de 30 de zile i nu depozitai stabilizatorul de combustibil pentru o perioadă mai lungă decât cea recomandată de producătorul stabilizatorului.**
3. Turaţi maşina până când motorul se opreşte din cauza consumării complete a combustibilului.
4. Pornii motorul i turai-l până se oprete. Când nu mai puteţi porni motorul, înseamnă că acesta este suficient de uscat.
5. Deconectai cablul de la bujie i conectai cablul la braul de fixare (dacă este disponibil).
6. Scoateţi bujia, adăugaţi 15 ml de ulei de motor prin orificiul bujiei şi trageţi cablul demarorului uşor de câteva ori, pentru a distribui uleiul prin cilindru, în scopul prevenirii corodării cilindrului pe perioada depozitării maşinii.
7. Montai bujia i strângei-o cu o cheie dinamometrică la 23 Nm.
8. Strângei toate piuliele i uruburile.

Scoaterea maşinii din starea de depozitare

1. Verificai i strângei toate elementele de fixare.
2. Efectuai orice proceduri de întreinere; consultai Întreţinere (Pagină 17).
3. Verificai nivelul uleiului de motor; consultai Verificarea nivelului uleiului de motor (Pagină 10).
4. Umplei rezervorul cu combustibil proaspăt; consultai Umplerea rezervorului de combustibil (Pagină 10).
5. Conectaţi cablul la bujie.

Menţiuni:

Menţiuni:

Menţiuni:

Declaraie de confidenialitate SEE/MB

Utilizarea datelor dumneavoastră cu caracter personal de către Toro

The Toro Company („Toro”) vă respectă intimitatea. Când achiziionai produsele noastre, putem colecta anumite date cu caracter personal care vă aparin direct de la dumneavoastră sau prin intermediul distribuitorului local Toro. Toro utilizează aceste date pentru a-i îndeplini obligaiile contractuale, cum ar fi înregistrarea garaniei dumneavoastră, procesarea revendicării dumneavoastră de garanie sau pentru a vă contacta în cazul rechemării produselor, i în scopul derulării de activităi economice legitime, cum ar fi măsurarea gradului de satisfacie a clienilor, îmbunătăirea produselor noastre sau oferirea de informaii despre produse care v-ar putea interesa. Toro poate partaja informaiile dumneavoastră cu filialele, societăile afiliate, distribuitorii sau alţi parteneri de afaceri în legătură cu aceste activităţi. De asemenea, putem dezvălui datele dumneavoastră cu caracter personal în condiiile prevăzute de lege sau pentru vânzări, achiziii sau fuziuni. Nu vom vinde informaţiile dumneavoastră cu caracter personal niciunei alte companii în scop comercial.

Păstrarea datelor dumneavoastră cu caracter personal

Toro va păstra datele dumneavoastră cu caracter personal atâta timp cât sunt necesare pentru scopurile menionate anterior i în conformitate cu prevederile legale. Pentru mai multe informaii despre perioadele aplicabile pentru păstrarea datelor, contactai-ne la legal@toro.com.

Obligaiile Toro privind securitatea

Datele dumneavoastră caracter personal pot fi procesate în SUA sau într-o altă ară în care legislaia pentru protecia datelor cu caracter personal este mai puin strictă decât în ara dumneavoastră. Ori de câte ori transferăm datele dumneavoastră cu caracter personal în afara ării dumneavoastră, vom lua măsurile prevăzute prin lege pentru a asigura un nivel adecvat de securitate pentru protejarea datelor dumneavoastră i pentru a ne asigura că sunt procesate în sigurană.

Acces i corectare

Avei dreptul să corectai i să revizuii datele dumneavoastră cu caracter personal, să refuzai sau să restricionai procesarea datelor dumneavoastră. Pentru aceasta, contactai-ne la legal@toro.com. Dacă avei nelămuriri cu privire la modul în care Toro procesează informaiile dumneavoastră, vă rugăm să ni le transmitei direct. Reinei că cetăenii ărilor membre UE au dreptul să depună reclamaii la Autoritatea pentru protecia datelor cu caracter personal.

Informaii despre avertismente conform Propunerii 65 a statului California

Ce este un avertisment?

Un produs comercializat poate avea o etichetă de avertizare precum cea de mai jos:

AVERTISMENT: Poate cauza cancer sau poate fi toxic pentru reproducere - www.p65Warnings.ca.gov.

Ce este Propunerea 65?

Propunerea 65 se aplică tuturor companiilor care activează în California, comercializează produse în California sau fabrică produse care pot fi comercializate sau aduse în California. Aceasta prevede ca Guvernatorul Californiei să întocmească i să publice o listă de substane chimice cunoscute ca provocând cancer, malformaii congenitale i/sau alte tulburări de reproducere. Actualizată anual, lista include sute de substane chimice întâlnite în multe articole din viaa de zi cu zi. Scopul Propunerii 65 este de a informa publicul larg cu privire la expunerea la aceste substane chimice.

Propunerea 65 nu interzice comercializarea produselor ce conin aceste substane chimice, ci impune afiarea unor avertismente pe produs, ambalajul sau documentaia produsului. În plus, un avertisment conform Propunerii 65 nu înseamnă că un produs încalcă standardele sau cerinele de sigurană. De fapt, guvernul Californiei a clarificat că un avertisment aferent Propunerii 65 „nu este acelai lucru cu o decizie de reglementare conform căreia un produs este sigur sau nesigur”. Multe dintre aceste substane chimice au fost utilizate timp de mai muli ani în produse folosite în viaa de zi cu zi fără ca efectul lor dăunător să fie documentat. Pentru informaii suplimentare, accesai https://oag.ca.gov/prop65/faqs-view-all.

Un avertisment conform Propunerii 65 înseamnă că o companie (1) a evaluat expunerea i a concluzionat că depăete „nivelul fără risc semnificativ”; sau (2) a ales să furnizeze un avertisment pe baza înelegerii sale legate de prezena unei substane chimice din listă, fără a încerca să evalueze expunerea.

Această lege se aplică oriunde?

Avertismentele conform Propunerii 65 sunt impuse doar de legislaia statului California. Aceste avertismente pot fi întâlnite pe întreg teritoriul Californiei în diferite stabilimente, inclusiv dar fără a se limita la, restaurante, magazine alimentare, hoteluri, coli i spitale, precum i pe o varietate mare de produse. În plus, unii comerciani cu amănuntul online i care livrează comenzile prin potă introduc avertismente conform Propunerii 65 pe site-urile lor web sau în cataloage.

Cum se plasează avertismentele din statul California în raport cu limitele federale?

Standardele Propunerii 65 sunt adesea mai riguroase decât cele federale i internaionale. Diverse substane necesită un avertisment conform Propunerii 65 la niveluri mult mai mici decât limitele federale de intervenie. De exemplu, standardul Propunerii 65 pentru avertismente legate de plumb este 0,5 µg/zi, mult sub standardele federale i internaionale.

De ce nu au toate produsele similare un astfel de avertisment?

- Eticheta cu avertismente conform Propunerii 65 este necesară pentru produsele comercializate în California, nefiind impusă pentru produse similare comercializate în altă parte.
- O companie implicată într-un proces legat de Propunerea 65 i care a ajuns la un acord poate fi nevoită să utilizeze avertismente pentru produsele sale, în timp ce alte companii care fabrică produse similare nu au aceeai obligaie.
- Propunerea 65 nu este aplicată în mod consecvent.
- Companiile pot decide să nu furnizeze avertismente deoarece au ajuns la concluzia că nu trebuie să facă acest lucru conform Propunerii 65; absena avertismentelor de pe un produs nu înseamnă că produsul respectiv nu conine niveluri similare de substane chimice listate.

De ce include Toro acest avertisment?

Toro a decis să furnizeze consumatorilor cât mai multe informaii posibile astfel încât acetia să ia decizii informate cu privire la produsele pe care le achiziionează i utilizează. Toro furnizează avertismente în unele cazuri pe baza cunotinelor sale privind prezena unei sau a mai multor substane chimice specificate, fără a evalua nivelul de expunere, deoarece nu pentru toate substanele chimice specificate există limite de expunere. Dei gradul de expunere al produselor Toro poate fi neglijabil sau se încadrează în gama „fără risc semnificativ”, din exces de prudenă, Toro a decis să furnizeze avertismente conform Propunerii 65. Mai mult, dacă nu furnizează aceste avertismente, compania Toro poate fi acionată în justiie de statul California sau pări private care caută să aplice Propunerea 65 i poate face obiectul unor sanciuni semnificative.

Garania Toro

Garanie limitată pe o perioadă de doi ani sau 1.500 de ore

Condiţiile şi produsele acoperite de garanţie

The Toro Company i compania sa afiliată, Toro Warranty Company, în temeiul unui acord comercial încheiat între aceste 2 entităi, garantează împreună faptul că produsul dumneavoastră comercial Toro („produsul”) nu va prezenta defecte de material sau manoperă pentru o perioadă de 2 ani sau 1500 de ore de funcionare*, oricare situaie intervine prima. Această garanie se aplică tuturor produselor, cu excepia aeratoarelor (consultai declaraiile de garanie separate pentru aceste produse). În cazul apariiei unui defect inclus în garanie, vom repara produsul gratuit, cu serviciile de diagnoză, manoperă, piesele de schimb i transportul incluse. Această garanie începe la data livrării produsului către cumpărătorul iniial.
* Produs prevăzut cu un contor de ore de funcionare.

Instruciuni pentru obinerea Serviciului de garanie

Avei responsabilitatea de a anuna Distribuitorul de produse comerciale sau Distribuitorul de produse comerciale autorizat de la care ai achiziionat produsul, imediat ce considerai că a apărut un defect inclus în garanie. Dacă avei nevoie de ajutor pentru găsirea unui Distribuitor de produse comerciale sau unui Distribuitor autorizat sau dacă avei întrebări legate de drepturile i responsabilităile care vă revin în baza garaniei, ne putei contacta la:

Departamentul de servicii pentru produse comerciale Toro
Toro Warranty Company
8111 Lyndale Avenue South
Bloomington, MN 55420-1196

952–888–8801 sau 800–952–2740
E-mail: commercial.warranty@toro.com

Responsabilităile proprietarului

În calitate de proprietar al produsului, suntei responsabil pentru întreinerea i reglajele necesare prezentate în *Manualul operatorului*. Reparaiile aferente problemelor generate de nerealizarea lucrărilor de întreinere i reglajelor necesare nu sunt incluse în această garanie.

Articole i condiii neacoperite

Nu toate defeciunile sau problemele care apar în legătură cu produsul, în timpul perioadei de garanie, constituie defecte de material sau de manoperă. Această garanie nu acoperă următoarele:

- Defeciunile produsului rezultate în urma utilizării pieselor de schimb care nu aparin Toro sau instalării i utilizării de accesorii i produse suplimentare sau modificate ce nu aparin mărcii Toro.
- Defeciunile produsului rezultate în urma nerealizării lucrărilor de întreinere i/sau reglajelor recomandate.
- Defeciunile produsului rezultate în urma utilizării produsului de o manieră abuzivă, neglijentă sau imprudentă.
- Piesele consumate prin utilizare i care nu sunt defecte. Exemplele de componente care sunt consumate sau uzate în timpul funcionării normale a produsului includ, dar nu se limitează la, plăcue i garnituri de frână, garnituri de ambreiaj, lame, bobine, role i rulmeni (sigilai sau lubrifiabili), cuite pentru platformă, bujii, roi i rulmeni, anvelope, filtre, curele i anumite componente ale pulverizatorului, cum ar fi diafragme, duze, debitmetre i supape de reinere.
- Defeciunile provocate de factori externi inclusiv, fără a se limita la, condiii meteorologice, practici de depozitare, contaminare sau utilizarea lichidelor de răcire, lubrifianilor, aditivilor, îngrăămintelor sau substanelor chimice neautorizate.
- Defeciunile sau problemele de performană cauzate de utilizarea de carburani (de exemplu benzină, motorină sau biodiesel) care nu respectă standardele industriale corespunzătoare.
- Nivel de zgomot, vibraii, urme de uzură i grad de deteriorare normale. „Urmele de uzură” normale includ, dar nu se limitează la deteriorarea scaunului ca urmare a uzurii sau frecării, suprafeele vopsite uzate, autocolante sau geamuri zgâriate.

Piese

Piesele programate pentru a fi înlocuite în cadrul operaiunilor de întreinere necesare sunt acoperite de garanie pe perioada de timp până la momentul înlocuirii programate. Piesele înlocuite în baza acestei garanii sunt acoperite pe durata garaniei iniiale a produsului i devin proprietatea Toro. Toro va lua hotărârea finală privind repararea sau înlocuirea oricărei piese sau oricărui ansamblu existent. Toro poate utiliza piese remanufacturate pentru reparaiile realizate în baza garaniei.

Garanie pentru baterii cu descărcare profundă i baterii litiu-ion

Bateriile litiu-ion i cele cu descărcare profundă au un anumit număr total de kWh pe care îl pot asigura de-a lungul duratei de viaă. Tehnicile de utilizare, reîncărcare i întreinere pot prelungi sau reduce durata de viaă a bateriei. Pe măsură ce bateriile din acest produs se consumă, volumul de lucru util dintre intervalele de încărcare va scădea treptat, până când bateria se va uza complet. Înlocuirea bateriilor uzate, ca urmare a consumului normal, reprezintă responsabilitatea proprietarului produsului. Notă: (doar pentru bateriile litiu-ion): consultai garania bateriei pentru informaii suplimentare.

Garanie pe viaă a arborelui cotit (doar pentru modelul ProStripe 02657)

Mainile Prostripe, care sunt echipate cu un disc de frecare Toro original i tehnologie Blade Brake Clutch pentru sigurana arborelui cotit (ansamblu tehnologie Blade Brake Clutch (BBC) + disc de frecare integrat) ca echipament original i utilizate de cumpărătorul iniial în conformitate cu procedurile de operare i întreinere recomandate, au acoperire de garanie pe viaă împotriva îndoirii arborelui cotit al motorului. Mainile echipate cu aibe de frecare, unităi cu tehnologie Blade Brake Clutch (BBC) i alte astfel de dispozitive nu sunt acoperite de garania pe viaă a arborelui cotit.

Întreinerea este efectuată pe cheltuiala proprietarului

Reglarea motorului, lubrifierea, curăarea i lustruirea, înlocuirea filtrelor, a lichidului de răcire i finalizarea lucrărilor de întreinere recomandate fac parte din serviciile normale necesare pentru produsele Toro, efectuate pe cheltuiala proprietarului.

Condiii generale

Singurul remediu în baza prezentei garanii constă în repararea de către un centru de service sau un distribuitor autorizat Toro.

Nici The Toro Company, nici Toro Warranty Company nu sunt răspunzătoare pentru daunele indirecte, speciale sau secundare corelate cu utilizarea produselor Toro acoperite prin această garanie, inclusiv pentru orice costuri sau cheltuieli de furnizare a unor echipamente înlocuitoare sau a unor lucrări de service în timpul perioadelor rezonabile de defectare sau de neutilizare, în ateptarea efectuării reparaiilor în baza prezentei garanii. Cu excepia garaniei pentru emisii menionate mai jos, dacă este cazul, nu există altă garanie expresă. Toate garanţiile implicite privind vandabilitatea şi caracterul adecvat pentru o anumită utilizare se limitează la durata acestei garanţii exprese.

Unele ţări nu permit excluderea daunelor secundare sau speciale sau limitarea duratei unei garanţii implicite, aşadar este posibil ca excluderile i limităile de mai sus să nu se aplice în cazul dumneavoastră. Această garanţie vă oferă drepturi legale specifice şi este posibil să aveţi şi alte drepturi care variază în funcţie de ţară.

Notă privind garania pentru emisii

Sistemul de control al emisiilor din cadrul produsului dumneavoastră poate fi acoperit de o garanie separată, care îndeplinete cerinele stabilite de Agenia pentru protecia mediului din S.U.A. (U.S. Environmental Protection Agency - EPA) i/sau Consiliul pentru resursele atmosferice din California (California Air Resources Board - CARB). Limitele temporale prevăzute mai sus nu se aplică în cazul garaniei pentru sistemul de control al emisiilor. Consultai Declaraia de garanie pentru sistemul de control al emisiilor, furnizată cu produsul dumneavoastră sau inclusă în documentaia producătorului motorului.

Alte ări decât Statele Unite sau Canada

Clienii care au achiziionat produse Toro exportate din S.U.A. sau Canada trebuie contacteze Distribuitorul (Centrul de service) Toro pentru a obine politicile privind garania pentru propria ară, provincie sau stat. Dacă nu suntei mulumit, din orice motiv, de serviciul Distribuitorului sau întâmpinai dificultăi în obinerea informaiilor privind garania, contactai un centru de service autorizat Toro.