Form No. 3453-752 Rev B

TORO®

Count on it.

Ръководство за оператора

Моторен валяк за тревни площи GreensPro® 1260

Номер на модела 44913—Сериен номер 407800000 и следващ

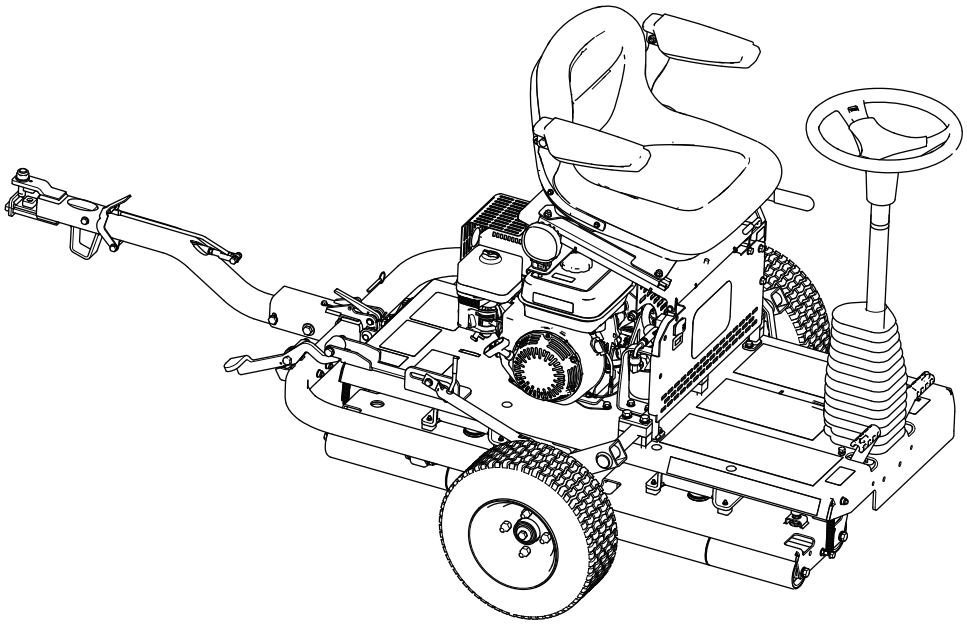

Регистрирайте се на www.Toro.com.
Оригинални указания (БГ)

CE UK CA

3453-752

Настоящият продукт отговаря на всички действащи европейски директиви. За подробна информация, моля, вижте Декларацията за съответствие (ДЗС) на конкретния продукт.

Употребата или експлоатацията на двигателя в земя, покрита с гора, храстовидна растителност или трева се счита се за нарушение на Кодекс на обществените ресурси на Калифорния, точка 4442 или 4443, освен ако двигателят не е оборудван с искров разрядник, както е дефинирано в точка 4442, поддържан в ефективно работно състояние, или ако двигателят е конструиран, оборудван и поддържан за предотвратяване на пожар.

⚠ ВНИМАНИЕ

КАЛИФОРНИЯ
Предупреждение за поправка 65 в конституцията

Изгорелите газове от двигателя на този продукт съдържат химикали, признати от щат Калифорния като причинители на рак, вродени пороци и други вреди на възпроизводството.

Използването на този продукт може да доведе до излагане на химикали, признати от щата Калифорния като причиняващи рак, вродени заболявания или репродуктивни проблеми.

Въведение

Тази машина представлява самоходен моторен валяк за тревни площи, предназначен за употреба от професионални наемни оператори за приложения с търговска цел. Основното му предназначение е за валиране на тревни площи, тенис кортове и други фини тревни повърхности в паркове, голф игрища, спортни терени и площи с търговско предназначение. Използването на продукта за цели, различни от неговото предназначение, може да бъде опасно за Вас и странични лица.

Внимателно прочетете тази информация, за да се запознаете с правилните начини за работа и поддръжка на Вашия продукт и за избягване на наранявания или повреждане на продукта. Вие носите отговорност за правилната работа с продукта и за безопасността.

Посетете www.Toro.com за учебни материали по безопасност на продукта и експлоатация, информация за аксесоари, помощ при намиране на дилър или за регистриране на продукта.

Във всички случаи, когато се нуждаете от сервизно обслужване, от оригинални резервни части на Toro или от допълнителна информация, свържете се с упълномощен за сервизно обслужване дилър или с Център за обслужване на клиентите на Toro, като не забравите да укажете модела и серийните номера на Вашия продукт. Фигура 1 указва местоположението на данните за модела и серийния номер на продукта. Напишете числата в предвиденото поле.

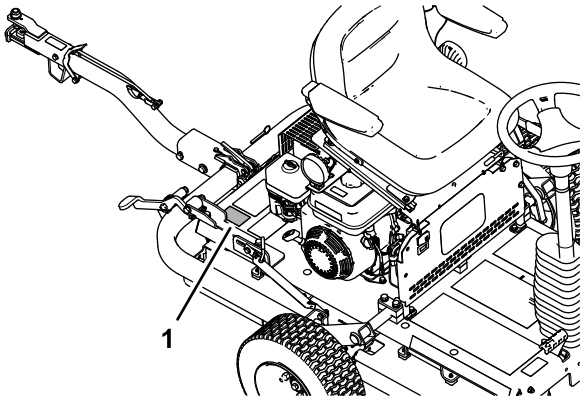

g279976

Фигура 1

1. Разположение на модела и серийния номер

Номер на модела _____

Сериен номер _____

В това ръководство потенциалните опасности са обозначени със съобщения за безопасност и предупредителен символ за опасност (Фигура 2), сигнализиращ опасност, която може да доведе до сериозно нараняване или смърт при неспазване на препоръчаните предпазни мерки.

g000502

Фигура 2

Предупредителни символи за опасност

За подчертаване на информацията в настоящото ръководство се използват 2 думи. **Важно** обръща внимание върху специализирана информация за машината, а **Забележка** подчертава обща информация, изискваща специално внимание.

© 2022—The Toro® Company
8111 Lyndale Avenue South
Bloomington, MN 55420

Свържете се с нас на www.Toro.com.
Отпечатано в Обединеното кралство
Всички права запазени

Съдържание

Безопасност 4
Обща безопасност 4
Етикети с указания за безопасност и инструкции 4
Настройка 7
1 Монтиране на транспортните колела 8
2 Монтиране на възела на прикачния механизъм 8
3 Сваляне на машината от палета 10
4 Смазване на машината 11
Преглед на продукта 11
Органи за управление 12
Органи за управление на двигателя 13
Технически данни 14
Приставки/аксесоари 14
Преди започване на работа 15
Мерки за безопасност преди започване на работа 15
Подготовка за използване на машината 15
Спецификация на горивото 15
Зареждане на горивния резервоар 16
По време на работа 16
Мерки за безопасност по време на работа 17
Стартиране на двигателя 18
Изключване на двигателя 18
Транспортиране на машината 18
Работа с машината 20
Съвети за ползване 21
След приключване на работа 21
Мерки за безопасност след работа 21
Преместване на машината 21
Поддръжка 22
Безопасност по време на поддръжка и обслужване 22
Препоръчителен график (-ци) за поддръжка 22
Отбелязване на участъци, изискващи повишено внимание 23
Контролна карта за ежедневно обслужване 23
Предварителни операции по техническо обслужване 24
Подготовка за поддръжка 24
Повдигане на седалката на оператора 24
Спускане на седалката на оператора 25
Смазване 25
Смазване на лагера на задвижващия валяк 25
Техническо обслужване на двигателя 26
Безопасност на двигателя 26
Спецификация на двигателното масло 26
Проверка на маслото в двигателя 26
Смяна на маслото на двигателя 27
Проверка на елементите на въздушния филтър 28
Обслужване на въздухопречиствателя 29
Обслужване на свещта 29
Проверка и регулиране на хлабината на клапана 30
Техническо обслужване на горивната система 31
Почистване на чашата за утайка 31
Техническо обслужване на електрическата система 31
Проверка на блокиращата система за безопасност 31
Техническо обслужване на спирачките 32
Проверка на ръчната спирачка 32
Регулиране на ръчната спирачка 32
Техническо обслужване на хидравличната система 33
Безопасност на хидравличната система 33
Проверка на хидравличните фитинги и маркучи 33
Проверка на нивото на хидравличната течност 33
Спецификации на хидравличната течност 34
Смяна на хидравличната течност и филтъра 35
Поддръжка на шасито 37
Проверка на налягането в гумите 37
Проверка на машината за разхлабени механични елементи 37
Почистване 37
Почистване на машината 37
Съхранение 38
Подготовка на машината за краткотрайно съхранение 38
Подготовка на машината за дългосрочно съхранение 38
Съхранение на машината 39

Безопасност

Тази машина е проектирана в съответствие с EN ISO 12100:2010 и ANSI B71.4-2017.

Настоящият продукт отговаря на всички действащи европейски директиви. За подробна информация вижте Декларацията за съответствие (ДЗС) на конкретния продукт

Обща безопасност

Този продукт е способен да причини телесно нараняване. Винаги спазвайте всички инструкции за безопасност за предотвратяване на сериозно нараняване.

- Прочетете и разберете съдържанието на това *Ръководство за оператора* преди да стартирате машината.
- Когато работите с машината, бъдете изключително внимателни. Не се ангажирайте с дейности, които ще Ви разсейват, в противен случай може да възникне телесно нараняване или имуществени щети.
- Не поставяйте ръцете или краката си в близост до движещите се компоненти на машината.
- Не работете с машина без всички предпазители или без защитните устройства за безопасност, поставени на местата им и работещи на машината.
- Изгасете двигателя, извадете ключа за запалването (ако има такъв) и изчакайте всички движещи се части да спрат, преди да напуснете мястото на оператора. Преди настройка, обслужване, почистване или съхранение на машината оставете време на двигателя да изстине.

Неправилната употреба или поддръжка на тази машина може да доведе до наранявания. За намаляване на потенциалната опасност от нараняване, спазвайте следните инструкции за безопасност и винаги обръщайте внимание на предупредителния символ за опасност ⚠, който означава „Внимание“, „Предупреждение“ или „Опасност“ – инструкции, свързани с личната безопасност. Неспазването на тези инструкции може да доведе до нараняване или смърт.

Етикети с указания за безопасност и инструкции

Етикетите с предупреждения и инструкции за безопасност са лесно видими за оператора и са разположени в близост до всеки потенциално опасен участък. Заменете етикетите, ако са износени или липсват.

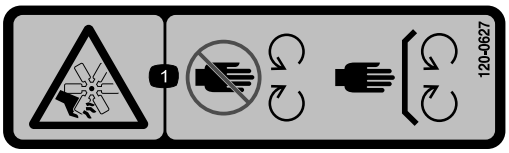

decal120-0627

120-0627

1. Опасност от порязване/отрязване на крайник, вентилатор – стойте далече от движещи се части и дръжте по местата им всички предпазни капаци и щитове.

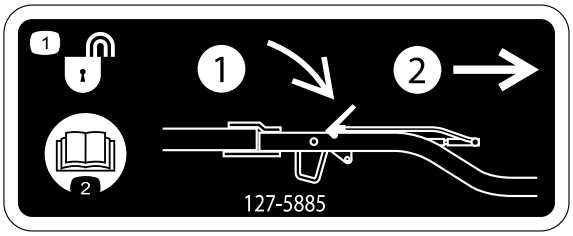

decal127-5885

127-5885

1. Отключване на теглича – 1) натиснете ключалката надолу; 2) издърпайте теглича.
2. Прочетете *Ръководството за оператора*.

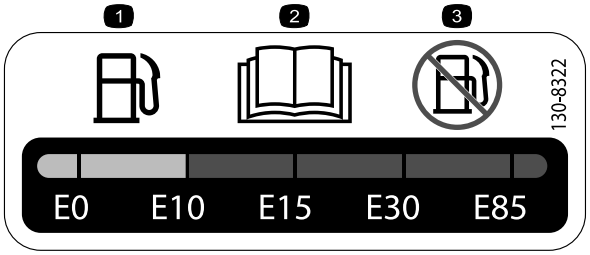

decal130-8322

130-8322

1. Използвайте само бензин със съдържание 10 % или по-малко етанол по обем (E10).
2. Прочетете *Ръководството за оператора*.
3. Не използвайте бензин със съдържание на етанол над 10 % по обем (E10).

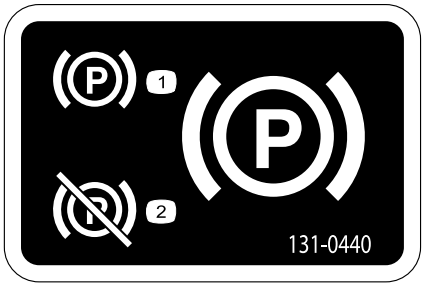

decal131-0440

131-0440

1. Ръчна спирачка – задействане
2. Ръчна спирачка – освобождаване

decal133-1701

133-1701

1. Предупреждение – прочетете *Ръководството за оператора*; не работете с машината, ако не сте обучени за това.
2. Предупреждение – носете средства за защита за слуха.
3. Предупреждение – дръжте страничните лица далеч от машината.
4. Предупреждение – стойте далеч от движещи се части; дръжте поставени по местата им всички предпазители и щитове.
5. Опасност от преобръщане – не работете с машината в близост до вода; стойте далеч от насипи или стръмни склонове.

decal133-8062

133-8062

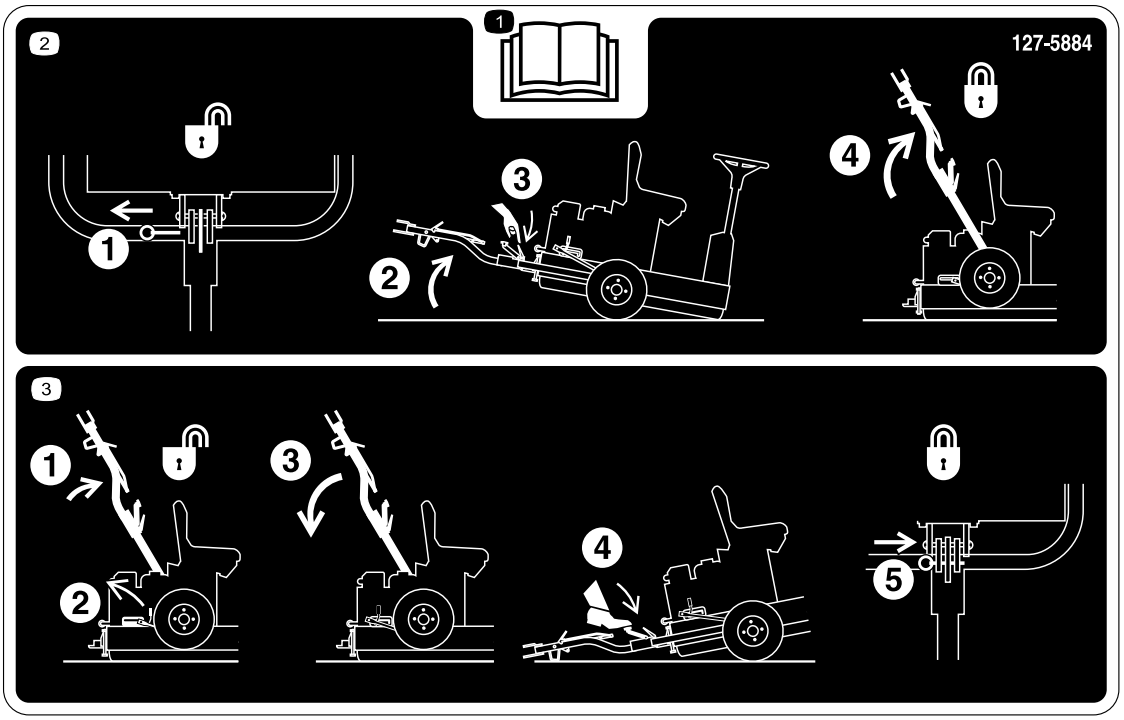

decal127-5884

127-5884

1. Прочетете *Ръководството за оператора*.

2. 1) Издърпайте заключващия щифт; 2) Наклонете машината нагоре; 3) Разкачете теглича; 4) Повдигнете теглича, докато заключващият лост се застопори в плъзгача.

3. 1) Избутайте теглича нагоре; 2) Освободете заключващия лост; 3) Издърпайте теглича надолу; 4) Натиснете крачния педал, докато тегличът щракне на място; 5) Поставете заключващия щифт.

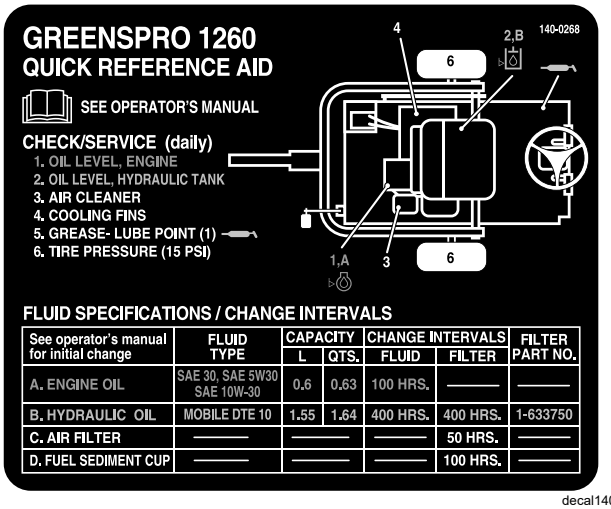

See operator's manual for initial change	FLUID TYPE	CAPACITY		CHANGE INTERVALS		FILTER PART NO.
		L	QTS.	FLUID	FILTER	
A. ENGINE OIL	SAE 30, SAE 5W30 SAE 10W-30	0.6	0.63	100 HRS.	———	———
B. HYDRAULIC OIL	MOBILE DTE 10	1.55	1.64	400 HRS.	400 HRS.	1-633750
C. AIR FILTER	———	———		———	50 HRS.	———
D. FUEL SEDIMENT CUP	———	———		———	100 HRS.	———

decal140-0268

140-0268

Настройка

Свободни части

Използвайте таблицата по-долу, за да проверите дали са доставени всички части.

Процедура	Описание	Количе-ство	Употреба
1	Транспортно колело	2	Монтирайте транспортните колела.
2	Заключваща скоба Болт (M10 x 30 мм) Законтряща шайба (M10) Шайба (M10) Гайка (M10) Възел на прикачния механизъм Болт (M10 x 100 мм) Контрагайка (M10) Болт (M12 x 100 мм) Шайба (M12) Контрагайка (M12) Дистанционна шайба (когато е приложима)	1 4 4 6 4 1 1 1 1 2 1 2	Монтирайте възела на прикачния механизъм.
3	Не са необходими части	–	Свалете машината от палета.
4	Смазочни материали (не са включени)	–	Смажете машината.

Материали и допълнителни части

Описание	Количе-ство	Употреба
Ръководство за оператора Ръководство на притежателя на двигателя	1 1	Прочетете ръководствата, преди да работите с машината.
Сертификат за съответствие	1	Сертификатът се изисква за съответствие с европейския стандарт „CE“.

1

Монтиране на транспортните колела

Части, необходими за тази процедура:

2	Транспортно колело

Сваляне на транспортните скоби

1. Свалете колесните гайки, прикрепващи главините на колелата към транспортната скоба (Фигура 3).

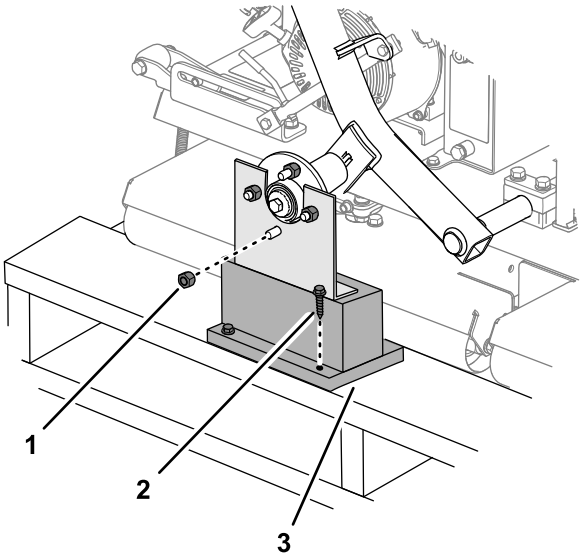

Фигура 3

1. Колесна гайка
2. Болт
3. Транспортна скоба

2. Развийте другата колесна гайка, завита върху щифта на колесната главина (Фигура 3).
3. Развийте болтовете, които прикрепват транспортната скоба към палета, и свалете скобата (Фигура 3).
4. Повторете стъпки от 1 до 3, за да свалите транспортната скоба от другата страна на машината.

Монтаж на колелата

1. Монтирайте, без да затягате, 2-те транспортни колела върху главините на колелата с помощта на колесните гайки, които отстранихте в Сваляне на транспортните скоби (Страница 8).

   Забележка: Ще затегнете колесните гайки на колелата в края на 2 Монтиране на възела на прикачния механизъм (Страница 8).

2. Напомпайте гумите до налягане 1,03 бар.

2

Монтиране на възела на прикачния механизъм

Части, необходими за тази процедура:

1	Заключваща скоба
4	Болт (M10 x 30 мм)
4	Законтряща шайба (M10)
6	Шайба (M10)
4	Гайка (M10)
1	Възел на прикачния механизъм
1	Болт (M10 x 100 мм)
1	Контрагайка (M10)
1	Болт (M12 x 100 мм)
2	Шайба (M12)
1	Контрагайка (M12)
2	Дистанционна шайба (когато е приложима)

Процедура

1. Монтирайте заключващата скоба към рамата на машината, както е показано на Фигура 4.

   Забележка: Затегнете гайките с въртящ момент от 52 N·м.

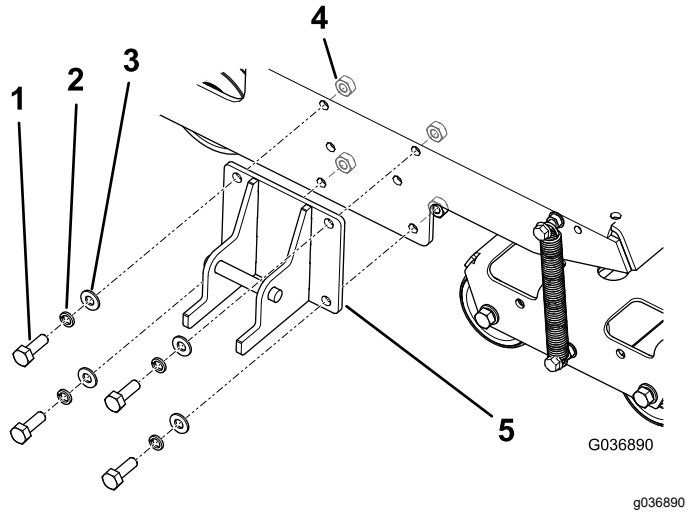

Фигура 4

1. Болт – M10 x 30 мм (4)
2. Законтряща шайба – M10 (4)
3. Шайба – M10 (4)
4. Гайка – M10 (4)
5. Заключваща скоба

2. Закрепете теглича към конзолата на шарнира на теглича с помощта на подходящи крепежни части; вижте Фигура 5.
   - В предните отвори използвайте болт (M10 x 100 мм), 2 шайби (M10) и контрагайка (M10).
   - В задните отвори използвайте болт (M12 x 100 мм), 2 шайби (M12) и контрагайка (M12).
   - Ако машината е с трета шайба, включена към всеки болт, използвайте тези шайби като дистанционни елементи между теглича и вътрешната страна на конзолата на шарнира на теглича (Фигура 6).

   Забележка: Използвайте отворите в конзолата на шарнира на теглича за съответствие с височината на теглича на теглещото превозно средство.

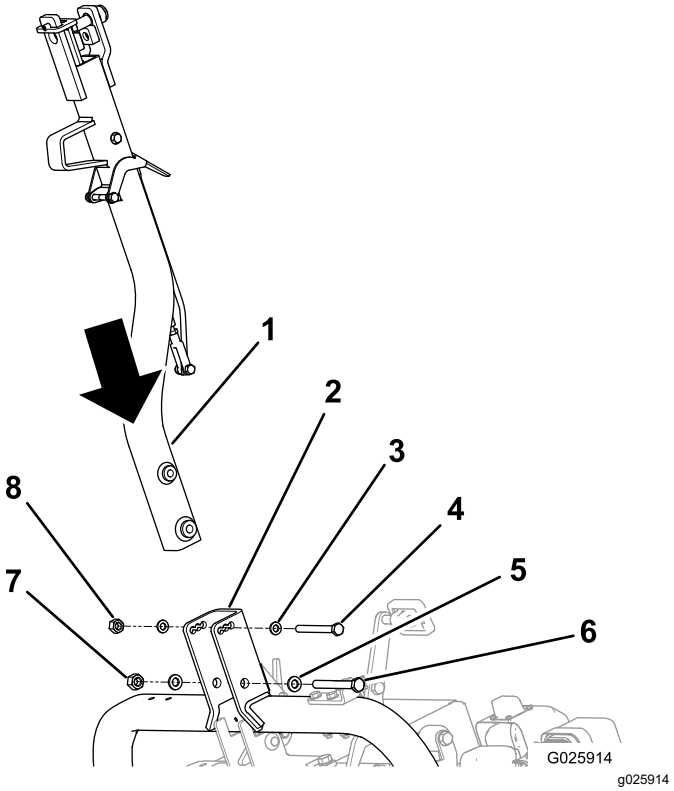

Фигура 5

1. Теглич (прикачен механизъм)
2. Скоба на шарнира на теглича
3. Шайба – M10 (2)
4. Болт (M10)
5. Шайба—M12 (2)
6. Болт (M12)
7. Контрагайка (M12)
8. Контрагайка (M10)

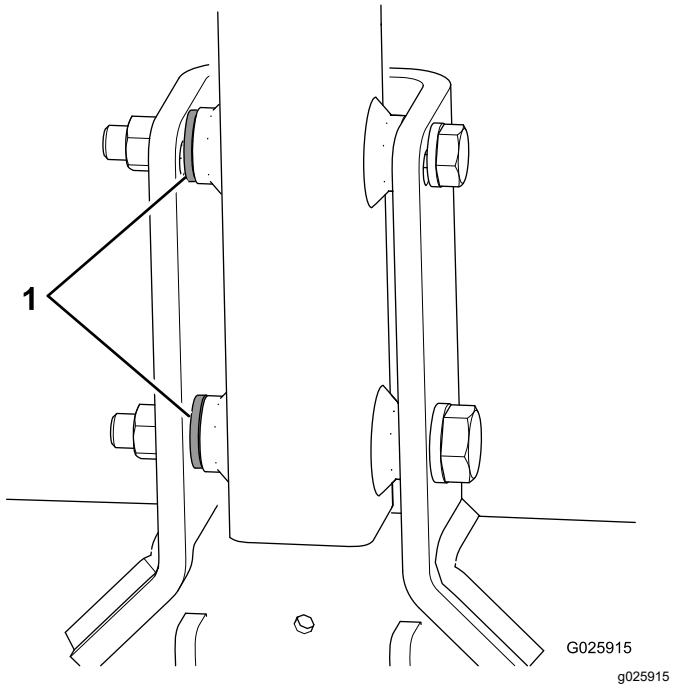

Фигура 6

1. Дистанционни шайби

3. Затегнете малкия болт с въртящ момент от 73 N·м, а големия болт – със 126 N·м.
4. Изтласкайте възела на прикачния механизъм нагоре, докато заключващият лост се отключи от плъзгащия се фиксатор (Фигура 7).

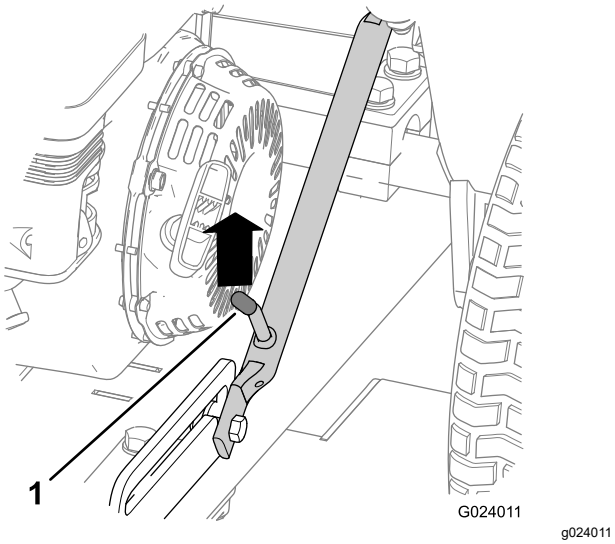

Фигура 7

1. Заключващ лост

5. Издърпайте теглича надолу.
6. Ако е поставен, отстранете заключващия щифт от заключващото устройство (Фигура 8).

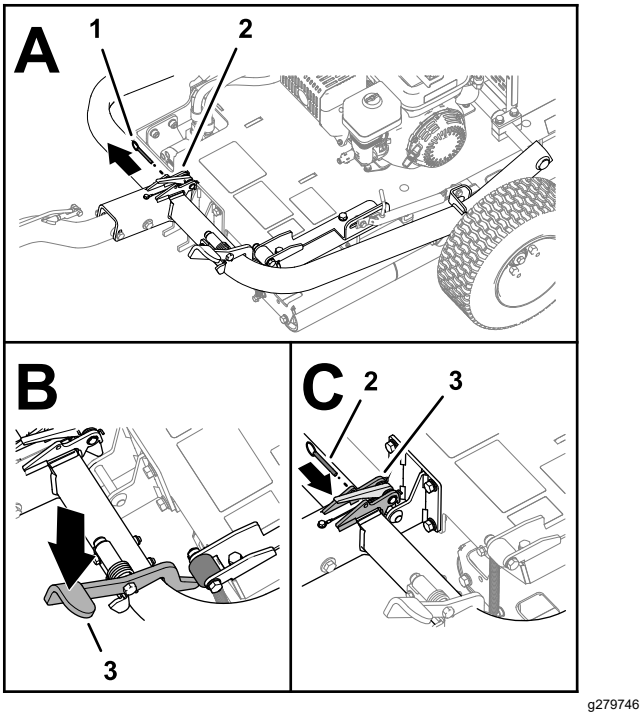

Фигура 8

1. Заключващ щифт
2. Заключващо устройство
3. Педал на теглича

7. Стъпете върху педала на теглича, докато тегличът се застопори (Фигура 8).
8. Вкарайте заключващия щифт през отворите на заключващото устройство (Фигура 8).
9. Затегнете колесните гайки на транспортните колела с въртящ момент до 108 N·м.

3

Сваляне на машината от палета

Не са необходими части

Процедура

1. Отстранете дървените блокове под теглича в края на палета.

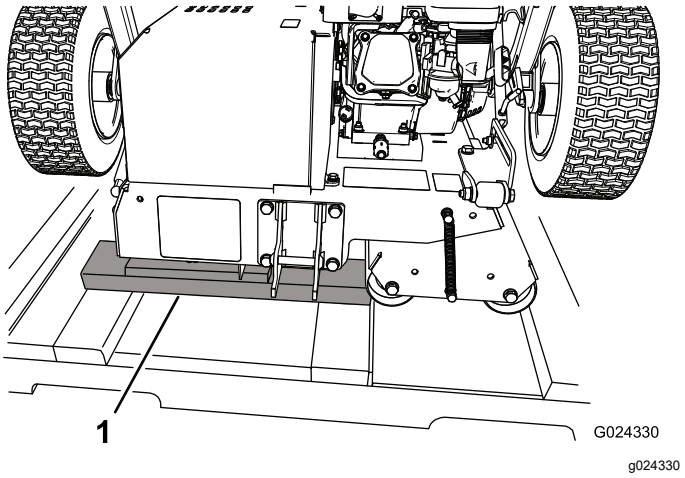

Фигура 9

1. Дървени блокове

2. Поставете няколко дъски върху земята в края на палета.

   Забележка: Височината на дъските трябва да е малко по-ниска от тази на палета. Можете да използвате парчетата, свалени от страните и/или краищата на сандъка.

3. Внимателно свалете машината от палета върху дъските и след това на земята.

   Важно: **Уверете се, че докато машината слиза на земята, валяците не влизат в контакт с палета.**

4. Отстранете всички останали опаковъчни материали.

4

Смазване на машината

Части, необходими за тази процедура:

–	Смазочни материали (не са включени)

Процедура

Преди да пристъпите към работа с машината, за да постигнете необходимите работни характеристики, е необходимо тя да бъде смазана; вижте Смазване на лагера на задвижващия валяк (Страница 25). Неспазване на изискването за правилно смазване на машината, ще доведе до преждевременното повреждане на важни нейни компоненти.

Преглед на продукта

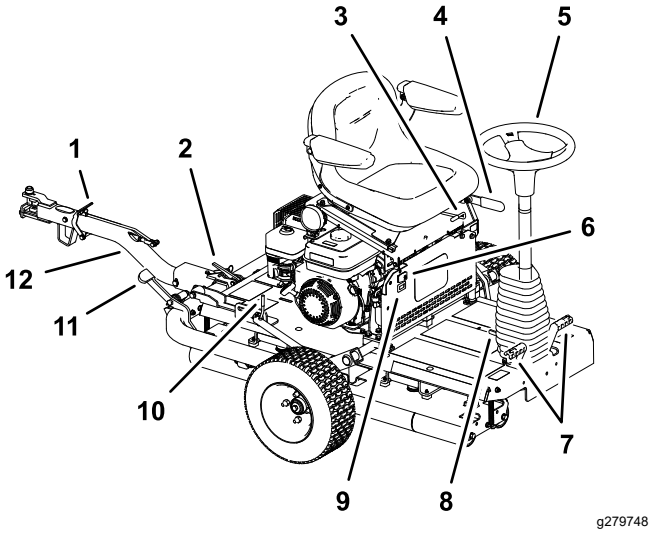

Фигура 10

1. Лост за заключване на теглича
2. Заключващо устройство на теглича
3. Лост за регулиране на седалката
4. Ръчна (паркинг) спирачка
5. Кормилно колело (волан)
6. Ключ за осветлението
7. Педали за движение
8. Педал за накланяне на волана
9. Брояч на работните часове
10. Заключващ лост
11. Педал на теглича
12. Възел на прикачния механизъм

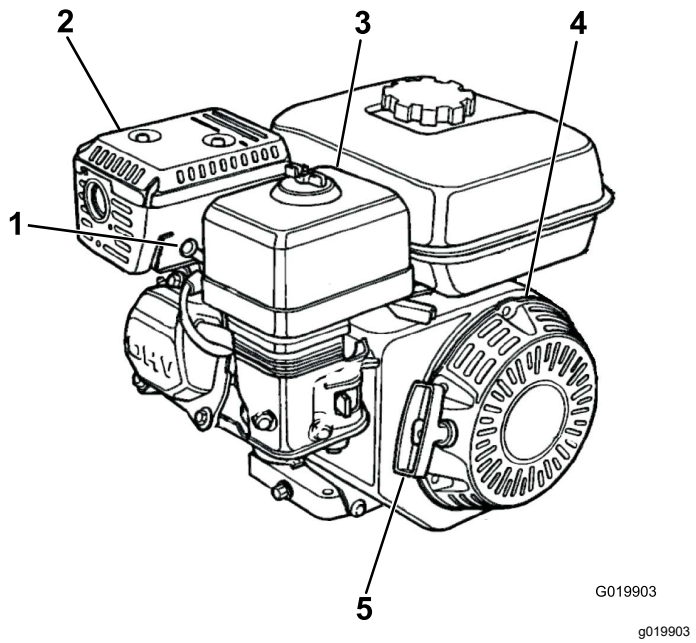

Фигура 11

1. Свещ
2. Шумозаглушител
3. Въздухопречиствател
4. Ръчен стартер
5. Ръкохватка за ръчно стартиране

Органи за управление

Ръчна (паркинг) спирачка

Задействайте ръчната спирачка, за да можете да стартирате машината. За да задействате ръчната спирачка(Фигура 12), издърпайте лоста на ръчната спирачка назад. За да я освободите, натиснете лоста напред.

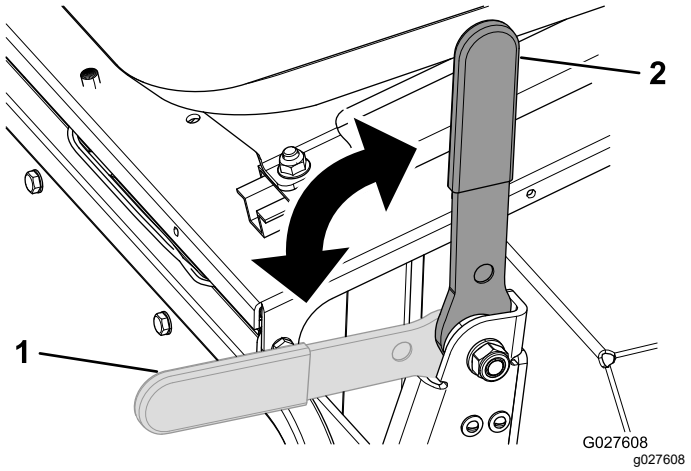

Фигура 12

1. Ръчна спирачка – освободена
2. Ръчна спирачка – задействана

Кормилно колело (волан)

Завъртете волана (Фигура 10) по часовниковата стрелка, за да завъртите машината в посока напред.

Завъртете волана обратно на часовниковата стрелка, за да завъртите машината в посока назад.

Забележка: Тъй като посоката на движение се променя в края на всеки ход, е необходимо известно време за практически упражнения с машината, за да свикнете с управлението и.

Воланът управлява ъгъла на изглаждащите валяци, които от своя страна управляват движението на машината. Степента на завъртане на волана е ограничена, поради което радиусът на завиване на машината е голям.

Педал за накланяне на волана

За да наклоните волана към себе си, натиснете педала (Фигура 10) надолу, издърпайте кормилната колона към вас, до най-удобното положение, след което отпуснете педала.

Педали за движение

Педалите за крачно управление на движението (Фигура 10), са разположени от двете страни на основата на волана и управляват движението на задвижващия валяк. Педалите са свързани по начин, който не позволява едновременното им натискане, в даден момент е възможно е да бъде натиснат само 1 педал. Ако натиснете десния педал, машината се придвижва надясно, а ако натиснете левия педал, машината се придвижва наляво. Колкото повече натискате даден педал, толкова по-голяма е скоростта на движение в тази посока.

Забележка: Преди да промените посоката на движение на машината, е необходимо да спрете напълно; не променяйте рязко посоката на движение с педала. Това би изложило задвижващата система на прекомерно натоварване, което води до преждевременна повреда на компонентите на задвижването. Задействайте педалите бавно и плавно, за да избегнете потенциални повреди на тревната площ, както и повреди на компонентите на задвижващата система.

Когато работите с машината върху хълмист терен, се уверете, че задвижващият валяк е откъм страната на спускане по склона, за да осигури достатъчно сцепление. Неспазването на това изискване може да доведе до повреда на тревното покритие.

Възел на прикачния механизъм

Използвайте възела на прикачния механизъм(Фигура 10) за теглене на машината и спускане/повдигане на транспортните колела.

Лост за регулиране на седалката

Възможно е да придвижвате седалката напред или назад. Завъртете лоста за регулиране на седалката (Фигура 10) нагоре и придвижете седалката напред или назад, след което освободете лоста.

Болтове за регулиране на подлакътника

Можете да регулирате всеки от подлакътниците, като завъртите съответния регулиращ болт (Фигура 13).

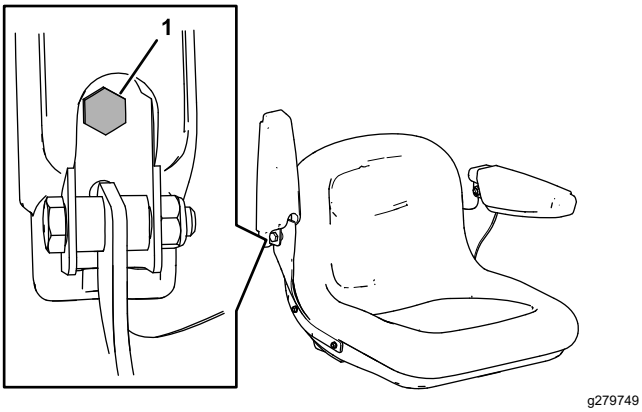

Фигура 13

1. Регулиращ болт

Ключ за осветлението

Използвайте ключа, за включване и изключване на осветлението.

За да включите осветлението, натиснете ключа в положение Вкл. След като го отпуснете, ключът остава в положение за РАБОТА .

За да изключите осветлението, натиснете ключа в положение Изкл.

Забележка: При изключване на машината, превключвателят остава положение за РАБОТА положение.

Светлините не се включват автоматично, когато машината бъде изключена и след това включена отново. За да включите отново светлините, натиснете ключа в положение Вкл.

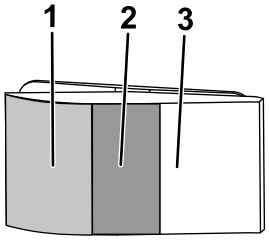

Фигура 14

1. Позиция On (Вкл.)
2. Положение за работа
3. Позиция Off (Изкл.)

Брояч на работните часове

Броячът на работните часове (Фигура 10) показва общия брой отработени часове за машината.

Органи за управление на двигателя

Забележка: За допълнителна информация за управлението на двигателя направете справка с ръководството за притежателя на двигателя.

Превключвател On/Off (Вкл./Изкл.)

Превключвателят за On/Off (Фигура 15) позволява на оператора на машината да стартира и изключва двигателя. Превключвателят се намира отпред на двигателя. За да стартирате двигателя, завъртете превключвателят за On/Off в положение ON (Вкл.). За да изключите двигателя, завъртете превключвателят за On/Off в положение OFF (Изкл.).

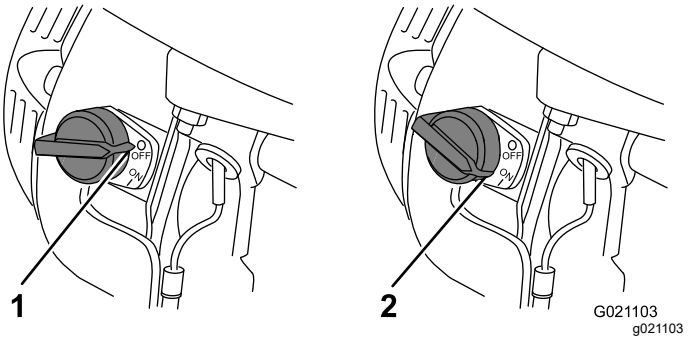

Фигура 15

1. Позиция OFF (Изкл.)
2. Позиция ON (Вкл.)

Лост на смукача

Лостът на смукача (Фигура 16) трябва да се използва при стартиране на студен двигател. Преди да издърпате ръкохватката за ръчно

стартиране, придвижете лоста на смукача в ЗАТВОРЕНО положение. След като двигателят работи, придвижете лоста в ОТВОРЕНО положение. Не използвайте смукач при вече загрял двигател, или при висока температура на въздуха.

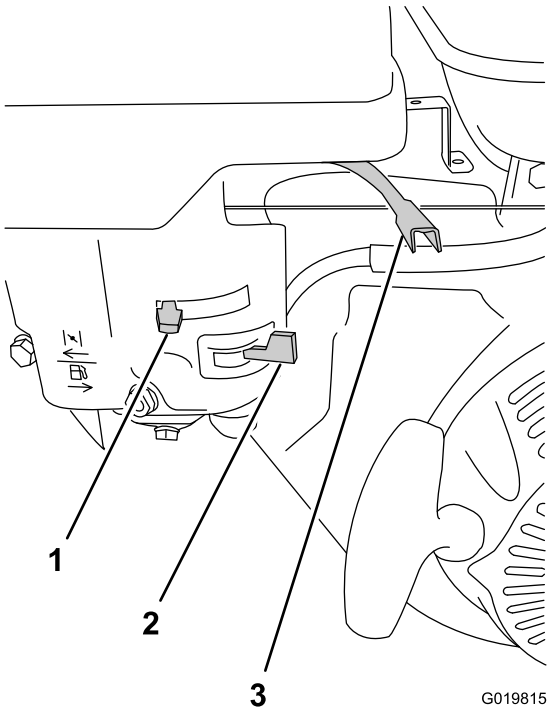

g019815

Фигура 16

1. Лост на смукача
2. Кранче за спиране на притока на гориво
3. Лост за подаване на газ

Лост за подаване на газ

Лостът за газта (Фигура 16) се намира до лоста за смукача; той управлява оборотите на двигателя и следователно скоростта на машината. За най-висока производителност при валиране, настройте този регулатор на положение FAST (бързо).

Кранче за спиране на притока на гориво

Кранчето за спиране на притока на гориво (Фигура 16) е разположено под лоста на смукача. Преместете го в отворено положение, преди да пристъпите към стартиране на двигателя. След като приключите работа с машината и сте изключили двигателя, придвижете кранчето за спиране на притока на гориво в ЗАТВОРЕНО положение.

Ръкохватка за ръчно стартиране

За да стартирате двигателя, издърпайте бързо ръкохватката за ръчно стартиране (Фигура 11), за да завъртите двигателя. За да може да се стартира двигателят, всички описани по-горе органи за управление трябва да бъдат поставени в съответното правилно положение.

Реле за ниво на маслото

Релето за ниво на маслото е разположено във вътрешността на двигателя; то възпрепятства работата на двигателя, когато нивото на маслото в него спадне под ограничението за безопасна работа.

Технически данни

Тегло	308 кг
Дължина	136 см
Ширина	122 см
Височина	107 см
Максимална скорост на движение	12,8 км/ч при 3600 об./мин

Приставки/аксесоари

Налични са одобрени от Toro приставки и аксесоари за използване с машината, които да подобрят и разширят възможностите . Свържете се с упълномощен сервизен дилър или дистрибутор на Toro или посетете www.Toro.com за списък с всички одобрени приставки и аксесоари.

За гарантиране на оптимална работа и непрекъсната гаранция за безопасност на машината, използвайте само оригинални резервни части и принадлежности от Toro. Резервни части и принадлежности, произведени от други производители, могат да бъдат опасни, а тяхната употреба може да анулира гаранцията на продукта.

Действие

Преди започване на работа

Мерки за безопасност преди започване на работа

Обща безопасност

- Изключете машината и изчакайте всички движещи се части да спрат, преди да напуснете мястото на оператора. Преди настройка, обслужване, почистване или съхранение на машината оставете време на двигателя да изстине.
- Никога не допускайте работа или обслужване на машината от деца или персонал без необходимото обучение. Местните наредби могат да ограничават възрастта на оператора. Собственикът носи отговорност за обучението на всички оператори и механици.
- Запознайте се с начините за безопасна експлоатация на оборудването, органите за управление на оператора и предупредителните обозначения за безопасност.
- Научете как да спрете бързо машината и двигателя.
- Проверете дали органите за контрол на присъствието на оператор, защитните превключватели и щитове/кожуси са прикрепени и в изправност. Не работете с машината, ако те не функционират правилно.
- Преди работа винаги проверявайте машината, за да се уверите, че компонентите и крепежните елементи са в добро работно състояние. Заменяйте износените или повредени компоненти и крепежни елементи.
- Проверете участъка, в който ще използвате машината, и отстранете всички обекти, които тя може да изхвърли.

Безопасност на горивото

- Бъдете изключително внимателни при боравене с гориво. То е изключително запалимо, а па́рите му са експлозивни.
- Гасете всички цигари, пури, лули и други източници, които могат да предизвикат запалване.
- Използвайте само одобрен за целта контейнер за гориво.
- Не сваляйте капачката за гориво и не доливайте гориво в резервоара, докато двигателят работи или е горещ.
- Не доливайте или източвайте гориво в затворени помещения.
- Не съхранявайте машината или контейнер за гориво на места с открит пламък, искри или където има индикаторни лампи от типа на използваните в бойлери или други уреди.
- Ако разлеете гориво, не опитвайте да стартирате двигателя, избягвайте създаване на източници на запалване, докато горивните пари не се разпръснат.

Подготовка за използване на машината

1. Почистете всички отломки и замърсявания върху и под машината.
2. Задействайте ръчната спирачка.
3. Извършете следните ежедневни процедури за поддръжка:
   - Смазване на лагера на задвижващия валяк (Страница 25)
   - Проверка на маслото в двигателя (Страница 26)
   - Проверка на елементите на въздушния филтър (Страница 28)
   - Проверка на блокиращата система за безопасност (Страница 31)
   - Проверка на ръчната спирачка (Страница 32)
   - Проверка на хидравличните фитинги и маркучи (Страница 33)
   - Проверка на нивото на хидравличната течност (Страница 33)
   - Проверка на налягането в гумите (Страница 37)
   - Проверка на машината за разхлабени механични елементи (Страница 37)
4. Уверете се, че всички предпазители и капаци са по местата си и са здраво закрепени.
5. Повдигнете транспортните колела от земята и се уверете, че са застопорени на място.

Спецификация на горивото

- Използвайте безоловен бензин (с минимум 87 октаново число).

- За най-добри резултати използвайте само чист, пресен (да не е престоял повече от 30 дни), безоловен бензин с октаново число 87 или по-високо (метод за определяне на числото (R+M)/2).
- Етанол: допуска се използване на бензин с до 10 обемни % етанол (алкохолно гориво) или 15 обемни % MTBE (метил-тетричен-бутил-етер). Етанол и MTBE не е едно и също. Бензин с 15% етанол (E15) по обем не е одобрен за използване. Никога не използвайте бензин, съдържащ повече от 10 об.% етанол, като например E15 (съдържащ 15 % етанол), E20 (съдържащ 20% етанол) или E85 (съдържащ до 85% етанол). Използването на неодобрен бензин може да причини проблеми с ефективността и/или повреда на двигателя, която може да не се покрива от гаранцията.
- Не използвайте метанол или бензин, съдържащ метанол.
- През зимата не съхранявайте горивото в горивния резервоар или в контейнери за гориво, освен ако не използвате стабилизатор за горива
- Не добавяйте масло в бензина.

Зареждане на горивния резервоар

Вместимост на горивния резервоар: 3,6 л

1. Почистете около капачката на резервоара за гориво и я свалете от резервоара (Фигура 17).

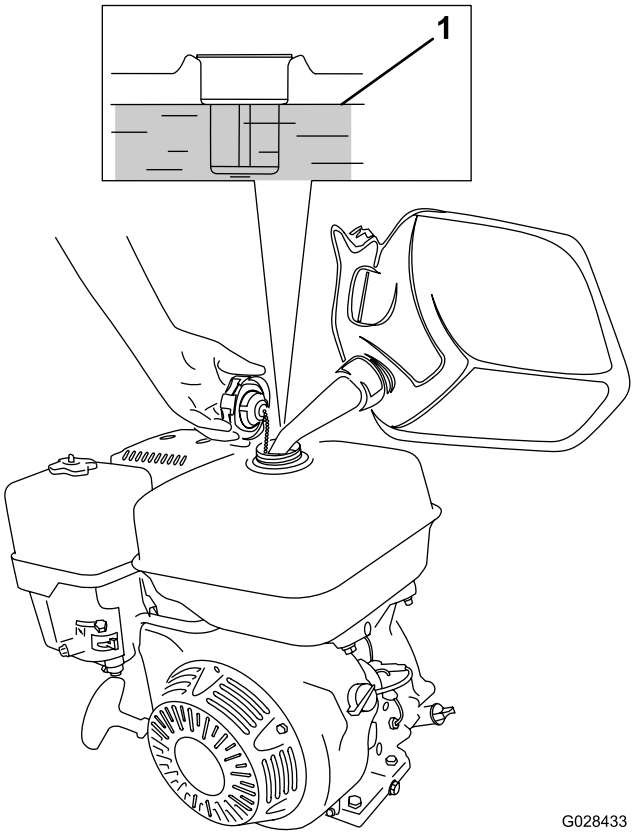

Фигура 17

1. Максимално ниво на горивото

2. Напълнете резервоара за гориво с посоченото гориво до около 25 мм под горната част на резервоара.

   Празното пространство в горивния резервоар позволява на горивото да се разширява.

   Важно: **Не препълвайте резервоара за гориво. Добавянето на повече гориво, над максимално допустимото ниво, води до повреда на системата за улавяне на парите и повреждане на двигателя. Това не е повреда, покривана от гаранцията и изисква замяна на капачката на резервоара за гориво.**

3. Сложете капачката на резервоара за гориво и я избършете пръските от гориво.

По време на работа

Забележка: Определете лявата и дясната страна на машината спрямо нормална работна позиция.

Мерки за безопасност по време на работа

Обща безопасност

- Собственикът/операторът е в състояние да предотврати и носи отговорност за произшествия, които могат да причинят телесно нараняване или имуществени щети.
- Носете подходящо облекло, включително защита за очите, дълги панталони, стабилни, устойчиви на хлъзгане обувки и защита за слуха. Вържете дългата коса отзад и не носете свободни дрехи или бижута.
- Не работете с машината, когато сте болни, уморени или под въздействието на алкохол или лекарства/опиати.
- Когато работите с машината, бъдете изключително внимателни. Не се ангажирайте с дейности, които ще Ви разсейват, в противен случай може да възникне телесно нараняване или имуществени щети.
- Дръжте странични лица и домашни любимци далеч от работния участък.
- Никога не превозвайте пътници върху машината.
- Работете с машината само при добра видимост, за да избегнете дупки или скрити опасности.
- Избягвайте да работите върху мокра трева. Намаленото сцепление може да причини хлъзгане на машината.
- Преди да стартирате двигателя, се уверете, че всички задвижвания са в неутрално положение, паркинг спирачката е задействана и Вие сте в работна позиция.
- Преди да се придвижите назад, погледнете назад и надолу, за да сте сигурни, че няма препятствия на пътя.
- Бъдете внимателни, когато се приближавате към завои без видимост, храсти, дървета или други обекти, затрудняващи видимостта.
- Не работете в близост до свлачища, канавки или насипи. Възможно е машината внезапно да се преобърне, ако някой откраищата на терена поддаде.
- След удар в обект или възникване на необичайна вибрация, спрете машината, задействайте ръчната спирачка и изключете двигателя, преди да инспектирате приставката. Преди да възобновите работа, извършете необходимите ремонти.
- При завиване и прекосяване на пътища и тротоари с машината, намалете скоростта и бъдете внимателни. Винаги отстъпвайте предимство.
- Никога не пускайте двигателя в зона, в която отработените газове са затворени.
- Никога не оставяйте работещата машина без наблюдение.
- Преди да напуснете мястото на оператора, направете следното:
  - Паркирайте машината на равно място.
  - Задействайте паркинг спирачката.
  - Изгасете двигателя.
  - Изчакайте да спрат всички движещи се части.
- Не работете с машината, когато има риск от светкавици.
- Не използвайте машината като превозно средство за теглене.
- Използвайте само принадлежности, приставки и резервни части, одобрени от дружеството Toro®.
- Дръжте ръцете и краката си далеч от валяците.
- Бъдете внимателни при свързване и разединяване на машината към и от теглещо превозно средство.

Безопасност при работа по склонове

- Въведете собствени процедури и правила за работа по склонове. Тези процедури трябва да включват проучване на обекта, за да се определи кои склонове за подходящи за работа с машината. Винаги се осланяйте на здравия разум и добрата преценка при извършване на този оглед.
- Склоновете са основен фактор, свързан със загуба на управление и случаи на преобръщане, което може да доведе до тежки наранявания или смърт. Вие носите отговорност за безопасната работа върху склон. Върху всеки склон работата с машината изисква особено внимание.
- Когато сте върху склон, работете с машината с по-ниска скорост.
- Ако имате притеснения да работите по склон, откажете се.
- Внимавайте за дупки, коловози, издатини, камъни или други скрити опасности. Неравният терен може да обърне машината. Високата трева може да крие препятствия.

- Докато сте върху склон, изберете ниска скорост на движение по терена, така че да не се налага да спирате или да превключвате предавка.
- Ако валяците загубят сцепление, е възможно да се преобърнете.
- Избягвайте да работите с машината върху мокра трева. Валяците могат да загубят сцепление, независимо от това, че спирачките са налични и функционират.
- Избягвайте стартиране, спиране и завиване с машината по наклон.
- По склоновете поддържайте бавно и равномерно движение. Не променяйте рязко скоростта или посоката на движението на машината.

Стартиране на двигателя

Забележка: Уверете се, че кабелът за запалителната свещ е свързан към нея.

1. Уверете се, че превключвателят за светлините е в положение Off (Изкл.).
2. Проверете дали ръчната спирачка е задействана и педалите за движение са в НЕУТРАЛНО положение.
3. Превключете ключа On/Off в положение ON (Вкл.).
4. Придвижете лоста на кранчето за спиране на притока на гориво в положение ОТВОРЕНО.
5. Когато стартирате студен двигател, придвижете лоста на смукача в положение ON (Вкл.).

   Забележка: Може да не се изисква използване на дроселната клапа, когато стартирате топъл двигател.
6. Придвижете лоста за газта в положение FAST (БЪРЗО).
7. Застанете зад машината, изтеглете ръкохватката за ръчно стартиране, докато усетите съпротива, след което я дръпнете рязко, за да стартирате двигателя.

   Важно: **Докато издърпвате въжето, не го теглете докрай или така, че да се откачи от ръкохватката, тъй като въжето може да се скъса или механизмът за ръчно стартиране да се повреди.**
8. След като двигателят запали, придвижете лоста на смукача в положение OFF (Изкл.).
9. За най-добра производителност при валиране поставете лоста на газта в положение FAST (Бързо).

Изключване на двигателя

1. След работа с машината върнете педалите за движение в положение NEUTRAL (неутрално) и задействайте ръчната спирачка.
2. Регулирайте оборотите на двигателя до обороти на празен ход и го оставете да работи в продължение на 10 до 20 секунди.
3. Поставете ключа на двигателя „On/Off“ в положение OFF (Изключено).
4. Поставете кранчето за спиране на притока на гориво в положение CLOSED (Затворено).
5. Превключете ключа за светлините в положение OFF (Изключено).

Транспортиране на машината

Подготовка за транспортиране на машината

1. Закарайте машината до транспортното средство.
2. Задействайте паркинг спирачката.
3. Изгасете двигателя; вижте Изключване на двигателя (Страница 18).
4. Уверете се, че кранчето за спиране на притока на гориво е в положение CLOSED (Затворено).

Повдигане на машината върху транспортните колела

1. Изтласкайте възела на прикачния механизъм нагоре, докато заключващият лост се отключи от плъзгащия се фиксатор (Фигура 18).

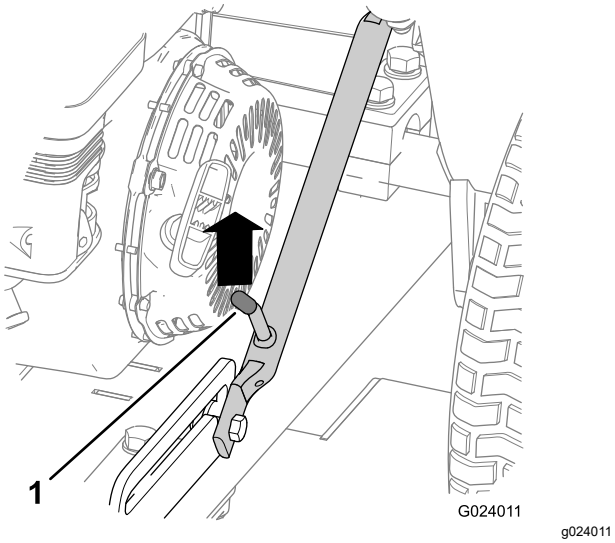

Фигура 18

1. Заключващ лост

2. Повдигнете заключващия лост, така че да се плъзга свободно, и издърпайте теглича надолу.

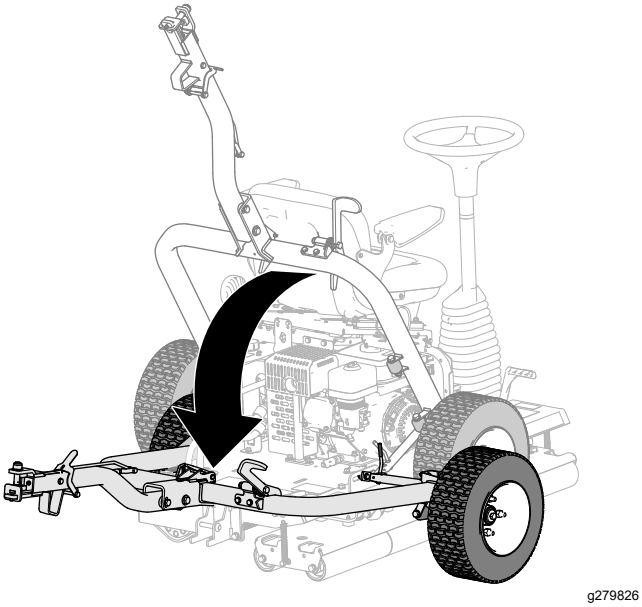

Фигура 19

3. Стъпете върху педала на теглича, докато тегличът се застопори (Фигура 20).

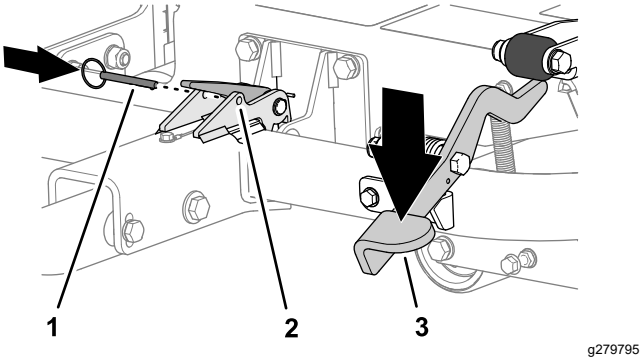

Фигура 20

1. Заключващ щифт
2. Заключващо устройство
3. Педал на теглича

4. Вкарайте заключващия щифт през отворите на заключващото устройство (Фигура 20).
5. Ако ще транспортирате машината, я свържете към теглещото превозно средство; вижте Свързване на машината към теглещото превозно средство (Страница 19).

Свързване на машината към теглещото превозно средство

Натиснете заключващия лост на теглича надолу, докато поставяте възела на прикачния механизъм върху теглича на теглещото превозно средство. Освободете лоста, когато тегличът и възелът на прикачния механизъм са подравнени (Фигура 21).

Важно: **Уверете се, че лостът се е върнал в горно положение и че тегличът и възелът на прикачния механизъм са захванати един за друг.**

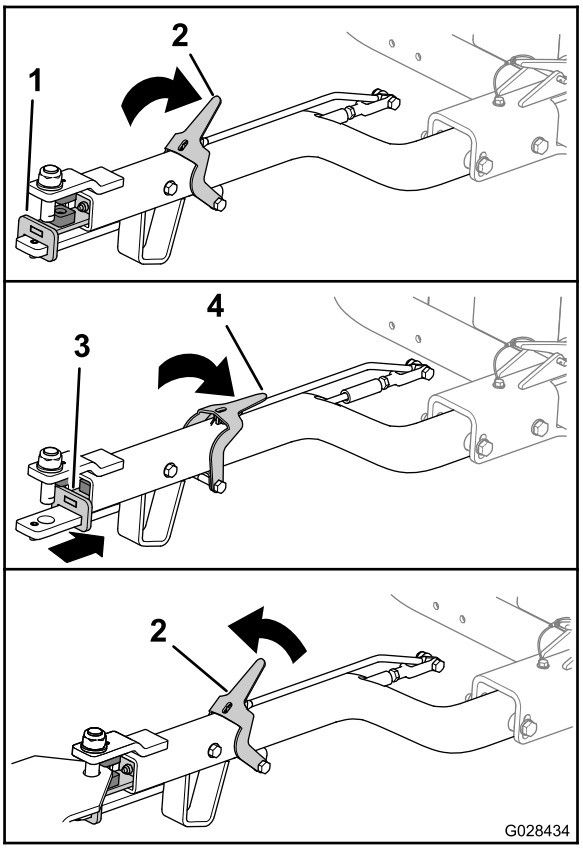

Фигура 21

1. Възел на прикачния механизъм (напред)
2. Лост за заключване на теглича (нагоре)
3. Възел на прикачния механизъм (назад)
4. Лост за заключване на теглича (надолу)

Разединяване на машината от теглещото превозно средство

Паркирайте машината на равен, хоризонтален терен и застопорете колелата.

Натиснете лоста за заключване на теглича надолу, докато сваляте възела на прикачния механизъм от теглича на теглещото превозно средство (Фигура 21). Освободете ключалката, след като тегличът и възелът на прикачния механизъм са разединени.

Спускане на машината върху валяците

1. Ако машината е свързана към теглещо превозно средство, разединете машината от теглещото превозно средство; вижте Разединяване на машината от теглещото превозно средство (Страница 20).
2. Отстранете заключващия щифт (Фигура 22).

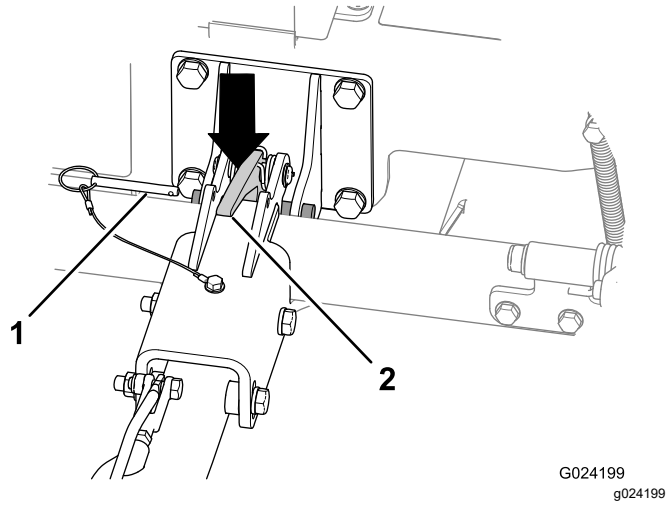

Фигура 22

1. Заключващ щифт
2. Заключващо устройство на теглича

3. Повдигнете възела на прикачния механизъм нагоре, за да наклоните леко машината.
4. Натиснете ключалката на теглича надолу, за да го разкачите (Фигура 22).
5. Повдигнете теглича (Фигура 23), докато заключващият лост се застопори в плъзгащия фиксатор (Фигура 18).

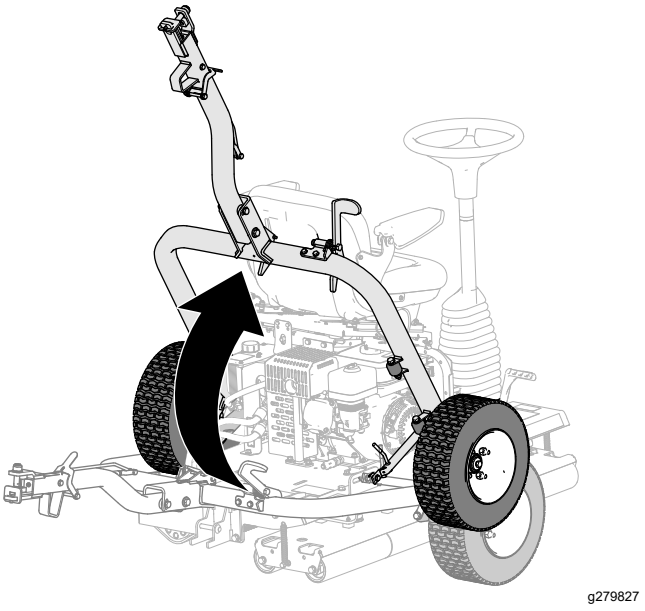

Фигура 23

Работа с машината

1. Уверете се, че ръчната спирачка е задействана.
2. Седнете на седалката на оператора, като докато сядате, внимавате да не докосвате педалите за движение.

3. Регулирайте седалката и волана до комфортно положение за работа.
4. Освободете ръчната спирачка.
5. Дръжте волана и бавно натиснете със съответния крак левия или десния педал за движение в зависимост от посоката, в която желаете да се движите.

   Забележка: Колкото по-силно натискате педала, толкова по-бързо ще се движите в тази посока.
6. За да спрете машината, отпуснете педалите за движение.

   Важно: **Не натискайте педалите за движение твърде рязко; това може да доведе до занасяне на машината и протриване на тревата под задвижващия валяк, както и до повреда в задвижващата система. Винаги трябва да работите с педалите за движение по контролиран начин.**

   Забележка: След като опознаете и свикнете с машината, ще придобиете усет кога да отпускате педалите за движение, което е преди мястото, където искате да завършите пробега, тъй като за кратко време след като отпуснете педала, машината продължава да се движи. След като спрете напълно, леко натиснете другия педал за движение, за да извършите обратен пробег.
7. Завъртете волана по посока на часовниковата стрелка, за да завъртите машината в посока напред.

   Завъртете волана обратно на часовниковата стрелка, за да завъртите машината в посока назад.

   Забележка: Тъй като посоката на движение се променя в края на всеки ход, е необходимо известно време за практически упражнения с машината, за да свикнете с управлението и.

   Важно: **За аварийно спиране на машината натиснете другия педал за движение в положение НЕУТРАЛНО. Например при натиснат десен педал и движение надясно, натиснете левия педал до НЕУТРАЛНО положение, за да спрете машината. Това действие трябва да бъде твърдо, но не и внезапно, тъй като може да доведе до странично преобръщане на машината.**
8. Преди да напуснете седалката на оператора, паркирайте върху равна, хоризонтална повърхност и задействайте ръчната спирачка.

Съвети за ползване

- Когато работите с машината върху хълмист терен, се уверете, че задвижващият валяк е откъм страната на спускане по склона, за да осигури достатъчно сцепление. Неспазването на това изискване може да доведе до повреда на тревното покритие.
- За да постигнете най-добър ефект от валирането, периодично отстранявайте замърсявания, натрупали се по валяците.

След приключване на работа

Мерки за безопасност след работа

- Изключете машината, извадете ключа (ако е оборудвана с такъв) и изчакайте спирането на всякакво движение, преди да напуснете мястото на оператора. Преди настройка, обслужване, почистване или съхранение на машината оставете време на двигателя да изстине.
- За предотвратяване на пожар почиствайте шумозаглушителя и отделението на двигателя от трева, листа и замърсявания. Почистете разливанията на масло или гориво.
- Преди съхраняване на машината в затворено пространство оставете двигателя да се охлади.
- Изолирайте притока на гориво преди съхранение или транспортиране на машината.
- Никога не съхранявайте машината или контейнер за гориво на места с открит пламък, искри или където има индикаторни лампи от типа на използваните в бойлери или други уреди.
- Съхранявайте всички части на машината в добро работно състояние и затягайте всички механични устройства.
- Заменете всички износени, повредени или липсващи стикери.

Преместване на машината

- Използвайте широки рампи, когато натоварвате машината на ремарке или камион.
- Закачете стабилно машината.

Поддръжка

Забележка: Свалете безплатно копие на електрическите или хидравличните схеми, като посетите www.Toro.com и потърсите Вашата машина чрез линка към ръководствата на началната страница.

Безопасност по време на поддръжка и обслужване

- Преди да напуснете мястото на оператора, направете следното:
  - Паркирайте машината върху равна повърхност.
  - Придвижете лоста за подаване на газ в положение за празен ход.
  - Уверете се, че педалите за движение са в неутрално положение.
  - Задействайте паркинг спирачката.
  - Изгасете двигателя.
  - Изчакайте да спрат всички движещи се части.
  - Преди регулиране, обслужване или почистване на машината я оставете да изстине.
- Ако е възможно, не извършвайте дейности по поддръжката, докато двигателят работи. Стойте далеч от движещи се части.
- При необходимост използвайте подемни опори за поддръжка на машината или нейни компоненти.
- Внимателно освобождавайте налягането от компоненти с акумулирана енергия.

Препоръчителен график (-ци) за поддръжка

Интервал на техническо обслужване	Процедура по поддръжка
След първите 5 часа	• Проверете машината за разхлабени механични елементи.
След първите 20 часа	• Сменете маслото на двигателя. • Сменете хидравличната течност и филтъра.
Преди всяка употреба или ежедневно	• Смажете лагера на задвижващия валяк. • Проверете нивото на маслото в двигателя. • Проверете въздухопречиствателя. • Проверете блокиращата система за безопасност. • Проверете ръчната спирачка. • Проверете хидравличните фитинги и маркучи. • Проверете нивото на хидравличната течност. • Проверете налягането в гумите на двете транспортни колела. • Проверете машината за разхлабени механични елементи.
След всяка употреба	• Почистете машината.
На всеки 50 часа	• Почистете въздухопречиствателя (правете това по-често, когато работите в условия на замърсена и прашна среда).
На всеки 100 часа	• Сменете маслото на двигателя. • Проверете свещта. • Почистете чашата за утайки.
На всеки 300 часа	• Заменете хартиения елемент. • Заменете запалителната свещ. • Проверете и регулирайте просвета на клапана.
На всеки 400 часа	• Сменете хидравличната течност и филтъра.

Важно: **Вижте Вашето ръководство за притежателя на двигателя за допълнителна информация относно поддръжката.**

Отбелязване на участъци, изискващи повишено внимание

Инспекцията е извършена от:		
Пози-ция	**Дата**	**Информация**
1		
2		
3		
4		
5		
6		
7		
8		

Контролна карта за ежедневно обслужване

Направете копия от тази карта за ежедневна рутинна употреба.

Проверявана позиция при поддръжка	**За седмица:**						
	пон.	**вт.**	**ср.**	**четв.**	**пет.**	**съб.**	**нед.**
Проверете дали шарнирните съединения се движат свободно.							
Проверете нивото на горивото.							
Проверете нивото на маслото в двигателя.							
Проверете нивото на хидравличната течност.							
Проверете въздушния филтър.							
Проверете блокиращата система за безопасност.							
Почистете охлаждащите ребра на двигателя.							
Проверете за необичайни шумове от двигателя.							
Проверете маркучите за повреди.							
Проверете за течове на работни течности.							
Почистете машината.							
Гресирайте всички точки за смазване.							
Проврете налягането на въздуха в гумите.							
Поправете дребни повреди по боята.							

Предварителни операции по техническо обслужване

Не наклонявайте машината, освен ако това не е наложително. Ако наклоните машината, е възможно в цилиндровата глава на двигателя да навлезе моторно масло, а от капачката, разположена в горната част на резервоара, да изтече хидравлична течност. Тези течове могат да доведат до скъпи ремонти на машината. За извършване на сервизно обслужване под платформата на машината, е необходимо да я повдигнете с помощта на подемник или малък кран.

Подготовка за поддръжка

1. Закарайте или транспортирайте машината до равна, хоризонтална повърхност; вижте Транспортиране на машината (Страница 18).
2. Повдигнете транспортните колела, ако са спуснати; вижте Повдигане на машината върху транспортните колела (Страница 18).
3. Ако двигателят работи, изгасете го.
4. Задействайте паркинг спирачката.
5. Ако двигателят е горещ, изчакайте двигателят и хидравличната система да се охладят.

Повдигане на седалката на оператора

1. Издърпайте назад ключалката на седалката, докато не се открие щифта за заключване на седалката (Фигура 24).

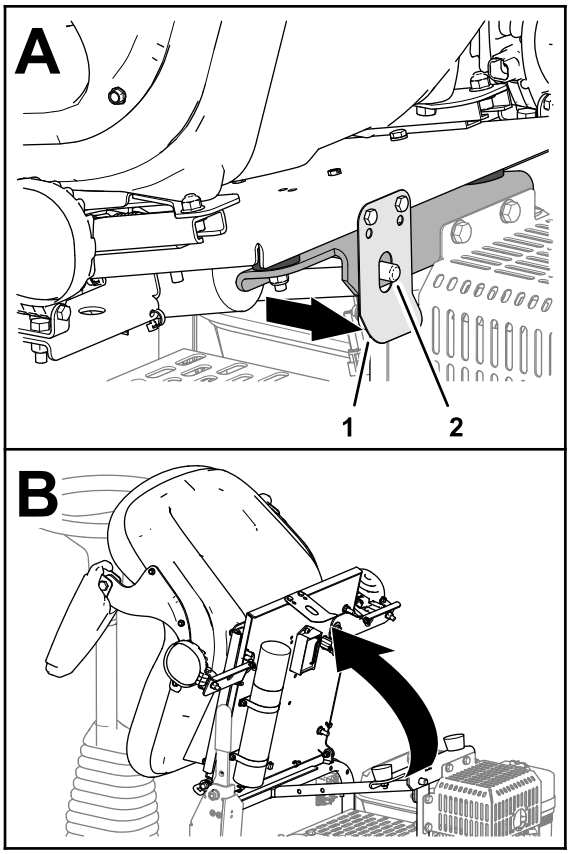

g279773

Фигура 24

1. Ключалка на седалката
2. Щифт за заключване на седалката

2. Наклонете седалката напред (Фигура 24).

Спускане на седалката на оператора

Наклонете седалката надолу, докато ключалката на седалката щракне здраво върху щифта за заключване (Фигура 25).

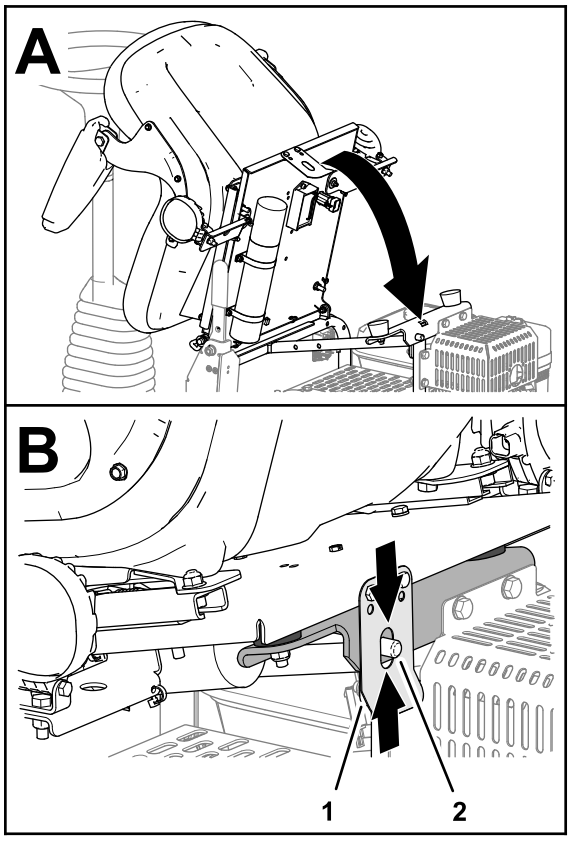

g279772

Фигура 25

1. Ключалка на седалката
2. Щифт за заключване на седалката

Смазване

Смазване на лагера на задвижващия валяк

Интервал на сервизното обслужване: Преди всяка употреба или ежедневно Смазвайте лагера на задвижващия валяк веднага след всяко измиване.

Тип грес: Литиева грес № 2

1. Подгответе машината за поддръжка; направете справка с Подготовка за поддръжка (Страница 24).
2. Избършете участъка, така че в лагера да не попаднат замърсявания.
3. Изпомпайте грес в гресьорката, както е показано в Фигура 26.

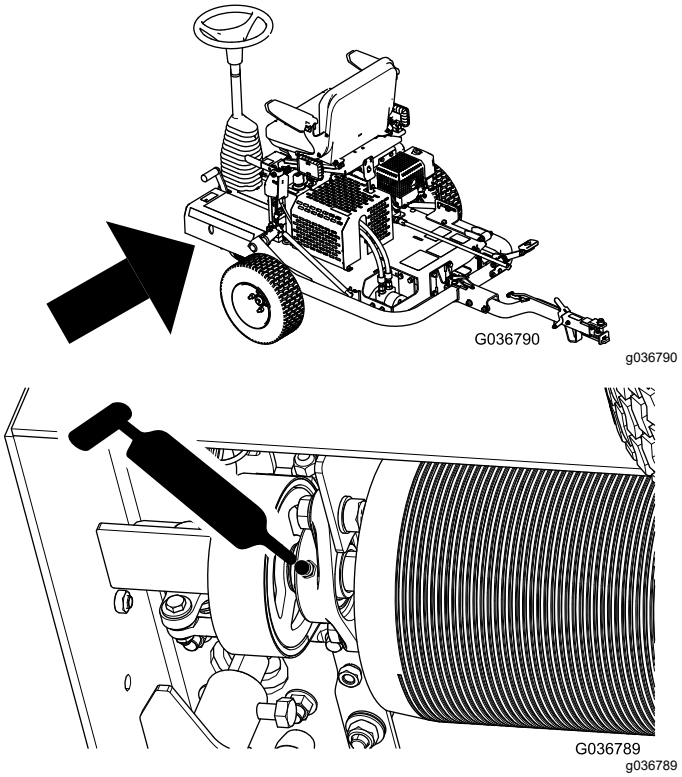

Фигура 26

4. Избършете излишната грес.

   Важно: **След гресиране пуснете за кратко машината в участък без тревно покритие, за да може излишната смазка да се освободи, без да повреди тревата.**

Техническо обслужване на двигателя

Безопасност на двигателя

- Изгасете двигателя, преди да проверявате маслото или да доливате масло в картера.
- Не променяйте оборотите на регулатора за хода на машината и не допускайте прекомерно високи обороти на двигателя.

Спецификация на двигателното масло

Тип: Класификация на API за обслужване SL или по-висока

Вискозитет: подберете вискозитет на маслото в зависимост от температурата на околната среда; вижте Фигура 27.

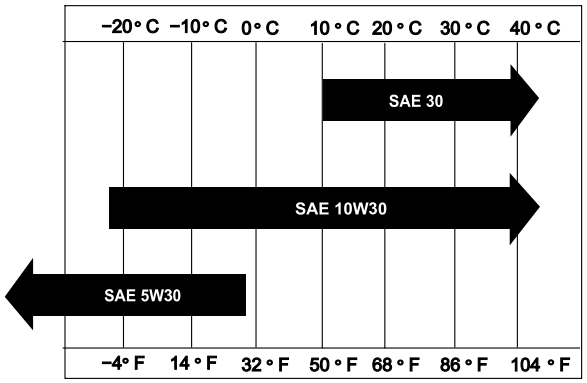

g018667

g018667

Фигура 27

Проверка на маслото в двигателя

Интервал на сервизното обслужване: Преди всяка употреба или ежедневно

Забележка: Най-доброто време за проверка на маслото е, когато двигателят е изстинал, преди да бъде стартиран за работа през деня. Ако двигателят вече е работил, оставете маслото да се стече в картера за поне 10 минути, преди да проверите нивото.

1. Подгответе машината за поддръжка; направете справка с Подготовка за поддръжка (Страница 24).
2. Почистете участъка около капачката на отвора за пълнене с масло (Фигура 28).

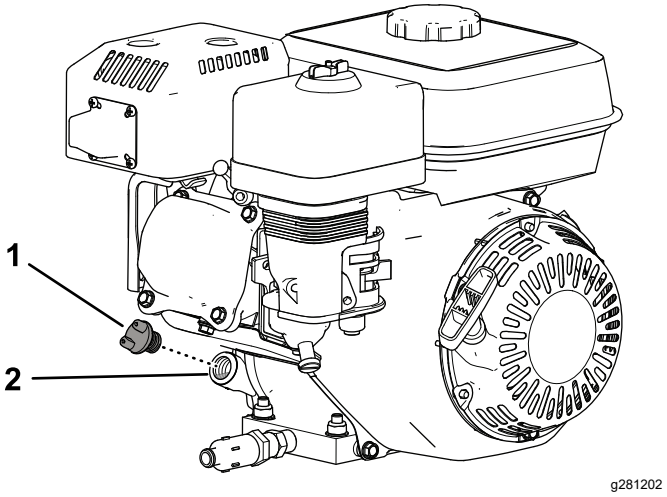

g281202

Фигура 28

1. Капачка на отвора за пълнене с масло
2. Отвор за пълнене с масло

3. Свалете капачката на отвора за пълнене с масло, като я завъртите обратно на часовниковата стрелка.
4. Проверете нивото на маслото (Фигура 29).

   Двигателят е пълен с масло, когато нивото на маслото е в долния край на отвора за пълнене с масло.

   Забележка: Ако нивото на маслото е под долния ръб на отвора за пълнене с масло, долейте достатъчно количество от посоченото масло, за да повишите нивото до долния ръб на отвора.

   Важно: **Не препълвайте картера с моторно масло.**

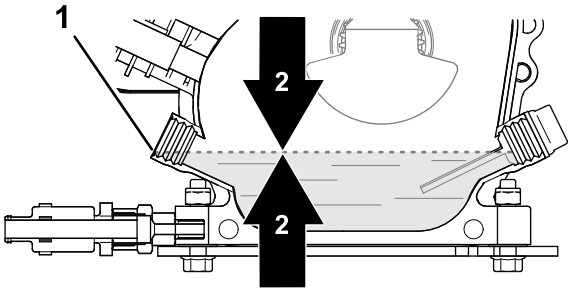

g281195

Фигура 29

1. Отвор за пълнене с масло (долен ръб)
2. Ниво на моторното масло

5. Завийте капачката на отвора за пълнене и избършете всякакви пръски масло.

Смяна на маслото на двигателя

Интервал на сервизното обслужване: След първите 20 часа—Сменете маслото на двигателя.

На всеки 100 часа—Сменете маслото на двигателя.

Подготовка на машината

1. Стартирайте двигателя и го оставете да работи няколко минути, за да загрее моторното масло; след което изключете двигателя.
2. Повдигнете машината върху транспортните колела; вижте Повдигане на машината върху транспортните колела (Страница 18).
3. Наклонете машината, така че краят на машината откъм двигателя да е по-близо до земята и подпрете другия край, за да задържите машината в това положение.

Източване на маслото на двигателя

1. Свържете маркуча за източване към крана за източване (Фигура 30).
2. Поставете другия край на маркуча (Фигура 30) в тава с вместимост 1 л.

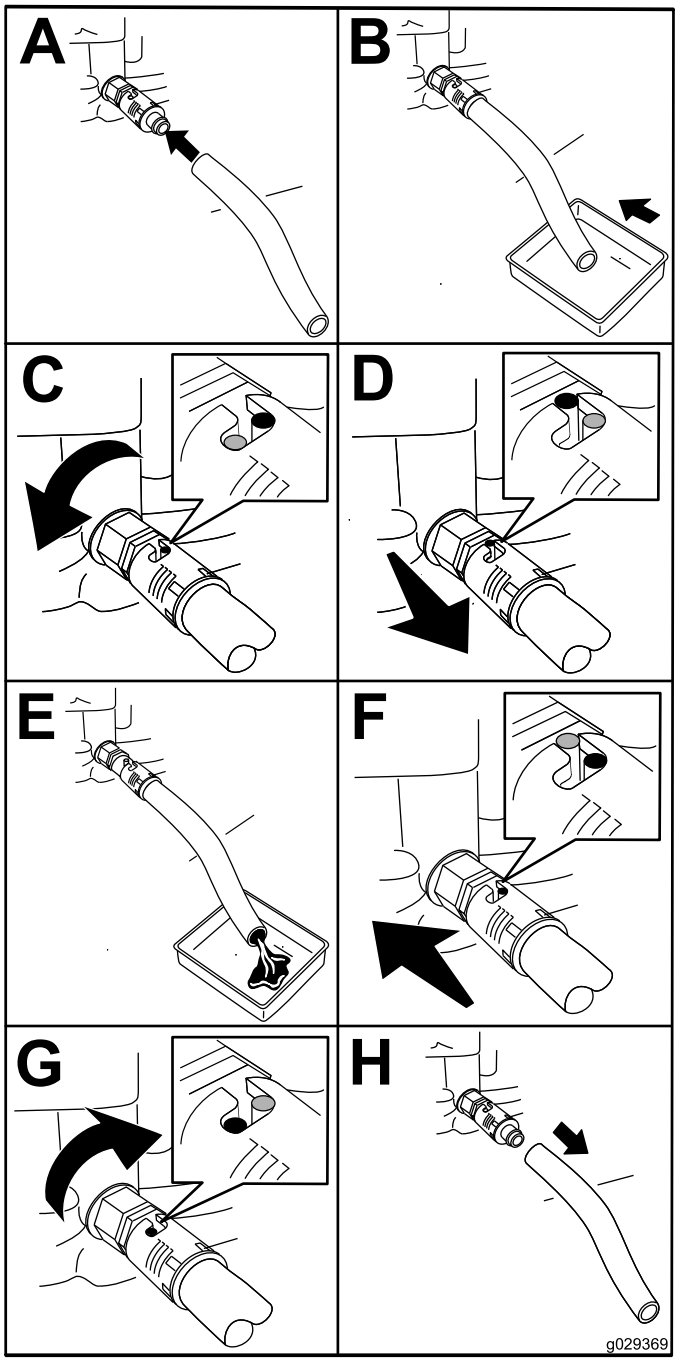

g029369

Фигура 30

3. Завъртете крана за източване на маслото с ¼ оборот обратно на часовниковата стрелка и оставете моторното масло да изтече напълно (Фигура 30).
4. Завъртете крана за източване на маслото с ¼ оборота по посока на часовниковата стрелка, за да го затворите (Фигура 30).
5. Свалете маркуча за източване (Фигура 30) и избършете всякакви пръски масло.
6. Изхвърлете отработеното масло по подходящ начин.

Забележка: Рециклирайте го в съответствие с местните правила.

Доливане на масло в двигателя

Вместимост на картера: 0,60 л

1. Спуснете машината върху валяците; вижте Спускане на машината върху валяците (Страница 20).
2. Напълнете картера с препоръчаното масло; вижте Спецификация на двигателното масло (Страница 26) и Проверка на маслото в двигателя (Страница 26).

Проверка на елементите на въздушния филтър

Интервал на сервизното обслужване: Преди всяка употреба или ежедневно—Проверете въздухопречиствателя.

1. Подгответе машината за поддръжка; направете справка с Подготовка за поддръжка (Страница 24).
2. Свалете крилчатата гайка, прикрепваща капака на въздухопречиствателя, и свалете капака (Фигура 31).

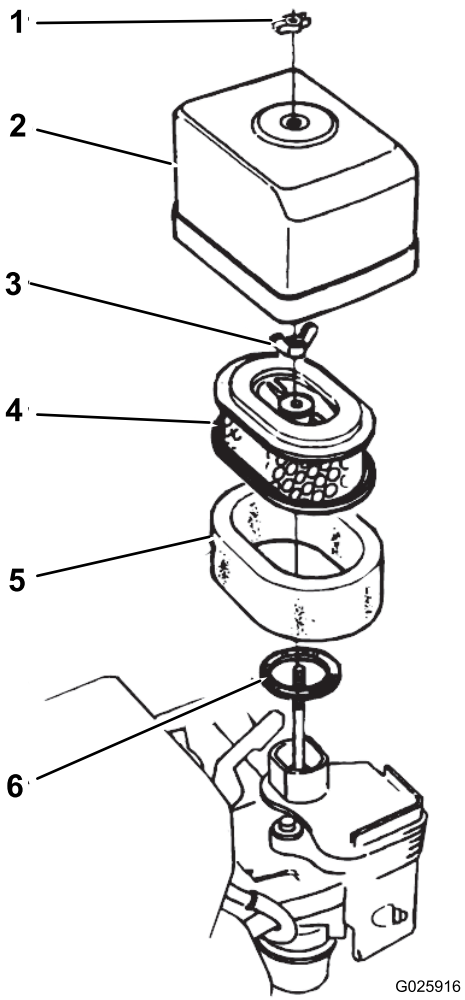

g025916

Фигура 31

1.	Крилчата гайка	4.	Хартиен елемент
2.	Капак на въздухопречиствателя	5.	Елемент от пяна
3.	Крилчата гайка	6.	Гарнитура

3. Внимателно почистете капака на въздухопречиствателя.
4. Проверете за замърсяване и отломки в дунапреновия елемент на въздушния филтър.

   При необходимост почистете дунапреновия въздушен филтър; вижте Почистване на дунапреновия елемент на въздушния филтър (Страница 29).
5. Прикрепете обратно капака на въздухопречиствателя с помощта на крилчатата гайка (Фигура 31).

Обслужване на въздухопречиствателя

Интервал на сервизното обслужване: На всеки 50 часа—Почистете въздухопречиствателя (правете това по-често, когато работите в условия на замърсена и прашна среда).

На всеки 300 часа—Заменете хартиения елемент.

Почистване на дунапреновия елемент на въздушния филтър

1. Свалете крилчатата гайка, прикрепваща капака на въздухопречиствателя, и свалете капака (Фигура 31).
2. Развийте крилчатата гайка, прикрепваща капака на въздушния филтър, и свалете капака (Фигура 31).
3. Отстранете дунапреновия елемент на въздушния филтър от хартиения елемент.(Фигура 31).

   Ако хартиеният елемент на въздушния филтър е замърсен или повреден, го почистете или заменете; вижте Почистване на хартиения елемент на въздушния филтър (Страница 29).
4. Измийте дунапреновия филтърен елемент с разтвор на течен сапун във вода.
5. Изстискайте дунапреновия елемент, за да отстраните замърсяванията.

   Важно: **Не усуквайте елемента, защото материалът може да се разкъса.**
6. Подсушете дунапреновия елемент, като го увиете в чист парцал.
7. Изстискайте дунапреновия елемент заедно с парцала, за да подсушите елемента.

   Важно: **Не го усуквайте, защото материалът на филтъра може да се разкъса.**
8. Наситете дунапреновия елемент с чисто двигателно масло.
9. Изстискайте елемента, за да отстраните излишното масло, и разпределите равномерно останалото масло.

   Забележка: Дунапреновият елемент трябва да е овлажнен с масло.

Почистване на хартиения елемент на въздушния филтър

Почистете хартиения елемент, като го почукате неколкократно върху твърда повърхност, за да отстраните замърсяванията.

Важно: **Никога не почиствайте елемента с четка и не използвайте сгъстен въздух за отстраняване на замърсявания; почистването с четка набива замърсяванията във влакната, а сгъстеният въздух ще повреди хартиения филтър.**

Сглобяване на елементите на въздушния филтър

1. Сглобете дунапреновия елемент върху хартиения елемент на въздушния филтър (Фигура 31).
2. Инспектирайте уплътнителната гарнитура за износване или повреда (Фигура 31).

   Заменете уплътнителната гарнитура, ако е повредена.
3. Уверете се, че уплътнителната гарнитура е поставена на входа за въздух на карбуратора (Фигура 31).
4. Сглобете елементите на въздушния филтър към карбуратора с помощта на крилчатата гайка (Фигура 31).
5. Сглобете капака на въздушния филтър към карбуратора с другата крилчата гайка ().Фигура 31

Обслужване на свещта

Интервал на сервизното обслужване: На всеки 100 часа—Проверете свещта.

На всеки 300 часа—Заменете запалителната свещ.

Тип: Запалителна свещ NGK BPR6ES или еквивалентен тип

Въздушна междина: 0,70 до 0,80 мм; вижте Фигура 33

1. Подгответе машината за поддръжка; направете справка с Подготовка за поддръжка (Страница 24).
2. Разединете кабела на запалителната свещ от свещта (Фигура 32).

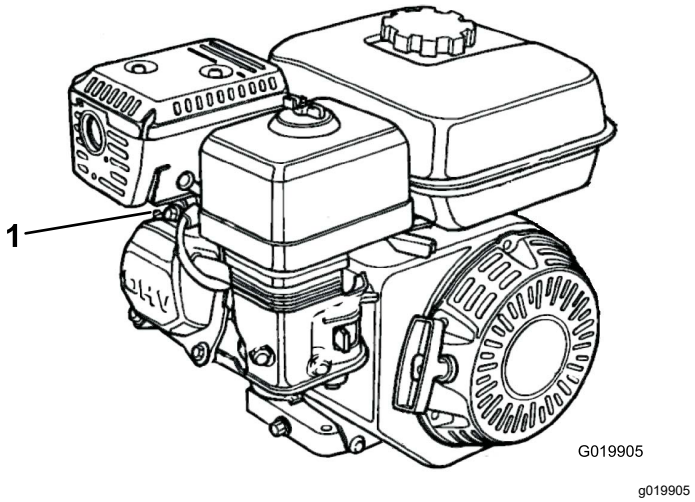

Фигура 32

1. Кабел на запалителната свещ

3. Почистете около свещта и я свалете от цилиндровата глава.

   Важно: **Ако тя е напукана или замърсена, сменете я. Не използвайте пясъкоструйка или изстъргване за почистване на електродите, защото образувалите се дребни частици, попаднали в цилиндъра, могат да повредят двигателя.**

4. Регулирайте въздушната междина от 0,70 до 0,80 мм, както е показано в Фигура 33).

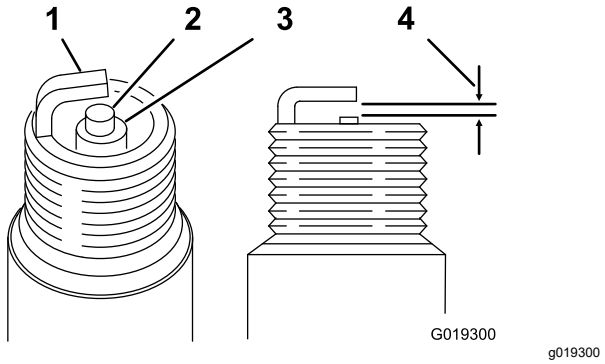

Фигура 33

1. Страничен електрод
2. Централен електрод
3. Изолатор
4. 0,70 до 0,80 мм

5. За да избегнете неправилно завиване и повреждане на резбата, внимателно завийте на ръка свещ с правилно регулирана въздушна междина.

6. След като запалителната свещ е монтирана, я затегнете с ключ за свещи, както следва:

   - Когато монтирате нова запалителна свещ, за да притиснете правилно уплътнението, след като запалителната свещ влезе в контакт с гнездото, я затегнете допълнително с ½ оборот.
   - Когато монтирате оригиналната запалителна свещ, за да притиснете правилно уплътнението, след като запалителната свещ влезе в контакт с гнездото, я затегнете допълнително с ⅛ до ¼ оборот.

   Важно: **Разхлабена запалителна свещ може да прегрее и да повреди двигателя. Прекаленото затягане на запалителната свещ може да повреди резбите в цилиндровата глава.**

7. Свържете кабела за свещта към свещта.

Проверка и регулиране на хлабината на клапана

Интервал на сервизното обслужване: На всеки 300 часа

Важно: **За съдействие се обърнете към Вашия упълномощен дистрибутор на Toro.**

Техническо обслужване на горивната система

Почистване на чашата за утайка

Интервал на сервизното обслужване: На всеки 100 часа—Почистете чашата за утайки.

1. Подгответе машината за поддръжка; направете справка с Подготовка за поддръжка (Страница 24).
2. Поставете кранчето за спиране на притока на гориво в положение ОТВОРЕНО (Фигура 34).

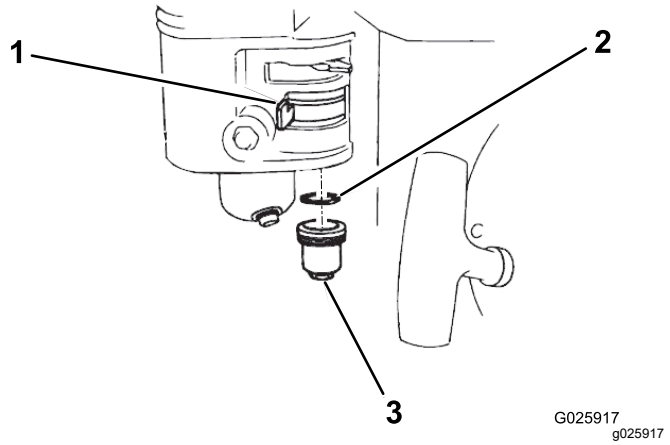

Фигура 34

1. Кранче за спиране на притока на гориво
2. Пръстеновиден уплътнител
3. Чаша за утайки

3. Извадете чашата за утайка в горивото и пръстеновидния уплътнител (Фигура 34).
4. Проверете пръстеновидния уплътнител за износване и повреда; ако е износен или повреден, го заменете.
5. Измийте чашата за утайки и пръстеновидния уплътнител в незапалим разтворител и ги подсушете добре.
6. Поставете пръстеновидния уплътнител в кранчето за спиране на притока на гориво и монтирайте чашата за утайки (Фигура 34). Затегнете здраво чашата за утайки.

Техническо обслужване на електрическата система

Проверка на блокиращата система за безопасност

⚠ ПРЕДУПРЕЖДЕНИЕ

Ако превключвателите на защитните блокировки са прекъснати или повредени, машината може да заработи неочаквано, с което да предизвика телесно увреждане.

- **Не възпрепятствайте работата на превключвателите на защитните блокировки.**
- **Ежедневно проверявайте функционирането на блокиращите превключватели и заменете всички повредени превключватели, преди да започнете работа с машината.**

Важно: **Ако системата за безопасност не работи съгласно описаното по-долу, незабавно я ремонтирайте в сервиза на упълномощен дистрибутор на Toro.**

1. Ако е върху транспортните й колела, спуснете машината върху валяците; вижте Спускане на машината върху валяците (Страница 20).
2. Задействайте ръчната спирачка, уверете се, че педалите за движение са в НЕУТРАЛНО положение, и стартирайте двигателя.
3. Седнете на седалката.
4. При задействана ръчна спирачка,внимателно натиснете някой от педалите за движение; двигателят трябва да се изключи след около 1 секунда.
5. При работещ двигател и изключена спирачка за движение се изправете и проверете дали двигателят се изключва след 1 секунда.

Забележка: Блокиращата система за безопасност е предназначена също така да изключва двигателя, ако операторът се изправи от седалката, докато машината се движи.

Техническо обслужване на спирачките

Проверка на ръчната спирачка

Интервал на сервизното обслужване: Преди всяка употреба или ежедневно

1. Придвижете машината върху хоризонтална повърхност.
2. Ако транспортирате машината, я разединете от теглещото превозно средство и спуснете машината върху валяците; вижте Разединяване на машината от теглещото превозно средство (Страница 20) и Спускане на машината върху валяците (Страница 20).
3. Задействайте паркинг спирачката.
4. Стартирайте двигателя и регулирайте оборотите на двигателя до обороти на ПРАЗЕН ход.
5. Седнете на седалката на оператора.
6. Натиснете един от педалите за движение.

   Важно: **Машината не трябва да помръдне. Ако се придвижва, регулирайте ръчната спирачка; вижте Регулиране на ръчната спирачка (Страница 32).**

   Забележка: При задействана ръчна спирачка, двигателят угасва в рамките на 1 секунда, след като натиснете педала за движение.

Регулиране на ръчната спирачка

1. Уверете се, че двигателят е изключен.
2. Освободете ръчната спирачка.
3. Регулирайте ръчната спирачка, както следва:
   - За да увеличите спирачното усилие, завъртете контрагайката по посока на часовниковата стрелка (Фигура 35).
   - За да намалите спирачното усилие, завъртете контрагайката обратно на часовниковата стрелка (Фигура 35).

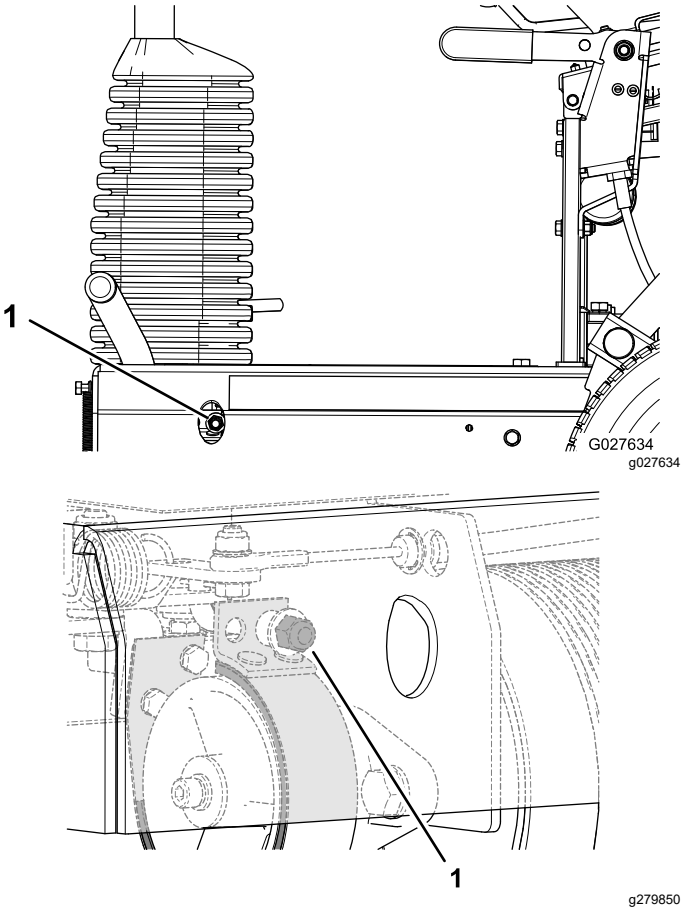

Фигура 35

1. Контрагайка

4. Проверете ръчната спирачка; вижте Проверка на ръчната спирачка (Страница 32).
5. Стартирайте двигателя и регулирайте оборотите на двигателя до обороти на ПРАЗЕН ход.
6. Седнете на седалката на оператора.
7. Освободете ръчната спирачка.
8. Натиснете един от педалите за движение.

   Машината трябва да се задвижи. Ако при освободена ръчна спирачка машината не се движи, повторете стъпки от 3 до 8, докато машината не се движи при задействана ръчна спирачка и се движи при освободена ръчна спирачка.
9. Задействайте ръчната спирачка и изключете двигателя.

Техническо обслужване на хидравличната система

Безопасност на хидравличната система

- В случай на впръскване на хидравлична течност в кожата незабавно потърсете медицинска помощ. Впръсканата течност трябва да се отстрани хирургично от лекар в рамките на няколко часа.
- Преди създаване на налягане в системата се уверете, че всички линии и маркучи за хидравлична течност са в добро състояние, а хидравличните съединения и фитинги не пропускат.
- Дръжте тялото и ръцете си далеч от течове през микроскопични отвори или дюзи, от които се изхвърля хидравлична течност под високо налягане.
- За установяване на течове на хидравлична течност използвайте хартия или картон.
- За безопасност, преди извършване на работи по хидравличната система, освободете изцяло налягането в нея.

Проверка на хидравличните фитинги и маркучи

Интервал на сервизното обслужване: Преди всяка употреба или ежедневно

Проверете хидравличната система за течове, разхлабени монтажни опори, износване, разхлабени фитинги, повреди от климатично или химично въздействие. Преди започване на работа извършете всички необходими ремонти.

⚠ ВНИМАНИЕ

Хидравлична течност, изпускана под високо налягане, може да проникне през кожата и да предизвика нараняване.

- **В случай на впръскване на хидравлична течност в кожата незабавно потърсете медицинска помощ.**
- **Преди създаване на налягане в системата се уверете, че всички линии и маркучи за хидравлична течност са в добро състояние и няма течове от хидравличните съединения и фитинги.**
- **Дръжте тялото и ръцете си далеч от течове през микроскопични отвори или дюзи, от които се изхвърля хидравлична течност под високо налягане.**
- **За установяване на течове на хидравлична течност използвайте хартия или картон.**
- **За безопасност, преди извършване на работи по хидравличната система, освободете изцяло налягането в нея.**

Проверка на нивото на хидравличната течност

Интервал на сервизното обслужване: Преди всяка употреба или ежедневно Преди първоначалното стартиране на двигателя, а впоследствие ежедневно проверявайте нивото на хидравличната течност.

Забележка: Преди да работите с някаква част от хидравличната задвижваща система, изключете двигателя, за да понижите налягането в системата. След техническо обслужване на хидравличната система, преди да стартирате двигателя и да повишите налягането в хидравличните тръбопроводи, проверете всички маркучи и съединители за повреди и се уверете, че са добре уплътнени. При необходимост заменете всички повредени маркучи и затегнете всички разхлабени съединители.

1. Подгответе машината за поддръжка; направете справка с Подготовка за поддръжка (Страница 24).
2. Повдигане на седалката на оператора; вижте Повдигане на седалката на оператора (Страница 24).

3. Свалете капачката и проверете нивото на хидравлична течност в резервоара (Фигура 36).

   Нивото на хидравличната течност трябва да покрива обозначението COLD (студена течност), щамповано върху преградата на резервоара.

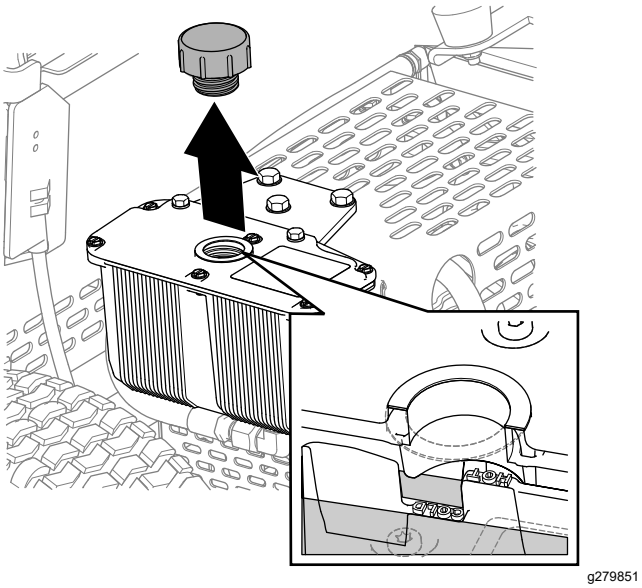

Фигура 36

4. При необходимост долейте препоръчваната хидравлична течност в резервоара, докато течността покрие маркировката за ниво за студена течност върху преградата.

   Забележка: Преградата в резервоара е с обозначения HOT (Гореща) и COLD (Студена). Напълнете резервоара до съответното ниво в зависимост от температурата на течността. Нивото на течността се мени в зависимост от температурата на течността. Нивото за студена течност показва нивото на течност с температура 24 °C. Нивото за гореща течност показва нивото на течност с температура 107 °C.

   Например: Ако температурата на течността е около тази на околната среда 24 °C, напълнете само до нивото за студена течност. Ако температурата на течността е около 65 °C, напълнете до половината между нивото за гореща и студена течност.

5. Поставете отново капачката на хидравличния резервоар и я затегнете до плътно прилепване.

   Важно: **Не затягайте прекомерно капачката на резервоара.**

6. Забършете всякаква разлята течност.

7. Спуснете седалката на оператора; вижте Спускане на седалката на оператора (Страница 25).

Спецификации на хидравличната течност

Резервоарът за хидравлична течност е напълнен фабрично с висококачествена хидравлична течност. Проверете нивото на хидравличната течност преди първото стартиране на двигателя, а след това ежедневно; вижте Проверка на нивото на хидравличната течност (Страница 33).

Препоръчвана хидравлична течност: хидравлична течност с удължен срок на експлоатация Toro PX Extended Life Hydraulic Fluid; доставя се в съдове по 19 л или варели по 208 л.

Забележка: Машина, която при смяна използва препоръчаната хидравлична течност, изисква по-рядка смяна на течността и филтъра.

Алтернативни хидравлични течности: Ако не разполагате с хидравлична течност Toro PX Extended Life Hydraulic Fluid, можете да използвате друга обикновена хидравлична течност на петролна основа, всички спецификации на която са в посочените граници за свойствата на материалите и отговаря на индустриалните стандарти. Не използвайте синтетична течност. Консултирайте се с Вашия доставчик на смазочни вещества, за да откриете подходящ продукт.

Забележка: Toro не носи отговорност за щети, причинени от неправилно подбрани заместители, така че използвайте само продукти от производители с доказана репутация, способни да подкрепят своите предложения.

Хидравлична течност срещу износване с висок коефициент на вискозитет/ниска точка на застиване/втвърдяване, ISO VG 46

Свойства на материала:

Вискозитет, ASTM D445	cSt @ 40 °C; 44 до 48
Коефициент на вискозитет ASTM D2270	140 или по-висок
Точка на застиване/втвърдяване, ASTM D97	–37 °C до –45 °C
Промишлени спецификации:	Eaton Vickers 694 (I-286-S, M-2950-S/35VQ25 или M-2952-S)

Забележка: Повечето хидравлични течности са почти безцветни, което затруднява откриването на течове. Предлага се червено багрило – добавка за оцветяване на хидравличната течност, в бутилки 20 ml. Една бутилка е достатъчна за 15 до 22 литра хидравлично масло. Поръчайте част с каталожен

№ 44-2500 от Вашия упълномощен дистрибутор на Toro продукти.

Смяна на хидравличната течност и филтъра

Интервал на сервизното обслужване: След първите 20 часа—Сменете хидравличната течност и филтъра.

На всеки 400 часа—Сменете хидравличната течност и филтъра.

Важно: **Използвайте само препоръчваната хидравлична течност. Други течности могат да повредят системата.**

Подготовка за смяна на хидравличната течност и филтъра

1. Закарайте или транспортирайте машината до равна, хоризонтална повърхност; вижте Транспортиране на машината (Страница 18).
2. Ако двигателят работи, изключете го.
3. Задействайте паркинг спирачката.
4. Ако машината е върху валяците, я повдигнете върху транспортните колела; вижте Повдигане на машината върху транспортните колела (Страница 18).
5. Повдигане на седалката на оператора; вижте Повдигане на седалката на оператора (Страница 24).
6. Ако двигателят е бил стартиран, изчакайте той и хидравличната система да се охладят.

Източване на хидравличната течност

1. Поставете под резервоара за хидравлична течност (Фигура 37) тава за източване с вместимост 2 л.

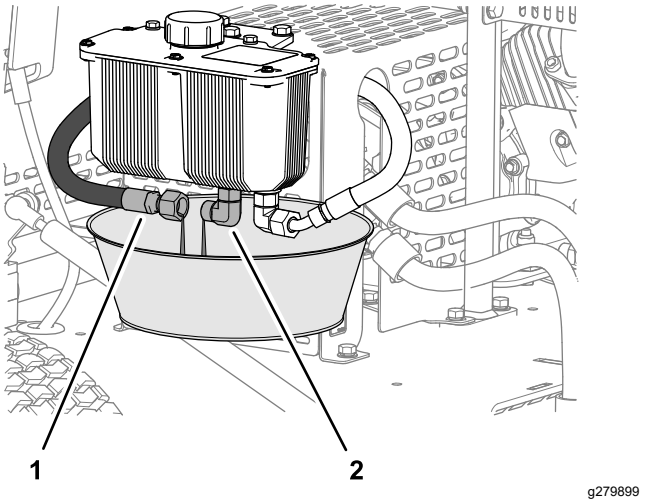

Фигура 37

1. Захранващ маркуч за хидравликата
2. Хидравличен фитинг (резервоар)

2. Свалете захранващия маркуч за хидравликата от фитинга на резервоара и оставете хидравличната течност напълно да изтече (Фигура 37).
3. Свържете хидравличния маркуч, който сте свалили в стъпка 2.
4. Избършете всякаква разлята хидравлична течност.
5. Изхвърлете отработената хидравлична течност в съответствие с местните разпоредби.

Смяна на филтъра

1. Почистете зоната около филтърната глава и филтъра за хидравлична течност.
2. Поставете парцали под хидравличния филтър (Фигура 38).

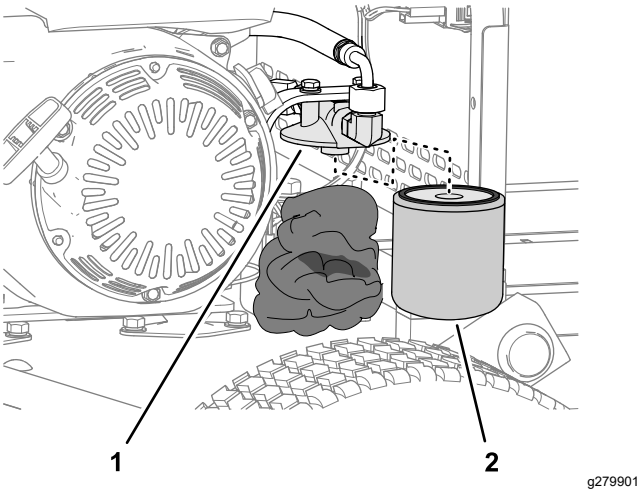

Фигура 38

1. Глава на филтъра
2. Хидравличен филтър

3. Внимателно извадете хидравличния филтър (Фигура 38).
4. Напълнете новия филтър за смяна с препоръчваната хидравлична течност, като смажете с нея и уплътнението.
5. Монтирайте на ръка филтъра върху главата (Фигура 38), докато уплътнението влезе в контакт с главата на филтъра, след което затегнете филтъра с още ¾ оборот.
6. Избършете всякаква разлята хидравлична течност.
7. Изхвърлете стария филтър съгласно местните разпоредби.

Пълнене на хидравличния резервоар

1. Спуснете машината върху валяците; вижте Спускане на машината върху валяците (Страница 20).
2. Свалете капачката на резервоара за хидравличната течност (Фигура 39).

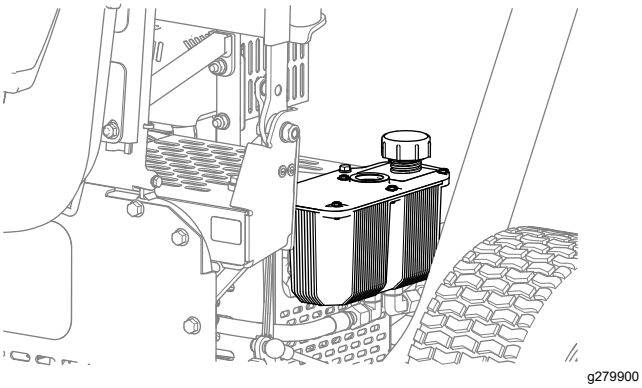

Фигура 39

3. Напълнете резервоара с препоръчваната хидравлична течност; вижте Спецификации на хидравличната течност (Страница 34) и Проверка на нивото на хидравличната течност (Страница 33).
4. Поставете обратно капачката на резервоара (Фигура 39).
5. Избършете всякаква разлята хидравлична течност.
6. Стартирайте двигателя и го оставете да работи на ниски обороти на празен ход за 3 до 5 минути.

   Работата на двигателя позволява циркулация на хидравличната течност и елиминира въздуха, заловен в хидравличната система.
7. Проверете машината за течове от резервоара, маркучите и филтъра на хидравликата.

   Отстранете всички течове в хидравличната система.
8. Изключете двигателя, проверете нивото на хидравличната течност и долейте течност, ако това е необходимо.
9. Спуснете седалката на оператора; вижте Спускане на седалката на оператора (Страница 25).

Поддръжка на шасито

Проверка на налягането в гумите

1. Измерете въздушното налягане в гумите на транспортните колела.

   Измерените показания трябва да са 1,03 бар.

2. Ако налягането на въздуха в гумите е по-високо или по-ниско от 1,03 бар, напомпайте или изпуснете въздух в гумите, докато достигнете 1,03 бар.

Проверка на машината за разхлабени механични елементи

Интервал на сервизното обслужване: След първите 5 часа

Преди всяка употреба или ежедневно

Проверете шасито за всякакви разхлабени или липсващи гайки и болтове.

Затегнете разхлабените гайки и болтове и заменете липсващите механични елементи, ако е необходимо.

Почистване

Почистване на машината

Интервал на сервизното обслужване: След всяка употреба

Важно: **Не използвайте солена или регенерирана вода за почистване на машината.**

1. Почиствайте машината с прясна вода.

   Забележка: Не използвайте устройство с вода под налягане за почистване на машината .

2. При необходимост почистете замърсявания и остатъци от валяците, като пръскате вода през отворите в корпусите на валяците (Фигура 40).

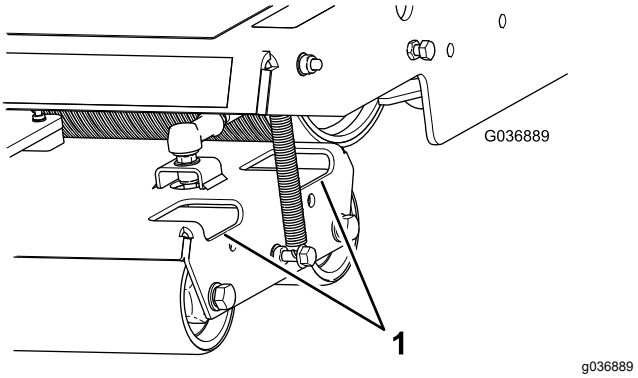

Фигура 40

1. Отвори за достъп

3. Почистете замърсявания и остатъци от зоната около хидравличния мотор (Фигура 41).

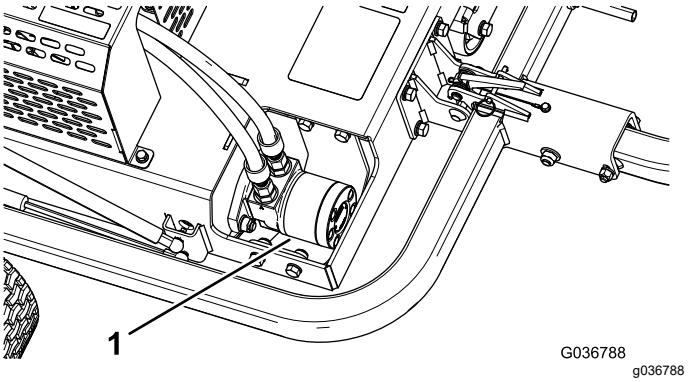

Фигура 41

1. Хидравличен мотор

4. Почистете замърсявания и остатъци от двигателя и ребрата за охлаждане на двигателя (Фигура 42).

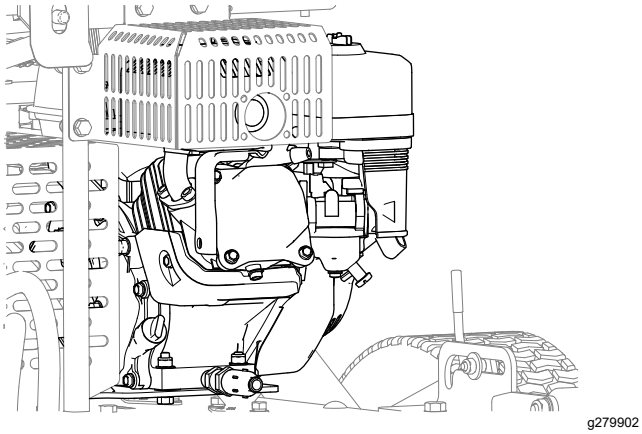

Фигура 42

Съхранение

Подготовка на машината за краткотрайно съхранение

По-малко от 90 дни

1. Изключете машината и изчакайте всички движещи се части да спрат, преди да напуснете мястото на оператора. Преди настройка, обслужване, почистване или съхранение на машината оставете време на двигателя да изстине.
2. Отстранете остатъци от трева, пръст и замърсявания от външните части на машината, особено от двигателя и валяците. Почистете замърсяванията и парченца трева от външната част на ребрата на цилиндровата глава на двигателя и корпуса на вентилатора.

   Важно: **Можете да миете машината с мек измиващ препарат и вода. Не мийте машината с водоструйка. Избягвайте да използвате прекалено много вода, особено в близост до двигателя.**
3. Проверете и притегнете всички болтове, гайки и винтове. Ремонтирайте или заменете всички части, които са износени или повредени.
4. Боядисайте всички надраскани или оголени метални повърхности. Боя може да бъде доставена от Вашия упълномощен дилър на Toro.

Подготовка на машината за дългосрочно съхранение

Повече от 90 дни

1. Извършете стъпките в Подготовка на машината за краткотрайно съхранение (Страница 38).
2. Обработете горивото със стабилизатор/добавка в съответствие с инструкциите на производителя.
3. Добавете в горивния резервоар гориво със стабилизатор/добавка.
4. Оставете двигателя да работи 5 минути, за да се разпространи кондиционираното гориво по горивната система.

5. Или спрете двигателя и го оставете да изстине, след което източете горивото от резервоара, или оставете двигателя да работи, докато сам изгасне.
6. Стартирайте двигателя и го оставете да работи, докато изгасне. Повторете процедурата с включен смукач, докато двигателят не може да запали повече.
7. Изхвърлете горивото по подходящ начин. Рециклирайте го в съответствие с местните правила.

Съхранение на машината

Съхранявайте машината в чист, сух гараж или място за съхранение. Покрийте машината, за да я предпазите, и я поддържайте чиста.

Бележки:

EEA/UK Уведомление относно поверителността

Как Toro използва личната Ви информация

Дружеството The Toro Company („Toro“) уважава Вашата поверителност. Когато закупувате наши продукти, може да събираме определена лична информация за Вас, или директно от Вас, или чрез местното дружество Toro или дилър. Toro използва тази информация, за да изпълни договорни задължения, като регистриране на Вашата гаранция, обработка на Ваши гаранционни искове или за да се свърже с Вас в случай на оттегляне на продукти, както и за законни бизнес цели, като измерване на удовлетвореността на клиентите, подобряване на нашите продукти или предоставяне на информация за продукти, които може да Ви интересуват. Toro може да споделя информация със свои подразделения, филиали, дилъри или с други бизнес партньори във връзка с тези дейности. Може също да разкрием лична информация, когато това се изисква от закона или във връзка с продажба, покупка или сливане на бизнеси. Никога няма да продадем личната Ви информация на друго дружество с маркетингови цели.

Задържане на личната Ви информация

Toro ще запази личната Ви информация, докато тя е приложима за гореспоменатите цели и в съответствие с изискванията на закона. За повече информация относно приложимите периоди за задържане на информация се свържете с legal@toro.com.

Обвързаност на Toro със сигурността

Личната Ви информация може да се обработва в САЩ или друга страна, която може да има не толкова стриктни закони за защита на данните, колкото Вашата страна на пребиваване. Когато прехвърляме личната Ви информация извън Вашата страна на пребиваване, ще предприемаме изискваните от закона стъпки, за да се уверим, че необходимите предпазни мерки функционират, за да се защити информацията и да се уверим, че се обработва безопасно.

Достъп и коригиране

Може да имате право да коригирате или преглеждате личните си данни, или да възразявате срещу или да ограничавате обработката на данни. За целта се свържете с нас на имейл legal@toro.com. Ако имате притеснения относно начина, по който Toro обработва Вашата информация, насърчаваме Ви да повдигнете въпроса директно пред нас. Имайте предвид, че европейските граждани имат правото да се оплачат пред органите за защита на личните данни.

Предупредителна информация за Поправка 65 на Калифорния

Какво е това предупреждение?

Може да видите продукт за продажба с предупредителен етикет като следния:

ПРЕДУПРЕЖДЕНИЕ: причиняващи рак и репродуктивни увреждания – www.p65Warnings.ca.gov.

Какво е Поправка 65?

Поправка 65 се отнася за всяко дружество, работещо в Калифорния, продаващо продукти в Калифорния или произвеждащо продукти, които могат да се продават или закупят в Калифорния. Според нея губернаторът на Калифорния поддържа и публикува списък на химическите вещества, за които е известно, че причиняват рак, родилни дефекти и/или репродуктивни увреждания. Ежегодно актуализираният списък включва стотици химически вещества в множество ежедневно използвани предмети. Предназначението на Поправка 65 е да информира обществеността за излагането на въздействието на тези химически вещества.

Поправка 65 не забранява продажбата на продукти, съдържащи тези химически вещества, а изисква предупреждения на всеки продукт, опаковка на продукта или свързана с продукта литература. Освен това предупреждението на Поправка 65 не означава, че даден продукт нарушава стандартите или изискванията за безопасност. Всъщност правителството на Калифорния е пояснило, че предупреждението по Поправка 65 „не е като регулаторно решение, отсъждащо, че даден продукт е „безопасен“ или „необезопасен“. Много от тези химически вещества от години се използват в продукти от ежедневието без документирана вреда. За повече информация посететеhttps://oag.ca.gov/prop65/faqs-view-all.

Предупреждението на Поправка 65 означава, че даденото дружество или (1) е оценило излагането на въздействието и е заключило, че то надвишава „нивото на липса на значителен риск“; или (2) е избрало да постави предупреждение въз основа на разбирането си относно наличието на изброените химически вещества, без да опитва да оценява излагането на въздействието им.

Навсякъде ли важи този закон?

Предупрежденията по Поправка 65 се изискват само съгласно законите на Калифорния. Тези предупреждения могат да се видят навсякъде в Калифорния в най-различни обстановки, включително, но не само, ресторанти, хранителни магазини, хотели, училища и болници и на най-различни продукти. Освен това някои търговци, занимаващи се с онлайн и дистанционна продажба, предоставят предупреждения по Поправка 65 на уебсайтовете си или в каталозите.

Какво е отношението между предупрежденията на щата Калифорния и федералните ограничения?

Стандартите на Поправка 65 често са много по-стриктни от федералните и международните стандарти. Има много различни вещества, изискващи предупреждение по Поправка 65 при нива, които са далеч по-ниски от федералните ограничения за действие. Например стандартът на Поправка 65 за предупреждения за олово е 0,5 микрограма/ден, което е далеч под федералните и международните стандарти.

Защо не всички подобни продукти имат предупреждение?

- Продуктите, продавани в Калифорния, изискват етикет по Поправка 65, докато същите продукти, продавани другаде, не изискват.
- Дружество, подведено под отговорност по дело въз основа на Поправка 65 и постигнало договорка, може да бъде задължено да използва предупреждения по Поправка 65 за продуктите си, но други дружества с подобни продукти е възможно да нямат подобно изискване.
- Прилагането на Поправка 65 е непоследователно.
- Различните дружества могат да изберат да не предоставят предупреждения, ако заключат, че такива не се изискват по Поправка 65; липсата на предупреждение не означава, че в продукта няма химически вещества от списъка на поправката с подобни концентрации.

Защо Toro поставя това предупреждение?

Дружеството Toro е избрало да предостави на клиентите колкото може повече информация, за да вземат информирани решения относно продуктите, които закупуват и използват. Toro предоставя предупрежденията в определени случаи въз основа на знанията за наличие на едно или повече химически вещества от списъка, без да оценява степента на излагане на тяхното въздействие, тъй като не всички химически вещества от списъка имат изисквания за ограничение на излагането на въздействието им. Макар излагането на въздействието на веществата от продуктите на Toro да е пренебрежимо малко или в диапазона „без значителен риск“, поради повишена загриженост дружеството Toro е избрало да предоставя предупреждения по Поправка 65. Освен това, ако дружеството Toro не предостави тези предупреждения, може да бъде подведено под отговорност в щата Калифорния или от частни лица, желаещи налагането на Поправка 65, и да бъде подложено на значителни наказания.

Гаранция Toro

Двегодишна или 1 500 часова ограничена гаранция

Условия и покривани от гаранциите продукти

Компанията Toro и нейният филиал, Toro Warranty Company, по силата на договора между тях, съвместно гарантират, че търговският продукт Toro (наричан „Продуктът“) няма да показва дефекти, произтичащи от използваните материали или качеството на изработката в рамките на 2 години или 1 500 работни часа*, което от двете настъпи по-рано. Тази гаранция се прилага за всички продукти с изключение на Аератори (вижте отделните гаранционни декларации за тези продукти). При възникване на гаранционно състояние, ние ще ремонтираме Продукта безплатно, включително диагностика, труд, части и транспорт. Настоящата гаранция започва да тече от датата на доставка на Продукта до първоначалния купувач на дребно.
* Продукт, оборудван с брояч на работните часове.

Инструкции за получаване на гаранционна услуга

Вие носите отговорност за уведомяване на дистрибутора на търговски продукти или упълномощения дилър на търговски продукти, от който сте закупили Продукта, веднага щом счетете, че е настъпило гаранционно състояние. Ако се нуждаете от помощ, за да намерите дистрибутор на търговски продукти или упълномощен дилър, или имате въпроси, свързани с Вашите гаранционни права или отговорности, може да осъществите контакт с нас на адрес:

Toro Commercial Products Service Department (Отдел за търговски продукти на Toro)
Toro Warranty Company

8111 Lyndale Avenue South

Bloomington, MN 55420-1196

952–888–8801 или 800–952–2740

Имейл: commercial.warranty@toro.com

Отговорности на собственика

Като собственик на Продукта Вие носите отговорност за необходимата поддръжка и настройки, посочени във Вашето *Ръководство за оператора*. Ремонти на Продукта, предизвикани от неспазване на изискването за извършване на необходимата поддръжка и настройки, не се покриват от тази гаранция.

Позиции и условия, които не се покриват от гаранцията

Не всички неизправности или повреди в продукта, възникващи в рамките на гаранционния период, са дефекти, произтичащи от използваните материали или качеството на производство. Тази гаранция не покрива следното:

- Повреди в продукта, резултат от използване на резервни части, които не са произведени от Toro, или от инсталиране и използване на допълнителни или модифицирани непроизведени от Toro принадлежности и продукти.
- Повреди в продукта, резултат от неспазване на изискванията за поддръжка и/или регулиране.
- Неизправности, резултат от неправилно, небрежно или неразумно използване на продукта.
- Части, изразходвани по време на употреба, които не са дефектни. Примерите за части, които са изразходвани или износени по време на нормалната експлоатация на продукта, включват, без да се ограничават само до следното, са спирачни накладки и челюсти, фрикционни накладки на съединителя, остриета, барабани, ролки и лагери (капсуловани или изискващи гресиране), опорни ножове, запалителни свещи, ходови колела и лагери, гуми, филтри, ремъци и определени компоненти за пръскане като диафрагми, дюзи, дебитомери и управляващи клапани.
- За повреди, предизвикани от външно въздействие, могат да се считат, без да се ограничават само до следните, метеорологичното време, практиките за съхранение, замърсяване, използване на неодобрени горива, охладителни течности, смазочни вещества, добавки, изкуствени торове, вода или химикали.
- Неизправности или влошени характеристики в резултат на горива (напр. бензин, дизелово гориво или биодизелово гориво), които не отговарят на изискванията на съответните промишлени стандарти.
- Нормален шум, вибрация, амортизация и износване и влошаване на характеристиките. Нормалната амортизация включва, без изброяването да е изчерпателно, повреди по седалките вследствие на износване или протриване, износване на боядисани повърхности, издраскани етикети или прозорци.

Части

Частите, планирани за замяна в съответствие с необходимата поддръжка, са гарантирани за периода до плановото време за смяна на тази част. Частите, заменяни съгласно настоящата гаранция, се покриват за периода на продължителността на гаранцията на оригиналния продукт и стават собственост на Toro. Toro взема окончателното решение дали да ремонтира дадена съществуваща част, да я сглоби или да я замени. Toro може да използва фабрично възстановени части за гаранционен ремонт.

Гаранция за акумулатор с многократен цикъл и литиево-йонен акумулатор

Акумулаторите с цикъл на дълбоко разреждане и литиево-йонните акумулатори имат определен брой киловатчаса, които могат да осигурят през експлоатационния си живот. Работата, презареждането и поддръжката могат да удължат или скъсят цялостния живот на акумулатора. Тъй като акумулаторите в този продукт се износват, интервалът за полезна работа между интервалите на зареждане бавно ще намалява, докато акумулаторът се износи напълно. Замяната на акумулатори с изразходван ресурс вследствие на нормална експлоатация е отговорност на собственика на продукта. Забележка (само за литиево-йонни акумулатори): вижте гаранцията на акумулатора за допълнителна информация.

Доживотна гаранция за коляновия вал (само за модела ProStripe 02657)

Prostripe, който е оборудван с оригинален фрикционен диск и щадящ коляновия вал при счупване на нож съединител (интегриран съединител нож-спирачка (BBC) + възел на фрикционния диск) от Toro като оригинално оборудване и е бил използван от първоначалния купувач в съответствие с препоръчаните процедури за експлоатация и поддръжка, има доживотна гаранция срещу огъване на коляновия вал на двигателя. Машини, които са оборудвани с фрикционни шайби, интегриран съединител нож-спирачка (BBC) и други подобни устройства, не се покриват от доживотна гаранция за коляновия вал.

Поддръжка за сметка на собственика

Регулиране на двигателя, смазване, почистване и полиране, смяна на филтри, охладителна течност и извършване на препоръчвани дейности по поддръжката, са някои от обичайните услуги, изисквани за продуктите Toro, които са за сметка на собственика.

Общи условия

По силата на тази гаранция, ремонт от упълномощен дистрибутор или дилър на Toro е единственото средство за правна защита.

Компанията The Toro Company или компанията Toro Warranty не носят отговорност за непреки, инцидентни или последващи щети във връзка с употребата на продукти Toro, обхванати от тази гаранция, включително всякакви средства или разходи за осигуряване на заместващо оборудване или услуга по време на значителни периоди на престой поради повреда или неупотреба при изчакване извършването на ремонт по силата на тази гаранция. С изключение на гаранцията за емисии, спомената по-долу, ако е приложима, други изразени гаранции не съществуват. Всички подразбрани гаранции за търговска реализуемост или пригодност за употреба са ограничени до продължителността на тази изразена гаранция.

Някои щати не допускат изключване на инцидентни и последващи щети или ограничения за продължителността на подразбрани гаранции, така че горепосочените изключения и ограничения може да не се отнасят за Вас. Тази гаранция Ви дава специфични правни правомощия, но е възможно да притежавате и други права, които варират за различните щати.

Забележка за гаранцията на двигателя

Системата за управление на емисиите на Вашия продукт може да е покрита от отделна гаранция, отговаряща на изискванията, установени от Агенцията за защита на околната среда на САЩ и/или Съвета за въздушни ресурси на Калифорния. Ограниченията за работните часове, посочени по-горе, може да не се отнасят за гаранцията на Системата за управление на емисиите. Вижте гаранционната декларация за системата за управление на емисиите, доставена с Вашия продукт или включена в документацията на производителя на двигателя.

За страни освен САЩ и Канада

Клиенти, закупили продукти Toro, износ от САЩ и Канада, трябва да се обърнат към своя дистрибутор (дилър) на Toro за получаване на гаранционната политика за съответната страна, провинция или щат. Ако по някаква причина не сте доволни от услугите на Вашия дистрибутор или срещате трудности при получаване на гаранционна информация, обърнете се към Вашия упълномощен център за сервизно обслужване на Toro.

TORO®

Count on it.