Form No. 3453-575 Rev B

TORO®

Count on it.

Manualul utilizatorului

Maşină cu role pentru gazon GreensPro® 1260

Nr. model 44913—Nr. serie 407800000 şi Sus

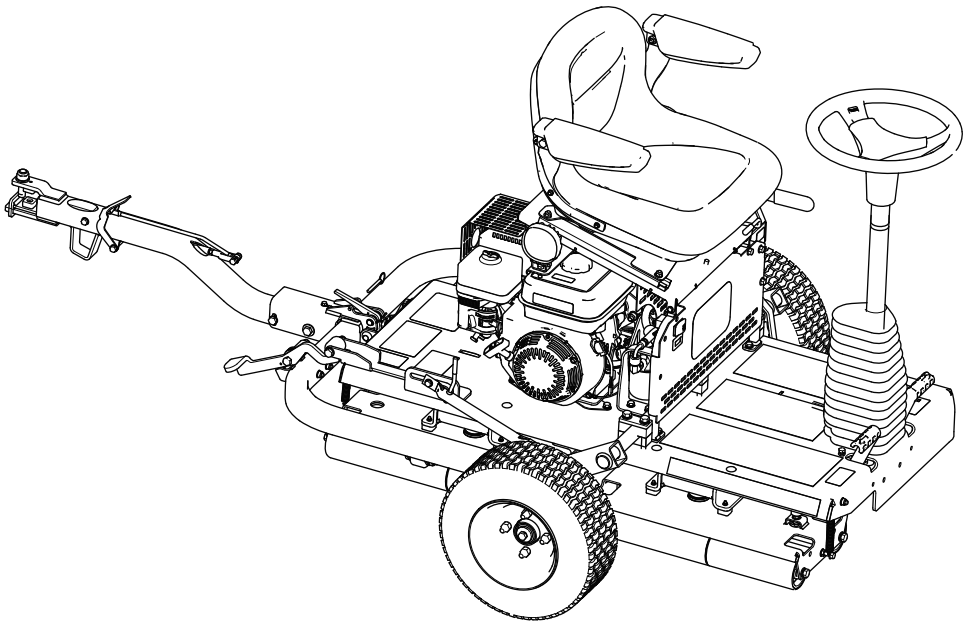

Înregistraţi-vă la www.Toro.com.
Instrucţiuni originale (RO)

CE UK CA

3453-575

Produsul respectă toate directivele europene relevante; pentru detalii, consultaţi Declaraţia de conformitate (DOC) separată specifică produsului.

Folosirea sau operarea motorului pe orice sol acoperit de păduri, de arbuşti sau de iarbă fără a fi echipat cu amortizor parascântei, conform definiiei din Seciunea 4442 i fără a fi meninut în stare perfectă de funcionare, sau dacă motorul nu este construit, echipat i întreinut în vederea prevenirii incendiilor reprezintă o violare a Codului de Resurse Publice din California, Secţiunea 4442 sau 4443.

⚠ ATENŢIE

CALIFORNIA
Propunere 65 Avertismente

Evacuările motorului conţin substanţe chimice cunoscute în Statul California ca substanţe care cauzează cancerul, defectele de naştere sau daunele sistemului reproductiv.

Utilizarea acestui produs poate cauza expunerea la substanţe chimice cunoscute în Statul California ca substanţe care cauzează cancerul, defectele de naştere sau afecţiuni ale sistemului reproductiv.

Introducere

Această maină este un echipament pentru gazon cu role, cu scaun, destinat a fi utilizat de operatori profesioniti, implicai în aplicaii comerciale. Este concepută în principal pentru tăvălugirea ierbii de pe terenurile de tenis i alte suprafee cu gazon bine întreinut din parcuri, terenuri de golf, terenuri de sport i spaii comerciale. Utilizarea acestui produs în alte scopuri decât cele intenionate poate fi periculoasă pentru dumneavoastră i pentru alte persoane.

Citiţi cu atenţie aceste informaţii pentru a învăţa modul corespunzător de utilizare şi întreţinere a produsului şi pentru a evita rănirea şi deteriorarea acestuia. Aveţi responsabilitatea de a utiliza produsul în mod corespunzător şi sigur.

Vizitai site-ul www.Toro.com pentru sigurana produsului i materiale de instruire privind utilizarea, informaii privind accesoriile, ajutor la căutarea unui distribuitor sau pentru înregistrarea produsului.

De fiecare dată când aveţi nevoie de service, piese originale Toro sau informaţii suplimentare, contactaţi un furnizor de servicii autorizat sau departamentul Servicii Clienţi Toro şi pregătiţi numerele de model sau de serie ale produsului. Figura 1 identifică locaţia numerelor de model sau de serie pe produs. Scrieţi numerele în spaţiul furnizat.

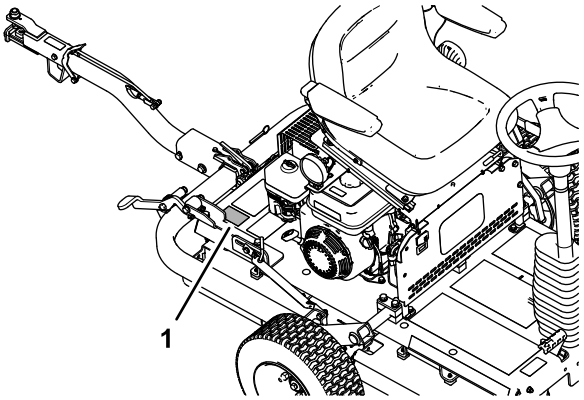

g279976

Figura 1

1. Locaia numerelor de model sau de serie pe produs

Nr. model _____

Nr. serie _____

Acest manual identifică potenialele pericole i conine mesaje de siguranţă identificate prin simbolul de alertă de siguranţă (Figura 2), semnalizând un pericol care poate cauza rănirea gravă sau moartea dacă nu respectai următoarele măsuri de precauie recomandate.

g000502

Figura 2
Simbolul de alertă de siguranţă

Acest manual utilizează 2 cuvinte pentru a evidenţia informaţiile. **Important** atrage atenţia asupra informaţiilor mecanice speciale şi **Notă** accentuează informaţiile generale care necesită atenţie specială.

© 2022—The Toro® Company
8111 Lyndale Avenue South
Bloomington, MN 55420

Contactaţi-ne la www.Toro.com.
Tipărit în Marea Britanie
Toate drepturile rezervate

Cuprins

Siguranţă în funcţionare 4
Sigurana generală 4
Decal-uri instrucţionale şi de siguranţă 4
Reglare 7
1 Montarea roilor pentru transport 8
2 Montarea ansamblului dispozitivului de remorcare 8
3 Îndepărtarea mainii de pe palet 10
4 Lubrifierea mainii 10
Rezumat al produsului 11
Comenzi 12
Comenzi ale motorului 13
Specificaţii 14
Dispozitive de ataare/Accesorii 14
Înainte de utilizare 15
Sigurana înainte de utilizare 15
Pregătire pentru utilizarea mainii 15
Specificaţie cu privire la combustibil 15
Umplerea rezervorului de combustibil 16
În timpul utilizării 16
Sigurana în timpul utilizării 16
Pornirea motorului 17
Oprirea motorului 17
Transportarea mainii 18
Utilizarea mainii 19
Indicaţii de exploatare 20
După utilizare 20
Sigurana după utilizare 20
Transportul mainii 20
Întreţinere 21
Siguranţă în timpul întreinerii 21
Program(e) de întreţinere recomandat(e) 21
Notare pentru zonele de interes 22
Listă de verificare pentru întreinerea zilnică 22
Proceduri permanente 23
Pregătirea pentru întreţinere 23
Ridicarea scaunului operatorului 23
Coborârea scaunului operatorului 24
Lubrifiere 24
Lubrifierea rulmentului rolei de antrenare 24
Întreţinere motor 25
Măsuri de siguranţă pentru motor 25
Specificaie ulei de motor 25
Verificarea nivelului uleiului de motor 25
Schimbarea uleiului de motor 26
Verificarea elementelor filtrului de aer 27
Lucrări de service pentru filtrul de aer 28
Service-ul bujiei 28
Verificarea şi reglarea jocului supapelor 29
Întreţinerea sistemului de carburant 29
Curăarea cupei pentru sedimente 29
Întreţinerea sistemului electric 30
Verificarea sistemului de blocare de siguranţă 30
Întreţinerea frânei 30
Verificarea frânei de parcare 30
Reglarea frânei de parcare 30
Întreţinerea sistemului hidraulic 31
Siguranţă privind sistemul hidraulic 31
Verificarea furtunurilor hidraulice i fitingurilor 31
Verificarea nivelului de ulei hidraulic 32
Specificaiile uleiului hidraulic 32
Schimbarea uleiului hidraulic i a filtrului 33
Întreinerea asiului 35
Verificarea presiunii din anvelope 35
Verificarea mainii pentru a determina dacă există elemente de hardware slăbite 35
Curăţare 35
Curăarea mainii 35
Depozitare 36
Pregătirea maşinii pentru depozitare pe termen scurt 36
Pregătirea maşinii pentru depozitare pe termen lung 36
Depozitarea maşinii 37

Siguranţă în funcţionare

Această mană a fost proiectată în conformitate cu standardele EN ISO 12100:2010 i ANSI B71.4-2017.

Produsul respectă toate directivele europene relevante; pentru detalii, consultaţi Declaraţia de conformitate (DC) separată specifică produsului

Sigurana generală

Acest produs poate provoca vătămări corporale. Urmai întotdeauna instruciunile de sigurană pentru a evita rănirea gravă.

- Trebuie să citii i să înelegei coninutul acestui *Manual al operatorului* înainte de a porni motorul.
- Utilizai maina cu foarte mare atenie. Nu vă angrenai în nicio activitate care vă poate distrage atenia; în caz contrar, se pot înregistra pagube materiale sau vătămări corporale.
- Nu vă sprijinii mâinile sau picioarele în apropierea componentelor aflate în micare.
- Nu utilizaţi maşina fără toate apărătoarele şi alte dispozitive de protecţie montate şi funcţionând pe aceasta.
- Oprii motorul, scoatei cheia din contact (dacă este prevăzută) i ateptai oprirea tuturor micărilor înainte de a părăsi poziia operatorului. Lăsai maina să se răcească înainte de reglarea, repararea, curăarea sau depozitarea acesteia.

Utilizarea sau întreţinerea necorespunzătoare a acestei maşini poate cauza accidentări. Pentru a reduce riscul de accidentare, respectaţi aceste instrucţiuni de siguranţă şi acordaţi întotdeauna atenţie simbolului de alertă privind siguranţa ⚠, care înseamnă Atenţie, Avertisment sau Pericol - instrucţiune privind siguranţa personală. Nerespectarea acestor instrucţiuni poate cauza vătămări corporale sau moartea.

Decal-uri instrucţionale şi de siguranţă

Instrucţiunile şi autocolantele cu informaţii privind siguranţa sunt uşor vizibile pentru operator şi sunt amplasate lângă orice zonă cu potenţial risc. Înlocuiţi orice autocolant care este deteriorat sau lipseşte.

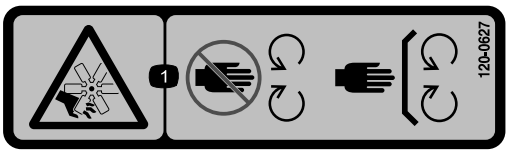

decal120-0627

120-0627

1. Pericol de tăiere/desprindere, ventilator - păstrai distana faă de piesele mobile; lăsai toate apărătorile i proteciile montate.

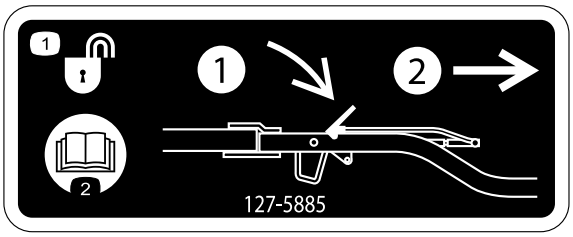

decal127-5885

127-5885

1. Deblocare dispozitiv de remorcare - 1) apăsai în jos elementul de fixare; 2) scoatei dispozitivul de remorcare.
2. Citii *Manualul operatorului*.

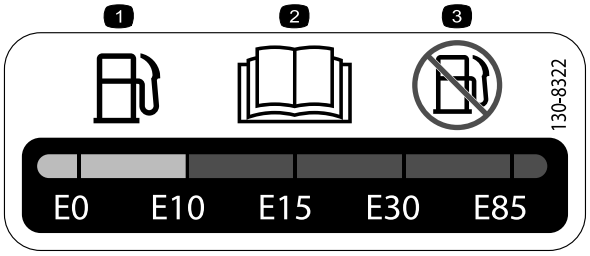

decal130-8322

130-8322

1. Utilizai doar benzină care conine maxim 10% etanol, concentraie volumică (E10).
2. Citii *Manualul operatorului*.
3. Nu utilizai benzină care conine mai mult de 10% etanol, concentraie volumică (E10).

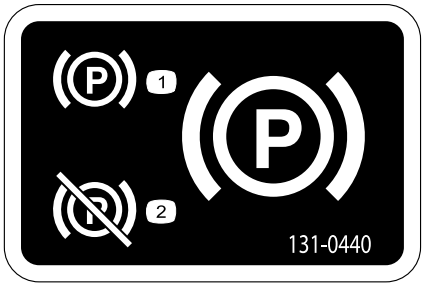

decal131-0440

131-0440

1. Frână de parcare - cuplare
2. Frână de parcare - decuplare

decal133-1701

133-1701

1. Avertisment - citii *Manualul operatorului*; nu operai această mană dacă nu ai fost instruit în acest sens.
2. Avertisment - purtai căti pentru protecia auzului.
3. Avertisment - ineţi trecătorii la distanţă faţă de mană.
4. Avertisment - feriţi-vă de componentele mobile; toate apărătorile i proteciile trebuie să fie montate.
5. Pericol de răsturnare - nu utilizai maina lângă apă; stai departe de terasamente sau pante abrupte.

decal133-8062

133-8062

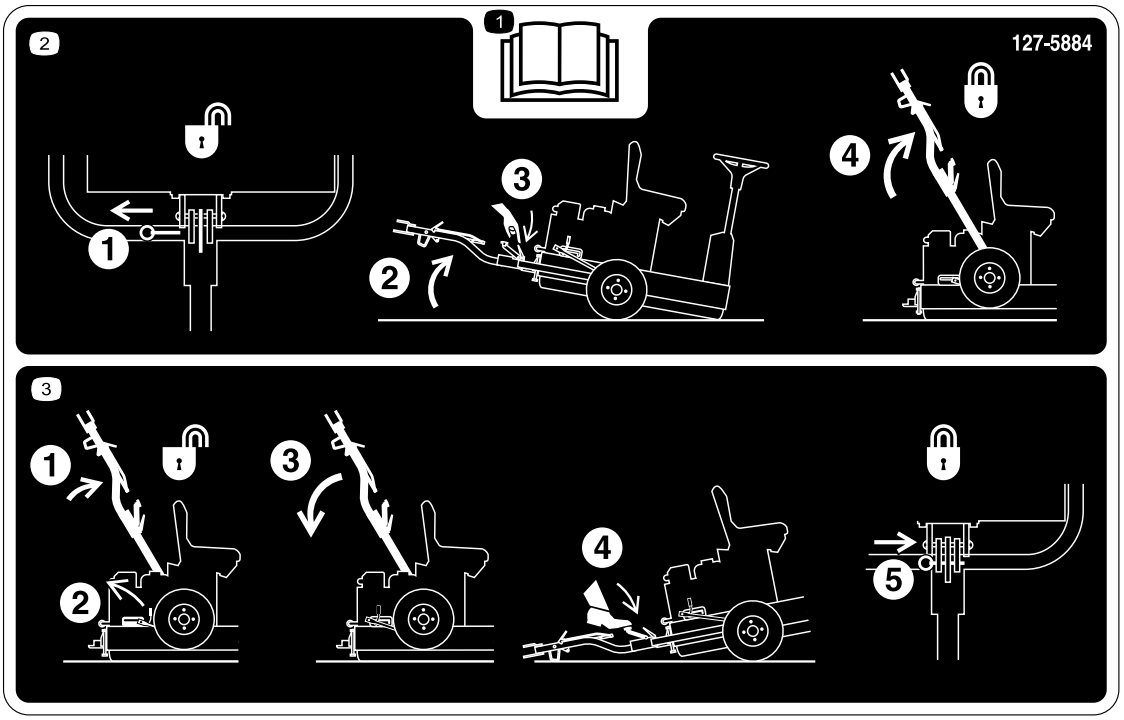

decal127-5884

127-5884

1. Citii *Manualul operatorului*.

2. 1) Tragei tiftul de blocare; 2) Înclinai maşina vertical; 3) Deblocai dispozitivul de remorcare; 4) Ridicai dispozitivul de remorcare până când elementul de fixare al manetei se blochează în glisor.

3. 1) Împingei în sus dispozitivul de remorcare; 2) Eliberai maneta de fixare; 3) Tragei în jos dispozitivul de remorcare; 4) Apăsai pedala până când dispozitivul de remorcare se fixează la locul său; 5) Introducei tiftul de blocare.

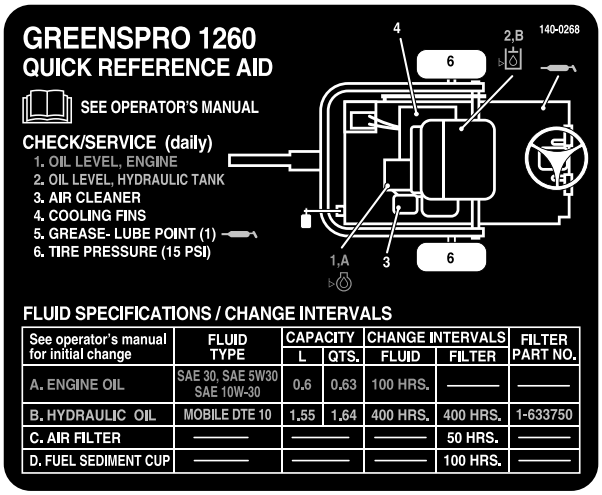

See operator's manual for initial change	FLUID TYPE	CAPACITY		CHANGE INTERVALS		FILTER PART NO.
		L	QTS.	FLUID	FILTER	
A. ENGINE OIL	SAE 30, SAE 5W30 SAE 10W-30	0.6	0.63	100 HRS.	———	———
B. HYDRAULIC OIL	MOBILE DTE 10	1.55	1.64	400 HRS.	400 HRS.	1-633750
C. AIR FILTER	———	———		———	50 HRS.	———
D. FUEL SEDIMENT CUP	———	———		———	100 HRS.	———

decal140-0268

140-0268

Reglare

Părţi cu ajustaj larg

Verificaţi în tabelul de mai jos dacă toate piesele au fost trimise.

Procedură	Descriere	Cant.	Folosinţă
1	Roată pentru transport	2	Montarea roilor pentru transport.
2	Suport de blocare urub (M10 x 30 mm) aibă de blocare (M10) aibă (M10) Piuliă (M10) Ansamblu dispozitiv de remorcare urub (M10 x 100 mm) Contrapiuliţă (M10) urub (M12 x 100 mm) aibă (M12) Contrapiuliţă (M12) Distanier tip aibă (dacă este aplicabil)	1 4 4 6 4 1 1 1 1 2 1 2	Montarea ansamblului dispozitivului de remorcare.
3	Nu s-au solicitat piese.	–	Îndepărtarea mainii de pe palet.
4	Lubrifiani (nu sunt inclui)	–	Lubrifierea mainii.

Părţi adiţionale şi dischete

Descriere	Cant.	Folosinţă
Manualul operatorului Manualul operatorului motorului	1 1	Citii manualele înainte de a utiliza maina.
Certificat de conformitate	1	Certificatul este necesar pentru conformitatea CE.

1

Montarea roilor pentru transport

Piese solicitate pentru această procedură:

2	Roată pentru transport

Îndepărtarea suporilor pentru transport

1. Îndepărtai prezoanele care fixează butucii de roată pe suportul pentru transport (Figura 3).

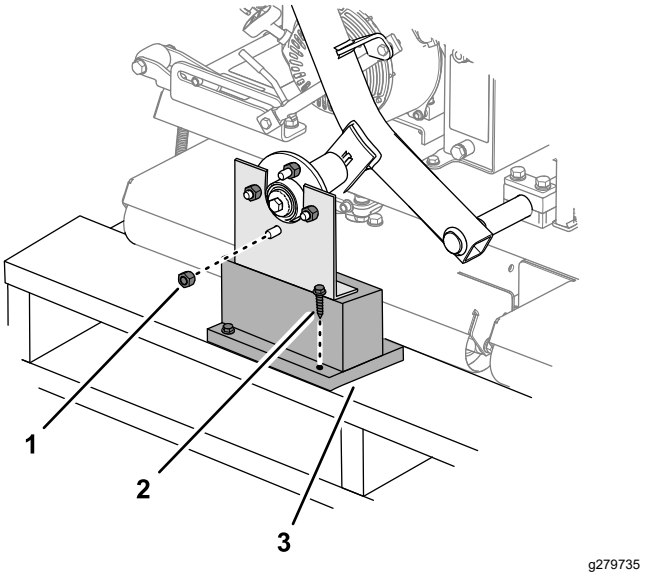

Figura 3

1. Prezon
2. urub fixare
3. Suport pentru transport

2. Îndepărtai celălalt prezon filetat de pe tiftul butucului de roată (Figura 3).
3. Îndepărtai uruburile care fixează suporii pentru transport pe palet i îndepărtai suportul (Figura 3).
4. Repetai paii 1 - 3 pentru suportul pentru transport de pe partea cealaltă a mainii.

Montarea roilor

1. Asamblai uor cele 2 roi pentru transport pe butucii de roată cu prezoanele pe care le-ai îndepărtat în Îndepărtarea suporilor pentru transport (Pagină 8).

   Notă: Vei strânge prezoanele la finalul 2 Montarea ansamblului dispozitivului de remorcare (Pagină 8).

2. Reglai presiunea din anvelope la 1,03 bar.

2

Montarea ansamblului dispozitivului de remorcare

Piese solicitate pentru această procedură:

1	Suport de blocare
4	urub (M10 x 30 mm)
4	aibă de blocare (M10)
6	aibă (M10)
4	Piuliă (M10)
1	Ansamblu dispozitiv de remorcare
1	urub (M10 x 100 mm)
1	Contrapiuliţă (M10)
1	urub (M12 x 100 mm)
2	aibă (M12)
1	Contrapiuliţă (M12)
2	Distanier tip aibă (dacă este aplicabil)

Procedură

1. Montaţi suportul de blocare pe cadrul mainii, în modul prezentat în Figura 4.

   Notă: Strângeţi piuliele la un cuplu de 52 Nm.

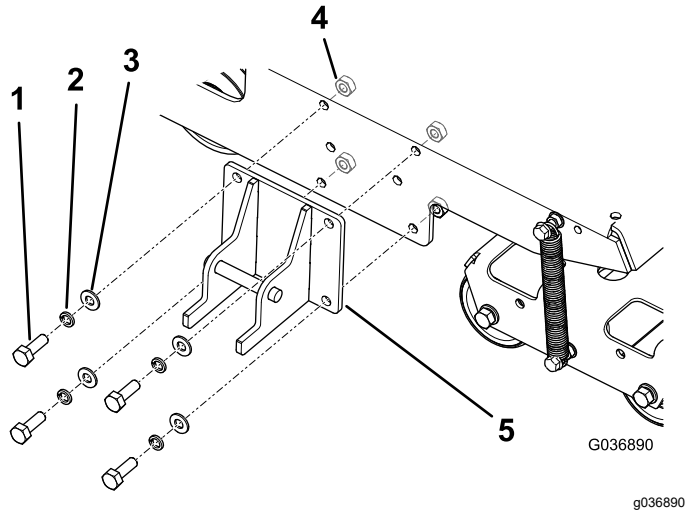

Figura 4

1. urub - M10 x 30 mm (4)
2. aibă de blocare - M10 (4)
3. Şaibă - M10 (4)
4. Piuliă - M10 (4)
5. Suport de blocare

2. Fixai dispozitivul de remorcare pe suportul pivotant al acestuia cu elementele de montare corespunzător; consultai Figura 5.
   - Pentru orificiile din faă, utilizai un urub (M10 x 100 mm), 2 aibe (M10) i o contrapiuliă (M10).
   - Pentru orificiile din spate, utilizai un urub (M12 x 100 mm), 2 aibe (M12) i o contrapiuliă (M12).
   - Dacă maina are o a treia aibă inclusă cu fiecare urub, utilizai acele aibe ca distaniere între dispozitivul de remorcare i interiorul suportului pivotant al dispozitivului de remorcare. (Figura 6).

   Notă: Utilizai orificiile din suportul pivotant al dispozitivului de remorcare pentru a se potrivi cu înălimea dispozitivului de remorcare al vehiculului.

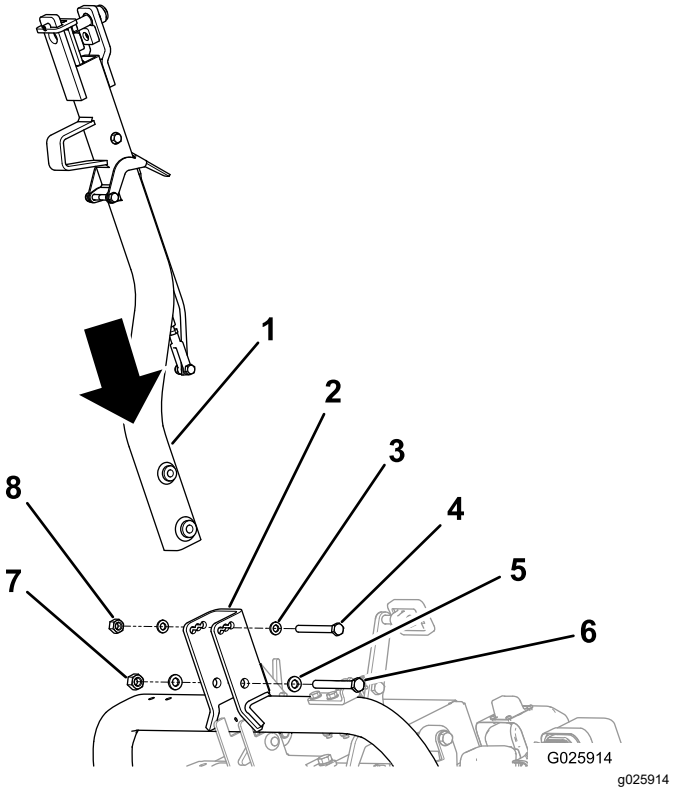

Figura 5

1. Prindere
2. Suport pivotant al dispozitivului de remorcare
3. Şaibă - M10 (2)
4. urub (M10)
5. Şaibă - M12 (2)
6. urub (M12)
7. Contrapiuliţă (M12)
8. Contrapiuliţă (M10)

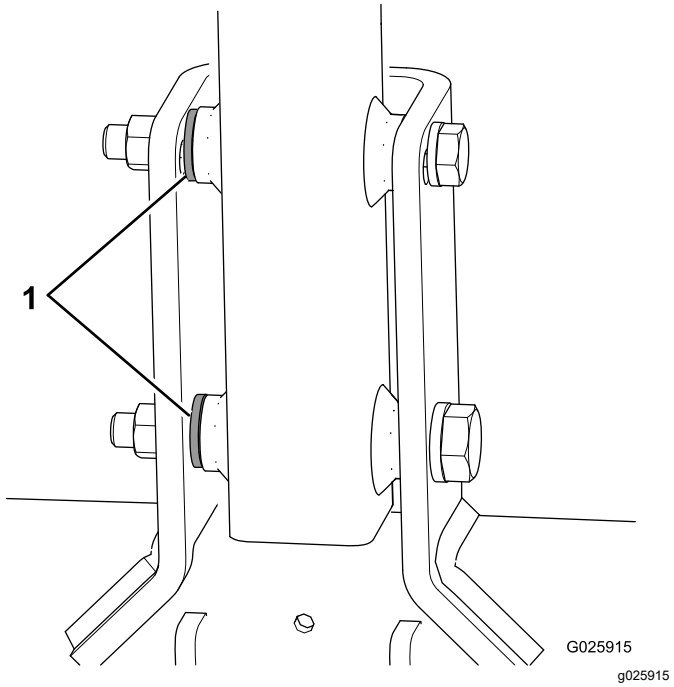

Figura 6

1. Distaniere tip aibă

3. Strângei urubul mic la un cuplu de 73 Nm i urubul mare la un cuplu de 126 Nm.
4. Împingei în sus ansamblul dispozitivului de remorcare până când maneta de fixare este deblocată din opritorul glisorului (Figura 7).

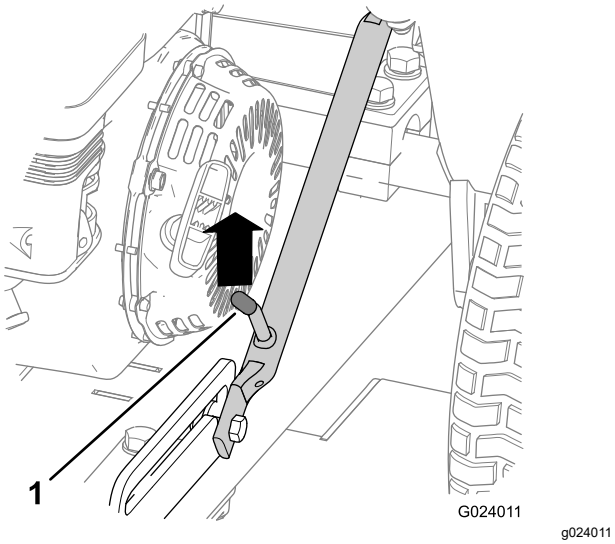

Figura 7

1. Manetă de fixare

5. Tragei în jos dispozitivul de remorcare.
6. Dacă este montat, îndepărtai tiftul de blocare de la maneta de fixare (Figura 8).

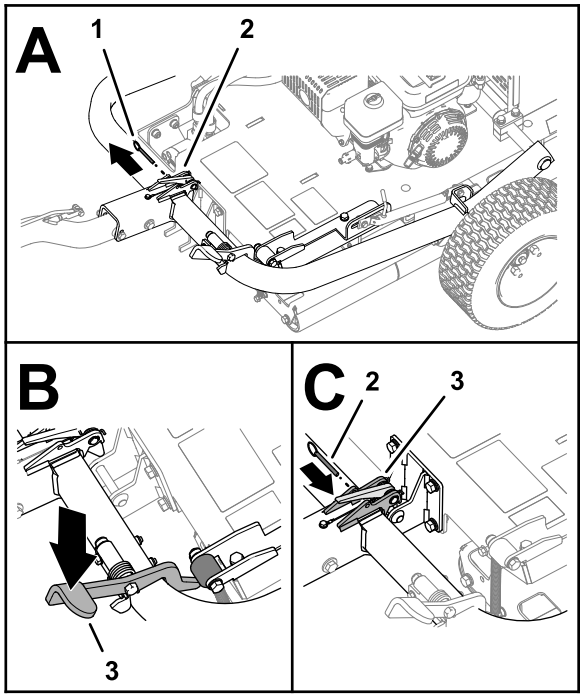

Figura 8

1. tift de blocare
2. Element de fixare
3. Pedală dispozitiv de remorcare

7. Apăsai pedala dispozitivului de remorcare până când acesta se blochează în poziie (Figura 8).
8. Introducei tiftul de blocare prin orificiile din elementul de fixare (Figura 8).
9. Strângeţi prezoanele de pe roile pentru transport la un cuplu de 108 Nm.

3

Îndepărtarea mainii de pe palet

Nu s-au solicitat piese

Procedură

1. Îndepărtai blocurile de lemn de la capătul dispozitivului de remorcare de pe palet.

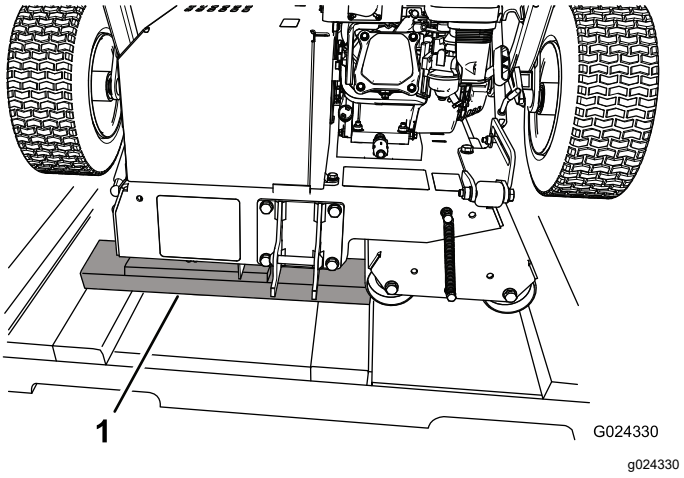

Figura 9

1. Blocuri din lemn

2. Aezai nite plăci din lemn pe sol la capătul paletului.

   Notă: Înălimea plăcilor din lemn trebuie să fie puin mai mică decât a paletului. Putei folosi bucăile îndepărtate de pe pările laterale i/sau capetele cutiei.
3. Deplasai cu grijă maina de pe palet, pe plăcile din lemn i apoi pe sol.

   Important: **Asigurai-vă că rolele nu intră în contact cu paletul în timp ce maina este adusă pe sol.**
4. Îndepărtai orice ambalaj rămas.

4

Lubrifierea mainii

Piese solicitate pentru această procedură:

–	Lubrifiani (nu sunt inclui)

Procedură

Înainte de a utiliza maina, lubrifiai-o pentru a asigura caracteristicile de funcionare corespunzătoare; consultai Lubrifierea rulmentului rolei de antrenare (Pagină 24). Nelubrifierea corectă a mainii va duce la defectarea prematură a pieselor importante.

Rezumat al produsului

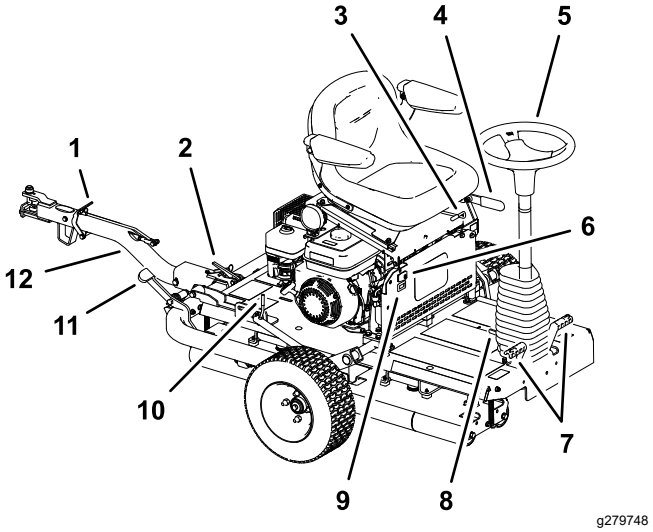

Figura 10

1. Manetă de blocare a dispozitivului de remorcare
2. Element de fixare dispozitiv de remorcare
3. Manetă pentru reglarea scaunului
4. Frână de parcare
5. Volan
6. Comutator pentru lumini
7. Pedale de micare
8. Pedală de înclinare coloană de direcie
9. Contor orar
10. Manetă de fixare
11. Pedală dispozitiv de remorcare
12. Ansamblu dispozitiv de remorcare

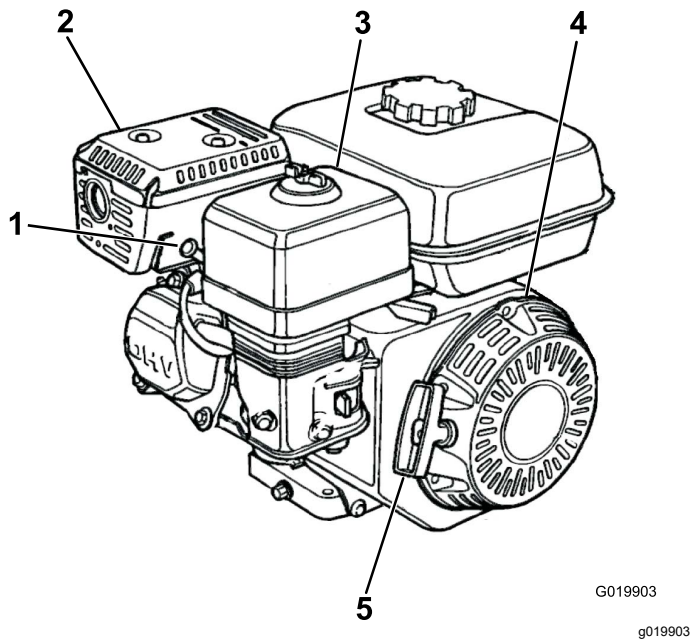

Figura 11

1. Bujie
2. Tobă de eapament
3. Filtru de aer
4. Demaror cu recul
5. Manetă demaror cu recul

Comenzi

Frână de parcare

Acionai frâna de parcare pentru a permite mainii să pornească. Pentru a aciona frâna de parcare (Figura 12), tragei maneta frânei de parcare spre spate. Pentru a o elibera, împingei maneta în faă.

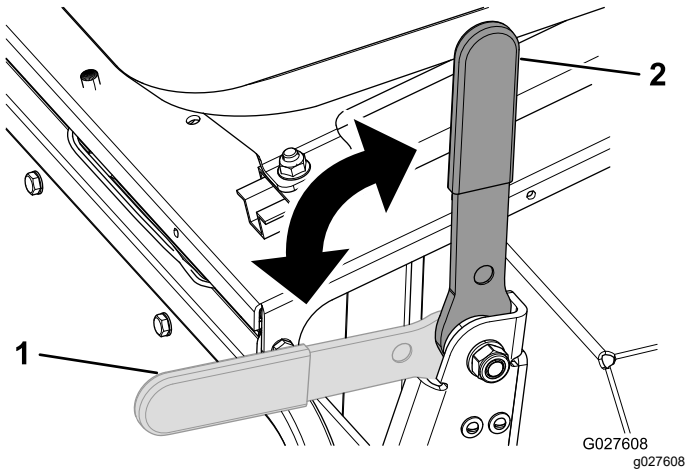

Figura 12

1. Frână de parcare – decuplată
2. Frână de parcare – cuplată

Volan

Rotii volanul (Figura 10) în sensul acelor de ceasornic pentru a întoarce maina spre înainte.

Rotii volanul în sens invers acelor de ceasornic pentru a întoarce maina spre spate.

Notă: Pe măsură ce direcia se modifică la finalul fiecărei curse, va trebui să exersai cu maina pentru a vă obinui cu direcia.

Volanul controlează unghiul rolelor de netezire, care la rândul lor asigură direcia mainii. Posibilitatea de rotire a volanului este limitată, astfel încât raza de bracaj a mainii este mare.

Pedală de înclinare coloană de direcie

Pentru a înclina volanul spre dumneavoastră, apăsai pedala (Figura 10), tragei coloana de direcie spre dumneavoastră în poziia cea mai confortabilă i eliberai pedala.

Pedale de micare

Pedalele de micare (Figura 10), situate de fiecare parte a bazei volanului, controlează micarea rolei de antrenare. Pedalele sunt conectate astfel încât să nu poată fi apăsate ambele în acelai timp - putei apăsa doar câte o pedală. Dacă apăsai pedala din dreapta, maina se mică spre dreapta, iar dacă apăsai pedala din stânga, maina se mică spre stânga. Cu cât apăsai mai mult o pedală, cu atât viteza de deplasare este mai mare în direcia respectivă.

Notă: Oprii complet înainte de a schimba direcia mainii; nu schimbai brusc direcia cu ajutorul pedalei. Acest lucru ar suprasolicita arborele de transmisie, ducând la defectarea prematură a componentelor sistemului de transmisie. Acionai pedalele încet i uor pentru a evita deteriorările posibile ale gazonului, precum i deteriorarea componentelor transmisiei.

Când utilizai maina pe teren înclinat, asigurai-vă că rola de antrenare se află în pantă pentru o traciune adecvată. În caz contrar poate fi deteriorat gazonul.

Ansamblu dispozitiv de remorcare

Utilizai ansamblul dispozitivului de remorcare (Figura 10) pentru a tracta maina i pentru a coborî/ridica roile pentru transport.

Manetă pentru reglarea scaunului

Putei deplasa scaunul în faă sau în spate. Rotii în sus maneta pentru reglarea scaunului (Figura 10) i glisai scaunul în faă sau în spate, apoi eliberai maneta.

uruburi de reglare a cotierei

Putei regla fiecare cotieră rotind urubul de reglare respectiv (Figura 13).

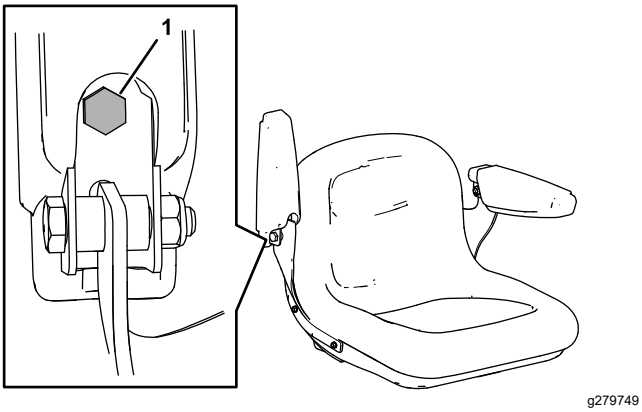

Figura 13

1. Şurub de reglare

Comutator pentru lumini

Apăsai comutatorul pentru lumini pentru a aprinde sau a stinge luminile.

Apăsai comutatorul în poziia PORNIT pentru a aprinde luminile. După eliberare, comutatorul rămâne în poziia de FUNCIONARE.

Apăsai comutatorul în poziia OPRIT pentru a stinge luminile.

Notă: Comutatorul rămâne în poziia de FUNCIONARE atunci când este oprită maina.

Luminile nu se aprind automat atunci când maina este oprită, apoi pornită din nou. Apăsai comutatorul în poziia PORNIT pentru a aprinde luminile din nou.

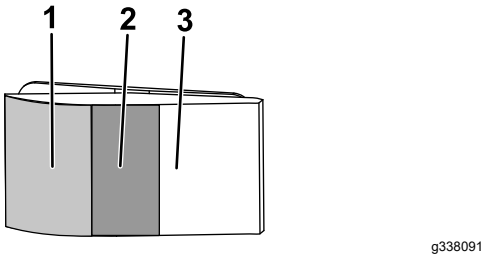

Figura 14

1. Poziie pornit
2. Poziia de funcionare
3. Poziie oprit

Contor orar

Contorul orar (Figura 10) indică numărul total de ore de funcionare a mainii.

Comenzi ale motorului

Notă: Pentru informaii suplimentare despre comenzile motorului, consultaţi manualul utilizatorului motorului.

Comutator de pornire/oprire

Comutatorul de pornire/oprire (Figura 15) permite operatorului mainii să pornească i să oprească motorul. Acest comutator este situat în partea din faă a motorului. Rotii comutatorul de pornire/oprire în poziia PORNIT pentru a porni i rula motorul. Rotii comutatorul de pornire/oprire în poziia OPRIT pentru a opri motorul.

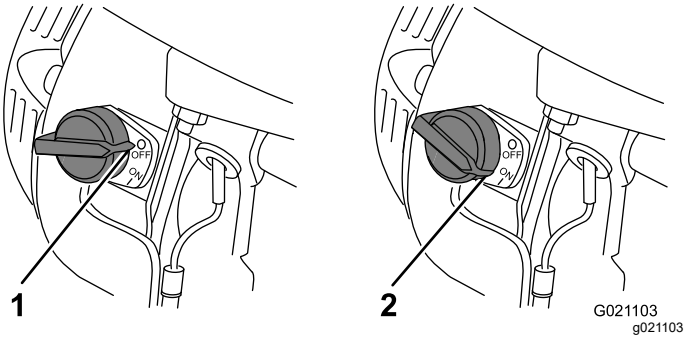

Figura 15

1. Poziie OPRIT
2. Poziie PORNIT

Manetă de şoc

Maneta de şoc (Figura 16) este necesară pentru pornirea motorului rece. Înainte de a trage maneta demarorului cu recul, deplasai maneta de oc în poziia ÎNCHIS. În timp ce motorul funcţionează, deplasaţi maneta de şoc în poziia DESCHIS. Nu utilizai ocul dacă motorul este deja încălzit sau dacă temperatura exterioară este ridicată.

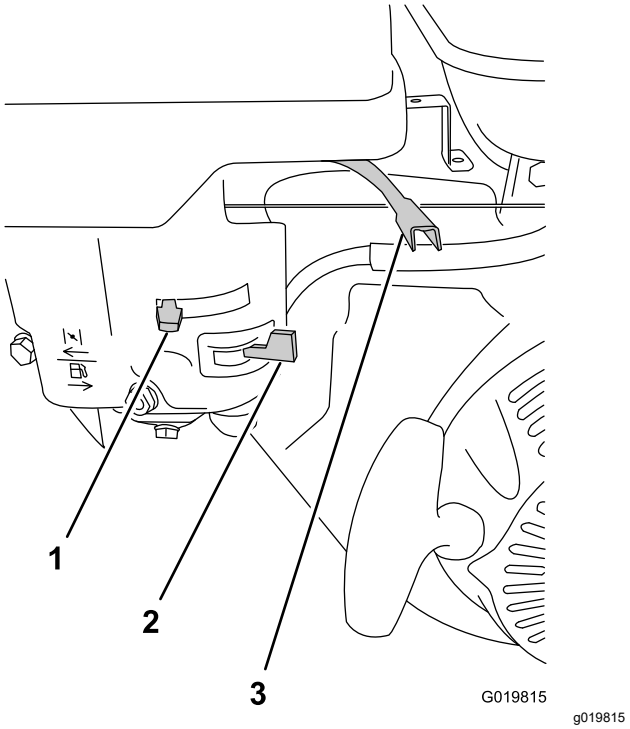

Figura 16

1. Manetă de şoc
2. Ventil de închidere combustibil
3. Manetă de acceleraie

Manetă de acceleraie

Maneta de acceleraie (Figura 16) este situată lângă maneta de oc; controlează turaia motorului i, prin urmare, controlează viteza mainii. Pentru cea mai bună performană de rulare, deplasai această manetă în poziia de deplasare RAPIDĂ.

Ventil de închidere combustibil

Ventilul de închidere combustibil (Figura 16) este situat sub maneta de oc. Setai în poziia deschis înainte de a încerca să pornii motorul. După ce ai terminat de utilizat maina i ai oprit motorul, setai ventilul de închidere combustibil în poziia ÎNCHIS.

Manetă demaror cu recul

Pentru a porni motorul, tragei rapid maneta demarorului cu recul (Figura 11). Pentru ca motorul să pornească, toate comenzile motorului descrise mai sus trebuie să fie setate corect.

Comutator pentru nivelul de ulei

Comutatorul pentru nivelul de ulei este situat în interiorul motorului; previne funcionarea motorului dacă nivelul uleiului scade sub limita de funcionare în sigurană.

Specificaţii

Greutate	308 kg
Lungime	136 cm
Lăţime	122 cm
Înălţime	107 cm
Viteză maximă de deplasare	12,8 km/h la 3600 rpm

Dispozitive de ataare/Accesorii

Pentru extinderea i îmbunătăirea performanelor mainii este disponibilă o gamă de dispozitive de ataare i accesorii aprobate de Toro. Pentru lista dispozitivelor de ataare i a accesoriilor aprobate, contactai centrul de service local sau un distribuitor Toro autorizat sau accesai www.Toro.com.

Pentru performane optime i utilizarea în sigurană a mainii, utilizai exclusiv piese de schimb i accesorii originale Toro. Piesele de schimb i accesoriile altor producători pot fi periculoase i pot anula garania produsului.

Operare

Înainte de utilizare

Sigurana înainte de utilizare

Sigurana generală

- Oprii maina şi aşteptaţi oprirea oricărei micări înainte de a părăsi poziţia operatorului. Lăsai maina să se răcească înainte de reglarea, repararea, curăarea sau depozitarea acesteia.
- Nu lăsaţi niciodată copii sau persoane neinstruite să utilizeze sau să efectueze lucrări de service asupra maşinii. Reglementările locale pot impune o limită de vârstă pentru utilizator. Proprietarul trebuie să asigure instruirea tuturor operatorilor i a mecanicilor.
- Familiarizai-vă cu utilizarea în siguranță a echipamentului, comenzile de operare i indicatoarele de siguranță.
- Trebuie să tii cum să oprii rapid maina i motorul.
- Verificai dacă toate controalele pentru prezena operatorului, întrerupătoarele de siguranță i proteciile sunt montate i funcionează în mod corespunzător. Nu utilizaţi maşina decât dacă acestea funcionează corect.
- Înainte de utilizare, verificai întotdeauna maina pentru a vă asigura că elementele de fixare i componentele sunt în stare bună de funcionare. Înlocuii componentele i elementele de fixare uzate sau deteriorate.
- Inspectai zona în care vei utiliza maina i îndepărtai toate obiectele pe care maina le-ar putea proiecta.

Măsuri de sigurană pentru combustibil

- Fii extrem de precaut în timpul manipulării combustibilului. Este inflamabil, iar vaporii săi sunt explozivi.
- Stingei toate igările, igaretele, pipele i alte surse de aprindere.
- Utilizai doar un recipient de combustibil corespunzător.
- Nu îndepărtai buonul rezervorului sau nu umplei rezervorul de combustibil în timp ce motorul este pornit sau fierbinte.
- Nu adăugai i nu îndepărtai combustibil într-un spaiu închis.
- Nu depozitai maina sau recipientul cu combustibil într-o zonă cu o flacără deschisă, scântei sau o lampă martor, precum pe un boiler sau un alt dispozitiv electric.
- Dacă vărsai combustibil, nu încercai să pornii motorul; evitai orice sursă de aprindere până la disiparea vaporilor de combustibil.

Pregătire pentru utilizarea mainii

1. Îndepărtai reziduurile de deasupra i de sub mană.
2. Acionai frâna de parcare.
3. Efectuai zilnic următoarele proceduri de întreinere:
   - Lubrifierea rulmentului rolei de antrenare (Pagină 24)
   - Verificarea nivelului uleiului de motor (Pagină 25)
   - Verificarea elementelor filtrului de aer (Pagină 27)
   - Verificarea sistemului de blocare de sigurană (Pagină 30)
   - Verificarea frânei de parcare (Pagină 30)
   - Verificarea furtunurilor hidraulice i fitingurilor (Pagină 31)
   - Verificarea nivelului de ulei hidraulic (Pagină 32)
   - Verificarea presiunii din anvelope (Pagină 35)
   - Verificarea mainii pentru a determina dacă există elemente de hardware slăbite (Pagină 35)
4. Asigurai-vă că toate apărările i capacele sunt la locul lor i fixate în sigurană.
5. Ridicai roile de transport de pe sol i asigurai-vă că sunt blocate.

Specificaţie cu privire la combustibil

- Utilizai benzină fără plumb (cifră octanică minimă de 87).
- Pentru rezultate optime utilizai numai benzină curată, proaspătă (să nu fie mai veche de 30 de zile), fără plumb cu o cifră octanică de 87 sau mai mare (metodă de clasificare (R+M)/2).
- Etanol: benzină cu până la 10% etanol sau 15% MTBE (metil ter butil eter) concentraie volumică este un combustibil acceptabil. Etanolul i MTBE nu sunt acelai lucru. Nu este aprobată utilizarea

benzinei cu 15% etanol (E15) concentraie volumică. Nu utilizai niciodată benzină care conine mai mult de 10% etanol, concentraie volumică; astfel, E15 (conine 15% etanol), E20 (conine 20% etanol) sau E85 (conine 85% etanol). Utilizarea unei benzine neaprobate poate cauza probleme de performanţă şi/sau deteriorări ale motorului, care este posibil să nu fie acoperite de garanţie.

- Nu utilizaţi metanol sau benzină cu conţinut de metanol.
- Nu depozitaţi combustibil în rezervorul de combustibil sau în recipientele de combustibil de-a lungul iernii decât dacă este utilizat un stabilizator de combustibil
- Nu adăugaţi ulei în benzină.

Umplerea rezervorului de combustibil

Capacitatea rezervorului de combustibil: 3,6 l

1. Curăai în jurul capacului rezervorului de combustibil i îndepărtai capacul de la rezervor (Figura 17).

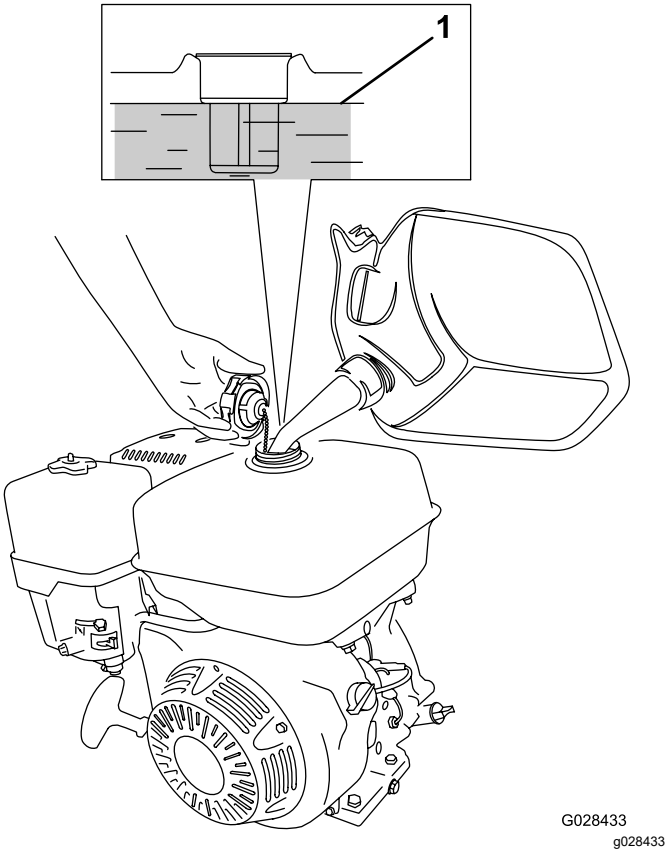

Figura 17

1. Nivel maxim de combustibil

2. Umplei rezervorul de combustibil până la aproximativ 25 mm sub partea de sus a rezervorului cu combustibilul specificat.

   Spaiul de sub partea de sus a rezervorului permite dilatarea combustibilului.

   Important: **Nu umpleţi excesiv rezervorul de combustibil. Adăugarea unei cantităi care depăete nivelul specificat duce la deteriorarea sistemului de recuperare a vaporilor, ceea ce cauzează defeciuni ale motorului. Aceasta nu este o defeciune acoperită de garanie i necesită înlocuirea capacului rezervorului de combustibil.**

3. Montai capacul rezervorului de combustibil i tergei combustibilul scurs.

În timpul utilizării

Notă: Determinaţi partea stângă şi dreaptă a maşinii din poziţia de operare normală.

Sigurana în timpul utilizării

Sigurana generală

- Proprietarul/operatorul poate preveni i este responsabil pentru accidentele care pot cauza vătămări corporale sau pagube materiale.
- Purtai îmbrăcăminte adecvată, inclusiv ochelari de protecie, pantaloni lungi, încălăminte solidă, antiderapantă i căti pentru protecia auzului. Strângei la spate părul lung i nu purtai îmbrăcăminte largă sau bijuterii.
- Nu operaţi maşina dacă suntei bolnav, obosit sau sub influena alcoolului sau a drogurilor.
- Utilizai maina cu foarte mare atenie. Nu vă angrenai în nicio activitate care vă poate distrage atenia; în caz contrar, se pot înregistra pagube materiale sau vătămări corporale.
- inei trecătorii i animalele de companie departe de zona de utilizare.
- Nu transportai niciodată persoane cu maina.
- Utilizai maina doar în condiii bune de vizibilitate i ferii-vă de gropi i pericole ascunse.
- Evitai lucrul pe iarba umedă. Traciunea redusă poate cauza alunecarea mainii.
- Înainte de a porni motorul, asigurai-vă că toate dispozitivele de acionare sunt în poziia neutră, frâna de parcare este acionată i că vă aflai în poziia de operare.
- Privii în spate i în jos înainte de a conduce maina în mararier, pentru a vă asigura că este liberă calea.

- Apropiai-vă cu atenie de curbele fără vizibilitate, tufiuri, copaci sau alte obiecte care vă pot afecta vizibilitatea.
- Nu utilizai maina în apropierea pantelor abrupte, anurilor sau terasamentelor. Maina s-ar putea răsturna brusc dacă cedează o margine.
- Oprii maina, acionai frâna de parcare, oprii motorul i verificai dispozitivul de ataare după ce ai lovit un obiect sau dacă maina are vibraii anormale. Efectuai reparaiile necesare înainte de a o utiliza din nou.
- Când conducei maina, încetinii i virai, traversai drumurile i trotuarele cu mare atenie. Acordai întotdeauna dreptul de trecere.
- Nu pornii niciodată un motor într-o zonă în care gazele de eapament rămân într-un spaiu închis.
- Nu lăsai o mină pornită nesupravegheată.
- Înainte de a părăsi poziţia de operare, efectuai următoarele:
  - Parcai maşina pe o suprafaă plană.
  - Cuplai frâna de parcare.
  - Oprii motorul.
  - Ateptai până ce toate piesele mobile se opresc.
- Nu utilizaţi maşina dacă există riscul unor descărcări electrice.
- Nu utilizaţi maşina ca vehiculul tractor.
- Utilizai doar accesorii, dispozitive de ataare i piese de schimb aprobate de The Toro® Company.
- Ţineţi mâinile i picioarele la distanţă de role.
- Avei grijă când conectai i deconectai maina la i de la vehiculul de tractare.

Sigurana în pantă

- Stabilii-vă propriile proceduri i reguli pentru lucrul pe pante. Aceste proceduri trebuie să includă evaluarea locului pentru a stabili ce suprafee înclinate sunt sigure pentru utilizarea mainii. Dai dovadă de sim practic i o judecată bună atunci când realizai această evaluare.
- Pantele reprezintă un risc major de accidente legate de pierderea controlului i răsturnare, care pot cauza vătămări grave sau decesul. Suntei responsabil pentru utilizarea în sigurană pe pante. Utilizarea mainii pe o pantă necesită atenie suplimentară.
- Operai maina la o viteză mai mică atunci când vă aflai pe o pantă.
- Dacă nu vă simii confortabil să utilizai maina pe o pantă, nu o facei.
- Avei grijă la gropi, anuri, denivelări, pietre sau alte obiecte ascunse. Terenul denivelat poate cauza răsturnarea mainii. Iarba înaltă poate ascunde obstacole.
- Optai pentru o viteză redusă de deplasare, astfel încât să nu fii nevoit să vă oprii sau să schimbai treapta în timp ce vă aflai pe o pantă.
- Maina se poate răsturna în cazul în care rolele îi pierd traciunea.
- Evitai utilizarea mainii pe iarbă umedă. Rolele îi pot pierde traciunea, chiar dacă frânele sunt disponibile i funcionale.
- Evitai pornirea, oprirea sau virarea mainii în pantă.
- La deplasarea pe pante, efectuai manevrele uor i treptat. Nu schimbai brusc viteza sau direcia de deplasare a mainii.

Pornirea motorului

Notă: Asigurai-vă că este conectat cablul la bujie.

1. Asiguraţi-vă că comutatorul pentru lumini se află în poziia în poziţia Oprit.
2. Asigurai-vă că frâna de parcare este acionată i că pedalele de micare sunt în poziia NEUTRĂ.
3. Aduceţi comutatorul de pornire/oprire în poziţia PORNIT.
4. Setai ventilul de închidere combustibilul în poziia DESCHIS.
5. Deplasaţi maneta de şoc în poziţia PORNIT atunci când pornii motorul rece.

   Notă: Este posibil ca maneta de şoc să nu fie necesară pentru pornirea motorului cald.
6. Deplasai maneta de acceleraie în poziia RAPID.
7. Stai în spatele mainii, tragei maneta demarorului cu recul până când are loc cuplarea; apoi tragei energic pentru a porni motorul.

   Important: **Nu tragei cablul demarorului cu recul la maxim i nu eliberai maneta demarorului când este tras cablul, deoarece acesta se poate rupe sau poate fi deteriorat ansamblul demarorului cu recul.**
8. După ce a pornit motorul, deplasai maneta de oc în poziia OPRIT.
9. Deplasai maneta de acceleraie în poziia RAPID pentru performane optime ale rolei.

Oprirea motorului

1. După utilizarea mainii, readucei pedalele de micare în poziia NEUTRĂ i acionai frâna de parcare.
2. Setai turaia motorului la ralanti i lăsai-l să funcioneze timp de 10 - 20 de secunde.
3. Aduceţi comutatorul de pornire/oprire în poziţia OPRIT.

4. Setai ventilul de închidere combustibilul în poziia ÎNCHIS.
5. Aducei comutatorul pentru lumini în poziia OPRIT.

Transportarea mainii

Pregătire pentru transportarea mainii

1. Conducei maina până la vehiculul de transport.
2. Cuplai frâna de parcare.
3. Oprii motorul; consultai Oprirea motorului (Pagină 17).
4. Setai ventilul de închidere combustibilul în poziia ÎNCHIS.

Ridicarea mainii pe roile pentru transport

1. Împingei în sus ansamblul dispozitivului de remorcare până când maneta de fixare este deblocată din opritorul glisorului (Figura 18).

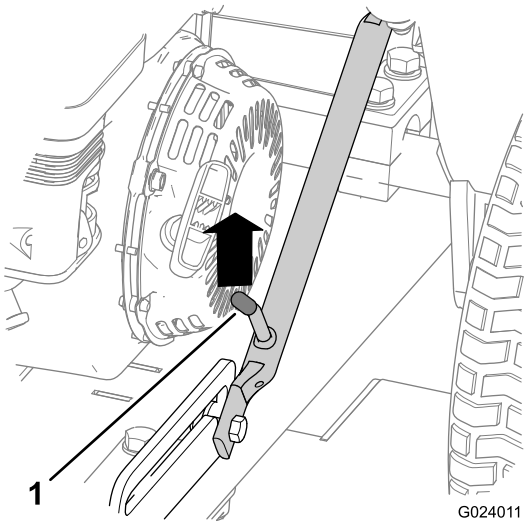

g024011

Figura 18

1. Manetă de fixare

2. Ridicai maneta de fixare astfel încât să alunece liber i tragei dispozitivul de remorcare în jos.

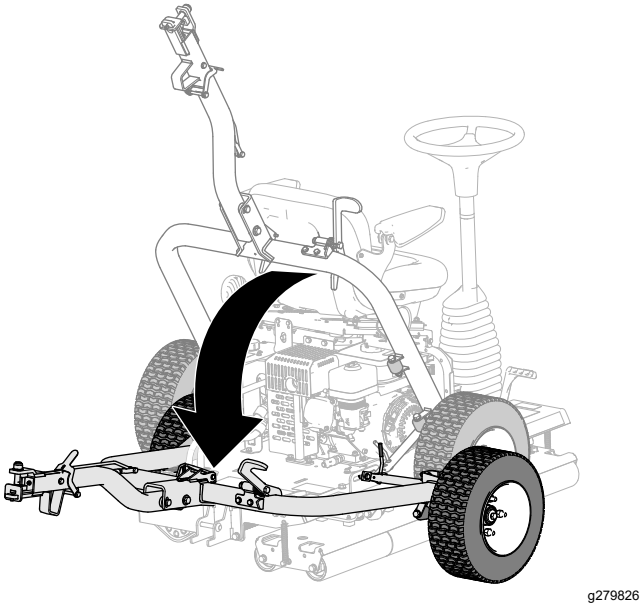

g279826

Figura 19

3. Apăsai pedala dispozitivului de remorcare până când acesta se blochează în poziie (Figura 20).

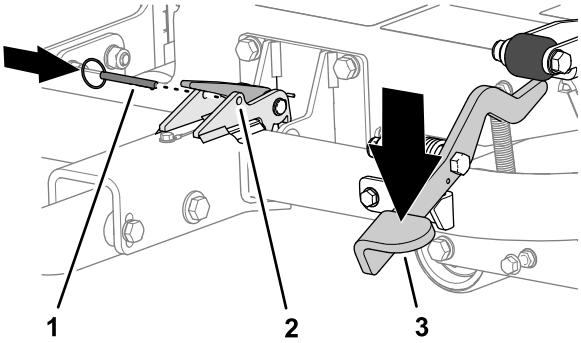

g279795

Figura 20

1. tift de blocare
2. Element de fixare
3. Pedală dispozitiv de remorcare

4. Introducei tiftul de blocare prin orificiile din elementul de fixare (Figura 20).
5. Dacă transportai maina, conectai-o la vehiculul de tractare; consultai Conectarea mainii la vehiculul de tractare (Pagină 18).

Conectarea mainii la vehiculul de tractare

Apăsai în jos maneta de blocare a dispozitivului de remorcare în timp ce introducei ansamblul dispozitivului de remorcare în dispozitivul de remorcare al vehiculului de tractare. Eliberai maneta atunci când sunt aliniate dispozitivul de remorcare i ansamblul acestuia (Figura 21).

Important: **Asigurai-vă că maneta revine în poziia ridicată i că sunt cuplate dispozitivul de remorcare i ansamblul acestuia.**

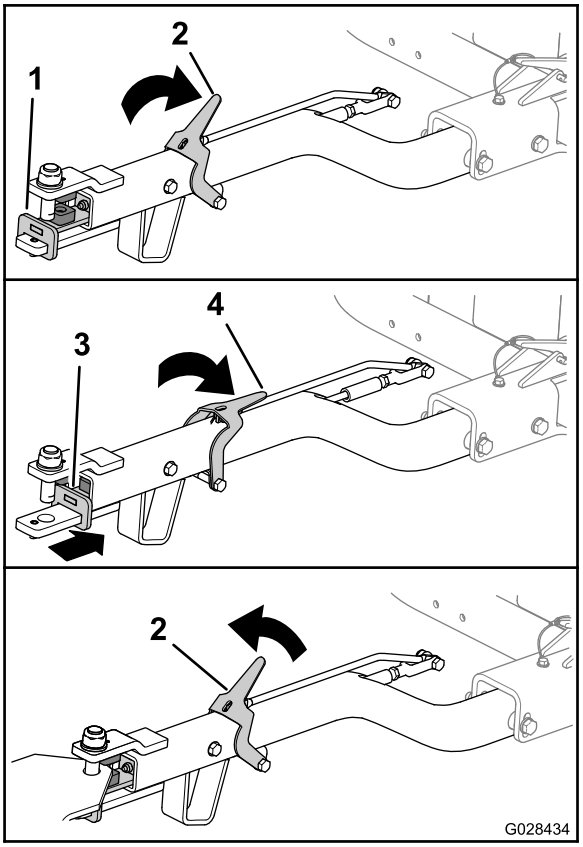

g028434

Figura 21

1. Ansamblu dispozitiv de remorcare (spre faă)
2. Manetă de blocare dispozitiv de remorcare (ridicată)
3. Ansamblu dispozitiv de remorcare (spre spate)
4. Manetă de blocare dispozitiv de remorcare (coborâtă)

Deconectarea mainii de la vehiculul de tractare

Parcai maina pe un teren plan i blocai roile.

Apăsai în jos maneta de blocare a dispozitivului de remorcare în timp ce îndepărtai ansamblul dispozitivului de remorcare din dispozitivul de remorcare al vehiculului de tractare (Figura 21). Eliberai elementul de fixare atunci când sunt decuplate dispozitivul de remorcare i ansamblul acestuia.

Coborârea mainii pe role

1. Dacă maina este conectată la un vehicul de tractare, deconectai-o de la acesta; consultai Deconectarea mainii de la vehiculul de tractare (Pagină 19).
2. Îndepărtai tiftul de blocare (Figura 22).

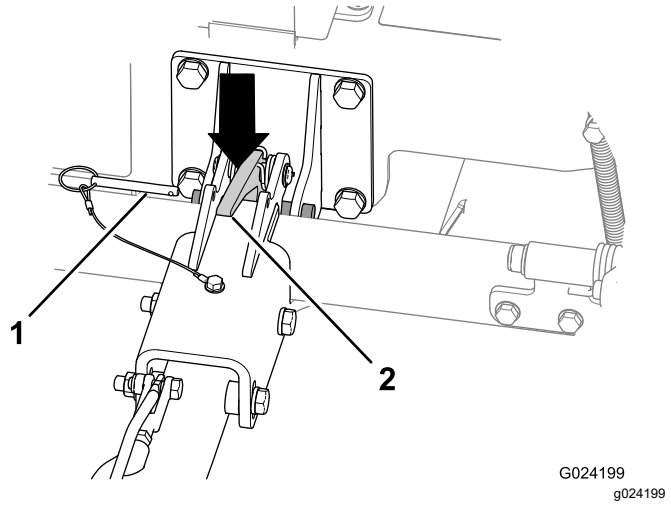

g024199

Figura 22

1. tift de blocare
2. Element de fixare dispozitiv de remorcare

3. Ridicai ansamblul dispozitivului de remorcare pentru a înclina uor maina.
4. Apăsai în jos elementul de fixare al dispozitivului de remorcare pentru a-l decupla (Figura 22).
5. Ridicai dispozitivul de remorcare (Figura 23) până când maneta de fixare este blocată în opritorul glisorului (Figura 18).

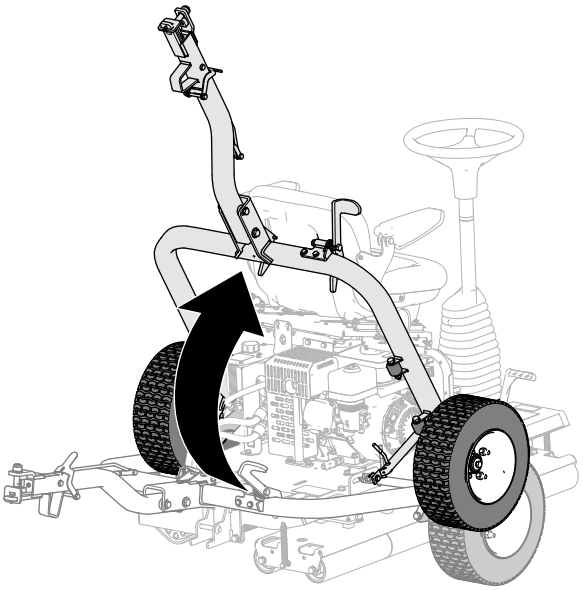

g279827

Figura 23

Utilizarea mainii

1. Asigurai-vă că este acionată frâna de parcare.
2. Aezai-vă pe scaunul operatorului, având grijă să nu atingei pedalele de micare în timp ce vă aezai.

3. Reglai scaunul i volanul într-o poziie de operare confortabilă.
4. Decuplai frâna de parcare.
5. inei volanul i apăsai încet pedala de micare stânga sau dreapta cu piciorul corespunzător, în funcie de direcia în care dorii să vă deplasai.

   Notă: Cu cât vei apăsa mai mult pedala, cu atât mai repede vă vei deplasa în direcia respectivă.
6. Pentru a opri maina, eliberaţi pedalele de micare.

   Important: **Nu apăsai prea rapid pedalele de micare; acest lucru poate cauza alunecarea mainii i deteriorarea gazonului de sub rola de antrenare, precum i provoca deteriorarea sistemului de acionare. Trebuie să acionai întotdeauna pedalele de micare într-un mod controlat.**

   Notă: Pe măsură ce vă familiarizai cu maina, vei simi când trebuie să eliberai pedalele de micare, adică înainte de locul în care dorii să finalizai cursa, deoarece maina continuă să se deplaseze pentru scurt timp după ce eliberai pedala. După oprirea completă, apăsai uor pe cealaltă pedală de micare pentru trecerea de întoarcere.
7. Rotii volanul în sensul acelor de ceasornic pentru a întoarce maina în direcia către înainte.

   Rotii volanul în sens invers acelor de ceasornic pentru a întoarce maina spre spate.

   Notă: Pe măsură ce direcia se modifică la finalul fiecărei curse, va trebui să exersai cu maina pentru a vă obinui cu direcia.

   Important: **Pentru a opri maina în caz de urgenă, deplasai cealaltă pedală de micare în poziia NEUTRĂ. De exemplu, cu pedala dreapta apăsată i deplasându-vă spre dreapta, deplasai pedala stângă în poziia NEUTRĂ pentru a opri maina. Această aciune trebuie să fie fermă, dar nu bruscă, deoarece poate provoca răsturnarea mainii în lateral.**
8. Înainte de a părăsi scaunul operatorului, parcai pe o suprafaă plană i acionai frâna de parcare.

Indicaţii de exploatare

- Când utilizai maina pe teren înclinat, asigurai-vă că rola de antrenare se află în pantă pentru o traciune adecvată. În caz contrar poate fi deteriorat gazonul.
- Pentru cel mai bun efect de netezire, îndepărtai periodic orice acumulare de pe role.

După utilizare

Sigurana după utilizare

- Oprii maina, scoatei cheia din contact (dacă este prevăzută) i ateptai oprirea tuturor micărilor înainte de a părăsi poziia operatorului. Lăsai maina să se răcească înainte de reglarea, repararea, curăarea sau depozitarea acesteia.
- Curăai iarba i reziduurile de pe toba de eşapament i compartimentul motorului pentru a ajuta la prevenirea incendiilor. Curăai scurgerile de ulei sau combustibil.
- Înainte de depozitarea mainii în orice spaiu, lăsai motorul să se răcească.
- Oprii alimentarea cu combustibil înainte de depozitarea sau transportul mainii.
- Nu depozitai niciodată maina sau recipientul cu combustibil într-o zonă cu o flacără deschisă, scântei sau o lampă martor, precum cea pe un boiler sau alte dispozitive electrice.
- Meninei toate componentele mainii în stare bună de funcionare i bine fixate.
- Înlocuii toate autocolantele deteriorate sau lipsă.

Transportul mainii

- Utilizai rampe de lăime completă pentru a încărca maina pe o remorcă sau un camion.
- Fixai maina în sigurană.

Întreţinere

Notă: Descărcai schema electrică sau hidraulică accesând www.Toro.com i căutând maina dumneavoastră în linkul Manuale de pe pagina de pornire.

Siguranţă în timpul întreinerii

- Înainte de a părăsi poziia operatorului, realizai următorii pai:
  - Parcai maşina pe o suprafaţă uniformă.
  - Deplasai maneta de acceleraie în poziia de turaie de ralanti.
  - Asigurai-vă că pedalele de micare sunt în poziie neutră.
  - Cuplai frâna de parcare.
  - Oprii motorul.
  - Ateptai până ce toate piesele mobile se opresc.
  - Lăsai maina să se răcească înainte de reglarea, efectuarea lucrărilor de service sau curăarea acesteia.
- Dacă este posibil, nu efectuai lucrări de întreinere cu motorul în funciune. Păstrai distana faă de componentele în micare.
- Utilizai suporturi tip capră pentru susinerea mainii, dacă este cazul.
- Depresurizai cu grijă componentele cu energie stocată.

Program(e) de întreţinere recomandat(e)

Interval de întreţinere şi service	Procedură de întreţinere
După primele 5 ore	• Verificai maina pentru a determina dacă există elemente de hardware slăbite.
După primele 20 ore	• Schimbai uleiul de motor. • Schimbai uleiul hidraulic i filtrul.
Înainte de fiecare folosinţă sau zilnic	• Lubrifiai rulmentul rolei de antrenare. • Verificaţi nivelul uleiului de motor. • Verificai filtrul de aer. • Verificai sistemul de blocare de siguranţă. • Verificai frâna de parcare. • Verificai furtunurile hidraulice i fitingurile. • Verificai nivelul de ulei hidraulic. • Verificai presiunea din anvelopele roilor pentru transport. • Verificai maina pentru a determina dacă există elemente de hardware slăbite.
După fiecare folosinţă	• Curăai maina.
La intervale de 50 de ore	• Curăai filtrul de aer (mai frecvent în condiţii de mediu cu murdărie sau praf).
La intervale de 100 de ore	• Schimbai uleiul de motor. • Verificai/reglai bujia. • Curăai cupa pentru sedimente.
La intervale de 300 de ore	• Înlocuii elementul din hârtie. • Înlocuii bujia. • Verificai şi reglai jocul supapelor.
La intervale de 400 de ore	• Schimbai uleiul hidraulic i filtrul.

Important: **Consultai manualul operatorului motorului pentru proceduri suplimentare de întreinere.**

Notare pentru zonele de interes

Verificare efectuată de către:		
Element	**Dată**	**Informaii**
1		
2		
3		
4		
5		
6		
7		
8		

Listă de verificare pentru întreinerea zilnică

Copiai această pagină pentru utilizare de rutină.

	Pentru săptămâna:						
Verificări de întreinere	**Luni**	**Mari**	**Miercuri**	**Joi**	**Vineri**	**Sâmbătă**	**Duminică**
Verificai dacă punctele de articulaţie funcionează liber.							
Verificai nivelul de combustibil.							
Verificai nivelul de ulei de motor.							
Verificai nivelul de ulei hidraulic.							
Verificai filtrul de aer.							
Verificai sistemul de blocare de siguranță.							
Curăţaţi nervurile de răcire a motorului.							
Verificai zgomotele neobinuite ale motorului.							
Verificai dacă furtunurile sunt deteriorate.							
Verificai dacă există scurgeri de lichide.							
Curăai maina.							
Lubrifiai toate fitingurile de lubrifiere.							
Verificaţi presiunea din anvelope.							
Retuai vopseaua deteriorată.							

Proceduri permanente

Nu înclinai maina decât dacă este necesar. Dacă înclinai maina, uleiul de motor ar putea pătrunde în chiulasa motorului, iar lichidul hidraulic s-ar putea scurge din capacul situat la partea superioară a rezervorului. Aceste scurgeri pot cauza necesitatea unor reparaii costisitoare ale mainii. Pentru a efectua lucrări de service sub punte, ridicai maina cu un palan sau cu o macara mică.

Pregătirea pentru întreţinere

1. Conducei sau transportai maina pe o suprafaă plană; consultai Transportarea mainii (Pagină 18).
2. Dacă este coborâtă, ridicai-o pe roile de transport; consultai Ridicarea mainii pe roile pentru transport (Pagină 18).
3. Dacă motorul este în funciune, oprii-l.
4. Cuplai frâna de parcare.
5. Dacă motorul este fierbinte, ateptai ca acesta i sistemul hidraulic să se răcească.

Ridicarea scaunului operatorului

1. Tragei în spate elementul de fixare al scaunului până când eliberează tiftul de fixare al scaunului (Figura 24).

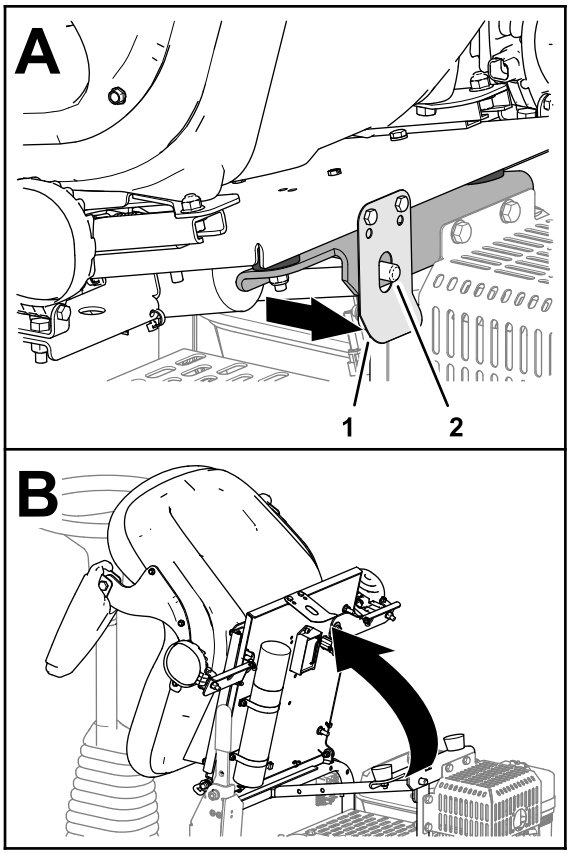

g279773

Figura 24

1. Element de fixare scaun
2. tift de fixare scaun

2. Înclinai scaunul în faă (Figura 24).

Coborârea scaunului operatorului

Înclinai scaunul în jos până când elementul de fixare se fixează bine peste tiftul de fixare (Figura 25).

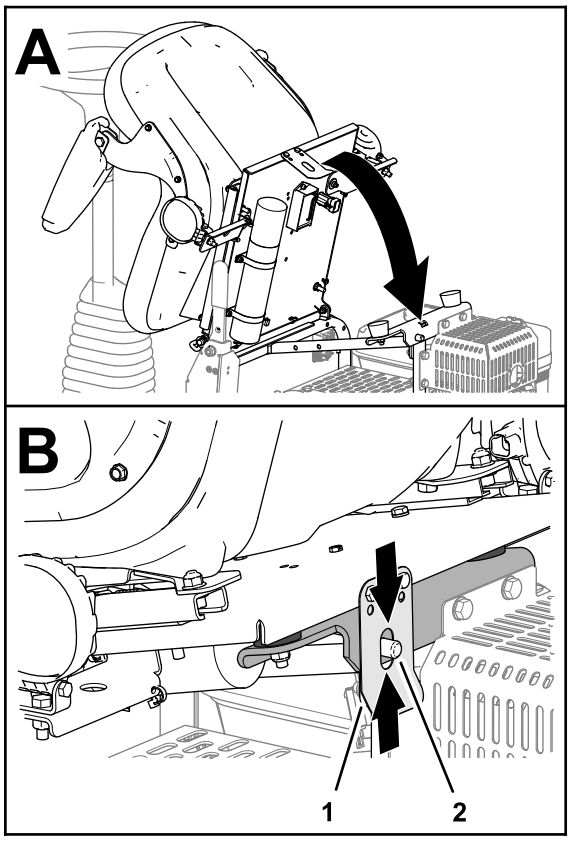

g279772

Figura 25

1. Element de fixare scaun
2. tift de fixare scaun

Lubrifiere

Lubrifierea rulmentului rolei de antrenare

Interval de service: Înainte de fiecare folosinţă sau zilnic Lubrifiai rulmentul rolei de antrenare imediat după fiecare spălare.

Tip lubrifiant: lubrifiant cu litiu nr. 2

1. Pregătii maina pentru întreinere; consultai Pregătirea pentru întreţinere (Pagină 23).
2. tergei bine zona, astfel încât corpurile străine să nu poată să pătrundă în rulment.
3. Pompai lubrifiant în fitingul de lubrifiere, aa cum se arată în Figura 26.

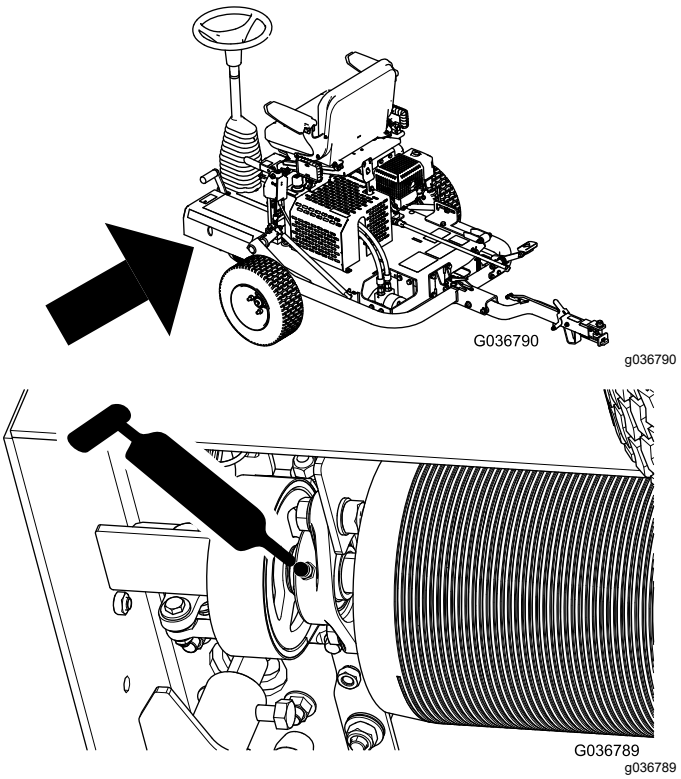

Figura 26

4. tergei excesul de lubrifiant.

   Important: **După lubrifiere, scoatei maina de pe gazon în alt loc pentru scurt timp, pentru a dispersa orice exces de lubrifiant, evitând deteriorarea gazonului.**

Întreţinere motor

Măsuri de sigurană pentru motor

- Oprii motorul înainte de a verifica uleiul sau de a adăuga ulei în carter.
- Nu modificai viteza regulatorului motorului i nu supraturai motorul.

Specificaie ulei de motor

Tip: clasificare de service API - SL sau superioară

Vâscozitate: selectai vâscozitatea uleiului în funcie de temperatura mediului ambiant; consultai Figura 27.

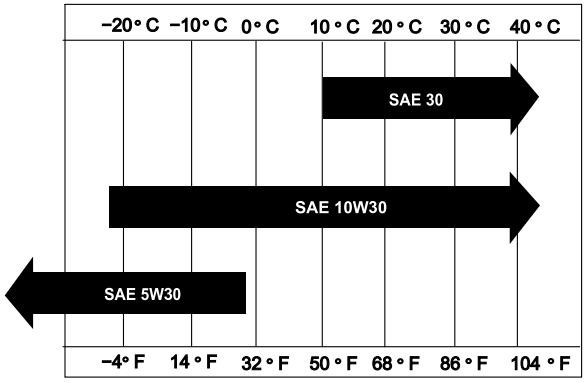

g018667

Figura 27

Verificarea nivelului uleiului de motor

Interval de service: Înainte de fiecare folosinţă sau zilnic

Notă: Cel mai bun moment pentru a verifica uleiul de motor este atunci când motorul este rece, înainte de a fi pornit la începutul zilei. Dacă motorul a funcionat deja, lăsai uleiul să se scurgă înapoi în baia de ulei timp de cel puin 10 minute înainte de a-l verifica.

1. Pregătii maina pentru întreinere; consultai Pregătirea pentru întreţinere (Pagină 23).
2. Curăţaţi zona din jurul capacului rezervorului de ulei (Figura 28).

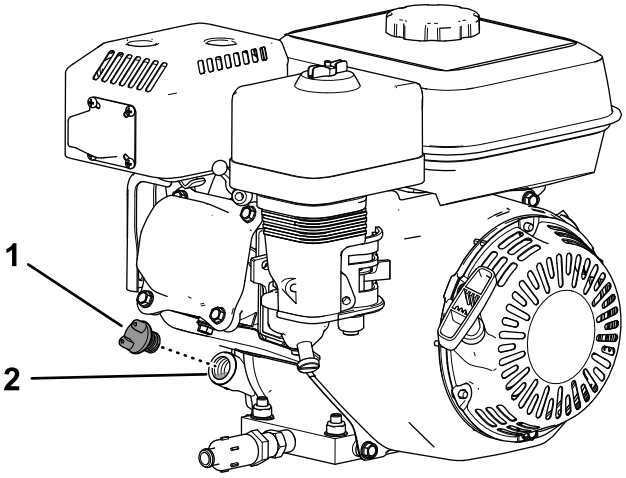

g281202

Figura 28

1. Capac rezervor ulei
2. Orificiu de umplere

3. Scoatei capacul rezervorului de ulei rotindu-l în sens invers acelor de ceasornic.
4. Verificai nivelul uleiului (Figura 29).

   Motorul este plin cu ulei atunci când nivelul uleiului este la marginea inferioară a orificiului de umplere cu ulei.

   Notă: Dacă nivelul uleiului este sub marginea inferioară a orificiului de umplere cu ulei, adăugai o cantitate suficientă de ulei specificat pentru a ridica nivelul până la marginea inferioară a orificiului.

   Important: **Nu adăugai în carter o cantitate excesivă de ulei de motor.**

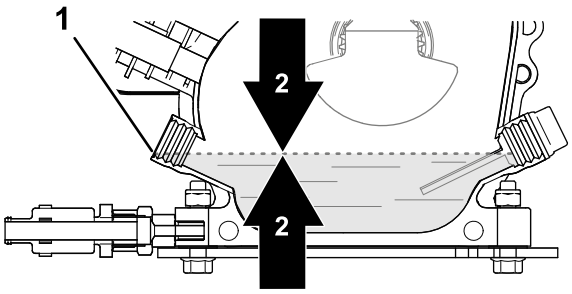

g281195

Figura 29

1. Orificiu de umplere cu ulei (margine inferioară)
2. Nivel ulei de motor

5. Montai capacul rezervorului de ulei i tergei orice urme de ulei vărsat.

Schimbarea uleiului de motor

Interval de service: După primele 20 ore—Schimbai uleiul de motor.

La intervale de 100 de ore—Schimbai uleiul de motor.

Pregătirea maşinii

1. Pornii motorul i lăsai-l să funcioneze câteva minute pentru a încălzi uleiul de motor; apoi oprii motorul.
2. Ridicai maina pe roile pentru transport; consultai Ridicarea mainii pe roile pentru transport (Pagină 18).
3. Înclinai maina astfel încât capătul mainii cu motorul să fie mai aproape de sol i sprijinii celălalt capăt al mainii pentru a-l ine în această poziie.

Golirea rezervorului de ulei de motor

1. Montai furtunul de golire la robinetul de evacuare (Figura 30).
2. Aezai celălalt capăt al furtunului (Figura 30) într-o tavă de golire cu volumul de 1 l.

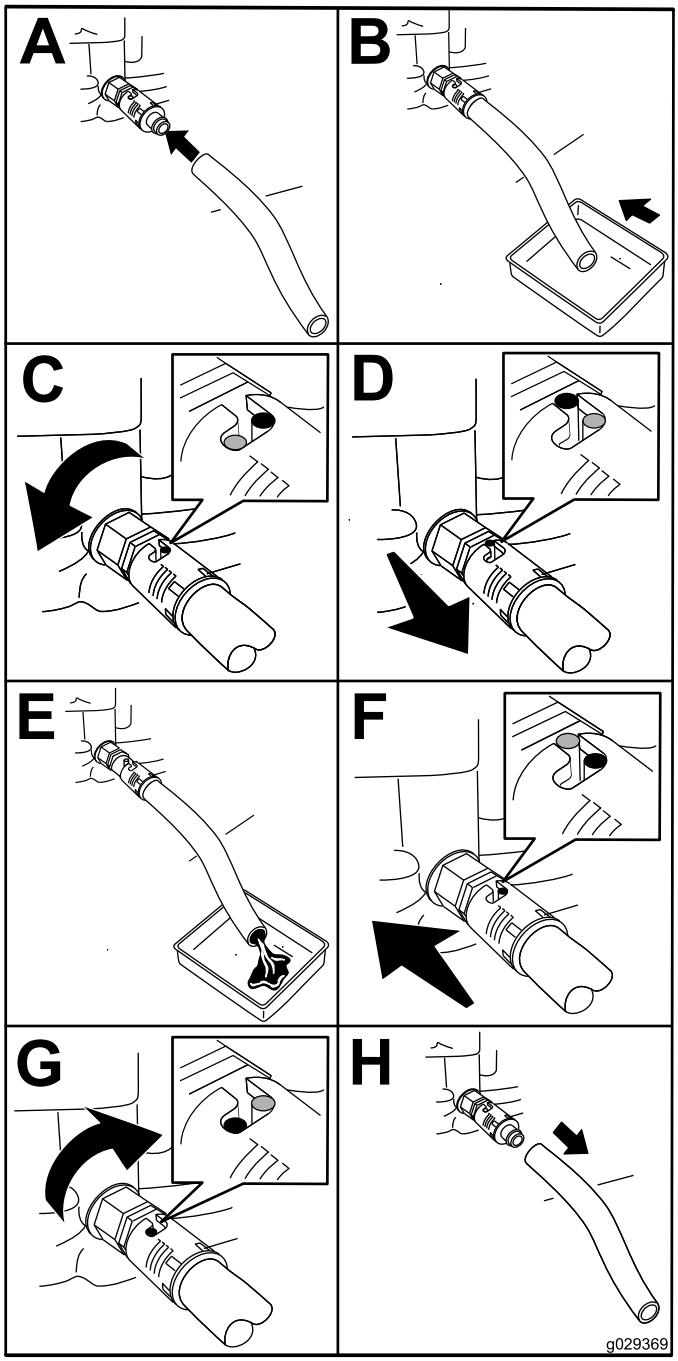

g029369

Figura 30

3. Rotii robinetul de evacuare a uleiului cu ¼ de tură în sens invers acelor de ceasornic i lăsai uleiul de motor să se scurgă complet (Figura 30).
4. Rotii robinetul de evacuare a uleiului cu ¼ de tură în sensul acelor de ceasornic pentru a-l închide (Figura 30).
5. Îndepărtai furtunul de golire (Figura 30) i tergei uleiul vărsat.
6. Eliminai uleiul uzat în mod corespunzător.

   Notă: Reciclai-l conform legislaiei locale.

Adăugarea uleiului în motor

Capacitate carter: 0,60 l

1. Coborâi maina pe role; consultai Coborârea mainii pe role (Pagină 19).
2. Umplei carterul cu uleiul specificat; consultai Specificaie ulei de motor (Pagină 25) i Verificarea nivelului uleiului de motor (Pagină 25).

Verificarea elementelor filtrului de aer

Interval de service: Înainte de fiecare folosinţă sau zilnic—Verificai filtrul de aer.

1. Pregătii maina pentru întreinere; consultai Pregătirea pentru întreţinere (Pagină 23).
2. Îndepărtai piulia fluture care fixează capacul filtrului de aer pe filtru i scoatei capacul (Figura 31).

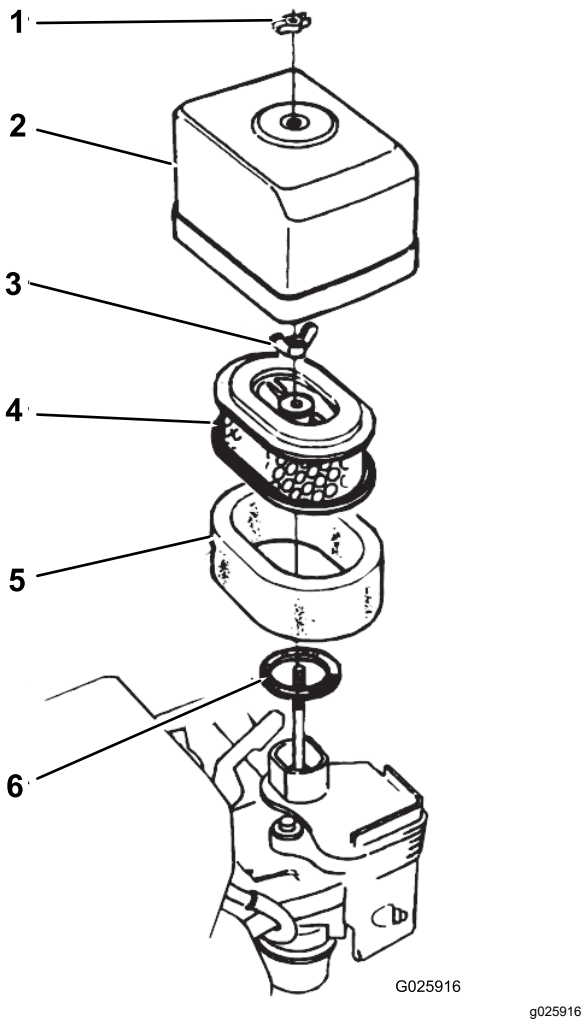

Figura 31

1. Piuliă fluture
2. Capac filtru de aer
3. Piuliă fluture
4. Element din hârtie
5. Element din spumă
6. Garnitură

3. Curăai bine capacul filtrului de aer.
4. Verificai dacă există murdărie i reziduuri la nivelul elementului din spumă al filtrului de aer.

   Dacă este necesar, curăai elementul din spumă al filtrului de aer; consultai Curăarea elementului din spumă al filtrului de aer (Pagină 28).
5. Montai capacul filtrului de aer la filtru, utilizând piulia fluture (Figura 31).

Lucrări de service pentru filtrul de aer

Interval de service: La intervale de 50 de ore—Curăai filtrul de aer (mai frecvent în condiţii de mediu cu murdărie sau praf).

La intervale de 300 de ore—Înlocuii elementul din hârtie.

Curăarea elementului din spumă al filtrului de aer

1. Îndepărtai piulia fluture care fixează capacul filtrului de aer pe filtru i scoatei capacul (Figura 31).
2. Îndepărtai piulia fluture de la filtrul de aer i scoatei filtrul (Figura 31).
3. Scoatei elementul din spumă al filtrului de aer din elementul din hârtie (Figura 31).

   Dacă elementul din hârtie al filtrului de aer este murdar sau deteriorat, curăai-l sau înlocuii-l; consultai Curăarea elementului din hârtie al filtrului de aer (Pagină 28).
4. Spălai elementul din spumă al filtrului de aer cu o soluie de săpun lichid i apă caldă.
5. Presai elementul din spumă pentru a îndepărta murdăria.

   Important: **Nu răsucii elementul, deoarece spuma se poate rupe.**
6. Uscai elementul din spumă înfăurându-l într-o lavetă curată.
7. Presai laveta i elementul din spumă pentru a usca elementul.

   Important: **Nu îl răsucii, deoarece spuma se poate rupe.**
8. Saturai elementul din spumă cu ulei de motor curat.
9. Presai elementul pentru a elimina excesul de ulei i pentru a distribui bine uleiul.

   Notă: Elementul din spumă trebuie să fie umezit cu ulei.

Curăarea elementului din hârtie al filtrului de aer

Curăai elementul din hârtie lovindu-l de mai multe ori pe o suprafaă tare pentru a îndepărta murdăria.

Important: **Nu îndepărtai niciodată murdăria prin periere de pe element i nu utilizai aer comprimat pentru a îndepărta murdăria; perierea forează pătrunderea murdăriei în fibre, iar aerul comprimat deteriorează filtrul din hârtie.**

Montarea elementelor filtrului de aer

1. Montai elementul din spumă al filtrului de aer în elementul din hârtie (Figura 31).
2. Verificai dacă există urme de uzură i de deteriorare a garniturii (Figura 31).

   Înlocuiţi garnitura dacă este uzată sau deteriorată.
3. Asigurai-vă că garnitura este poziionată pe orificiul de admisie a aerului pentru carburator (Figura 31).
4. Montai elementele filtrului de aer la carburator utilizând piulia fluture (Figura 31).
5. Montai capacul filtrului de aer la carburator utilizând cealaltă piuliă fluture (Figura 31).

Service-ul bujiei

Interval de service: La intervale de 100 de ore—Verificai/reglai bujia.

La intervale de 300 de ore—Înlocuii bujia.

Tip: bujie NGK BPR6ES sau un tip echivalent

Distană: 0,70 - 0,80 mm; consultai Figura 33

1. Pregătii maina pentru întreinere; consultai Pregătirea pentru întreţinere (Pagină 23).
2. Deconectai cablul de la bujie (Figura 32).

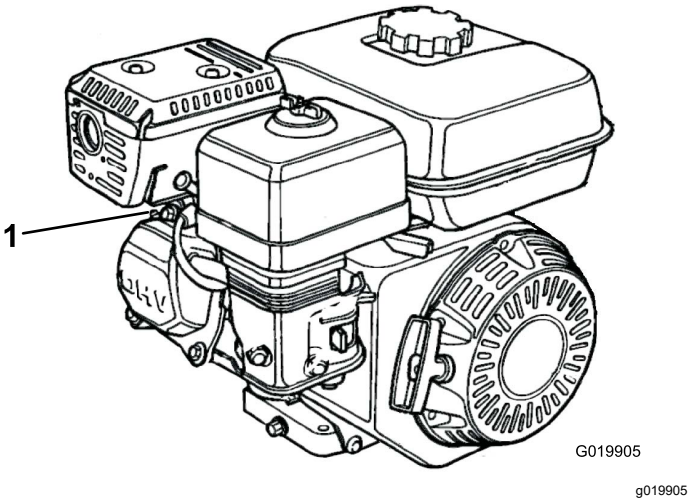

Figura 32

1. Cablu bujie

3. Curăai în jurul bujiei i scoatei bujia din chiulasă.

   Important: **Înlocuiţi o bujie crăpată, stricată sau murdară. Nu lefuii, nu răzuii i nu curăai electrozii, deoarece motorul poate fi deteriorat din cauza pătrunderii piliturii în cilindru.**

4. Setai distana la 0,70 - 0,80 mm aa cum se arată în Figura 33).

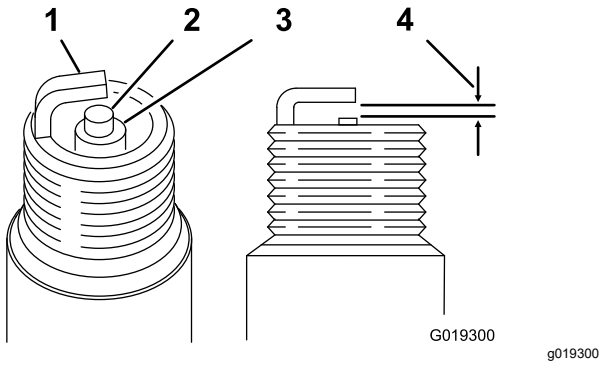

Figura 33

1. Electrod lateral
2. Electrod central
3. Izolator
4. 0,70 - 0,80 mm

5. Montai manual bujia cu distanare corectă, cu atenie, pentru a evita deteriorarea filetului.
6. După ce bujia este aezată, strângei-o cu o cheie pentru bujii, după cum urmează:
   - Atunci când montai o bujie nouă, strângei-o cu ½ de tură după ce este aezată, pentru a comprima garnitura.
   - Atunci când montai bujia originală, strângei-o cu ⅛ - ¼ de tură după ce este aezată, pentru a comprima garnitura.

   Important: **O bujie slăbită se poate supraîncălzi i poate deteriora motorul. Strângerea excesivă a bujiei poate deteriora filetele din chiulasă.**
7. Conectai cablul la bujie.

Verificarea şi reglarea jocului supapelor

Interval de service: La intervale de 300 de ore

Important: **Pentru lucrările de service, consultai un distribuitor autorizat Toro.**

Întreţinerea sistemului de carburant

Curăarea cupei pentru sedimente

Interval de service: La intervale de 100 de ore—Curăai cupa pentru sedimente.

1. Pregătii maina pentru întreinere; consultai Pregătirea pentru întreţinere (Pagină 23).
2. Aducei ventilul de închidere combustibil în poziia OPRIT (Figura 34).

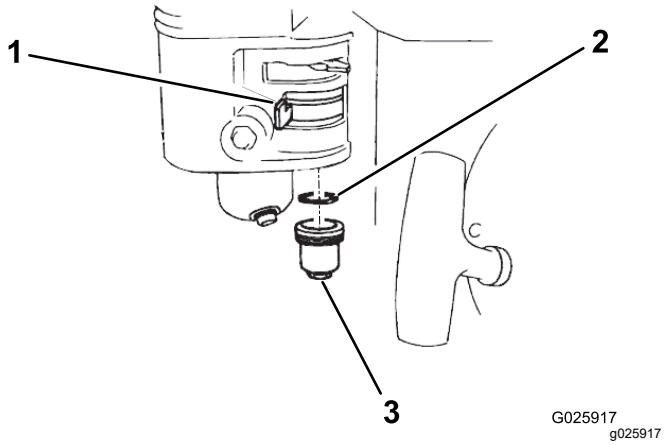

Figura 34

1. Ventil de închidere combustibil
2. Inel de etanşare
3. Cupă pentru sedimente

3. Îndepărtai cupa pentru sedimente din combustibil i inelul de etanşare (Figura 34).
4. Verificai dacă există uzură i deteriorare la nivelul inelului de etanşare; înlocuii inelul de etanşare dacă este uzat sau deteriorat.
5. Spălai cupa pentru sedimente i inelul de etanşare în solvent neinflamabil i uscai-le bine.
6. Amplasai inelul de etanşare în ventilul de închidere combustibil i montai cupa pentru sedimente (Figura 34). Strângei bine cupa pentru sedimente.

Întreţinerea sistemului electric

Verificarea sistemului de blocare de sigurană

⚠ AVERTISMENT

În cazul în care comutatoarele de blocare de sigurană sunt deconectate sau deteriorate, maina poate porni neateptat i poate cauza vătămări corporale.

- **Nu modificai comutatoarele de blocare.**
- **Verificai comutatoarele de blocare în fiecare zi i înlocuii comutatoarele deteriorate înainte de a utiliza maina.**

Important: **Dacă sistemul de blocare de sigurană nu funcionează conform descrierii de mai jos, solicitai imediat unui distribuitor autorizat Toro să îl repare.**

1. Dacă se află pe roile de transport, coborâi maina pe role; consultai Coborârea mainii pe role (Pagină 19).
2. Acionai frâna de parcare, asigurai-vă că pedalele de micare sunt în poziia NEUTRĂ i pornii motorul.
3. Aezai-vă pe scaun.
4. Cu frâna de parcare acionată, apăsai uor o pedală de micare; motorul trebuie oprit după aproximativ 1 secundă.
5. Cu motorul pornit i frâna eliberată, ridicai-vă i verificai dacă motorul se oprete după 1 secundă.

Notă: Sistemul de blocare de sigurană este, de asemenea, conceput pentru a opri motorul dacă operatorul se ridică de pe scaun în timp ce maina se deplasează.

Întreţinerea frânei

Verificarea frânei de parcare

Interval de service: Înainte de fiecare folosinţă sau zilnic

1. Conducei sau transportai maina pe o suprafaă plană.
2. Dacă transportai maina, deconectai-o de la vehiculul de tractare i coborâi-o pe role; consultai Deconectarea mainii de la vehiculul de tractare (Pagină 19) i Coborârea mainii pe role (Pagină 19).
3. Cuplai frâna de parcare.
4. Pornii motorul i setai turaia la RALANTI.
5. Aezai-vă pe scaunul operatorului.
6. Apăsai una dintre pedalele de micare.

   Important: **Trebuie ca maina să nu se mite. Dacă se mică, reglai frâna de parcare; consultai Reglarea frânei de parcare (Pagină 30).**

   Notă: Motorul se oprete într-o secundă când apăsai pedala de micare cu frâna de parcare acionată.

Reglarea frânei de parcare

1. Asigurai-vă că motorul este oprit.
2. Eliberai frâna de parcare.
3. Reglai frâna de parcare după cum urmează:
   - Pentru a mări fora de frânare, rotii contrapiulia frânei în sensul acelor de ceasornic (Figura 35).
   - Pentru a reduce fora de frânare, rotii contrapiulia frânei în sens invers acelor de ceasornic (Figura 35).

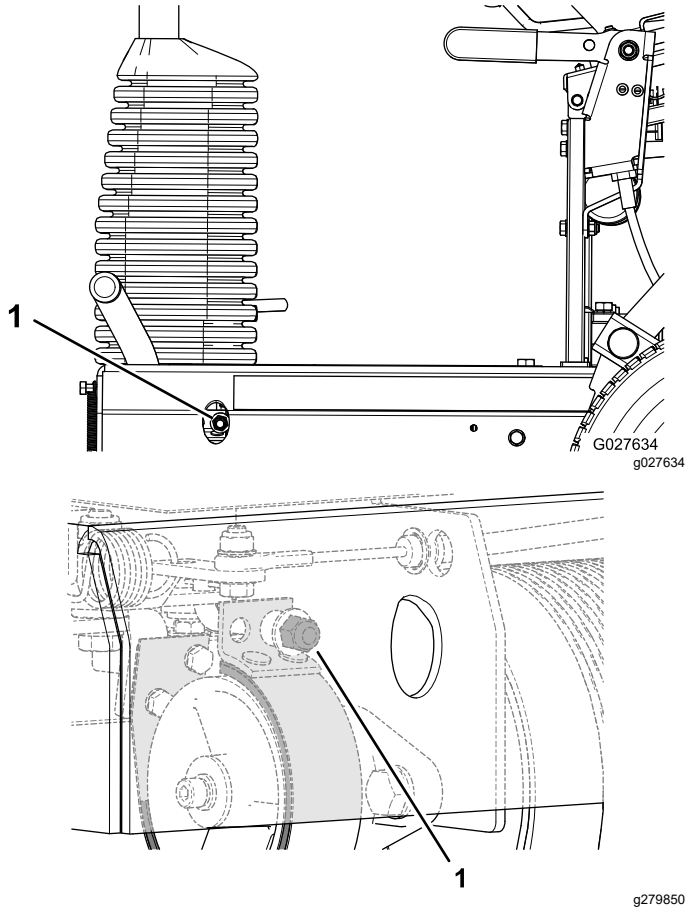

Figura 35

1. Contrapiuliă frână

4. Verificai frâna de parcare; consultai Verificarea frânei de parcare (Pagină 30).
5. Pornii motorul i setai turaia la RALANTI.
6. Aezai-vă pe scaunul operatorului.
7. Eliberai frâna de parcare.
8. Apăsai una dintre pedalele de micare.

   Maşina trebuie să se mite. Dacă maina nu se mică în timp ce frâna de parcare este eliberată, repetai paii 3 - 8 până când maina nu se va mica atunci când va fi acionată frâna de parcare i se va mica atunci când frâna de parcare va fi eliberată.
9. Acionai frâna de parcare i oprii motorul.

Întreţinerea sistemului hidraulic

Sigurană privind sistemul hidraulic

- Apelai imediat la un medic în cazul în care uleiul hidraulic intră în contact cu pielea. Uleiul care pătrunde în piele trebuie să fie eliminat chirurgical în interval de câteva ore de un medic.
- Asigurai-vă că toate furtunurile i conductele cu ulei hidraulic sunt în stare bună i toate racordurile i fitingurile hidraulice sunt etane înainte de a presuriza sistemul hidraulic.
- inei faa i alte pări ale corpului la distană de infiltraii sau duze care pulverizează ulei hidraulic sub presiune.
- Utilizai carton sau hârtie pentru a detecta scurgerile de ulei hidraulic.
- Depresurizai în sigurană sistemul hidraulic înainte de orice intervenie asupra acestuia.

Verificarea furtunurilor hidraulice i fitingurilor

Interval de service: Înainte de fiecare folosinţă sau zilnic

Verificai zilnic sistemul hidraulic pentru a descoperi eventuale scurgeri, suporturi de montare slăbite, urme de uzură, fitinguri slăbite, deteriorare din cauza condiiilor meteo sau a aciunii substanelor chimice. Efectuai toate reparaiile necesare înainte de a utiliza maina.

⚠ ATENŢIE

Uleiul hidraulic scurs sub presiune poate pătrunde în piele i cauza răniri.

- **Apelai imediat la un medic în cazul în care uleiul hidraulic intră în contact cu pielea.**
- **Asigurai-vă că toate furtunurile i conductele cu ulei hidraulic sunt în stare bună i toate racordurile i fitingurile hidraulice sunt etane înainte de a presuriza sistemul hidraulic.**
- **inei faa i alte pări ale corpului la distană de infiltraii sau duze care pulverizează ulei hidraulic sub presiune.**
- **Utilizai carton sau hârtie pentru a detecta scurgerile de ulei hidraulic.**
- **Depresurizai în sigurană sistemul hidraulic înainte de orice intervenie asupra acestuia.**

Verificarea nivelului de ulei hidraulic

Interval de service: Înainte de fiecare folosinţă sau zilnic Verificai nivelul de ulei hidraulic înainte de a porni motorul pentru prima dată i zilnic după aceea.

Notă: Înainte de a lucra la orice parte a sistemului de acionare hidraulic, oprii motorul pentru a depresuriza sistemul. Înainte de a porni motorul după întreinerea sistemului hidraulic i de a pune sub presiune conductele hidraulice, verificai toate furtunurile i conectorii pentru a vedea dacă există deteriorări i pentru a vă asigura că sunt strânse. Înlocuii furtunurile deteriorate i strângei toate cuplajele slăbite, după cum este necesar.

1. Pregătii maina pentru întreinere; consultai Pregătirea pentru întreţinere (Pagină 23).
2. Ridicai scaunul operatorului; consultai Ridicarea scaunului operatorului (Pagină 23).
3. Îndepărtai capacul i verificai nivelul de ulei hidraulic din rezervor (Figura 36).

   Nivelul de ulei hidraulic trebuie să acopere cuvântul COLD (Rece) care este tanat pe deflectorul rezervorului.

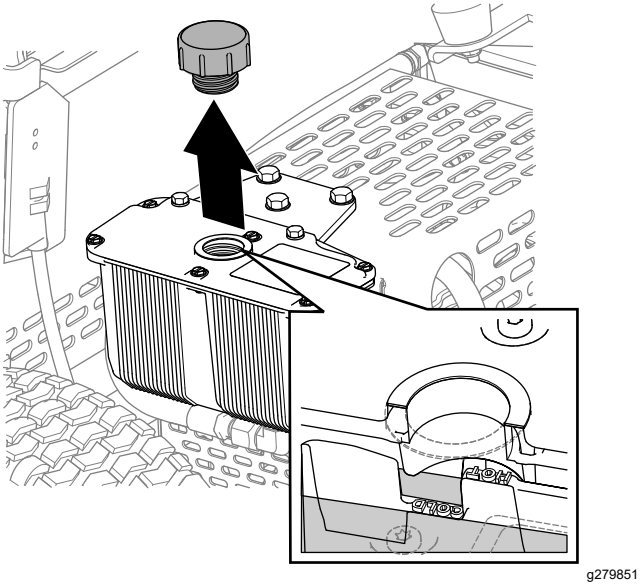

Figura 36

4. Dacă este necesar, adăugai uleiul hidraulic specificat în rezervor până când acoperă marcajul pentru nivelul de ulei rece de pe deflector.

   Notă: Deflectorul rezervorului este marcat cu HOT (Cald) i COLD (Rece). Umplei rezervorul până la nivelul corespunzător, în funcie de temperatura uleiului. Nivelul uleiului variază în funcie de temperatura acestuia. Nivelul rece indică nivelul uleiului atunci când este la 24°C. Nivelul cald indică nivelul uleiului atunci când este la 107°C.

   De exemplu: dacă uleiul are temperatura mediului ambiant, aproximativ 24°C, umplei doar până la nivelul rece. Dacă temperatura uleiului este de aproximativ 65°C, umplei până la jumătatea distanei dintre nivelul cald i cel rece.
5. Punei la loc capacul rezervorului de ulei hidraulic i strângei-l în mod corespunzător.

   Important: **Nu strângeţi excesiv capacul rezervorului.**
6. Ştergeţi orice urmă de ulei vărsat.
7. Coborâi scaunul operatorului; consultai Coborârea scaunului operatorului (Pagină 24).

Specificaiile uleiului hidraulic

Rezervorul este umplut din fabrică cu ulei hidraulic de înaltă calitate. Verificai nivelul de ulei hidraulic înainte de a porni motorul pentru prima dată i zilnic după aceea; consultai Verificarea nivelului de ulei hidraulic (Pagină 32).

Ulei de schimb recomandat: ulei hidraulic cu durată extinsă de viaă Toro PX; disponibil în containere de 19 l sau butoaie de 208 l.

Notă: O maină care utilizează uleiul de schimb recomandat necesită schimbări mai puin frecvente ale uleiului i filtrului.

Uleiuri alternative: Dacă uleiul hidraulic cu durată extinsă de viaă Toro PX nu este disponibil, putei utiliza un alt ulei hidraulic convenional, pe bază de petrol, cu specificaii care se încadrează în intervalul prezentat pentru toate următoarele proprietăi ale produselor i care respectă standardele din industrie. Nu utilizaţi ulei sintetic. Consultai-vă cu distribuitorul de lubrifiant pentru a identifica un produs satisfăcător.

Notă: Toro nu îi asumă răspunderea pentru daunele provocate de utilizarea unor produse necorespunzătoare; prin urmare, utilizai doar produse de la producători consacrai, care garantează pentru recomandările furnizate.

Ulei hidraulic anti-uzură cu indice de vâscozitate ridicat/punct de curgere scăzut, ISO VG 46

Proprietăi produs:

Vâscozitate, ASTM D445	cSt la 40°C: 44 - 48
Indice de vâscozitate ASTM D2270	140 sau superior
Punct de curgere, ASTM D97	-37°C - -45°C
Specificaii pentru industrie:	Eaton Vickers 694 (I-286-S, M-2950-S/35VQ25 sau M-2952-S)

Notă: Multe uleiuri hidraulice sunt aproape incolore, detectarea scurgerilor fiind dificilă. Un aditiv colorant rou pentru uleiul hidraulic este disponibil în flacoane de 20 ml. Un flacon este suficient pentru 15 până la 22 litri de ulei hidraulic. Nr. piesă de comandă 44-2500 de distribuitor autorizat Toro.

Schimbarea uleiului hidraulic i a filtrului

Interval de service: După primele 20 ore—Schimbai uleiul hidraulic i filtrul.

La intervale de 400 de ore—Schimbai uleiul hidraulic i filtrul.

Important: **Utilizai doar uleiul hidraulic specificat. Alte tipuri de ulei pot cauza deteriorarea sistemului.**

Pregătire pentru schimbarea lichidului hidraulic i a filtrului

1. Conducei sau transportai maina pe o suprafaă plană; consultai Transportarea mainii (Pagină 18).
2. Dacă motorul este în funciune, oprii-l.
3. Cuplai frâna de parcare.
4. Dacă maina se află pe role, ridicai-o pe roile de transport; consultai Ridicarea mainii pe roile pentru transport (Pagină 18).
5. Ridicai scaunul operatorului; consultai Ridicarea scaunului operatorului (Pagină 23).
6. Dacă motorul a fost în funciune, ateptai ca motorul i sistemul hidraulic să se răcească.

Golirea rezervorului de ulei hidraulic

1. Amplasai o tavă de golire cu o capacitate de 2 l sub rezervorul de ulei hidraulic (Figura 37).

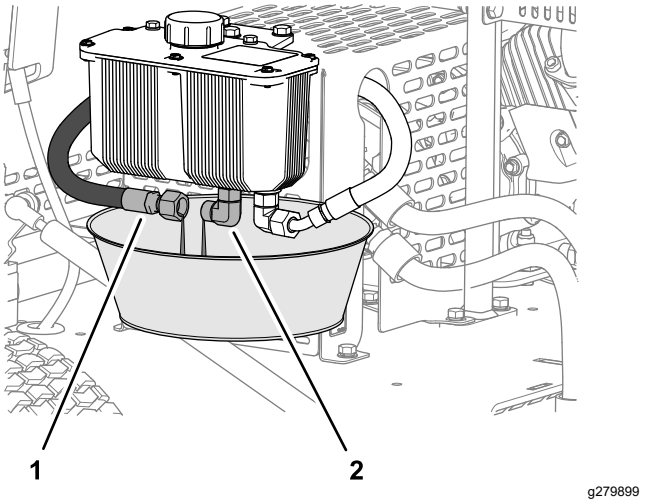

Figura 37

1. Furtun de alimentare ulei hidraulic
2. Fiting hidraulic (rezervor)

2. Îndepărtai furtunul de alimentare cu ulei hidraulic din fitingul rezervorului i lăsai uleiul hidraulic să se scurgă complet (Figura 37).
3. Montai furtunul hidraulic pe care le-aţi îndepărtat la pasul 2.
4. tergei orice urme de ulei hidraulic vărsat.
5. Eliminai uleiul hidraulic uzat conform legislaiei locale.

Schimbarea filtrului

1. Curăai zona din jurul capului filtrului i al filtrului hidraulic.
2. Amplasai lavete sub filtrul hidraulic (Figura 38).

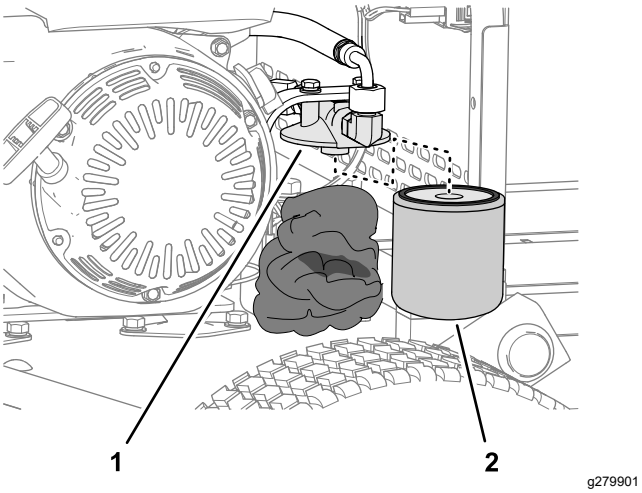

Figura 38

1. Cap filtru
2. Filtru hidraulic

3. Îndepărtai cu grijă filtrul hidraulic (Figura 38).
4. Umplei filtrul de schimb cu uleiul hidraulic specificat i lubrifiai garnitura de etanare cu ulei hidraulic.
5. Montai filtrul pe capul filtrului (Figura 38) înurubându-l manual până când garnitura intră în contact cu capul filtrului, apoi strângei filtrul cu încă ¾ de tură.
6. tergei orice urme de ulei hidraulic vărsat.
7. Eliminai filtrul vechi conform legislaiei locale.

Umplerea rezervorului hidraulic

1. Coborâi maina pe role; consultai Coborârea mainii pe role (Pagină 19).
2. Îndepărtai capacul rezervorului hidraulic (Figura 39).

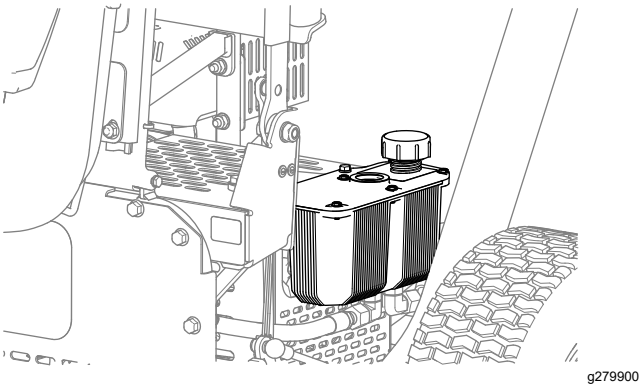

Figura 39

3. Umplei rezervorul cu uleiul hidraulic specificat; consultai Specificaiile uleiului hidraulic (Pagină 32) i Verificarea nivelului de ulei hidraulic (Pagină 32).
4. Montai capacul rezervorului (Figura 39).
5. tergei orice urme de ulei hidraulic vărsat.
6. Porniţi motorul şi lăsai-l să funcioneze la ralanti 3 - 5 minute.

   Pornirea motorului face să circule uleiul hidraulic i elimină aerul reinut în sistemul hidraulic.
7. Verificai dacă există scurgeri ale rezervorului hidraulic, furtunurilor hidraulice i filtrului hidraulic ale mainii.

   Remediai toate scurgerile de ulei hidraulic.
8. Oprii motorul, verificai nivelul uleiului hidraulic i adăugai ulei dacă este necesar.
9. Coborâi scaunul operatorului; consultai Coborârea scaunului operatorului (Pagină 24).

Întreinerea asiului

Verificarea presiunii din anvelope

1. Măsurai presiunea din anvelopele roilor pentru transport.

   Presiunea trebuie să fie de 1,03 bar.

2. Dacă presiunea din anvelope este mai mare sau mai mică de 1,03 bar, mării sau reducei presiunea din anvelope până când măsurai 1,03 bar.

Verificarea mainii pentru a determina dacă există elemente de hardware slăbite

Interval de service: După primele 5 ore

Înainte de fiecare folosinţă sau zilnic

Verificai dacă nu există piulie i uruburi slăbite sau lipsă la nivelul asiului.

Strângei piuliele i uruburile slăbite i înlocuii elementele de hardware lipsă, după cum este necesar.

Curăţare

Curăarea mainii

Interval de service: După fiecare folosinţă

Important: **Nu folosii apă salmastră sau refolosită pentru a curăa maina.**

1. Curăai maina cu apă proaspătă.

   Notă: Nu folosii un aparat de spălat cu înaltă presiune pentru a curăa maina.

2. Curăai murdăria i reziduurile de pe role după cum este necesar, pulverizând apă prin orificiile din carcasele rolei (Figura 40).

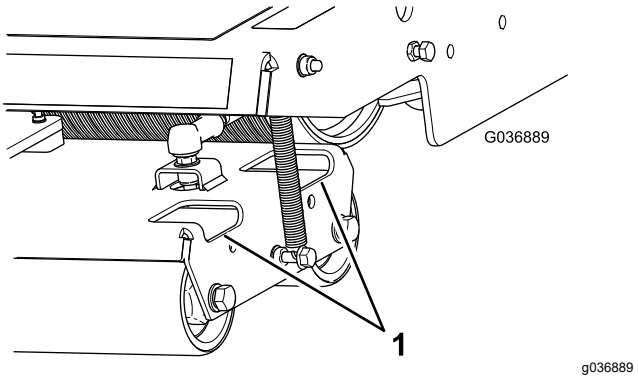

Figura 40

1. Orificii de acces

3. Curăai murdăria i reziduurile din zona din jurul motorului hidraulic (Figura 41).

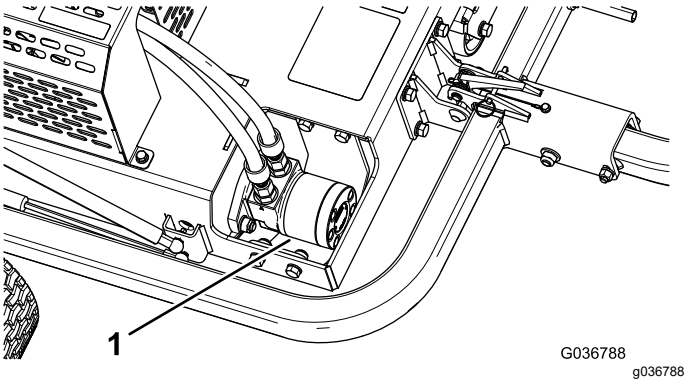

Figura 41

1. Motor hidraulic

4. Curăai murdăria i reziduurile de pe motor i nervurile de răcire a motorului (Figura 42).

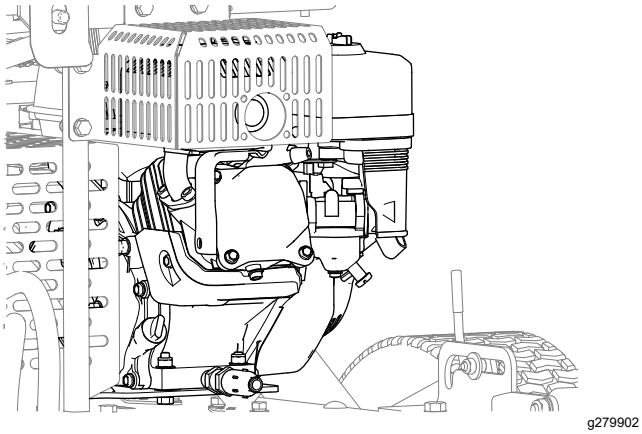

Figura 42

Depozitare

Pregătirea maşinii pentru depozitare pe termen scurt

Mai puin de 90 de zile

1. Oprii maina şi aşteptaţi oprirea oricărei micări înainte de a părăsi poziţia operatorului. Lăsai maina să se răcească înainte de reglarea, repararea, curăarea sau depozitarea acesteia.
2. Îndepărtai resturile de iarbă, murdăria i stratul depus de pe exteriorul părilor exterioare ale întregii maini, în special de pe role i motor. Curăai murdăria i pleava de pe exteriorul nervurilor chiulasei i al carcasei suflantei de la nivelul motorului.

   Important: **Putei spăla maina utilizând un detergent delicat i apă. Nu spălai maina cu presiune. Evitai utilizarea excesivă a apei, în special în apropierea motorului.**
3. Verificai i strângei toate uruburile i piuliele. Reparai sau înlocuii orice piesă uzată sau deteriorată.
4. Vopsiţi toate suprafeţele zgâriate sau de metal gol. Vopseaua este disponibilă de la distribuitorul autorizat Toro.

Pregătirea maşinii pentru depozitare pe termen lung

Mai mult de 90 de zile

1. Efectuai toi paii din Pregătirea maşinii pentru depozitare pe termen scurt (Pagină 36).
2. Pregătii combustibilul cu stabilizator/aditiv conform instruciunilor producătorului.
3. Adăugai stabilizator/aditiv în combustibilul din rezervor.
4. Pornii motorul pentru a distribui combustibilul aditivat prin sistemul de alimentare timp de 5 minute.
5. Fie oprii motorul, lăsai-l să se răcească i scurgei combustibilul din rezervorul de combustibil, fie turai motorul până când se oprete.
6. Pornii motorul i turai-l până se oprete. Repetai procedura cu ocul pornit până când motorul nu pornete din nou.
7. Eliminaţi în corespunzător combustibilul. Reciclai-l conform legislaiei locale.

Depozitarea maşinii

Depozitaţi maina într-un spaţiu de depozitare sau garaj uscat şi curat. Acoperiţi maina pentru a o proteja şi a o menine curată.

Declaraie de confidenialitate SEE/MB

Utilizarea datelor dumneavoastră cu caracter personal de către Toro

The Toro Company („Toro”) vă respectă intimitatea. Când achiziionai produsele noastre, putem colecta anumite date cu caracter personal care vă aparin direct de la dumneavoastră sau prin intermediul distribuitorului local Toro. Toro utilizează aceste date pentru a-i îndeplini obligaiile contractuale, cum ar fi înregistrarea garaniei dumneavoastră, procesarea revendicării dumneavoastră de garanie sau pentru a vă contacta în cazul rechemării produselor, i în scopul derulării de activităi economice legitime, cum ar fi măsurarea gradului de satisfacie a clienilor, îmbunătăirea produselor noastre sau oferirea de informaii despre produse care v-ar putea interesa. Toro poate partaja informaiile dumneavoastră cu filialele, societăile afiliate, distribuitorii sau alţi parteneri de afaceri în legătură cu aceste activităţi. De asemenea, putem dezvălui datele dumneavoastră cu caracter personal în condiiile prevăzute de lege sau pentru vânzări, achiziii sau fuziuni. Nu vom vinde informaţiile dumneavoastră cu caracter personal niciunei alte companii în scop comercial.

Păstrarea datelor dumneavoastră cu caracter personal

Toro va păstra datele dumneavoastră cu caracter personal atâta timp cât sunt necesare pentru scopurile menionate anterior i în conformitate cu prevederile legale. Pentru mai multe informaii despre perioadele aplicabile pentru păstrarea datelor, contactai-ne la legal@toro.com.

Obligaiile Toro privind securitatea

Datele dumneavoastră caracter personal pot fi procesate în SUA sau într-o altă ară în care legislaia pentru protecia datelor cu caracter personal este mai puin strictă decât în ara dumneavoastră. Ori de câte ori transferăm datele dumneavoastră cu caracter personal în afara ării dumneavoastră, vom lua măsurile prevăzute prin lege pentru a asigura un nivel adecvat de securitate pentru protejarea datelor dumneavoastră i pentru a ne asigura că sunt procesate în sigurană.

Acces i corectare

Avei dreptul să corectai i să revizuii datele dumneavoastră cu caracter personal, să refuzai sau să restricionai procesarea datelor dumneavoastră. Pentru aceasta, contactai-ne la legal@toro.com. Dacă avei nelămuriri cu privire la modul în care Toro procesează informaiile dumneavoastră, vă rugăm să ni le transmitei direct. Reinei că cetăenii ărilor membre UE au dreptul să depună reclamaii la Autoritatea pentru protecia datelor cu caracter personal.

Informaii despre avertismente conform Propunerii 65 a statului California

Ce este un avertisment?

Un produs comercializat poate avea o etichetă de avertizare precum cea de mai jos:

AVERTISMENT: Poate cauza cancer sau poate fi toxic pentru reproducere – www.p65Warnings.ca.gov.

Ce este Propunerea 65?

Propunerea 65 se aplică tuturor companiilor care activează în California, comercializează produse în California sau fabrică produse care pot fi comercializate sau aduse în California. Aceasta prevede ca Guvernatorul Californiei să întocmească i să publice o listă de substane chimice cunoscute ca provocând cancer, malformaii congenitale i/sau alte tulburări de reproducere. Actualizată anual, lista include sute de substane chimice întâlnite în multe articole din viaa de zi cu zi. Scopul Propunerii 65 este de a informa publicul larg cu privire la expunerea la aceste substane chimice.

Propunerea 65 nu interzice comercializarea produselor ce conin aceste substane chimice, ci impune afiarea unor avertismente pe produs, ambalajul sau documentaia produsului. În plus, un avertisment conform Propunerii 65 nu înseamnă că un produs încalcă standardele sau cerinele de sigurană. De fapt, guvernul Californiei a clarificat că un avertisment aferent Propunerii 65 „nu este acelai lucru cu o decizie de reglementare conform căreia un produs este sigur sau nesigur”. Multe dintre aceste substane chimice au fost utilizate timp de mai muli ani în produse folosite în viaa de zi cu zi fără ca efectul lor dăunător să fie documentat. Pentru informaii suplimentare, accesai https://oag.ca.gov/prop65/faqs-view-all.

Un avertisment conform Propunerii 65 înseamnă că o companie (1) a evaluat expunerea i a concluzionat că depăete „nivelul fără risc semnificativ”; sau (2) a ales să furnizeze un avertisment pe baza înelegerii sale legate de prezena unei substane chimice din listă, fără a încerca să evalueze expunerea.

Această lege se aplică oriunde?

Avertismentele conform Propunerii 65 sunt impuse doar de legislaia statului California. Aceste avertismente pot fi întâlnite pe întreg teritoriul Californiei în diferite stabilimente, inclusiv dar fără a se limita la, restaurante, magazine alimentare, hoteluri, coli i spitale, precum i pe o varietate mare de produse. În plus, unii comerciani cu amănuntul online i care livrează comenzile prin potă introduc avertismente conform Propunerii 65 pe site-urile lor web sau în cataloage.

Cum se plasează avertismentele din statul California în raport cu limitele federale?

Standardele Propunerii 65 sunt adesea mai riguroase decât cele federale i internaionale. Diverse substane necesită un avertisment conform Propunerii 65 la niveluri mult mai mici decât limitele federale de intervenie. De exemplu, standardul Propunerii 65 pentru avertismente legate de plumb este 0,5 µg/zi, mult sub standardele federale i internaionale.

De ce nu au toate produsele similare un astfel de avertisment?

- Eticheta cu avertismente conform Propunerii 65 este necesară pentru produsele comercializate în California, nefiind impusă pentru produse similare comercializate în altă parte.
- O companie implicată într-un proces legat de Propunerea 65 i care a ajuns la un acord poate fi nevoită să utilizeze avertismente pentru produsele sale, în timp ce alte companii care fabrică produse similare nu au aceeai obligaie.
- Propunerea 65 nu este aplicată în mod consecvent.
- Companiile pot decide să nu furnizeze avertismente deoarece au ajuns la concluzia că nu trebuie să facă acest lucru conform Propunerii 65; absena avertismentelor de pe un produs nu înseamnă că produsul respectiv nu conine niveluri similare de substane chimice listate.

De ce include Toro acest avertisment?

Toro a decis să furnizeze consumatorilor cât mai multe informaii posibile astfel încât acetia să ia decizii informate cu privire la produsele pe care le achiziionează i utilizează. Toro furnizează avertismente în unele cazuri pe baza cunotinelor sale privind prezena unei sau a mai multor substane chimice specificate, fără a evalua nivelul de expunere, deoarece nu pentru toate substanele chimice specificate există limite de expunere. Dei gradul de expunere al produselor Toro poate fi neglijabil sau se încadrează în gama „fără risc semnificativ”, din exces de prudenă, Toro a decis să furnizeze avertismente conform Propunerii 65. Mai mult, dacă nu furnizează aceste avertismente, compania Toro poate fi acionată în justiie de statul California sau pări private care caută să aplice Propunerea 65 i poate face obiectul unor sanciuni semnificative.

Garania Toro

Garanie limitată pe o perioadă de doi ani sau 1500 de ore

Condiţiile şi produsele acoperite de garanţie

The Toro Company i compania sa afiliată, Toro Warranty Company, în temeiul unui acord comercial încheiat între aceste 2 entităi, garantează împreună faptul că produsul dumneavoastră comercial Toro („produsul”) nu va prezenta defecte de material sau manoperă pentru o perioadă de 2 ani sau 1500 de ore de funcionare*, oricare situaie intervine prima. Această garanie se aplică tuturor produselor, cu excepia aeratoarelor (consultai declaraiile de garanie separate pentru aceste produse). În cazul apariiei unui defect inclus în garanie, vom repara produsul gratuit, cu serviciile de diagnoză, manoperă, piesele de schimb i transportul incluse. Această garanie intră în vigoare de la data livrării produsului către cumpărătorul cu amănuntul iniial.
* Produs echipat cu contor ore de funcionare.

Instruciuni pentru obinerea Serviciului de garanie

Avei responsabilitatea de a anuna distribuitorul de produse comerciale sau distribuitorul autorizat de produse comerciale de la care ai achiziionat produsul de îndată ce considerai că există o situaie acoperită de garanie. Dacă avei nevoie de ajutor pentru găsirea unui distribuitor de produse comerciale sau unui distribuitor autorizat de produse comerciale sau dacă avei întrebări legate de drepturile i responsabilităile care vă revin în baza garaniei, ne putei contacta la:

Departamentul de service pentru produse comerciale Toro
Toro Warranty Company
8111 Lyndale Avenue South
Bloomington, MN 55420-1196

952–888–8801 sau 800–952–2740
E-mail: commercial.warranty@toro.com

Responsabilităile proprietarului

În calitate de proprietar al produsului, suntei responsabil pentru întreinerea i reglajele necesare prezentate în *Manualul operatorului*. Reparaiile aferente problemelor generate de nerealizarea lucrărilor de întreinere i reglajelor necesare nu sunt acoperite de această garanie.

Articole i condiii neacoperite

Nu toate defeciunile sau problemele care apar în legătură cu produsul, în timpul perioadei de garanie, constituie defecte de material sau de manoperă. Această garanie nu acoperă următoarele:

- Defeciuni ale produsului cauzate de utilizarea unor piese de schimb ce nu au fost fabricate de Toro sau de montarea i utilizarea unor accesorii i produse suplimentare sau modificate ce nu au fost fabricate de Toro.
- Defeciuni ale produsului care sunt cauzate de neefectuarea întreinerii i/sau ajustărilor recomandate.
- Defeciuni ale produsului care sunt cauzate de operarea acestuia într-un mod abuziv, neglijent sau imprudent.
- Componente uzate, care nu sunt defecte. Exemplele de piese care sunt consumate sau uzate în timpul funcionării normale a produsului includ, dar nu se limitează la, plăcue i garnituri de frână, garnituri de ambreiaj, lame, cilindri, role i lagăre (sigilate sau lubrifiate), cadru lamă, bujii incandescente, roi pivotante i rulmeni, anvelope, filtre, curele i anumite componente ale pulverizatorului, precum diafragmele, duzele, debitmetrele i supapele de control.
- Defeciunile provocate de factori externi inclusiv, fără a se limita la, condiii meteorologice, practici de depozitare, contaminare sau utilizarea lichidelor de răcire, lubrifianilor, aditivilor, îngrăămintelor sau substanelor chimice neautorizate.
- Defeciuni sau probleme privind performana cauzate de utilizarea combustibililor (de exemplu, benzină, motorină sau biodiesel) care nu sunt conforme cu standardele respective din industrie.
- Nivel de zgomot, vibraii, urme de uzură i grad de deteriorare normale. „Uzura” normală include, dar nu se limitează la, deteriorarea scaunelor din cauza uzurii sau abraziunii, uzura suprafeelor vopsite, autocolantelor sau zgârierea ferestrelor.

Piese

Piesele programate pentru a fi înlocuite în cadrul operaiunilor de întreinere necesare sunt acoperite de garanie pe perioada de timp până la momentul înlocuirii programate. Piesele înlocuite în cadrul acestei garanii sunt acoperite pe durata garaniei originale a produsului i devin proprietatea Toro. Toro va lua decizia finală dacă va repara orice piesă sau ansamblu existent sau o/îl va înlocui. Toro poate folosi piese remanufacturate pentru reparaii în perioada de garanie.

Garanie pentru baterii cu descărcare profundă i baterii litiu-ion

Există un număr total specificat de kilowai-oră pe care îi pot furniza bateriile cu descărcare profundă i bateriile litiu-ion pe durata lor de viaă. Tehnicile de utilizare, reîncărcare i întreinere pot prelungi sau reduce durata de viaă a bateriei. Pe măsură ce bateriile din acest produs se consumă, volumul de lucru util dintre intervalele de încărcare va scădea treptat, până când bateria se va uza complet. Înlocuirea bateriilor uzate, ca urmare a consumului normal, reprezintă responsabilitatea proprietarului produsului. Notă: (doar pentru bateriile litiu-ion): consultai garania bateriei pentru informaii suplimentare.

Garanie pe viaă a arborelui cotit (doar pentru modelul ProStripe 02657)

Mainile Prostripe, care sunt echipate cu un disc de frecare Toro original i tehnologie Blade Brake Clutch pentru sigurana arborelui cotit (ansamblu tehnologie Blade Brake Clutch (BBC) + disc de frecare integrat) ca echipament original i utilizate de cumpărătorul iniial în conformitate cu procedurile de operare i întreinere recomandate, au acoperire de garanie pe viaă împotriva îndoirii arborelui cotit al motorului. Mainile echipate cu aibe de frecare, unităi cu tehnologie Blade Brake Clutch (BBC) i alte astfel de dispozitive nu sunt acoperite de garania pe viaă a arborelui cotit.

Întreinerea este efectuată pe cheltuiala proprietarului

Reglarea motorului, lubrifierea, curăarea i lustruirea, înlocuirea filtrelor, a lichidului de răcire i finalizarea lucrărilor de întreinere recomandate fac parte din serviciile normale necesare pentru produsele Toro, efectuate pe cheltuiala proprietarului.

Condiii generale

Singura despăgubire în baza prezentei garanii constă în repararea de către un distribuitor sau furnizor autorizat Toro.

The Toro Company i Toro Warranty Company nu răspund pentru daunele indirecte, speciale sau secundare corelate cu utilizarea produsului Toro acoperit prin această garanie, inclusiv pentru orice costuri sau cheltuieli de furnizare a unor echipamente înlocuitoare sau a unor lucrări de service în timpul perioadelor rezonabile de defectare sau de neutilizare, în ateptarea efectuării reparaiilor în baza prezentei garanii. Cu excepia garaniei pentru emisii menionate mai jos, dacă este cazul, nu există altă garanie expresă. Toate garanţiile implicite privind vandabilitatea şi caracterul adecvat pentru o anumită utilizare se limitează la durata acestei garanţii exprese.

Unele ţări nu permit excluderea daunelor secundare sau speciale sau limitarea duratei unei garanţii implicite, aşadar este posibil ca excluderile i limităile de mai sus să nu se aplice în cazul dumneavoastră. Această garanţie vă oferă drepturi legale specifice şi este posibil să aveţi şi alte drepturi care variază în funcţie de ţară.

Notă privind garania pentru emisii

Sistemul de control al emisiilor din cadrul produsului dumneavoastră poate fi acoperit de o garanie separată, care îndeplinete cerinele stabilite de Agenia pentru protecia mediului din S.U.A. (U.S. Environmental Protection Agency - EPA) i/sau Consiliul pentru resursele atmosferice din California (California Air Resources Board - CARB). Limităile de ore menionate mai sus nu se aplică garaniei sistemului de control al emisiilor. Consultai Declaraia de garanie pentru controlul emisiilor motorului furnizată împreună cu produsul dumneavoastră sau inclusă în documentaia producătorului motorului.

Alte ări în afară de S.U.A. sau Canada

Clienii care au achiziionat produse Toro exportate din S.U.A. sau Canada trebuie să contacteze distribuitorul (centrul de service) Toro pentru a obine politicile privind garania pentru propria ară, provincie sau stat. Dacă nu suntei mulumit, din orice motiv, de serviciul distribuitorului sau întâmpinai dificultăi în obinerea informaiilor privind garania, contactai un centru de service autorizat Toro.

374-0253 Rev G