Form No. 3454-948 Rev A

TORO®

Count on it.

Manualul utilizatorului

Maşină de tuns iarba cu sistem Recycler®/colectare posterioară de categorie grea de 53 cm

Nr. model 22291—Nr. serie 402100000 şi Sus

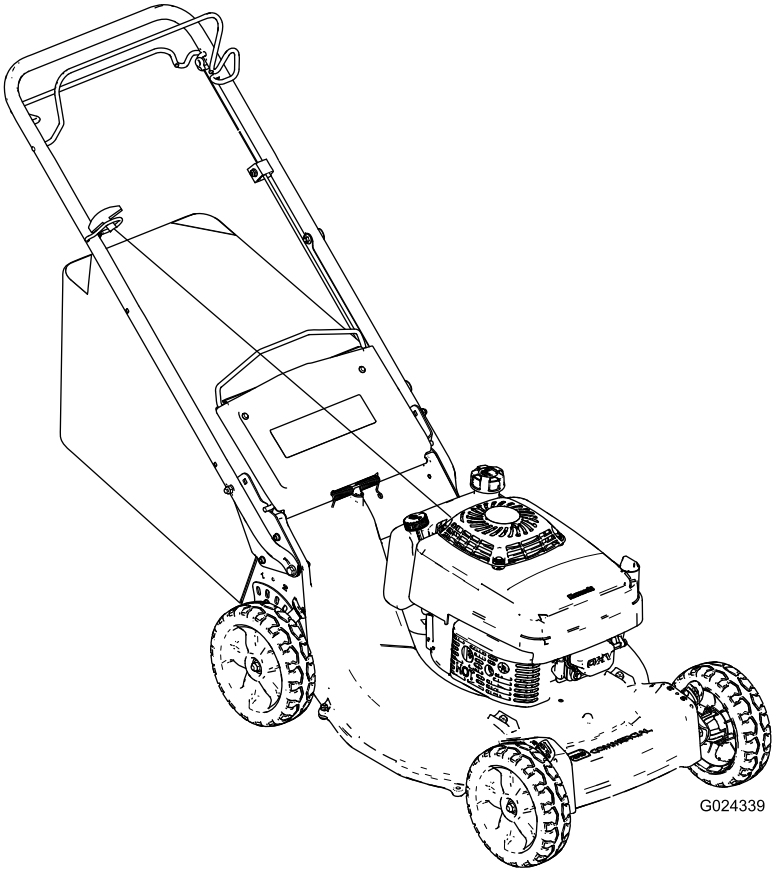

Înregistraţi-vă la www.Toro.com.
Instrucţiuni originale (RO)

CE UK CA

3454-948

Produsul respectă toate directivele europene relevante; pentru detalii, consultaţi Declaraţia de conformitate (DOC) separată specifică produsului.

Introducere

Această maşină de tuns iarba cu lamă rotativă este proiectată pentru a fi utilizată de proprietarii de reşedinţe sau de operatori profesionişti, angajaţi. Maina a fost proiectată în primul rând pentru tăierea ierbii de pe gazoane bine întreinute ale proprietăilor rezideniale i comerciale. Nu este concepută pentru peria de tăiere sau pentru utilizări agricole.

Citiţi cu atenţie aceste informaţii pentru a învăţa despre modul corespunzător de utilizare şi întreţinere a produsului şi pentru a evita rănirea personală şi deteriorarea produsului. Aveţi responsabilitatea de a utiliza produsul în mod corespunzător şi sigur.

Puteţi contacta Toro direct la www.Toro.com pentru informaţii despre produs şi accesorii, pentru ajutor privind căutarea unui distribuitor sau pentru înregistrarea produsului.

De fiecare dată când aveţi nevoie de service, piese originale Toro sau informaţii suplimentare, contactaţi un centru de service autorizat sau departamentul Servicii Clienţi Toro şi pregătiţi numărul de model sau de serie al produsului. Figura 1 indică locaţia numărului de model sau de serie pe produs. Scrieţi numerele în spaţiul furnizat.

Important: **Putei scana codul QR de pe autocolantul cu numărul de serie cu ajutorul unui smartphone sau al unei tablete pentru a accesa date despre garanie, piese i alte informaii despre produs.**

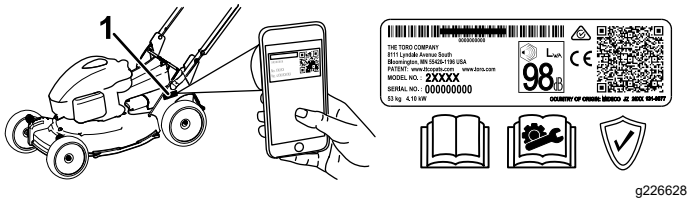

g226628

Figura 1

1. Plăcua cu modelul i numărul de serie

Nr. model _____

Nr. serie _____

Acest manual identifică potenialele pericole i conine mesaje de sigurană identificate prin simbolul de alertă de sigurană (Figura 2), semnalizând un pericol care poate cauza rănirea gravă sau moartea dacă nu respectai următoarele măsuri de precauie recomandate.

g000502

Figura 2

Simbolul de alertă de sigurană

Acest manual utilizează 2 cuvinte pentru a evidenţia informaţiile. **Important** atrage atenţia asupra informaţiilor mecanice speciale şi **Notă** accentuează informaţiile generale care necesită atenţie specială.

Cuplu brut sau net: Cuplul brut sau net al acestui motor a fost evaluat în laborator de către producătorul motorului în conformitate cu SAE (Society of Automotive Engineers – Societatea Inginerilor Auto) J1940 sau J2723. Deoarece sunt configurate pentru a îndeplini cerinţele privind siguranţa, emisiile şi operarea, cuplul real al motoarelor pentru clasa aceasta de maşini de tuns iarba pot fi semnificativ mai redus. Vă rugăm să consultai informaiile producătorului motorului incluse în volumul de livrare al mainii.

Nu modificai i nu dezactivai dispozitivele de sigurană ale mainii i verificai periodic funcionarea corectă a acestora. Nu încercai să reglai sau să modificai controlul turaiei motorului; acest lucru poate cauza o stare de funcionare nesigură, ducând la vătămări corporale.

© 2018—The Toro® Company
8111 Lyndale Avenue South
Bloomington, MN 55420

Contactaţi-ne la www.Toro.com.
Tipărit în SUA
Toate drepturile rezervate

Cuprins

Siguranţă în funcţionare 3
Sigurana generală 3
Decal-uri instrucţionale şi de siguranţă 4
Reglare 6
1 Montarea mânerului 6
2 Montarea cablului demarorului cu recul în ghidajul de cablu 8
3 Umplerea carterului cu ulei 8
4 Reglarea propulsiei automate 9
5 Asamblarea sacului pentru iarbă 9
Rezumat al produsului 10
Specificaţii 10
Înainte de utilizare 11
Sigurana înainte de utilizare 11
Umplerea rezervorului de combustibil 11
Verificarea nivelului uleiului de motor 12
Reglarea înălţimii de tăiere 12
În timpul utilizării 13
Sigurana în timpul utilizării 13
Pornirea motorului 13
Oprirea motorului 14
Operarea propulsiei automate 14
Reciclarea resturilor 14
Colectarea resturilor 15
Indicaţii de exploatare 16
După utilizare 17
Sigurana după utilizare 17
Curăarea sub mână 17
Întreţinere 19
Program(e) de întreţinere recomandat(e) 19
Siguranţă în timpul întreinerii 19
Lucrări de service pentru filtrul de aer 20
Schimbarea uleiului de motor 20
Service-ul bujiei 21
Reglarea propulsiei automate 21
Întreinerea lamei 22
Depozitare 25
Pregătirea sistemul de alimentare cu combustibil 25
Pregătirea motorului 25
Informaii generale 25
Scoaterea maşinii din starea de depozitare 25
Înlăturarea defecţiunilor 26

Siguranţă în funcţionare

Această mână a fost proiectată în conformitate cu standardul EN ISO 5395:2013.

Utilizarea sau întreţinerea necorespunzătoare a acestei maşini poate cauza accidentări. Pentru a reduce potenialul de rănire, respectai aceste instruciuni de siguranţă.

Pentru siguranţă maximă, cea mai bună performanţă i pentru a obine cunotine despre produs, este esenial ca dumneavoastră i orice alt operator al mainii de tuns iarba să citii i să înelegei coninutul acestui manual înainte de punerea în funcţiune a motorului. Acordaţi atenţie deosebită simbolului de alertă privind siguranţa (Figura 2), care înseamnă Atenţie, Avertisment sau Pericol. Citii i înelegei instruciunea deoarece se referă la siguranţă. Nerespectarea acestei instrucţiuni poate cauza accidente.

Sigurana generală

Acest produs poate provoca răni la nivelul mâinilor sau picioarelor i poate arunca obiecte. Urmai întotdeauna instruciunile de siguranţă pentru a evita rănirea gravă.

Utilizarea acestui produs în alte scopuri decât cele intenionate poate fi periculoasă pentru dumneavoastră i pentru alte persoane.

- Citii, înelegei i urmai instruciunile i avertismentele din *Manualul utilizatorului* i de pe mână i accesorii înainte de a porni motorul.
- Nu inei mâinile sau picioarele în apropierea pieselor aflate în micare sau sub mână. Staţi la distanţă de orice gură de descărcare.
- Nu utilizaţi maşina fără toate apărătoarele şi alte dispozitive de protecţie montate şi funcţionând pe aceasta.
- ineţi trecătorii i copiii la o distanţă sigură faţă de maşină. Nu lăsaţi copii să utilizeze maşina. Utilizarea mainii va fi efectuată doar de persoane responsabile, instruite, familiarizate cu instruciunile i apte din punct de vedere fizic.
- Înainte de efectuarea lucrărilor de service, alimentare sau desfundare a mainii, oprii maina, oprii motorul i ateptai până când se opresc toate piesele mobile.

Utilizarea sau întreţinerea necorespunzătoare a acestei maşini poate cauza accidentări. Pentru a reduce riscul de accidentare, respectaţi aceste instrucţiuni de siguranţă şi acordaţi întotdeauna atenţie simbolului de alertă privind siguranţa, care înseamnă Atenţie, Avertisment sau Pericol – instrucţiune

privind siguranţa personală. Nerespectarea acestor instrucţiuni poate cauza vătămări corporale sau moartea.

Putei găsi informaii suplimentare despre siguranţă, acolo unde este necesar, pe parcursul acestui manual.

Decal-uri instrucţionale şi de siguranţă

Important: **Autocolantele de siguranţă şi cu instrucţiuni sunt localizate lângă zonele cu potenţial pericol. Înlocuiţi autocolantele deteriorate.**

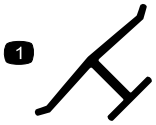

decaloemmarkt

Marca producătorului

1. Această marcă indică faptul că lama este identificată ca piesă ce provine de la producătorul original al mainii.

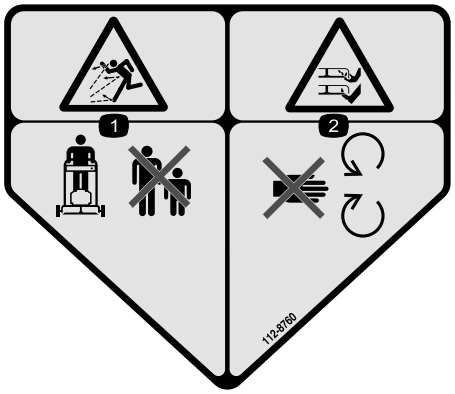

decal112-8760

112-8760

1. Pericol de aruncare a obiectelor – inei alte persoane la o distană sigură faă de maină.
2. Pericol de tăiere/desprindere a mâinilor sau picioarelor – păstrai distana faă de piesele mobile.

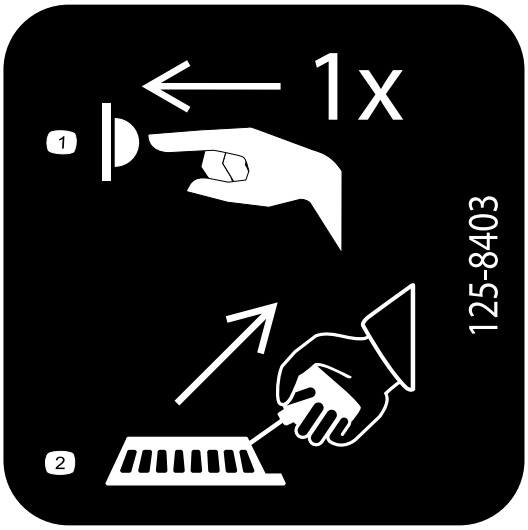

decal125-8403

125-8403

Unităi Kawasaki cu excepia BBC

1. Împingeţi pistonul o dată.
2. Tragei mânerului demarorului cu recul.

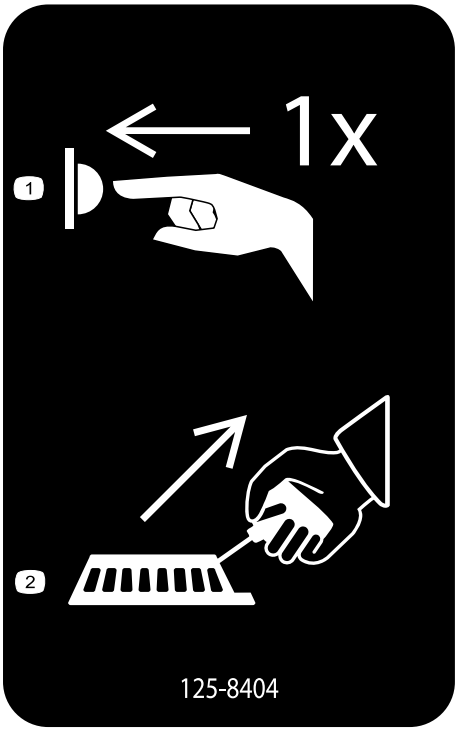

decal125-8404

125-8404

1. Împingeţi pistonul o dată.
2. Tragei mânerului demarorului cu recul.

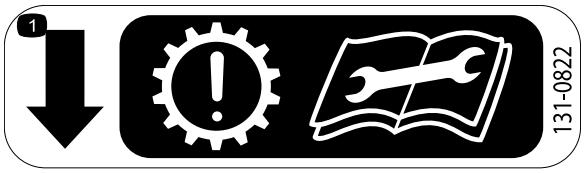

decal131-0822

131-0822

1. Propulsie automată—Atenie; uzura prematură a transmisiei poate apărea în cazul în care cureaua este supratensionată; înainte de efectuarea lucrărilor de service i întreinere, citii *Manualul operatorului*.

---

decal116-7583

116-7583

1. Avertisment – citii *Manualul operatorului*. Nu operai această mină dacă nu suntei instruit în acest sens.
2. Pericol de aruncare a obiectelor – inei alte persoane la o distană sigură faă de mină.
3. Pericol de obiecte proiectate – nu operai maina fără montarea capacului pentru evacuarea posterioară sau a sacului.
4. Pericol de tăiere/desprindere a mâinilor sau picioarelor, lama mainii de tuns iarba – păstrai distana faă de piesele mobile; lăsai toate proteciile montate.
5. Avertisment – purtai căti pentru protecia auzului.
6. Pericol de tăiere/desprindere a mâinilor sau picioarelor, lama mainii de tuns iarba – nu operai maina în sus i în jos pe pante; operai maina dintr-o parte în alta a pantei; opriţi motorul înainte de a părăsi poziţia de operare – îndepărtai toate obiectele care ar putea fi proiectate de mină; i privii înapoi atunci când vă deplasai cu spatele.

Reglare

Părţi cu ajustaj larg

Verificaţi în tabelul de mai jos dacă toate piesele au fost trimise.

Procedură	Descriere	Cant.	Folosinţă
1	Mâner urub cu cap hexagonal (5/16 x 1½") urub de fixare (5/16 x 1½") Piuliţă cu guler (5/16")	1 2 2 4	Montaţi mânerul.
2	Nu s-au solicitat piese.	–	Montaţi cablul demarorului cu recul în ghidajul de cablu.
3	Nu s-au solicitat piese.	–	Umpleţi carterul cu ulei.
4	Nu s-au solicitat piese.	–	Reglai propulsia automată.
5	Nu s-au solicitat piese.	–	Asamblai sacul pentru iarbă.

Important: **Îndepărtai i eliminai folia de protecie din plastic folosită pentru a acoperi motorul, precum i orice alte elemente din plastic sau ambalaje de pe maină.**

Notă: Determinaţi partea stângă şi dreaptă a maşinii din poziţia de operare normală.

1

Montarea mânerului

Piese solicitate pentru această procedură:

1	Mâner
2	urub cu cap hexagonal (5/16 x 1½")
2	urub de fixare (5/16 x 1½")
4	Piuliţă cu guler (5/16")

Procedură

1. Îndepărtai apărătoarea cablului de la mâner (Figura 3) prin îndepărtarea celor 2 uruburi de fixare i a celor 2 contrapiulie care fixează apărătoarea cablului pe mâner.

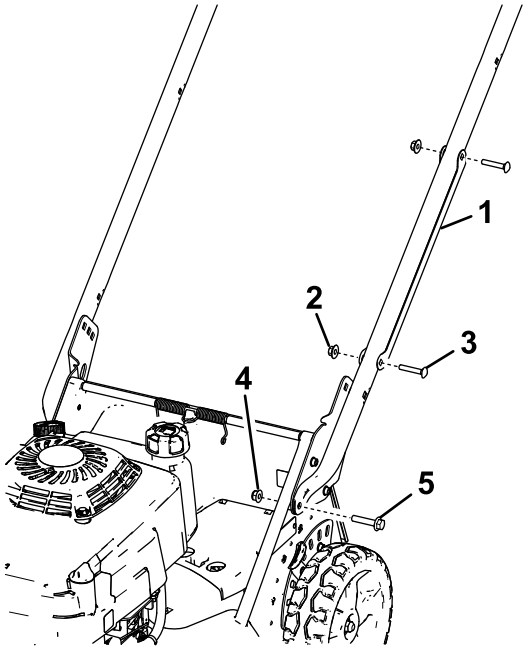

g024341

g024341

Figura 3

1. Apărătoare cablu
2. Contrapiuliă (2)
3. urub de fixare – ¼ x 1½" (2)
4. Piuliţă cu guler – 5/16" (2)
5. urub cu cap hexagonal – 5/16 x 1½" (2)

Notă: Păstrai apărătoarea, uruburile de fixare i contrapiuliele, astfel încât să le putei monta pe mâner mai târziu în această procedură.

2. Montai capetele mânerului la carcasa mainii de tuns iarba utilizând 2 uruburi cu guler i cap

hexagonal (5/16 x 1½") i 2 piuliţele cu guler (5/16") aa cum este indicat în Figura 3.

3. Setai maina la înălimea de tăiere dorită; consultai Reglarea înălţimii de tăiere (Pagină 12).

4. Amplasai cablurile de comandă între punte i mâner pentru a le proteja împotriva deteriorării (Figura 4).

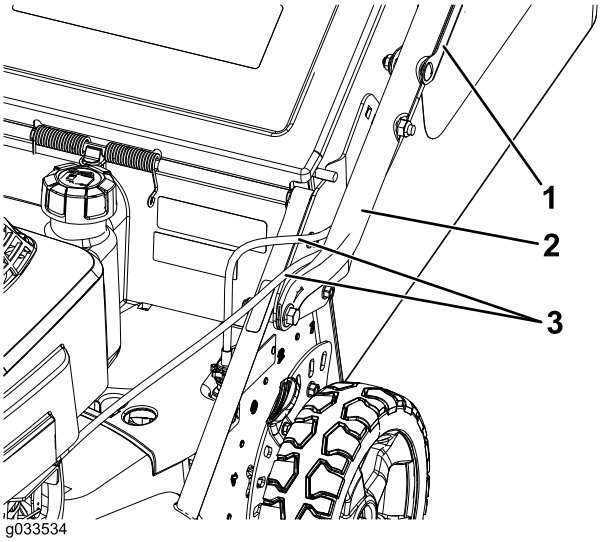

g033534

Figura 4

1. Apărătoare cablu
2. Mâner
3. Cablu (cabluri)

5. Stai în poziia de operare pentru a determina înălimea mânerului care este cea mai confortabilă pentru dumneavoastră (Figura 5).

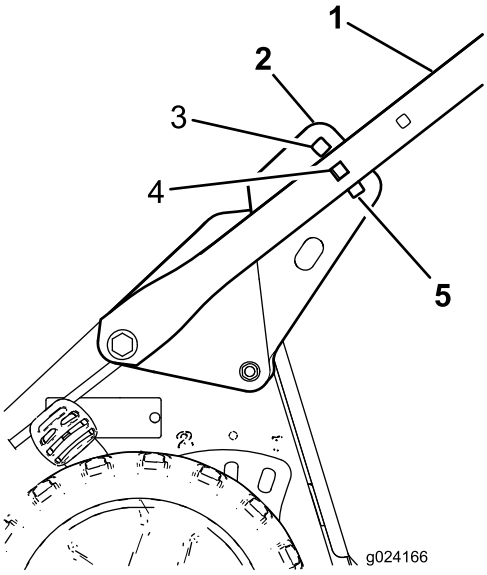

g024166

Figura 5

1. Mâner
2. Suport mâner (2)
3. Înălime maximă a mânerului
4. Înălime medie a mânerului
5. Înălime minimă a mânerului

6. Fixai mânerul pe suporii acestuia la înălimea dorită a mânerului utilizând 2 uruburi cu guler i cap hexagonal (5/16 x 1½") i 2 piuliţele cu guler (5/16") aa cum este indicat în Figura 6.

Important: **Asigurai-vă că capetele uruburilor sunt pe interiorul mânerului i că piuliele sunt pe exteriorul acestuia.**

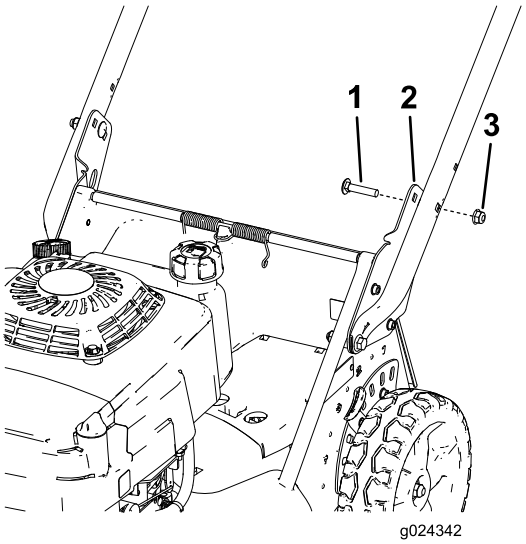

g024342

Figura 6

1. urub de fixare – 5/16 x 1½" (2)
2. Suport mâner (2)
3. Piuliţă cu guler – 5/16" (2)

7. Poziionai apărătoarea cablului pe mâner **cu cablul (cablurile) în interiorul apărătorii** i fixai apărătoarea pe mâner cu cele 2 uruburi de fixare i cele 2 contrapiulie pe care le-ai îndepărtat anterior (Figura 3).

   Important: **Asigurai-vă că nu prindei cablul (cablurile) de mâner atunci când montai apărătoarele de cablu.**

2

Montarea cablului demarorului cu recul în ghidajul de cablu

Nu s-au solicitat piese

Procedură

Important: **Pentru a porni motorul uor i în sigurană de fiecare dată când utilizai maina, montaţi cablul demarorului cu recul în ghidajul de cablu.**

inei bara de comandă pentru lamă pe mânerul superior i tragei cablul demarorului cu recul prin ghidajul cablului de pe mâner (Figura 7).

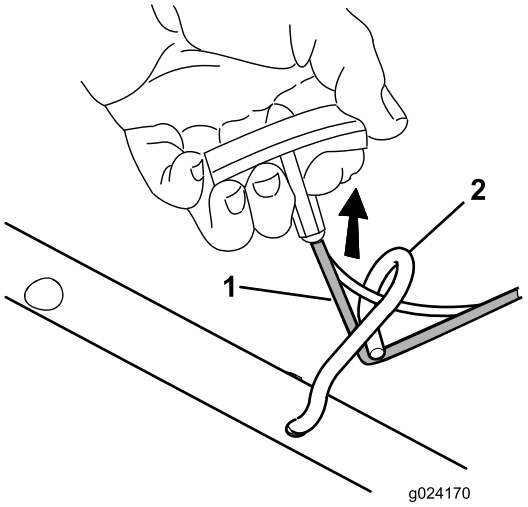

g024170

Figura 7

1. Cablu demaror cu recul
2. Ghidaj de cablu

3

Umplerea carterului cu ulei

Nu s-au solicitat piese

Procedură

Important: **Maşina dumneavoastră nu este furnizată cu ulei în motor. Înainte de a porni motorul, umpleţi-l cu ulei.**

Specificaii ulei de motor

Capacitate ulei de motor	0,65 l
Vâscozitate ulei	Ulei detergent SAE 30 sau SAE 10W-30
Clasificare de service API	SJ sau superioară

1. Deplasai maina pe o suprafaă plană.
2. Scoatei joja rotind capacul în sens invers acelor de ceasornic i trăgându-l (Figura 8).

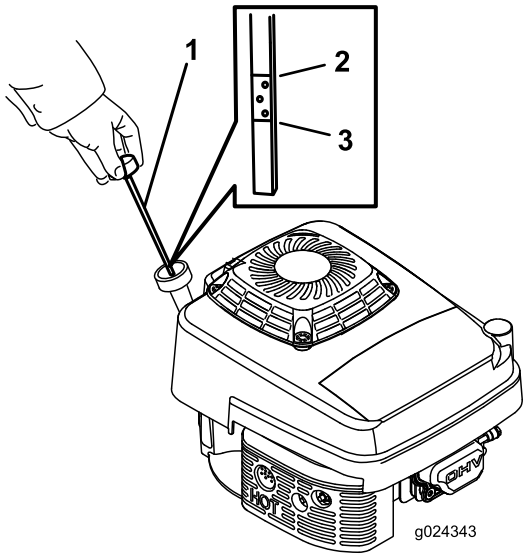

g024343

Figura 8

1. Jojă
2. Complet
3. Adăugare

3. Turnai cu grijă în tubul de umplere cu ulei o cantitate de aproximativ ¾ din capacitatea motorului.
4. Ateptai 3 minute ca uleiul să se aeze în motor.
5. tergei joja cu o lavetă curată.
6. Introducei joja în tubul de umplere cu ulei, apoi îndepărtai joja.
7. Verificaţi nivelul de ulei indicat pe jojă (Figura 8).

- Dacă nivelul de ulei indicat de joză este prea scăzut, turnai cu grijă o cantitate mică de ulei în tubul de umplere, ateptai 3 minute i repetai paii 5 – 7 până când nivelul de ulei indicat pe joză este corect.
- Dacă nivelul de ulei indicat pe joză este prea ridicat, îndepărtai excesul de ulei până când acest nivel va fi corect; consultai Schimbarea uleiului de motor (Pagină 20).

Important: **Dacă nivelul de ulei din motor este prea scăzut sau prea ridicat i pornii motorul, este posibil să defectai maina.**

8. Instalai joja în siguranță în tubul de umplere cu ulei.

4

Reglarea propulsiei automate

Nu s-au solicitat piese

Procedură

Important: **Trebuie să reglaţi cablul pentru propulsia automată înainte de a utiliza maşina pentru prima dată. Consultai 4 Reglarea propulsiei automate (Pagină 9).**

5

Asamblarea sacului pentru iarbă

Nu s-au solicitat piese

Procedură

1. Glisaţi sacul pentru iarbă pe cadru, în modul prezentat în Figura 9.

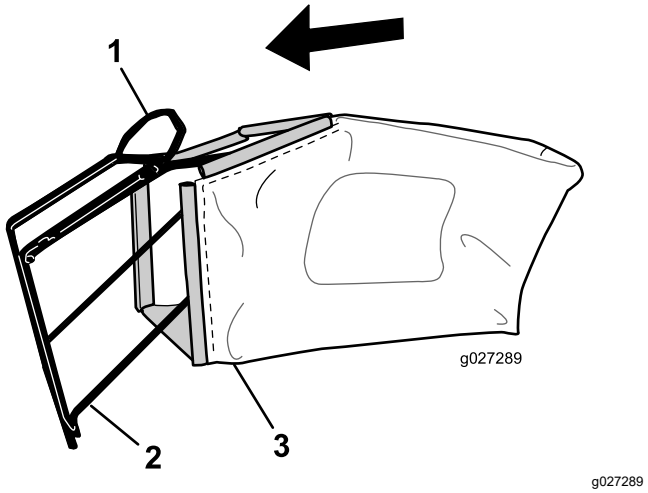

Figura 9

1. Mâner
2. Cadru
3. Sac pentru iarbă

Notă: Nu glisaţi sacul peste mâner (Figura 9).

2. Prindei canalul de la partea de jos a sacului pe partea inferioară a cadrului (Figura 10).

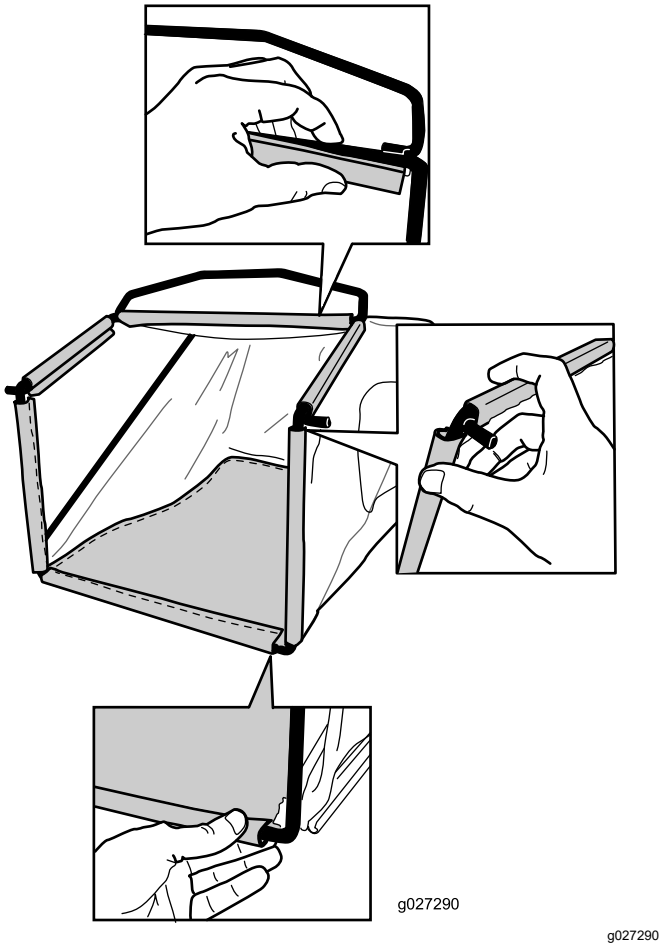

Figura 10

3. Prindei canalele de la partea de sus i pările laterale ale sacului pe partea superioară i, respectiv, pe pările laterale ale cadrului (Figura 10).

Rezumat al produsului

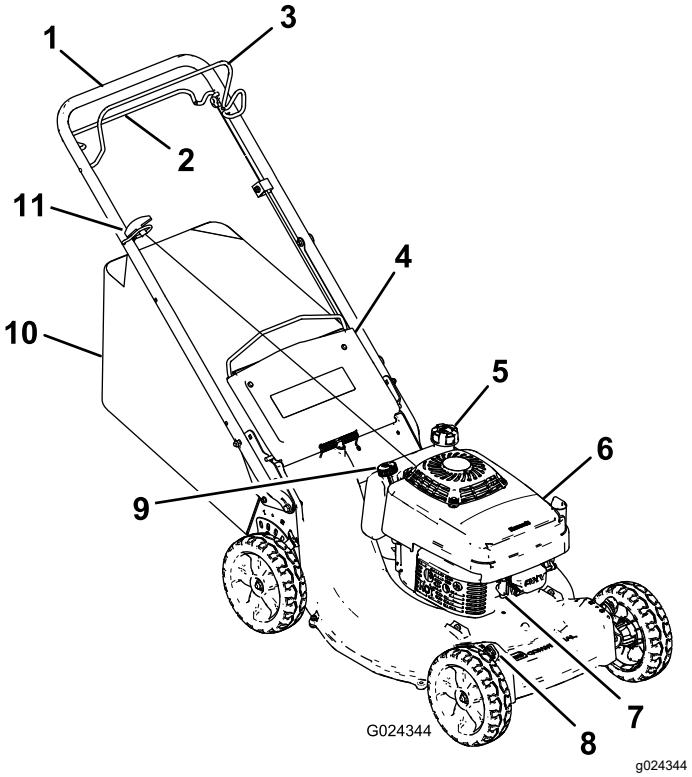

Figura 11

1. Mâner
2. Bară pentru propulsia automată
3. Bară de comandă pentru lamă
4. Trapă spate
5. Capac rezervor de combustibil
6. Filtru de aer
7. Bujie
8. Manetă înălime de tăiere (4)
9. Tub de umplere cu ulei/jojă de ulei
10. Sac pentru iarbă
11. Mâner demaror cu recul

Specificaţii

Model	Greutate	Lungime	Lăime	Înălime
22291	56 kg	161 cm	55 cm	88 cm

Operare

Înainte de utilizare

Sigurana înainte de utilizare

Sigurana generală

- Familiarizai-vă cu utilizarea în siguranță a echipamentului, comenzile de operare i indicatoarele de siguranță.
- Verificai dacă toate proteciile i dispozitivele de siguranță, precum deflectoarele i/sau dispozitivul de adunat iarbă, sunt la locul lor i funcionează corect.
- Verificai întotdeauna maina pentru a vă asigura că lama, uruburile lamei i ansamblul lamei nu sunt uzate sau deteriorate.
- Inspectai zona în care vei utiliza maina i îndepărtai toate obiectele care ar putea obstruciona utilizarea mainii sau pe care le-ar putea proiecta maina.
- Reglarea înălimii de tăiere vă poate aduce în contact cu lama în micare, provocând răni grave.
  - Oprii motorul, scoatei cheia (doar modelul cu pornire electrică) i ateptai până ce se opresc toate piesele mobile.
  - Nu introducei degetele sub carcasă în timp ce reglai înălimea de tăiere.

Măsuri de siguranță pentru combustibil

- Combustibilul este extrem de inflamabil şi exploziv. Un incendiu sau o explozie cauzată de combustibil vă poate arde pe dumneavoastră şi pe cei din jur i poate cauza pagube materiale.
  - Pentru a preveni o încărcare statică din cauza aprinderii combustibilului, plasaţi recipientul şi/sau maşina direct pe sol înainte de umplere, nu pe un vehicul sau obiect.
  - Umplei rezervorul de combustibil într-un spaiu deschis, cu motorul rece. tergei orice urmă de combustibil scurs.
  - Nu manipulaţi combustibilul când fumaţi sau în apropierea unei flăcări deschise sau a scânteilor.
  - Nu îndepărtai buonul rezervorului i nu umplei rezervorul de combustibil în timp ce motorul este pornit sau fierbinte.
  - Dacă vărsai combustibil, nu încercai să pornii motorul. Evitai crearea unei surse de aprindere până la disiparea vaporilor de combustibil.
  - Depozitaţi combustibilul într-un rezervor corespunzător şi nu îl lăsaţi la îndemâna copiilor.
- Combustibilul este dăunător sau fatal dacă este înghiit. Expunerea pe termen lung la vapori poate provoca răni grave i îmbolnăviri.
  - Evitai inspirarea pe termen lung a vaporilor.
  - inei mâinile i faa departe de duză i de deschiderea rezervorului de combustibil.
  - inei combustibilul departe de ochi i piele.

Umplerea rezervorului de combustibil

⚠ PERICOL

Benzina este extrem de inflamabilă şi explozivă. Un incendiu sau o explozie cauzată de benzină vă poate arde pe dumneavoastră şi pe cei din jur.

- **Pentru a preveni o încărcare statică din cauza aprinderii benzinei, plasaţi recipientul şi/sau maşina direct pe sol înainte de umplere, nu pe un vehicul sau obiect.**
- **Umpleţi rezervorul în exterior când motorul este rece. Ştergeţi lichidele vărsate.**
- **Nu manipulaţi benzina când fumaţi sau în apropierea unei flăcări deschise sau a scânteilor.**
- **Depozitaţi benzina într-un rezervor de combustibil corespunzător şi nu o lăsaţi la îndemâna copiilor.**

- Pentru rezultate optime utilizai numai benzină curată, proaspătă (să nu fie mai veche de 30 de zile), fără plumb cu o cifră octanică de 87 sau mai mare (metodă de clasificare (R+M)/2).
- Este acceptabil combustibilul oxigenat cu până la 10% etanol sau 15% MTBE, concentraie volumică.
- **Etanol**: benzina cu până la 10% etanol sau 15% MTBE (metil ter butil eter) concentraie volumică este un combustibil acceptabil. Etanolul i MTBE nu sunt acelai lucru. Nu este aprobată utilizarea benzinei cu 15% etanol (E15) concentraie volumică. **Nu utilizai niciodată benzină care conine mai mult de 10% etanol, concentraie volumică**; astfel, E15 (conine 15% etanol), E20 (conine 20% etanol) sau E85 (conine până la 85% etanol). Utilizarea unei benzine neaprobate poate cauza probleme de performanţă şi/sau deteriorări ale motorului, care este posibil să nu fie acoperite de garanţie.

- **Nu** utilizaţi benzină cu conţinut de metanol.
- **Nu** depozitai combustibil în rezervorul de combustibil sau în recipientele de combustibil de-a lungul iernii decât dacă este utilizat un stabilizator de combustibil.
- **Nu** adăugai ulei în benzină.

Important: **Pentru a reduce problemele de pornire, adăugai stabilizator de combustibil la benzină pentru toate anotimpurile. Amestecai stabilizatorul cu benzina de mai puin de 30 de zile.**

Notă: Capacitatea rezervorului de combustibilul este de 1,8 l.

Verificarea nivelului uleiului de motor

1. Deplasai maina pe o suprafaă plană.
2. Scoatei joja rotind capacul în sens invers acelor de ceasornic i trăgându-l (Figura 12).

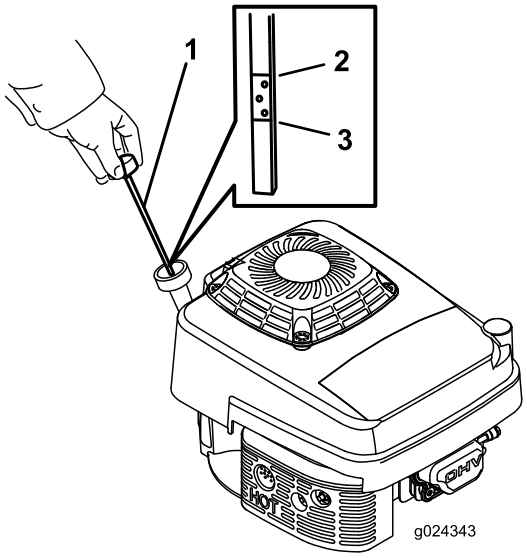

g024343

Figura 12

1. Jojă
2. Complet
3. Adăugare

3. tergei joja cu o lavetă curată.
4. Introducei joja în tubul de umplere cu ulei, dar nu o înurubai, apoi îndepărtai joja.
5. Verificaţi nivelul de ulei indicat pe jojă (Figura 12).
   - Dacă nivelul de ulei indicat de jojă este prea scăzut (Figura 12), turnai cu grijă o cantitate mică de ulei detergent SAE 30 sau SAE 10W-30 în tubul de umplere, ateptai 3 minute i repetai paii 3 – 5 până când nivelul de ulei indicat pe jojă este corect.
   - Dacă nivelul de ulei indicat pe jojă este prea ridicat (Figura 12), îndepărtai excesul de ulei până când acest nivel va fi corect; consultai Schimbarea uleiului de motor (Pagină 20).

   Important: **Dacă nivelul de ulei din motor este prea scăzut sau prea ridicat i pornii motorul, este posibil să defectai maina.**
6. Instalai joja în sigurană în tubul de umplere cu ulei.

Reglarea înălţimii de tăiere

Putei modifica înălimea de tăiere la fiecare roată ajustând maneta pentru înălimea de tăiere. Înălimile de tăiere sunt 25 mm, 38 mm, 51 mm, 64 mm, 76 mm, 89 mm, 102 mm, 114 mm.

⚠ PERICOL

Reglarea manetelor pentru înălimea de tăiere vă poate aduce mâinilor în contact cu o lamă aflată în micare, ceea ce cauza vătămări grave.

- **Oprii motorul i aşteptaţi oprirea oricărei micări înainte de a regla înălimea de tăiere.**
- **Nu introducei degetele sub carcasă în timp ce reglai înălimea de tăiere.**

1. Tragei maneta pentru înălimea de tăiere spre roată (Figura 13) i deplasai maneta la setarea dorită.

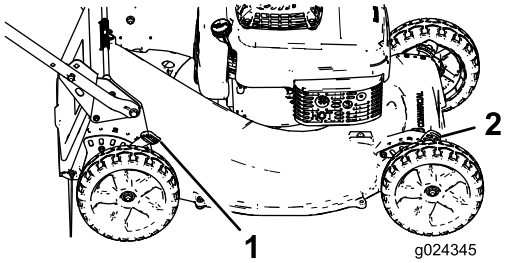

g024345

Figura 13

1. Manetă pentru înălimea de tăiere spate (2)
2. Manetă pentru înălimea de tăiere faă (2)

2. Eliberai maneta pentru înălimea de tăiere i aezai-o bine în canelură.
3. Reglai toate roile la aceeai înălime de tăiere.

În timpul utilizării

Sigurana în timpul utilizării

Sigurana generală

- Purtai îmbrăcăminte adecvată, inclusiv ochelari de protecie; pantaloni lungi; încălăminte antiderapantă i solidă i căti pentru protecia auzului. Strângei la spate părul lung i nu purtai îmbrăcăminte largă sau bijuterii.
- Nu utilizaţi maşina dacă suntei bolnav, obosit sau sub influena alcoolului sau a drogurilor.
- Lama este ascuită; contactul cu lama poate rezulta în vătămări corporale grave. Oprii motorul, scoatei cheia din contact (doar modelul cu pornire electrică) i ateptai oprirea tuturor pieselor în micare înainte de a părăsi poziia de operare.
- Atunci când eliberai bara de comandă a lamei, motorul ar trebui să se oprească iar lama ar trebui să se oprească în maxim 3 secunde. În caz contrar, încetai imediat utilizarea mainii i contactai un centru de service autorizat.
- inei alte persoane, în special copii, departe de aria de funcionare a mainii. Oprii maina dacă în zonă pătrunde orice persoană.
- Privii întotdeauna jos i în spate înainte de a deplasa maina cu spatele.
- Operai maina doar în condiii de vizibilitate bună i în condiii meteo corespunzătoare. Nu utilizaţi maşina dacă există riscul unor descărcări electrice.
- Iarba udă sau frunzele pot provoca vătămări grave dacă alunecai i intrai în contact cu lama. Evitai să tundei iarba în condiii umede.
- Apropiai-vă cu mare atenie de curbele fără vizibilitate, tufiuri, copaci sau alte obiecte care vă pot bloca vizibilitatea.
- Avei grijă la gropi, anuri, denivelări, pietre sau alte obiecte ascunse. Terenul denivelat poate cauza răsturnarea mainii sau vă poate face să vă pierdei echilibrul sau stabilitatea.
- Dacă maina se lovete de un obiect sau începe să vibreze, oprii motorul imediat, scoatei cheia din contact (dacă este disponibilă), ateptai până ce toate piesele mobile se opresc, deconectaţi cablul de la bujie i verificai dacă maina are deteriorări. Efectuai reparaiile necesare înainte de a o utiliza din nou.
- Înainte de a părăsi poziia de operare, opriţi motorul, scoateţi cheia din contact (doar modelul cu pornire electrică) şi aşteptaţi oprirea tuturor pieselor mobile.
- Dacă motorul rulează, toba de eapament va fi fierbinte i vă poate provoca arsuri grave. Păstrai distana faă de toba de eapament fierbinte.
- Verificai frecvent componentele dispozitivului de adunat iarbă i jgheabul de evacuare pentru a descoperi orice uzură sau deteriorare i înlocuii-le cu piesele recomandate de producător, atunci când este necesar.
- Utilizai doar accesorii i dispozitive de ataare aprobate de The Toro® Company.

Sigurana în pantă

- Tundei iarba de-a lungul pantelor; niciodată în sus sau în jos. Acordaţi foarte mare atenţie la schimbarea direcţiei pe pante.
- Nu tundei iarba pe pantele foarte abrupte. Stabilitatea necorespunzătoare poate provoca un accident prin alunecare i cădere.
- Tundei iarba cu atenie în apropierea pantelor abrupte, anurilor sau terasamentelor.

Pornirea motorului

1. Conectai cablul la bujie.
2. Apăsaţi ferm pistonul (Figura 14), ţinându-l timp de o secundă.

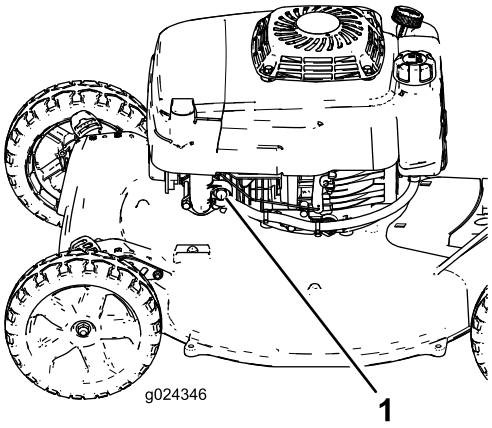

g024346

Figura 14

1. Piston

3. Tragei bara de comandă pentru lamă către mânerul superior i meninei-o în poziie (Figura 15).

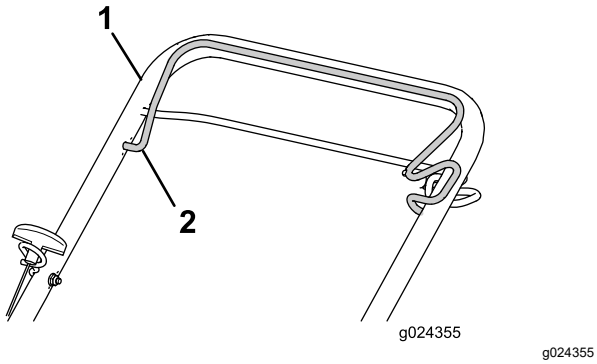

Figura 15

1. Mâner superior
2. Bară de comandă pentru lamă

4. Tragei uor mânerul demarorului cu recul până când simii că opune rezistenă, apoi tragei-l brusc i lăsai-l să se întoarcă încet la ghidajul de cablu de pe mâner.

   Notă: Dacă motorul nu pornete, repetai paii 2 – 4.

Oprirea motorului

Interval de service: Înainte de fiecare folosinţă sau zilnic—Asigurai-vă că motorul se oprete în termen de 3 secunde după eliberarea barei de comandă pentru lamă.

Pentru a opri motorul, eliberai bara de comandă pentru lamă.

Important: **Atunci când eliberai bara de comandă pentru lamă, atât motorul, cât i lama ar trebui să se oprească în maxim 3 secunde. Dacă nu se opresc corespunzător, încetai imediat utilizarea mainii i contactai un centru de service autorizat.**

Operarea propulsiei automate

- **Pentru a cupla propulsia – automată:** tragei bara pentru propulsia automată către mâner i inei-o strâns (Figura 16).

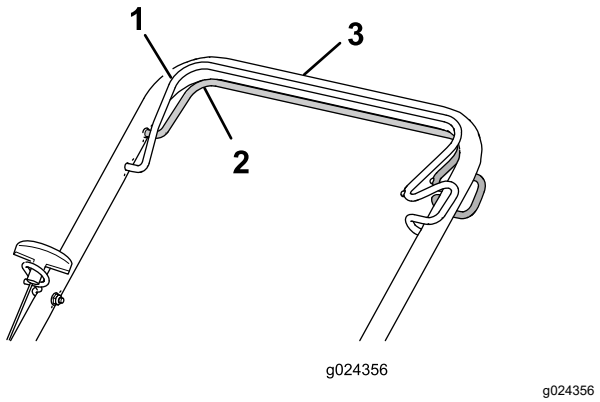

Figura 16

1. Bară de comandă pentru lamă (ilustrată cuplată)
2. Bară pentru propulsia automată
3. Mâner superior

Notă: Viteza de propulsie maximă este fixă. Pentru a reduce viteza, mării spaiul dintre bara pentru propulsia – automată i mâner.

- **Pentru a decupla bara pentru propulsia automată:** eliberai bara acesteia.

  Notă: Maina este prevăzută cu ambreiaje pentru mers liber, care fac mai uor să tragei maina spre dumneavoastră. Pentru a decupla ambreiajele, este nevoie să împingei maina în faă aproximativ 2,5 cm sau mai mult, după ce eliberai bara pentru propulsia automată.

Reciclarea resturilor

Această mină este pregătită din fabrică să recicleze resturile iarbă i de frunze pentru gazon. Pentru a pregăti maina pentru reciclare:

- Dacă sacul pentru iarbă este montat pe mină, îndepărtai-l; consultai Îndepărtarea sacului pentru iarbă (Pagină 15).
- În cazul în care capacul de evacuare posterioară nu este montat, prindei-l de mâner, ridicai deflectorul din spate i introducei-l în jgheabul de evacuare posterioară până când elementul de fixare se blochează în poziie (Figura 17).

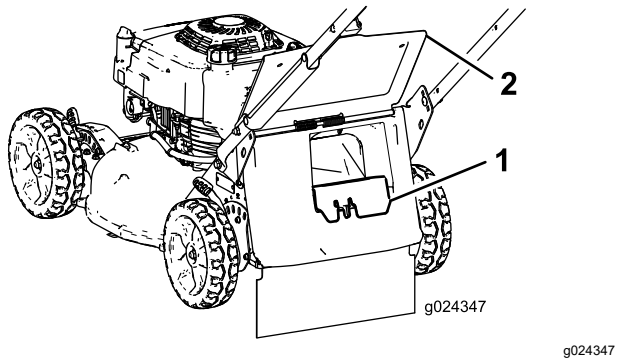

Figura 17

1. Capac evacuare posterioară
2. Deflector spate

⚠ ATENŢIE

Utilizarea mainii pentru a recicla resturile de iarbă fără a avea capacul montat prezintă pericolul proiectării obiectelor către dumneavoastră sau trecători. De asemenea, poate apărea contactul cu lamele. Obiectele proiectate sau contactul cu lama pot provoca vătămări grave sau decesul.

Avei grijă, capacul de evacuare posterioară trebuie să fie în poziie înainte de a recicla resturile de iarbă. Nu cuplai niciodată lamele fără capacul de evacuare posterioară sau fără sacul pentru iarbă montate la mină.

Colectarea resturilor

Folosii sacul pentru iarbă atunci când dorii să colectai resturile de iarbă i de frunze de pe gazon.

⚠ ATENŢIE

Un sac pentru iarbă uzat ar putea permite proiectarea pietrelor de mici dimensiuni sau a unor reziduuri similare spre dumneavoastră sau trecători, rezultând în vătămări corporale grave sau deces.

Verificai frecvent starea sacului pentru iarbă. Dacă este deteriorat, montai un sac de schimb nou Toro.

⚠ ATENŢIE

Lamele sunt ascuite; contactul cu lamele poate rezulta în vătămări corporale grave.

Oprii motorul i aşteptaţi oprirea tuturor pieselor mobile înainte de a părăsi poziţia de operare.

Montarea sacului pentru iarbă

1. Oprii motorul i ateptai până la oprirea tuturor pieselor mobile.
2. Ridicai i meninei ridicat deflectorul spate (Figura 18).

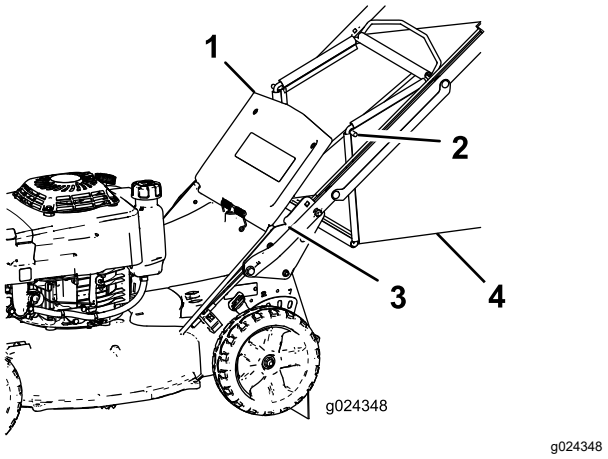

Figura 18

1. Deflector spate
2. Capăt tijă sac (2)
3. Canelură (2)
4. Sac pentru iarbă

3. Îndepărtai capacul evacuării posterioare prin împingerea înăuntru cu degetul a clichetului i îndepărtarea capacului de pe mină (Figura 17).
4. Instalai capetele tijei sacului în canelurile de la baza mânerului i deplasai sacul înainte i înapoi, pentru a vă asigura că ai fixat capetele tijei sacului pe pările inferioare ale celor două caneluri (Figura 18).
5. Coborâi deflectorul spate până se sprijină pe sacul pentru iarbă.

Îndepărtarea sacului pentru iarbă

⚠ PERICOL

Maina poate proiecta resturile de iarbă i alte obiecte printr-o deschizătură de pe carcasa mainii. Obiectele proiectate cu suficientă foră pot provoca vătămări corporale grave sau decesul dumneavoastră sau trecătorilor.

- **Nu îndepărtai niciodată sacul pentru iarbă pentru ca apoi să pornii motorul fără capacul de evacuare montat la mină.**
- **Nu deschidei niciodată deflectorul spate al mainii atunci când este în funciune motorul.**

1. Oprii motorul i ateptai până la oprirea tuturor pieselor mobile.

2. Ridicai deflectorul spate.
3. Scoatei tija sacului pentru iarbă din canelurile de la baza mânerului (Figura 18).
4. Montai capacul de evacuare; consultai Reciclarea resturilor (Pagină 14).
5. Coborâi deflectorul spate.

Indicaţii de exploatare

Recomandări generale

- Consultai instruciunile de sigurană i citii cu atenie acest manual înainte de a utiliza maina.
- Curăai zona de bee, pietre, sârmă, ramuri i alte resturi pe care lama le-ar putea lovi i proiecta.
- inei pe oricine, în special copiii i animalele de companie la distană de zona de utilizare.
- Evitai lovirea copacilor, a pereilor, bordurilor sau a altor obiecte solide. Nu tundei iarba trecând în mod voluntar peste obiecte.
- Dacă maina se lovete de un obiect sau începe să vibreze, oprii motorul imediat, deconectaţi cablul bujiei i verificai dacă maina este deteriorată.
- Meninei **lama ascuită** pe tot parcursul sezonului de tundere a ierbii. Îndepărtai periodic, prin polizare, crestăturile de pe lamă.
- Înlocuii lama, atunci când este necesar, cu o lamă de schimb originală Toro.
- Tăiai iarba sau frunzele doar dacă sunt uscate. Iarba i frunzele ude au tendina de a se aduna în cadrul curii i pot cauza blocarea mainii sau calarea motorului.

⚠ ATENŢIE

Iarba udă sau frunzele pot provoca vătămări grave dacă alunecai i intrai în contact cu lama.

Tăiai iarba doar dacă este uscată.

- Curăai sub mină după fiecare tundere a ierbii; consultai Curăarea sub mină (Pagină 17).
- Meninei motorul în stare bună de funcionare.
- Curăai frecvent filtrul de aer. Mulcirea provoacă mai multe reziduuri i praf, care colmatează filtrul de aer i reduc performana motorului.
- Setai turaia motorului în poziia cea mai rapidă pentru cele mai bune rezultate de tăiere.

⚠ ATENŢIE

Utilizarea unei maini cu motorul funcionând la o turaie mai mare decât cea setată din fabrică poate determina proiectarea unei pări a lamei sau a motorului către dumneavoastră sau cei din jur, cauzând vătămări corporale grave sau deces.

- **Nu modificai setarea turaiei motorului.**
- **Dacă bănuii că turaia motorului este mai mare decât cea normală, contactai un centru de service autorizat.**

Tăierea ierbii

- Iarba crete cu viteze diferite în perioade diferite ale anului. Vara, este de preferat să tăiai iarba folosind setările înălimii de tăiere de 64 mm, 76 mm sau 89 mm. Tăiai aproximativ o treime din firul de iarbă. Nu tăiai mai jos de setarea de 64 mm, cu excepia cazului în care iarba este mai rară sau este toamnă târzie, când creterea ierbii începe să încetinească.
- Atunci când tăiai iarba cu o înălime de peste 15 cm, tăiai mai întâi la cea mai ridicată setare a înălimii de tăiere i la o viteză mai mică; apoi tăiai din nou la o înălime de tăiere mai mică, pentru ca gazonul să aibă cel mai bun aspect. Dacă iarba este prea lungă i frunzele se adună în partea superioară a gazonului, maina se poate bloca, ceea ce poate duce la calarea motorului.
- Alternai direcia de tăiere. Acest lucru ajută la dispersarea resturilor pe gazon, pentru o fertilizare uniformă.

Dacă aspectul final al gazonului este nesatisfăcător, încercai una sau mai multe din următoarele recomandări:

- Ascuii lama.
- Deplasai-vă mai încet în timp ce tăiai iarba.
- Ridicai înălimea de tăiere a mainii dumneavoastră.
- Tăiai iarba mai frecvent.
- Suprapunei zonele de tăiere în loc să tăiai iarba dintr-o zonă completă cu fiecare trecere.

Tăierea frunzelor

- După tunderea gazonului, asigurai-vă că jumătate din gazon se vede prin stratul de frunze tăiate. Poate fi nevoie să efectuai mai multe treceri peste frunze.
- Pentru o acoperire uoară a frunzelor, setai toate roile pentru aceeai înălime de tăiere.
- Reducei viteza de tăiere dacă maina nu taie frunzele suficient de fin.

După utilizare

Sigurana după utilizare

Sigurana generală

- Curăai iarba i resturile din mină pentru a ajuta la prevenirea incendiilor. tergei uleiul sau combustibilul scurs.
- Înainte de depozitarea mainii în orice spaiu, lăsai motorul să se răcească.
- Nu depozitai niciodată maina sau recipientul cu combustibil într-o zonă cu flăcări deschise, scântei sau lămpi martor, precum cele de pe un boiler sau alte dispozitive electrice.

Sigurana la transport

- Scoatei cheia de contact (dacă este disponibilă) înainte de a încărca maina pentru remorcare.
- Încărcai sau descărcai cu grijă maina.
- Fixai maina pentru a preveni răsturnarea.

Curăarea sub mină

Pentru a asigura cele mai bune performane, păstrai partea inferioară a mainii curată. Avei grijă ca reziduurile să nu pătrundă la dispozitivele de lovire (Figura 19).

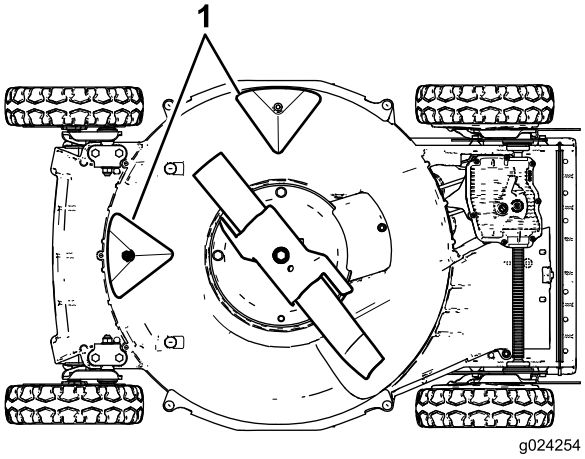

g024254

Figura 19

1. Dispozitive de lovire

Metoda de spălare

Interval de service: Înainte de fiecare folosinţă sau zilnic

⚠ ATENŢIE

Maina poate disloca material de sub ea.

- **Purtai protecie pentru ochi.**
- **Purtai întotdeauna mănui când lucrai în apropierea lamei**
- **Stai în poziia de operare (în spatele mânerului) în timp ce funcionează motorul.**
- **Nu permitei trecătorilor să se afle în zonă.**

1. Deplasai maina pe o suprafaă pavată, plană, în apropierea unui furtun de grădină.
2. Pornii motorul.
3. inei furtunul de grădină la nivelul mânerului i direcionai fluxul de apă pe pământ, chiar în faa roii dreapta spate (Figura 20).

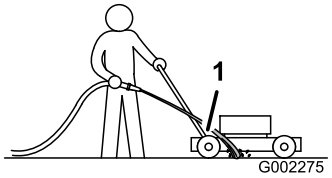

g002275

Figura 20

1. Roata dreapta, spate

Notă: Lama va aspira apa i resturile de iarbă vor fi spălate. Lăsai apa să curgă până când nu mai vedei resturi de iarbă care să fie îndepărtate de sub mină.

4. Oprii motorul i ateptai până la oprirea tuturor pieselor mobile.
5. Oprii apa.
6. Pornii maina i lăsai-o să funcioneze timp de câteva minute pentru a-i usca partea inferioară.

Metoda răzuirii

Dacă spălarea nu îndepărtează toate reziduurile de sub mină, curăai prin răzuire.

1. Deconectaţi cablul bujiei.
2. Golii rezervorul de combustibil.

⚠ ATENŢIE

Înclinarea mainii poate cauza scurgeri de combustibil din carburator sau din rezervor. Combustibilul este extrem de inflamabil, foarte exploziv i, în anumite condiii, poate provoca vătămări corporale sau daune materiale.

Evitai scurgerile de combustibil prin rularea motorului până la consumul combustibilului în totalitate sau prin îndepărtarea combustibilului cu o pompă manuală; nu scurgei niciodată combustibilul.

3. Înclinai maina pe partea **dreaptă** (filtrul de aer orientat în sus).
4. Îndepărtai mizeria i resturile de iarbă folosind un răzuitor din lemn de esenă tare. Evitai bavurile i marginile ascuite.
5. Readucei maina în poziia de operare.
6. Conectaţi cablul la bujie.

Întreţinere

Program(e) de întreţinere recomandat(e)

Interval de întreţinere şi service	Procedură de întreţinere
După primele 8 ore	• Schimbai uleiul de motor.
După primele 25 ore	• Strângei orice dispozitive de fixare desprinse.
Înainte de fiecare folosinţă sau zilnic	• Asigurai-vă că motorul se oprete în termen de 3 secunde după eliberarea barei de comandă pentru lamă. • Îndepărtai resturile de iarbă i mizeria de sub maină. • Inspectai lamele mainii de tuns iarba pentru urme de uzură sau de deteriorare. • Inspectai acceleratorul pentru urme de uzură sau de deteriorare. • Verificai timpul de oprire al frânei lamei. Lama trebuie să se oprească în 3 secunde de la eliberarea barei de comandă pentru lamă; dacă lama nu se oprete în 3 secunde, contactai un centru de service autorizat pentru a repara lama. • Verificai dacă există elemente de fixare slăbite sau lipsă la nivelul motorului. • Verificai dacă există scurgeri de combustibil sau ulei. • Verificai sau curăai demarorul cu recul i sita de admisie a aerului.
La intervale de 25 de ore	• Curăai prefiltrul din spumă (mai frecvent în cazul condiiilor de operare cu praf).
La intervale de 40 de ore	• Curăai roile i roile dinate.
La intervale de 50 de ore	• Schimbai uleiul de motor (mai frecvent în cazul condiiilor de operare cu praf). • Ascuii sau înlocuii lama. Efectuai lucrări de întreinere mai frecvente dacă marginea se tocete rapid în condiii dure sau în zone cu mult nisip. • Îndepărtai resturile de iarbă i reziduurile de sub capacul de curea.
La intervale de 100 de ore	• Verificai, curăai i reglai distana bujiei; înlocuii bujia dacă este necesar. • Strângei orice dispozitive de fixare desprinse. • Verificai sau curăai demarorul cu recul i sita de admisie a aerului.
La intervale de 200 de ore	• Solicitai unui centru de service autorizat să verifice dacă există scurgeri în sistemul de alimentare cu combustibil i/sau un furtun de combustibil deteriorat. Înlocuii componentele dacă este necesar.
La intervale de 300 de ore	• Înlocuii elementul din hârtie al filtrului de aer (mai frecvent în cazul condiiilor de operare cu praf). • Curăai cilindrul i nervurile chiulasei motorului. • Solicitai unui centru de service autorizat să verifice i să regleze turaia de ralanti a motorului. • Solicitai unui centru de service autorizat pentru motoare să curee camera de ardere. • Solicitai unui centru de service autorizat pentru motoare să verifice i să regleze distana supapei. • Solicitai unui centru de service autorizat pentru motoare să curee suprafaa scaunului supapei.

Sigurană în timpul întreinerii

- Deconectai cablul de la bujie înainte de a efectua orice proceduri de întreinere.
- Purtai mănui i protecie pentru ochi atunci când efectuai lucrări de service asupra mainii.
- Lama este ascuită; contactul cu lama poate rezulta în vătămări corporale grave. Purtai mănui în timpul lucrărilor de service asupra lamei. Nu reparai i nu modificai lama (lamele).
- Nu modificai niciodată dispozitivele de sigurană. Verificai periodic funcionarea corectă a acestora.
- Înclinarea mainii poate cauza scurgerea combustibilului. Combustibilul este inflamabil i exploziv i poate cauza vătămări corporale. Rulai motorul fără combustibil sau îndepărtai

combustibilul cu o pompă manuală; nu scurgei niciodată combustibilul.

- Pentru performane optime i utilizarea în sigurană a mainii, utilizai exclusiv piese de schimb i accesorii originale Toro. Piesele de schimb i accesoriile altor producători pot fi periculoase i pot anula garania produsului.

Lucrări de service pentru filtrul de aer

Interval de service: La intervale de 25 de ore—Curăai prefiltrul din spumă (mai frecvent în cazul condiiilor de operare cu praf).

La intervale de 300 de ore—Înlocuii elementul din hârtie al filtrului de aer (mai frecvent în cazul condiiilor de operare cu praf).

Important: **Nu utilizai motorul fără ansamblul filtrului de aer montat; în caz contrar, vor fi cauzate daune extreme ale motorului.**

1. Oprii motorul i ateptai până la oprirea tuturor pieselor mobile.
2. Deconectaţi cablul bujiei.
3. Slăbii urubul de pe capacul filtrului de aer (Figura 21).

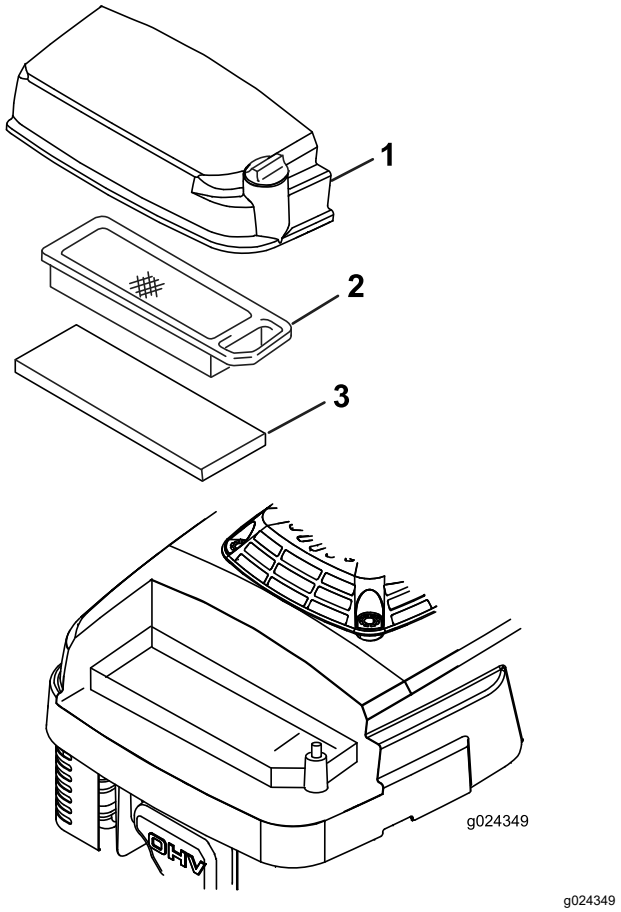

Figura 21

1. Capac filtru de aer
2. Filtru de aer din hârtie
3. Prefiltru din spumă

4. Scoatei capacul i curăai-l bine.
5. Îndepărtai i verificai filtrul de aer din hârtie (Figura 21) i înlocuii-l dacă este excesiv de murdar.

   Important: **Nu încercai să curăai filtrul din hârtie.**
6. Îndepărtai prefiltrul din spumă (Figura 21) i spălai-l cu un detergent uor i apă, apoi tergei-l.
7. Montai prefiltrul din spumă.
8. Montai filtrul de aer din hârtie.
9. Montai capacul i fixai-l cu urubul.

Schimbarea uleiului de motor

Interval de service: După primele 8 ore

La intervale de 50 de ore

Turaţi motorul timp de câteva minute înainte de a schimba uleiul, pentru a-l încălzi. Uleiul cald curge mai bine i transportă mai muli ageni de contaminare.

Specificaii ulei de motor

Specificaii ulei de motor (cont'd.)

Capacitate ulei de motor	0,65 l
Vâscozitate ulei	Ulei detergent SAE 30 sau SAE 10W-30
Clasificare de service API	SJ sau superioară

1. Oprii motorul i ateptai până la oprirea tuturor pieselor mobile.
2. Deconectaţi cablul bujiei.
3. Golii rezervorul de combustibil.
4. Punei o tavă de golire adecvată sub joză/orificiul de golire a uleiului.
5. Curăai în jurul jojei.
6. Îndepărtai joja rotind capacul în sens invers acelor de ceasornic i trăgându-l.
7. Înclinai maina pe partea **dreaptă** (filtrul de aer orientat în sus) pentru ca uleiul să se scurgă în tava de golire.
8. După scurgerea uleiului, readucei maina în poziie de operare.
9. Umplei carterul până la nivelul corect de pe joză cu ulei proaspăt; consultai 3 Umplerea carterului cu ulei (Pagină 8).
10. Introducei joja în gâtul de umplere i rotii capacul în sensul acelor de ceasornic până când este strâns.
11. Ştergeţi orice urmă de ulei vărsat.
12. Reciclai uleiul uzat conform legislaiei locale.

Service-ul bujiei

Interval de service: La intervale de 100 de ore—Verificai, curăai i reglai distana bujiei; înlocuii bujia dacă este necesar.

Utilizaţi o bujie **NGK BPR5ES** sau echivalentă.

1. Oprii motorul i ateptai până la oprirea tuturor pieselor mobile.
2. Deconectaţi cablul bujiei.
3. Curăţaţi zona din jurul bujiei.
4. Scoateţi bujia din chiulasa cilindrului.

   Important: **Înlocuiţi o bujie crăpată, deteriorată sau murdară. Nu curăţaţi electrozii, deoarece nisipul care pătrunde în cilindru poate deteriora motorul.**
5. Setaţi distanţa bujiei la 0,76 mm; consultai Figura 22.

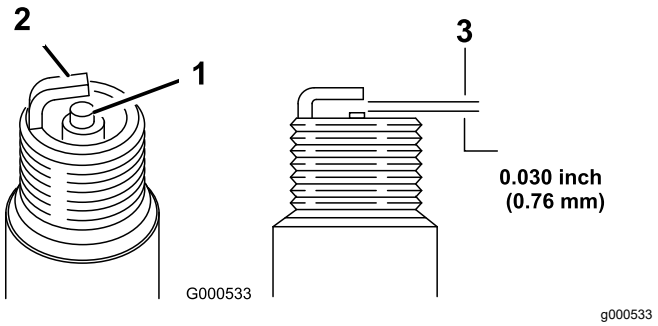

Figura 22

1. Izolator electrod central
2. Electrod lateral
3. Distanţă dintre electrozi (a nu se scala)

6. Montai bujia cu grijă, manual (pentru a evita deteriorarea filetului) până când este strânsă.
7. Strângei bujia la un cuplu de 23 N·m.

   Important: **O bujie slăbită poate deveni foarte fierbinte i poate deteriora motorul; strângerea excesivă a bujiilor poate deteriora filetele din chiulasă.**
8. Conectaţi cablul la bujie.

Reglarea propulsiei automate

Dacă maina este nouă, nu are propulsie automată sau tinde să se deplaseze în faă, reglai cablul unităii de propulsie automată.

1. Deplasai maina la exterior i pe o suprafaă pavată, lângă un perete solid, pentru a preveni deplasarea în faă a mainii în timp ce funcionează motorul.
2. Poziionai maina cu anvelopele din faă lipite de perete.

   Notă: Asigurai-vă că zona este bine ventilată i nu prezintă reziduuri care ar putea fi aruncate de mină.
3. Deplasai maneta schimbătorului de viteze în treapta a treia.
4. Pornii motorul; consultai Pornirea motorului (Pagină 13).
5. Tragei bara pentru propulsia automată către mâner.

   Notă: Roile vor începe să se învârtă din momentul în care bara pentru propulsia automată atinge mânerul.
6. Oprii motorul.
7. Pentru reglarea mainii, realizai următorii pai:

- Dacă roile nu se învârt când acionai bara pentru propulsia automată, cureaua unităii de traciune este slăbită. Răsucii o dată butonul de control al unităii de traciune (Figura 23) în sensul acelor de ceasornic i repetai paii de la 4 la 6.

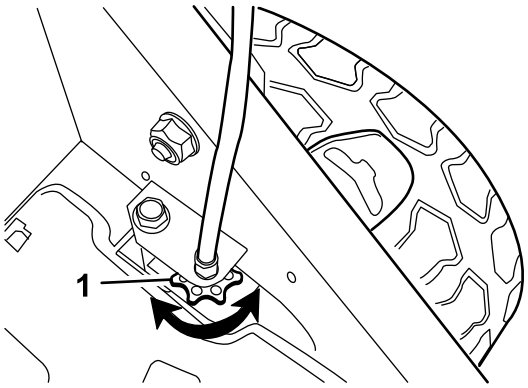

g024465

Figura 23

1. Butonul de control al unităii de traciune

- Dacă roile se învârt înainte să acionai complet bara pentru propulsia automată, cureaua unităii de traciune este prea strânsă. Răsucii o dată butonul de control al unităii de traciune (Figura 23) în sens invers acelor de ceasornic i repetai paii de la 4 la 6.

8. Pentru o nouă curea a unităii de traciune, rotii o dată butonul pentru reglarea cablului unităii de propulsie automată în sensul acelor de ceasornic, pentru a permite o întindere normală a curelei în timpul rodajului.

   Notă: Putei omite acest pas dacă reglai o curea utilizată.

Întreinerea lamei

Tundei iarba întotdeauna folosind o lamă ascuită. O lamă ascuită taie precis, fără a rupe sau măruni firele de iarbă.

Pregătirea maşinii

1. Oprii motorul i ateptai până la oprirea tuturor pieselor mobile.
2. Deconectaţi cablul bujiei.
3. Golii rezervorul de combustibil.
4. Înclinai maina pe partea **dreaptă** (filtrul de aer orientat în sus), aa cum este ilustrat în Figura 24.

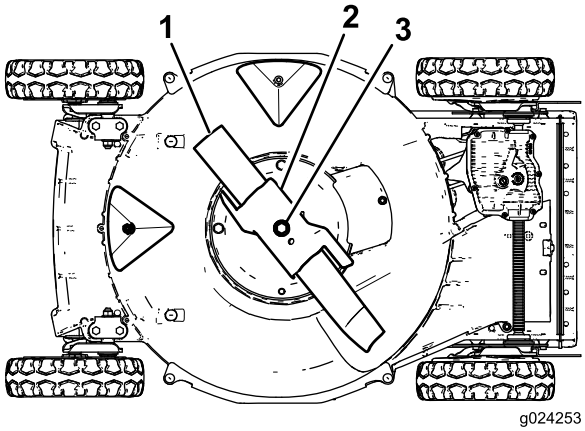

g024253

Figura 24

1. Lamă
2. Accelerator
3. urub lamă i piuliă de blocare

Inspectarea lamei

Interval de service: Înainte de fiecare folosinţă sau zilnic—Inspectai lamele mainii de tuns iarba pentru urme de uzură sau de deteriorare.

Verificai cu atenie dacă lama este ascuită sau uzată, mai ales în zona de îmbinare dintre partea plată i cea curbată (Figura 25A). Deoarece nisipul i materialele abrazive pot îndepărta metalul care unete partea plată cu cea curbată a lamei, verificai lama înainte de a utiliza maina. Dacă observai o fantă sau uzură (Figura 25B i Figura 25C), înlocuii lama; consultai Îndepărtarea lamei (Pagină 23).

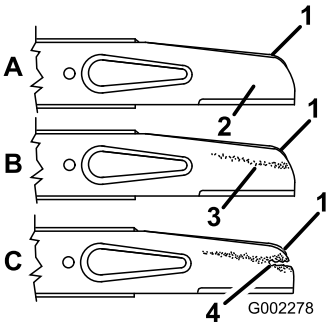

g002278

Figura 25

1. Partea curbată a lamei
2. Partea plată a lamei
3. Uzură
4. Fantă formată

Notă: Pentru cele mai bune performane, instalai o lamă nouă înainte de a începe sezonul de tuns iarba. În timpul anului, pilii orice mici crestături, pentru a întreine marginea de tăiere.

⚠ PERICOL

O lamă uzată sau deteriorată s-ar putea rupe, iar o bucată din lamă ar putea fi proiectată spre dumneavoastră sau trecători, rezultând în vătămări corporale grave sau deces.

- **Inspectai lama periodic pentru urme de uzură sau de deteriorare.**
- **Înlocuii o lamă uzată sau deteriorată.**

Inspectarea acceleratorului

Interval de service: Înainte de fiecare folosinţă sau zilnic—Inspectai acceleratorul pentru urme de uzură sau de deteriorare.

Inspectai cu atenie acceleratorul pentru urme de uzură excesivă (Figura 26). Deoarece nisipul i materialele abrazive pot îndepărta metalul (mai ales în zona indicată drept elementul 2 în Figura 26), verificai acceleratorul înainte de a utiliza maina. Dacă observai că o ureche a acceleratorului s-a uzat, până când s-a transformat într-o margine ascuită, sau dacă există o fisură, înlocuii acceleratorul; consultai Îndepărtarea lamei (Pagină 23).

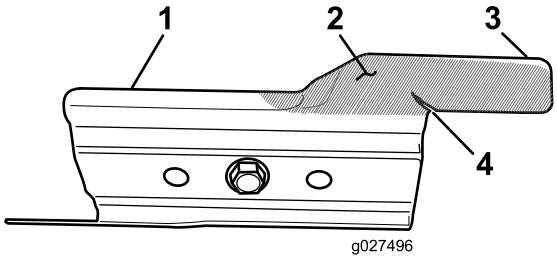

g027496

Figura 26

1. Accelerator
2. Zonă de uzură
3. Ureche
4. Fisură formată

⚠ ATENŢIE

Un accelerator uzat sau deteriorat s-ar putea rupe, iar o bucată din acesta ar putea fi proiectată spre dumneavoastră sau trecători, cauzând vătămări corporale grave sau deces.

- **Inspectai acceleratorul periodic pentru urme de uzură sau de deteriorare.**
- **Înlocuii un accelerator uzat sau deteriorat.**

Îndepărtarea lamei

1. Prindei capătul lamei folosind o lavetă sau o mănuă cu protecie corespunzătoare.
2. Îndepărtai piuliele lamei, acceleratorul i lama (Figura 25).

Ascuirea lamei

Interval de service: La intervale de 50 de ore—Ascuii sau înlocuii lama. Efectuai lucrări de întreinere mai frecvente dacă marginea se tocete rapid în condiii dure sau în zone cu mult nisip.

Pilii partea superioară a lamei pentru a menine unghiul original de tăiere (Figura 27A) i raza interioară a marginii de tăiere (Figura 27B). Lama va rămâne echilibrată dacă eliminai aceeai cantitate de material de pe ambele margini de tăiere.

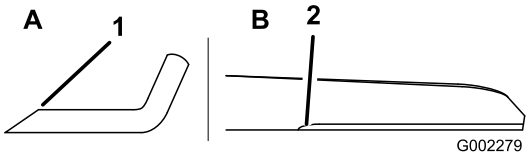

g002279

Figura 27

1. Ascuii lama doar la acest unghi.
2. Meninei raza originală aici.

Echilibrarea lamei

1. Verificai echilibrul lamei prin amplasarea orificiului central al lamei pe un cui sau o urubelniă a cărei coadă este fixată orizontal într-o menghină (Figura 28).

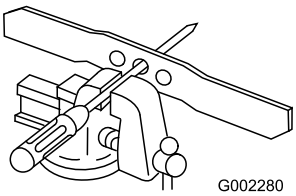

g002280

Figura 28

Notă: Putei verifica echilibrul lamei folosind i un dispozitiv de echilibrare a lamei disponibil în comer.

2. Dacă un capăt al lamei se rotete în jos, pilii acel capăt (nu marginea de tăiere sau capătul de lângă marginea de tăiere) până când niciun capăt al lamei nu se mai rotete în jos.

Montarea lamei

1. Montai o lamă ascuită, echilibrată Toro, acceleratorul i piuliele lamei. Partea curbată a lamei trebuie să fie îndreptată spre partea superioară a carcasei mainii de tuns iarba, pentru a asigura o montare corespunzătoare.

   Notă: Strângeţi piuliele lamei la un cuplu de 20 – 37 N·m.

⚠ ATENŢIE

Operarea mainii fără acceleratorul montat poate cauza încovoierea, îndoirea sau ruperea lamei, rezultând în vătămări corporale grave sau decesul dumneavoastră sau al trecătorilor.

Nu operai maina fără montarea acceleratorului.

2. Readucei maina în poziia de operare.

Curăarea sub capacul de curea

Interval de service: La intervale de 50 de ore—Îndepărtai resturile de iarbă i reziduurile de sub capacul de curea.

1. Oprii motorul i ateptai până la oprirea tuturor pieselor mobile.
2. Deconectaţi cablul bujiei.
3. Îndepărtai capacul de curea (Figura 29) de la carcasa mainii de tuns iarba.

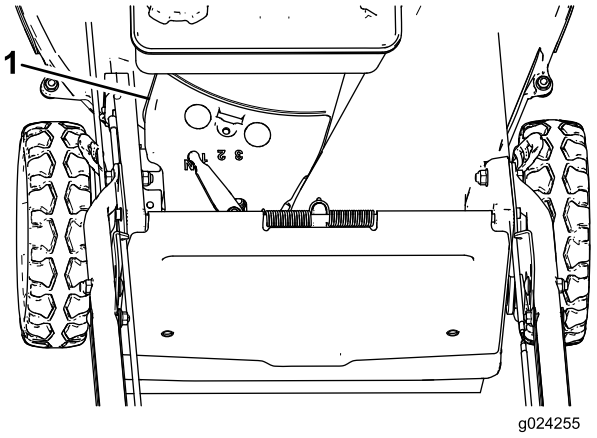

g024255

Figura 29

1. Capac curea

4. Ridicai capacul i îndepărtai toate resturile din jurul curelei.
5. Montai capacul de curea.
6. Conectaţi cablul la bujie.

Curăarea roilor

Interval de service: La intervale de 40 de ore

Important: **Pentru a preveni deteriorarea garniturilor de etanare ale rulmenilor, nu utilizai un jet de apă de mare presiune asupra rulmenilor.**

Notă: Dacă operai maina în condiii extreme, curăarea roilor mai frecvent decât este recomandat va îmbunătăi durata de viaă a roilor dinate.

1. Scoatei contrapiulia cu guler i ansamblul roii de pe urubul axului (Figura 30).
2. Curăai orice reziduuri din zona roilor dinate (Figura 30).

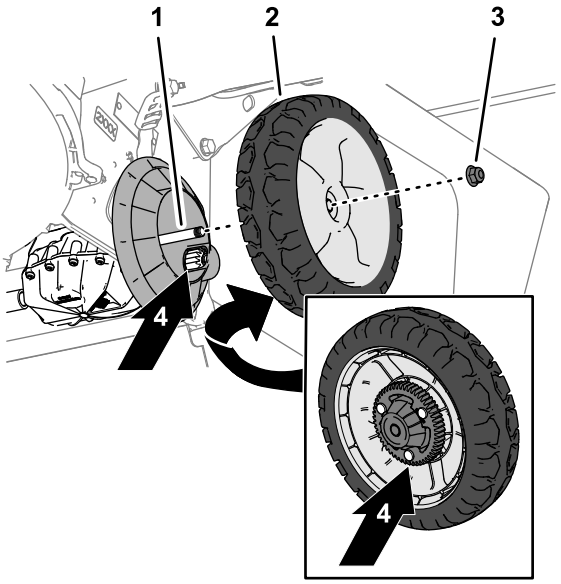

g233814

Figura 30

1. urub ax
2. Ansamblu roată
3. Contrapiuliţă cu guler
4. Roi dinate

3. După curăare, aplicai o cantitate mică de produs antigripare pe roile dinate (Figura 30).
4. Montai ansamblul roii pe urubul axului cu contrapiulia cu guler (Figura 30).

Depozitare

Pentru a pregăti maina pentru depozitarea în afara sezonului de tuns iarba, efectuai procedurile de întreinere recomandate; consultai Depozitare (Pagină 25).

Depozitai maina într-un loc răcoros, curat i uscat. Acoperii maina pentru a o menine curată i protejată.

Pregătirea sistemul de alimentare cu combustibil

Golii rezervorul de combustibil când tundei iarba pentru ultima dată înainte de depozitarea mainii.

1. Rulaţi motorul până când se opreşte motorul din cauza consumării complete a combustibilului.
2. Folosii ocul pentru motor şi porniţi-l din nou.
3. Lăsaţi motorul să funcţioneze până când se opreşte. Când nu mai puteţi porni motorul, înseamnă că acesta este suficient de uscat.

Pregătirea motorului

1. În timp ce motorul este încă cald, schimbai uleiul din carter; consultai Schimbarea uleiului de motor (Pagină 20).
2. Demontai bujia.
3. Folosind un recipient de ulei, adăugai aproximativ 30 ml de ulei de motor în carterul motorului prin orificiul bujiei.
4. Rotii încet motorul de câteva ori trăgând de mânerul demarorului cu recul pentru a distribui uleiul în carterul motorului.
5. Montai bujia dar **nu** montai cablul la bujie.

Informaii generale

1. Curăai sub mână; consultai Curăarea sub mână (Pagină 17).
2. Curăai murdăria i pleava de pe cilindru, nervurile chiulasei motorului i carcasa suflantei.
3. Îndepărtai resturile de iarbă, reziduurile i murdăria de pe componentele externe ale motorului, carcasei i pării superioare a carcasei mainii de tuns iarba.
4. Verificai starea lamei; consultai Inspectarea lamei (Pagină 22).
5. Verificai starea acceleratorului; consultai Inspectarea acceleratorului (Pagină 23).
6. Efectuai lucrări de service pentru filtrul de aer; consultai Lucrări de service pentru filtrul de aer (Pagină 20).
7. Strângei toate piuliele i uruburile.
8. Retuai suprafeele ruginite sau cu vopsea crăpată folosind vopsea disponibilă la un centru de service autorizat.

Scoaterea maşinii din starea de depozitare

1. Verificai i strângei toate elementele de fixare.
2. Îndepărtaţi bujia şi turaţi motorul rapid, utilizând demarorul pentru a elimina uleiul în exces din cilindru.
3. Curăai bujia sau înlocuii-o dacă este fisurată, ruptă sau dacă electrozii sunt uzai.
4. Montai bujia; consultai Service-ul bujiei (Pagină 21).
5. Efectuai orice proceduri de întreinere necesare; consultai Întreţinere (Pagină 19).
6. Umplei rezervorul de combustibil cu combustibil proaspăt.
7. Verificaţi nivelul uleiului de motor.
8. Conectaţi cablul la bujie.

Înlăturarea defecţiunilor

Problemă	Cauze posibile	Acţiuni corective
Motorul nu pornete.	1. Rezervorul de combustibil este gol sau sistemul de combustibil conţine ulei uzat. 2. Maneta de acceleraie nu este în poziia pentru ŞOC. 3. Cablul nu este conectat la bujie. 4. Bujia este corodată, murdară sau jocul este incorect.	1. Golii i/sau umplei rezervorul de combustibil cu combustibil proaspăt. Dacă problema persistă, contactaţi un centru de service autorizat. 2. Deplasai maneta de acceleraie în poziia pentru OC. 3. Conectaţi cablul la bujie. 4. Verificaţi bujia şi reglaţi jocul, dacă este necesar. Înlocuiţi bujia dacă este corodată, murdară sau fisurată.
Motorul pornete greu sau îi pierde puterea.	1. Rezervorul de combustibil conţine combustibil expirat. 2. Elementul filtrului de aer este murdar i limitează fluxul de aer. 3. Partea inferioară a mainii prezintă resturi i reziduuri. 4. Bujia este corodată, murdară sau jocul este incorect. 5. Nivelul uleiului de motor este scăzut sau uleiul este murdar.	1. Golii i umplei rezervorul de combustibil cu combustibil proaspăt. 2. Curăai prefiltrul filtrului de aer i/sau înlocuii filtrul de aer din hârtie. 3. Curăai partea inferioară a mainii. 4. Verificaţi bujia şi reglaţi jocul, dacă este necesar. Înlocuiţi bujia dacă este corodată, murdară sau fisurată. 5. Verificaţi uleiului de motor. Schimbai uleiul dacă este murdar sau adăugai ulei dacă nivelul este scăzut.
Motorul nu funcţionează constant.	1. Cablul nu este conectat la bujie. 2. Bujia este corodată, murdară sau jocul este incorect. 3. Maneta de acceleraie nu este în poziia de deplasare FAST (RAPIDĂ). 4. Elementul filtrului de aer este murdar i limitează fluxul de aer.	1. Conectaţi cablul la bujie. 2. Verificaţi bujia şi reglaţi jocul, dacă este necesar. Înlocuiţi bujia dacă este corodată, murdară sau fisurată. 3. Mutai maneta de acceleraie în poziia de deplasare FAST (RAPIDĂ). 4. Curăai prefiltrul filtrului de aer i/sau înlocuii filtrul de aer din hârtie.
Maina sau motorul vibrează excesiv.	1. Lama este îndoită sau nu mai este echilibrată. 2. Piuliele pentru montarea lamei sunt slăbite. 3. Partea inferioară a mainii prezintă resturi i reziduuri. 4. uruburile pentru montarea motorului sunt slăbite.	1. Echilibrai lama. Dacă lama este îndoită, înlocuii-o. 2. Strângei piuliele pentru montarea lamei. 3. Curăai partea inferioară a mainii. 4. Strângei uruburile pentru montarea motorului.
Modelul de tăiere nu este uniform.	1. Cele 4 roi nu sunt la aceeai înălime. 2. Lama este tocită. 3. Tăiai în mod repetat urmând acelai model. 4. Partea inferioară a mainii prezintă resturi i reziduuri.	1. Reglai cele 4 roi la aceeai înălime. 2. Ascuii i echilibrai lama. 3. Modificai modelul de tăiere. 4. Curăai partea inferioară a mainii.
Jgheabul de evacuare se blochează.	1. Maneta de acceleraie nu este în poziia de deplasare FAST (RAPIDĂ). 2. Înălimea de tăiere este prea redusă. 3. Tundei iarba prea rapid. 4. Iarba este udă. 5. Partea inferioară a mainii prezintă resturi i reziduuri.	1. Mutai maneta de acceleraie în poziia de deplasare FAST (RAPIDĂ). 2. Ridicai înălimea de tăiere. 3. Reducei viteza. 4. Lăsai iarba să se usuce înainte de a o tunde. 5. Curăai partea inferioară a mainii.

Problemă	Cauze posibile	Acţiuni corective
Propulsia automată a mainii nu funcionează.	1. Cablul unităii de propulsie automată nu mai este reglat sau este deteriorat. 2. Există reziduuri sub capacul curelei.	1. Reglai cablul unităii de propulsie automată. Înlocuii cablul dacă este necesar. 2. Curăai reziduurile de sub capacul curelei.

Notă de confidenţialitate europeană

Informaţiile colectate de Toro
Toro Warranty Company (Toro) vă respectă confidenţialitatea. Pentru a procesa revendicarea dumneavoastră de garanţie şi pentru a vă contacta în cazul unei retrageri a produsului, vă solicităm să ne dezvăluiţi anumite informaţii personale, fie direct, fie prin intermediul companiei sau distribuitorului local Toro.

Sistemul de garanţie Toro este găzduit pe servere localizate în Statele Unite unde este posibil ca legea confidenţialităţii să nu furnizeze aceeaşi protecţie care se aplică în ţara dumneavoastră.

OFERINDU-NE INFORMAŢIILE PERSONALE, SUNTEŢI DE ACORD CU PROCESAREA INFORMAŢIILOR PERSONALE, CONFORM DESCRIERII DIN ACEASTĂ NOTĂ DE CONFIDENŢIALITATE.

Modul în care Toro utilizează informaţiile
Toro poate utiliza informaţiile personale pentru a procesa revendicările de garanţie, pentru a vă contacta în cazul unei retrageri a produsului sau în alt scop pe care vi-l menţionăm. Toro poate partaja informaţiile dumneavoastră cu afiliaţii, distribuitorii sau alţi parteneri de afaceri Toro în raport cu oricare dintre aceste activităţi. Nu vom vinde informaţiile dumneavoastră personale niciunei alte companii. Ne rezervăm dreptul de a dezvălui informaţiile personale pentru a respecta legile aplicabile şi cu solicitări din partea autorităţilor corespunzătoare pentru a opera sistemele în mod corespunzător sau pentru propria protecţie sau cea a celorlalţi utilizatori.

Păstrarea informaţiilor personale
Vă vom păstra informaţiile personale atât timp cât este necesar în scopurile pentru are au fost colectate iniţial sau pentru alte scopuri legitime (precum conformitatea cu legea) sau dacă acest lucru este prevăzut de legea în vigoare.

Angajamentul Toro faţă de securitatea informaţiilor dumneavoastră personale
Ne luăm măsuri de precauţie rezonabile pentru a proteja securitatea informaţiilor dumneavoastră personale. De asemenea, luăm măsuri pentru a menţine precizia şi starea curentă a informaţiilor personale.

Accesul i corectarea informaiilor dumneavoastră personale
Dacă doriţi să revizuiţi sau să corectaţi informaţiile dumneavoastră personale, contactaţi-ne prin e-mail la legal@toro.com.

Legea consumatorilor australieni

Consumatorii australieni vor găsi detalii referitoare la Legea consumatorilor australieni în e-mail sau la distribuitorul Toro local.