Form No. 3447-680 Rev B

Limpa-neve Power Max® 724 OE

Modelo nº 38812—Nº de série 409000000 e superiores

Manual do Operador

Introdução

Esta máquina destina-se a ser utilizada por proprietários residenciais. Foi concebida, principalmente, para remover a neve de superfícies pavimentadas como, por exemplo, entradas e passeios e outras superfícies de tráfego em propriedades residenciais ou comerciais. Não foi concebida para remover materiais que não sejam neve. Se a máquina for utilizada para um fim diferente da sua utilização prevista, poderá pôr em perigo o utilizador e outras pessoas.

Leia estas informações cuidadosamente para saber como utilizar o produto, como efetuar a sua manutenção de forma adequada, evitar ferimentos pessoais e danos no produto. A utilização correta e segura do produto é da exclusiva responsabilidade do utilizador.

Visite www.Toro.com para mais informações sobre produtos e acessórios, para obter o contacto de um distribuidor ou registar o seu produto.

Sempre que necessitar de assistência, peças genuínas Toro ou informações adicionais, entre em contacto com um representante de assistência autorizado ou com a assistência ao cliente Toro, indicando os números de série e modelo do produto. A Figura 1 mostra onde se encontram os números de série e modelo do produto. Escreva os números no espaço fornecido.

Importante: **Com o seu dispositivo móvel, pode ler o código QR no autocolante do número de série (se equipado) para aceder à garantia, peças e outras informações do produto.**

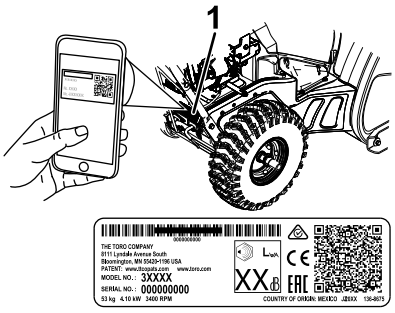

g293243

Figura 1

1. Localização dos números de modelo e de série

Modelo nº	_____
Nº de série	_____

Este manual identifica potenciais perigos e tem mensagens de segurança identificadas pelo símbolo de alerta de segurança (Figura 2), que identifica perigos que podem provocar ferimentos graves ou mesmo a morte, se não respeitar as precauções recomendadas.



g000502

Figura 2

Símbolo de alerta de segurança

Neste manual são utilizados 2 termos para identificar informações importantes. **Importante** identifica informações especiais de ordem mecânica e **Nota** sublinha informações gerais que requerem especial atenção.

Este produto cumpre todas as diretivas europeias relevantes. Para mais informações, consulte a folha de Declaração de conformidade (DOC) em separado, específica do produto.

Importante: **Se estiver a utilizar uma máquina acima dos 1500 m durante um período continuado, certifique-se de que foi instalado um kit de altitude elevada para que o motor cumpra as regulações de emissões CARB/EPA. O kit de altitude elevada aumenta o desempenho do motor, evitando a sujidade das velas de ignição, arranque difícil e aumento de emissões. Assim que tiver instalado o kit, coloque a etiqueta de altitude elevada junto do autocolante de número de série na máquina. Contacte o seu distribuidor autorizado Toro para obter o kit de altitude elevada e etiqueta de altitude elevada adequados para a sua máquina. Para encontrar um distribuidor perto de si, aceda ao nosso website em www.Toro.com ou contacte o Departamento de apoio ao cliente da Toro (Toro Customer Care Department) nos números indicados na nossa declaração de garantia de controlo de emissões. Retire o kit do motor e volte a colocar o motor na sua configuração de fábrica original quando trabalhar abaixo dos 1500 m. Não**

© 2022—The Toro® Company
8111 Lyndale Avenue South
Bloomington, MN 55420

Registe o seu produto em www.Toro.com.

Tradução do original (PT)
Impresso no México
Todos os direitos reservados

3447-680

opere um motor que tenha sido convertido para altitude elevada em altitudes mais baixas, caso contrário pode sobreaquecer e danificar o motor.

Se não tiver a certeza se o seu motor foi convertido ou não para utilização em altitude elevada, procure a etiqueta seguinte (Figura 3).

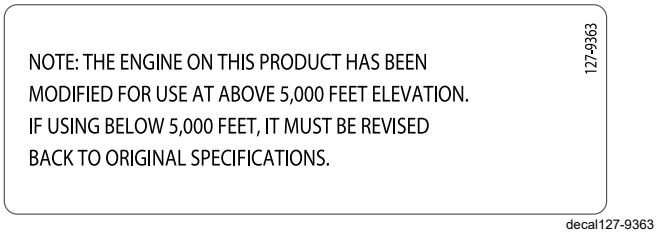

Figura 3

Índice

Introdução 1
Segurança 3
- Segurança geral 3
- Autocolantes de segurança e de instruções 4

Instalação 6
- 1 Instalação da calha 6
- 2 Instalação da pega superior 7
- 3 Instalação da ligação do controlo de tração 7
- 4 Instalação da barra de controlo da calha 7
- 5 Instalação da ferramenta de limpeza de neve 8
- 6 Verificação do nível de óleo do motor 9
- 7 Verificação da pressão dos pneus 9
- 8 Verificação dos patins e o raspador 10
- 9 Verificação do funcionamento da transmissão da tração 10

Descrição geral do produto 11
- Especificações 12
- Acessórios 12

Funcionamento 12
- Antes da operação 12
  - Segurança antes da operação 12
  - Enchimento do depósito de combustível 13
- Durante a operação 13
  - Segurança durante o funcionamento 13
  - Ligação do motor 14
  - Desligação do motor 15
  - Operação da transmissão da tração 15
  - Operação do seletor de velocidade 16
  - Operação da transmissão da broca/hélice 16
  - Operar o Quick Stick® 16
  - Limpeza de uma calha de descarga entupida 17
  - Sugestões de utilização 18
- Depois da operação 18
  - Segurança após a operação 18
  - Evitação da congelação após a utilização 18

Manutenção 19
- Plano de manutenção recomendado 19
  - Segurança de manutenção 19
  - Preparação para a manutenção 19
  - Verificação do nível de óleo do motor 20
  - Verificar e ajustar os patins e raspador 20
  - Verificação e ajuste do cabo de tração 21
  - Verificação e ajuste do cabo da broca/hélice 21
  - Verificação do nível do óleo da caixa de engrenagens da broca 22
  - Mudança do óleo do motor 22
  - Lubrificação do veio hexagonal 23

Substituição da vela de ignição 24
Substituição das correias de transmissão 25
Armazenamento 25
Segurança do armazenamento 25
Armazenamento da máquina 25
Retiração da máquina do armazenamento 26
Resolução de problemas 27

Segurança

Esta máquina foi concebida de acordo com as especificações EN ISO 8437.

Segurança geral

Este produto pode provocar a amputação de mãos e pés e a projeção de objetos. Respeite sempre todas as instruções de segurança, de modo a evitar ferimentos pessoais graves.

- Leia e compreenda o conteúdo deste *Manual do utilizador* antes de ligar o motor. Certifique-se de que todos os que utilizam este produto sabem como a utilizar, como desligar rapidamente o motor e entendem os avisos.
- Desligue o motor sempre que sair da posição de funcionamento por qualquer motivo.
- Não coloque as mãos ou os pés perto de peças em movimento na máquina.
- Não opere a máquina se não tiver todos os resguardos e outros dispositivos de proteção instalados e a funcionar.
- Mantenha-se afastado de qualquer abertura de descarga. Mantenha as pessoas, especialmente as crianças pequenas, afastadas da área de operação.
- Nunca permita que crianças utilizem a máquina.

Autocolantes de segurança e de instruções

Os autocolantes de segurança e de instruções são facilmente visíveis e situam-se próximo das zonas de potencial perigo. Substitua todos os autocolantes danificados ou perdidos.

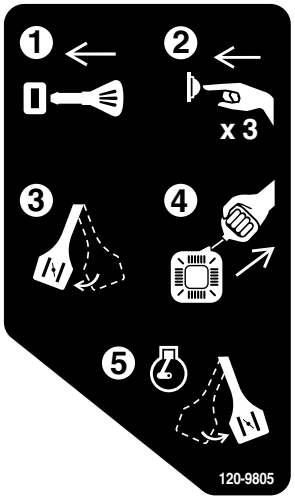

decal120-9805

120-9805

1. Insira a chave.
2. Injete combustível no motor três vezes.
3. Abra o ar.
4. Puxe o cabo do arrancador.
5. Assim que o motor estiver a funcionar, feche o ar.

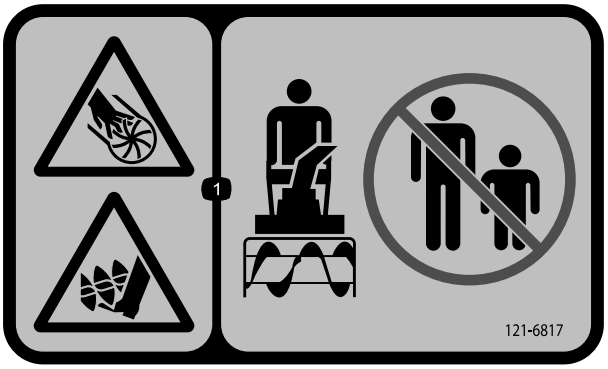

decal121-6817

121-6817

1. Risco de corte/desmembramento de mãos e pés, hélice e broca – mantenha as pessoas afastadas.

Encomende a peça n.º 121-6846

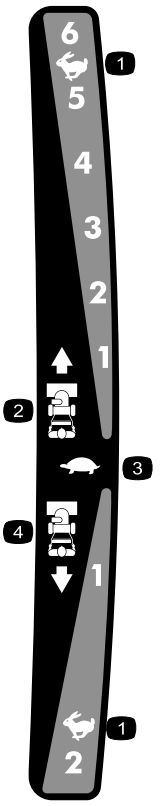

decal121-6823

121-6823

1. Rápido
2. Velocidades em avanço
3. Lento
4. Velocidades em marcha-atrás



decal131-6487

131-6487

1. Motor – desligar
2. Lento
3. Rápido

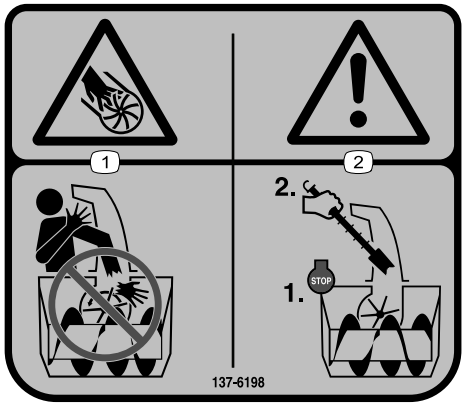

decal137-6198

137-6198

1. Risco de corte/desmembramento dos dedos ou mão, hélice – não coloque as mãos na calha.
2. Aviso – desligue o motor antes de utilizar a ferramenta para limpar a calha.

Encomende a peça n.º 138-8487

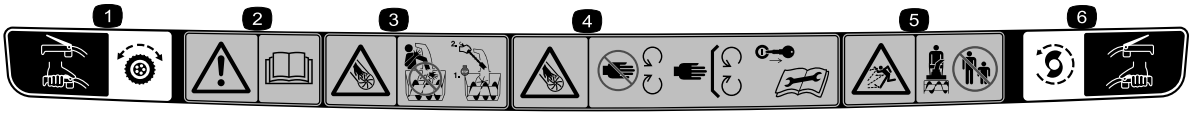

decal121-1240

121-1240

1. Transmissão da tração – aperte a alavanca para engatar; liberte a alavanca para desengatar.
2. Aviso – leia o *Manual do utilizador*.
3. Perigo de corte/desmembramento das mãos, hélice – não coloque a mão na calha; desligue o motor antes de abandonar a posição de operação; utilize a ferramenta para limpar a calha.
4. Perigo de corte/desmembramento das mãos, hélice – mantenha-se afastado das peças em movimento; mantenha todos os resguardos e proteções devidamente montados; retire a chave da ignição e leia o *Manual do utilizador* antes de efetuar tarefas de manutenção.
5. Perigo de projeção de objetos – mantenha as pessoas afastadas.
6. Transmissão da broca/hélice – aperte a alavanca para engatar; liberte a alavanca para desengatar.

Instalação

1

Instalação da calha

Nenhuma peça necessária

Procedimento

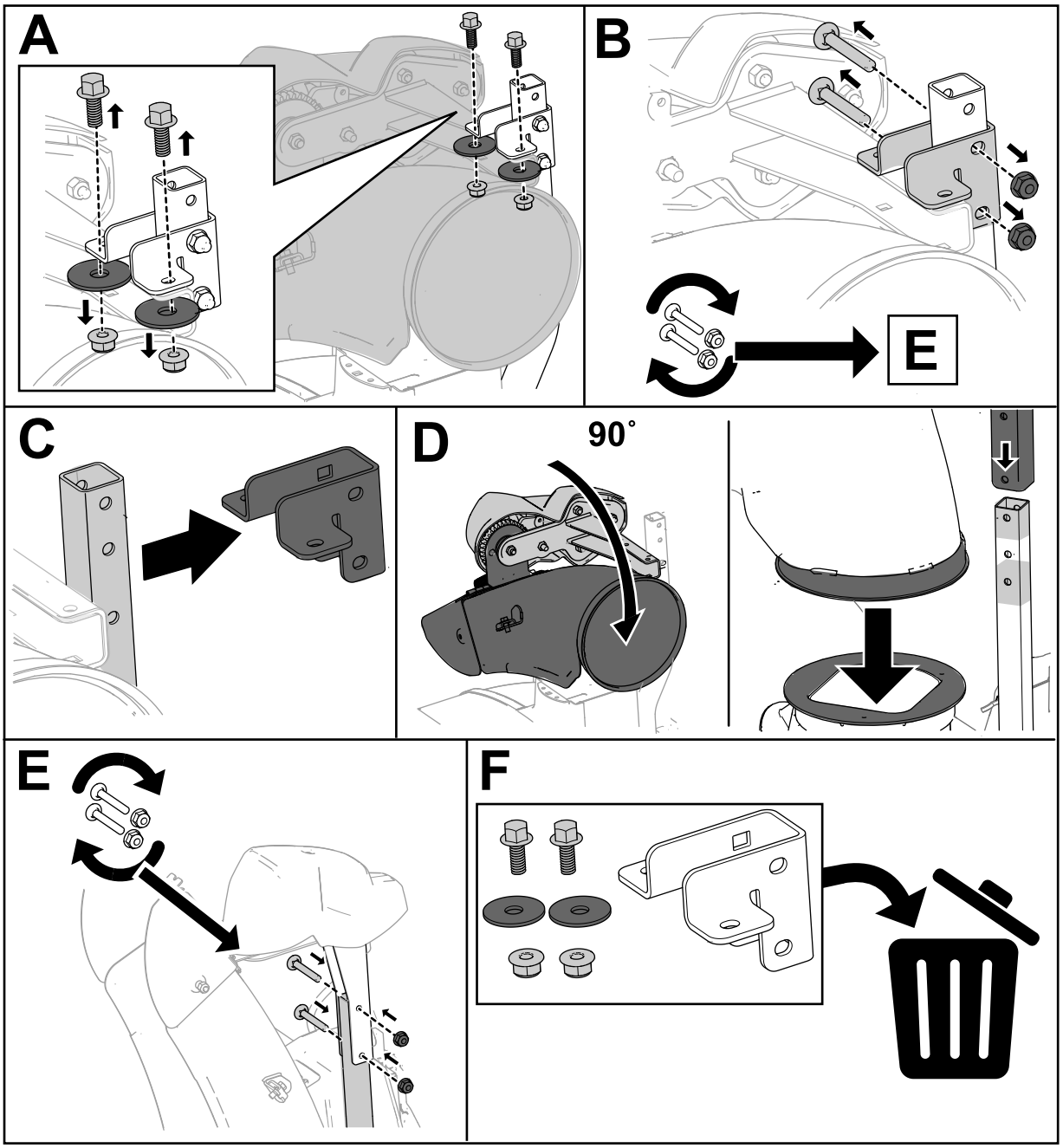

g385316

2

Instalação da pega superior

Nenhuma peça necessária

Procedimento

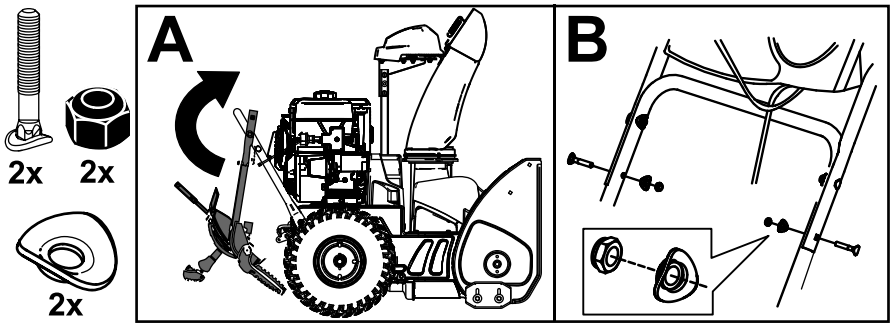

g360241

3

Instalação da ligação do controlo de tração

Nenhuma peça necessária

Procedimento

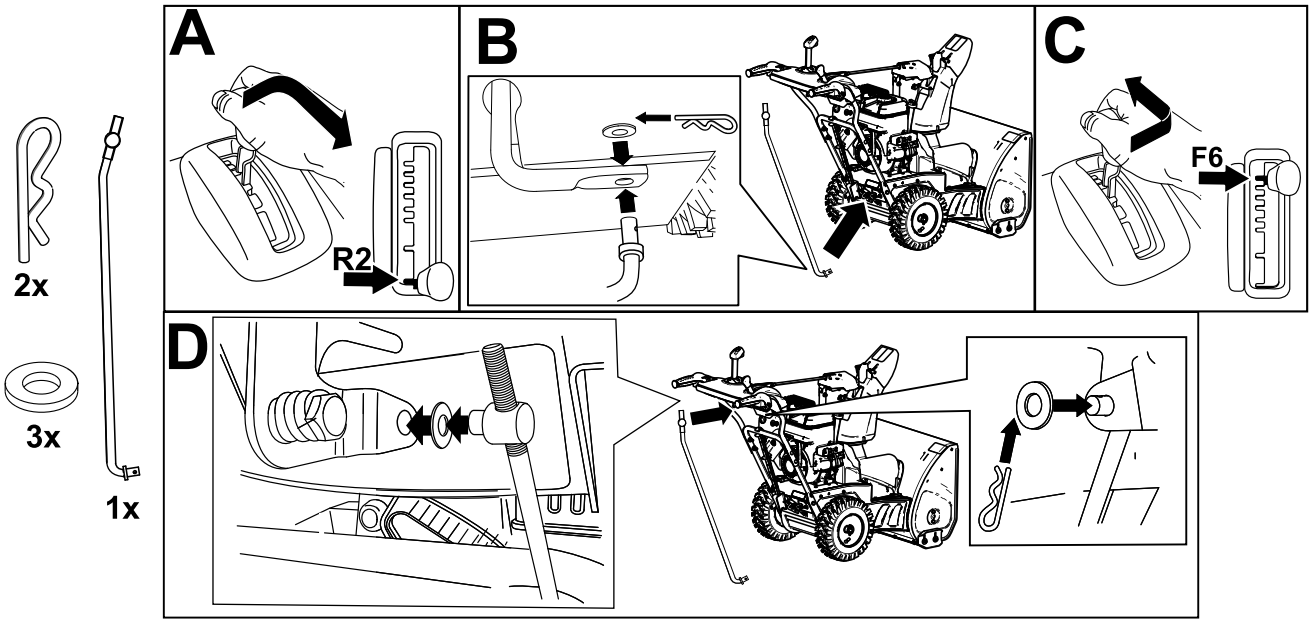

g252391

4

Instalação da barra de controlo da calha

Nenhuma peça necessária

Procedimento

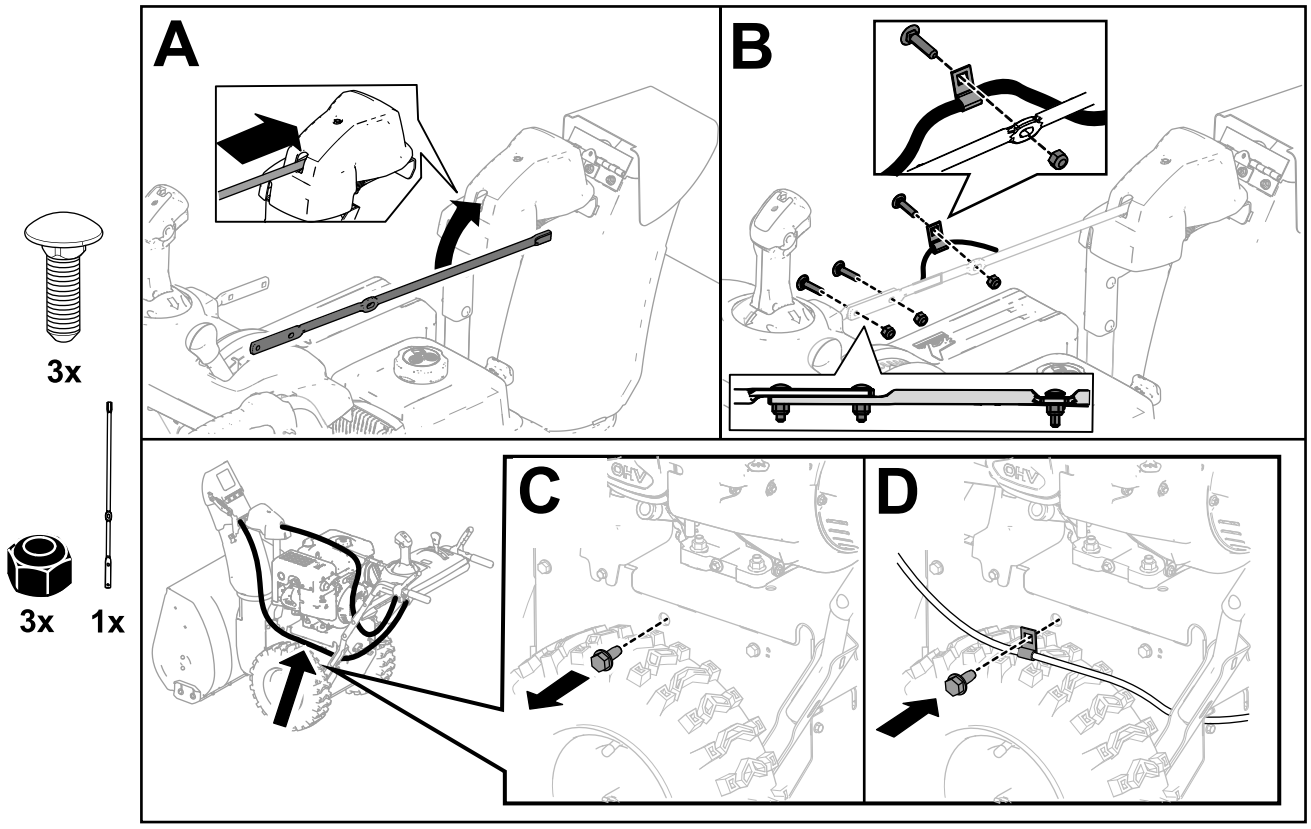

5

Instalação da ferramenta de limpeza de neve

Nenhuma peça necessária

Procedimento

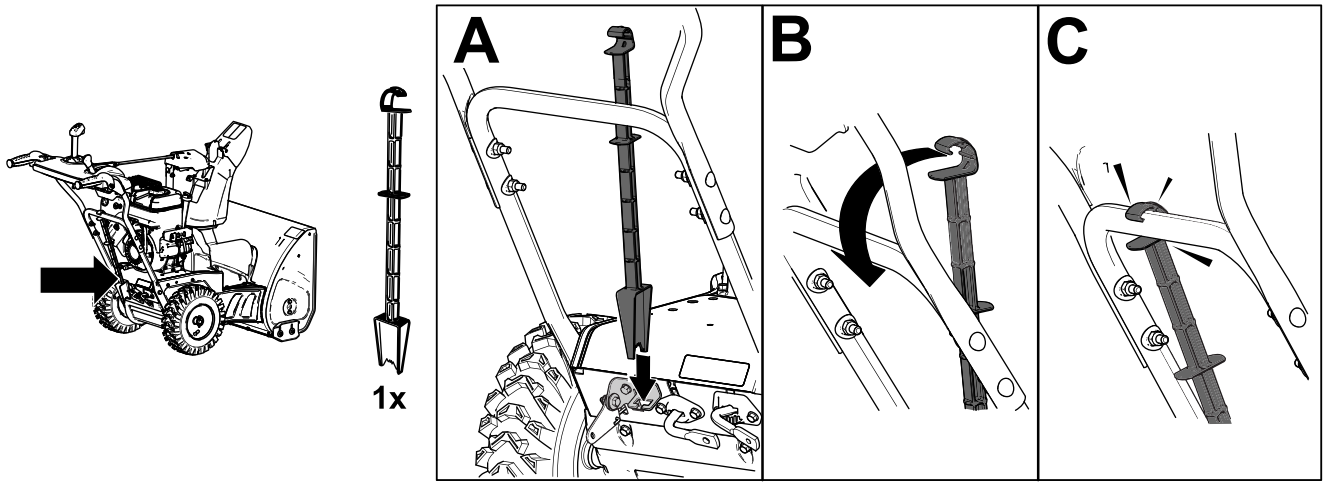

6

Verificação do nível de óleo do motor

Nenhuma peça necessária

Procedimento

Nota: A sua máquina é fornecida com óleo no cárter do motor. Antes de ligar o motor, verifique o nível de óleo e adicione óleo se necessário.

Consulte Verificação do nível de óleo do motor (página 20).

7

Verificação da pressão dos pneus

Nenhuma peça necessária

Procedimento

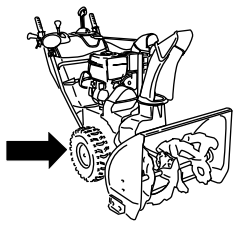

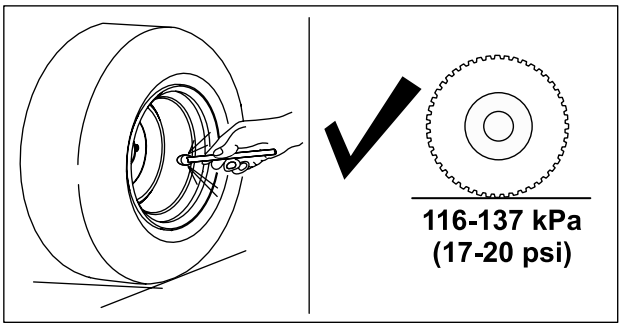

g252396

8

Verificação dos patins e o raspador

Nenhuma peça necessária

Procedimento

Consulte Verificar e ajustar os patins e raspador (página 20).

9

Verificação do funcionamento da transmissão da tração

Nenhuma peça necessária

Procedimento

⚠ CUIDADO

Se a transmissão da tração não estiver bem ajustada, a máquina pode mover-se na direção oposta da que pretende, causando ferimentos e/ou danos à propriedade.

Verifique cuidadosamente a transmissão da tração e ajuste-a de forma adequada, se necessário.

1. Arranque o motor; consulte Ligação do motor (página 14).
2. Mova o seletor de velocidade para a Posição R1; consulte Operação do seletor de velocidade (página 16).
3. Aperte a alavanca esquerda (tração) para a pega (Figura 10).

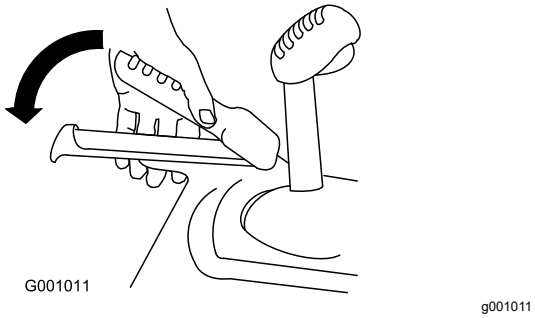

Figura 10

A máquina deve mover-se para trás. Se a máquina não se mover ou se mover para a frente, efetue o seguinte:

A. Solte a alavanca de tração e desligue o motor.

B. Desligue o eixo da alavanca do seletor de velocidade.

C. Rode o eixo para baixo (no sentido dos ponteiros do relógio) na barra de controlo da velocidade.

D. Ligue o eixo à alavanca do seletor de velocidade.

4. Liberte a alavanca de tração.
5. Mova o seletor de velocidade para a Posição 1; consulte Operação do seletor de velocidade (página 16).
6. Aperte a alavanca esquerda (tração) para a pega (Figura 10).

   A máquina deve mover-se para a frente. Se a máquina não se mover ou se mover para trás, efetue o seguinte:

   A. Solte a alavanca de tração e desligue o motor.

   B. Desligue o eixo da alavanca do seletor de velocidade.

   C. Rode o eixo da alavanca para cima (no sentido contrário ao dos ponteiros do relógio) na barra de controlo da velocidade.

   D. Ligue o eixo à alavanca do seletor de velocidade.

7. Se fizer qualquer ajuste, repita este procedimento até que não sejam necessários ajustes.

Importante: **Se a máquina se mover quando a alavanca de tração estiver na posição libertada, verifique o cabo de tração; consulte Verificação e ajuste do cabo de tração (página 21) ou leve a máquina a um representante autorizado de assistência para que seja prestada assistência.**

Descrição geral do produto

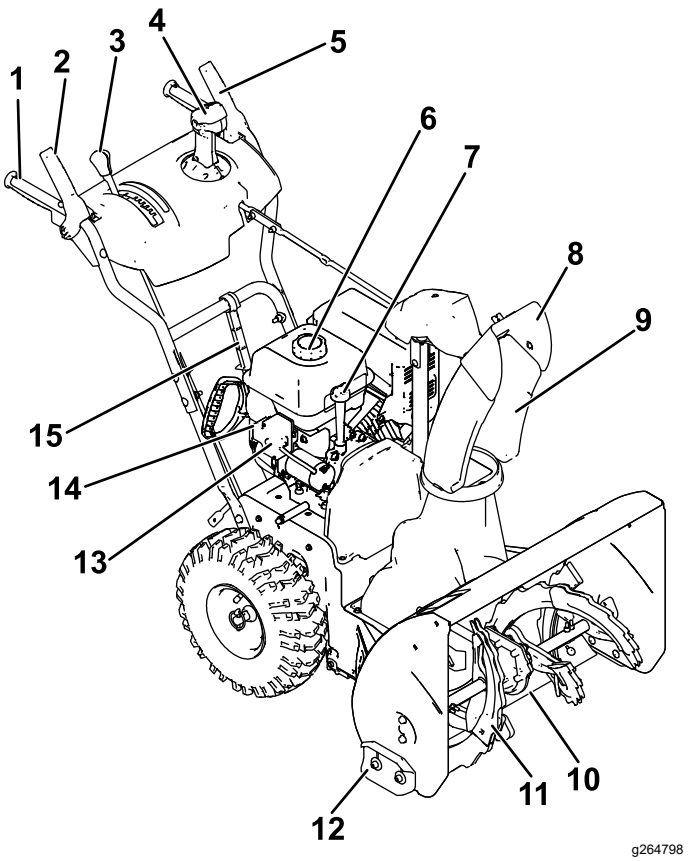

Figura 11

1. Pega (2)
2. Alavanca da broca/hélice
3. Alavanca do seletor da velocidade
4. Controlo da calha de descarga Quick Stick®
5. Alavanca de tração
6. Tampa do depósito de combustível
7. Tubo de enchimento de óleo/vareta
8. Defletor da calha
9. Calha de descarga
10. Raspador
11. Broca
12. Patim (2)
13. Botão de arranque elétrico
14. Ligação de arranque elétrico
15. Ferramenta de limpeza de neve

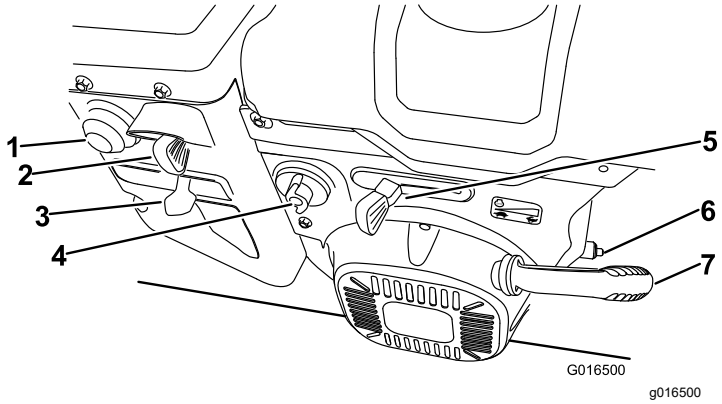

Figura 12

1. Êmbolo
2. Chave
3. Estrangulador
4. Válvula de corte de combustível
5. Regulador
6. Tampão de drenagem do óleo
7. Manípulo do arranque manual com cordão

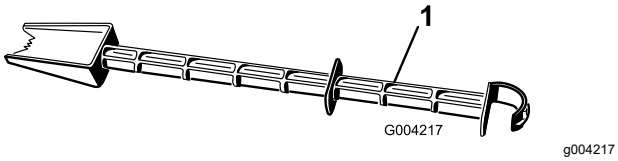

Figura 13

1. Ferramenta de remoção de neve (ligada à pega)

Especificações

Modelo	Peso	Compri-mento	Largura	Altura
38812	79,4 kg	142 cm	66 cm	117 cm

Acessórios

Está disponível uma seleção de acessórios aprovados pela Toro para utilização com a máquina, para melhorar e expandir as suas capacidades. Contacte o seu representante de assistência autorizado ou distribuidor Toro autorizado ou vá a www.Toro.com para obter uma lista de todos os acessórios aprovados.

Para assegurar o desempenho ideal e certificação de segurança continuada da máquina, utilize sempre peças de substituição e acessórios genuínos Toro. As peças de substituição e acessórios fabricados por outros fabricantes podem ser perigosos e essa utilização anula a garantia.

Funcionamento

Nota: Determine os lados direito e esquerdo da máquina a partir da posição normal de utilização.

Antes da operação

Segurança antes da operação

Segurança geral

- **Apenas para modelos com arranque elétrico:** Utilize as extensões e tomadas como especificado no manual. Verifique o cabo elétrico antes de o ligar a uma fonte de alimentação. Se o cabo estiver danificado, substitua-o. Desligue o cabo de alimentação sempre que não estiver a ligar a máquina.
- Utilize vestuário adequado, incluindo proteção visual, calças compridas, calçado resistente antiderrapante e proteções para os ouvidos. Prenda cabelo comprido, prenda vestuário solto e não utilize joias pendentes.
- Examine atentamente a área onde irá utilizar a máquina, retirando tapetes, trenós, pranchas, fios e qualquer outro objeto estranho.
- Se um resguardo, dispositivo de segurança ou autocolante se encontrar danificado, ilegível ou tiver desaparecido, repare-o ou substitua-o antes de utilizar a máquina. Adicionalmente, aperte qualquer fixação solta.
- Ajuste a altura da caixa do coletor para não tocar em gravilha ou pedras partidas.

Segurança do combustível

O combustível é extremamente inflamável e explosivo. Um incêndio ou explosão provocada por combustível pode resultar em queimaduras.

- Para evitar uma descarga de eletricidade estática proveniente da ignição do combustível, coloque o contentor e/ou a máquina no chão antes de encher, não dentro de um veículo ou sobre um objeto.
- Encha o depósito de combustível no exterior quando o motor está frio. Volte a colocar a tampa de combustível de forma segura e limpe todo o combustível derramado.
- Não manuseie combustível quando estiver a fumar ou junto de uma chama aberta ou faíscas.
- Guarde o combustível num recipiente aprovado longe do alcance das crianças.

- Quando estive combustível no depósito, incline a máquina apenas como indicado nas instruções.
- Se derramar combustível para cima da roupa, mude de roupa imediatamente.

Enchimento do depósito de combustível

Tipo	Gasolina sem chumbo
Classificação mínima de octanas	87 (EUA) ou 91 (pesquisa de octanas; fora dos EUA)
Etanol	Não superior a 10% de volume
Metanol	Nenhum
MTBE (éter-metil-tercio-butílico)	Inferior a 15% de volume
Óleo	Não adicione ao combustível

Utilize apenas combustível limpo e fresco (com menos de 30 dias) de uma origem fiável.

Encha o depósito de combustível como se mostra na Figura 14; não encha acima da parte inferior do tubo de enchimento do depósito de combustível.

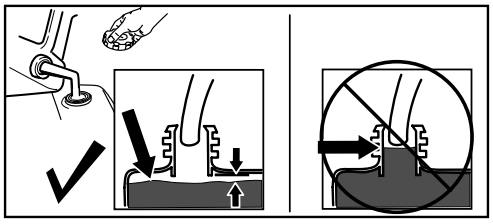

g216203

Figura 14

Importante: **Para melhores resultados, adquira apenas a quantidade de combustível que espera utilizar no prazo de 30 dias. Caso contrário, adicione estabilizador/condicionador de combustível ao combustível novo conforme indicado pelo fabricante do estabilizador/condicionador do combustível.**

Durante a operação

Segurança durante o funcionamento

Segurança geral

- **Desligue o motor antes de desobstruir a máquina e utilize sempre um pau ou ferramenta de limpeza de neve para remover uma obstrução (se fornecida).**
- Fique por detrás das pegas e afastado da abertura de descarga durante a operação da máquina. **Mantenha o rosto, mãos, pés e qualquer outra parte do corpo ou vestuário afastada das partes móveis ou em rotação.**
- Nunca faça a descarga na direção de pessoas ou áreas em que possam ocorrer danos de propriedade.
- Tenha total atenção durante a utilização da máquina. Não exerça qualquer atividade que provoque distração; caso contrário, podem ocorrer ferimentos ou danos materiais.
- Tenha cuidado para evitar escorregar ou cair, especialmente ao operar a máquina em marcha-atrás.
- Certifique-se sempre de que está bem apoiado e segure firmemente nas pegas. Ande, nunca corra.
- Tenha muito cuidado ao operar a máquina num declive.
- Não opere a máquina sem boa visibilidade ou com pouca luz.
- Olhe para trás e tenha cuidado ao recuar com a máquina.
- Quando não estiver a eliminar neve de forma ativa, desengate a alimentação da broca.
- Tenha muito cuidado ao operar a máquina em, ou atravessar, entradas, passeios ou estradas de gravilha. Esteja atento a perigos escondidos ou tráfego.
- Nunca tente fazer qualquer ajuste com o motor em funcionamento, exceto quando indicado nas instruções.
- Depois de atingir um objeto estranho, desligue o motor, retire a chave e inspecione se há danos na máquina. Repare qualquer dano antes de ligar a máquina.
- Se a máquina começar a vibrar anormalmente, desligue o motor e verifique imediatamente a causa.
- Não deixe o motor trabalhar em espaço fechado; os fumos de escape são perigosos.
- Não coloque carga excessiva na máquina tentando limpar a neve a uma taxa demasiado rápida.
- Desengate todas as embraiagens e coloque a alavanca de mudanças na posição de ponto morto antes de ligar o motor.
- Desligue o motor sempre que sair da posição de operação, antes de desentupir a caixa do coletor, rotor ou calha de descarga e quando realizar qualquer reparação, ajuste ou inspeção.
- Nunca opere a máquina a velocidades de transporte elevadas em superfícies escorregadias.

Ligação do motor

Utilização do arranque elétrico

Nota: Para utilizar o arrancador elétrico (apenas modelos de arranque elétrico), ligue um cabo de alimentação à ligação primeiro e, em seguida, a uma tomada elétrica. Utilize uma extensão certificada de 1,3 mm², recomendada para utilização exterior que não tenha mais de 15 m.

⚠ AVISO

Um cabo pode ficar danificado, podendo causar um choque elétrico ou incêndio.

Inspecione atentamente o cabo elétrico antes de utilizar a máquina. Se o cabo estiver danificado, não o utilize. Repare ou substitua imediatamente o cabo danificado. Contacte um representante autorizado de assistência para obter assistência.

⚠ CUIDADO

Se deixar a máquina ligada a uma tomada elétrica, alguém pode acidentalmente ligar a máquina e ferir pessoas ou danificar a propriedade.

Desligue o cabo de alimentação sempre que não estiver a ligar a máquina.

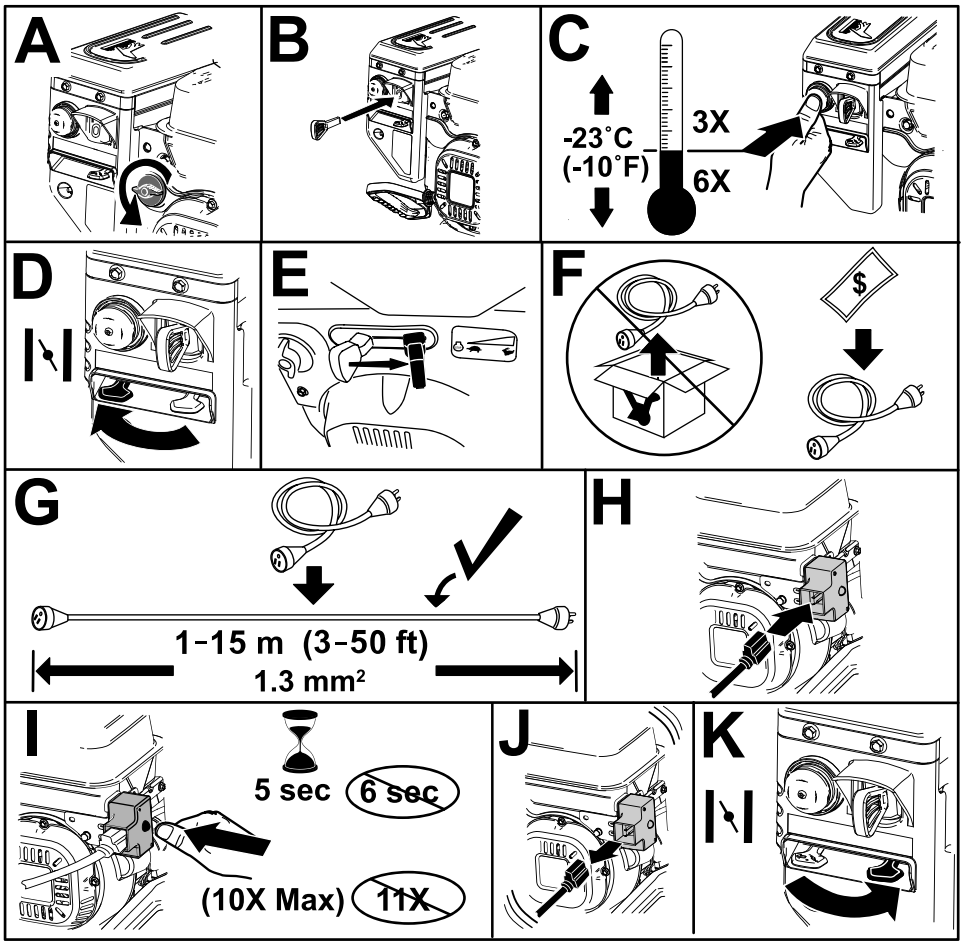

g326803

Figura 15

Utilização do arranque manual

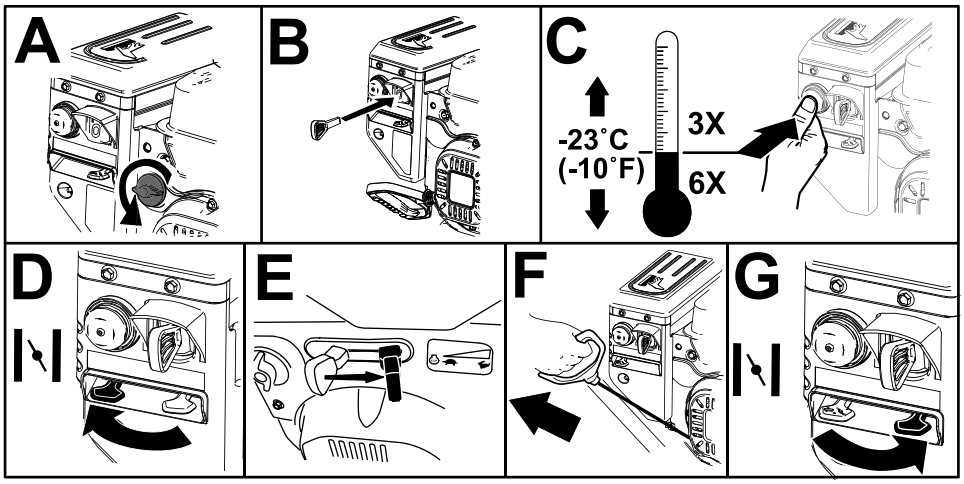

g254928

Figura 16

Desligação do motor

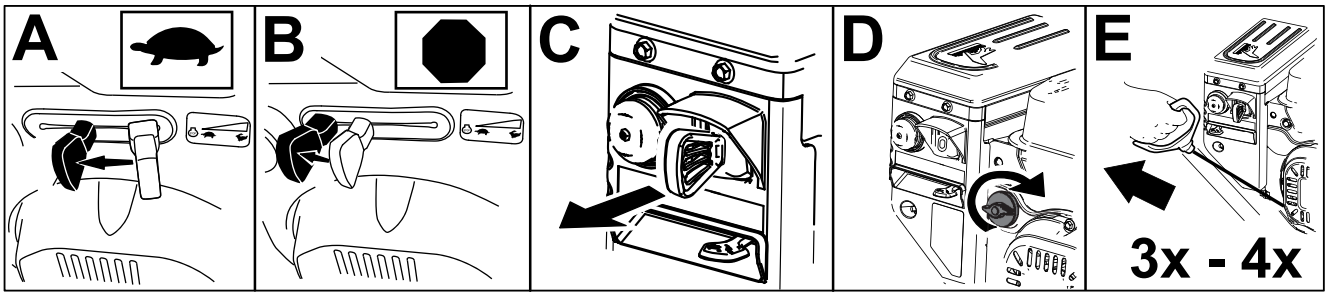

g252411

Figura 17

Operação da transmissão da tração

⚠ CUIDADO

Se a transmissão da tração não estiver bem ajustada, a máquina pode mover-se na direção oposta da que pretende, causando ferimentos e/ou danos à propriedade.

Verifique cuidadosamente a transmissão da tração e ajuste-a de forma adequada, se necessário; consulte Verificação e ajuste do cabo de tração (página 21) para mais informações.

Importante: **Se a máquina se mover quando a alavanca de tração estiver na posição libertada, verifique o cabo de tração; consulte Verificação e ajuste do cabo de tração (página 21) ou leve a máquina a um representante autorizado de assistência para que seja prestada assistência.**

1. Para engatar a transmissão da tração, aperte a alavanca esquerda (tração) para a pega (Figura 18).

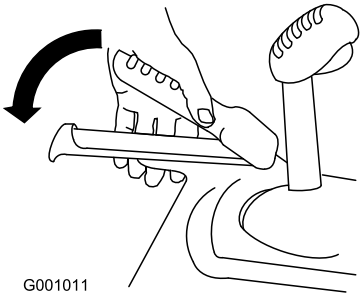

g001011

Figura 18

2. Para parar a transmissão da tração, liberte a alavanca de tração.

Operação do seletor de velocidade

O seletor de velocidade tem seis mudanças para a frente e duas para trás. Para alterar as velocidades, liberte a alavanca de tração e mude o seletor de velocidade para a posição desejada (Figura 19). A alavanca bloqueia numa ranhura em cada seleção de velocidade.

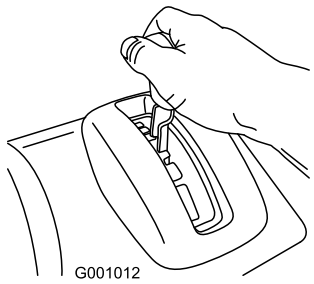

g001012

Figura 19

Operação da transmissão da broca/hélice

1. Para engatar a transmissão da broca/hélice, aperte a alavanca direita (broca/hélice) para a pega (Figura 20).

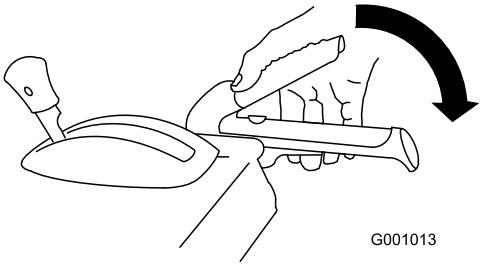

g001013

Figura 20

2. Para parar a broca e hélice, liberte a alavanca direita.

   Importante: **Quando engata a alavanca da broca/hélice a alavanca da tração, a alavanca da tração bloqueia a alavanca da broca/hélice em baixo, libertando a mão direita. Para libertar ambas as alavancas, basta libertar a alavanca do lado esquerdo (tração).**

3. Se a broca e hélice continuarem a rodar quando liberta a alavanca da broca/hélice, não opere a máquina. Verifique o cabo da broca/hélice; consulte Verificação e ajuste do cabo da broca/hélice (página 21) e ajuste-o se necessário. Caso contrário, leve a máquina a um representante autorizado de assistência para obter assistência.

⚠ AVISO

Se a broca e hélice continuarem a rodar quando liberta a alavanca da broca/hélice, pode ferir-se a si ou aos outros com gravidade.

Não opere a máquina. Leve-a a um representante autorizado de assistência para obter assistência.

Operar o Quick Stick®

Mantenha a tampa do ativador azul para baixo para utilizar o Quick Stick para mover a calha de descarga e defletor da calha. Liberte a tampa do activador para bloquear a calha de descarga e deflector da calha no sítio (Figura 21).

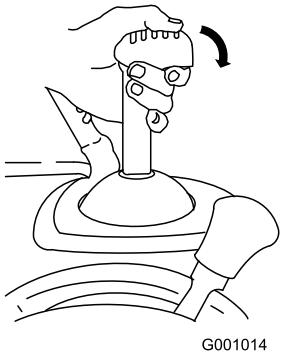

g001014

Figura 21

Moção da calha de descarga

Mantenha a tampa do ativador azul para baixo e mova o Quick Stick para a esquerda para mover a calha de descarga para a esquerda; mova o Quick Stick para a direita para mover a calha de descarga para a direita (Figura 22).

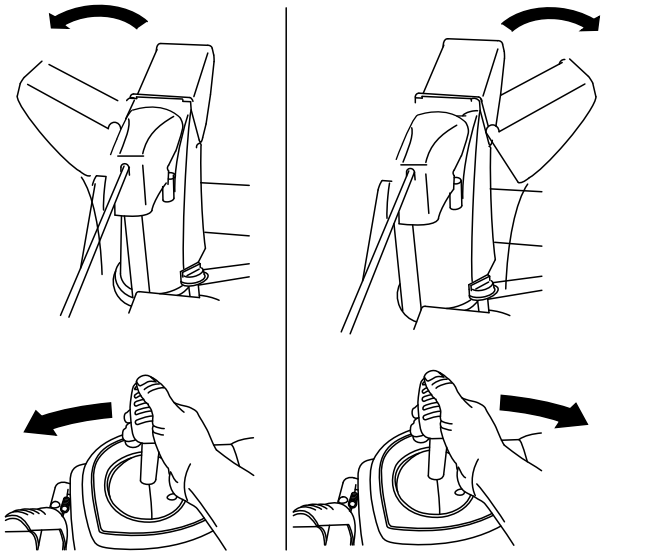

g322957

Figura 22

- Se a calha não rodar tanto para a esquerda quanto para a direita, certifique-se de que o cabo está encaminhado para o interior das pegas. Consulte 2 Instalação da pega superior (página 7).
- Se a calha não se mover ou não bloquear no sítio quando liberta a tampa do ativador, tem de ajustar o cabo do fecho da calha de descarga.

Moção da o deflector da calha

Mantenha a tampa do activador azul para baixo e mova o Quick Stick para a frente para baixar o deflector da calha; mova-o para trás para elevar o deflector da calha (Figura 23).



g001016

Figura 23

Limpeza de uma calha de descarga entupida

⚠ AVISO

Se a broca/hélice estiver a funcionar, mas não sair neve da calha de descarga, a calha pode estar entupida.

Nunca utilize as mãos para limpar uma calha de descarga entupida. Isto poderia causar ferimentos pessoais.

- Para desentupir a calha de descarga, fique na posição de operação e liberte a alavanca esquerda (tração). Fazendo funcionar a broca/hélice, empurre as pegas para baixo para elevar a frente da máquina alguns centímetros do chão. Em seguida, eleve rapidamente as pegas para fazer saltar a frente da máquina para o chão. Repita, se necessário, até que saia um fluxo de neve da calha de descarga.
- Se não conseguir desentupir a calha de descarga batendo na frente da máquina, **desligue o motor, aguarde que todas as partes em movimento parem e utilize a ferramenta de limpeza de neve (Figura 13).**

  Importante: **Desentupir a calha de descarga fazendo saltar a frente da máquina no solo pode causar o movimento dos patins. Ajuste os patins e aperte firmemente os parafusos dos patins; consulte Verificar e ajustar os patins e raspador (página 20).**

Sugestões de utilização

⚠ PERIGO

Quando a máquina estiver em funcionamento, a hélice e broca rodam e podem ferir ou amputar as mãos ou pés.

- **Antes de ajustar, limpar, inspecionar, resolver problemas ou reparar a máquina, desligue o motor e aguarde que todas as partes móveis parem. Desligue o fio da vela e mantenha-o afastado da vela para evitar qualquer arranque acidental do motor.**
- **Remova uma obstrução da calha de descarga; consulte a Limpeza de uma calha de descarga entupida (página 17). Utilize a ferramenta de limpeza de neve (Figura 14), não as mãos, para remover uma obstrução da calha de descarga.**
- **Fique por detrás das pegas e afastado da abertura de descarga durante a operação da máquina.**
- **Mantenha o rosto, mãos, pés e qualquer outra parte do corpo ou vestuário afastada das partes ocultas, móveis ou em rotação.**

⚠ AVISO

A hélice pode projetar pedras, brinquedos e outros objetos estranhos e causar ferimentos graves a si ou a pessoas na área.

- **Mantenha a área a limpar sem objetos que a broca possa agarrar e projetar.**
- **Mantenha todas as crianças e animais domésticos afastados das áreas de operação.**

- Regule sempre o acelerador para a posição RÁPIDO ao limpar neve.
- Se o motor desacelerar com a carga ou as rodas derraparem, mude a máquina para uma mudança inferior.
- Se a frente da máquina subir, mude a máquina para uma mudança inferior. Se a frente continuar a subir, eleve as pegas.

Depois da operação

Segurança após a operação

Segurança geral

- Nunca guarde a máquina com combustível no depósito dentro de um edifício em que existam fontes de ignição como, por exemplo, aquecedores de água quente, aquecedores de espaço ou secadores de roupa. Espere que o motor arrefeça antes de armazenar a máquina em ambiente fechado.
- Ao guardar a máquina durante mais de 30 dias, consulte a Armazenamento (página 25) para obter informação importante.
- Deixe a máquina funcionar durante alguns minutos antes de limpar a neve para evitar o congelamento do coletor e hélice.

Evitação da congelação após a utilização

- Em condições de neve e frio, alguns controlos e peças móveis podem congelar. **Não utilize força excessiva ao tentar operar controlos congelados.** Se tiver dificuldade em operar qualquer controlo ou parte, ligue o motor e deixe-o funcionar durante alguns minutos.
- Depois de utilizar a máquina. deixe o motor a funcionar durante alguns minutos para evitar que as partes móveis congelem. Engate a broca/hélice para limpar qualquer resto de neve no interior da estrutura. Rode o Quick Stick para prevenir que congele. Desligue o motor, aguarde que todas as peças móveis parem e retire gelo ou neve da máquina.
- Com o motor desligado, empurre várias vezes a alavanca do arrancador de retrocesso e empurre o botão do arrancador elétrico uma vez para evitar que o arrancador manual e arrancadores elétricos congelem.

Manutenção

Plano de manutenção recomendado

Intervalo de assistência	Procedimento de manutenção
Após as pimeiras 2 horas	• Inspecione o cabo de tração e ajuste-o, se necessário. • Inspecione o cabo da broca/hélice e ajuste-o, se necessário.
Após as pimeiras 5 horas	• Mudança do óleo do motor.
Em todas as utilizações ou diariamente	• Verifique o nível de óleo e ateste, se necessário.
A cada 100 horas	• Substituição da vela de ignição.
Anualmente	• Verifique os patins e raspador e ajuste-os, se necessário. • Inspecione o cabo de tração e ajuste-o ou substitua-o, se necessário. • Inspecione o cabo da broca/hélice e ajuste-o ou substitua-o, se necessário. • Verifique o nível de óleo da caixa de engrenagens da broca e ateste, se necessário. • Mudança do óleo do motor. • Lubrificação do veio hexagonal.
Anualmente ou antes do armazenamento	• Verifique a pressão do ar nos pneus e encha-os entre 1,17 e 1,38 bar. • Drene a gasolina e deixe o motor funcionar até secar o depósito e o carburador no final da época. • Solicite a um representante de assistência autorizado que inspecione e substitua a correia da transmissão da tração e/ou correia da transmissão da broca/hélice, se necessário.

Segurança de manutenção

Leia as seguintes precauções de segurança antes de realizar qualquer manutenção na máquina.

- Desligue o motor, retire a chave e aguarde até que todo o movimento pare, antes de sair da posição de operação. Deixe a máquina arrefecer antes de a ajustar, lhe fazer a manutenção, limpar ou armazenar.
- Use sempre proteção ocular ao realizar ajustes ou reparações para proteger os olhos de objetos estranhos que possam ser projetados da máquina.
- Verifique todas as fixações a intervalos frequentes para verificar a fixação e assegurar que a máquina está em boas condições de trabalho.
- Não altere as definições do regulador no motor.

  Compre apenas peças de substituição e acessórios genuínos Toro.

Preparação para a manutenção

1. Leve a máquina para uma superfície nivelada.
2. Desligue o motor, retire a chave e aguarde que todas as partes em movimento parem.
3. Desligue o fio da vela. Consulte Substituição da vela de ignição (página 24).

Verificação do nível de óleo do motor

Intervalo de assistência: Em todas as utilizações ou diariamente—Verifique o nível de óleo e ateste, se necessário.

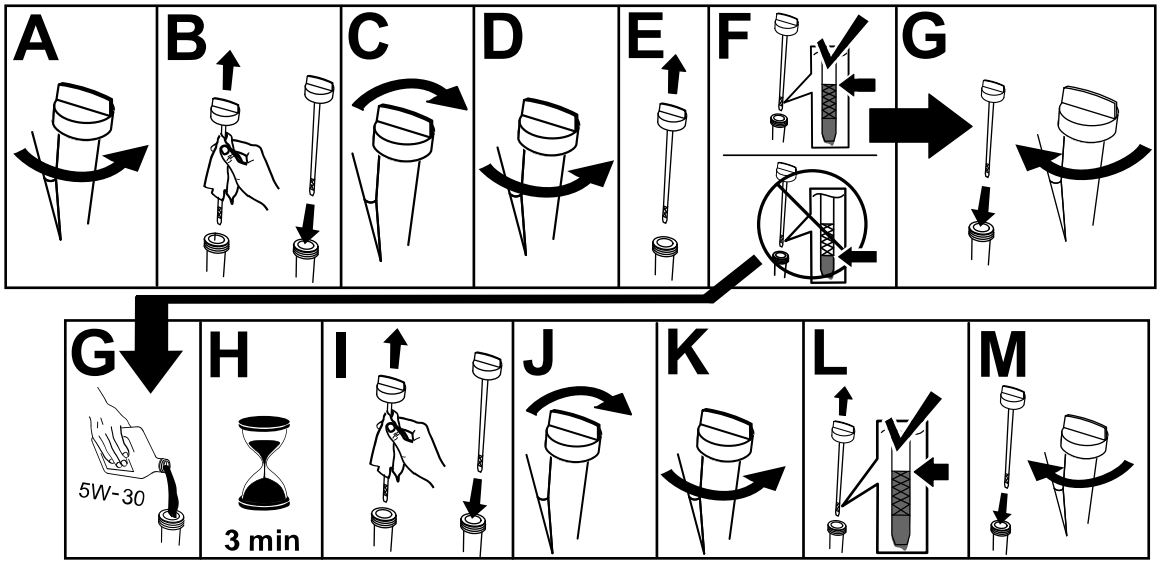

g257528

Verificar e ajustar os patins e raspador

Intervalo de assistência: Anualmente—Verifique os patins e raspador e ajuste-os, se necessário.

Verifique os patins e raspador para assegurar que a broca não entra em contacto com a superfície pavimentada ou com gravilha. Ajuste os patins e o raspador, como necessário, para compensar o desgaste.

1. Verifique a pressão dos pneus; consulte 7 Verificação da pressão dos pneus (página 9).
2. Desaperte as porcas que prendem ambos os patins aos lados da broca até que os patins deslizem para cima e para baixo facilmente.

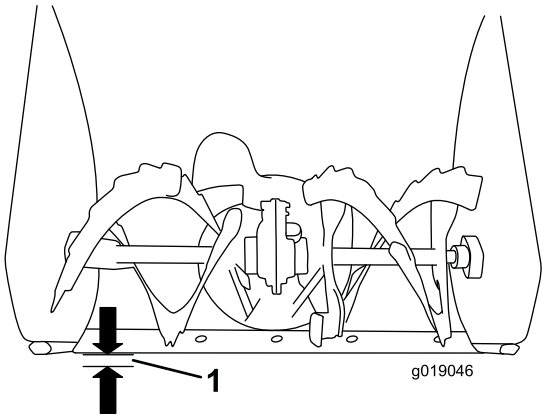

g019046

Figura 25

1. 3 mm

Importante: **As lâminas da broca têm de ser suportadas acima do solo pelos patins.**

3. Certifique-se de que o raspador está 3 mm acima e paralelo com uma superfície nivelada.

   Nota: Se o pavimento estiver rachado, irregular ou desnivelado, ajuste os patins para elevar o raspador. Para superfícies com gravilha, ajuste os patins mais para baixo para evitar que a máquina recolha pedras.
4. Mova os patins para baixo até que estejam nivelados com o chão.
5. Aperte firmemente as porcas que prendem ambos os patins aos lados da broca.

   Nota: Para ajustar rapidamente os patins se ficarem soltos, apoie o raspador 3 mm fora do

solo e, em seguida, ajuste os patins para baixo para o solo.

Nota: Se os patins ficarem demasiado gastos, pode invertê-los e utilizar o lado não utilizado para baixo, do lado do chão.

Verificação e ajuste do cabo de tração

Intervalo de assistência: Após as pimeiras 2 horas—Inspecione o cabo de tração e ajuste-o, se necessário.

Anualmente—Inspecione o cabo de tração e ajuste-o ou substitua-o, se necessário.

Se a máquina não se mover nas velocidades para a frente ou para trás ou se se mover quando liberta a alavanca de tração, ajuste o cabo de tração.

Se o cabo do lado esquerdo (tração) não estiver devidamente ajustado, efetue os passos seguintes:

1. Desaperte a porca de bloqueio.
2. Engate a alavanca de tração e segure-a no sítio (Figura 26).

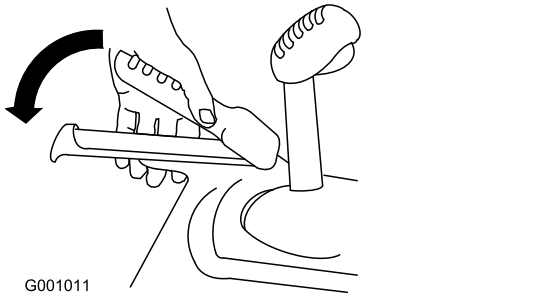

Figura 26

3. Desaperte e aperte o tensor para ajustar o comprimento da mola para 5,5 cm como se mostra na Figura 27.

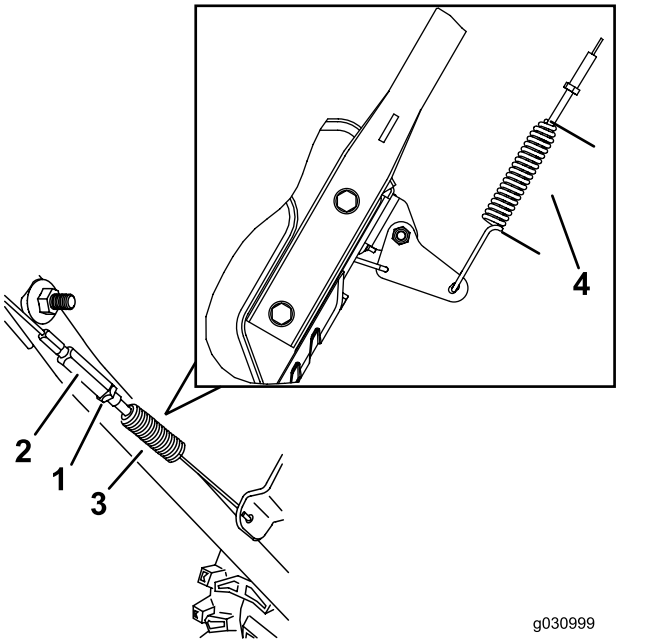

Figura 27

1. Porca de bloqueio
2. Tensor
3. Mola
4. 5,5 cm

4. Aperte a porca de retenção (Figura 27) assegurando que existe uma ligeira tensão no cabo.
5. Se o cabo de tração estiver devidamente ajustado, mas persistir um problema, contacte um representante de assistência autorizado.

Verificação e ajuste do cabo da broca/hélice

Intervalo de assistência: Após as pimeiras 2 horas—Inspecione o cabo da broca/hélice e ajuste-o, se necessário.

Anualmente—Inspecione o cabo da broca/hélice e ajuste-o ou substitua-o, se necessário.

1. Desaperte a porca de bloqueio.
2. Engate a alavanca da broca/hélice e segure-a no sítio (Figura 28).

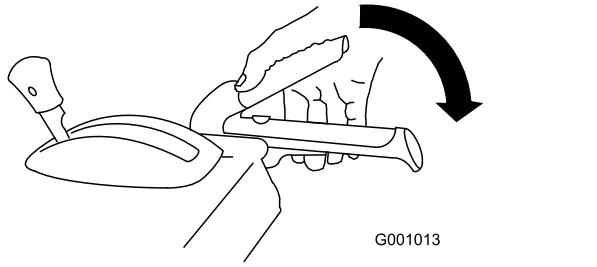

Figura 28

3. Desaperte e aperte o tensor para ajustar o comprimento da mola para 7 cm como se mostra na Figura 29.

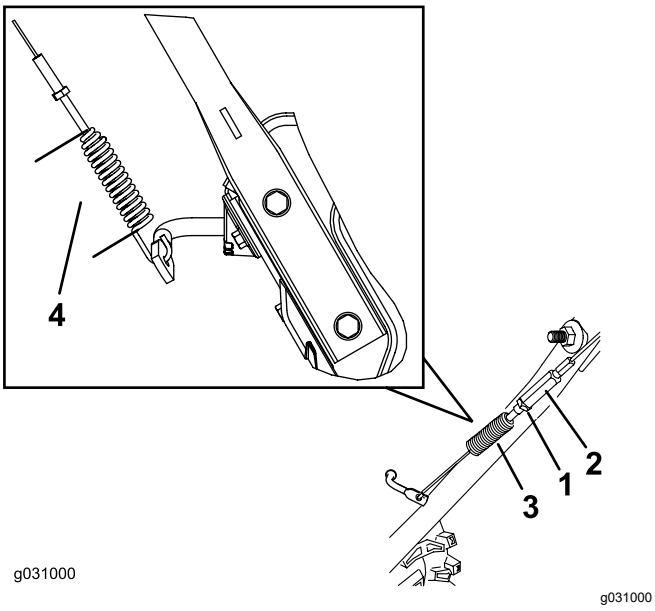

Figura 29

1. Porca de bloqueio
2. Tensor
3. Mola
4. 7 cm

4. Aperte a porca de retenção (Figura 29) assegurando que existe uma ligeira tensão no cabo.
5. Se o cabo da broca/hélice estiver devidamente ajustada, mas permanecer um problema, contacte um representante de assistência autorizado.

Verificação do nível do óleo da caixa de engrenagens da broca

Intervalo de assistência: Anualmente—Verifique o nível de óleo da caixa de engrenagens da broca e ateste, se necessário.

1. Leve a máquina para uma superfície nivelada.
2. Limpe a zona em redor do tampão do tubo (Figura 30).

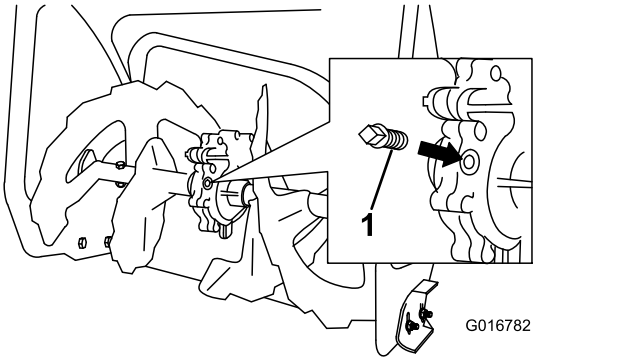

Figura 30

1. Tampão do tubo

3. Remova o tampão do tubo da caixa de velocidades.
4. Verifique o nível de óleo da caixa de velocidades. O óleo deve estar a aproximadamente 9,5 mm abaixo da abertura do tubo de enchimento.
5. Se o nível de óleo estiver baixo, adicione lubrificante para engrenagens GL-5 ou GL-6, SAE 80-90 EP à caixa de velocidades até que o nível do óleo esteja a 9,5 mm abaixo da abertura do tubo de enchimento.

   Nota: Não utilize óleo sintético.
6. Instale o tampão do tubo na caixa de velocidades.

Mudança do óleo do motor

Intervalo de assistência: Após as pimeiras 5 horas—Mudança do óleo do motor.

Anualmente—Mudança do óleo do motor.

Se possível, faça funcionar o motor durante alguns minutos antes de mudar o óleo, já que o óleo quente flui de forma mais rápida e transporta mais contaminantes.

Capacidade do óleo do motor	0,60 l
Viscosidade do óleo	Consulte Figura 32.
Classificação de serviço API	SJ ou superior

*Existe óleo residual no cárter depois de drenar o óleo. Não despeje a capacidade total do óleo para o cárter. Encha o cárter com óleo de acordo com o indicado nos passos seguintes.

Utilize Figura 32 abaixo para selecionar a melhor viscosidade de óleo para a gama de temperaturas exteriores esperadas:

1. Leve a máquina para uma superfície nivelada.
2. Limpe a zona em torno do tampão de drenagem do óleo (Figura 31).

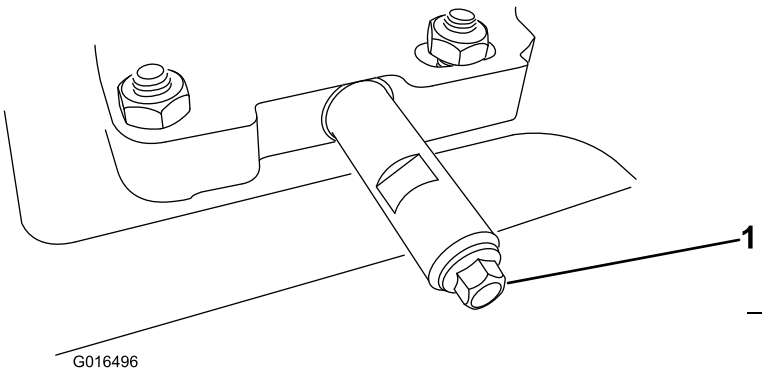

Figura 31

1. Tampão de drenagem do óleo

3. Deslize um recipiente de drenagem de óleo para baixo da extensão de drenagem e retire o tampão de drenagem.
4. Drene o óleo.

   Nota: Deverá eliminar o óleo usado de forma adequada num centro de reciclagem local.
5. Coloque o tampão de drenagem do óleo e aperte-o firmemente.
6. Limpe em redor do tubo de enchimento de óleo/vareta.
7. Desaperte a vareta e remova-a.
8. Cuidadosamente, deite cerca de 3/4 da capacidade do motor de óleo para o tubo de enchimento de óleo.

   Utilize Figura 32 para selecionar a melhor viscosidade de óleo para a gama de temperaturas exteriores esperadas:

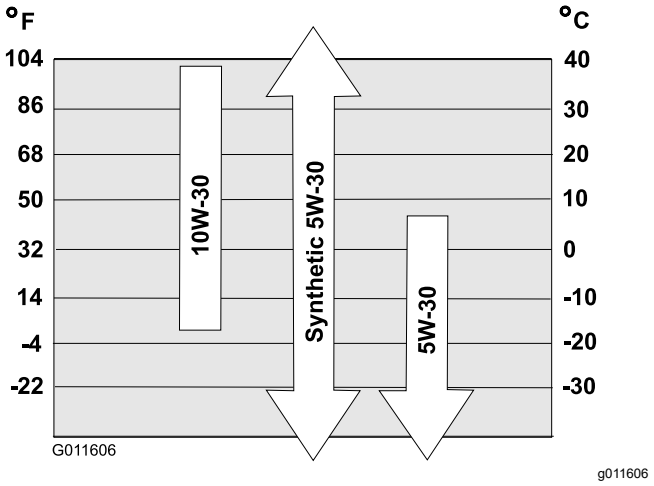

Figura 32

9. Aguarde 3 minutos até o óleo assentar no motor.
10. Limpe a vareta com um pano limpo.
11. Insira a vareta no tubo de enchimento do óleo e, em seguida, retire-a.
12. Leia o nível de óleo na vareta.
    - Se o nível de óleo na vareta estiver demasiado baixo, deite cuidadosamente uma pequena quantidade de óleo para o tubo de enchimento de óleo, aguarde 3 minutos e volte a repetir os passos 10 a 12 até o nível de óleo na vareta estar no nível correto.
    - Se o nível de óleo na vareta estiver demasiado alto, drene o óleo em excesso até que o nível de óleo se encontre no nível correto.

    Importante: **Se o nível de óleo no motor estiver demasiado baixo ou demasiado alto e ligar o motor, pode danificar o motor.**
13. Coloque firmemente a vareta no tubo de enchimento de óleo.

Lubrificação do veio hexagonal

Intervalo de assistência: Anualmente—Lubrificação do veio hexagonal.

Lubrifique abundantemente o veio hexagonal anualmente com óleo de motor para automóvel (Figura 33).

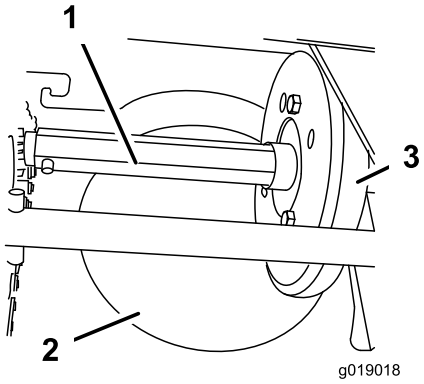

g019018

Figura 33

1. Veio hexagonal
2. Polia de fricção de aço
3. Anel de borracha

Importante: **Não coloque óleo no anel de borracha nem na polia de fricção de aço porque a transmissão da tração patinaria (Figura 33).**

1. Drene o combustível do depósito de combustível.
2. Incline a máquina para a frente para a estrutura da broca e bloqueie-a de forma a que não caia.
3. Retire a cobertura traseira (Figura 34).

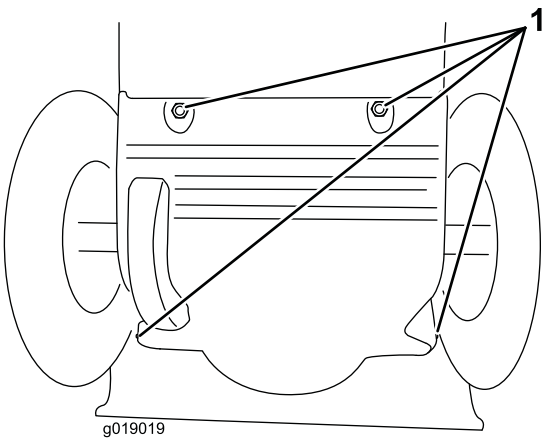

g019019

Figura 34

1. Parafusos

4. Mova a alavanca do seletor da velocidade para a posição R2.
5. Molhe o dedo em óleo de motor automóvel e lubrifique **ligeiramente** o veio hexagonal.
6. Mova alavanca do seletor da velocidade para a posição 6.
7. Lubrifique a outra extremidade do veio hexagonal.
8. Mova alavanca do seletor da velocidade para a frente e para trás algumas vezes.
9. Coloque a cobertura traseira e coloque novamente a máquina na posição de funcionamento.

Substituição da vela de ignição

Intervalo de assistência: A cada 100 horas—Substituição da vela de ignição.

⚠ AVISO

Substituir a vela de ignição enquanto o motor estiver quente pode causar queimaduras.

Aguarde até que o motor arrefeça para substituir a vela de ignição.

Utilize uma vela Toro ou equivalente (Champion® RN9YC ou NGK BPR6ES).

1. Remova o tampão (Figura 35).

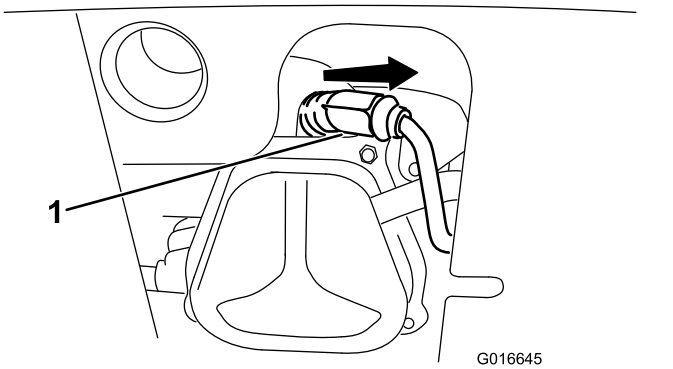

g016645

Figura 35

1. Tampão da vela de ignição

2. Limpe em redor da base da vela de ignição.

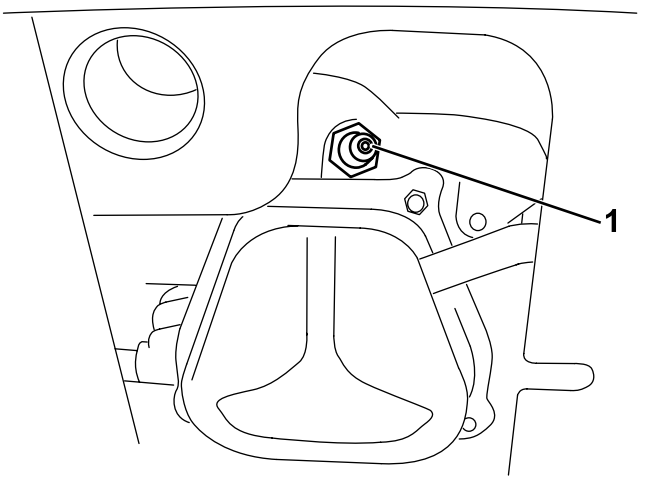

Figura 36

1. Base da vela de ignição

3. Retire e deite fora o tampão da vela de ignição.

   Nota: Vai necessitar de uma extensão de chave de roquete para remover a vela.

4. Defina a folga entre os elétrodos numa nova vela para 0,76 mm como se mostra na Figura 37.

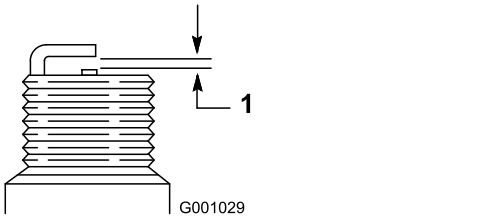

Figura 37

1. 0,76 mm

5. Instale uma nova vela de ignição, aperte-a firmemente e ligue o fio da ignição à vela.

   Nota: Assegure que o fio da ignição encaixa completamente no sítio na vela.

Substituição das correias de transmissão

Se a correia de transmissão da broca/hélice ou a correia de transmissão de tração ficar gasta, oleada ou com qualquer outro dano, solicite a um representante autorizado de assistência para substituir a correia.

Armazenamento

Segurança do armazenamento

- Desligue o motor, retire a chave e aguarde até que todo o movimento pare, antes de sair da posição de operação. Deixe a máquina arrefecer antes de a ajustar, lhe fazer a manutenção, limpar ou armazenar.
- Os fumos do combustível são altamente inflamáveis, explosivos e perigosos, se inalados. Se guardar o produto numa área com uma chama viva, os fumos do combustível podem incendiar e causar uma explosão.
- Não guarde a máquina numa casa (área de residência), cave ou outra área em que possam estar presentes fontes de ignição como, por exemplo, aquecedores de água quente e de espaço, secadores de roupa, fornalhas e outros equipamentos.
- Não incline a máquina nem para a frente nem para trás com combustível no depósito; caso contrário o combustível pode derramar para fora da máquina.
- Não guarde a máquina com a pega inclinada para baixo para o solo; caso contrário, o óleo pode derramar para o cilindro do motor e para o solo e o motor pode não arrancar.

Armazenamento da máquina

1. No último abastecimento de gasolina do ano, adicione estabilizador de combustível ao combustível conforme indicado pelo fabricante do estabilizador de combustível.

   Importante: **Não guarde combustível durante mais tempo do que o sugerido pelo fabricante do estabilizador de combustível.**

2. Ligue o motor durante 10 minutos para distribuir o combustível condicionado pelo sistema de combustível.
3. Ponha a máquina a trabalhar até que o motor pare por falta de combustível.
4. Injete combustível no motor e arranque-o novamente.
5. Deixe o motor funcionar até se desligar. Quando já não conseguir pôr o motor a trabalhar é porque está suficientemente seco.
6. Deixe arrefecer o motor.
7. Retire a chave.
8. Limpe bem a máquina.

9. Retoque superfícies lascadas com tinta disponível no representante autorizado de assistência. Lixe a área antes da pintura e utilize o produto de prevenção de ferrugem para evitar que as peças de metal enferrujem.
10. Aperte todas as porcas, cavilhas e parafusos. Repare ou substitua qualquer parte danificada.
11. Cubra a máquina e guarde-a num local limpo e seco, fora do alcance das crianças.

Retiração da máquina do armazenamento

Execute os procedimentos anuais de manutenção como indicado nos Intervalos de manutenção recomendados; consulte a Manutenção (página 19).

Resolução de problemas

Problema	Causa possível	Acção correctiva
O arrancador elétrico não roda (apenas modelos de arranque elétrico).	1. O cabo de alimentação está desligado na tomada ou na máquina. 2. O cabo de alimentação está gasto, corroído ou danificado. 3. A tomada não tem corrente.	1. Ligue o cabo à tomada e/ou à máquina. 2. Substitua o cabo de alimentação. 3. Solicite a um eletricista qualificado para colocar corrente na tomada.
O motor não liga ou tem um arranque difícil.	1. A chave não está na ignição. 2. O ar está na posição DESLIGAR e o êmbolo não foi premido. 3. A válvula de corte de combustível não está aberta. 4. O acelerador não está na posição RÁPIDO. 5. O depósito de combustível está vazio ou o sistema de combustível tem combustível muito antigo. 6. O cabo da vela de ignição está solto ou desligado. 7. A vela de ignição está corroída, danificada ou a folga está incorreta. 8. A tampa do depósito de combustível está obstruída. 9. O nível de óleo do motor no cárter do motor está muito baixo ou muito alto.	1. Insira a chave na ignição. 2. Mova o ar para a posição LIGAR e prima o êmbolo três vezes. 3. Abra a válvula de corte do combustível. 4. Desloque o regulador para a posição RÁPIDO. 5. Drene e/ou encha o depósito de combustível com combustível novo (com menos de 30 dias). Se o problema persistir, contacte um distribuidor autorizado. 6. Ligue o fio à vela de ignição. 7. Verifique a vela de ignição e ajuste a folga, se necessário. Substitua a vela, se estiver corroída, danificada ou partida. 8. Retire a restrição da ventilação ou substitua a tampa do depósito. 9. Adicione ou drene óleo para ajustar o nível de óleo no cárter do motor até à marca Cheio na vareta.
O motor trabalha de forma irregular.	1. O ar está na posição LIGAR. 2. A válvula de corte de combustível não está completamente aberta. 3. O depósito de combustível está quase vazio ou contém combustível antigo. 4. O fio da vela está solto. 5. A vela de ignição está corroída, danificada ou a folga está incorreta. 6. O nível de óleo do motor no cárter do motor está muito baixo ou muito alto.	1. Desloque o ar para a posição DESLIGAR. 2. Abra a válvula de corte do combustível. 3. Drene e/ou encha o depósito de combustível com combustível novo (com menos de 30 dias). Se o problema persistir, contacte um distribuidor autorizado. 4. Ligue o fio à vela de ignição. 5. Verifique a vela de ignição e ajuste a folga, se necessário. Substitua a vela, se estiver corroída, danificada ou partida. 6. Adicione ou drene óleo para ajustar o nível de óleo no cárter do motor até à marca Cheio na vareta.

Problema	Causa possível	Acção correctiva
O motor trabalha, mas a máquina faz uma descarga deficiente da neve ou nem descarrega.	1. O ar não está na posição RÁPIDO ao limpar a neve. 2. A máquina move-se muito rapidamente para limpar a neve. 3. Está a tentar remover demasiada neve por passagem. 4. Está a tentar remover neve demasiado pesada ou molhada. 5. A calha de descarga está entupida. 6. A correia da transmissão da broca/hélice está solta ou fora da polia. 7. A correia de transmissão da broca/hélice está gasta ou partida.	1. Desloque o ar para a posição RÁPIDO. 2. Mude a máquina para uma mudança mais baixa. 3. Reduza a quantidade de neve removida por passagem. 4. Não sobrecarregue a máquina com neve muito pesada ou molhada. 5. Desentupa a calha de descarga. 6. Instale e/ou ajuste a correia da transmissão da broca/hélice; consulte www.Toro.com para obter informações de assistência ou leve a máquina a um representante autorizado de assistência. 7. Substitua a correia da transmissão da broca/hélice; consulte www.Toro.com para obter informações de assistência ou leve a máquina a um representante autorizado de assistência.
A calha de descarga não bloqueia no sítio ou não se move.	1. O cabo do fecho da calha de descarga não está devidamente ajustado.	1. Ajuste o cabo do fecho da calha de descarga.
A máquina não limpa corretamente a neve da superfície.	1. Os patins e/ou raspador não estão bem ajustados. 2. A pressão nos pneus não é igual.	1. Ajuste os patins e/ou o raspador. 2. Verifique e ajuste a pressão num ou em ambos os pneus.

Notas:

Notas:

Notas:

Aviso de privacidade EEE/RU

Como a Toro utiliza os seus dados pessoais

A The Toro Company (“Toro”) respeita a sua privacidade. Quando adquire os nossos produtos, podemos recolher determinados dados pessoais sobre si, seja diretamente ou através do seu representante ou empresa local Toro. A Toro utiliza estas informações para cumprir obrigações contratuais – como registar a sua garantia, processar a sua garantia ou contactá-lo em caso de recolha de um produto – e para fins comerciais legítimos – como avaliar a satisfação do cliente, melhorar os nossos produtos ou disponibilizar-lhe informações sobre produtos que possam ser do seu interesse. A Toro pode partilhar as suas informações com as nossas subsidiárias, afiliadas, representantes ou outros parceiros de negócios relativamente a estas atividades. Também podemos revelar dados pessoais quando for exigido por lei ou em relação a vendas, aquisições ou fusões comerciais. Não vendemos as suas informações pessoais a qualquer outra empresa para fins de marketing.

Conservação dos seus dados pessoais

A Toro conservará os seus dados pessoais enquanto tal for relevante para os fins acima e em conformidade com os requisitos legais. Para mais informações sobre os períodos de conservação aplicáveis, contacte legal@toro.com.

Compromisso da Toro com a segurança

Os seus dados pessoais podem ser tratados nos EUA ou em outro país que possa ter leis de proteção de dados menos rigorosas do que as do seu país de residência. Sempre que transferimos os seus dados para fora do seu país de residência, tomamos as medidas legais necessárias para assegurar que as garantias adequadas estão em vigor para proteger os seus dados e assegurar que são tratados com segurança.

Acesso e correção

Poderá ter o direito de corrigir ou rever os seus dados pessoais ou opor-se a ou limitar o tratamento dos mesmos. Para tal, contacte-nos por e-mail através de legal@toro.com. Se tiver dúvidas relativamente à forma como a Toro trata os seus dados, aborde a questão diretamente connosco. Note-se que os residentes europeus têm o direito de se queixar à sua Autoridade de Proteção de Dados.