Form No. 3455-200 Rev A

ProStripe® 560 fűnyíró

Modellsz. 02657—Sorszám 407000000 és ettől felfelé

Kezelői kézikönyv

Bevezetés

Ez a forgókéses tolókaros fűnyíró professzionális kezelők számára, kereskedelmi alkalmazásokra készült. Elsődlegesen lakó- és kereskedelmi ingatlanok jól karbantartott pázsitjának nyírására készült. A termék nem rendeltetésszerű használata veszélyezteti az Ön és a közelben állók biztonságát.

Gondosan olvassa el ezt a tájékoztatót, hogy a termék megfelelő üzemeltetését és karbantartását elsajátítva elkerülje a sérüléseket, valamint a termék károsodását. Ön felelős a termék megfelelő és biztonságos üzemeltetéséért.

A www.Toro.com webhelyen további információk is találhatók, például munkavédelmi tanácsok, oktatóanyagok, tartozékokról szóló információk, segítség márkakereskedés kereséséhez, valamint a termékregisztráció is itt végezhető el.

Ha szervizre, eredeti Toro-alkatrészekre vagy további információkra van szüksége, forduljon hivatalos márkaszervizhez vagy a Toro ügyfélszolgálatához, és tartsa kéznél terméke típus- és sorozatszámát. A(z) Ábra 1 jelzi a típus- és sorozatszám helyét a terméken. Írja a számokat a megfelelő helyre.

Fontos: **Mobileszköze segítségével a sorozatszámot tartalmazó címkén található QR-kódot (ha van) beolvasva elérheti a garanciális, az alkatrészekre vonatkozó és más termékinformációkat**

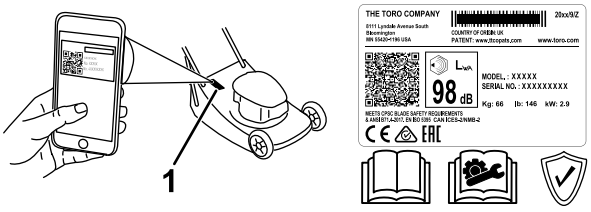

g338220

Ábra 1

1. Típus- és sorozatszámcímke helye

Írja a termék típus- és sorozatszámát az alábbi helyre:

Modellsz. _____

Sorszám _____

A kézikönyv feltünteti a lehetséges veszélyeket, és a (Ábra 2) biztonsági figyelmeztető jelzéssel azonosított biztonsági üzeneteket tartalmaz. Ez a jelzés olyan veszélyre hívja fel a figyelmet, amely súlyos sérülést vagy halált okozhat, amennyiben Ön nem követi az ajánlott óvintézkedéseket.

g000502

Ábra 2

Biztonsági figyelmeztető jelzések

Ez a kézikönyv 2 szót használ az információ kiemelésére. A **Fontos** speciális műszaki információra hívja fel a figyelmet, a **Megjegyzés** külön figyelemre érdemes általános információt hangsúlyoz.

A termék megfelel minden vonatkozó európai irányelvnek; a részletekért olvassa el a különálló termékspecifikus megfelelőségi nyilatkozatot (DOC).

A kaliforniai közös természeti erőforrásokról szóló törvény (California Public Resource Code) 4442. és 4443. szakasza értelmében tilos a motor működtetése erdős, bokrokkal vagy fűvel takart talajon, kivéve akkor, kivéve ha a motor a 4442. szakaszban meghatározott szikragátló berendezéssel rendelkezik, rendszeresen karbantartáson esik át, vagy a motor felépítése, felszerelése és karbantartása a tűzesetek megakadályozásának szem előtt tartásával történt.

A motor mellékelt kezelési útmutatója tartalmazza az USA környezetvédelmi hivatalával (EPA) és a kipufogórendszerek, karbantartás és garancia szabályozásáról szóló California Emission Control Regulation jogszabállyal kapcsolatos információkat. Pótalkatrészek a motorgyártótól rendelhetők.

Bruttó vagy nettó nyomaték: A motor bruttó vagy nettó forgatónyomatékát laboratóriumban állapította meg a gyártó az SAE J1940 vagy J2723 szabvány szerint. A biztonsági, károsanyag-kibocsátási és üzemeltetési követelmények teljesítése érdekében a motor tényleges nyomatéka ebben a fűnyíróosztályban jelentősen kisebb. Olvassa el a motorgyártó által a géphez mellékelt információkat.

Ne módosítsa illetéktelenül és ne hatástalanítsa a gép biztonsági berendezéseit, és rendszeresen ellenőrizze

© 2020—The Toro® Company
8111 Lyndale Avenue South
Bloomington, MN 55420

Regisztráljon a következő címen: www.Toro.com.

Az eredeti dokumentum fordítása (HU)
Nyomtatva az Egyesült Királyságban
Minden jog fenntartva

3455-200

a megfelelő működésüket. Ne kísérelje meg beállítani vagy módosítani a motorfordulatszám-vezérlő rendszert; ezzel nem biztonságos üzemállapotot idézhet elő, amely személyi sérülést is okozhat.

⚠ FIGYELMEZTETÉS

KALIFORNIA
65-ös számú figyelmeztetés

A motor kipufogógáza olyan kémiai anyagokat tartalmaz, melyek Kalifornia államban rákkeltő hatásúnak, születési rendellenességeket és egyéb reproduktív károsodást okozónak minősülnek.

A termék használata Kalifornia állam jogszabályai által rákkeltőnek, születési, illetve reprodukciós rendellenességet okozónak nyilvánított vegyi anyag vagy vegyi anyagok hatásának való kitettséget eredményezhet.

Tartalom

Bevezetés 1
Biztonság 2
Általános óvintézkedések 2
Biztonsági és tájékoztató címkék 4
Felszerelés 5
1 A fogantyú összeszerelése 5
2 A gyűjtőtartály összeszerelése 7
3 Olaj betöltése a motorba 8
Termékáttekintés 9
Műszaki adatok 9
Üzemeltetés 9
Működtetés előtt 9
Biztonsági tudnivalók a működtetés előtt 9
Üzemanyag-utántöltés 10
A motor olajszintjének ellenőrzése 10
A vágási magasság állítása 11
A motor beindítása 12
A kés bekapcsolása 12
A kés kikapcsolása 13
A sebesség kiválasztása 13
Működtetés közben 13
Üzem közben betartandó óvintézkedések 13
Az önjáró meghajtás használata 14
A motor leállítása 14
A nyesedék összegyűjtése 14
Üzemeltetési tanácsok 15
Működtetés után 16
A használatot követően betartandó óvintézkedések 16
A gép tisztítása 16
Karbantartás 17
Ajánlott karbantartási ütemterv(ek) 17
Biztonsági tudnivalók karbantartáskor 17
Felkészülés karbantartásra 17
A légszűrő karbantartása 18
A motorolaj cseréje 19
Az önjáró meghajtás bovdenének beállítása 19
A kés cseréje 19
A kés megélezése 20
Tárolás 22
Biztonságos tárolás 22
A gép felkészítése tárolásra 22
A gép kivétele tárolásból 22

Biztonság

A gép tervezése az EN ISO 5395 és az ANSI B71.4–2017 szabvány alapján történt.

Általános óvintézkedések

A termék végtagvesztést okozhat, továbbá tárgyakat dobhat ki. A súlyos, akár végzetes személyi sérülések elkerülése érdekében mindig kövesse a biztonsági utasításokat.

- A motor beindítása előtt olvassa el, értelmezze és kövesse a *kezelői kézikönyvben* és a gépen látható összes utasítást és figyelmeztetést.
- Ne tegye kezét vagy lábát a gép mozgó részeinek közelébe vagy a gép alá. Maradjon távol a kidobónyílásoktól.
- Ne használja a gépet, ha a védőburkolatok és egyéb védőelemek nincsenek a helyükön, és nem működnek.
- Tartsa távol a bámészkodókat és a gyerekeket a működtetési területtől. Ne engedje, hogy a gépet gyerekek üzemeltessék. Csak olyan személyek dolgozhatnak vele, akik felelősek, képzettek, ismerik az utasításokat, és fizikailag is képesek működtetni a gépet.
- Álljon meg a géppel, állítsa le a motort, és várja meg, amíg minden mozgó alkatrész leáll, mielőtt megkezdené a gép karbantartását, tankolását, vagy elhárítaná annak eltömődését.

A gép nem megfelelő használata vagy karbantartása személyi sérüléshez vezethet. A lehetséges sérülések elkerülése érdekében kövesse a biztonsági

útmutatóban leírtakat, és mindig ügyeljen a biztonsági figyelmeztető szimbólumra (⚠), amelynek jelentése lehet Figyelem, Vigyázat vagy Veszély – személyes biztonsági utasítások. Az utasítások be nem tartása súlyos személyi sérüléshez vagy halálhoz vezethet.

Biztonsági és tájékoztató címkék

A biztonsági címkék és utasítások a gépkezelő számára jól látható helyen, a potenciális veszélyforrás közelében találhatók. Cserélje ki vagy pótolja a megrongálódott vagy hiányzó címkét.

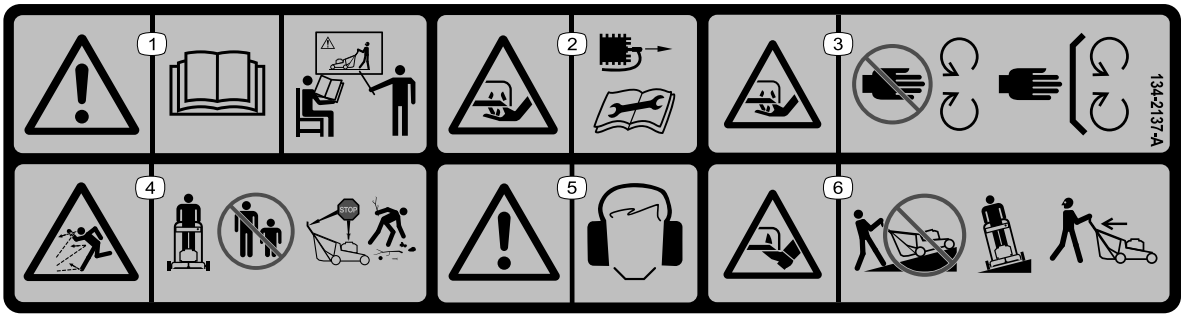

decal134-2137

134-2137

1. Figyelmeztetés – olvassa el a *Kezelői kézikönyvet*. Ne működtesse a berendezést, ha nem kapott róla megfelelő képzést.
2. Kéz el- és levágásának a veszélye, fűnyírókések – a karbantartás megkezdése előtt vegye le a gyertyapipát.
3. Kéz el- és levágásának veszélye, fűnyírókések – ne érjen a mozgó alkatrészekhez, mindig legyen a helyén minden védőburkolat és egyéb védőelem.
4. Repülő tárgyak okozta veszély – tartsa távol a közelben tartózkodó embereket; állítsa le a motort, mielőtt elhagyja a gépet; a fűnyírás megkezdése előtt szedjen fel minden hulladékot.
5. Figyelem – viseljen hallásvédő eszközt.
6. Kéz vagy láb el- és levágásának veszélye, fűnyírókés – ne végezzen munkát lejtőn felfelé vagy lefelé haladva; lejtős területen dolgozzon oldalirányban; amikor hátrafelé haladva nyír füvet, nézzen hátra és lefelé.

decal94-8072

94-8072

1. Figyelem – vágási/csonkolási veszély a kézre vagy lábra vonatkozóan, vágószerkezet.

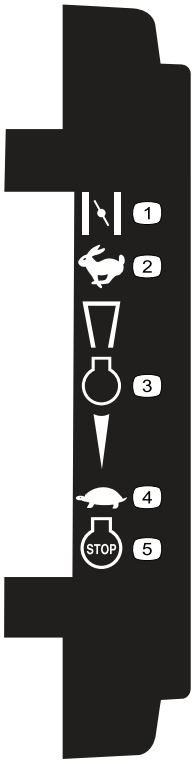

decal111-8959

111-8959

1. Hidegindítás
2. Gyors
3. Motor
4. Lassú
5. Motor – leállítás

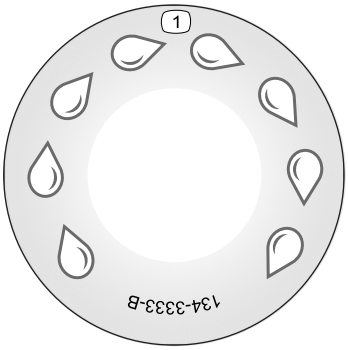

decal134-3333

134-3333

1. Gyorsmosó-csatlakozó

decal133-8062

133-8062

Felszerelés

Fontos: **Távolítsa el és selejtezze a motort borító műanyag védőtakarót.**

1

A fogantyú összeszerelése

Ehhez az eljáráshoz szükséges alkatrészek:

2	Fogantyú alsó része (bal)
2	Fogantyú alsó része (jobb)
2	Befogólemez
2	Rövid csavar
4	Lapos alátét
6	Ellenanya
4	Hajlított alátét
4	Hosszú csavar
1	Fogantyú felső része
6	Sapka

Eljárás

⚠ FIGYELMEZTETÉS

A fogantyú nem megfelelő összeszerelése károsíthatja a kábeleket, bovdeneket, ami nem biztonságos üzemeltetési körülményeket eredményezhet.

- **Ügyeljen a kábelek, bovdenek épségére a fogantyú összeszerelése során.**
- **A kábelek és bovdenek a fogantyú belső oldalán legyenek elvezetve, és ügyeljen rá, nehogy elérjék a hátsó terelőlemezt.**
- **Ha egy kábel vagy bovden károsodott, lépjen kapcsolatba hivatalos márkaszervizzel.**

1. Távolítsa el a hatlapú anyákat a nyíróasztal felső részén levő 2 kiálló csavarról.
2. Szerelje fel a fogantyú alsó elemeit a nyíróasztal két oldalára a befogólemez és az előző lépésben eltávolított hatlapú anyák segítségével (Ábra 3).

   Megjegyzés: A fogantyú alsó elemeinek középső részén hajlítás található; ügyeljen rá, hogy a csövek felszerelésekor a hajlított rész a talaj felé nézzen.

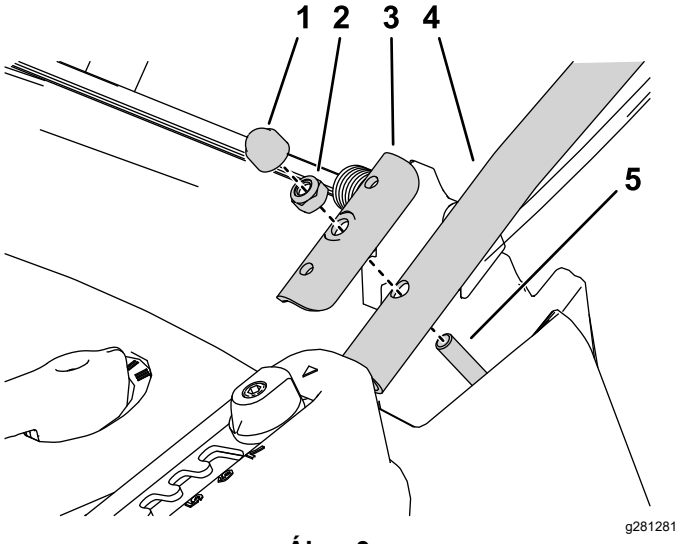

Ábra 3

A képen a gép bal oldala látható

1. Sapka
2. Hatlapú önbiztosító anya
3. Befogólemez
4. Fogantyú alsó része
5. Távolítsa el a hatlapú anyát, és szerelje fel ide a fogantyú alsó részét.

3. Szerelje fel a fogantyúmerevítők alsó végét a nyíróasztal két oldalára csavar, a nyíróasztal belső és külső oldalán lapos alátétek, valamint önbiztosító anya segítségével (Ábra 4).

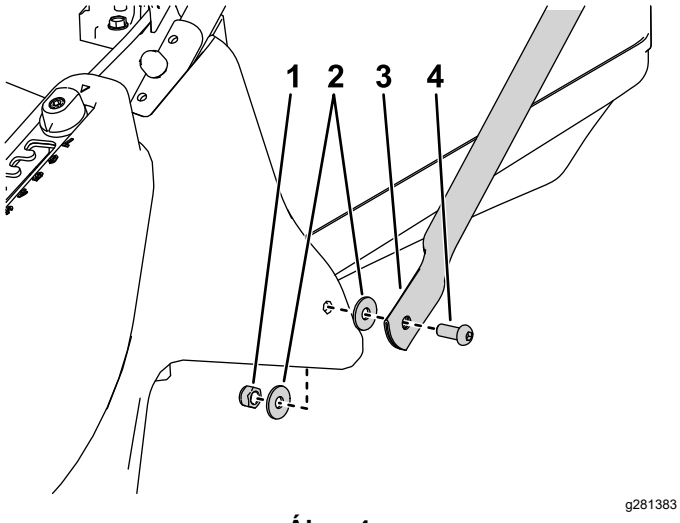

Ábra 4

A képen a gép bal oldala látható

1. Hatlapú önbiztosító anya
2. Lapos alátét
3. Fogantyúmerevítő
4. Csavar

4. Rögzítse a fogantyú felső részét és a fogantyúmerevítők felső végét a fogantyú alsó részét képező csövekhez oldalanként 3 hajlított alátét, 2 csavar és 2 hatlapú önbiztosító anya segítségével (Ábra 5).

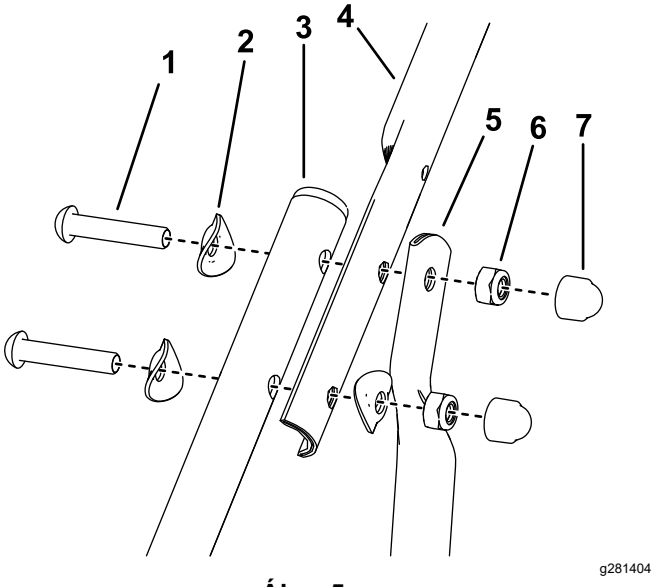

Ábra 5

A képen a gép bal oldala látható

1. Csavar
2. Hajlított alátét
3. Fogantyú alsó része
4. Fogantyú felső része
5. Fogantyúmerevítő
6. Hatlapú önbiztosító anya
7. Sapka

5. Tegye fel a sapkákat az összes kiálló fogantyúanyára.

2

A gyűjtőtartály összeszerelése

Nincs szükség alkatrészre

Eljárás

1. A balesetek elkerülése érdekében vágja le a gyűjtőtartályhoz rögzített fehér szalagot, és selejtezze le.
2. Illessze be a vázat a gyűjtőtartályba úgy, hogy a fogantyú a gyűjtőtartály fölé kerüljön (Ábra 6).

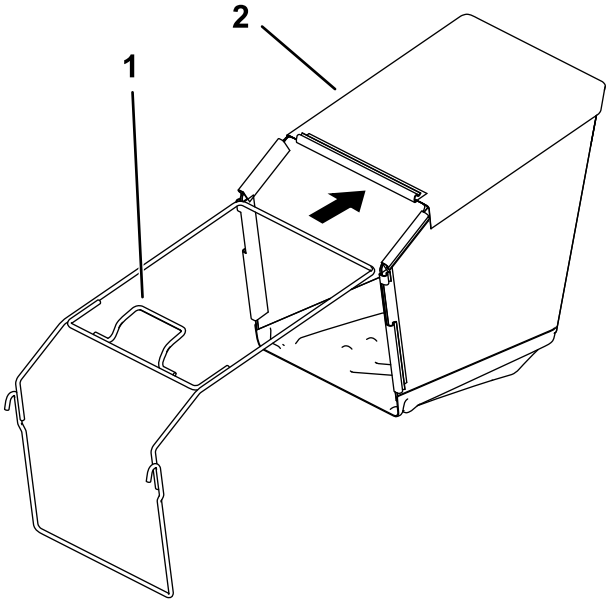

Ábra 6

1. Vázfogantyú
2. Gyűjtőtartály

3. Kapcsolja a műanyag kapcsokat a gyűjtőtartály vázához (Ábra 7).

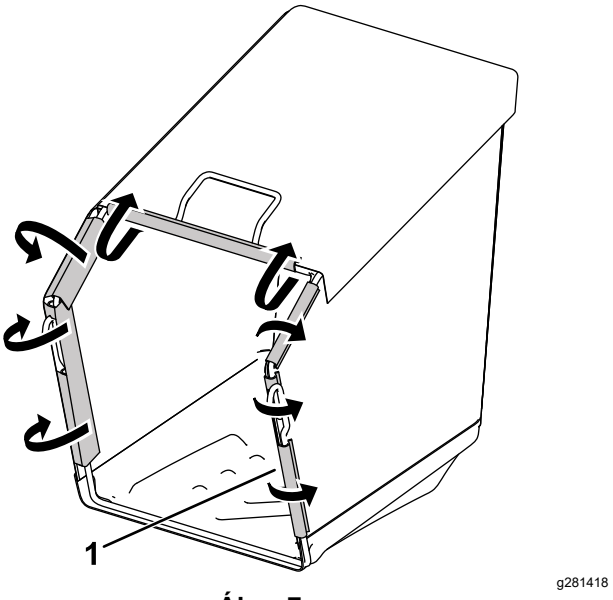

Ábra 7

1. Műanyag kapcsok

3

Olaj betöltése a motorba

Nincs szükség alkatrészre

Eljárás

Fontos: **A gépét nem olajjal feltöltött állapotban szállítjuk. A motor indítását megelőzően töltse fel a motort olajjal.**

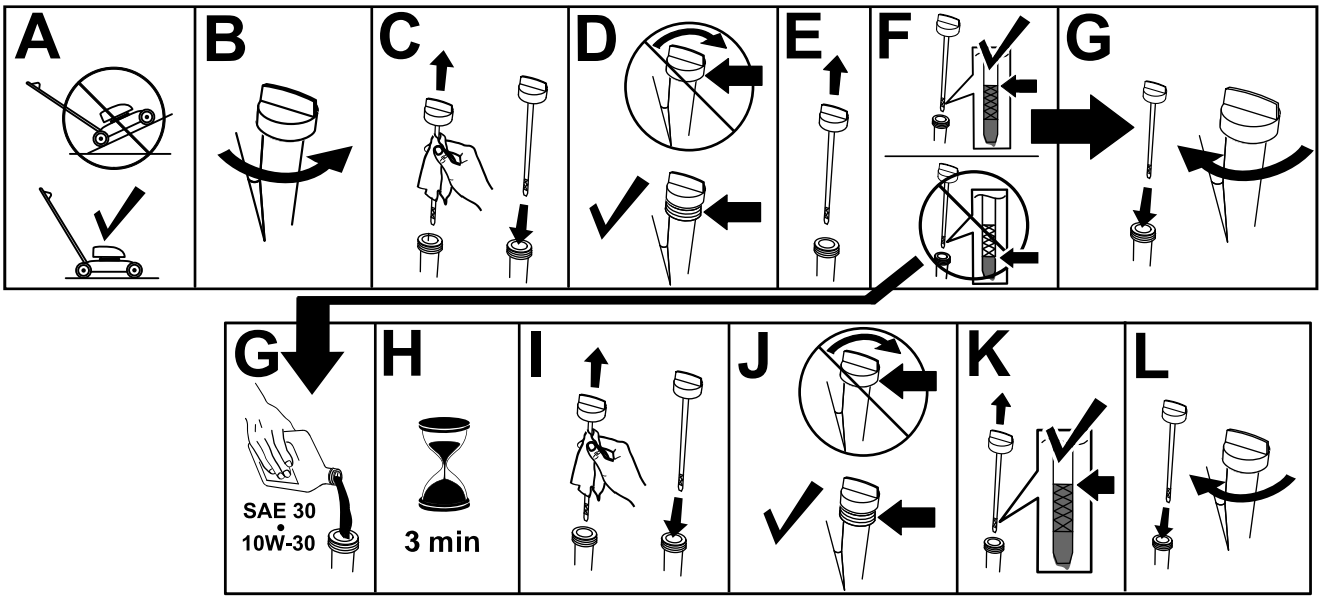

g235721

Ábra 8

Termékáttekintés

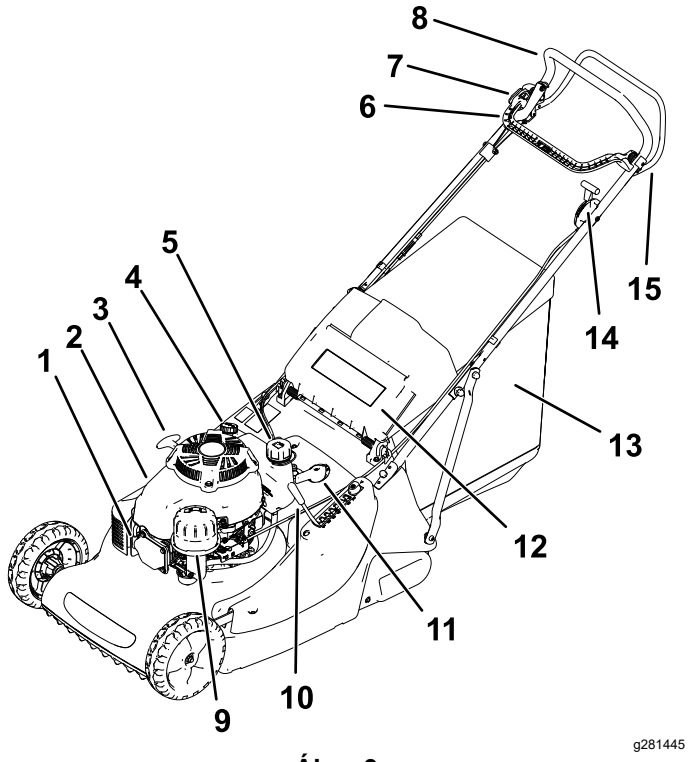

Ábra 9

1. Gyújtógyertyakábel
2. Motorburkolat
3. Berántózsinór fogantyúja
4. Olajbetöltőnyílás-sapka/nívópálca
5. Tanksapka
6. BBC (biztonsági késfékkuplung) vezérlőkar
7. BBC reteszelő gomb
8. Fogantyú
9. Légszűrő
10. Vágásmagasság-beállító
11. 3 fokozatú sebességváltó
12. Hátsó terelőlemez
13. Gyűjtőtartály egység
14. Motorfordulatszám-vezérlő
15. Önjáró meghajtás rúdja

Műszaki adatok

Modell	Tömeg	Hosszúság	Szélesség	Magasság
02657	66 kg	175,5 cm	58,6 cm	103,9 cm 3,9 cm

Üzemeltetés

Működtetés előtt

Biztonsági tudnivalók a működtetés előtt

Általános óvintézkedések

- Mindig állítsa le a gépet, és várja meg, amíg minden mozgó alkatrész megáll, majd hagyja lehűlni, mielőtt beállításba, javításba vagy tisztításba kezd, illetve mielőtt elteszi a gépet.
- Ismerkedjen meg a berendezés biztonságos üzemeltetésével, a kezelőszervekkel és a biztonsági jelzésekkel.
- Győződjön meg arról, hogy a védőburkolatok és az egyéb védőelemek, például a terelőlemezek és/vagy a fűgyűjtő a helyükön vannak és működőképesek.
- Mindig ellenőrizze a gépet, hogy a kések és a késcsavarok nem kopottak vagy nem sérültek-e.
- Vizsgálja át a területet, ahol a gépet használni fogja, és távolítson el onnan minden olyan tárgyat, amely zavarhatja a munkát vagy amelyet a gép eldobhat.
- A mozgó kés érintése súlyos sérülést okozhat. Ne nyúljon a nyíróasztal alá.

Üzemanyaggal kapcsolatos óvintézkedések

- Az üzemanyag rendkívül gyúlékony és robbanásveszélyes. Az üzemanyag okozta tűz vagy robbanás megégetheti Önt vagy másokat, és anyagi károkat okozhat.
  - Annak megakadályozása érdekében, hogy a statikus feltöltődés begyújtsa az üzemanyagot, tankolás előtt a tartályt és/vagy a gépet közvetlenül a földre helyezze, ne járműre vagy tárgyra.
  - A tankolást kültéren, nyílt területen végezze, amikor a motor hideg. Törölje fel a kiömlött üzemanyagot.
  - Ne kezeljen üzemanyagot dohányzás közben vagy nyílt láng és szikrák közelében.
  - Járó vagy meleg motornál ne vegye le a tanksapkát, és ne tankoljon.
  - Ha az üzemanyag kiömlött, ne kísérelje meg beindítani a motort. Kerülje gyújtóforrás létrehozását, amíg az üzemanyag teljesen el nem párolgott.

– Üzemanyagot csak jóváhagyott üzemanyagtartályban tároljon, gyerekek számára nem hozzáférhető helyen.

- Az üzemanyag lenyelése sérülést vagy halált okozhat. A gőzök belégzése hosszabb távon súlyos sérülést és megbetegedést okozhat.
  – Kerülje a gőzök hosszabb távú belégzését.
  – Tartsa távol arcát és kezeit a fúvókától és az üzemanyag-betöltő nyílástól.
  – Az üzemanyag szemtől és bőrtől távol tartandó.

Üzemanyag-utántöltés

Típus	Ólommentes benzin
Minimális oktánszám	87 (US) vagy 91 (kísérleti oktánszám; nem US)
Etanol	Legfeljebb 10 térfogatszázalék
Metanol	Nincs
MTBE (metil-tercier-butil-éter)	Kevesebb mint 15 térfogatszázalék
Olaj	Ne keverjen olajat az üzemanyaghoz.

Csak tiszta, friss (30 napnál nem régebbi), megbízható forrásból származó üzemanyagot használjon.

Fontos: **Az indítási problémák csökkentése érdekében töltsön a friss üzemanyaghoz stabilizátort/kondicionálót az üzemanyag-stabilizátor/-kondicionáló gyártójának utasításai szerint.**

További tudnivalókért lásd a motor kezelői kézikönyvét.

Az üzemanyag-utántöltést a Ábra 10 szerint végezze.

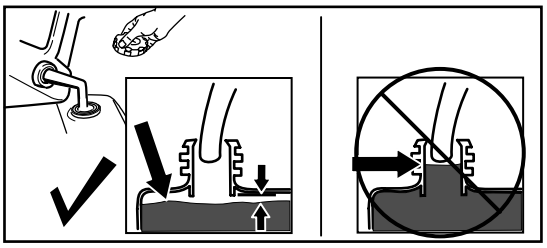

g230458

Ábra 10

A motor olajszintjének ellenőrzése

Szolgáltatásszünet: Minden egyes használat előtt, vagy naponta

Fontos: **Ha túl alacsony vagy túl magas olajszinttel járatja, a motor károsodhat.**

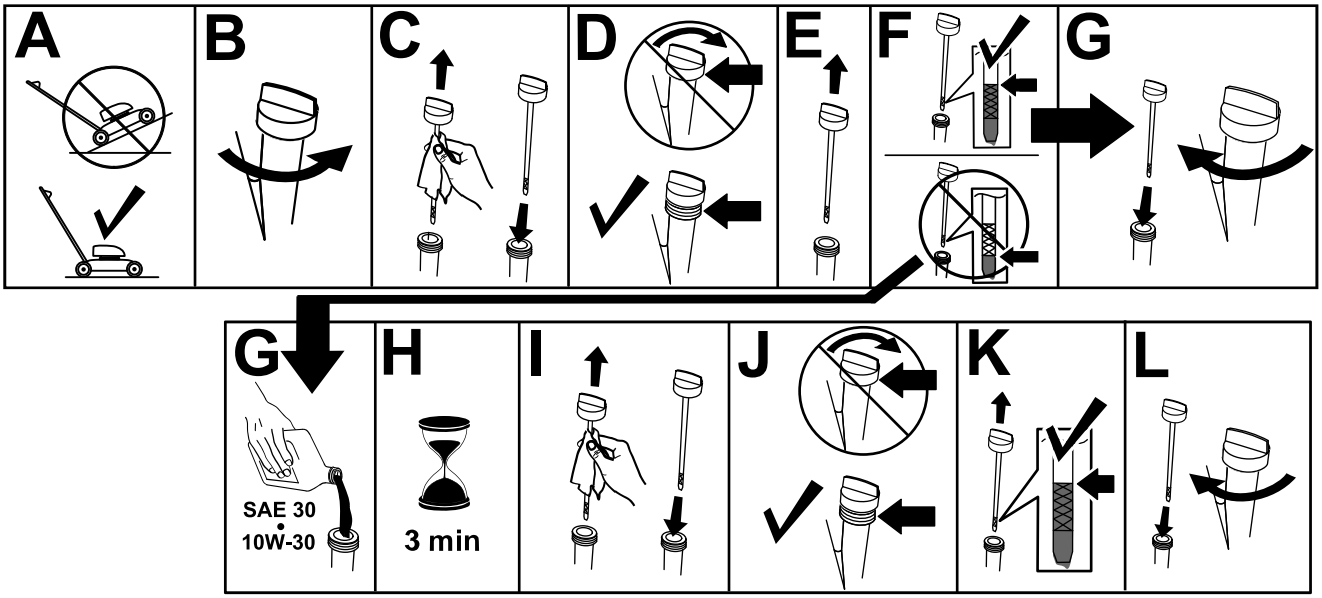

g235721

Ábra 11

A vágási magasság állítása

⚠ VESZÉLY

A vágásmagasság beállítása során a keze a mozgó késhez érhet, ami súlyos személyi sérüléssel járhat.

- **Állítsa le a motort, és várja meg, míg leállnak a mozgó alkatrészek, mielőtt a vágásmagasság beállításába kezd.**
- **A vágásmagasság állítása közben ne nyúljon a nyíróasztal alá.**

⚠ VIGYÁZAT

Ha járt a motor, a kipufogódob forró, ami súlyos égési sérülést okozhat.

Maradjon távol a forró kipufogódobtól.

A vágásmagasság beállítása

1. Fogja meg a vágásmagasság-beállító kart, és húzza ki oldalra a reteszelő mélyedésből (Ábra 12).

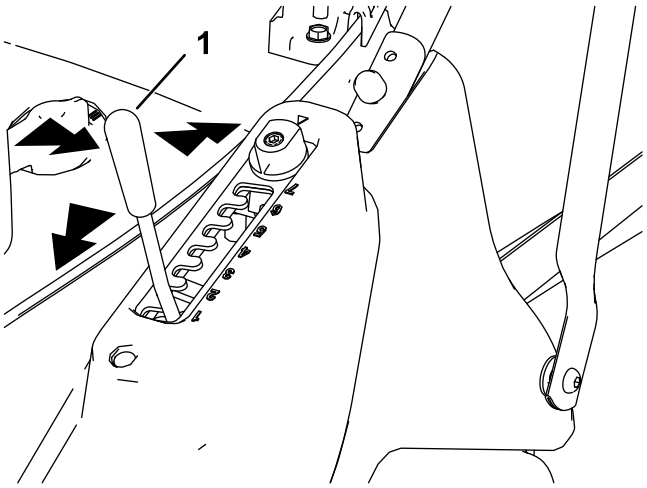

Ábra 12

1. Vágásmagasság-beállító kar

2. A kart előretolva a vágásmagasság csökken, a kart hátrahúzva a vágásmagasság nő (Ábra 12).
3. Engedje el a kart a kívánt helyen és ügyeljen rá, hogy szilárdan beüljön a 7 fokozat egyik mélyedésébe (Ábra 12).

Beállítási helyzet	Vágásmagasság
1	13,0 mm
2	20,8 mm
3	28,7 mm
4	36,5 mm
5	44,3 mm
6	52,2 mm
7	60,0 mm

A vágásmagasság beállítása a Matchcut rendszer segítségével

A Matchcut rendszer segítségével további 6 magassági fokozat használható. A funkció jóvoltából a vágásmagasság-fokozatválasztó lemez fél fokozattal elállítható.

1. Lazítsa meg a fokozatválasztó lemezt rögzítő csavart egy imbuszkulccsal (Ábra 13).

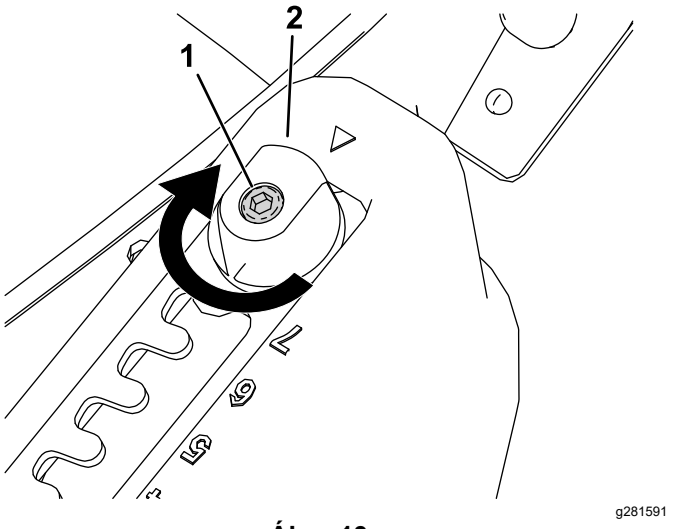

Ábra 13

1. Rögzítőcsavar
2. Matchcut beállítógomb

2. Fordítsa el a Matchcut beállítógombot 180°-kal (Ábra 13 és Ábra 14).

   Megjegyzés: A fokozatválasztó lemez alján megjelenik egy visszajelző, mutatva, hogy a Matchcut be van állítva.

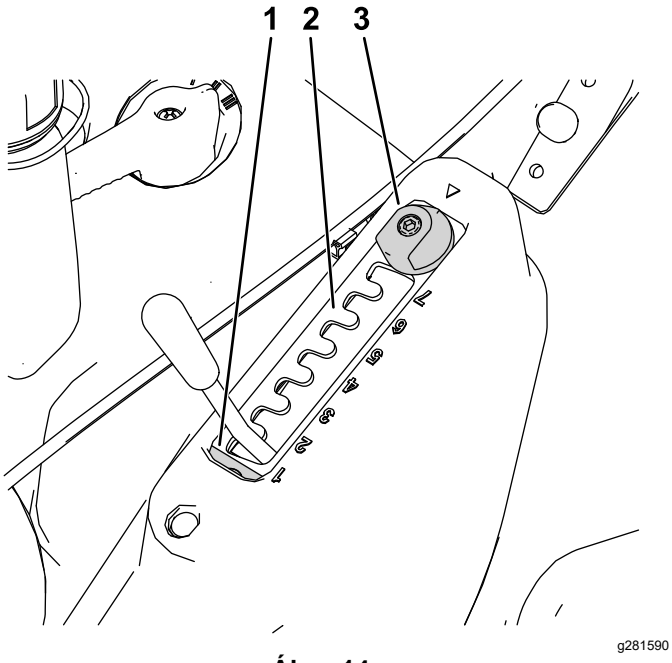

Ábra 14

1. Matchcut visszajelző
2. Fokozatválasztó lemez
3. Matchcut beállítógomb

3. Húzza meg a fokozatválasztó lemezt rögzítő csavart, hogy rögzítse a helyén a vágásmagasság-fokozatválasztó lemezt.

Beállítási helyzet (Matchcut rendszerrel)	Vágásmagasság
1,5	16,9 mm
2,5	24,8 mm
3,5	32,6 mm
4,5	40,4 mm
5,5	48,3 mm
6,5	56,1 mm

A motor beindítása

1. A fogantyút megfogva állítsa a motorfordulat-szám-vezérlőt HIDEGINDÍTÁS helyzetbe, ha a motor hideg, vagy GYORS helyzetbe, ha a motort csak nemrég állította le.

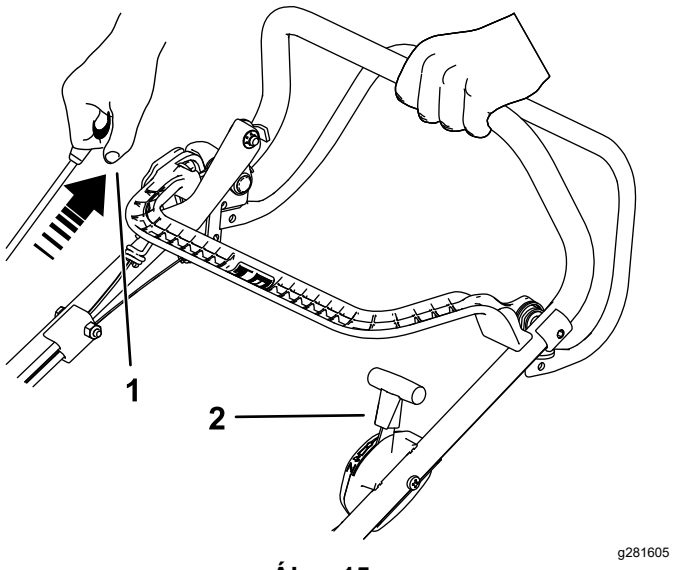

Ábra 15

1. Húzza meg a berántózsinór fogantyúját.
2. Gázkar HIDEGINDÍTÁS helyzetben

2. Húzza meg a berántófogantyút, amíg ellenállást nem kezd érezni, majd rántsa meg erősen. Ha a motor beindult, állítsa lassan vissza a gázkart GYORS helyzetbe, ha hidegindítást használt (Ábra 15).

   Fontos: **A gép károsodásának megelőzése érdekében ne húzza meg a berántózsinór fogantyúját, ha a motor jár.**

   Megjegyzés: Ha a gép nem indul be, lépjen kapcsolatba egy hivatalos márkaszervizzel.

   Megjegyzés: A kés ekkor még nem jár; lásd: A kés bekapcsolása (oldal 12).

A kés bekapcsolása

1. Győződjön meg arról, hogy a gázkar GYORS helyzetben van (Ábra 16).
2. Nyomja meg a biztonsági késfékkuplung (BBC) reteszelő gombot, és húzza neki a BBC-vezérlőkart a fogantyúnak (Ábra 16).

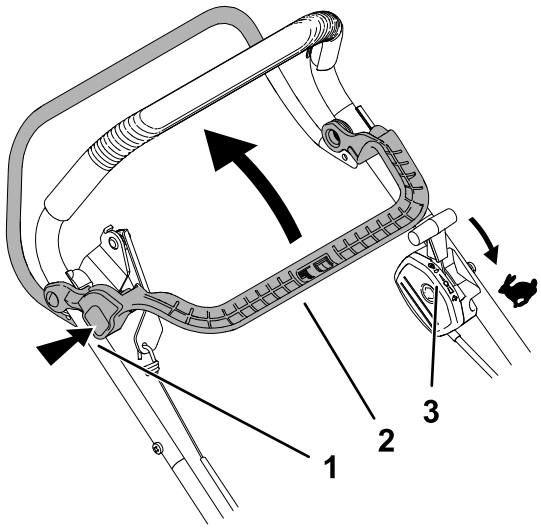

Ábra 16

1. Nyomja meg a BBC-reteszelő gombot.
2. Húzza neki a BBC-vezérlőkart a fogantyúnak.
3. Győződjön meg arról, hogy a gázkar GYORS helyzetben van.

A kés kikapcsolása

A kés kikapcsolásához engedje el a BBC-vezérlőkart; a kar visszatér a nyugalmi helyzetébe (Ábra 17).

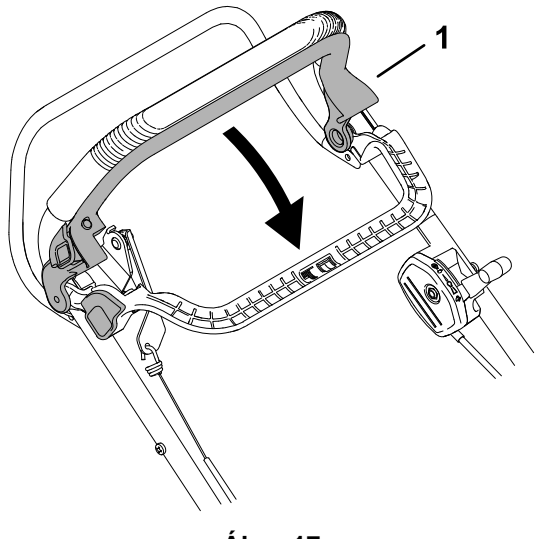

Ábra 17

1. A kés kikapcsolásához engedje el a BBC-vezérlőkart.

Megjegyzés: Amikor elengedi a BBC (biztonsági késfékkuplung) vezérlőkart, a késnek 3 másodpercen belül le kell állnia. Ha nem áll le, azonnal hagyja abba a gép használatát, és lépjen kapcsolatba hivatalos márkaszervizzel.

A sebesség kiválasztása

A gép előremenetben 3 sebességfokozatban használható; a sebesség beállításához fordítsa el a fűnyíró tetején található sebességváltó kart a kívánt helyzetbe.

- I – első sebességfokozat
- II – második sebességfokozat
- III – harmadik sebességfokozat

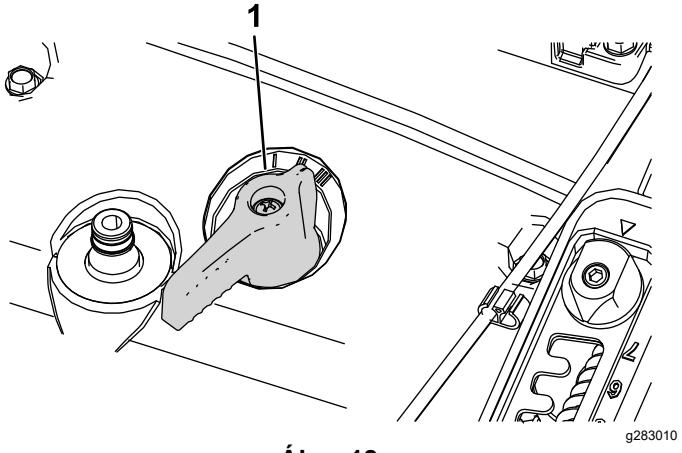

Ábra 18

1. Sebességváltó kar

Működtetés közben

Üzem közben betartandó óvintézkedések

Általános óvintézkedések

- Viseljen megfelelő öltözéket, beleértve a védőszemüveget, a hosszú szárú nadrágot, a megfelelő, csúszásgátló lábbelit és a hallásvédelmi eszközt is. Hosszú haját kösse hátra, és ne viseljen laza ruházatot vagy ékszert.
- A gép használatát teljes odafigyeléssel végezze. Ne bonyolódjon olyan tevékenységbe, amely elvonhatja a figyelmét, különben személyi sérülés vagy anyagi kár lehet a következmény.
- Ne üzemeltesse a gépet betegen, fáradtan, illetve alkohol vagy gyógyszer hatása alatt.
- A kés éles; ha hozzáér, súlyosan megsérülhet. Állítsa le a motort, és várja meg, míg leállnak a mozgó alkatrészek, mielőtt a gépet az üzemi helyzetből elmozdítaná.

- Amikor elengedi a késvezérlő rudat, mind a motornak, mind a késnek 3 másodpercen belül le kell állnia. Ha nem így történik, azonnal hagyja abba a gép használatát, és lépjen kapcsolatba egy hivatalos márkaszervizzel.
- Tartsa távol a járókelőket a működtetési területtől. Tartsa a kisgyerekeket a működtetési területen kívül, olyan felelős felnőtt felügyelete alatt, aki nem a gépet kezeli. Ha valaki a területre lép, állítsa le a gépet.
- Mindig nézzen lefelé és maga mögé, mielőtt hátrafelé kezdene haladni a géppel.
- A gépet csak megfelelő időjárási és jó látási körülmények között használja. Ne használja a gépet, ha villámcsapás lehetősége áll fenn.
- A nedves fű vagy levelek súlyos sérülést okozhatnak, ha rajtuk megcsúszva hozzáér a késhez. Kerülje a fűnyírást nedves füvön.
- Különösen ügyeljen, amikor be nem látható kanyarokhoz, cserjékhez, fákhoz vagy más olyan tárgyakhoz közelít, melyek eltakarhatják a kilátást.
- Ne irányítsa senki felé a kidobott anyagot. Kerülje az anyag falra vagy akadályra való kidobását; az visszaverődhet a kezelő felé. Állítsa le a kés(eke)t, amikor kavicsos felületet keresztez.
- Ügyeljen a lyukakra, a keréknyomokra, a zökkenőkre, a kövekre és az egyéb rejtett tárgyakra. Egyenetlen terepen elveszítheti az egyensúlyát.
- Ha a gép valamilyen tárgyba ütközik, vagy rázkódni kezd, azonnal állítsa le a motort, várja meg, amíg minden mozgó alkatrész megáll, vegye le a gyújtógyertyáról a gyertyapipát, majd vizsgálja át a gépet, hogy nem sérült-e meg. Az üzemeltetés folytatása előtt végezze el a szükséges javításokat.
- Mielőtt elmozdítaná az üzemi helyzetből, állítsa le a motort, és várja meg, míg leállnak a mozgó alkatrészek.
- Ha járt a motor, forró lehet, és súlyos égési sérülést okozhat. Maradjon távol a forró motortól.
- A motort csak jól szellőző helyen járassa. A kipufogógázok szén-monoxidot tartalmaznak, amely szagtalan, halálos méreg.
- Ellenőrizze rendszeresen a fűgyűjtő alkatrészeket és a kidobócsatornát kopás és elhasználódás szempontjából, és cserélje ki azokat eredeti Toro-alkatrészekre, ha szükséges.

Biztonsági tudnivalók lejtőn való használatkor

- A lejtőkön mindig keresztirányban dolgozzon, soha ne felfelé és lefelé. Legyen rendkívül óvatos a lejtőkön történő irányváltás közben.
- Ne végezzen fűnyírást túl meredek lejtőkön. A bizonytalan egyensúlyi helyzet megcsúszással és eleséssel járó balesetet okozhat.
- Fokozott körültekintéssel vágjon füvet átvágások, árkok vagy feltöltések közelében.

Az önjáró meghajtás használata

Az önjáró meghajtás üzemeltetéséhez szorítsa hozzá az önjáró meghajtás rúdját a fogantyúhoz, és tartsa ott (Ábra 19).

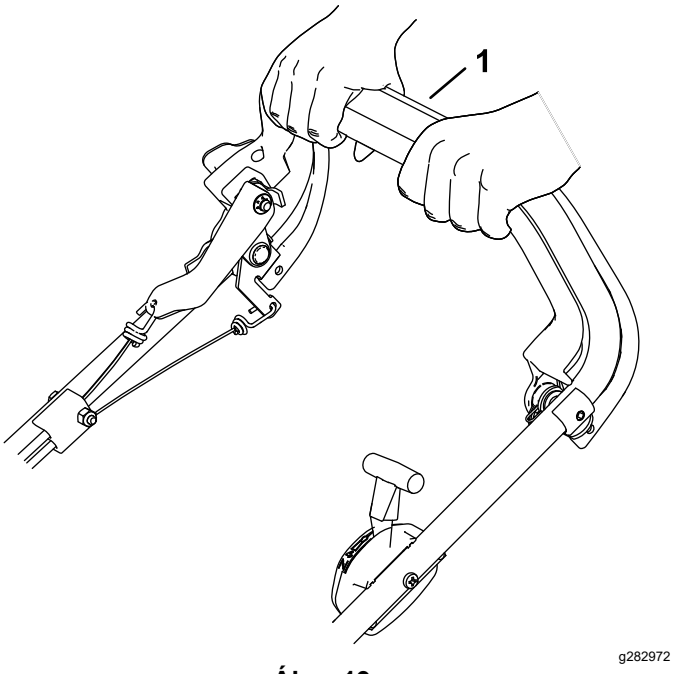

Ábra 19

1. Önjáró meghajtás rúdja

Az önjáró meghajtás oldásához engedje el az önjáró meghajtás rúdját.

A motor leállítása

Engedje el a késfékkuplung és az önjáró meghajtás rúdját. A motor leállításához fordítsa a motorfordulatszám-vezérlő kart leállítás helyzetbe.

Fontos: **Amikor elengedi a késvezérlő rudat, a késnek 3 másodpercen belül le kell állnia. Ha nem áll le megfelelően, azonnal hagyja abba a gép használatát, és lépjen kapcsolatba hivatalos márkaszervizzel.**

A nyesedék összegyűjtése

Szerelje fel a gyűjtőtartályt, ha össze kívánja gyűjteni a fű- és levélnyesedéket a gyepről.

⚠ FIGYELMEZTETÉS

A kopott gyűjtőtartályból hulladékok repülhetnek ki és súlyos, akár halálos sérülést is okozhatnak a kezelőnek vagy a közelben tartózkodóknak.

Ellenőrizze rendszeresen a gyűjtőtartályt. Ha az sérült, szereljen fel új eredeti Toro-cseretartályt.

⚠ FIGYELMEZTETÉS

A kés éles; ha hozzáér, súlyosan megsérülhet.

Állítsa le a motort, és várja meg, míg leállnak a mozgó alkatrészek, mielőtt a gépet az üzemi helyzetből elmozdítaná.

1. Állítsa le a motort, és várja meg, amíg leállnak a mozgó alkatrészek.
2. Hajtsa fel és tartsa meg így a hátsó terelőlemezt.
3. Akassza fel a helyére a gyűjtőtartályt (Ábra 20).

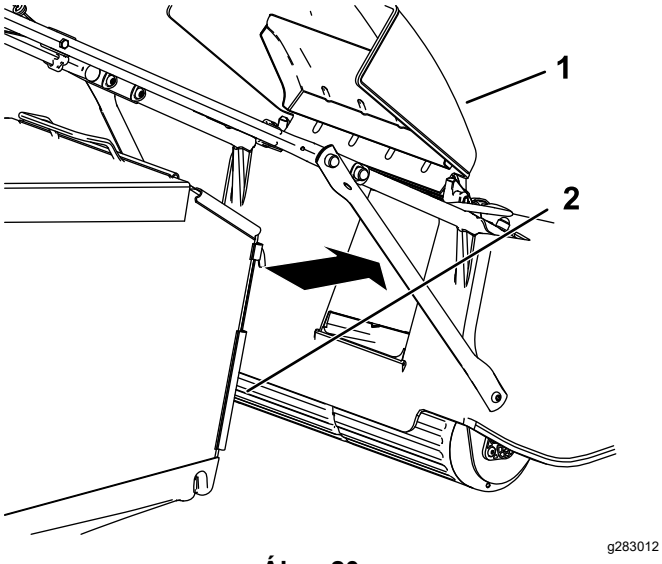

Ábra 20

1. Hátsó terelőlemez
2. Gyűjtőtartály

4. Hajtsa le a hátsó terelőlemezt.

Üzemeltetési tanácsok

Általános fűnyírási tanácsok

- Vizsgálja meg a területet, ahol a gépet használni fogja, és távolítson el minden olyan tárgyat, amelyet a gép feldobhat.
- Kerülje el a kés kemény tárgyakhoz csapódását. Szándékosan soha ne nyírjon tárgyak felett.
- Ha a gép valamilyen tárgyba ütközik, vagy rázkódni kezd, azonnal állítsa le a motort, várja meg, amíg minden mozgó alkatrész megáll, kösse le a gyújtógyertyáról a kábelét, majd vizsgálja át a gépet, hogy nem sérült-e meg.
- A legjobb teljesítmény eléréséhez szereljen fel új Toro-kést az idény kezdete előtt, vagy amikor szükséges.

Fűkaszálás

- Egyszerre a fűszálaknak csak mintegy harmadrészét vágja le. Ne vágjon a 64 mm-es beállítás alatt, hacsak nem gyér a fű, vagy csak késő ősszel, amikor a fű növekedése lelassul.
- A gyep legjobb kinézete érdekében 15 cm-nél magasabb fűnél kezdje a legnagyobb vágásmagassággal és haladjon lassabban; ezután menjen át a területen alacsonyabb beállítás mellett. Ha a fű túl hosszú, a gép eltömődhet, és a motor lefulladhat.
- A nedves fű és levelek hajlamosak összetapadni az udvaron, és a gép eltömődését vagy a motor leállását okozhatják. Kerülje a fűnyírást nedves füvön.
- Vegye figyelembe a rendkívül száraz időjárás esetén fennálló potenciális tűzveszélyt, kövesse a helyi tűzvédelmi figyelmeztetéseket, és tartsa tisztán a gépet a száraz fűtől és a törmeléktől.
- Váltogassa a fűnyírás irányát. Ez segít eloszlatni a kaszálékot a pázsiton az egyenletes trágyázás érdekében.
- Ha nem kielégítő a kész pázsit megjelenése, próbáljon ki egyet vagy akár többet a következő javaslatok közül:
  - Cserélje ki vagy éleztesse meg a kést.
  - Fűnyírás közben haladjon lassabb ütemben.
  - Növelje gépén a vágási magasságot.
  - Nyírja gyakrabban a füvet.
  - Alkalmazzon átfedést a rendek között, ahelyett, hogy külön minden soron teljes szélességű rendet nyírna.

Levelek vágása

- A pázsit nyírását követően győződjön meg arról, hogy a fű fele kilátszik a levágott levéllepel alól. Lehetséges, hogy egynél többször kell áthaladnia egy soron a levelek felett.
- Ha több mint 13 cm vastagon áll a levél a gyepen, kezdje a fűnyírást nagyobb vágásmagassággal, majd menjen át újra a gyepen a kívánt beállítással.
- Ha a gép nem vágja elég finomra a leveleket, csökkentse a nyírás sebességét.

Működtetés után

A használatot követően betartandó óvintézkedések

Általános óvintézkedések

- Mindig állítsa le a gépet, és várja meg, amíg minden mozgó alkatrész megáll, majd hagyja lehűlni, mielőtt beállításba, javításba vagy tisztításba kezd, illetve mielőtt elteszi a gépet.
- A tűzesetek megelőzése érdekében tisztítsa meg a gépet a fűtől és a törmeléktől. Törölje fel a kiömlött olajat és az üzemanyagot.
- Soha ne tárolja a gépet vagy az üzemanyagtartályt olyan helyen, ahol nyílt láng, szikra vagy őrláng fordul elő, mint például vízmelegítőkön vagy más berendezéseken.

Biztonsági tudnivalók szállításkor

- Járjon el fokozott körültekintéssel a gép be- és kirakodásakor.
- Biztosítsa a gépet, nehogy elguruljon.

A gép tisztítása

Szolgáltatásszünet: Minden használat után

⚠ FIGYELMEZTETÉS

A gép burkolata alól szilárd anyag repülhet ki.

- **Viseljen szemvédő eszközt.**
- **A motor üzemelése során tartózkodjon a kezelőállásban (a fogantyú mögött).**
- **Ne engedjen nézelődőket erre a területre.**

A legjobb eredmény érdekében tisztítsa meg a gépet röviddel a fűnyírás befejezése után.

Fontos: **Kezelt füvön történő használat után tisztítsa meg a munka után azonnal a nyíróasztalt.**

Megjegyzés: Ügyeljen rá, hogy a tisztítás során ne érje víz a motort.

1. Vigye a gépet sík, burkolt talajra.
2. Állítsa le a motort, és várja meg, míg leállnak a mozgó alkatrészek, mielőtt a gépet az üzemi helyzetből elmozdítaná.
3. Távolítsa el a fűhulladékot a nyíróasztal felső részéről a használat után azonnal.
4. Távolítson el minden füvet és hulladékot kefével vagy sűrített levegővel a motorról, beleértve a kipufogót/a kipufogó védőelemét, a felső motorburkolat levegőjáratait és a környező részeket.
5. Engedje le a gépet a legalacsonyabb vágásmagasságra; lásd: A vágásmagasság beállítása (oldal 11).
6. Mossa ki a hátsó ajtó alatti területet ott, ahol a nyesedék a gép alól a gyűjtőtartályba jut.
7. Csatlakoztasson egy vízcsapra kötött kerti locsolótömlőt a kimosócsatlakozóra (Ábra 21).

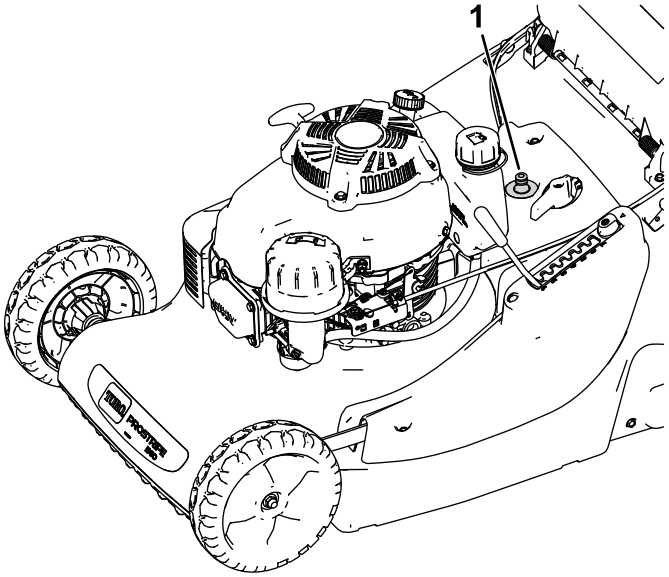

Ábra 21

1. Kimosócsatlakozó

8. Nyissa meg a vizet, indítsa be a motort, kapcsolja be a kést és járassa a gépet, amíg már nem távozik több nyesedék a gép alól.
9. Állítsa le a motort, zárja el a vizet, és kösse le a locsolótömlőt a gépről.
10. Indítsa be a motort, és a rozsdásodás megelőzése érdekében járassa pár percig, hogy kiszáradjon a gép alja.
11. Állítsa le a motort és hagyja lehűlni, mielőtt eltenné a gépet egy zárt helyre.
12. Takarítson fel minden kifolyt olajat vagy üzemanyagot.

Karbantartás

Megjegyzés: A gép jobb és bal oldalát a normál üzemeltetési helyzet alapján határozza meg.

Ajánlott karbantartási ütemterv(ek)

Karbantartási időköz	Karbantartási intézkedés
Az első 8 óra után	• Cserélje le a motorolajat.
Minden egyes használat előtt, vagy naponta	• Ellenőrizze a motor olajszintjét. • Győződjön meg arról, hogy a motor a késvezérlő kar elengedését követően 3 másodpercen belül leáll-e. • Ellenőrizze a kések állapotát. • Ellenőrizze, hogy a védőburkolatok és ez egyéb védőelemek a helyükön vannak és működőképesek. • Ellenőrizze, hogy a nyíróasztal tiszta, a gyűjtőtartály pedig jó állapotban van (cserélje ki, ha károsodott).
Minden használat után	• Takarítsa le a gép aljáról a fűkaszálékot és a szennyeződést.
Minden 25 órában	• Tisztítsa ki a szivacs előszűrőt (poros környezet esetén gyakrabban). • Ellenőrizze az önjáró meghajtás bovdenét, és szükség esetén állítsa be. • Cserélje ki vagy éleztesse meg a kést (ha hamar kimegy az éle, gyakrabban). • Élezze meg a kést.
Minden 50 órában	• Cserélje le a motorolajat (poros környezet esetén gyakrabban).
Minden 100 órában	• Cserélje ki a gyújtógyertyát.
Minden 300 órában	• Cserélje ki a papír szűrőbetétet (poros környezet esetén gyakrabban).
Tárolás előtt	• Az útmutatás szerint ürítse le az üzemanyagtartályt javítás előtt, valamint az éves eltárolást megelőzően.
Évente	• Cserélje ki vagy éleztesse meg a kést. • A további éves karbantartási eljárásokra vonatkozóan lásd a motor kezelői kézikönyvét.

Fontos: **A további karbantartási eljárásokra vonatkozóan lásd a motor kezelői kézikönyvét.**

Biztonsági tudnivalók karbantartáskor

- Mindig állítsa le a gépet, és várja meg, amíg minden mozgó alkatrész megáll, majd hagyja lehűlni, mielőtt beállításba, javításba vagy tisztításba kezd, illetve mielőtt elteszi a gépet.
- Vegye le a gyertyapipát a gyújtógyertyáról, mielőtt bármilyen karbantartási munkába kezdene.
- A gép karbantartása során viseljen védőkesztyűt és védőszemüveget.
- A kés éles; ha hozzáér, súlyosan megsérülhet. A kés szervizelésekor viseljen védőkesztyűt. Ne végezzen a kése(ke)n javítást vagy átalakítást.
- Soha ne változtasson a biztonsági berendezéseken. Rendszeresen ellenőrizze megfelelő működésüket.
- A gép felbillentése az üzemanyag szivárgását okozhatja. Az üzemanyag gyúlékony, robbanásveszélyes, és személyi sérülést okozhat. Járassa a gépet az üzemanyag kifogyásáig, vagy távolítsa el az üzemanyagot kézi szivattyúval (soha ne használjon leszívócsövet).
- Az optimális teljesítmény érdekében csak eredeti Toro-pótalkatrészeket és -tartozékokat használjon. A más által gyártott pótalkatrészek és tartozékok használata veszélyes lehet, emellett ez a garanciát is érvényteleníti.

Felkészülés karbantartásra

Szolgáltatásszünet: Minden 100 órában

1. Állítsa le a motort, és várja meg, amíg leállnak a mozgó alkatrészek.
2. Mielőtt bármilyen karbantartási munkába kezdene, húzza le a gyertyapipát (Ábra 22).

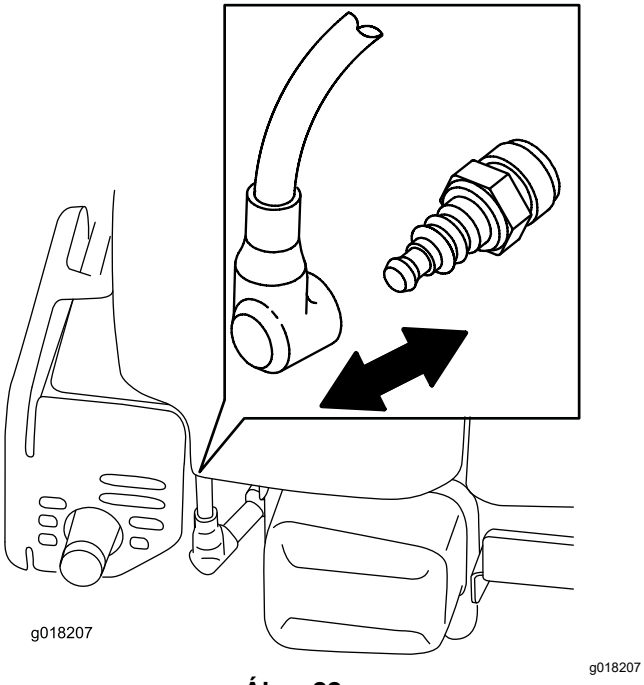

Ábra 22

3. A karbantartási munka elvégzését követően dugja vissza a gyertyapipát.

   Fontos: **Mielőtt a gépet az olajcseréhez vagy a kés cseréjéhez felbillenti, fogyassza ki az üzemanyagtartályt normál használattal. Ha már az üzemanyag kifogyasztása előtt fel kell billentenie a gépet, ürítse ki a tartályt kézi üzemanyag-szivattyúval. Mindig úgy billentse az oldalára a gépet, hogy a légszűrő felfelé nézzen.**

⚠ FIGYELMEZTETÉS

A gép felbillentése az üzemanyag szivárgását okozhatja. Az üzemanyag gyúlékony, robbanásveszélyes, és személyi sérülést okozhat.

Járassa a gépet az üzemanyag kifogyásáig, vagy a benzint kézi szivattyúval távolítsa el; ne leszívócsővel.

A légszűrő karbantartása

Szolgáltatásszünet: Minden 25 órában—Tisztítsa ki a szivacs előszűrőt (poros környezet esetén gyakrabban).

Minden 300 órában—Cserélje ki a papír szűrőbetétet (poros környezet esetén gyakrabban).

Fontos: **Ne működtesse a motort légszűrőegység nélkül; mivel így a motor jelentős károsodást szenved.**

1. Végezzen el minden előírt karbantartást; lásd: Felkészülés karbantartásra (oldal 17).
2. Távolítsa el a légszűrőfedelet és tisztítsa meg alaposan (Ábra 23).

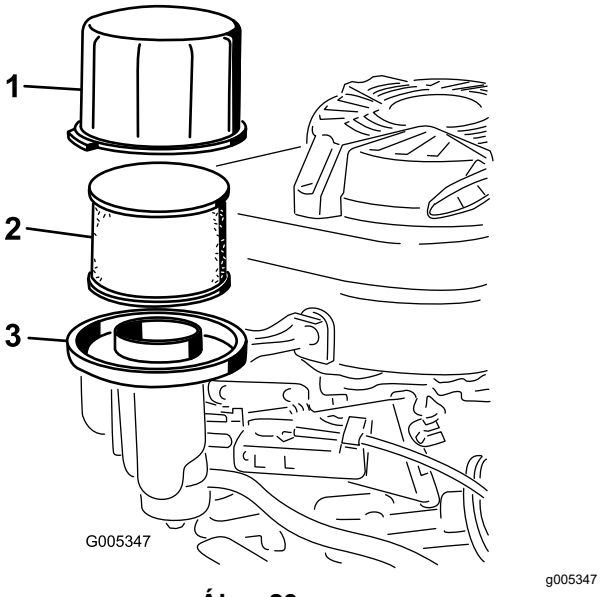

Ábra 23

1. Burkolat
2. Szivacs előszűrő és papír légszűrőbetét
3. Légszűrőbetét alapja

3. Vegye ki a szivacs előszűrőt és a papír légszűrőbetétet a légszűrőbetét alapjából (Ábra 23).
4. Vegye ki a szivacs előszűrőt a papír légszűrőbetétből, mossa ki enyhe mosószeres vízzel, majd itassa szárazra.
5. Vizsgálja meg a papír légszűrőbetétet, és cserélje ki, ha nagyon szennyezett.

   Fontos: **Ne kísérelje meg a papír szűrőbetét tisztítását.**
6. Tegye be a szivacs előszűrőt a papír légszűrőbetétbe.
7. Tegye be a szivacs előszűrőt és a papír légszűrőbetétet a légszűrőbetét alapjába.
8. Szerelje helyére a fedelet.

A motorolaj cseréje

Szolgáltatásszünet: Az első 8 óra után

Minden 50 órában

Néhány percig járassa a motort az olaj cseréje előtt, hogy felmelegedjen. A meleg olaj jobban folyik, és több szennyezőanyagot szállít.

Motorolaj-előírások

Motorolaj mennyisége	0,65 l* olajszűrő nélkül; 0,85 l* olajszűrővel
Az olaj viszkozitása	SAE 30 vagy SAE 10W-30 detergenstartalmú kenőolaj
API-besorolás	SJ vagy magasabb

* Leengedése után az olaj egy része a forgattyúházban marad. Ne öntse bele a forgattyúházba a teljes olajmennyiséget. Töltse fel olajjal a forgattyúházat az alábbi lépéseket követve.

1. Végezzen el minden előírt karbantartást; lásd: Felkészülés karbantartásra (oldal 17).
2. Ürítse le az üzemanyagtartályt.
3. Helyezzen el egy megfelelő edényt a nívópálca nyílása/olajleeresztő nyílás alá.
4. Tisztítsa meg a nívópálca környékét.
5. A sapkáját balra elforgatva húzza ki a nívópálcát.
6. Billentse a gépet a **jobb** oldalára (a légszűrő felfelé nézzen), hogy az olaj kifolyjon az edénybe.
7. Az olaj leürítése után fordítsa a gépet üzemi helyzetbe.
8. Töltse be óvatosan az előírt olajmennyiség 3/4-ét az olajbetöltő csőbe.
9. Várjon 3 percet, hogy az olaj elhelyezkedjen a motorban.
10. Törölje meg a nívópálcát egy tiszta ronggyal.
11. Dugja vissza a nívópálcát az olajbetöltő csőbe, **ne csavarja be**, majd húzza ki.
12. Ellenőrizze az olajszintet a nívópálcán.
    - Ha a nívópálca alapján az olajszint túl alacsony, töltsön óvatosan némi olajat az olajbetöltő csőbe, várjon 3 percet, majd ismételje addig a 10–12. lépést, amíg a nívópálca alapján az olaj el nem éri a megfelelő szintet.
    - Ha az olajszint a nívópálca szerint túl magas, engedjen le az olajból annyit, hogy nívópálca alapján elérje a megfelelő szintet.

    Fontos: **Ha túl alacsony vagy túl magas olajszinttel járatja, a motor károsodhat.**
13. Szerelje be biztonságosan a nívópálcát az olajbetöltő csőbe.
14. Hasznosítsa újra az olajat környezetbarát módon.

Az önjáró meghajtás bovdenének beállítása

Szolgáltatásszünet: Minden 25 órában

1. Állítsa le a motort.
2. Húzza hátrafelé a gépet, miközben lassan húzni kezdi az önjáró meghajtás rúdját, amíg a hátsó kerekek be nem fékeződnek.

   Megjegyzés: Az önjáró meghajtás rúdjának ekkor 6 cm távolságra kell lennie a fogantyútól.

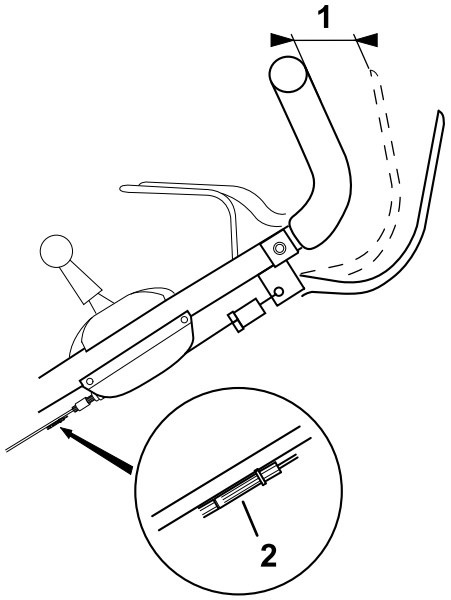

Ábra 24

1. 6 cm
2. Bovdenállító

3. Ha az önjáró meghajtás rúdja és a fogantyú közti távolság kevesebb, mint 6 cm, állítsa be a fekete bovdenállító segítségével a megfelelő távolságot.

A kés cseréje

Szolgáltatásszünet: Minden 25 órában—Cserélje ki vagy éleztesse meg a kést (ha hamar kimegy az éle, gyakrabban).

Évente

Fontos: ***A kés megfelelő felszereléséhez nyomatékkulcs szükséges.*** **Ha nem rendelkezik nyomatékkulccsal, vagy nem szívesen végezné el ezt a műveletet, forduljon márkaszervizhez.**

Mielőtt tankol, minden esetben vizsgálja meg a kést. Ha a kés megsérült vagy elrepedt, azonnal cserélje ki. Ha a kés eltompult vagy kicsorbult, éleztesse meg és egyensúlyoztassa ki, vagy cserélje ki.

⚠ FIGYELMEZTETÉS

A kés éles; ha hozzáér, súlyosan megsérülhet.

A kés szervizelésekor viseljen védőkesztyűt.

1. Vegye le a gyertyapipát a gyújtógyertyáról; lásd: Felkészülés karbantartásra (oldal 17).
2. Billentse az oldalára a gépet úgy, hogy a légszűrő nézzen felfelé.
3. A kést rögzítse egy fadarabbal (Ábra 25).

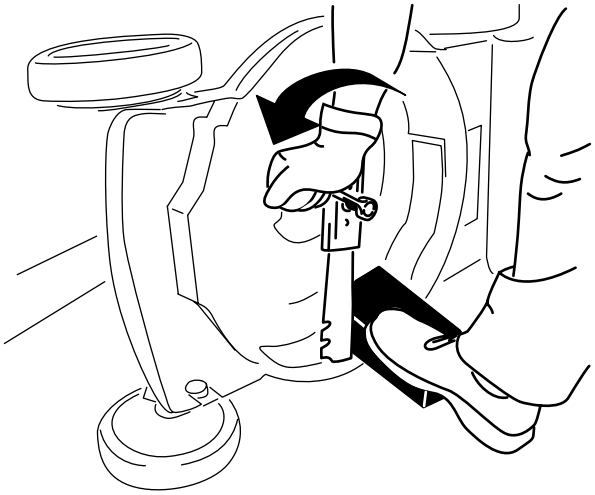

Ábra 25

4. Szerelje ki a kést, megőrizve minden rögzítőelemet (Ábra 25).
5. Szerelje be az új kést és az összes leszerelt rögzítőelemet (Ábra 26).

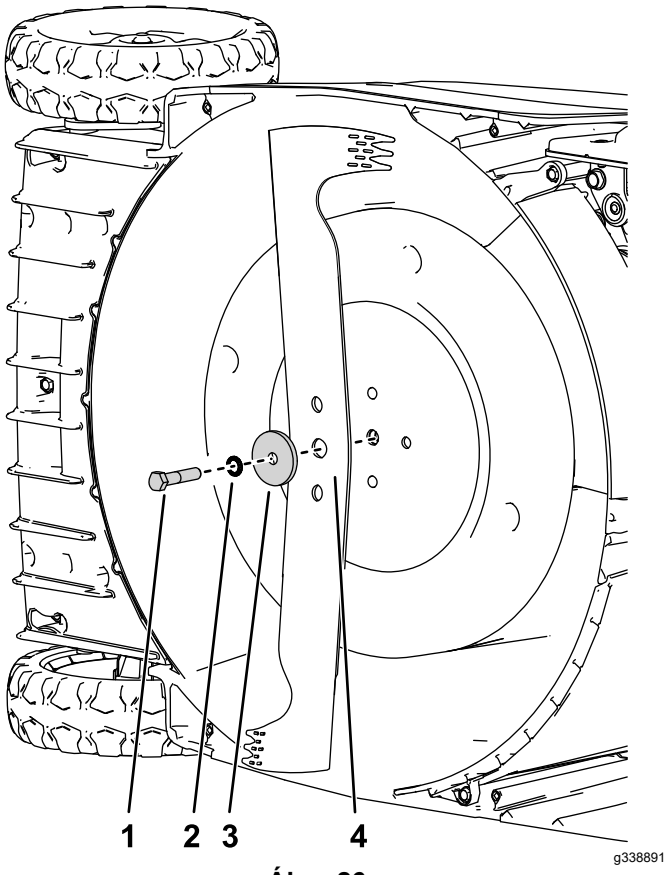

Ábra 26

1. Csavar
2. Orros rugós alátét
3. Távtartó
4. Vágókés

Fontos: **A kés hajlított végei nézzenek a gép burkolata felé.**

6. **Nyomatékkulcs segítségével húzza meg a kés csavarját 54 Nm nyomatékkal.**

A kés megélezése

Szolgáltatásszünet: Minden egyes használat előtt, vagy naponta

Minden 25 órában

A kissé kopott kés újraélezhető. A két élét egyformán kell megélezni, hogy megmaradjon a kés egyensúlya.

1. Szerelje ki a kést a gépből; lásd: A kés cseréje (oldal 19).
2. Tisztítsa meg a kést kefe és víz segítségével, majd vizsgálja meg sérülések jeleit keresve.
3. Élezze meg mindkét élét lapos reszelővel.

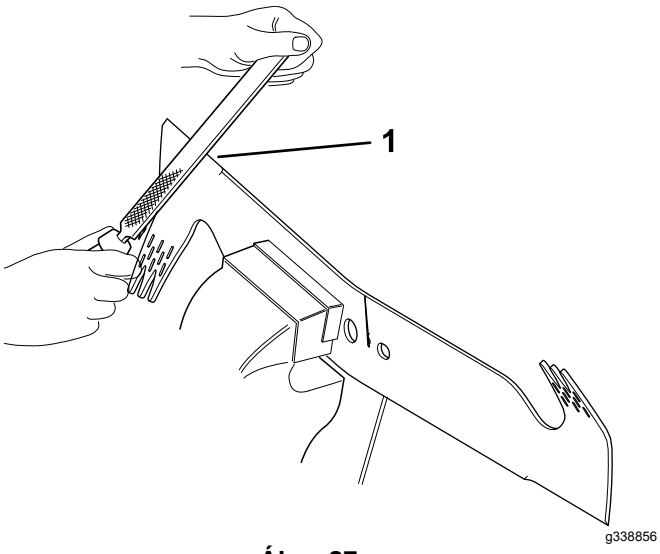

Ábra 27

1. Élezéskor tartsa a reszelőt 30–45°-os szögben

4. Akassza a kést a középső furatánál fogva egy csavarhúzóra, és állítsa be vízszintes helyzetbe.

   Megjegyzés: A kiegyensúlyozott kés vízszintes helyzetben marad.

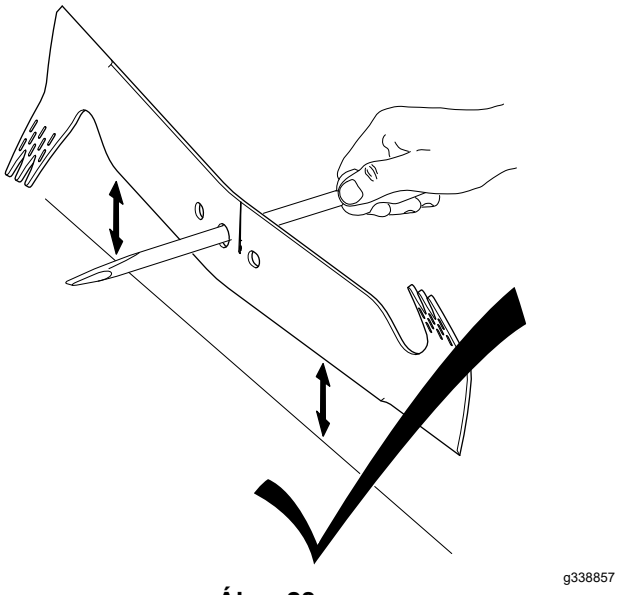

Ábra 28

5. Folytassa az élezést a nehéz vég felé eső élen, amíg el nem éri a kiegyensúlyozott állapotot.

   Megjegyzés: Ha a kés nincs egyensúlyban, a nehéz vége elfordul lefele.

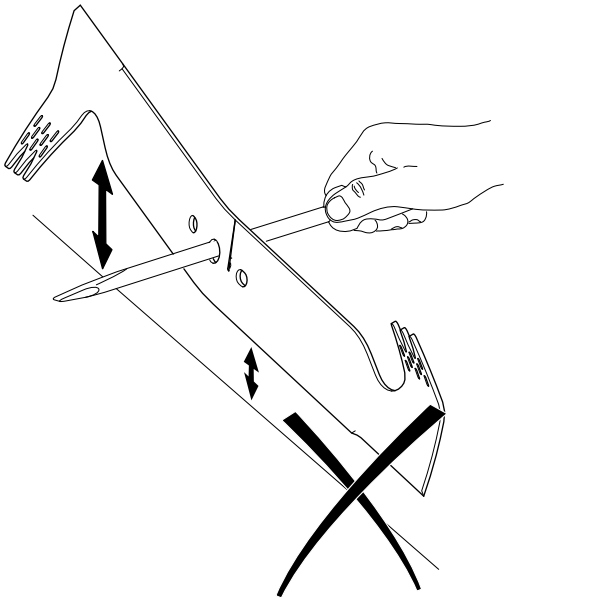

Ábra 29

Tárolás

A gépet hűvös, tiszta, száraz helyen tárolja.

Biztonságos tárolás

Mindig állítsa le a gépet, és várja meg, amíg minden mozgó alkatrész megáll, majd hagyja lehűlni, mielőtt beállításba, javításba vagy tisztításba kezd, illetve mielőtt elteszi a gépet.

A gép felkészítése tárolásra

1. Az év utolsó tankolásakor adjon az üzemanyaghoz stabilizálót (pl. Toro Premium Fuel Treatment adalékot), a címkén olvasható utasításoknak megfelelően.
2. A nem felhasznált üzemanyagot helyezze el megfelelő módon. Hasznosítsa újra a helyi előírásoknak megfelelően, vagy használja fel gépkocsijában.

   Fontos: **Az üzemanyagtartályban maradó régi üzemanyag nehéz indítást okozhat. Ne tárolja az üzemanyagot stabilizáló nélkül 30 napnál tovább, a stabilizált üzemanyagot pedig az üzemanyag-stabilizáló gyártója által megadott időszaknál hosszabban.**
3. Járassa addig a gépet, amíg az üzemanyag elfogyasztása miatt a motor le nem áll.
4. Indítsa be a motort, és hagyja járni, amíg le nem áll. Ha már nem képes újraindítani a motort, akkor kellően száraz.
5. Vegye le a gyertyapipát a gyújtógyertyáról, és tegye fel a tárolópólusra (ha van).
6. Szerelje ki a gyújtógyertyát, töltsön be 15 ml olajat a gyújtógyertya furatán keresztül, és húzza meg a berántózsinórt lassan több alkalommal, hogy jól eloszlassa az olajat a henger körül, amivel megakadályozható a henger korróziója az üzemen kívüli időszak során.
7. Szerelje be a gyújtógyertyát, és húzza meg nyomatékkulccsal 23 Nm nyomatékkal.
8. Húzzon meg minden csavart és anyát.

A gép kivétele tárolásból

1. Ellenőrizze és húzza meg az összes kötőelemet.
2. Végezzen el minden előírt karbantartást; lásd: Karbantartás (oldal 17).
3. Ellenőrizze a motorolaj szintjét; lásd: A motor olajszintjének ellenőrzése (oldal 10).
4. Töltse fel az üzemanyagtartályt friss üzemanyaggal; lásd: Üzemanyag-utántöltés (oldal 10).
5. Csatlakoztassa a gyertyapipát a gyújtógyertyára.

Megjegyzések:

Megjegyzések:

Megjegyzések:

EEA/UK-adatvédelmi nyilatkozat

A Toro az alábbi módon használja fel az Ön személyes adatait

A The Toro Company („Toro”) tiszteletben tartja személyes adatainak bizalmasságát. Amikor megvásárolja valamelyik termékünket, birtokunkba kerülhet néhány személyes adata közvetlenül Öntől vagy a helyi Toro vállalaton, illetve -kereskedőn keresztül. A Toro ezeket az információkat a szerződéses kötelezettségek teljesítése érdekében – például jótállás nyilvántartásba vételéhez, jótállási igény feldolgozása vagy termék visszahívása esetén történő kapcsolatfelvételre és jogszerű üzleti célokra – használja fel, például vevői elégedettség mérésére, termékeink javítására vagy olyan termékinformációk biztosítására, amelyek érdekesek lehetnek az Ön számára. A Toro a fenti tevékenységek bármelyikével kapcsolatban megoszthatja az Ön adatait a Toro leányvállalataival, kapcsolt vállalkozásaival, kereskedőivel vagy más üzleti partnereivel. Személyes adatait akkor is nyilvánosságra hozhatjuk, ha a törvény ezt előírja, vagy ha vállalkozás eladásával, megvásárlásával vagy egyesülésével kapcsolatban merül fel erre igény. Más vállalat számára soha nem adjuk ki az Ön személyes adatait marketingcélokból.

Személyes adatai megőrzése

A Toro a személyes adatait addig őrzi meg, amíg az a fenti célokból fontos lehet, valamint a jogszabályi előírásoknak megfelelően. A hatályos megőrzési időszakkal kapcsolatban további tájékoztatásért vegye fel a kapcsolatot a következő címmel: legal@toro.com.

A Toro biztonsággal kapcsolatos elkötelezettsége

Személyes adatait az Egyesült Államokban vagy más olyan országban is feldolgozhatják, amely kevésbé szigorú adatvédelmi jogszabályokkal rendelkezik, mint a lakóhely szerinti országa. Amikor adatait a lakóhelye szerinti országon kívül továbbítjuk, jogilag megkövetelt lépéseket teszünk annak biztosítása érdekében, hogy megfelelő intézkedések történjenek adatai védelme érdekében, valamint hogy azokat biztonságosan kezeljék.

Hozzáférés és helyesbítés

Önnek joga van személyes adatai kijavításához vagy felülvizsgálatához, illetve az adatok feldolgozásának tiltásához vagy korlátozásához. Ezek kapcsán írjon a legal@toro.com címre. Ha aggodalmai vannak azzal kapcsolatban, hogy a Toro miként kezeli az Ön adatait, bátran tegye fel kérdéseit közvetlenül nekünk. Felhívjuk figyelemét, hogy az európai lakosoknak jogukban áll panaszt tenni az adatvédelmi hatóságnál.

65. számú kaliforniai indítvány, figyelmeztetési információk

Mi ez a figyelmeztetés?

Találkozhat olyan termékkel is, amelyen az alábbi figyelmeztető címke található:

FIGYELMEZTETÉS: Rákot okozó és a szaporítószervekre káros hatások – www.p65Warnings.ca.gov.

Mi az a 65. indítvány?

A 65. indítvány minden olyan vállalatra hatályos, amely Kaliforniában működik, Kaliforniában értékesít termékeket, Kaliforniában gyárt, vagy oda hoz be termékeket. Az indítvány engedélyezi, hogy a kaliforniai kormányzó kezelje és közzétegye a rákot, a születési rendellenességeket és/vagy más reproduktív károkat okozó vegyi anyagok jegyzékét. Az évente frissülő listán több száz, a mindennapi használatú cikkekben megtalálható vegyi anyag szerepel. A 65. indítvány célja a nyilvánosság tájékoztatása az ilyen vegyi anyagoknak való kitettségről.

A 65. indítvány nem tiltja be az ilyen vegyi anyagokat tartalmazó termékek értékesítését, csak előírja, hogy legyen megjelenítve ezzel kapcsolatos figyelmeztetés a terméken, annak csomagolásán vagy a hozzá mellékelt dokumentációban. A 65. indítvány figyelmeztetése azt sem jelenti, hogy a termék megsért bármilyen termékbiztonsági szabványt vagy előírást. Kalifornia kormánya egyértelművé tette, hogy a 65. indítvány figyelmeztetése „nem szabályozási határozat, amely szerint a termék „biztonságosnak” vagy „nem biztonságosnak” tekinthető”. Sok ilyen vegyi anyag évek óta használatban van mindennapi termékekben dokumentált károsító hatás nélkül. További tájékoztatás:https://oag.ca.gov/prop65/faqs-view-all.

A 65. indítvány figyelmeztetése azt jelenti, hogy a vállalat (1) értékelte a kitettséget, és arra a megállapításra jutott, hogy az meghaladja a „nem jelentős kockázati szintet”; vagy (2) úgy döntött, hogy a figyelmeztetést saját belátása szerint a felsorolt vegyi anyagok jelenléte miatt kiteszi anélkül, hogy felmérné az esetleges kitettség mértékét.

Ez a törvény mindenütt érvényes?

A 65. indítvány figyelmeztetései kizárólag a kaliforniai törvények alapján kötelezőek. A figyelmeztetések Kaliforniában számos helyen, beleértve, de nem kizárólagosan éttermekben, élelmiszerboltokban, szállodákban, iskolákban és kórházakban, valamint termékek széles skáláján láthatók. Emellett egyes online és postai úton forgalmazó kiskereskedő is kiteheti a 65. indítvány figyelmeztetéseit a weboldalán vagy a katalógusaiban.

Hogyan viszonyulnak a kaliforniai figyelmeztetések a szövetségi határokhoz?

A 65. indítvány előírásai gyakran szigorúbbak a szövetségi és nemzetközi előírásoknál. Számos olyan anyag létezik, amelynél ki kell tenni a 65. indítvány figyelmeztetését már olyan szint elérésekor is, amely jóval alacsonyabb a szövetségileg előírt határértéknél. A 65. indítvány előírt figyelmeztetési szintje ólom esetében például 0,5 µg/nap, amely jóval a szövetségi és a nemzetközi szabványok alatt van.

Miért nem található meg minden hasonló terméken ez a figyelmeztetés?

- A Kaliforniában értékesített termékeken kötelező a 65. indítvány szerinti feliratozás, a máshol értékesítettek esetében viszont nem.
- A 65. indítvány által érintett vállalat köthet olyan megállapodást, amely előírja a 65. indítvány figyelmeztetéseinek használatát termékei számára, míg más hasonló termékeket gyártó vállalatokra esetleg nincs ilyen követelmény.
- A 65. indítvány hatálya nem konzisztens.
- Dönthet úgy a vállalat, hogy nem ad figyelmeztetést, mert arra a következtetésre jut, hogy nem kötelesek erre a 65. indítvány szerint; a termékre vonatkozó figyelmeztetések hiánya viszont nem jelenti azt, hogy a termék mentes a felsorolt vegyi anyagoktól hasonló szinteken.

Miért teszi ki a Toro ezt a figyelmeztetést?

A Toro úgy döntött, hogy a lehető legtöbb információt megadja vásárlóinak a termékeiről, hogy jól megalapozott döntést hozhassanak a megvásárolandó termékkel és annak használatával kapcsolatban. A Toro egyes esetekben egy vagy több felsorolt vegyi anyag jelenlétének ismeretében a kitettség szintjének értékelése nélkül ad figyelmeztetést, mivel nem minden felsorolt vegyi anyag rendelkezik kitettségi határértékkel. Habár a Toro-termékek esetében a kitettség elhanyagolható, vagy jóval a „nem jelentős kockázat” tartománya alá esik, a biztonság érdekében a Toro úgy határozott, hogy kiteszi a 65. indítvány figyelmeztetéseit. Továbbá ha a Toro nem biztosítja ezeket a figyelmeztetéseket, Kalifornia állam vagy magánügyfelek perelhetnek, hogy érvényt szerezzenek a 65. indítvány betartásának, ami jelentős büntetéssel jár.

A Toro-jótállás

Két év vagy 1500 üzemóra korlátozott jótállás

A jótállás feltételei és a hatálya alá tartozó termékek

A The Toro Company és társult vállalata, a Toro Warranty Company egy megállapodás értelmében közösen szavatolják, hogy az Ön kereskedelmi Toro terméke („Termék”) 2 évig vagy 1500 üzemórán* át (amelyik előbb következik be) mentes az anyag- és gyártási hibáktól. Ez a szavatosság alkalmazható valamennyi termékre a gyepszellőztetők kivételével (lásd e termékek külön szavatossági nyilatkozatait). Ahol jótállási feltétel áll fenn, költségtérítés nélkül megjavítjuk Önnek a terméket, beleértve a diagnosztika, a munkadíj, az alkatrészek és a szállítás költségét. Ez a szavatosság azzal a nappal kezdődik, amelyen a Terméket az eredeti kiskereskedelmi vásárlóhoz kiszállították.
* Üzemóra-számlálóval felszerelt termék.

Utasítások a szavatossági szolgáltatások eléréséhez

Ha Ön úgy véli, hogy jótállási körülmény áll fenn, akkor Önnek kell haladéktalanul értesítenie a kereskedelmi termékek forgalmazóját vagy hivatalos márkakereskedőjét, akitől a terméket beszerezte. Ha segítségre van szüksége egy termékforgalmazó vagy hivatalos márkakereskedő telephelyének kereséséhez, vagy kérdései vannak szavatossági jogai vagy felelősségei tekintetében, a következő címen léphet velünk kapcsolatba:

Toro Commercial Products Service Department
Toro Warranty Company
8111 Lyndale Avenue South
Bloomington, MN 55420-1196

952–888–8801 vagy 800–952–2740
E-mail: commercial.warranty@toro.com

A tulajdonos felelősségei

A termék tulajdonosaként Ön felelős a *Kezelői kézikönyvben* ismertetett szükséges karbantartások és beállítások végrehajtásáért. A jótállás nem terjed ki a termék szükséges karbantartásának és beállításainak elmulasztásából adódó javításokra.

Tételek és körülmények, amelyek nem tartoznak a hatálya alá

A szavatossági időszak alatt előforduló termékhibák vagy meghibásodások nem mindegyike számít anyag- vagy gyártási hibának. Jelen szavatosság nem vonatkozik a következőkre:

- Olyan termékhibák, amelyek a nem a Toro által gyártott cserealkatrészek használata vagy járulékos alkatrészek, illetve módosított nem Toro márkájú tartozékok és termékek beszerelése és használata miatt következnek be;
- Olyan termékhibák, amelyeket a javasolt karbantartás vagy beállítások végrehajtásának elmulasztása eredményez;
- Olyan termékhibák, amelyek oka a Termék helytelen, hanyag vagy felelőtlen használata;
- A használat során elhasznált olyan alkatrészek, amelyek hibátlanok. Példák a termék normál üzemeltetése során elhasználódott vagy felhasznált alkatrészekre, a teljesség igénye nélkül: fékpofák és fékbetétek, tengelykapcsoló-betétek, kések, orsók, görgők és csapágyak (zárt vagy kenhető), alsókések, gyújtógyertyák, önbeálló kerekek és csapágyaik, gumiabroncsok, szűrők, szíjak és a permetező bizonyos alkatrészei, például membránok, fúvókák, áramlásmérők és visszacsapó szelepek.
- Külső hatásnak számít – a teljesség igénye nélkül – az időjárás, a tárolási mód, a szennyeződések, a nem engedélyezett üzemanyagok, hűtőfolyadékok, kenőanyagok, adalékanyagok, műtrágyák, víz és vegyi anyagok használata.
- A vonatkozó ipari szabványoknak nem megfelelő üzemanyagok (pl. benzin, gázolaj vagy biodízel) használata által okozott meghibásodások vagy teljesítményproblémák.
- Normál zaj, rezgés, elhasználódás és tönkremenetel. A normál „elhasználódás” körébe tartozik (a teljesség igénye nélkül): az ülések kopás és dörzsölés okozta károsodása, a lekopott festett felületek, összekarcolt címkék és figyelőablakok.

Alkatrészek

Azok az alkatrészek, amelyek cseréjét előírt karbantartás keretében ütemezték, az ütemezett cseréig terjedő időszakra szavatoltak. Az e szavatosság hatálya alatt kicserélt alkatrészekre az eredeti termékszavatosság időtartama érvényes, és a Toro tulajdonává válnak. A Toro hozza meg a végső döntést bármely meglévő alkatrész vagy szerelvény javításáról vagy cseréjéről. A szavatosság keretében végzett javításokra a Toro használhat felújított alkatrészeket.

Ciklusálló és lítiumionos akkumulátorokra vonatkozó jótállás

A ciklusálló és a lítiumionos akkumulátorokra egy előírt összes kilowattóra-érték vonatkozik, amelyet élettartamuk során szolgáltatni tudnak. Az üzemeltetési, újratöltési és karbantartási technikák a teljes akkumulátor-élettartamot meghosszabbíthatják vagy csökkenthetik. Mivel ebben a termékben az akkumulátorok felhasználódnak, az egyes töltések közötti időközökben a hasznos munka mennyisége lassan csökken, amíg az akkumulátor teljesen el nem használódik. A normál fogyasztás következtében elhasználódott akkumulátorok cseréje a terméktulajdonos felelőssége. Megjegyzés (csak lítiumionos akkumulátor esetén): további tájékoztatásért lásd az akkumulátorra adott jótállást.

Forgattyús tengelyre adott élettartam-garancia (csak ProStripe 02657 esetén)

Az eredeti berendezésként eredeti Toro-dörzstárcsával és a motorindítást biztosító késfékező tengelykapcsolóval (egybeépített késfékező tengelykapcsoló [BBC] + dörzstárcsa egységgel) felszerelt ProStripe esetén az első vásárló számára a motor forgattyús tengelyének meggörbülésére élettartam-garanciát adunk, ha az üzemeltetést az előírt használati és karbantartási eljárások szerint végzi. A súrlódó alátétekkel, késfékező tengelykapcsolóval (BBC) és egyéb hasonló egységekkel szerelt gépekre a forgattyús tengelyre vonatkozó élettartam-garancia nem terjed ki.

Karbantartás a tulajdonos költségén

A motorbeállítás, a kenés, tisztítás és fényezés, a szűrők és hűtőfolyadék cseréje, az ajánlott karbantartások elvégzése a Toro-termékek által igényelt azon normál szervizmunkák közé tartoznak, amelyeket a tulajdonosnak kell fizetnie.

Általános feltételek

A hivatalos Toro-termékforgalmazó vagy értékesítő által végzett javítás az egyedüli jogorvoslati lehetőség e szavatosság időtartama alatt.

Sem a The Toro Company, sem pedig a Toro Warranty Company nem felel a közvetett, előre nem látott vagy következményes károkért e szavatosság hatálya alá tartozó Toro Termékek használatával kapcsolatban, beleértve a hibás működés vagy nem-használat észszerű időtartamára biztosított helyettesítő berendezés vagy szolgáltatás bármely költségét és kiadását a jelen szavatosság hatálya alá tartozó, függőben lévő javítások befejezéséig. Az alább hivatkozott károsanyag-kibocsátási szavatosságot kivéve (ha az alkalmazható) nincs egyéb kifejezett szavatosság. Az eladhatósággal és a használatra való alkalmassággal kapcsolatos minden beleértett szavatosság ezen kifejezett szavatosság időtartamára korlátozódik.

Némely állam nem engedélyezi a véletlenszerű vagy következményes károk kizárását vagy a beleértett szavatosság időtartamának korlátozását, ezért előfordulhat, hogy a fenti kizárások és korlátozások Önre nem vonatkoznak. A jelen szavatosság speciális törvény adta jogokkal ruházza fel Önt, és Ön rendelkezhet még egyéb, államonként változó jogokkal is.

Megjegyzés a károsanyag-kibocsátásra adott jótállásról

A termék károsanyag-kibocsátást szabályozó rendszerére külön szavatossági nyilatkozat vonatkozhat, amely kielégíti az USA környezetvédelmi hivatala (EPA) és/vagy a levegő minőségére vonatkozó California Air Resources Board (CARB) jogszabály rendelkezéseit. A károsanyag-kibocsátást szabályozó rendszer szavatosságára a fent felsorolt üzemóra-korlátozások nem vonatkoznak. Olvassa el a motor károsanyag-kibocsátást szabályozó rendszerére vonatkozó jótállást, amely a termékhez mellékelve vagy a motor gyártója által biztosított dokumentációban található.

Az Egyesült Államokon és Kanadán kívüli országok

Azoknak a vevőknek, akik Toro-terméket az Egyesült Államokból vagy Kanadából exportáltak, kapcsolatba kell lépniük a helyi Toro-márkakereskedővel az adott országra vagy régióra vonatkozó garanciaszabályokért. Ha Ön bármilyen okból elégedetlen márkakereskedője szolgáltatásával, vagy nem tudja beszerezni a jótállásra vonatkozó információkat, lépjen kapcsolatba a hivatalos Toro-szervizközponttal.