Form No. 3455-431 Rev A

TORO®

Count on it.

คู่มือผู้ปฏิบัติงาน

เครองตดหญา Greensmaster® 1018, 1021 หรอ 1026

หมายเลขรน 04820—หมายเลขซเรยล 410200000 และขนไป
หมายเลขรน 04830—หมายเลขซเรยล 410200000 และขนไป
หมายเลขรน 04840—หมายเลขซเรยล 410300000 และขนไป

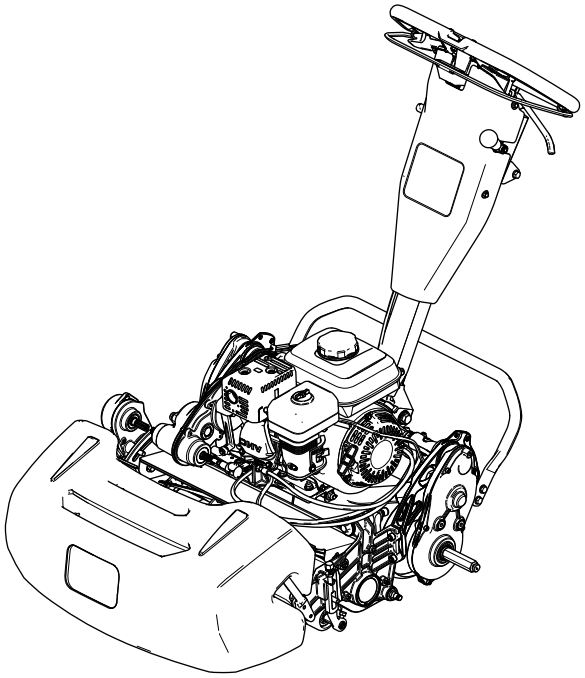

ลงทะเบยนท www.Toro.com.
คำแนะนำเดม (TH)

CE UK CA

3455-431

ผลตภณฑนไดมาตรฐานตามคำสงยโรปทงหมดทเกยวของ หากตองการรายละเอยดเพมเตม โปรดดเอกสารรบรองมาตรฐาน (DOC) เฉพาะของผลตภณฑแยกตางหาก

การใชงานหรอการควบคมรถอเนกประสงคบนทดนทปกคลมดวยปา พมไม หรอหญาเปนการฝาฝนกฎหมายทรพยากรสาธารณะแหงแคลฟอรเนย มาตรา 4442 หรอ 4443 ยกเวนกรณทรถอเนกประสงคดงกลาวตดตงเครองดกสะเกดไฟตามคำจำกดความในมาตรา 4442 โดยตองบำรงรกษาใหอยในสภาพด หรอเปนเครองยนตทสรางขนมา ตดตง และบำรงรกษาเพอใหปองกนการเกดเพลงไหม

คมอเจาของเครองยนตทแนบมาจดทำขนมาเพอใหขอมลเกยวกบหนวยงานคมครองสงแวดลอม (EPA) ของสหรฐอเมรกาและกฎหมายของรฐแคลฟอรเนยวาดวยการควบคมการปลอยมลพษของระบบไอเสย การบำรงรกษา และการรบประกน อะไหลทดแทนสามารถสงซอไดจากผผลตเครองยนต

การใชงานเครองตดหญาทความสง 1,500 เมตร (5,000 ฟต) เหนอระดบนำทะเลจำเปนตองใชเจทสำหรบพนทสง โปรดดคมอเจาของเครองยนตของ Honda

⚠ คำเตอน

แคลฟอรเนย
คำเตอนขอเสนอ 65
ไอเสยเครองยนตจากผลตภณฑนมสารเคมทรฐแคลฟอรเนยทราบวาเปนสาเหตการเกดโรคมะเรง ความพการแตกำเนด หรออนตรายตอระบบสบพนธอนๆ

การใชผลตภณฑนอาจทำใหตองสมผสกบสารเคมทรฐแคลฟอรเนยทราบวาเปนสาเหตการเกดโรคมะเรง ความพการแตกำเนด หรออนตรายตอระบบสบพนธอนๆ

ขอมลเบองตน

อปกรณนเปนเครองตดหญาแบบเดนตามทใชใบมดพวง ซงออกแบบมาสำหรบผใหบรการมออาชพทต องการนำไปใชงานเชงพาณชย เหมาะสำหรบใชตดหญาบนสนามทมการดแลรกษาเปนอยางดเปนหลก การใชงานผลตภณฑนนอกเหนอจากวตถประสงคทกำหนดไวอาจเปนอนตรายตอคณและคนรอบขางได

กรณาอานเอกสารนอยางละเอยดเพอศกษาวธควบคมและบำรงรกษาผลตภณฑอยางเหมาะสม และเพอหลกเลยงการบาดเจบและความเสยหายตอผลตภณฑ คณมหนาทใชงานผลตภณฑอยางถกตองและปลอดภย

โปรดเขาไปทเวบไซต www.Toro.com เพอดเอกสารความปลอดภยของผลตภณฑและเอกสารฝกอบรมการใชงาน ขอมลอปกรณเสรม ความชวยเหลอเพอคนหาตวแทนจำหนาย หรอลงทะเบยนผลตภณฑ

หากคณตองการซอมบำรง อะไหลแทของ Toro หรอขอมลเพมเตม โปรดตดตอตวแทนบรการทไดรบอนญาตหรอฝายบรการลกคาของ Toro และเตรยมหมายเลขรนและหมายเลขซเรยลของผลตภณฑไวใหพรอม รป 1 บอกตำแหนงของหมายเลขรนและหมายเลขซเรยลบนผลตภณฑ จดบนทกหมายเลขในชองวางทกำหนดให

สำคญ: **นอกจากน คณสามารถใชอปกรณมอถอสแกนรหส QR บนสตกเกอรหมายเลขซเรยล (ถาม) เพอเขาถงขอมลการรบประกน อะไหล และขอมลผลตภณฑอนๆ ได**

© 2021—The Toro® Company
8111 Lyndale Avenue South
Bloomington, MN 55420

ตดตอเราท www.Toro.com.
ตพมพในสหรฐอเมรกา
สงวนสทธทกประการ

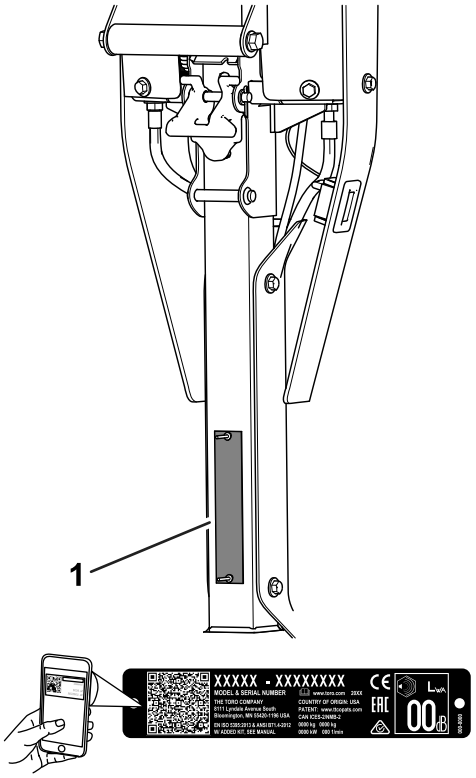

g372647

รป 1

1. ตำแหนงหมายเลขรนและหมายเลขซเรยล

หมายเลขรน _____

หมายเลขซเรยล _____

คมอฉบบนใหขอมลเกยวกบอนตรายทอาจเกดขน และระบขอความความปลอดภยทแสดงดวยสญลกษณเตอนอนตราย (รป 2) ซงบงบอกอนตรายทอาจสงผลใหเกดการบาดเจบรายแรงหรอเสยชวตหากคณไมปฏบตตามขอควรระวงทแนะนำ

g000502

รป 2

สญลกษณเตอนอนตราย

คมอฉบบนใชคำ 2 คำในการเนนขอมล **สำคญ** เพอใหคณใสใจศกษาขอมลพเศษเกยวกบกลไกและ **หมายเหต** เพอเนนขอมลทวไปทควรใหความสนใจเปนพเศษ

เนอหา

ความปลอดภย 5
ความปลอดภยทวไป 5
สตกเกอรความปลอดภยและคำแนะนำ 5
การตงคา 8
1 การปรบและการตดตงชดตดหญา 8
2 การตดตงเพลาลอสำหรบขนสง 11
3 การตดตงลอขนสง 12

4 การตดตงตะกราหญา....13
5 การปรบรอบเครองยนต....14
ภาพรวมผลตภณฑ....15
การควบคม....16
ขอมลจำเพาะ....21
อปกรณตอพวง/อปกรณเสรม....21
กอนการปฏบตงาน....22
ความปลอดภยกอนการใชงาน....22
การบำรงรกษาประจำวน....22
การตรวจสอบระดบนำมนเครอง....22
ขอมลจำเพาะดานเชอเพลง....22
การเตมนำมน....23
การปรบอตราเลมหญา....23
การปรบความเรวใบมดพวง....24
การปรบตำแหนงดรมขบเคลอน....24
การปรบความสงมอจบ....25
การขนยายเครองตดหญาไปยงหนางาน....25
การถอดลอขนสง....26
การใชงานกานปรบปรมาณอากาศ....26
การเปดและปดวาลวตดการจายนำมน....27
ระหวางการปฏบตงาน....28
ความปลอดภยระหวางการใชงาน....28
การสตารทเครองยนต....29
เคลดลบในการใชงาน....29
การดบเครองยนต....31
หลงการปฏบตงาน....31
ความปลอดภยหลงจากการใชงาน....31
การควบคมเครองตดหญาหลงจากตดหญาเสรจ....31
การขนยายเครองตดหญา....31
การตดตงลอขนสง....31
การใชหรอปลดระบบสงกำลง....32
การบำรงรกษา....34
ความปลอดภยในการบำรงรกษา....34
กำหนดการบำรงรกษาทแนะนำ....34
รายการตรวจสอบสำหรบการบำรงรกษารายวน....35
ขนตอนกอนการบำรงรกษา....36
การเตรยมเครองตดหญาสำหรบการบำรงรกษา....36
การบำรงรกษาเครองยนต....37
ความปลอดภยของเครองยนต....37
การซอมบำรงนำมนเครอง....37
การซอมบำรงไสกรองอากาศ....39
การซอมบำรงหวเทยน....40
การบำรงรกษาระบบควบคม....42
การปรบสายเคเบลขบเคลอน....42
การปรบเบรก/เบรกมอ....43
การปรบสายควบคมใบมดพวง....46
การปรบสายเคเบลลนเรง....46
การบำรงรกษาชดตดหญา....50
ความปลอดภยเกยวกบใบมด....50
การตดตงชดตดหญา....50
การถอดชดตดหญา....54
การลบคมชดตดหญา....55
การจดเกบ....56
ความปลอดภยเมอจดเกบ....56
การจดเกบเครองตดหญา....56

ความปลอดภย

อปกรณนออกแบบมาตามมาตรฐาน EN ISO 5395 และ ANSI B71.4–2017

ความปลอดภยทวไป

อปกรณนอาจทำใหเกดการบาดเจบแกมอและเทา รวมถงเกดอนตรายจากวตถกระเดนได

- อานและทำความเขาใจเนอหาของ *คมอผใช*ฉบบนกอนจะสตารทเครองตดหญา
- โปรดมสมาธขณะควบคมเครองตดหญา อยาทำกจกรรมททำใหเสยสมาธ มฉะนนอาจสงผลใหเกดการบาดเจบหรอเกดความเสยหายตอทรพยสนได
- อยานำมอหรอเทาเขาใกลชนสวนเคลอนไหวของเครองตดหญา
- หากไมไดตดตงแผงกนและอปกรณนรภยอนๆ ทงหมด หรอแผงกนและอปกรณนรภยทำงานผดปกต กรณาอยาใชเครองตดหญา
- กนคนโดยรอบและเดกๆ ออกจากพนททำงาน หามเดกควบคมเครองตดหญาโดยเดดขาด
- ดบเครองยนต ดงกญแจออก (ถาเสยบกญแจอย) และรอใหเครองตดหญาหยดนงกอนจะลกออกจากทนงคนขบ รอใหเครองยนตเยนลงกอนปรบ ซอมบำรง ทำความสะอาด หรอจดเกบเครองตดหญา

การใชงานหรอบำรงรกษาอยางไมถกตองอาจสงผลใหเกดการบาดเจบขนได เพอลดโอกาสทจะเกดการบาดเจบ ใหปฏบตตามคำแนะนำดานความปลอดภยและสงเกตสญลกษณเตอนอนตราย ⚠ ไดแก ขอควรระวง คำเตอน หรออนตราย ซงเปนคำแนะนำเพอความปลอดภยสวนบคคล การไมปฏบตตามคำแนะนำเหลานอาจสงผลใหบาดเจบหรอเสยชวตได

สตกเกอรความปลอดภยและคำแนะนำ

สตกเกอรและคำแนะนำดานความปลอดภยมองเหนไดชดเจน และตดอยใกลกบบรเวณทมโอกาสเกดอนตราย เปลยนสตกเกอรทเสยหายหรอหายไป

decal120-9570

120-9570

1. คำเตอน—อยใหหางจากชนสวนเคลอนไหว, ตดตงแผงกนและทกำบงทงหมดใหเขาท

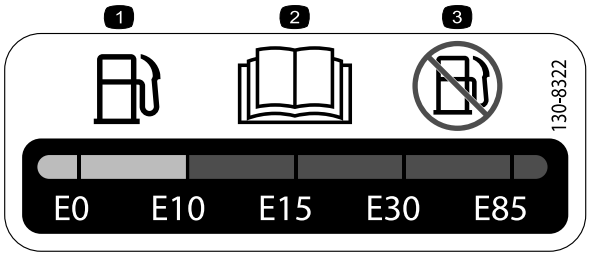

decal130-8322

130-8322

1. ใชเฉพาะเชอเพลงทมปรมาณแอลกอฮอลนอยกวา 10% เทานน
2. อานขอมลเพมเตมเกยวกบเชอเพลงไดจาก *คมอผใช*
3. หามใชเชอเพลงทมปรมาณแอลกอฮอลมากกวา 10% เทานน

---

decal133-8062

133-8062

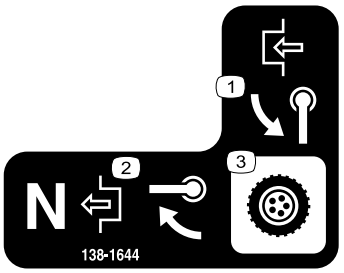

decal138-1644

138-1644

1. หมนมอจบเพอใชงาน
2. ขณะทอปกรณอยในตำแหนงเกยรวาง หมนมอจบเพอปลด
3. การควบคมระบบสงกำลง

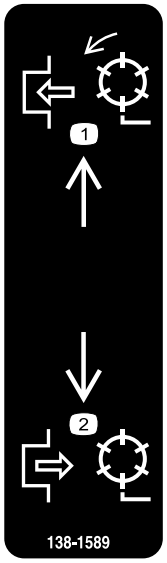

decal138-1589

138-1589

1. ใชงานใบมดพวง
2. ปลดใบมดพวง

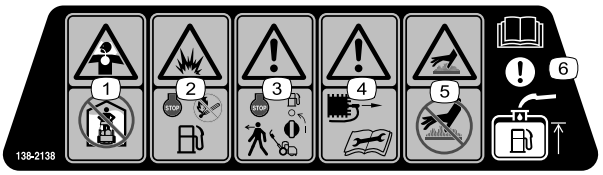

decal138-2138

138-2138

1. อนตรายจากการขาดอากาศหายใจเนองจากควนหรอแกสพษ—หามเดนเครองในพนทปด
2. อนตรายจากการระเบด—ดบเครองกอนเตมเชอเพลง หามอยใกลไฟ ประกายไฟ หรอสบบหรขณะทเตมเชอเพลง
3. คำเตอน— ดบเครองยนตและปดวาลวเชอเพลงกอนผละออกจากเครองตดหญา
4. คำเตอน— ถอดสายหวเทยนกอนบำรงรกษา
5. อนตรายจากพนผวรอน—หามแตะพนผวรอน
6. ขอสงเกต— อานขอมลเกยวกบการเตมเชอเพลงใน *คมอผใช*

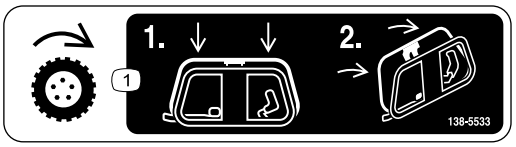

decal138-5533

138-5533

1. สวนควบคมการขบเคลอน—กดสวนควบคมการขบเคลอนลงจากนนดงเขาหามอจบ

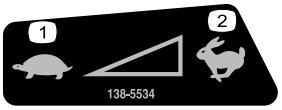

decal138-5534

138-5534

1. ชา
2. เรว

decal138-5532

138-5532

1. ดงขนเพอปลดเบรก
2. ดงลงเพอเบรก
3. เบรกมอ—ลอก
4. เบรกมอ—ปลดลอก
5. คำเตอน—อาน*คมอผใช*
6. คำเตอน—อยาใชงานอปกรณน เวนแตคณไดรบการฝกฝนมาแลว
7. คำเตอน—สวมใสเครองปองกนการไดยน
8. อนตรายจากวตถกระเดน—กนคนโดยรอบออกไป
9. คำเตอน—อยใหหางจากชนสวนเคลอนไหว ตดตงแผงกนและทกำบงทงหมดใหเขาท
10. หามลากอปกรณ

การตงคา

ชนสวนหลวม

ใชแผนภมดานลางเพอยนยนวาจดสงชนสวนทงหมดแลว

ขนตอน	คำอธบาย	จำนวน	ใช
1	ชดตดหญา (ตองสงแยกตางหาก โปรดตดตอตวแทนจำหนาย Toro ทไดรบอนญาต) ขอตอ สปรง (รน 04830 และ 04840 เทานน) สกรหวจม	1 1 1 4	ปรบและการตดตงชดตดหญาเขากบอปกรณ
2	เพลาลอซาย	1	ตดตงเพลาลอสำหรบขนสง (รน 04840 เทานน)
3	ชดลอขนสง (ตองสงแยกตางหาก โปรดตดตอตวแทนจำหนาย Toro ทไดรบอนญาต)	1	ตดตงลอขนสง (อปกรณเสรม)
4	ตะกราหญา	1	ตดตงตะกราหญา
5	สตกเกอร CE	1	ปรบรอบเครองยนต (สำหรบใชในประเทศทปฏบตตามมาตรฐาน CE เทานน)

สอและชนสวนเพมเตม

คำอธบาย	จำนวน	ใช
คมอผใช คมอเจาของเครองยนต ใบรบรองมาตรฐาน	1 1 1	โปรดอานขอมลเหลานกอนใชงานเครองตดหญา

หมายเหต: ดดานซายและขวาของอปกรณจากตำแหนงใชงานอปกรณตามปกต

1

การปรบและการตดตงชดตดหญา

ชนสวนทตองใชสำหรบขนตอนน:

1	ชดตดหญา (ตองสงแยกตางหาก โปรดตดตอตวแทนจำหนาย Toro ทไดรบอนญาต)
1	ขอตอ
1	สปรง (รน 04830 และ 04840 เทานน)
4	สกรหวจม

การปรบและการตดตงชดตดหญา

รน 04820

1. ถอดฮารดแวรทยดชดเพลาขบใบมดพวงเขากบแผงขางออก (รป 3)

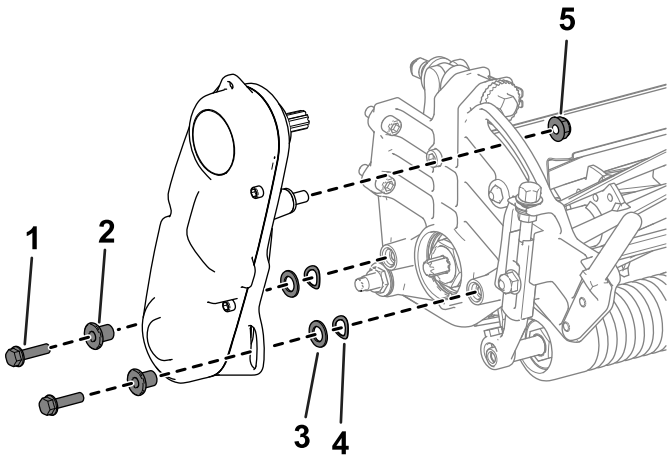

g333187

รป 3

1. สกรหวจม
2. ตวคน
3. แหวน
4. แหวนสปรง
5. นอต

---

2. ถอดชดเพลาขบใบมดพวง แหวนเรยบ แหวนสปรง และตวคนออกจากแผงขาง (รป 3)
3. ใชสกรหวจม 4 ตวตดตงชดตดหญาเขากบอปกรณ (รป 4)

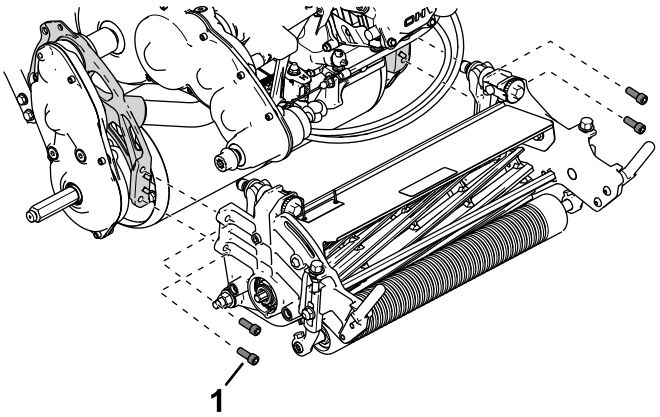

g333153

รป 4

1. สกรหวจม

---

4. ประเมนการตงคาความสงในการตดทเหมาะสม แลวปรบดรมขบเคลอนตามคานน โปรดด การปรบตำแหนงดรมขบเคลอน (หนา 24)
5. ปรบชดตดหญาตามการตงคาทตองการ โปรดดขนตอนการปรบใน*คมอผใชงาน*ของชดตดหญา
6. ตดตงขอตอเขากบเพลาขบของระบบสงกำลง (รป 5)

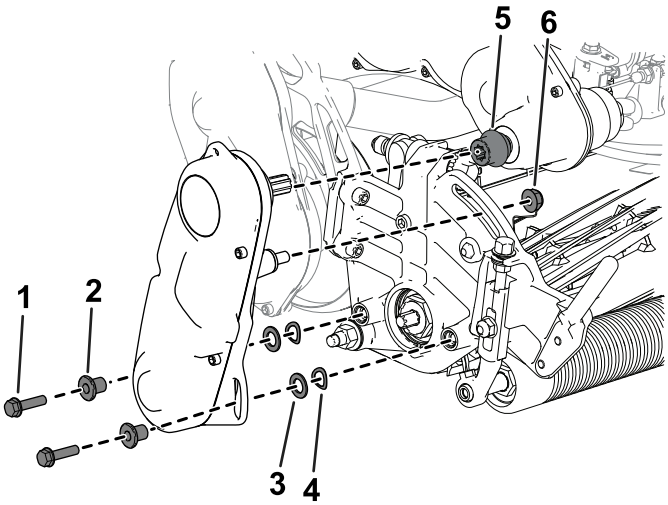

g333165

รป 5

1. สกรหวจม
2. ตวคน
3. แหวน
4. แหวนสปรง
5. ขอตอ
6. นอต

7. ตดตงชดเพลาขบใบมดพวงเขากบชดตดหญาดวยฮารดแวรทถอดออกมากอนหนาน (รป 5)
8. ตรวจสอบใหแนใจวาขอตอ (รป 5) ขยบไปขางหนาและขางหลงไดงายบนเพลาขบระบบสงกำลง

การปรบและการตดตงชดตดหญา

รน 04830 และ 04840

1. ใชสกรหวจม 4 ตวตดตงชดตดหญาเขากบอปกรณ (รป 6)

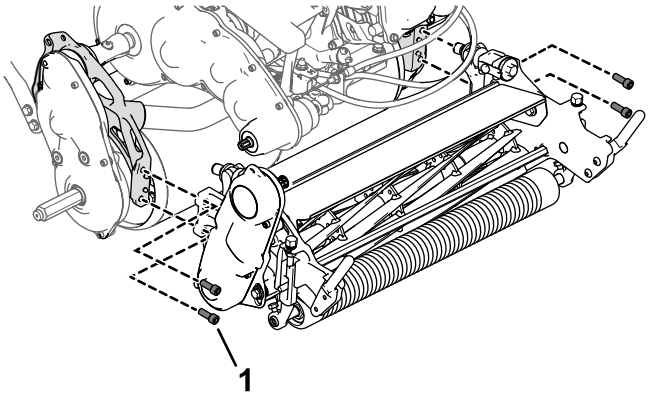

g333212

รป 6

1. สกรหวจม

2. ประเมนการตงคาความสงในการตดทเหมาะสม แลวปรบดรมขบเคลอนตามคานน โปรดด การปรบตำแหนงดรมขบเคลอน (หนา 24)
3. ปรบชดตดหญาตามการตงคาทตองการ โปรดดขนตอนการปรบใน*คมอผใชงาน*ของชดตดหญา
4. ตดตงขอตอและสปรงเขากบชดเพลาขบใบมดพวงของชดตดหญา (รป 7)

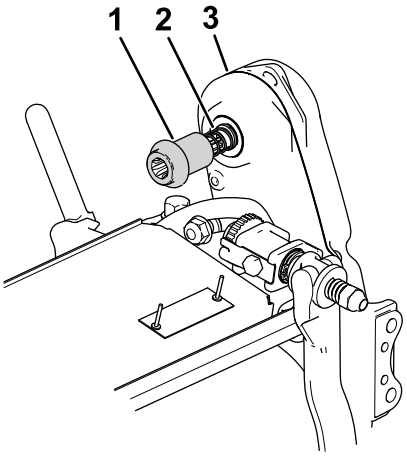

g333213

รป 7

1. ขอตอ
2. สปรง
3. ชดเพลาขบใบมดพวง

5. ตรวจสอบใหแนใจวาขอตอ (รป 7) ขยบไปขางหนาและขางหลงไดงายบนเพลาขบระบบสงกำลง

   หากขอตอขยบไมได ใหปรบตำแหนงของชดเพลาขบใบมดพวงหรอการจดวางแนวเครองยนตกบระบบสงกำลง โปรดด การปรบตำแหนงเพลาขบใบมดพวง (หนา 53)

2

การตดตงเพลาลอสำหรบขนสง

รน 04840 เทานน

ชนสวนทตองใชสำหรบขนตอนน:

1	เพลาลอซาย

ขนตอน

หมายเหต: เพลาลอดานขวาตดตงมาแลวจากโรงงาน

1. หยอดกาวสำหรบยดเกลยวทมความแขงแรงปานกลางบนเพลาลอ
2. ใสเพลาลอดานซายเขากบชดขบดรมทางดานซายของอปกรณ

   หมายเหต: เพลาลอดานซายจะมเครองหมาย “L” อยบนปลายเพลาและมเกลยวหมนไปทางขวา

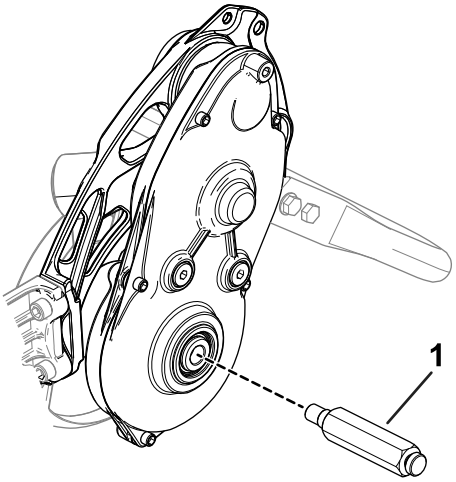

g330266

รป 8

1. เพลาลอซาย

---

3. ขนเพลาลอจนไดแรงบด 54 ถง 68 นวตนเมตร (40 ถง 50 ฟตปอนด)

3

การตดตงลอขนสง

อปกรณเสรม

ชนสวนทตองใชสำหรบขนตอนน:

1	ชดลอขนสง (ตองสงแยกตางหาก โปรดตดตอตวแทนจำหนาย Toro ทไดรบอนญาต)

ขนตอน

หากตองการตดตงลอขนสง คณตองซอชดลอขนสงกอน (รน 04123) โปรดสอบถามเกยวกบชดอปกรณนจากตวแทนจำหนาย Toro ทไดรบอนญาต

1. ตดตงลอขนสง โปรดด การตดตงลอขนสง (หนา 31)
2. ตรวจสอบใหแนใจวา แรงดนลมยางอยท 83 ถง 103 กโลปาสกาล (12 ถง 15 ปอนดตอตร.นว)

4

การตดตงตะกราหญา

ชนสวนทตองใชสำหรบขนตอนน:

1	ตะกราหญา

ขนตอน

จบตะกราหญาทบรเวณดานบนและเลอนตะกราเขาไปบนแกนยดตะกรา (รป 9)

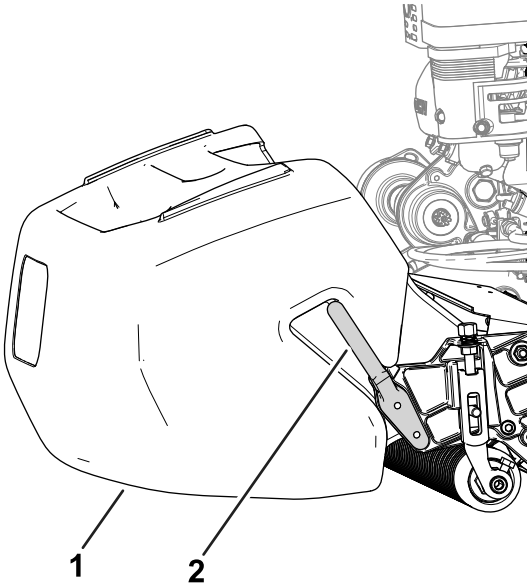

g278331

รป 9

1. ตะกราหญา
2. แกนยดตะกรา

5

การปรบรอบเครองยนต

สำหรบประเทศทปฏบตตามมาตรฐาน CE เทานน

ชนสวนทตองใชสำหรบขนตอนน:

1	สตกเกอร CE

ขนตอน

หากคณใชงานอปกรณในประเทศทปฏบตตามมาตรฐาน CE ใหปรบรอบเครองยนตเปนรอบเดนเบาสงและตดสตกเกอร CE เพอใหตรงตามระเบยบวาดวยเสยงรบกวน

- ปรบรอบเครองยนตเปนรอบเดนเบาสงตามขอกำหนดตอไปน:
  - อปกรณ 1018: **3,000 รอบตอนาท**
  - อปกรณ 1021 และ 1026: **3,150 รอบตอนาท**

  โปรดด การปรบรอบเครองยนตเปนเดนรอบเบาสง (หนา 47)
- ตดสตกเกอร CE ใตปายหมายเลขซเรยล (รป 10)

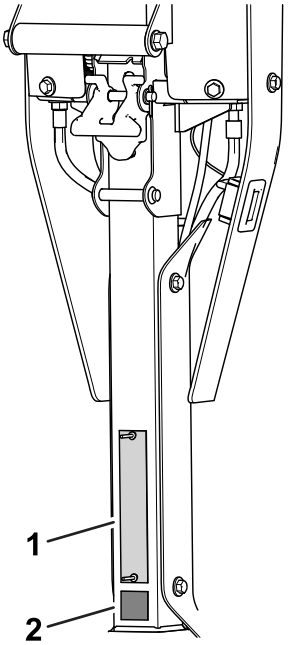

g372646

รป 10

1. ปายหมายเลขซเรยล
2. สตกเกอร CE

ภาพรวมผลิตภัณฑ์

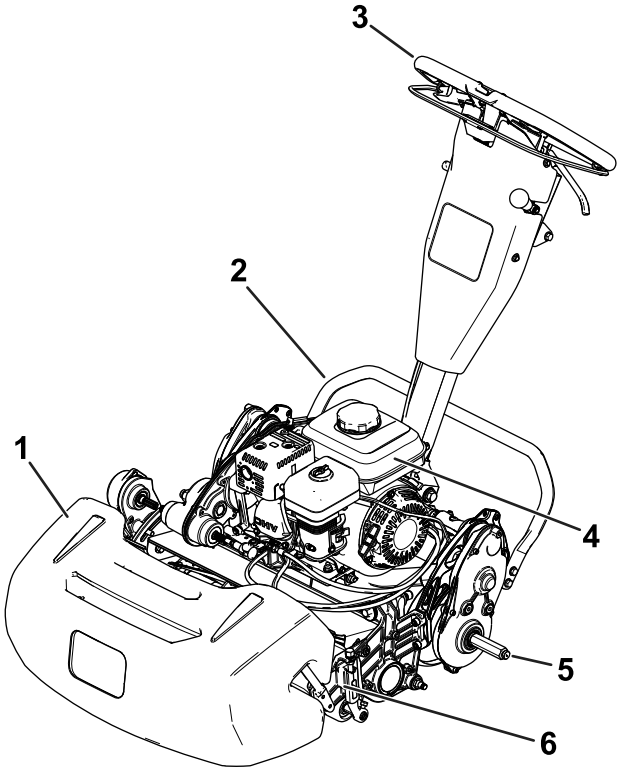

g274957

รูป 11

1. ตะกราหญ้า
2. ขาตั้ง
3. มือจับ
4. ถังน้ำมัน
5. เพลาลอขนส่ง
6. ชุดตัดหญ้า

การควบคม

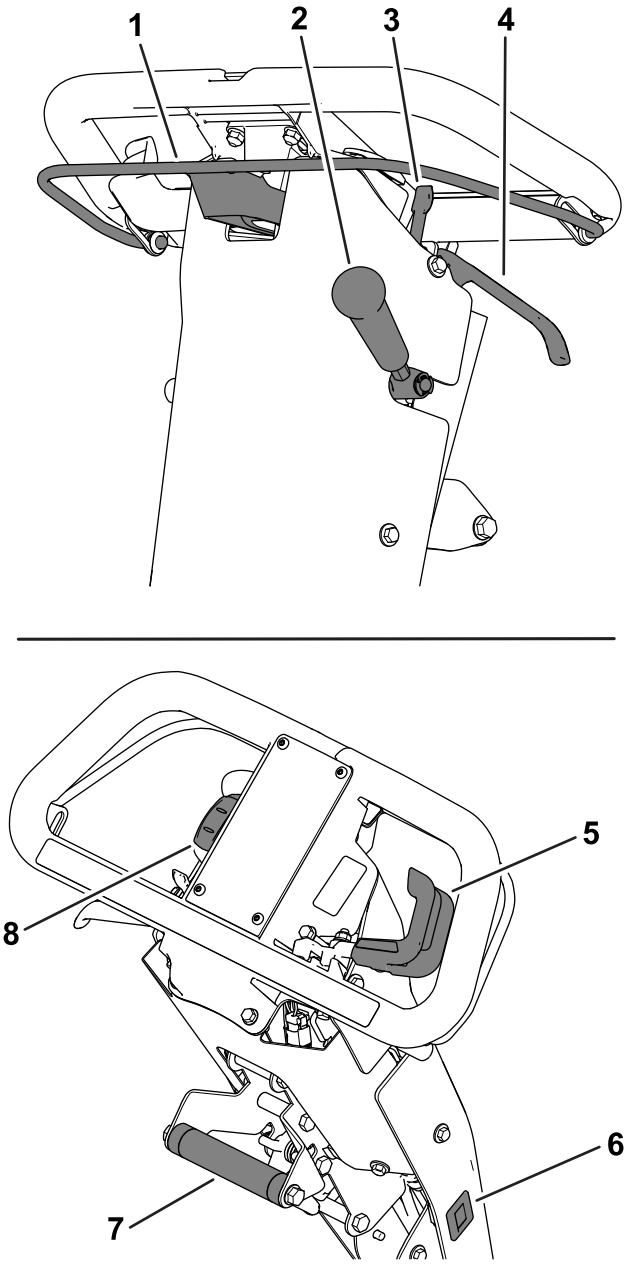

รป 12

1. คานคลตช
2. คนควบคมชดตดหญา
3. สลกเบรกมอ
4. คนเบรก
5. คนโยกลนเรง
6. มเตอรนบชวโมง
7. มอจบชวยยก
8. สวตชเปด/ปด

คานคลตช

ใชคานคลตช (รป 12) เพอใชหรอปลดชดขบเคลอน

- **ใชชดขบเคลอน:** ดงขนและจบคานคางไวกบมอจบ
- **ปลดชดขบเคลอน:** ปลอยคาน

คนโยกลนเรง

ใชคนโยกลนเรง (รป 12) เพอปรบรอบเครองยนต

- **เพมรอบเครองยนต:** หมนคนโยกลนเรงลง
- **ลดรอบเครองยนต:** หมนคนโยกลนเรงขน

สวตชเปด/ปด

สวตช (รป 12) ชวยใหคณสตารทหรอดบเครองยนตได

- **สตารทเครองยนต:** กดสวนบนของสวตช
- **ดบเครองยนต:** กดสวนลางของสวตช

คนเบรก

ใชเบรก (รป 12) เพอชะลอหรอหยดอปกรณ ดงคนเบรกเขาหามอจบเพอใชเบรก

สลกเบรกมอ

ใชสลกเบรกมอ (รป 12) เพอขดเบรกมอไวระหวางทคณอยหางจากอปกรณ

- **ดงเบรกมอ:** ดงคนเบรกคางไว และหมนสลกเบรกมอเขาหาตว
- **ปลดเบรกมอ:** ดงคนเบรกเขาหามอจบ

คนควบคมชดตดหญา

ใชคนควบคมชดตดหญา (รป 12) เพอใชหรอปลดชดตดหญาในขณะทบบคานคลตชอย

- **ใชชดตดหญา:** ดนคนควบคมลง
- **ปลดชดตดหญา:** ดนคนควบคมขน

มเตอรนบชวโมง

มเตอรนบชวโมง (รป 12) บนทกเวลาทงหมดทเครองยนตทำงาน สงเกตมเตอรเพอดกำหนดเวลาการบำรงรกษาประจำ

มอจบชวยยก

ใชมอจบชวยยก (รป 12) เพอชวยปรบความสงมอจบ หรอยกและลดระดบขาตง

ทปรบความสงมอจบ

ใชทปรบความสงมอจบ (รป 13) เพอขยบความสงมอจบไวในตำแหนงทใชงานไดอยางสบาย
ดงทปรบขนและใชมอจบชวยยกเพอยกหรอลดระดบความสงมอจบ

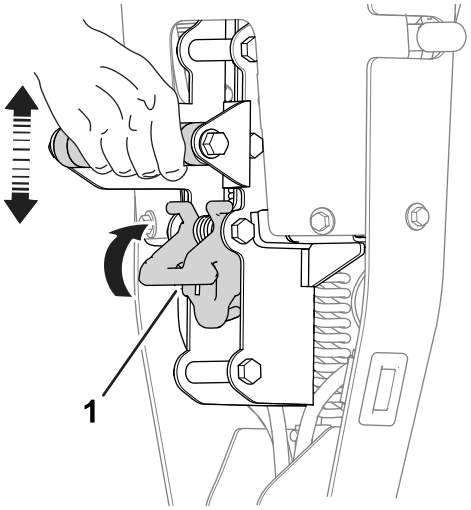

g271081

รป 13

1. ทปรบความสงมอจบ

กานปรบปรมาณอากาศ

กานปรบปรมาณอากาศอยทางซายดานหนาของเครองยนต (รป 14)
ใชกานปรบปรมาณอากาศเพอทำใหสตารทเครองยนตไดงายขนในอากาศหนาว โปรดด การใชงานกานปรบปรมาณอากาศ (หนา 26)

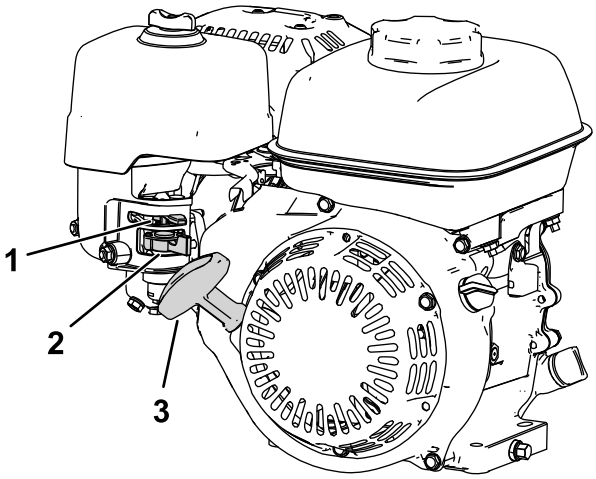

g265059

รป 14

1. กานปรบปรมาณอากาศ
2. วาลวตดการจายนำมน
3. มอจบสายสตารท

วาลวตดการจายนำมน

วาลวตดการจายนำมนอยทดานขางเครองยนต ใตตวปรบปรมาณอากาศ (รป 14)

หมายเหต: ปดวาลวตดการจายนำมนเมอไมไดใชเครองตดหญาเปนเวลาหลายวน ในขณะเคลอนยายเครองตดหญาไปกลบจากพนทปฏบตงาน หรอเมอจอดเครองตดหญาทงไวในอาคาร โปรดด การเปดและปดวาลวตดการจายนำมน (หนา 27)

มอจบสายสตารท

ดงมอจบสายสตารท (รป 14) เพอตดเครอง

ขาตง

ขาตง (รป 15) ตดตงอยทสวนทายอปกรณ ใชขาตงเมอคณตดตงหรอถอดลอขนสงหรอชดตดหญา

- **ตำแหนงซอมบำรงลอขนสง:**

  หากตองการใชขาตงเพอตดตงลอขนสง วางเทาไวบนขาตงในขณะทดงมอจบชวยยกขนและดนไปขางหลง (รป 15)

⚠ ขอควรระวง

อปกรณมนำหนกมากและอาจทำใหปวดหลงได หากยกผดวธ

ใชเทาเหยยบขาตง และยกอปกรณขนโดยใชเฉพาะมอจบชวยยก การพยายามยกอปกรณลงบนขาตงดวยวธอนอาจทำใหบาดเจบได

- **ตำแหนงซอมบำรงชดตดหญา:**

  เพอปองกนไมใหอปกรณหงายไปขางหลงขณะทถอดชดตดหญา ใหลดระดบขาตงลง และดนหมดสปรงออกมา เพอรกษาขาตงใหอยในตำแหนงดงทแสดงใน รป 16

- **การเกบขาตงเขาในตำแหนงจดเกบ:**

  1. วางเทาไวบนขาตงขณะลดระดบดรมขบเคลอนลงมาบนพน
  2. ถอนเทาออกจากขาตงและเวนทใหขาตงเกบเขาไปในตำแหนงจดเกบ

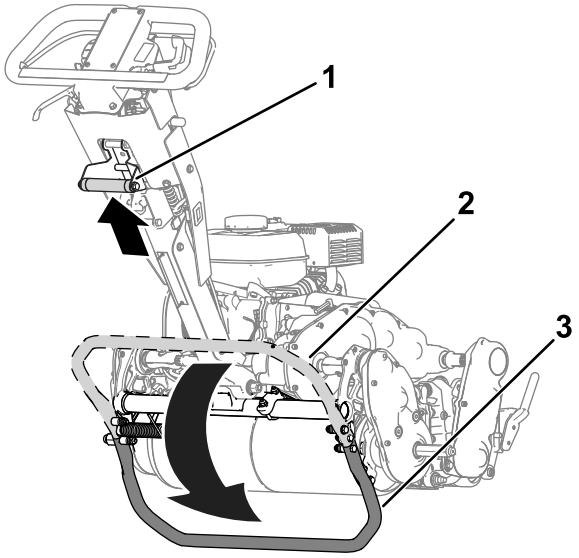

g273507

รป 15

1. มอจบชวยยก
2. ขาตง—ตำแหนงจดเกบ
3. ขาตง—ตำแหนงซอมบำรงลอขนสง

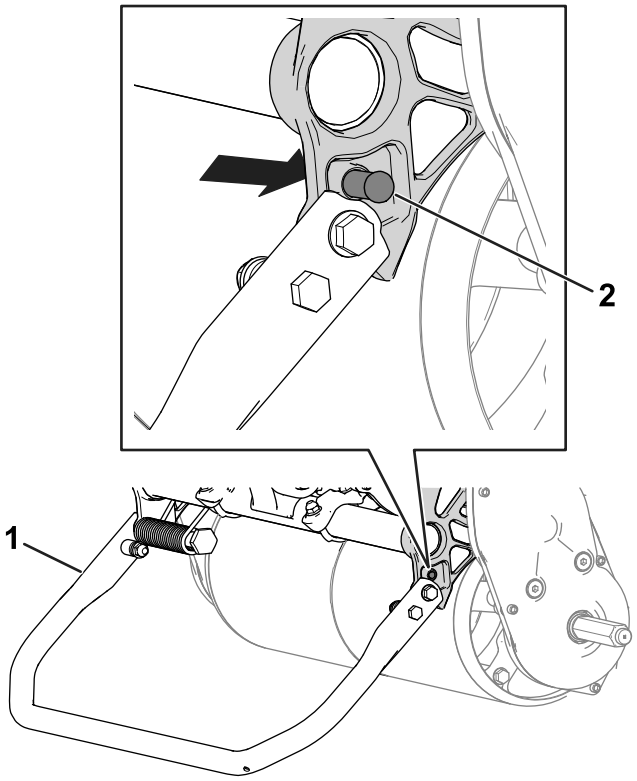

g341757

รป 16

1. ขาตง—ตำแหนงซอมบำรงชดตดหญา
2. หมดสปรง

ขอมลจำเพาะ

	รน 04820	รน 04830	รน 04840
ความกวาง	84 ซม. (33 นว)	91 ซม. (36 นว)	104 ซม. (41 นว)
นำหนกไมรวมของเหลว*	95 กก. (210 ปอนด)	100 กก. (220 ปอนด)	107 กก. (235 ปอนด)
ความกวางในการตด	46 ซม. (18 นว)	53 ซม. (21 นว)	66 ซม. (26 นว)
ความสงในการตด	ขนอยกบตำแหนงของดรมขบเคลอน [โปรดด การปรบตำแหนงดรมขบเคลอน (หนา 24)] และใชชดความสงในการตดแบบสง		
คลป	ขนอยกบความเรวใบมดพวงและตำแหนงรอกขบใบมดพวง โปรดด การปรบอตราเลมหญา (หนา 23)		
รอบเครองยนต	เดนรอบตำ: 1,900 ± 100 รอบตอนาท, เดนรอบสง: 3,450 ± 100 รอบตอนาท		
ความเรวในการตด	3.2 กม./ชม. (2 ไมลตอชวโมง) ถง 5.6 กม./ชม. (3.5 ไมลตอชวโมง)		
ความเรวขบเคลอน	8.5 กม./ชม. (5.3 ไมลตอชวโมง)		
*เฉพาะรถลากพวง โปรดดนำหนกของชดตดหญาแตละชดใน*คมอผใช*ของชดตดหญา			

อปกรณตอพวง/อปกรณเสรม

เราจดจำหนายอปกรณตอพวงและอปกรณเสรมท Toro รบรองมากมายสำหรบใชกบเครองตดหญาเพอเสรมประสทธภาพและขยายความสามารถ โปรดตดตอตวแทนบรการหรอตวแทนจำหนายทไดรบอนญาต หรอเขาไปท www.Toro.com เพอดรายการอปกรณตอพวงและอปกรณเสรมทรบรองทงหมด

เพอสมรรถนะสงสดและความปลอดภยในการใชงานอยางตอเนอง โปรดใชเฉพาะอะไหลทดแทนและอปกรณเสรมของแทจาก Toro อะไหลทดแทนและอปกรณเสรมทผลตโดยผผลตรายอนอาจเปนอนตราย และการใชงานดงกลาวอาจทำใหการรบประกนผลตภณฑเปนโมฆะ

การปฏิบตงาน

หมายเหต: ดดานซายและขวาของรถจากตำแหนงปกตในการควบคมรถ

กอนการปฏิบตงาน

ความปลอดภยกอนการใชงาน

ความปลอดภยทวไป

- หามเดกหรอผทไมไดรบการฝกฝนใชหรอบำรงรกษาเครองตดหญาโดยเดดขาด กฎหมายทองถนอาจจำกดอายของผขบขเจาของเปนผรบผดชอบในการจดการฝกอบรมใหกบผควบคมและชางซอมบำรง
- ทำความคนเคยกบการใชงานอปกรณอยางปลอดภย ระบบควบคมของผขบข และปายความปลอดภย
- ดบเครองยนตของอปกรณ ดงกญแจออก (ถาเสยบกญแจอย) และรอใหรถหยดนงกอนจะลกออกจากทนงคนขบ รอใหเครองยนตเยนลงกอนปรบ ซอมบำรง ทำความสะอาด หรอจดเกบเครองตดหญา
- เรยนรวธหยดและดบเครองอยางรวดเรว
- ตรวจสอบวาตวทำงานเมอมผควบคม สวตชฉกเฉน และอปกรณนรภยตดตงอยและทำงานไดตามปกต ใชงานเฉพาะเมอเครองตดหญาทำงานไดอยางเหมาะสมเทานน
- ตรวจสอบพนทบรเวณทตองการใชเครองตดหญาและจดเกบวตถตางๆ ทอาจกระเดนออกใหหมด

ความปลอดภยดานเชอเพลง

- โปรดใชความระมดระวงอยางยงเมอจดการกบนำมน นำมนเปนวตถตดไฟไดและละอองนำมนอาจระเบดได
- ดบบหร ซการ ไปป และแหลงจดไฟอนๆ ใหหมด
- ใชเฉพาะภาชนะบรรจนำมนทผานการรบรองเทานน
- อยาเปดฝาถงนำมนหรอเตมนำมนในขณะทเครองยนตกำลงทำงานหรอรอนอย
- อยาเตมหรอระบายนำมนในพนทอบ
- อยาจดเกบเครองตดหญาหรอภาชนะบรรจนำมนในททมเปลวไฟ ประกายไฟ หรอไฟนำรอง เชน บนเครองทำนำรอน หรอเครองใชไฟฟาอน ๆ
- หากนำมนหก อยาพยายามสตารทเครองยนต หลกเลยงการสรางแหลงจดไฟจนกวาละอองนำมนจะระเหยไป
- อยาเตมนำมนลงในภาชนะทวางอยภายในยานพาหนะหรอบนกระบะของรถบรรทกหรอรถพวงทมการบรองดวยพลาสตก แตควรวางภาชนะไวบนพนใหหางจากยานพาหนะกอนจะเตมเชอเพลง
- ยายเครองตดหญาลงจากรถบรรทกหรอรถพวง แลวคอยเตมเชอเพลงในขณะวางอยบนพน หากไมสามารถทำแบบนได ใหเตมนำมนเชอเพงดวยภาชนะขนาดเลกแทนการใชหวจายเชอเพลง
- ใหหวจายเชอเพลงแตะกบขอบของถงเชอเพลงตลอดเวลา จนกระทงเตมเสรจ

การบำรงรกษาประจำวน

ขนตอนการบำรงรกษาประจำวน โปรดด รายการตรวจสอบสำหรบการบำรงรกษารายวน (หนา 35)

การตรวจสอบระดบนำมนเครอง

ตรวจสอบระดบนำมนเครองกอนการใชงานทกครงหรอทก 8 ชวโมงทำงาน โปรดด การตรวจสอบระดบนำมนเครอง (หนา 37)

ขอมลจำเพาะดานเชอเพลง

ความจถงนำมน: 2.0 ลตร (0.59 แกลลอนสหรฐ)

เชอเพลงทแนะนำ:นำมนเบนซนไรสารตะกวทมคาออกเทน 87 ขนไป (วธการคดอตรา (R+M)/2)

เอทานอล:นำมนเบนซนทมสวนผสมของเอทานอลไมเกน 10% (แกสโซฮอล) หรอ MTBE 15% (เมทลเทอเทยรบวทลอเธอร) โดยปรมาตร เอทานอลและ MTBE ไมเหมอนกน เครองตดหญารนนไมรบรองใหใชนำมนเบนซนทมสวนผสมของเอทานอล 15% (E15)

- **หามใชนำมนเบนซนทมสวนผสมของเอทานอลมากกวา 10% โดยปรมาตร** เชน E15 (มเอทานอล 15%), E20 (มเอทานอล 20%), E85 (มเอทานอล 85%)
- **หาม**ใชนำมนเบนซนทมสวนผสมของเมทานอล
- **หาม**เกบเชอเพลงไวในภาชนะหรอถงเชอเพลงในชวงฤดหนาว เวนแตมการใสสารคงสภาพ
- **หาม**ผสมนำมนเครองกบนำมนเบนซน
- เพอใหไดผลดทสด ควรใชนำมนเชอเพลงทใหม (อายนอยกวา 30 วน) และสะอาด
- การใชนำมนเบนซนทไมไดรบการรบรองอาจสงผลใหเกดปญหาดานสมรรถนะของเครองตดหญาและ/หรอทำใหเครองยนตเสยหาย ซงการรบประกนอาจจะไมคมครอง

การเตมนำมน

1. ทำความสะอาดบรเวณรอบๆ ฝาถงและถอดฝาออกจากถงเชอเพลง (รป 17) เตมเชอเพลงลงในถงจนถงสวนลางของคอชองเตม โปรดด*คมอผใช*ของเครองยนต

   สำคญ: **อยาเตมเชอเพลงมากเกนไป**

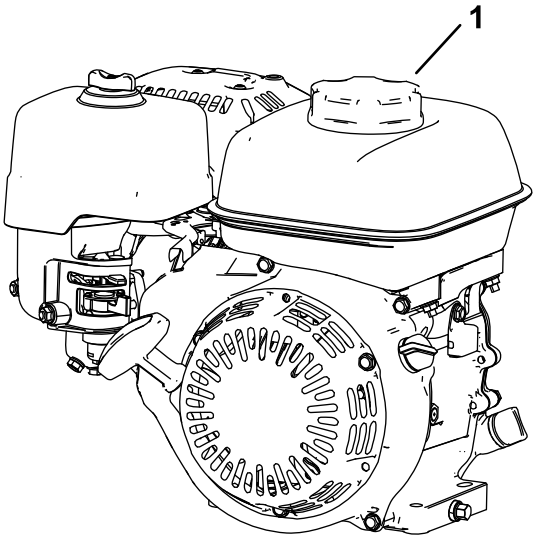

g265976

รป 17

1. ฝาถงนำมน

2. ปดฝาถงนำมนใหแนนและเชดคราบนำมนทกระเดนออกมา

การปรบอตราเลมหญา

อตราเลมหญากำหนดโดยการตงคาอปกรณดงตอไปน:

- **ความเรวใบมดพวง**: คณสามารถปรบความเรวใบมดพวงเปนสงหรอตำได โปรดด การปรบความเรวใบมดพวง (หนา 24)
- **ตำแหนงรอกขบใบมดพวง**: คณสามารถตงคารอกขบใบมดพวงได 2 ตำแหนง โปรดด*คมอผใช*ของชดตดหญา

หากตองการกำหนดความเรวใบมดพวงและตำแหนงรอกขบใบมดพวงสำหรบการตดเลมทเหมาะสม โปรดดตารางตอไปน:

อตราเลมหญา

ความเรวใบมดพวง	ตำแหนงสายพาน	ชดตดหญา		
		8 ใบมด	*11 ใบมด*	*14 ใบมด*
ตำ	*ตำ*	7.3 มม. (0.286 นว)	5.3 มม. (0.208 นว)	4.2 มม. (0.164 นว)
ตำ	*สง*	6.1 มม. (0.241 นว)	4.4 มม. (0.175 นว)	3.5 มม. (0.137 นว)
สง	*ตำ*	5.9 มม. (0.233 นว)	4.3 มม. (0.169 นว)	3.4 มม. (0.133 นว)
สง	*สง*	5.0 มม. (0.196 นว)	3.6 มม. (0.142 นว)	2.8 มม. (0.112 นว)

การปรบความเรวใบมดพวง

ใชลกบดควบคมความเรวใบมดพวง (รป 18) เพอปรบความเรวใบมดพวง

- **ความเรวใบมดพวงสง**: หมนลกบดให “H” บนลกบดหนเขาหาสวนหนาของอปกรณ
- **ความเรวใบมดพวงตำ**: หมนลกบดให “L” บนลกบดหนเขาหาสวนหนาของอปกรณ

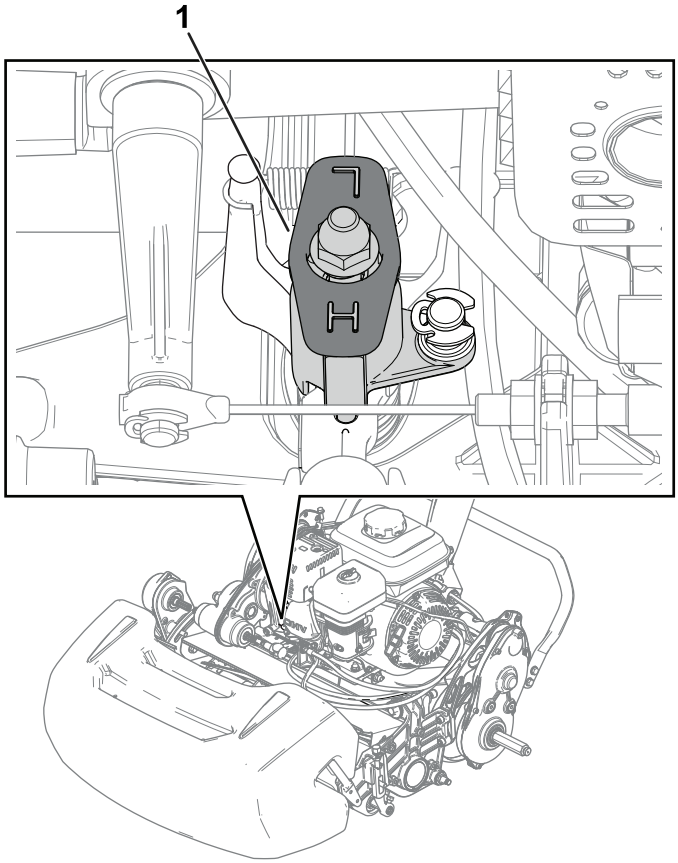

g275053

รป 18

1. ลกบดควบคมความเรวใบมดพวง (แสดงในตำแหนงความเรวใบมดพวงสง)

การปรบตำแหนงดรมขบเคลอน

ดรมขบเคลอนสามารถปรบได 2 ตำแหนง:

- ตำแหนง**ตำ**: ใชตำแหนงนเมอตดหญาดวยความสงในการตดตำ (เชน ตดหญาบนกรนของสนามกอลฟ)
- ตำแหนง**สง**: ใชตำแหนงนเมอตดหญาดวยความสงในการตดสง (เชน ตดหญาบรเวณเรมตกอลฟหรอทบอกซ)

1. ขยบขาตงไปอยทตำแหนงซอมบำรงลอขนสง โปรดด ขาตง (หนา 19)
2. ถอดสลกเดอย (รป 19) บนแตละดานของอปกรณททำหนาทยดตวเรอนชดขบดรมเขากบแชสซ

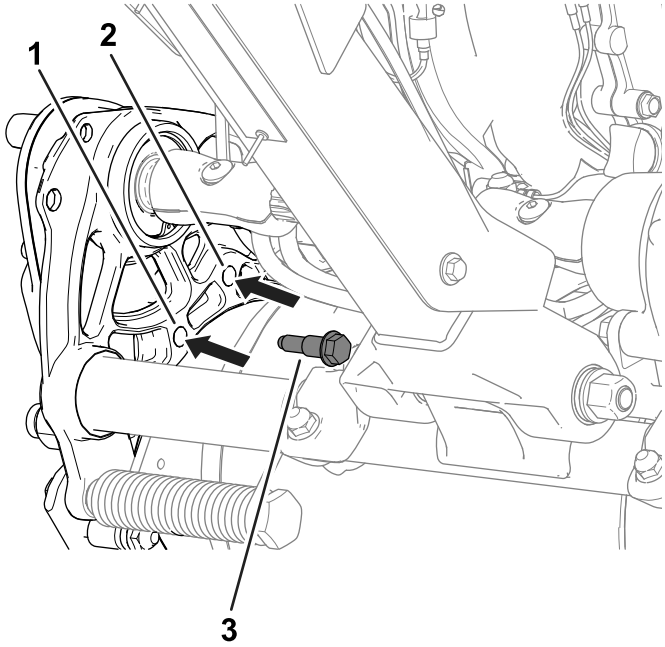

g277026

รป 19

ภาพดานซายของอปกรณ

1. ใสสลกเดอยตรงนเพอปรบเปนตำแหนงตำ
2. ใสสลกเดอยตรงนเพอปรบเปนตำแหนงสง
3. สลกเดอย

---

3. จดตำแหนงใหรบนแชสซกบรในตวเรอนชดขบตรงกน
4. ตดตงตวเรอนชดขบเขากบแชสซโดยใชสลกเดอยทถอดออกมากอนหนาน (รป 19)
5. ขยบขาตงไปอยทตำแหนงจดเกบ โปรดด ขาตง (หนา 19)

การปรบความสงมอจบ

ใชทปรบความสงมอจบปรบความสงมอจบไวในตำแหนงทใชงานไดอยางสบาย โปรดด ทปรบความสงมอจบ (หนา 17)

การขนยายเครองตดหญาไปยงหนางาน

การขนยายเครองตดหญาโดยใชลอสำหรบการขนสง

ใชลอสำหรบการขนสงเพอยายเครองตดหญาในระยะทางสน ๆ

1. ตดตงลอขนสง โปรดด การตดตงลอขนสง (หนา 31)
2. ตรวจดใหแนใจวาชดควบคมการขบเคลอนและชดขบเคลอนพวงใบมดอยในตำแหนงวาง
3. สตารทเครองยนต โปรดด การสตารทเครองยนต (หนา 29)
4. ตงคาคนโยกลนเรงไปยงชา ยกดานหนาเครองตดหญาขน คอยๆ ปรบชดขบเคลอน และเพมรอบเครองยนตอยางชา ๆ
5. ปรบลนเรงเพอใหเครองตดหญาวงบนพนดวยความเรวตามทตองการ และเคลอนยายไปยงจดหมายปลายทางทตองการ

การขนยายเครองตดหญาโดยใชรถพวง

ใชรถพวงขนสงเครองตดหญาไปยงจดหมายปลายทางทอยไกล ใชความระมดระวงขณะเคลอนยายเครองตดหญาขนหรอลงจากรถพวง

1. ขบเครองตดหญาขนบนรถพวงอยางระมดระวง
2. ดบเครองยนต ดงเบรกมอ และหมนวาลวเชอเพลงไปยงตำแหนงปด
3. ใชทางลาดแบบเตมความกวางเพอยายเครองตดหญาขนรถพวงหรอรถบรรทก

4. รดเครองตดหญาเขากบรถพวงใหแนนหนา

หมายเหต: คณสามารถใชรถพวง Toro Trans Pro เพอขนยายเครองตดหญาได สำหรบแนวทางในการนำเครองตดหญาขนรถพวง โปรดดรายละเอยดใน*คมอผใช*ของรถพวง

สำคญ: **อยาเดนเครองขณะขนสงบนรถพวง เพราะเครองตดหญาอาจจะเกดความเสยหายขนได**

การถอดลอขนสง

1. ปลอยคานคลตช ใชคนโยกลนเรงลดรอบเครองยนตลง และดบเครองยนต
2. ขยบขาตงไปอยทตำแหนงซอมบำรงลอขนสง โปรดด ขาตง (หนา 19)
3. ถอดลอขนสงโดยการดนคลปลอกลอออกจากเพลา (รป 20)

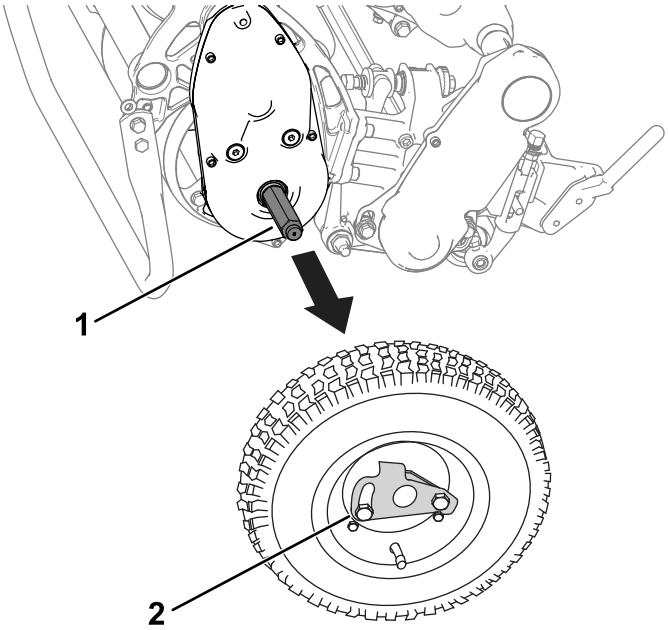

รป 20

1. เพลา
2. คลปลอกลอ

4. ยกอปกรณลงจากขาตงอยางระมดระวง โดยการดนไปขางหนาชาๆ หรอยกสวนพยงมอจบดานลางลง เพอใหขาตงดดกลบสตำแหนงจดเกบ โปรดด ขาตง (หนา 19)

การใชงานกานปรบปรมาณอากาศ

ใชกานปรบปรมาณอากาศเพอทำใหสตารทเครองยนตไดงายขนในอากาศหนาว ปรบกานไปทตำแหนงปรบปรมาณอากาศ เมอตองการสตารทเครองยนตในอากาศหนาว หลงเครองยนตสตารทตด ปรบกานไปทตำแหนง ทำงาน

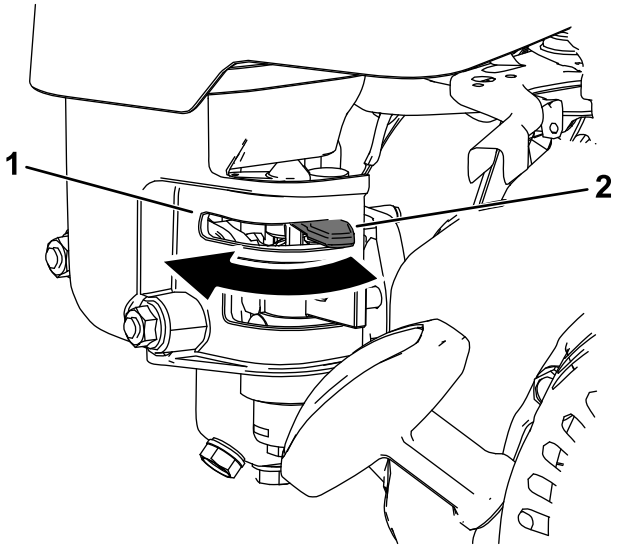

g273508

รป 21

1. กานปรบปรมาณอากาศ—ตำแหนง ปรบปรมาณอากาศ
2. กานปรบปรมาณอากาศ—ตำแหนง ใชงาน

การเปดและปดวาลวตดการจายนำมน

ควบคมการไหลของเชอเพลงไปยงเครองยนตดวยวาลวตดการจายนำมน ดงตอไปน

- หากตองการเปดวาลว หมนกานวาลวตดการจายนำมนเขาหามอจบสายสตารทเครองยนต (รป 22)
- หากตองการปดวาลว หมนกานวาลวตดการจายนำมนออกจากมอจบสายสตารทเครองยนต (รป 22)

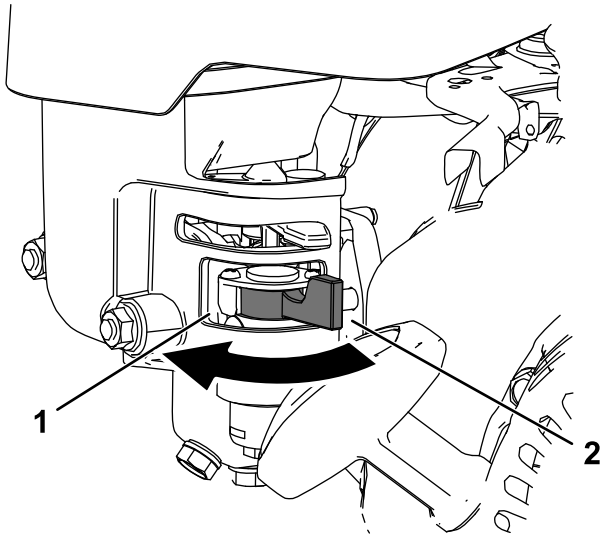

g273576

รป 22

1. กานวาลวตดการจายนำมน—ตำแหนงปด
2. กานวาลวตดการจายนำมน—ตำแหนงเปด

ระหวางการปฏบตงาน

ความปลอดภยระหวางการใชงาน

ความปลอดภยทวไป

- เจาของ/ผควบคมสามารถปองกนอบตเหตได และยงเปนผรบผดชอบอบตเหตทอาจสงผลใหเกดการบาดเจบหรอความเสยหายตอทรพยสนดวย
- สวมใสเสอผาทเหมาะสม รวมถงอปกรณปองกนดวงตา กางเกงขายาว รองเทากนลนทแนนหนา และอปกรณปองกนการไดยน ถาผมยาวใหมดไปขางหลงและอยาสวมใสเสอผาหลวมหรอเครองประดบทหยอน
- อยาใชงานเครองตดหญาขณะปวย เหนอยลา หรออยภายใตฤทธของแอลกอฮอลหรอยาเสพตด
- โปรดมสมาธขณะควบคมเครองตดหญา อยาทำกจกรรมททำใหเสยสมาธ มฉะนนอาจสงผลใหเกดการบาดเจบหรอเกดความเสยหายตอทรพยสนได
- กอนสตารทเครอง ระบบขบเคลอนทงหมดจะตองอยในตำแหนงวาง เบรกมอดงอย และคณอยในตำแหนงใชงาน
- กนคนโดยรอบและเดกๆ ออกจากพนททำงาน หากจำเปนตองมเพอนรวมงานคนอนอยดวย ตองใชความระมดระวงและตดตงตะกราหญาบนเครองตดหญา
- ใชเครองตดหญาเฉพาะเมอทศนวสยดเทานนเพอหลกเลยงหลมบอหรออนตรายทมองไมเหน
- อยาใชเครองตดหญาเมอมความเสยงทจะเกดฟาผา
- ใชความระมดระวงขณะตดหญาเปยก เพราะการวางเทาไมถกตองอาจกอใหเกดอบตเหตจากการลนลมได
- เกบมอและเทาใหอยหางจากชดตดหญา
- มองไปขางหลงและมองลงกอนถอยเครองตดหญาเพอใหแนใจวาเสนทางโลง
- ใชความระมดระวงเมอเขาใกลมมอบ พมไม ตนไม หรอวตถอนๆ ทอาจขดขวางการมองเหน
- หยดการทำงานของชดตดหญาเมอไมไดใชงาน
- ปลดการทำงานของชดขบเคลอนเพอตดการทำงานของชดตดหญา จากนนดบเครองยนต กอนจะปรบความสงในการตด
- หามเดนเครองยนตในพนทปดทไมมอากาศถายเท
- หามปลอยเครองตดหญาทตดเครองทงไวโดยไมมผดแล
- กอนออกจากตำแหนงควบคม ใหปฏบตตามดงน:
  - จอดเครองตดหญาบนพนราบ
  - ตดการทำงานของชดตดหญา
  - ดงเบรกมอ
  - ดบเครองยนตและดงกญแจออก (ถาเสยบกญแจอย)
  - รอใหการเคลอนไหวทงหมดหยดนง
- ดบเครองยนตกอนเทหญาในตะกรา
- อยาสมผสเครองยนต ทอไอเสย หรอทอรวมไอเสยในขณะทเครองยนตกำลงทำงานหรอทนทหลงจากดบเครองยนต เพราะบรเวณเหลานอาจรอนมากจนลวกผวหนงได
- ดบเครองและปลดการทำงานของชดขบเคลอนเพอตดการทำงานของชดตดหญาในสถานการณดงตอไปน
  - กอนเตมนำมนเชอเพลง
  - กอนเอาสงกดขวางออก
  - กอนถอดตะกราหญาออก
  - กอนตรวจสอบ ทำความสะอาด หรอบำรงรกษาชดตดหญา
  - หลงจากการตดโดนสงแปลกปลอมหรอเมอเครองสนผดปกต ตรวจสอบชดตดหญาเพอหารองรอยความเสยหายและซอมแซมกอนใชงานเครองตดหญาตอ
  - กอนออกจากตำแหนงใชงาน
- ใชอปกรณเสรมและอปกรณตอพวงทบรษท Toro® รบรองเทานน

ความปลอดภยบนทางลาด

- ทางลาดเปนปจจยสำคญทเกยวของกบการสญเสยการควบคมและอบตเหตพลกควำ ซงสงผลใหเกดการบาดเจบรายแรงและการเสยชวตได คณตองดแลรบผดชอบความปลอดภยในการใชงานเครองตดหญาบนพนลาดเอยง

การใช้งานเครื่องตัดหญ้าบนพื้นลาดเอียงต้องใช้ความระมัดระวังเป็นพิเศษ ก่อนใช้งานเครื่องตัดหญ้าบนพื้นลาดเอียง ให้ดำเนินการดังต่อไปนี้:

  - ทบทวนและทำความเข้าใจคำแนะนำเกี่ยวกับทางลาดในคู่มือผู้ใช้และบนอุปกรณ์
  - ประเมินสภาพหน้างานของวันนั้นเพื่อพิจารณาว่าความปลอดภัยในการใช้งานเครื่องตัดหญ้าหรือไม่ ใช้เหตุและผลและวิจารณญาณที่เหมาะสมขณะประเมิน สภาพเส้นทางที่เปลี่ยนแปลงไป เช่น ความชื้น อาจจะส่งผลต่อการทำงานของเครื่องตัดหญ้าบนพื้นลาดได้

- เข็นเครื่องตัดหญ้าตัดขวางพื้นลาดเอียง อย่าเข็นขึ้นและลงทางลาด หลีกเลี่ยงการทำงานบนทางลาดที่ชื้นหรือแฉะเกินไป เพราะการวางเท้าไม่ถูกต้องอาจก่อให้เกิดอุบัติเหตุจากการลื่นล้มได้
- ตรวจสอบหาสิ่งที่อาจก่อให้เกิดอันตรายบริเวณด้านล่างของทางลาด อย่าใช้งานเครื่องตัดหญ้าใกล้ทางชัน คลอง ทำนบ แหล่งน้ำ หรืออันตรายอื่น ๆ เพราะเครื่องอาจพลิกคว่ำหากล้อตกขอบทางหรือขอบทางถล่ม รักษาระยะห่างระหว่างเครื่องตัดหญ้ากับพื้นอันตราย และใช้อุปกรณ์แบบถือทำงานในพื้นที่เหล่านั้นแทน
- หลีกเลี่ยงการสตาร์ท การจอด หรือการหักเลี้ยวเครื่องตัดหญ้าบนทางลาด อย่าเปลี่ยนความเร็วหรือทิศทางอย่างฉับพลัน ให้เลี้ยวช้าๆ อย่างค่อยเป็นค่อยไป
- อย่าใช้งานอุปกรณ์ในสภาวะที่แรงยึดเกาะ การเลี้ยว หรือความมั่นคงของอุปกรณ์ไม่แน่นอน การใช้งานบนหญ้าเปียก บนพื้นลาด หรือบนเนิน อาจส่งผลให้เครื่องตัดหญ้าสูญเสียการควบคุมได้ ล้อขับที่สูญเสียแรงยึดเกาะอาจส่งผลให้เกิดการไถล และไม่สามารถเบรกหรือเลี้ยวได้ อุปกรณ์อาจไถลแม้ว่าคันเร่งยึดการขับแล้ว
- เคลื่อนย้ายหรือทำสัญลักษณ์อุปสรรคต่างๆ เช่น หลุมบ่อ แอ่ง เนิน หิน หรืออันตรายอื่นๆ ที่ซ่อนอยู่ หญ้าสูงอาจทำให้มองไม่เห็นสิ่งกีดขวาง ทางที่ไม่ราบเรียบอาจทำให้รถพลิกคว่ำได้
- หากคุณสูญเสียการควบคุมเครื่องตัดหญ้า ให้ถอยห่างจากทิศทางที่เครื่องกำลังเคลื่อนที่ไป
- เข็นเกียร์ไว้เสมอเมื่อลงทางลาด อย่าใส่เกียร์ว่างเมื่อลงเนิน (เฉพาะกับชุดขับเคลื่อนด้วยเกียร์เท่านั้น)

การสตาร์ทเครื่องยนต์

หมายเหตุ: ภาพประกอบและคำอธิบายเกี่ยวกับชุดควบคุมที่กล่าวถึงในส่วนนี้ โปรดดู การควบคุม (หน้า 16)

หมายเหตุ: ตรวจสอบให้แน่ใจว่าสายไฟหัวเทียนถูกต่อตรงอยู่กับหัวเทียน

1. ตรวจสอบให้แน่ใจว่าคันควบคุมการขับเคลื่อนอยู่ในตำแหน่งเกียร์ว่าง
2. ตรวจสอบให้แน่ใจว่าวาล์วตัดการจ่ายน้ำมันเปิดอยู่ โปรดดู การเปิดและปิดวาล์วตัดการจ่ายน้ำมัน (หน้า 27)
3. ปรับสวิตช์เปิด/ปิดไปที่ตำแหน่งเปิด
4. ใช้คันโยกลันเร่งเพื่อรอบเครื่องยนต์
5. ปรับก้านปรับปริมาณอากาศไปที่ตำแหน่งครึ่งทางระหว่างปรับปริมาณอากาศกับใช้งาน เมื่อต้องการสตาร์ทเครื่องยนต์ในอากาศหนาว โปรดดู การใช้งานก้านปรับปริมาณอากาศ (หน้า 26)

   หมายเหตุ: อาจไม่จำเป็นต้องปรับปริมาณอากาศหากสตาร์ทเครื่องยนต์ในสภาพอากาศอุ่น
6. ดึงมือจับสายสตาร์ทจนกระทั่งเกิดแรงดึงกลับ และดึงแรงๆ เพื่อให้เครื่องยนต์ติด

   สำคัญ: **อย่าดึงสายสตาร์ทออกมาจนสุดหรือปล่อยมือจากมือจับในขณะที่สายสตาร์ทถูกดึงออก เพราะสายสตาร์ทอาจขาดและชุดดึงกลับอาจเสียหายได้**
7. ปรับก้านปรับปริมาณอากาศไปที่ตำแหน่งใช้งานในขณะที่กำลังอุ่นเครื่อง

เคลื่อนย้ายในการใช้งาน

สำคัญ: **เศษหญ้าที่ตัดเป็นเสมือนสารหลื่อลื่นขณะตัดหญ้า การใช้งานชุดตัดหญ้ามากเกินไปโดยไม่มีการเล็มหญ้าทำให้ชุดใบมีดเสียหายได้**

- เดินตัดหญ้าเป็นเส้นตรงแล้ววกกลับไปกลับมาให้ทั่วทั้งสนาม
- หลีกเลี่ยงการเดินตัดหญ้าเป็นวงกลมหรือการเลี้ยวเครื่องตัดหญ้าบนกรีนเพื่อป้องกันไม่ให้เครื่องครูดสนาม
- หลีกเลี่ยงอุปกรณ์ออกจากกรีนโดยการยกพวงใบมีดขึ้น (กดมือจับลง) และให้เลี้ยวเป็นรูปหยดน้ำบนดรัมขับเคลื่อน (รูป 23)

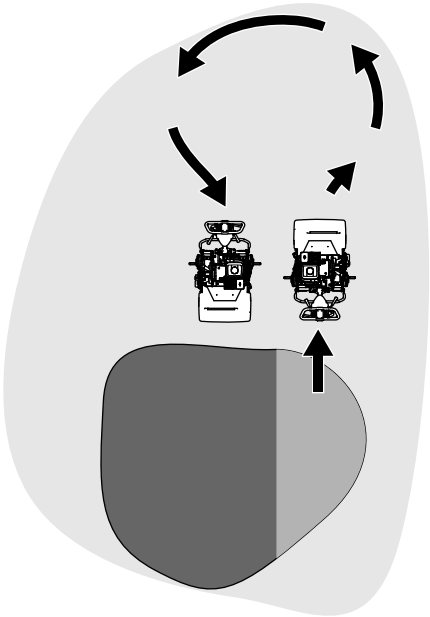

g271799

รป 23

- เดนตดหญาดวยความเรวเหมอนการเดนปกด การเดนเรวขนชวยประหยดเวลาไดเพยงเลกนอยแตสงผลใหคณภาพงานตดลดลง
- เพอชวยใหสามารถตดหญาเปนแนวเสนตรงตลอดทงสนามและรกษาระยะหางกบแนวการตดกอนหนาใหเทากน ใหสงเกตจากแถบบอกระยะทอยบนตะกรา (รป 24)

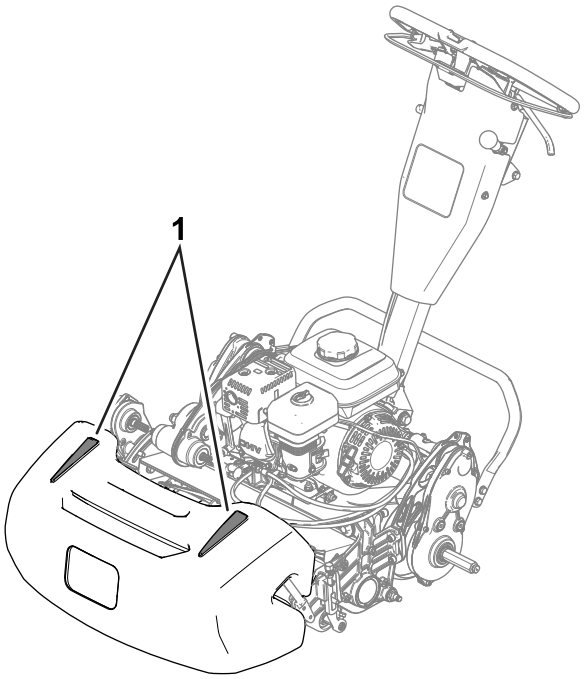

g272991

รป 24

1. แถบบอกระยะ

การใชงานเครองตดหญาในบรเวณทมแสงนอย

ใชชดหลอด LED เมอคณใชอปกรณในสภาวะทมแสงนอย โปรดสอบถามเกยวกบชดอปกรณนจากตวแทนจำหนาย Toro ทไดรบอนญาต

สำคญ: **อยาใชระบบไฟสองสวางอนๆ กบเครองตดหญาน เนองจากไฟอาจจะทำงานไดไมถกตองเมอใชไฟฟากระแสสลบจากเครองยนต**

การใชงานสวนควบคมขณะตดหญา

1. สตารทเครองยนต ปรบคนโยกลนเรงเปนความเรวตำ กดมอจบลงเพอยกชดตดหญาขน และใชชดขบเคลอนขยบอปกรณไปทรอยตอกรน
2. หยดอปกรณบรเวณรอยตอกรน
3. ใชคนควบคมชดตดหญาเพอบงคบชดตดหญา เพมความเรวจนกระทงอปกรณเคลอนทบนพนดวยความเรวทตองการ จากนนใชชดขบเคลอนขยบอปกรณไปยงสนามกรน แลวลดระดบชดตดหญาลงมาบนพนและเรมตดหญา

การดบเครองยนต

1. ปลอยคานคลตช
2. ปรบคนโยกลนเรงไปยงตำแหนงชา
3. ปรบสวตชเปด/ปดไปทตำแหนงปด
4. ปดวาลวตดการจายนำมนกอนการเกบหรอเคลอนยายเครองตดหญา

หลงการปฏบตงาน

ความปลอดภยหลงจากการใชงาน

ความปลอดภยทวไป

- ดบเครองยนตของอปกรณ ดงกญแจออก (ถาเสยบกญแจอย) และรอใหรถหยดนงกอนจะลกออกจากทนงคนขบ รอใหเครองยนตเยนลงกอนปรบ ซอมบำรง ทำความสะอาด หรอจดเกบเครองตดหญา
- กำจดหญาและสงสกปรกออกจากเครองตดหญาเพอปองกนไฟไหม กำจดนำมนและเชอเพลงทหก
- ปลอยใหเครองตดหญาเยนลงกอนจดเกบ
- อยาจดเกบเครองตดหญาหรอภาชนะบรรจนำมนในททมเปลวไฟ ประกายไฟ หรอไฟนำรอง เชน บนเครองทำนำรอนหรอเครองใชไฟฟาอน ๆ
- ลดการตงคาลนเรงกอนดบเครองยนต และปดวาลวตดการจายนำมน (หากม) หลงการตดหญา

การควบคมเครองตดหญาหลงจากตดหญาเสรจ

1. ขบอปกรณออกจากกรน ดนมอจบลงเพอยกชดตดหญาขน ปลอยคานคลตช ปลดชดตดหญา และดบเครองยนต
2. ถอดตะกราหญาและเทเศษหญาออก
3. ตดตงตะกราหญาเขากบอปกรณ และเคลอนยายอปกรณไปยงทจดเกบ

การขนยายเครองตดหญา

หลงจากตดหญาเสรจแลว ใหขนยายเครองตดหญาออกจากหนางาน โปรดด การขนยายเครองตดหญาโดยใชลอสำหรบการขนสง (หนา 25)หรอ การขนยายเครองตดหญาโดยใชรถพวง (หนา 25)

การตดตงลอขนสง

1. ขยบขาตงไปอยทตำแหนงซอมบำรงลอขนสง โปรดด ขาตง (หนา 19)
2. สวมลอเขากบเพลา (รป 25)

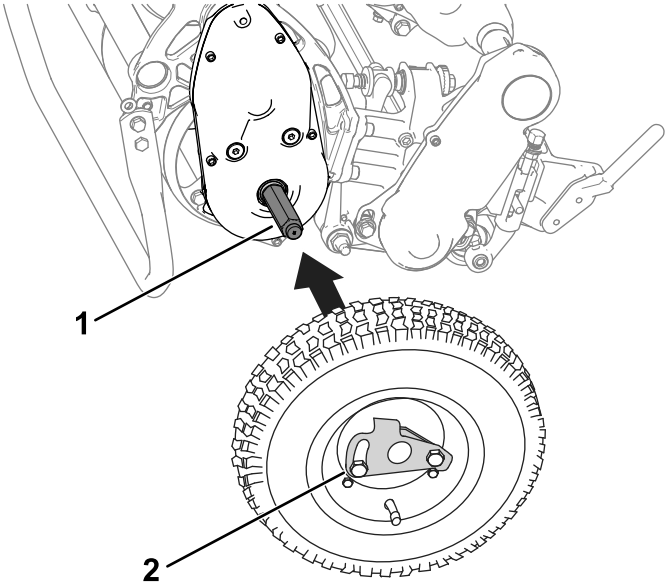

รป 25

1. เพลา
2. คลปลอกลอ

3. หมนคลปลอกลอ (รป 25) ออกจากศนยกลางลอ เพอใหลอเลอนเขาไปใกลเพลามากขน
4. หมนลอเขาออกจนกระทงลอเลอนเขาไปสดเพลา และคลปทใชสำหรบลอกเขาทในรองบนเพลา
5. ทำซำตามขนตอนเดยวกนนสำหรบลออกฝงหนง
6. คอยๆ ยกอปกรณลงจากขาตง

การใชหรอปลดระบบสงกำลง

คณสามารถปลดดรมออกจากระบบสงกำลงได เพอใหขยบอปกรณได
ปลดระบบสงกำลงเมอตองขยบอปกรณโดยไมสตารทเครองยนต (เชน การบำรงรกษาในพนทคบแคบ)

กอนจะใชงานอปกรณ ตรวจสอบใหแนใจวาระบบสงกำลงอยในตำแหนงพรอมใช

1. หาคนควบคมชดขบเคลอนบนกระปกเกยรระบบสงกำลง (รป 23)

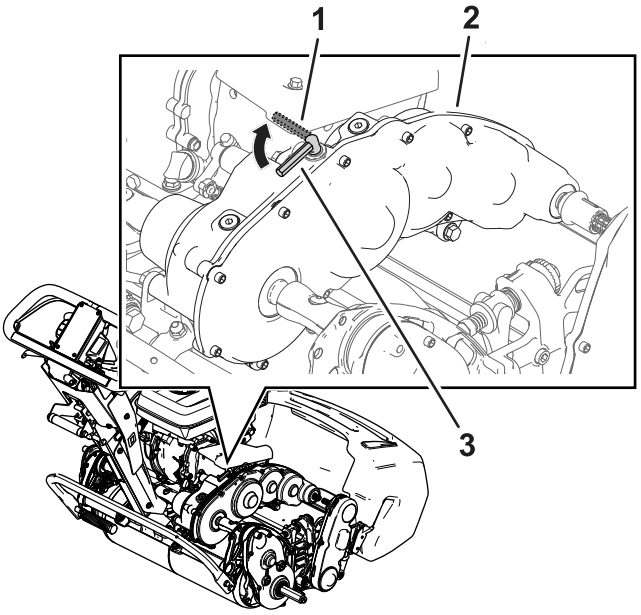

g272196

รป 26

1. คนควบคมชดขบเคลอน—ตำแหนงปลด
2. กระปกเกยรระบบสงกำลง
3. คนควบคมชดขบเคลอน—ตำแหนงใชงาน

2. ทำตามขนตอนตอไปนเพอใชงานหรอปลดระบบสงกำลง
   - **ปลดระบบสงกำลง:** หมนคนควบคมไปทตำแหนงปลด
   - **ใชระบบสงกำลง:** หมนคนควบคมไปทตำแหนงใชงาน

การบำรงรกษา

⚠ คำเตอน

การไมบำรงรกษาอปกรณอยางเหมาะสมอาจสงผลใหระบบทำงานลมเหลวหรอเสยหายกอนกำหนด ซงอาจเปนอนตรายตอคณหรอคนทอยรอบขาง

คอยบำรงรกษาเครองตดหญาใหมสภาพดและทำงานอยางถกตองตามทระบในคำแนะนำเหลาน

หมายเหต: ดดานซายและขวาของเครองตดหญาจากตำแหนงปกตในการควบคมเครอง

สำคญ: **อยาเอยงเครองตดหญาเกน 25° การเอยงเครองตดหญาเกน 25° สงผลใหนำมนเครองไหลเขาหองเผาไหม และ/หรอ นำมนเชอเพลงรวออกมาจากฝาถงนำมน**

สำคญ: **โปรดอางองคมอผใชของเครองยนตสำหรบขนตอนการบำรงรกษาเพมเตม**

ความปลอดภยในการบำรงรกษา

- กอนออกจากตำแหนงใชงาน ใหปฏบตตามดงน
  - จอดเครองตดหญาบนพนราบ
  - ปรบคนโยกลนเรงไปยงตำแหนงเดนรอบเบา
  - ตดการทำงานของชดตดหญา
  - ตรวจสอบวาระบบขบเคลอนอยในตำแหนงเกยรวาง
  - ดงเบรกมอ
  - ดบเครองยนตและดงกญแจออก (ถาเสยบกญแจอย)
  - รอใหการเคลอนไหวทงหมดหยดนง
- รอใหชนสวนเยนลงกอนการบำรงรกษา
- หากเปนไปได อยาบำรงรกษาในขณะทรถกำลงทำงาน อยหางจากชนสวนเคลอนไหว
- หากจำเปนตองเดนเครองเพอทำการปรบแตงบำรงรกษา ใหเกบมอ เทา เสอผา และสวนตางๆ ของรางกายออกหางจากชดตดหญา อปกรณตอพวง และชนสวนทเคลอนไหว อยใหหางจากผอน
- กำจดหญาและสงสกปรกออกจากชดตดหญา เกยร ทอไอเสย ตะแกรงหลอเยน และเครองยนต เพอปองกนไฟไหม กำจดนำมนและเชอเพลงทหก
- ดแลรกษาใหชนสวนตางๆ อยในสภาพด เปลยนชนสวนและสตกเกอรทสกหรอ ชำรด หรอหายไป ดแลใหสวนประกอบตางๆ อยในสภาพแนนหนาเพอเครองตดหญาปลอดภยตอการใชงาน
- ตรวจสอบชนสวนตวดกจบเศษหญาอยางสมำเสมอและเปลยนใหมหากจำเปน
- เพอสมรรถนะสงสดและความปลอดภยในการใชงาน โปรดใชเฉพาะอะไหลและอปกรณเสรมของแทจาก Toro เทานน อะไหลทดแทนทผลตโดยผผลตรายอนอาจเปนอนตราย และการใชงานดงกลาวอาจทำใหการรบประกนผลตภณฑเปนโมฆะ
- หากเครองตดหญาตองซอมบำรงครงใหญหรอตองการความชวยเหลอ โปรดตดตอตวแทนบรการทไดรบอนญาต

กำหนดการบำรงรกษาทแนะนำ

ระยะการซอมบำรง	ขนตอนการบำรงรกษา
หลงจาก 20 ชวโมงแรก	• เปลยนนำมนเครอง
กอนการใชงานแตละครง หรอทกวน	• ตรวจสอบระดบนำมนเครอง • ตรวจสอบไสกรองอากาศ
ทก 50 ชวโมง	• ทำความสะอาดสวนประกอบไสกรองอากาศ
ทก 100 ชวโมง	• เปลยนนำมนเครอง • ตรวจสภาพและปรบหวเทยน เปลยนหวเทยนหากจำเปน
ทก 300 ชวโมง	• เปลยนไสกรองกระดาษ (เปลยนบอยขนหากใชงานในสภาวะทมฝน) • เปลยนหวเทยน

รายการตรวจสอบสำหรบการบำรงรกษารายวน

สำคญ: **ถายสำเนาหนานไวเพอนำไปใชงานเปนประจำ**

รายการตรวจสอบสำหรบการบำรงรกษา	**สำหรบสปดาห:**						
	จนทร	**องคาร**	**พธ**	**พฤหสบด**	**ศกร**	**เสาร**	**อาทตย**
ตรวจสอบการทำงานของคนลอกเบรก							
ตรวจสอบระดบนำมนเชอเพลง							
ตรวจสอบระดบนำมนเครอง							
ตรวจสอบไสกรองอากาศ							
ทำความสะอาดครบระบายความรอนเครองยนต							
ตรวจสอบเสยงเครองยนตทผดปกต							
ตรวจสอบเสยงการทำงานทผดปกต							
ตรวจสอบระยะหางระหวางพวงใบมดกบใบมดลาง							
ตรวจสอบความสงในการตด							
ทำสทชำรด							
ทำความสะอาดอปกรณ							

บนทกจดทตองระวง

ตรวจสอบโดย:		
รายการ	**วนท**	**ขอมล**

ขนตอนกอนการบำรงรกษา

การเตรยมเครองตดหญาสำหรบการบำรงรกษา

⚠ คำเตอน

ในขณะทคณกำลงปรบแตงหรอบำรงรกษาอปกรณอย อาจมใครบางคนสตารทเครองยนตได การสตารทเครองโดยไมไดตงใจอาจทำใหตวคณเองหรอผอนไดรบบาดเจบรนแรง

ปลดคานคลตช ดงเบรกมอ และดงสายไฟออกจากหวเทยนกอนการบำรงรกษา ขยบสายไฟไปทางอนเพอไมใหสายไฟสมผสกบหวเทยนโดยไมไดตงใจ

ดำเนนการตามขนตอนดงตอไปนกอนการซอมบำรง ทำความสะอาด หรอปรบแตงเครองตดหญา

1. จอดเครองตดหญาบนพนราบ
2. ดบเครองยนต
3. ดงเบรกมอ
4. รอใหชนสวนทงหมดหยดทำงาน และรอใหเครองยนตเยนลงกอนการบำรงรกษา การจดเกบ หรอการซอมแซม
5. ถอดสายหวเทยน (รป 27)

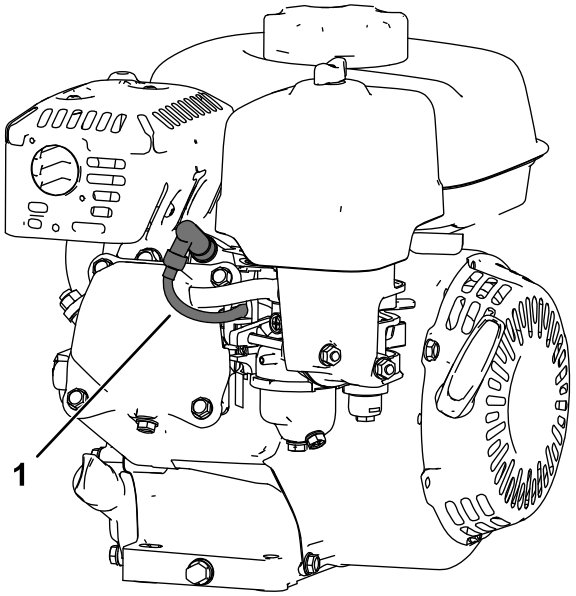

g265998

รป 27

1. สายหวเทยน

การบำรงรกษาเครองยนต

ความปลอดภยของเครองยนต

- อยาเปลยนความเรวของตวควบคมความเรวหรอเรงรอบเครองมากเกนไป
- เดนเครองจนเชอเพลงหมด หรอถายเชอเพลงออกดวยปมมอ หามทำกาลกนำกบเชอเพลง หากตองถายเอานำมนออกจากถงเชอเพลง ใหทำขางนอก

การซอมบำรงนำมนเครอง

เตมนำมนเครองทมความหนดเหมาะสมประมาณ 0.56 ลตร (19 ออนซของเหลว) ในหองขอเหวยงกอนสตารท เครองยนตใชนำมนหลอลนทมคณภาพสงและไดรบการรบรองจากสถาบนปโตรเลยมอเมรกน (API) ในระดบ SJ หรอสงกวา เลอกความหนด (นำหนก) นำมนเครองทเหมาะสมโดยพจารณาจากอณหภมภายนอก รป 28 ใหคำแนะนำเกยวกบอณหภม/ความหนด

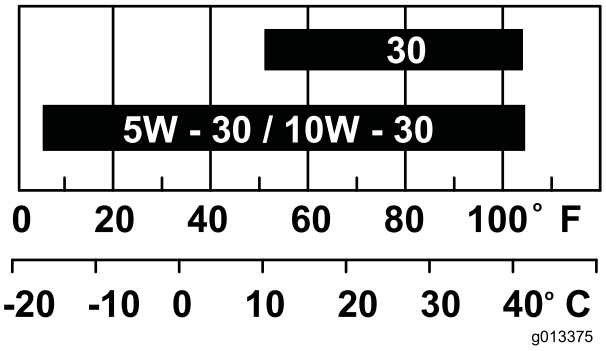

g013375

รป 28

หมายเหต: นำมนเครองแบบเกรดรวม (5W-20, 10W-30 และ 10W-40) เพมอตราการใชนำมนเครอง ตรวจสอบระดบนำมนเครองบอยๆ หากคณใชนำมนเครองเหลาน

การตรวจสอบระดบนำมนเครอง

ระยะการซอมบำรง: กอนการใชงานแตละครงหรอทกวน

เวลาทเหมาะสมในการตรวจสอบระดบนำมนเครองคอตอนทเครองยนตยงเยนอย หรอกอนทคณจะสตารทเครองยนตในวนนน หากคณสตารทเครองยนตไปแลว รอใหนำมนเครองไหลกลบเขาไปสองนำมนเครองอยางนอย 10 นาทกอนจะวดระดบนำมนเครอง

1. ดบเครองยนตและรอใหชนสวนเคลอนไหวทงหมดหยดนง โปรดด การดบเครองยนต (หนา 31)
2. วางเครองตดหญาใหเครองยนตอยในระนาบเดยวกน และทำความสะอาดรอบๆ ทอเตมนำมน (รป 29)

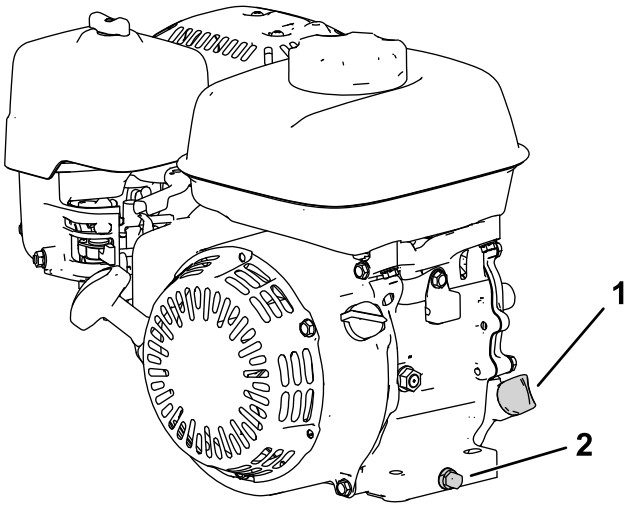

รป 29

1. กานวดนำมนเครอง
2. จกระบายและแหวน

3. ถอดกานวดนำมนเครองโดยหมนทวนเขมนาฬกา
4. ดงกานวดออกและเชดปลายใหสะอาด
5. สอดกานวดลงในทอเตมนำมน **แตไมตองหมนเกลยวลงไป** ()
6. ดงกานวดออกและตรวจสอบระดบนำมนเครอง (รป 30)

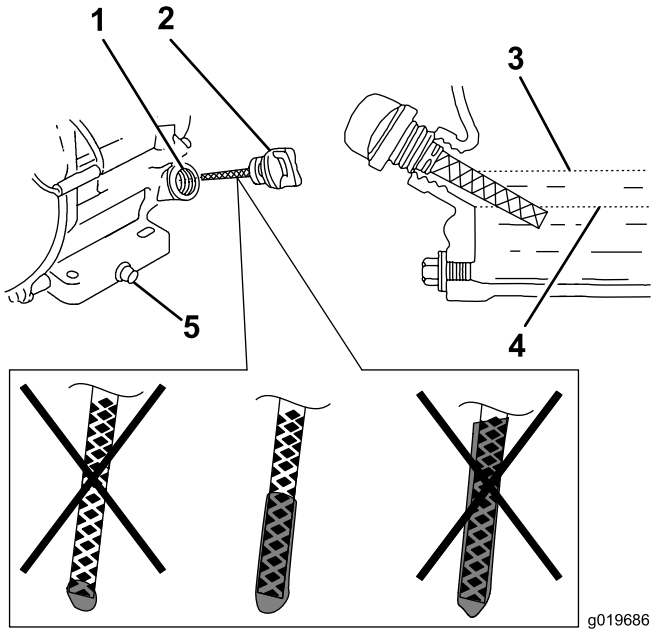

g019686

รป 30

1. ทอเตมนำมน
2. กานวดนำมนเครอง
3. ระดบสงสด
4. ระดบตำสด
5. จกระบาย

7. หากระดบนำมนเครองไมถกตอง เตมหรอระบายนำมนเครองใหกลบมาอยในระดบทถกตอง โปรดดู การตรวจสอบระดบนำมนเครอง (หนา 22)

การเปลยนนำมนเครอง

ระยะการซอมบำรง: หลงจาก 20 ชวโมงแรก/หลงจากเดอนแรก (แลวแตวาสงใดเกดกอน)
ทก 100 ชวโมง/ทก 6 เดอน (แลวแตวาสงใดเกดกอน)

⚠ คำเตอน

นำมนเครองอาจจะรอนหลงจากทเครองยนตทำงาน การสมผสโดนนำมนรอนๆ อาจทำใหไดรบบาดเจบรนแรงได หลกเลยงการสมผสกบนำมนเครองรอนๆ ทคณระบายออกมา

1. ดบเครองยนตและรอใหชนสวนเคลอนไหวทงหมดหยดนง โปรดด การดบเครองยนต (หนา 31)
2. วางอางใตจกระบายเพอรองนำมน
3. ถอดจกระบาย แหวน และกานวด (รป 29)
4. จดวางเครองยนตใหนำมนไหลออกมา
5. หลงจากนำมนไหลออกมาจนหมด ขยบเครองยนตใหไดระนาบ จากนนปดจกระบายและแหวนอนใหม

   หมายเหต: ทงนำมนเกยรใชแลว ณ ศนยรไซเคลทมการรบรอง
6. เทนำมนลงในชองเตมอยางชาๆ จนนำมนขนมาอยในระดบทถกตอง
7. ตรวจสอบใหแนใจวานำมนไดระดบทถกตองบนกานวด โปรดด การตรวจสอบระดบนำมนเครอง (หนา 37)
8. สอดและหมนกานวดลงในทอเตมนำมน
9. เชดนำมนทหกออก
10. เชอมตอสายไฟเขากบหวเทยน

การซอมบำรงไสกรองอากาศ

ระยะการซอมบำรง: กอนการใชงานแตละครงหรอทกวน

ทก 50 ชวโมง/ทก 3 เดอน (แลวแตวาสงใดเกดกอน)

ทก 300 ชวโมง/ทกป (แลวแตวาสงใดเกดกอน)

สำคญ: **อยาเดนเครองยนตในขณะทถอดชดไสกรองออก เพราะเครองยนตอาจเสยหายอยางรนแรงได**

1. ดบเครองยนตและรอใหชนสวนเคลอนไหวทงหมดหยดนง โปรดด การดบเครองยนต (หนา 31)
2. ถอดแปนเกลยวหางปลาทยดฝาปดไสกรองอากาศ (รป 31)
3. ถอดฝาปดไสกรองอากาศออก

   หมายเหต: ตรวจสอบดใหแนใจวาไมมฝนผงจากฝาปดรวงหลนลงไปในฐาน
4. ถอดชนสวนโฟมและกระดาษออกจากฐาน
5. ถอดชนสวนโฟมออกจากชนสวนกระดาษ
6. ตรวจสอบชนสวนโฟมและกระดาษ เปลยนชนสวนหากพบวาเสยหายหรอสกปรกมาก

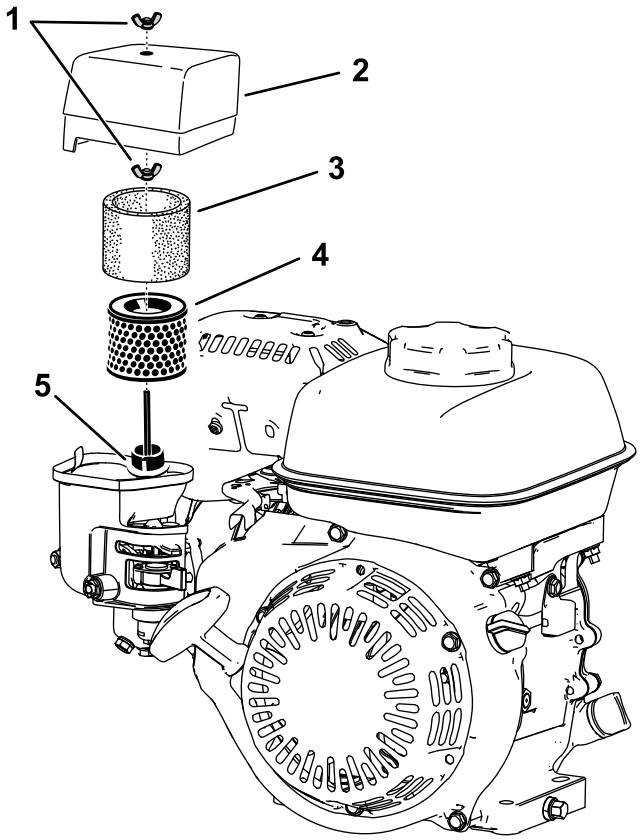

g265999

รป 31

1. แปนเกลยวหางปลา
2. ฝาครอบไสกรองอากาศ
3. ชนสวนโฟม
4. ชนสวนกรองกระดาษ
5. ปะเกนและทออากาศ

7. ทำความสะอาดชนสวนกระดาษดวยการเคาะเบาๆ เพอเอาฝนออก

   หมายเหต: อยาพยายามแปรงฝนออกจากชนสวนกระดาษ เพราะแรงจากการแปรงทำใหฝนเขาไปตดในเสนใยกระดาษได หากการเคาะไมสามารถขจดฝนได ใหเปลยนเปนชนใหม

8. ทำความสะอาดชนสวนโฟมดวยนำสบอนๆ หรอสารละลายทไมตดไฟ

   หมายเหต: หามใชนำมนเบนซนทำความสะอาดชนสวนโฟม เพราะอาจเสยงทจะเกดเพลงไหมหรอการระเบดได

9. ลางชนสวนโฟมและทำใหแหง
10. เชดฝนทฐานและฝาปดดวยผาบดหมาด

    หมายเหต: ระวงไมใหฝนหรอเศษวสดเขาไปในทออากาศทเชอมตอกบคารบเรเตอร

11. ตดตงชนสวนไสกรองอากาศกลบเขาไปและดใหแนใจวาแตละชนสวนใสเขาท ใสแปนเกลยวหางปลาตวลาง
12. ตดตงฝาปดและใสแปนเกลยวหางปลาตวบนเพอยด

การซอมบำรงหวเทยน

ระยะการซอมบำรง: ทก 100 ชวโมง/ทก 6 เดอน (แลวแตวาสงใดเกดกอน)

ทก 300 ชวโมง/ทกป (แลวแตวาสงใดเกดกอน)

ใชหวเทยน NGK BPR6ES หรอเทยบเทา

1. ดบเครองยนตและรอใหชนสวนเคลอนไหวทงหมดหยดนง โปรดด การดบเครองยนต (หนา 31)
2. ทำความสะอาดรอบหวเทยน
3. ถอดหวเทยนจากหวกระบอกสบ

สำคญ: **เปลยนหวเทยนทแตก เสยหาย หรอสกปรก หามพนทราย ขด หรอทำความสะอาดขว เพราะหากเศษวสดเขาไปยงกระบอกสบอาจกอใหเกดความเสยหายแกเครองยนตได**

4. ตงระยะหางบนหวเทยนไปท 0.7 ถง 0.8 มม. (0.028 ถง 0.031 นว)

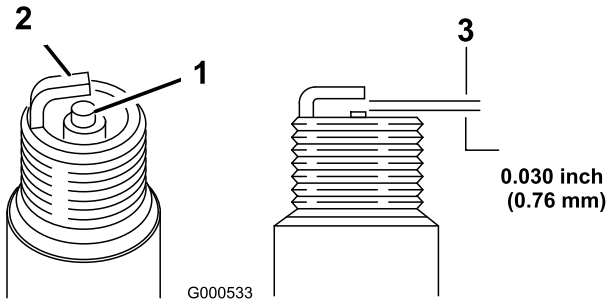

g000533

รป 32

1. ฉนวนขวตรงกลาง
2. ขวดานขาง
3. ชองวาง

5. ใสหวเทยนกลบเขาไปอยางระมดระวงดวยมอ (เพอปองกนการปนเกลยว) หมนจนกระทงแนน
6. หมนหวเทยนเพมอก ½ รอบหากเปนหวเทยนใหม แตหากไมใชหวเทยนใหม ใหหมนเพมอก ⅛ ถง ¼ รอบ

สำคญ: **หวเทยนทหลวมจะรอนมากและอาจทำใหเครองยนตเสยหายได สวนการหมนหวเทยนแนนเกนไปกอาจทำใหเกลยวบนหวกระบอกสบเสยหาย**

7. เชอมตอสายไฟเขากบหวเทยน

การปรบสายเคเบลขบเคลอน

ปรบสายเคเบลขบเคลอนเพอใหมชองวาง 1.1 มม. (0.045 นว) ระหวางแผนคลตชกบแผนกดคลตช

1. เขาถงแผนคลตชและแผนกดคลตชโดยการถอดฝาครอบคลตช (รป 33)

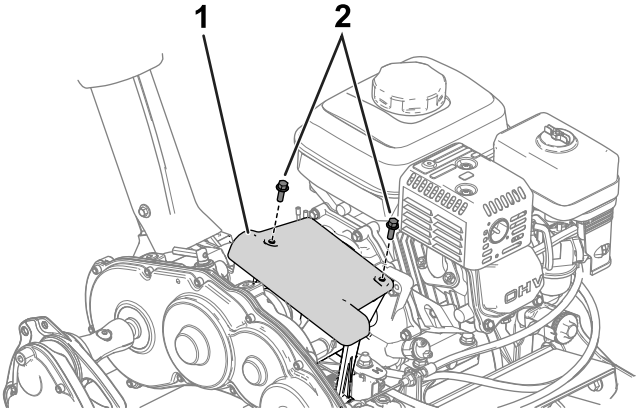

g274480

รป 33

1. ฝาครอบคลตช
2. สลกเกลยว

2. คลายนอตสวมทบและปรบสายเคเบลขบเคลอน (รป 34) ใหมชองวาง 1.1 มม. (0.045 นว) ระหวางแผนคลตชกบแผนกดคลตช (รป 35)

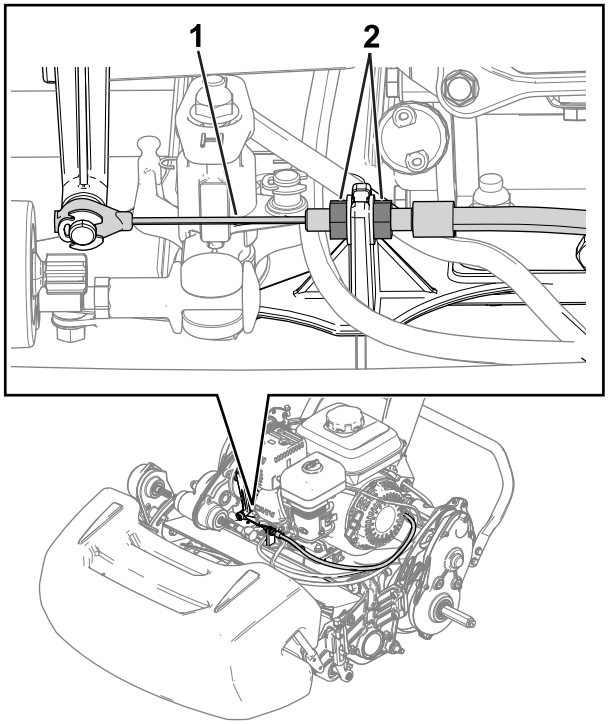

g274532

รป 34

1. สายเคเบลขบเคลอน
2. นอตสวมทบ

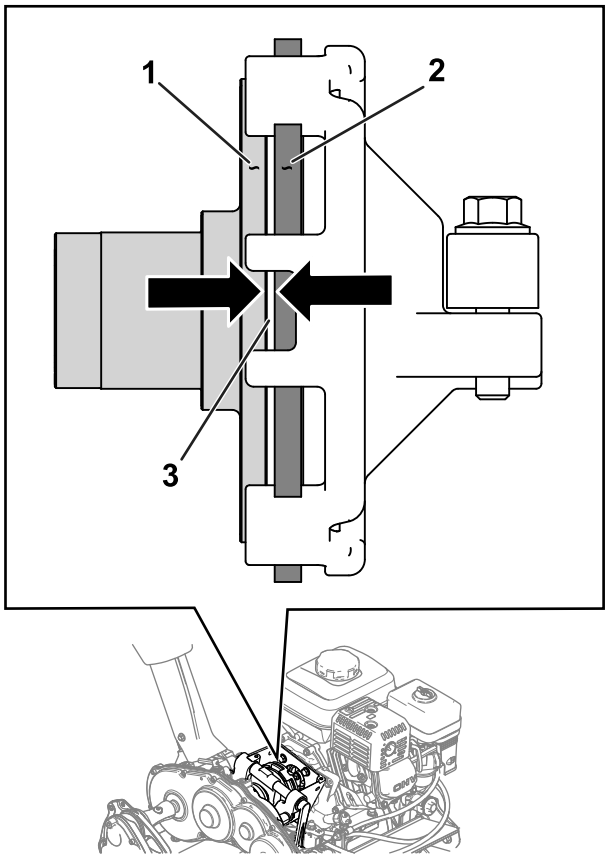

g373491

รป 35

1. แผนกดคลตช
2. แผนคลตช
3. ชองวาง—1.1 มม. (0.045 นว)

การปรบเบรก/เบรกมอ

ปรบเบรก/เบรกมอ ถาเบรกลนไถลในขณะใชงาน

1. ปลดเบรกมอ
2. วดระยะฟรทปลายของมอจบเบรกมอ (รป 36)

   ระยะฟรของมอจบควรอยระหวาง 12.7 ถง 25.4 มม. (0.50 ถง 1 นว) ถาระยะฟรไมอยภายในชวงน ทำตามขนตอนท 3 เพอปรบสายเบรก

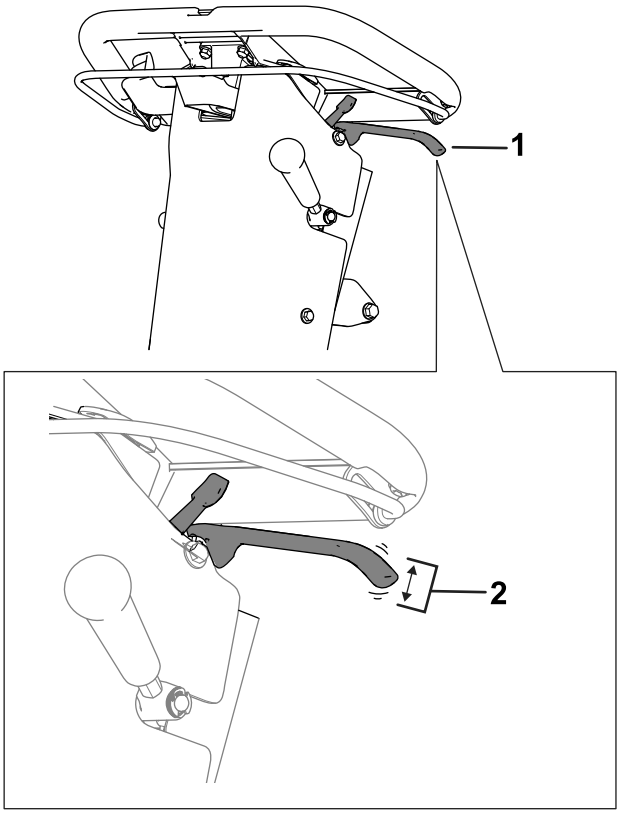

g373542

รป 36

1. มอจบเบรกมอ
2. ระยะฟรทเหมาะสมคอ 12.7 ถง 25.4 มม. (0.50 ถง 1 นว)

3. ทำตามขนตอนดงตอไปนเพอปรบความตงของสายเบรก:
   - ตงสายเบรกใหแขงขน โดยคลายนอตสวมทบตวหนา และขนนอตสวมทบตวหลงใหแนน (รป 37) ทำซำขนตอน 2 และปรบความตง ถาจำเปน
   - ตงสายเบรกใหออนลง โดยคลายนอตสวมทบตวหลง และขนนอตสวมทบตวหนาใหแนน (รป 37) ทำซำขนตอน 2 และปรบความตง ถาจำเปน

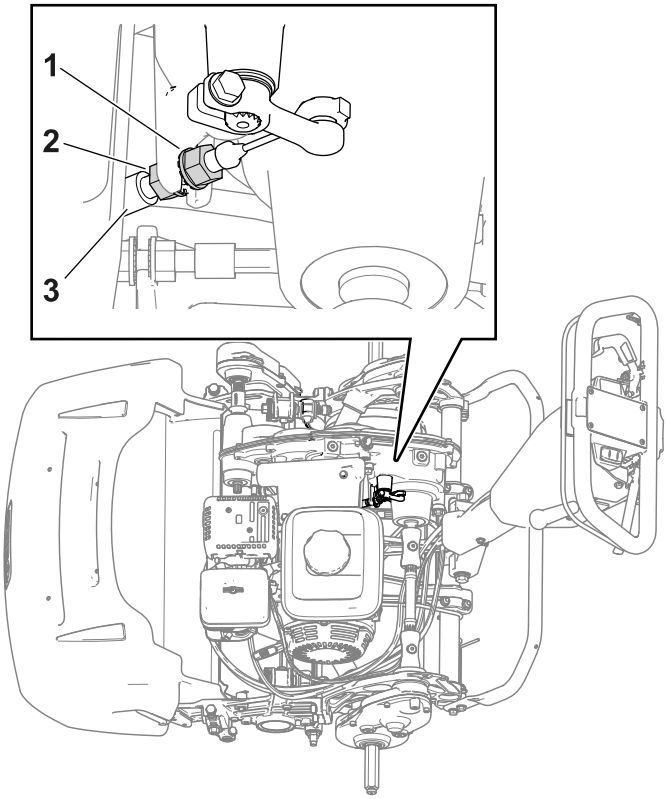

g345043

รูป 37

1. นอตสวมทบเคเบลหนา
2. นอตสวมทบตวหลง
3. สายเบรก

การปรบสายควบคมใบมดพวง

ลดความหยอนของสายควบคมใบมดพวงตามขนตอนตอไปน:

1. ขยบลกบดควบคมความเรวใบมดพวงไปยงตำแหนงความเรวใบมดพวงสง โปรดด การปรบความเรวใบมดพวง (หนา 24)
2. คลายนอตสวมทบตวหลงและขนนอตสวมทบตวหนาใหแนนขน (รป 38)

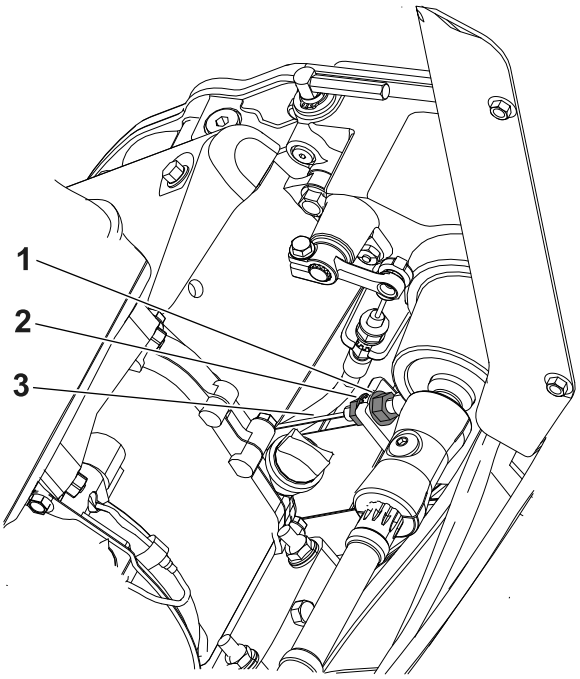

g311125

รป 38

1. นอตสวมทบตวหลง
2. นอตสวมทบตวหนา
3. สายควบคมใบมดพวง

การปรบสายเคเบลลนเรง

ปรบรอบเครองยนตเปนเดนรอบเบาตำและสง โดยปรบทอรอยสายและสวนหยดการควบคมลนเรง โปรดด การปรบรอบเครองยนตเปนเดนรอบเบาตำ (หนา 46) และ การปรบรอบเครองยนตเปนเดนรอบเบาสง (หนา 47)

การปรบรอบเครองยนตเปนเดนรอบเบาตำ

หมายเหต: สงเกตรอบเครองยนตจากมาตรอตรารอบ

1. จอดอปกรณบนพนราบและดงเบรกมอ

   หมายเหต: ตรวจสอบใหแนใจวา เครองยนตมอณหภมการทำงานปกตกอนทจะปรบสายเคเบลลนเรง
2. สตารทเครองยนตและใชสวนควบคมลนเรงเพอลดรอบเครองยนตเปนเดนรอบเบาตำ
3. สงเกตรอบเครองยนตขณะเดนรอบเบาตำบนมาตรอตรารอบ

   ชวงทเหมาะสมของการเดนรอบเบาตำคอ **1,800 ถง 2,000 รอบตอนาท**
4. คลายสกรบนขอรดทอรอยสายเคเบล (รป 39)

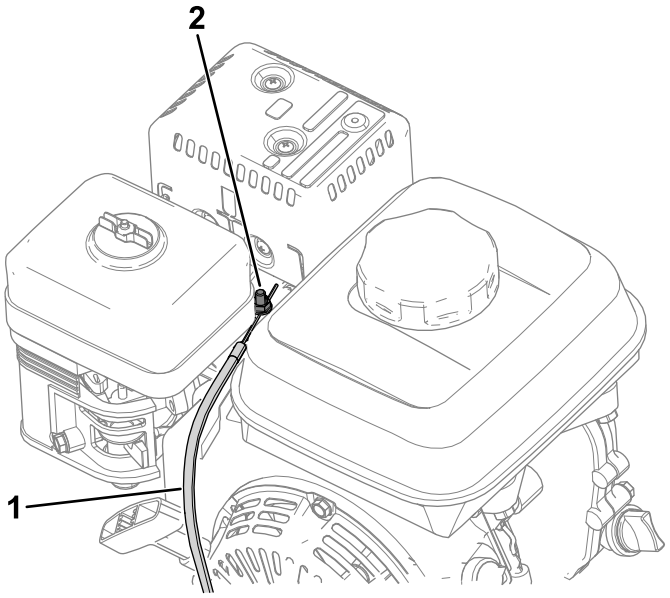

g315295

รป 39

1. สายเคเบลลนเรง
2. สกรขอรดของทอรอยสายเคเบล

5. ขยบทอรอยสายเคเบลจนสงเกตเหน 1,900 รอบตอนาทบนมาตรอตรารอบ
6. ขนสกรบนขอรดทอรอยสายเคเบลใหแนน

การปรบรอบเครองยนตเปนเดนรอบเบาสง

หมายเหต: สงเกตรอบเครองยนตจากมาตรอตรารอบ

1. จอดอปกรณบนพนราบและดงเบรกมอ

   หมายเหต: ตรวจสอบใหแนใจวา เครองยนตมอณหภมการทำงานปกตกอนทจะปรบสายเคเบลลนเรง
2. สตารทเครองยนตและใชสวนควบคมลนเรงเพอเพมรอบเครองยนตเปนเดนรอบเบาสง
3. สงเกตรอบเครองยนตขณะเดนรอบเบาสงบนมาตรอตรารอบ

   ชวงทเหมาะสมสำหรบการเดนรอบเบาสง (สำหรบใชในประเทศทไมตองปฏบตตามมาตรฐาน CE) คอ **3,350 ถง 3,550 รอบตอนาท** หากมาตรอตรารอบแสดงความเรวตำกวา 3,350 หรอสงกวา 3,550 รอบตอนาท ใหทำตามขนตอน 4 ถง 7 จนกวาอตรารอบจะอยระหวาง 3,350 ถง 3,550 รอบตอนาท

   หากคณใชอปกรณในประเทศทปฏบตตามมาตรฐาน CE ใหปรบอตราเดนรอบเบาสงตามขอกำหนดตอไปน:

   - อปกรณ 1018: **3,000 รอบตอนาท**
   - อปกรณ 1021 และ 1026: **3,150 รอบตอนาท**
4. ดบเครองยนต
5. ทำตามขนตอนตอไปนเพอถอดฝาครอบสวนควบคมสำหรบอปกรณรนตางๆ ตอไปน:

   - อปกรณรน 1018 : หมายเลขซเรยล 405619513 หรอตำกวา
   - อปกรณรน 1021 : หมายเลขซเรยล 405674843 หรอตำกวา
   - อปกรณรน 1026 : หมายเลขซเรยล 405583584 หรอตำกวา

   A. ถอดขวตอชดสายไฟออกจากมเตอรนบชวโมง (รป 40)

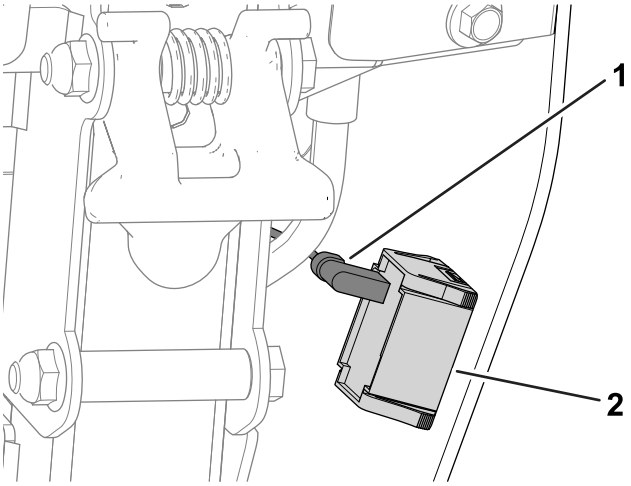

g280735

รป 40

1. ขวตอชดสายไฟ
2. มเตอรนบชวโมง

B. ถอดฝาครอบสวนควบคมโดยการถอดสกรททำหนาทยดฝาครอบกบแผงดานหลง (รป 41)

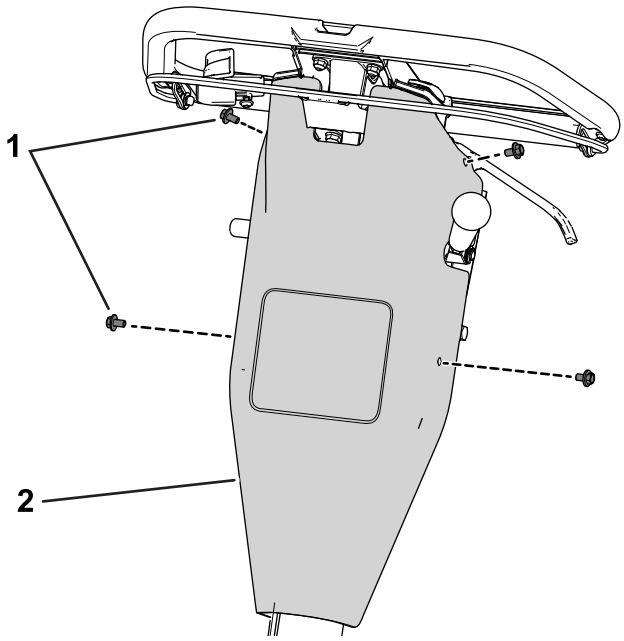

g280734

รป 41

1. สกร
2. ฝาครอบสวนควบคม

6. ปรบสวนหยดการควบคมลนเรงตามคาเดนรอบเบาสงบนมาตรอตรารอบ
   - **เพม**ขดแบงของการเดนรอบเบาสง โดยขยบสวนหยดการควบคมลนเรง **ขน**
   - **ลด**ขดแบงของการเดนรอบเบาสง โดยขยบสวนหยดการควบคมลนเรง **ลง**

   หมายเหต: ปรบสวนหยดการควบคมลนเรงโดยใชเฟองในการปรบสวนหยด
   หากอปกรณของคณเปนรนเกา (หมายเลขซเรยลทระบในขนตอน 5) ใหใชประแจยดนอตตดจานดานลางคอนโซลเอาไว สวนอปกรณรนใหมจะใชนอตแบบหลอ จงไมจำเปนตองใชประแจยดไว

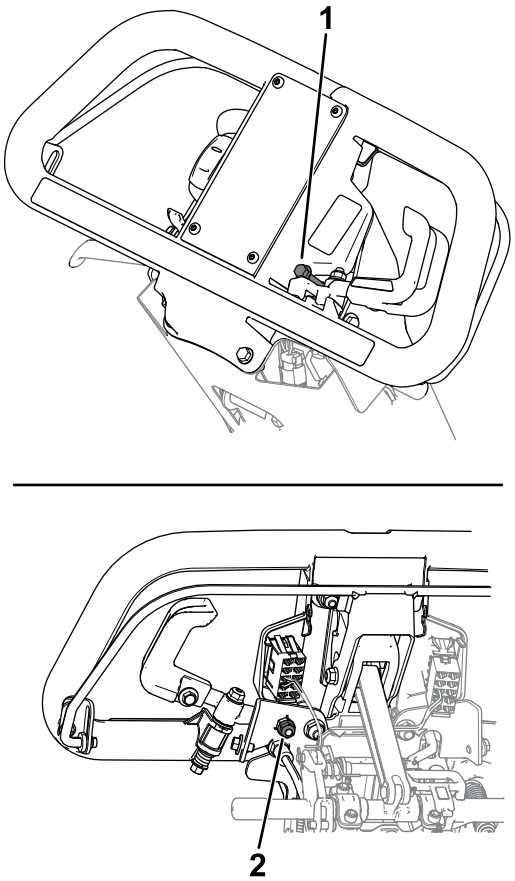

รป 42

1. สวนหยดการควบคมลนเรง
2. นอต (อปกรณทใชนอตตดจานเทานน)

7. สตารทเครองยนตและสงเกตดคาการเดนรอบเบาสงใหม
   การปรบเสรจสมบรณเมอมาตรอตรารอบแสดงรอบความเรวทเหมาะสมดงรายละเอยดในขนตอนท 3
8. หากคณถอดฝาครอบสวนควบคมออกมาแลว ใหทำตามขนตอนตอไปน:
   A. ยดฝาครอบสวนควบคมเขากบแผงดานหลงดวยสลกเกลยวทถอดออกมากอนหนาน
   B. ตอขวตอชดสายไฟเขากบมเตอรนบชวโมง ()

การบำรงรกษาชดตดหญา

ความปลอดภยเกยวกบใบมด

- ใชความระมดระวงขณะตรวจสอบชดตดหญาแบบใบมดพวง สวมใสถงมอและใชความระมดระวงขณะบำรงรกษาใบมด
- ใบมดหรอใบมดลางทสกหรอเสยหายอาจจะแตกออกได และชนสวนอาจกระเดนไปโดนตวคณหรอผอน จนอาจทำใหบาดเจบรนแรงหรอเปนอนตรายถงแกชวต
- ตรวจสอบเปนระยะวาใบมดหรอใบมดลางสกหรอหรอเสยหายหรอไม
- ใชความระมดระวงขณะทตรวจสอบใบมด สวมใสถงมอและใชความระมดระวงขณะบำรงรกษาใบมด ใหเปลยนหรอลบใบมดเทานน หามยดหรอเชอมใบมดเดดขาด

การตดตงชดตดหญา

การตดตงชดตดหญา (รน 04820)

1. ขยบขาตงไปอยทตำแหนงซอมบำรงชดตดหญา โปรดด ขาตง (หนา 19)
2. ถอดฮารดแวรทยดชดเพลาขบใบมดพวงเขากบแผงขางออก (รป 43)

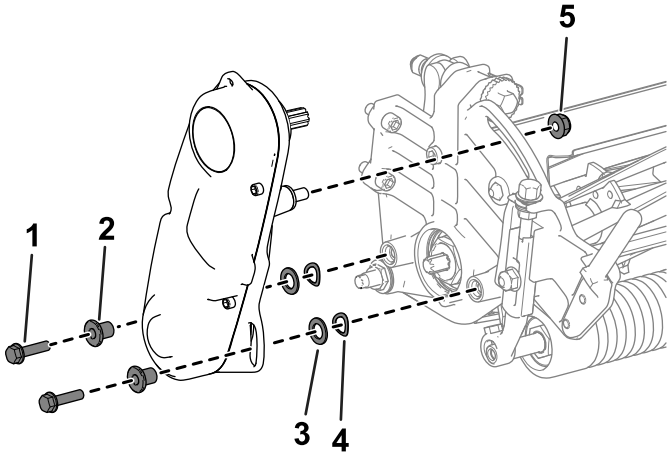

g333187

รป 43

1. สกรหวจม
2. ตวคน
3. แหวน
4. แหวนสปรง
5. นอต

3. ถอดชดเพลาขบใบมดพวง แหวนเรยบ แหวนสปรง และตวคนออกจากแผงขาง (รป 43)
4. เรยงชดตดหญาใหตรงกบกรอบ
5. ใชสกรหวจม 4 ตวตดตงชดตดหญาเขากบโครง (รป 44)

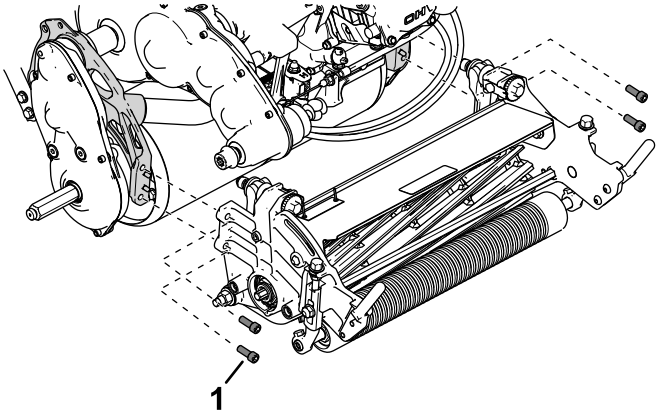

g333153

รป 44

1. สกรหวจม

---

6. ยดชดเพลาขบใบมดพวงเขากบแผงขางของชดตดหญาโดยใชสกรหวจม แหวน และตวคนทถอดออกมากอนหนาน (รป 45) ตรวจสอบใหแนใจวาชดเพลาขบใบมดพวงตดตงเขากบขอตอของเพลาขบระบบสงกำลงดแลว รป 45

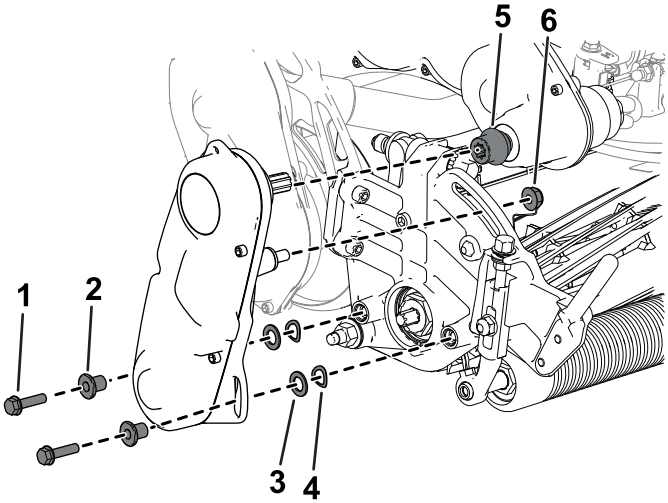

g333165

รป 45

1. สกรหวจม
2. ตวคน
3. แหวน
4. แหวนสปรง
5. ขอตอ
6. นอต

การตดตงชดตดหญา (รน 04830 และ 04840)

1. ขยบขาตงไปอยทตำแหนงซอมบำรงชดตดหญา โปรดด ขาตง (หนา 19)
2. เรยงชดตดหญาใหตรงกบกรอบ
3. ใชสกรหวจม 4 ตวตดตงชดตดหญาเขากบโครง (รป 46)

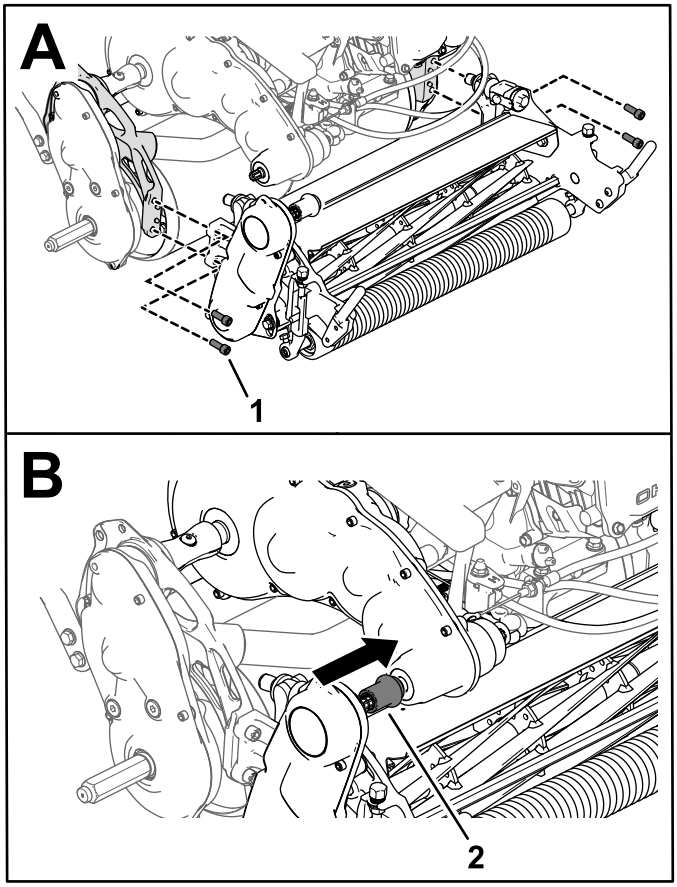

g333188

รป 46

1. สกรหวจม
2. ขอตอชดขบชดตดหญา

4. เลอนขอตอของชดขบชดตดหญาไปบนเพลาขบระบบสงกำลง (รป 46)

   ขอตอควรเลอนลงไปบนเพลาขบระบบสงกำลงโดยไมมแรงตาน หากมแรงตาน ตรวจสอบใหเพลาขบใบมดพวงและเพลาขบระบบสงกำลงอยในแนวเดยวกน โปรดด การปรบตำแหนงเพลาขบใบมดพวง (หนา 53)

5. ตดตงตะกราหญา

การปรับตำแหน่งเพลาขับใบมีดพวง

คุณสามารถปรับตำแหน่งเพลาขับใบมีดพวงได้โดยการปรับตำแหน่งของชุดขับใบมีดพวง:

1. คลายสลักเกลียวดังแสดงใน รูป 47

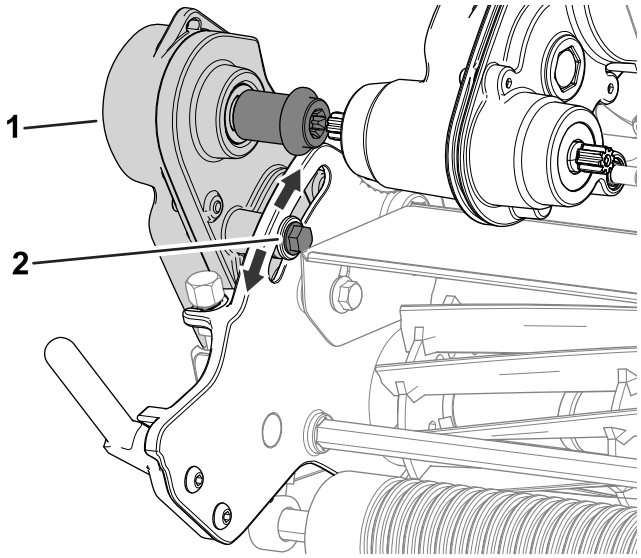

g304660

รูป 47

1. ชุดเพลาขับใบมีดพวง
2. สลักเกลียว

---

2. หมุนชุดเพลาขับใบมีดพวงให้เพลาขับใบมีดพวงอยู่ในแนวเดียวกันกับเพลาขับระบบส่งกำลัง
3. ขันสลักเกลียวที่คุณคลายออกมาก่อนหน้านี้ให้แน่น

หากยังคงมีแรงตึงน้อย ให้ปรับแนวของเครื่องยนต์และระบบส่งกำลัง โปรดดู*คู่มือซ่อมบำรุง*

การถอดชดตดหญา

การถอดชดตดหญา (รน 04820)

1. ขยบขาตงไปอยทตำแหนงซอมบำรงชดตดหญา โปรดด ขาตง (หนา 19)
2. ถอดตะกราหญา (ถาตดตงไว)
3. ถอดชดเพลาขบใบมดพวงออกจากชดตดหญา (รป 48) แลวเกบฮารดแวรตางๆ ไว

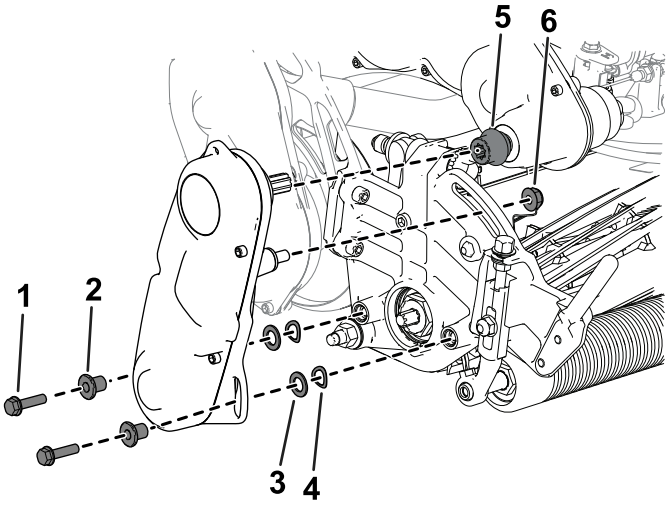

g333165

รป 48

1. สกรหวจม
2. ตวคน
3. แหวน
4. แหวนสปรง
5. ขอตอ
6. นอต

---

4. ถอดสกรหวจมทยดชดตดหญาเขากบโครงออก (รป 49)

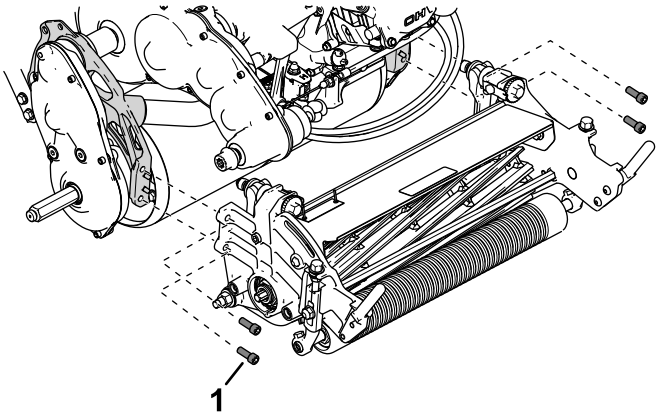

g333153

รป 49

1. สกรหวจม

---

5. ถอดชดตดหญาออกจากกรอบ

การถอดชดตดหญา (รน 04830 และ 04840)

1. ขยบขาตงไปอยทตำแหนงซอมบำรงชดตดหญา โปรดด ขาตง (หนา 19)
2. ถอดตะกราหญา (ถาตดตงไว)
3. ถอดขอตอของชดขบชดตดหญาออกจากเพลาขบระบบสงกำลง (รป 50)

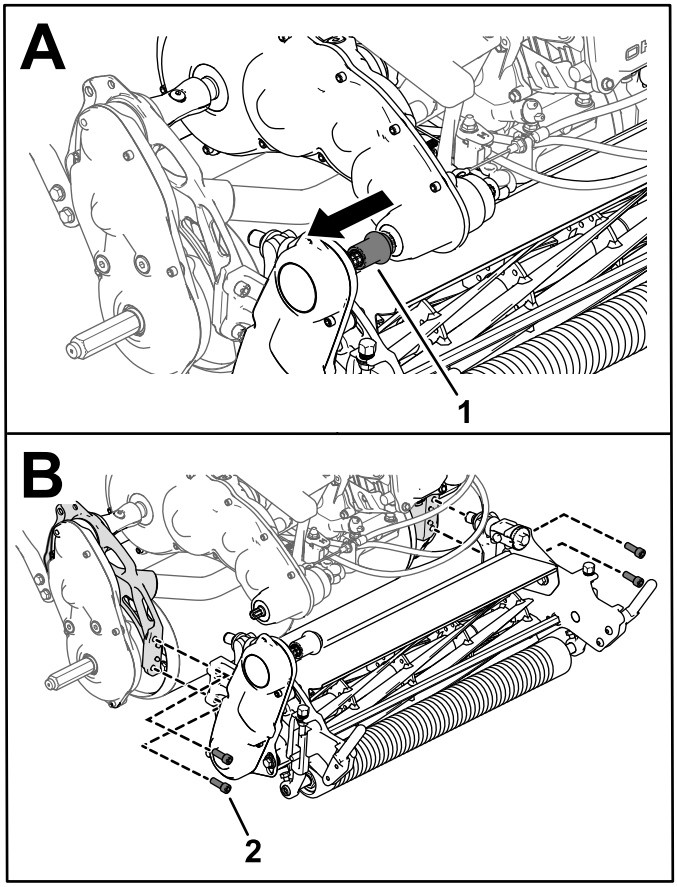

g333189

รป 50

1. ขอตอชดขบชดตดหญา
2. สกรหวจม

4. ถอดสกรหวจมทยดชดตดหญาเขากบโครงออก (รป 50)
5. ถอดชดตดหญาออกจากกรอบ

การลบคมชดตดหญา

โปรดดชดลบคมชดตดหญาทเหมาะกบรถลากพวงของคณจากตารางตอไปน:

ชอ/รนชดลบคม	รถลากพวงทใชรวมกนได
ชดลบคม Access (รน 139-4342)	รน 04820, 04830 และ 04840
ชดลบคม (รน 04800)	รน 04830 และ 04840

ดคำแนะนำการใชงานได้จาก*คำแนะนำการตดตง*ของชดลบคมแตละแบบ ตดตอตวแทนจำหนายทไดรบอนญาตของ Toro เพอซอชดอปกรณเหลาน

การจดเกบ

ความปลอดภยเมอจดเกบ

- ดบเครองยนต ดงกญแจออก (ถาเสยบกญแจอย) และรอใหรถหยดนงกอนจะลกออกจากตำแหนงผใชงาน รอใหเครองยนตเยนลงกอนปรบ ซอมบำรง ทำความสะอาด หรอจดเกบเครองตดหญา
- อยาจดเกบรถหรอภาชนะบรรจนำมนในททมเปลวไฟ ประกายไฟ หรอไฟนำรอง เชน บนเครองทำนำรอน หรอเครองใชไฟฟาอน ๆ

การจดเกบเครองตดหญา

1. กำจดเศษหญา ดน และคราบตางๆ ออกจากชนสวนภายนอกทงหมด โดยเฉพาะเครองยนต กำจดดนและเศษหญาออกจากดานนอกของครบบนหวกระบอกสบและปลอกตวพน

   สำคญ: **คณสามารถลางเครองตดหญาไดโดยใชผงซกฟอกออนๆ และนำเปลา อยาฉดนำอดแรงดน หลกเลยงการใชนำปรมาณมาก โดยเฉพาะบรเวณกานควบคมและเครองยนต**

2. หากตองจดเกบเปนระยะเวลานาน (มากกวา 30 วน) ใหใสสารคงสภาพ/สารปรบสภาพลงในนำมนเชอเพลงทอยในถง
   A. เดนเครองเพอจายนำมนทมสารปรบสภาพไปในเครองยนตเปนเวลา 5 นาท
   B. ดบเครองแลวรอใหเครองยนแลวจงระบายนำมนออก หรอ เดนเครองจนกระทงเครองดบ เลอกทำอยางใดอยางหนง
   C. สตารทเครองยนตและเดนเครองจนดบ สตารทเครองยนตอกครง โดยปรบปรมาณอากาศไปทตำแหนงปด จนเครองสตารทไมตด
   D. ถอดสายไฟหวเทยนจากหวเทยน
   E. เทเชอเพลงทงอยางเหมาะสม และรไซเคลตามกฎหมายทองถน

   หมายเหต: หามเกบเชอเพลงทใสสารคงสภาพ/สารปรบสภาพไวนานกวาระยะเวลาทแนะนำโดยผผลตสารคงสภาพ
3. ตรวจสอบและขนสลก นอต และสกรทงหมด ซอมแซมหรอเปลยนชนสวนทสกหรอหรอเสยหาย
4. ซอมสรอยขดขวนและพนผวทเปดถงโลหะทงหมด สสามารถซอไดจากตวแทนจำหนายทไดรบอนญาตของ Toro
5. จดเกบเครองตดหญาในพนทจดเกบหรอโรงรถทแหงและสะอาด คลมเครองตดหญาไวเพอปองกนและรกษาความสะอาด

หมายเหตุ:

นโยบายความเปนสวนตวเขตเศรษฐกจยโรป/สหราชอาณาจกร

การใชขอมลสวนบคคลของ Toro

The Toro Company (“Toro”) เคารพความเปนสวนตวของคณ เมอคณซอผลตภณฑของเรา เราอาจรวบรวมขอมลสวนบคคลบางอยางเกยวกบคณ ทงรวบรวมโดยตรงจากคณหรอผานบรษท Toro ในทองถนหรอจากตวแทนจำหนาย Toro ใชขอมลนเพอปฏบตตามขอผกพนตามสญญา เชน ลงทะเบยนการรบประกนสนคา ดำเนนการขอใชสทธการรบประกนใหกบคณ หรอตดตอคณในกรณทมการเรยกคนผลตภณฑ และเพอวตถประสงคทางธรกจทถกตองตามกฎหมาย เชน เพอวดความพงพอใจของลกคา ปรบปรงผลตภณฑของเรา หรอใหขอมลผลตภณฑทคณอาจสนใจ Toro อาจแบงปนขอมลกบบรษทยอย บรษทในเครอ ตวแทนจำหนาย หรอพนธมตรทางธรกจอนๆ ทเกยวของกบกจกรรมเหลาน และเรายงอาจเปดเผยขอมลสวนบคคลเมอกฎหมายกำหนด หรอเมอเกยวของกบการขาย การซอ หรอการควบรวมธรกจ เราไมขายขอมลสวนบคคลของคณใหกบบรษทอนเพอวตถประสงคทางการตลาด

การเกบรกษาขอมลสวนบคคล

Toro จะเกบรกษาขอมลสวนบคคลของคณตราบเทาทจำเปนตามวตถประสงคขางตน และเปนไปตามขอกำหนดทางกฎหมาย หากตองการขอมลเพมเตมเกยวกบระยะเวลาการเกบรกษาทเกยวของ โปรดตดตอ legal@toro.com

พนธสญญาตอการรกษาความปลอดภยของ Toro

ขอมลสวนบคคลของคณอาจไดรบการประมวลผลในสหรฐอเมรกาหรอประเทศอนๆ ซงอาจมกฎหมายคมครองขอมลเขมงวดนอยกวาประเทศทพำนกของคณ เมอใดกตามทเราถายโอนขอมลของคณออกไปนอกประเทศทพำนกของคณ เราจะใชขนตอนทกำหนดตามกฎหมายเพอใหแนใจวามการปกปองทเหมาะสมสำหรบการคมครองขอมล และเพอใหแนใจวาขอมลไดรบการดแลอยางปลอดภย

การเขาถงและการแกไข

คณอาจมสทธทจะแกไขหรอตรวจสอบขอมลสวนบคคล หรอคดคานหรอจำกดการประมวลผลขอมลของคณ หากตองการใชสทธดงกลาว โปรดตดตอเราทางอเมล legal@toro.com หากคณมขอสงสยเกยวกบวธการจดการขอมลของ Toro เราขอแนะนำใหคณแจงเราโดยตรง โปรดทราบวา ผมถนพำนกในยโรปมสทธทจะรองเรยนไปยงหนวยงานกำกบดแลดานการคมครองขอมล

การรบประกนของ Toro

การรบประกนแบบจำกดเงอนไข 2 ปหรอ 1,500 ชวโมง

เงอนไขและผลตภณฑทคมครอง

บรษท Toro รบประกนวา ผลตภณฑเพอการพาณชยของ Toro (“ผลตภณฑ”) ปราศจากขอบกพรองทางวสดหรองานฝมอเปนเวลา 2 ปหรอการใชงาน 1,500 ชวโมง* แลวแตวาสงใดเกดขนกอน การรบประกนนมผลกบผลตภณฑทงหมด ยกเวนเครองเตมอากาศ (โปรดดคำชแจงการรบประกนแยกตางหากของผลตภณฑเหลาน) หากมเงอนไขทใชสทธการรบประกนได เราจะซอมแซมผลตภณฑใหคณโดยไมมคาใชจาย ซงรวมถงการวนจฉย แรงงาน อะไหล และการขนสง การรบประกนนเรมตนตงแตวนทสงมอบผลตภณฑใหแกผซอปลกคนแรก
* ผลตภณฑตดตงดวยมเตอรนบชวโมง

คำแนะนำสำหรบการขอบรการตามการรบประกน

คณเปนผรบผดชอบในการแจงตวแทนจำหนายผลตภณฑเพอการพาณชยหรอผขายผลตภณฑเพอการพาณชยทไดรบอนญาตทคณซอผลตภณฑมาทนททคณเชอวามเงอนไขทใชสทธการรบประกนไดเกดขน หากคณตองการความชวยเหลอเกยวกบการคนหาตวแทนจำหนายหรอผขายผลตภณฑเพอการพาณชยทไดรบอนญาต หรอคณมคำถามเกยวกบสทธการรบประกนหรอความรบผดชอบ คณสามารถตดตอเราได:

Toro Commercial Products Service Department
8111 Lyndale Avenue South
Bloomington, MN 55420-1196

952–888–8801 หรอ 800–952–2740
อเมล: commercial.warranty@toro.com

ความรบผดชอบของเจาของ

ในฐานะเจาของผลตภณฑ คณเปนผรบผดชอบในการบำรงรกษาและการปรบผลตภณฑตามทกำหนดใน*คมอผใชงาน* การซอมแซมปญหาของผลตภณฑทเกดขนจากการไมปฏบตตามการบำรงรกษาและการปรบทกำหนดไมไดรบความคมครองในการรบประกนน

รายการและเงอนไขทไมคมครอง

ขอบกพรองหรอการทำงานผดปกตของผลตภณฑทเกดขนในระหวางระยะเวลารบประกนอาจไมใชขอบกพรองทางวสดหรองานฝมอทงหมด การรบประกนนไมคมครองสงตางๆ ตอไปน:

- ขอบกพรองของผลตภณฑซงเปนผลจากการใชอะไหลทดแทนทไมใชของ Toro หรอจากการดดตงและใชสวนขยายหรอดดแปลงใชอปกรณเสรมและอปกรณทไมใชแบรนด Toro
- ขอบกพรองของผลตภณฑ ซงเปนผล าากการไมปฏบตตา มการบำรงรกษาและ/หรอการปรบทแนะนำ
- ขอบกพรองของผลตภณฑซงเปนผลจากการใชงานผลตภณฑในทางทผดการละเลย หรอไมใสใจ
- อะไหลทสกหรอจากการใชงานตามปกตไมใชขอบกพรอง ตวอยางของอะไหลทสกหรอหรอใชงานไปในระหวางการใชงานผลตภณฑตามปกต รวมถงแตไมจำกดเพยง ผาเบรกและแผนรองเบรก แผนคลตช ใบมด ใบมดพวงลกกลงและแบรง (มซลหรออดจาระบ) ใบมดลาง หวเทยน ลอเลอนและแบรงลอยาง ไสกรอง สายพาน สวนประกอบหวสเปรยบางอยาง เชน ไดอะแฟรม หวฉด มเตอรการไหล และเซควาลว
- ขอบกพรองทเกดจากอทธพลภายนอก รวมถงแตไมจำกดเพยงสภาพอากาศ หลกปฏบตในการจดเกบ การปนเปอน การใชเชอเพลง นำหลอเยน นำมนหลอลน สารเตมแตง ปย นำ หรอสารเคมทไมผานการรบรอง
- ขอบกพรองหรอปญหาดานประสทธภาพเนองจากการใชเชอเพลง (เชน เบนซน ดเซล หรอไบโอดเซล) ทไมเปนไปตามมาตรฐานอตสาหกรรมทเกยวของ
- เสยงรบกวน การสนสะเทอน การสกหรอและฉกขาด และการเสอมสภาพตามปกต “การสกหรอและฉกขาด” ตามปกตรวมถงแตไมจำกดเพยง ความเสยหายตอเบาะทนงเนองจากการสกหรอหรอขดขด สทหลดลอก สตกเกอรหรอหนาตางทมรอยขวน

อะไหล

อะไหลทมกำหนดการเปลยนตามการบำรงรกษาทกำหนดมการรบประกนตามระยะเวลาจนถงกำหนดการเปลยนทดแทนของอะไหลดงกลาว อะไหลทถกเปลยนทดแทนตามการรบประกนนมความคมครองตามระยะเวลาการรบประกนเดมของผลตภณฑ และกลายเปนทรพยสนของ Toro Toro จะเปนผตดสนใจสดทายวาจะซอมแซมอะไหลหรอชดเดม หรอเปลยนทดแทนให Toro อาจใชอะไหลทผานการผลตใหมมาซอมแซมภายใตการรบประกน

การรบประกนแบตเตอรชนดคายประจไดลกและชนดลเธยมไอออน

แบตเตอรชนดคายประจไดลกและชนดลเธยมไอออนมจำนวนกโลวตต-ชวโมงรวมตามทกำหนดทสามารถจายไฟไดตลอดอายการใชงาน เทคนคการใชงาน การชารจ และการบำรงรกษาอาจยดหรอลดอายการใชงานโดยรวมได เนองจากแบตเตอรในผลตภณฑนเปนวสดสนเปลอง จำนวนการใชงานระหวางรอบชารจจะคอยๆ ลดลงจนกวาแบตเตอรจะเสอมสภาพโดยสมบรณ การเปลยนแบตเตอรทเสอมสภาพเนองจากการใชงานตามปกตถอเปนความรบผดชอบของเจาของ
หมายเหต: (แบตเตอรลเธยมไอออนเทานน): โปรดดขอมลเพมเตมในใบรบประกนแบตเตอร

การรบประกนเพลาขอเหวยงตลอดชพ (ProStripe su 02657 เทานน)

Prostripe ซงตดตงดวยจานคลตชและคลตชเบรกใบมด (Crank-Safe Blade) ทหมนอยางปลอดภยของแทของ Toro (รวมถงคลตชเบรกใบมด (Blade Brake Clutch, BBC) + ชดจานคลตช) เปนอปกรณเดมและใชงานโดยผซอคนแรกตามขนตอนการใชงานและการบำรงรกษาทแนะนำ จะมการคมครองเพลาขอเหวยงของเครองยนตหกงอจากการรบประกนตลอดชพ เครองทตดตงดวยแหวนเสยดส, คลตชเบรกใบมด (Blade Brake Clutch, BBC) และอปกรณดงกลาวอนๆ ไมมการคมครองโดยการรบประกนเพลาขอเหวยงตลอดชพ

เจาของตองรบผดชอบคาบำรงรกษาเอง

การปรบจนเครองยนต การหลอลน การทำความสะอาดและขดเงา การเปลยนไสกรอง นำหลอเยน และการบำรงรกษาทแนะนำทงหมดเปนการซอมบำรงผลตภณฑ Toro ตามปกตบางสวนทถอเปนคาใชจายของเจาของ

เงอนไขทวไป

การซอมแซมโดยตวแทนจำหนายหรอผขายของ Toro ทไดรบอนญาตเปนวธเยยวยาทางเดยวภายใตการรบประกนน

บรษท Toro ไมไดเปนผรบผดตอคาเสยหายโดยออม คาเสยหายอนเนองมาจากการผดสญญา หรอคาเสยหายจากผลสบเนอง ซงเกยวของกบการใชงานผลตภณฑ Toro ทมการคมครองตามการรบประกนน รวมถงตนทนหรอคาใชจายใดๆ ของการจดหาอปกรณทดแทนหรอการซอมบำรงในระหวางชวงเวลาทำงานผดปกต หรอในชวงทไมไดใชงานเพราะรอการซอมแซมเสรจสนภายใตการรบประกนน ยกเวนการรบประกนดานมลพษทอางองดานลาง ถาม ไมมการรบประกนทชดแจงอนๆ การรบประกนโดยปรยายทงหมดเกยวกบความสามารถในการจำหนายไดและความเหมาะสมกบการใชงานจำกดเฉพาะตามระยะเวลาของการรบประกนทชดแจงน

ในบางรฐไมอนญาตใหยกเวนคาเสยหายอนเนองมาจากการผดสญญาหรอคาเสยหายจากผลสบเนอง หรอจำกดระยะเวลาการรบประกนโดยปรยาย ดงนนขอยกเวนและขอจำกดอาจไมมผลบงคบใชกบคณ การรบประกนนระบสทธตามกฎหมายบางอยางของคณ และคณอาจมสทธอนๆ ทแตกตางกนไปในแตละรฐ

หมายเหตเกยวกบการรบประกนดานมลพษ

ระบบควบคมมลพษในผลตภณฑของคณอาจไดรบความคมครองจากการรบประกนอนแยกตางหาก ซงเปนไปตามขอกำหนดของหนวยงานคมครองสงแวดลอม (EPA) ของสหรฐอเมรกา และ/หรอคณะกรรมการทรพยากรทางอากาศ (CARB) ของรฐแคลฟอรเนย ขดจำกดชวโมงทกำหนดขางตนไมมผลตอการรบประกนระบบควบคมมลพษ โปรดดคำชแจงการรบประกนการควบคมมลพษของเครองยนตทใหมาพรอมกบผลตภณฑของคณ หรอระบในเอกสารของผผลตเครองยนต

ประเทศอนๆ นอกเหนอจากสหรฐอเมรกาหรอแคนาดา

ลกคาทซอผลตภณฑ Toro ทสงออกจากสหรฐอเมรกาหรอแคนาดาควรตดตอตวแทนจำหนาย Toro (ผขาย) เพอขอนโยบายการรบประกนสำหรบประเทศ จงหวด หรอรฐของคณ หากคณไมพงพอใจกบบรการของตวแทนจำหนายหรอไมสามารถขอขอมลการรบประกนได ไมวาดวยเหตผลใดกตาม โปรดตดตอศนยบรการของ Toro ทไดรบอนญาต

ขอเสนอท 65 ขอมลคำเตอนของรฐแคลฟอรเนย

คำเตอนนคออะไร

คณอาจเหนการจดจำหนายผลตภณฑทมฉลากคำเตอนดงตอไปน:

คำเตอน: มะเรงและเปนอนตรายตอระบบสบพนธ—www.p65Warnings.ca.gov

ขอเสนอท 65 คออะไร

ขอเสนอ 65 มผลบงคบใชกบบรษททดำเนนธรกจในรฐแคลฟอรเนย ขายผลตภณฑในรฐแคลฟอรเนย หรอผลตผลตภณฑทอาจขายหรอซอภายในรฐแคลฟอรเนย ระเบยบขอนบงคบใหผวาการรฐแคลฟอรเนยรกษาและเผยแพรรายการสารเคมททราบวาเปนสาเหตของมะเรง การพการแตกำเนด และ/หรอเปนอนตรายตอระบบสบพนธอนๆ รายการซงมการปรบปรงเปนรายป ประกอบดวยสารเคมนบรอยรายการทพบในสนคาทใชในชวตประจำวน วตถประสงคของขอเสนอท 65 คอเพอแจงขอมลแกสาธารณชนเกยวกบการสมผสกบสารเคมเหลาน

ขอเสนอท 65 ไมไดสงหามการขายผลตภณฑทประกอบดวยสารเคมเหลาน แตกำหนดใหมการตดคำเตอนบนผลตภณฑ บรรจภณฑ หรอเอกสารทมากบผลตภณฑ นอกจากน คำเตอนขอเสนอท 65 ไมไดหมายความวาผลตภณฑละเมดมาตรฐานหรอขอกำหนดดานความปลอดภยของผลตภณฑแตอยางใด ทจรงแลว รฐบาลแคลฟอรเนยมคำรบรองวาคำเตอนขอเสนอท 65 "ไมเหมอนกบการตดสนทางกฎหมายทระบวาผลตภณฑ 'ปลอดภย' หรอ 'ไมปลอดภย'" สารเคมเหลานหลายชนดมการใชงานในผลตภณฑในชวตประจำวนมาหลายปโดยไมมการบนทกถงอนตราย หากตองการขอมลเพมเตม เขาไปท https://oag.ca.gov/prop65/faqs-view-all

คำเตอนขอเสนอท 65 หมายความวา บรษทได (1) ประเมนการสมผสสารและสรปวาการสมผสสารนนเกน "ระดบความเสยงทไมมนยสำคญ" หรอ (2) เลอกทจะระบคำเตอนตามความเขาใจของตนเกยวกบการมอยของสารเคมทอยในรายการโดยไมมการพยายามประเมนการสมผสสาร

กฎหมายนบงคบใชททกแหงหนหรอไม

คำเตอนขอเสนอท 65 เปนขอกำหนดภายใตกฎหมายของรฐแคลฟอรเนยเทานน คำเตอนเหลานเหนไดทวไปภายในรฐแคลฟอรเนยในสถานการณตางๆ รวมถงแตไมจำกดเฉพาะรานอาหาร รานขายของชำ โรงแรม โรงเรยน และโรงพยาบาล และบนผลตภณฑหลากหลายชนด นอกจากน รานคาออนไลนและรานคาทสงสนคาทางพสดยงระบคำเตอนขอเสนอท 65 ทางเวบไซตหรอในแคตตาลอกของตนอกดวย

คำเตอนของรฐแคลฟอรเนยเปนอยางไรเมอเทยบกบขดจำกดของสวนกลาง

มาตรฐานขอเสนอท 65 มกมความเขมงวดกวามาตรฐานของสวนกลางและมาตรฐานสากล มสสารมากมายทตองระบคำเตอนขอเสนอท 65 แตมระดบทตำกวาขดจำกดทตองดำเนนการของสวนกลางหลายเทา ตวอยางเชน มาตรฐานขอเสนอท 65 สำหรบคำเตอนตะกวคอ 0.5 ไมโครกรม/วน ซงตำกวามาตรฐานของสวนกลางและมาตรฐานสากลอยางมาก

เหตใดผลตภณฑทคลายคลงกนไมไดระบคำเตอนทงหมด

- ผลตภณฑทขายในรฐแคลฟอรเนยตองตดฉลากขอเสนอท 65 ในขณะทผลตภณฑคลายคลงกนทขายทอนไมตองตดฉลากน
- บรษททเกยวของในการฟองรองขอเสนอท 65 ทกำลงหาขอตกลงอาจจำเปนตองใชคำเตอนขอเสนอท 65 สำหรบผลตภณฑของตน แตบรษทอนๆ ทผลตผลตภณฑทคลายกนอาจไมจำเปนตองมขอกำหนดดงกลาว
- การบงคบใชขอเสนอท 65 นนไมสมำเสมอ
- บรษทอาจเลอกไมระบคำเตอนเพราะพวกเขาสรปวา ไมจำเปนตองทำตามขอเสนอท 65 การไมระบคำเตอนบนผลตภณฑไมไดหมายความวาผลตภณฑปราศจากสารเคมในรายการในระดบใกลเคยงกน

เหตใด Toro จงระบคำเตอนน

Toro เลอกทจะแจงขอมลแกผบรโภคใหมากทสดเททำได เพอใหผบรโภคสามารถตดสนใจไดอยางมขอมลเกยวกบผลตภณฑทตนซอและใชงาน Toro ระบคำเตอนในบางกรณ ตามทตนรวามสารเคมในรายการตงแตหนงรายการขนไป โดยไมมการประเมนระดบการสมผสสาร เนองจากสารเคมในรายการไมไดมขอกำหนดขดจำกดการสมผสสารทงหมด แมวาการสมผสสารจากผลตภณฑ Toro อาจละเลยไดหรออยภายในชวง "ความเสยงทไมมนยสำคญ" แมจะไมมความจำเปนแต Toro กเลอกทจะระบคำเตอนขอเสนอท 65 นอกจากน หาก Toro ไมไดระบคำเตอนเหลาน Toro อาจถกฟองรองโดยรฐแคลฟอรเนย หรอโดยบคคลเอกชนภายนอกทมองหาทางบงคบใชขอเสนอท 65 และตองโทษปรบจำนวนมาก