Form No. 3455-458 Rev A

Power Max® 1428 ili 1432 OHXE bacač snega za teške uslove rada

Broj modela 38860—Serijski broj 408700000 i više

Broj modela 38865—Serijski broj 408700000 i više

Uputstvo za operatera

Uvod

Ova mašina je namenjena za upotrebu od strane vlasnika kuća. Ona je prvobitno projektovana za uklanjanje snega sa popločanih površina, kao što su prilazi i trotoari i za druge površine za saobraćaj na rezidencijalnim ili komercijalnim površinama. Ona nije projektovana za uklanjanje nekih drugih materijala osim snega. Korišćenje ovog proizvoda za namene za koje nije predviđen može da bude opasno po vas i za posmatrače.

Pažljivo pročitajte ove informacije da biste naučili kako da pravilno koristite i održavate svoj proizvod i kako da izbegnete povrede i oštećenje proizvoda. Pravilno i bezbedno rukovanje proizvodom je vaša odgovornost.

Posetite www.Toro.com za materijale u vezi sa bezbednošću i za obuku za korišćenje proizvoda, za informacije o dodatnoj opremi, za pomoć u pronalaženju prodavca ili da biste registrovali svoj proizvod.

Kad god vam je potreban servis, originalni Toro delovi ili dodatne informacije, obratite se ovlašćenom serviseru ili Toro korisničkoj službi i pripremite broj modela i serijski broj vašeg proizvoda. Slika 1 pokazuje lokaciju modela i serijskog broja na proizvodu. Zapišite brojeve u za to predviđenom prostoru.

Važno: **Možete da mobilnim uređajem skenirate QR kôd na nalepnici sa serijskim brojem (ako je deo opreme) kako biste pristupili informacijama o garanciji, delovima i drugim informacijama o proizvodu.**

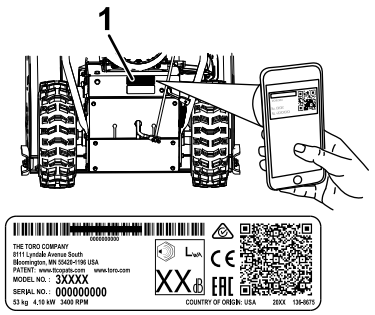

g292839

Slika 1

1. Lokacija sa brojem modela i serijskim brojem

Broj modela _____

Serijski broj _____

Ovo uputstvo otkriva potencijalne opasnosti i sadrži bezbednosne poruke koje su označene simbolom za bezbednosno upozorenje(Slika 2), koji označava opasnost koja može dovesti do ozbiljne povrede ili smrti ako ne poštujete preporučene mere opreza.



g000502

Slika 2

Simbol za bezbednosno upozorenje

Ovaj priručnik koristi 2 reči za isticanje informacija. **„Važno“** skreće pažnju na posebne mehaničke informacije, a **„Napomena“** naglašava da su opšte informacije vredne posebne pažnje.

Ovaj proizvod je u skladu sa svim relevantnim evropskim direktivama; za više detalja pogledajte odvojenu Izjavu o usklađenosti specifičnu za dati proizvod.

Važno: **Ako koristite ovu mašinu na nadmorskoj visini iznad 1500 m u nekom kontinuiranom periodu, proverite da li je ugrađena oprema za velike nadmorske visine (High Altitude Kit) kako bi motor zadovoljio propise CARB/EPA za emisiju**

© 2021—The Toro® Company
8111 Lyndale Avenue South
Bloomington, MN 55420

Регистровано у www.Toro.com.

Оригинална упутства (EH)
Štampano u SAD
Сва права задржана

3455-458

štetnih gasova. Oprema za velike nadmorske visine povećava učinak motora sprečavajući zaprljanje svećice, težak start i povećanu emisiju štetnih gasova. Kada ugradite ovu opremu, prikačite oznaku za veliku nadmorsku visinu pored nalepnice sa serijskim brojem na mašini. Kontaktirajte ovlašćenog Toro servisera kako biste dobili adekvatnu opremu za veliku nadmorsku visinu i nalepnicu za veliku nadmorsku visinu za vašu mašinu. Da biste pronašli lokaciju prodavca koja vam odgovara, pristupite našem veb-sajtu na www.Toro.com ili kontaktirajte naše Toro odeljenje za korisničku podršku na broj(eve) naveden(e) u vašoj Izjavi o garanciji kontrole emisija. Uklonite opremu sa motora i vratite motor na njegovu prvobitnu fabričku konfiguraciju kada radite sa motorom na nadmorskoj visini ispod 1500 m. Na manjim nadmorskim visinama nemojte raditi sa motorom koji je prepravljen za upotrebu na velikoj nadmorskoj visini.

Ako niste sigurni da li je vaša mašina prepravljena za upotrebu na velikoj nadmorskoj visini, pogledajte sledeću nalepnicu (Слика 3).

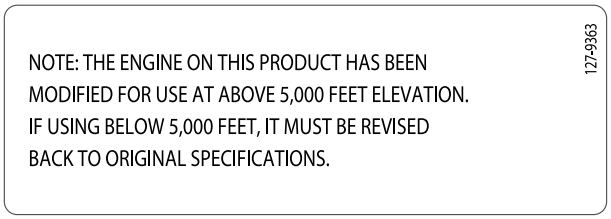

Слика 3

Садржај

Увод 1
Безбедност 3
Opšta bezbednost 3
Безбедносне налепнице и налепнице са инструкцијама 3
Подешавање 6
1 Provera nivoa ulja u motoru 6
2 Provera pritiska u pneumaticima 6
3 Provera klizača i strugača 6
4 Provera rada vučnog pogona 6
5 Izvlačenje razbijača visokih nanosa snega 8
Преглед производа 9
Спецификације 9
Dodatna oprema/Priključci 9
Рад 10
Пре рада 10
Bezbednost pre rada 10
Punjenje rezervoara za gorivo 10
Током рада 10
Bezbednost za vreme rada 10
Pokretanje motora 11
Zaustavljanje motora 13
Upravljanje grejačima za ruke 13
Upravljanje vučnim pogonom 13
Korišćenje poluga kvačila točka 14
Rukovanje sa menjačem 14
Rukovanje pogonom za spiralu/lopatice 14
Rukovanje sa Quick Stick® 15
Čišćenje zapušenog izbacivača 15
Оперативне напомене 15
Након рада 16
Bezbednost nakon rada 16
Sprečavanje zaleđivanja nakon upotrebe 16
Одржавање 17
Препоручени распоред(и) одржавања 17
Bezbednost prilikom održavanja 17
Priprema za održavanje 17
Provera nivoa ulja u motoru 18
Provera i podešavanje klizača i strugača 18
Provera i podešavanje vučne sajle 19
Provera i podešavanje sajle za spiralu/lopaticu 19
Provera nivoa ulja u menjaču za spiralu 20
Zamena motornog ulja 21
Zamena svećica 21
Zamena pogonskih kaiša 22
Zamena svetala 23
Складиштење 24
Bezbednost prilikom skladištenja 24
Skladištenje mašine 24
Vađenje mašine iz skladišta 24
Решавање проблема 25

Безбедност

Ova mašina je projektovana u skladu sa specifikacijama iz EN ISO 8437.

Opšta bezbednost

Ovaj proizvod je u stanju da amputira šake i stopala i da baca predmete. Uvek pratite sva bezbednosna uputstva kako biste izbegli ozbiljne telesne povrede.

- Treba da pročitate i shvatite sadržaj ovog *Uputstva za operatera* pre nego što pokrenete motor. Proverite da li svako ko koristi ovaj proizvod zna kako da ga koristi, zna kako da brzo zaustavi motor i da razume upozorenja.
- Zaustavite motor uvek kada napuštate radnu poziciju iz bilo kog razloga.
- Nemojte približavati šake ili stopala pokretnim delovima na mašini.
- Nemojte raditi sa mašinom bez kompletne zaštite i drugih bezbednosnih zaštitnih uređaja na mestu i u radu.
- Držite se podalje od svih otvora za pražnjenje. Držite podalje posmatrače, naročito malu decu od područja rada.
- Nemojte nikada dozvoliti deci da koriste mašinu.

Bezbednosne nalepnice i nalepnice sa instrukcijama

Bezbednosne nalepnice i uputstva su lako vidljivi operateru i nalaze se u blizini svake zone sa potencijalnom opasnošću. Zamenite svaku nalepnicu koja je oštećena ili nedostaje.

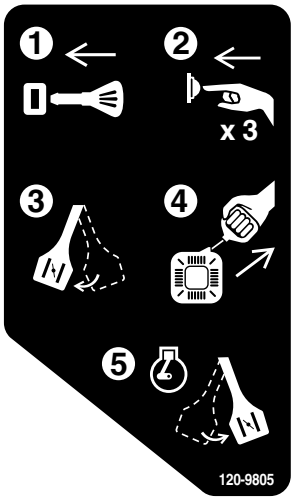

decal120-9805

120-9805

1. Ubacite ključ.
2. Pritisnite dugme 3 puta kako biste napunili sistem uljem.
3. Aktivirajte prigušivač.
4. Povucite sajlu za pokretanje.
5. Kada se motor pokrene i počne da radi, vratite prigušivač.

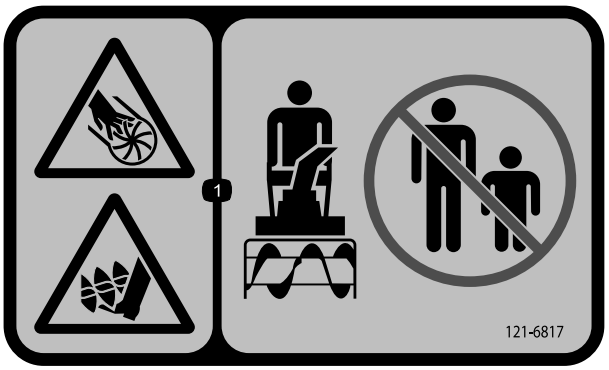

decal121-6817

121-6817

1. Opasnost od posekotina/odsecanja šake ili stopala, od lopatica i spirala – držite posmatrače podalje.

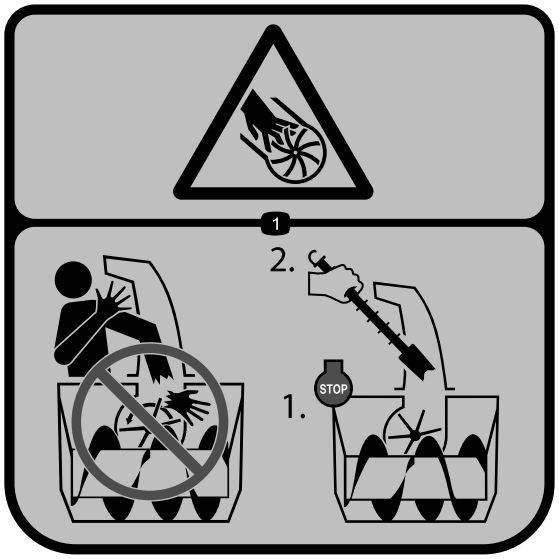

decal121-6847

121-6847

1. Opasnost od posekotina/odsecanja prstiju ili šake, od lopatice – ne stavljajte ruku u bacač; zaustavite motor pre korišćenja alata za čišćenje bacača.



decal131-6487

131-6487

1. Motor – zaustavljen
2. Polako
3. Brzo

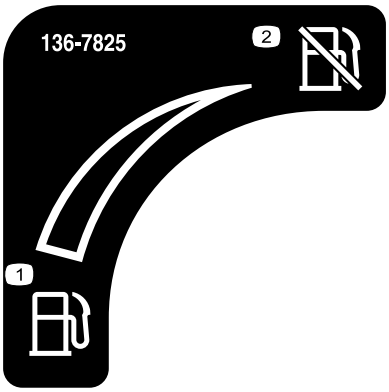

decal136-7825

136-7825

1. Gorivo
2. Zatvaranje dovoda goriva



decal138-0650

138-0650

1. Stisnite donju polugu da biste skrenuli ulevo.
2. Stisnite gornju polugu da biste aktivirali vučni pogon.
3. Upozorenje – pročitajte *Uputstvo za operatera*.
4. Posecanje/odsecanje prstiju ili šake, od lopatice – ne stavljajte ruku u bacač; zaustavite motor pre korišćenja alata za čišćenje bacača.
5. Posecanje/odsecanje prstiju ili šake, od lopatice – držite se podalje od pokretnih delova; neka sva zaštita i štitovi budu na mestu; uklonite ključ iz prekidača za paljenje pre servisiranja mašine.
6. Opasnost od bacanja predmeta – držite podalje posmatrače.
7. Stisnite gornju polugu da biste aktivirali lopatice.
8. Stisnite donju polugu da biste skrenuli udesno.

Porudžbeni broj dela 144-0333

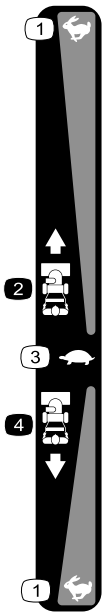

decal144-0326

144-0326

1. Brzo
2. Brzina unapred
3. Polako
4. Brzina unazad

Подешавање

1

Provera nivoa ulja u motoru

Делови нису потребни

Поступак

Напомена: Vaša mašina se isporučuje sa uljem u kućištu motora. Pre pokretanja motora, proverite nivo ulja i dodajte ulje ako je potrebno.

Pogledajte Provera nivoa ulja u motoru (страна 18).

2

Provera pritiska u pneumaticima

Делови нису потребни

Поступак

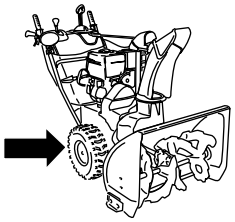

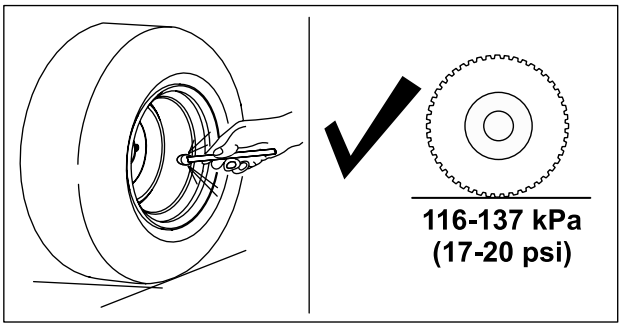

g252396

3

Provera klizača i strugača

Делови нису потребни

Поступак

Pogledajte Provera i podešavanje klizača i strugača (страна 18).

4

Provera rada vučnog pogona

Делови нису потребни

Поступак

⚠ ПАЖЊА

Ako vučni pogon nije pravilno podešen, mašina se može kretati u smeru suprotnom od željenog, što može dovesti do povrede i/ili materijalne štete.

Pažljivo proverite vučni pogon i podesite ga pravilno, ukoliko je to neophodno.

1. Pokrenite motor; pogledajte Pokretanje motora (страна 11).
2. Pomerite menjač u položaj R1; pogledajte Rukovanje sa menjačem (страна 14).
3. Stisnite levu (vučnu) polugu do drške (Слика 5).

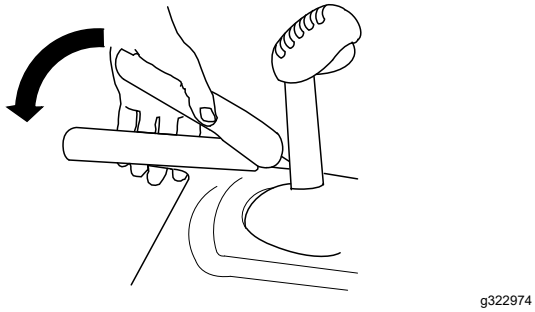

g322974

Слика 5

Mašina bi trebalo da se pomeri unazad. Ako se mašina ne pomeri ili se pomeri unapred, uradite sledeće:

A. Pustite vučnu polugu i zaustavite motor.

B. Raskačite rukavac od poluge menjača.

C. Okrenite rukavac nadole (u smeru kazaljke) na šipki za kontrolu brzine.

D. Povežite rukavac sa polugom menjača.

4. Pustite vučnu polugu.
5. Pomerite menjač u položaj 1; pogledajte Rukovanje sa menjačem (страна 14).
6. Stisnite levu (vučnu) polugu do drške (Слика 5).

Mašina bi trebalo da se pomeri unapred. Ako se mašina ne pomeri ili se pomeri unazad, uradite sledeće:

A. Pustite vučnu polugu i zaustavite motor.

B. Raskačite rukavac od poluge menjača.

C. Okrenite rukavac nagore (suprotno smeru kazaljke) na šipki za kontrolu brzine.

D. Povežite rukavac sa polugom menjača.

7. Ako ste radili neka podešavanja, ponavljajte ovu proceduru dok više ne budu potrebna podešavanja.

Важно: **Ako se mašina pokreće kada je vučna poluga u otpuštenom položaju, proverite vučnu sajlu; pogledajte Provera i podešavanje vučne sajle (страна 19) ili odvezite mašinu do ovlašćenog servisera radi servisiranja.**

5

Izvlačenje razbijača visokih nanosa snega

Делови нису потребни

Поступак

Izvucite razbijače visokih nanosa snega ukoliko je potrebno.

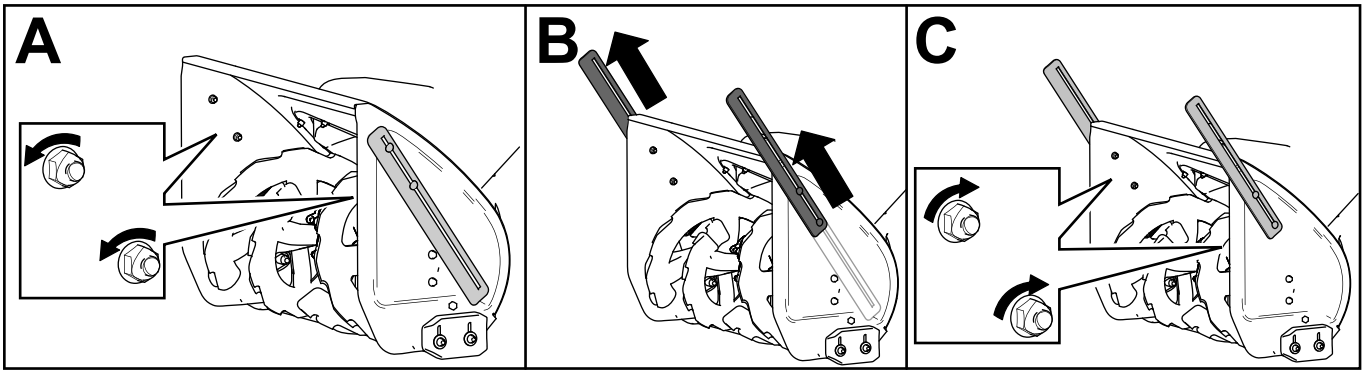

g258084

Преглед производа

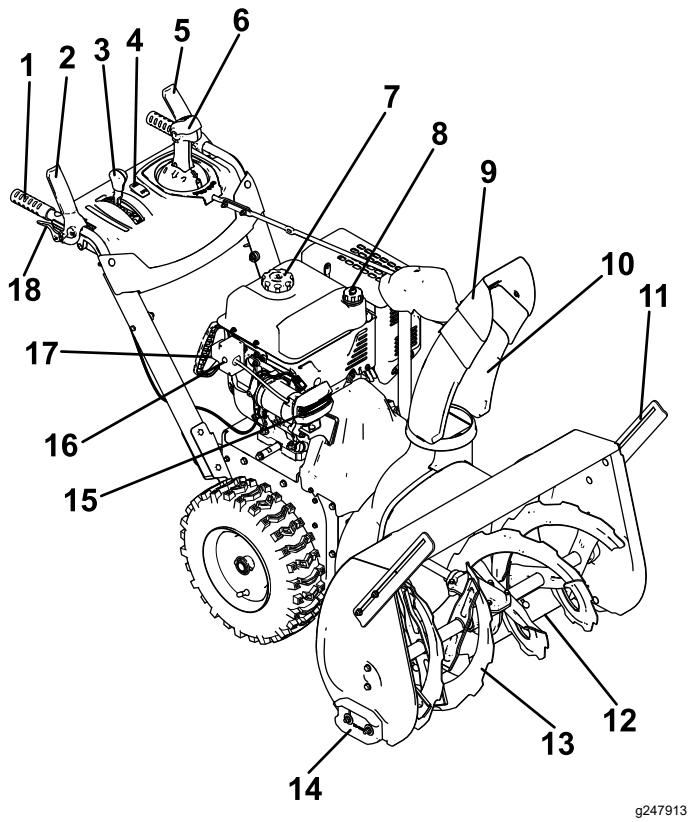

Слика 7

1. Дршка (2)
2. Poluga spirale/lopatice
3. Poluga menjača
4. Prekidač grejača za ruke
5. Vučna poluga
6. Quick Stick® kontrola bacača
7. Poklopac rezervoara za gorivo
8. Crevo za punjenje uljem/merač ulja
9. Usmerivač bacača
10. Izbacivač
11. Razbijač visokih nanosa snega (2)
12. Strugač
13. Spirala
14. Klizač (2)
15. Svetlo
16. Dugme za elektrostart
17. Priključak za elektrostrat
18. Poluga kvačila točka(2)

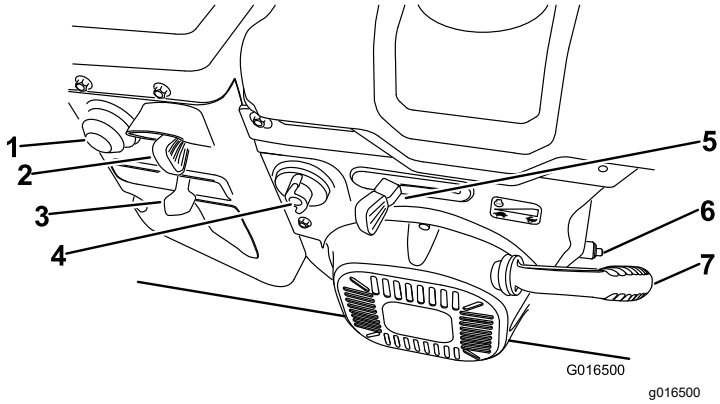

Слика 8

1. Dugme za punjenje sistema uljem
2. Ključ
3. Prigušivač
4. Nepovratni ventil za gorivo
5. Prigušnica
6. Čep za drenažu ulja
7. Poteznik

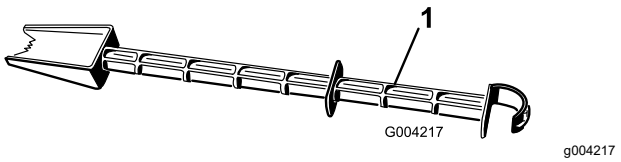

Слика 9

1. Alat za čišćenje snega (prikačen na ručku)

Спецификације

Model	Težina	Dužina	Širina	Visina
38860	170,6 kg	160 cm	74 cm	114 cm
38865	173,3 kg		84 cm	

Dodatna oprema/Priključci

Radi poboljšanja i proširenja mogućnosti mašine, za korišćenje uz nju je dostupan izbor dodatne opreme i priključaka koje je odobrila kompanija Toro. Za listu odobrene dodatne opreme i priključaka obratite se ovlašćenom serviseru ili ovlašćenom distributeru kompanije Toro ili posetite www.Toro.com.

Da biste obezbedili optimalne performanse i produžetak bezbednosne sertifikacije mašine, koristite samo originalne zamenske delove i dodatnu opremu kompanije Toro. Zamenski delovi i dodatna oprema drugih proizvođača može biti opasna i njihovo korišćenje može da poništi garanciju za proizvod.

Рад

Напомена: Utvrdite levu i desnu stranu mašine iz uobičajenog položaja operatera.

Пре рада

Bezbednost pre rada

Opšta bezbednost

- **Samo za modele sa elektropokretanjem:** Koristite produžni kabl i utičnice kako je navedeno u uputstvu. Proverite električni kabl pre nego što ga uključite u struju. Ako je kabl oštećen, zamenite ga. Isključite napojni kabl uvek kada ne pokrećete mašinu.
- Nosite odgovarajuću odeću, uključujući zaštitu za oči; dugačke pantalone; izdržljivu neklizajuću obuću; i zaštitu za uši. Vežite dugu kosu, obezbedite široku odeću i nemojte nositi viseći nakit.
- Detaljno pregledajte površinu na kojoj ćete koristiti mašinu i uklonite sve otirače, sanke, table, žice i druge strane predmete.
- Ako su štit, sigurnosni uređaj ili nalepnica oštećeni, nečitki, ili ih nema, popravite ih ili zamenite pre početka rada. Takođe, zategnite sve olabavljene pričvršćivače.
- Podesite visinu kućišta kolektora za čišćenje površina od šljunka ili drobljenog kamena.

Bezbednost goriva

Gorivo je veoma zapaljivo i eksplozivno. Vatra ili eksplozija od goriva može opeći vas i druge.

- Kako biste sprečili da statičko pražnjenje zapali gorivo, stavite kanticu i/ili mašinu na zemlju pre punjenja, ne u vozilo ili na neki predmet.
- Napunite rezervoar sa gorivom napolju kada je motor hladan. Bezbedno vratite čep od goriva i obrišite prosuto gorivo.
- Nemojte rukovati gorivom kada pušite cigaretu ili u blizini otvorenog plamena ili varnica.
- Čuvajte gorivo u kantici za gorivo koja je odobrena, van domašaja dece.
- Kada je gorivo u rezervoaru, nagnite mašinu samo onako kako je navedeno u uputstvima.
- Ako prospete gorivo na odeću, odmah promenite odeću.

Punjenje rezervoara za gorivo

Vrsta	Bezolovni benzin
Minimalni oktanski broj	87 (SAD) ili 91 (istraživački oktanski broj; izvan SAD)
Etanol	Ne više od 10% zapremine
Metanol	Ne sadrži
MTBE (metil tercijarni butil etar)	Manje od 15% zapremine
Ulje	Ne dodavati u gorivo

Koristite samo čisto, sveže (ne starije od 30 dana) gorivo od proverenog prodavca.

Rezervoar za gorivo punite kao što je prikazano na Слика 10; nemojte puniti preko donjeg dela vrata rezervoara za gorivo.

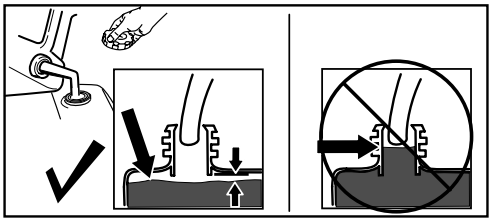

g216203

Слика 10

Важно: **Za najbolje rezultate, kupite samo onu količinu goriva koju očekujete da ćete koristiti za 30 dana. U suprotnom, dodajte stabilizator/regenerator goriva prema uputstvu proizvođača stabilizatora/regeneratora goriva.**

Током рада

Bezbednost za vreme rada

Opšta bezbednost

- **Zaustavite motor pre nego što počnete sa otpušavanjem mašine i uvek koristite neki štap ili alat za čišćenje snega (ako je predviđen).**
- Budite iza ručki i podalje od otvora za pražnjenje dok rukujete mašinom. **Držite podalje lice, šake, stopala i ostale delove tela ili odeće od pokretnih ili rotirajućih delova.**
- Nikada nemojte usmeravati pražnjenje prema osobama ili površinama gde može da se javi materijalna šteta.

- Usredsredite svu pažnju dok upravljate mašinom. Nemojte se uključivati ni u kakvu drugu aktivnost koja dovodi do odvlačenja pažnje; u suprotnom može doći do povrede ili materijalne štete.
- Pazite da se ne okliznete ili padnete, naročito kada upravljate mašinom unazad.
- Uvek proverite gde stajete i držite ručke čvrsto. Hodajte; nikada nemojte trčati.
- Budite naročito pažljivi prilikom upravljanja mašinom na nagibima.
- Nemojte rukovati mašinom u uslovima loše vidljivosti ili bez svetla.
- Gledajte iza sebe i budite pažljivi kada stojite iza mašine.
- Kada se sneg ne čisti, prekinite napajanje spirale.
- Budite naročito pažljivi kada rukujete mašinom na ili kada prelazite preko prilaznih puteva, staza ili puteva od šljunka. Budite na oprezu zbog skrivenih opasnosti ili saobraćaja.
- Nikada nemojte pokušavati da vršite neka podešavanja dok motor radi, osim ukoliko to nije navedeno u uputstvima.
- Nakon udara u neki strani predmet, zaustavite motor, uklonite ključ i proverite da li ima oštećenja na mašini. Popravite sva oštećenja pre nego što pokrenete mašinu.
- Ako mašina počne neuobičajeno da vibrira, zaustavite motor i odmah proverite uzrok.
- Nemojte pokretati motor u zatvorenom prostoru; izduvni gasovi su opasni.
- Nemojte preopteretiti kapacitet mašine tako što ćete pokušavati prebrzo da očistite sneg.
- Stavite sva kvačila i brzine na nulti položaj pre pokretanja motora.
- Zaustavite motor svaki put kad napuštate radnu poziciju, pre čišćenja ili otpušavanja kolektora, lopatice ili izbacivača, kao i kada radite neke popravke, podešavanja ili provere.
- Nikada nemojte rukovati mašinom pri velikim prenosnim brzinama na klizavim površinama.

Pokretanje motora

Korišćenje elektrostarta

Напомена: Da biste koristili elektrostarter (samo modeli sa elektrostartom), prvo povežite napojni kabl sa priključkom, a zatim sa utičnicom. Koristite sertifikovani produžni kabl preseka 1,3 mm² koji je preporučen za upotrebu na otvorenom i koji nije duži od 15 m.

⚠ УПОЗОРЕЊЕ

Električni kabl se može oštetiti, dovodeći do elektroudara ili požara.

Pažljivo proverite električni kabl pre korišćenja mašine. Ako je kabl oštećen, nemojte ga koristiti. Odmah zamenite ili popravite oštećeni kabl. Za pomoć se obratite ovlašćenom serviseru.

⚠ ПАЖЊА

Ako ostavite mašinu prikačenu na utičnicu, neko može nenamerno pokrenuti mašinu i povrediti nekoga ili napraviti materijalnu štetu.

Isključite napojni kabl uvek kada ne pokrećete mašinu.

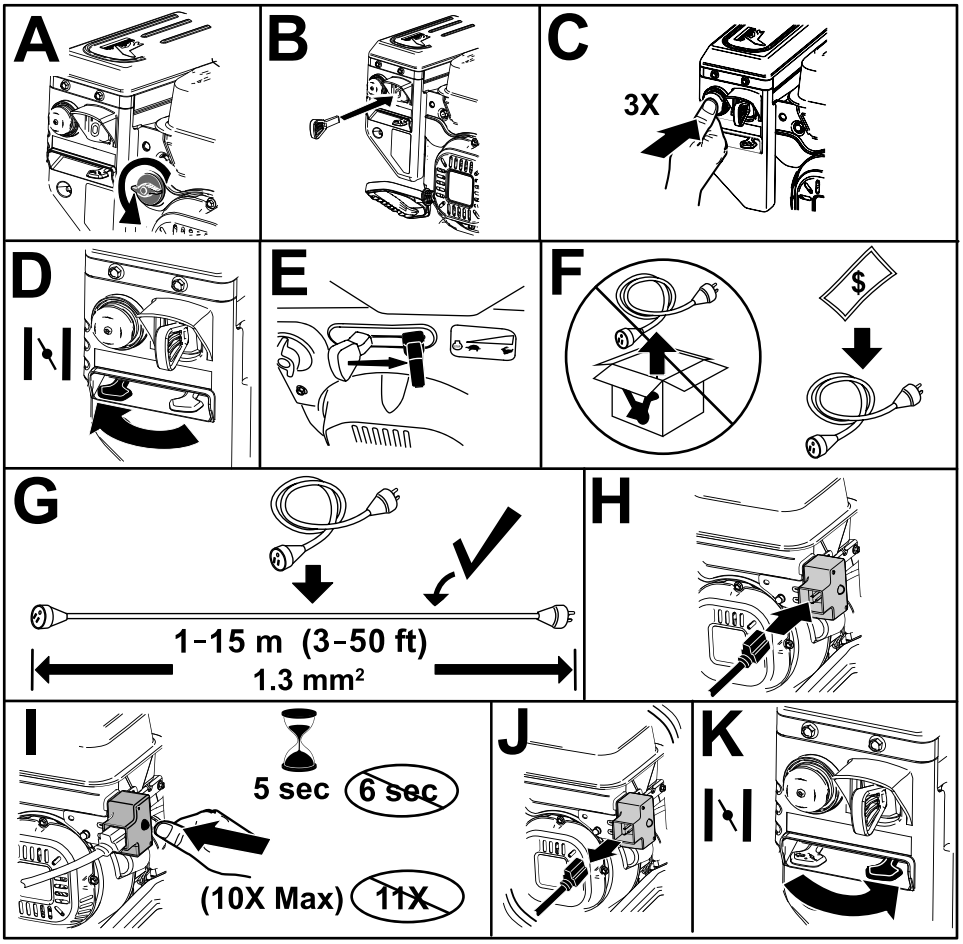

g326777

Слика 11

Korišćenje ručnog pokretanja

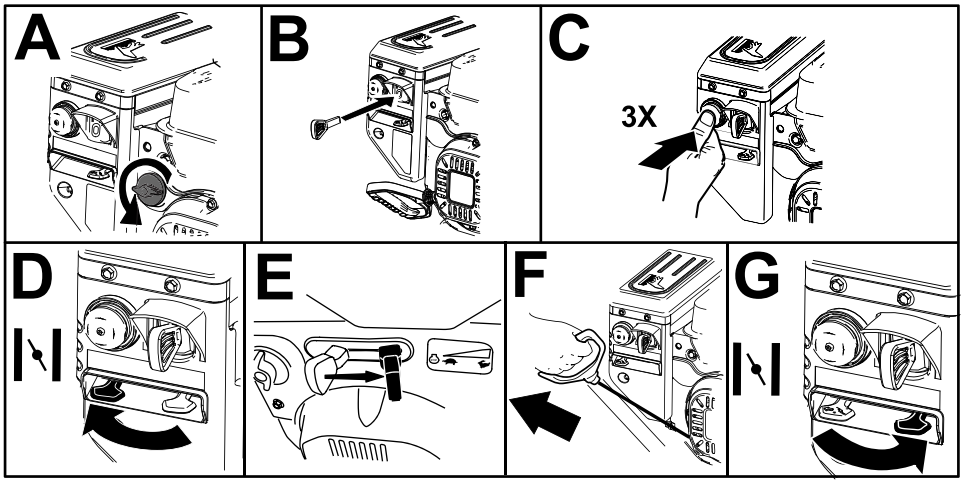

g260415

Слика 12

Zaustavljanje motora

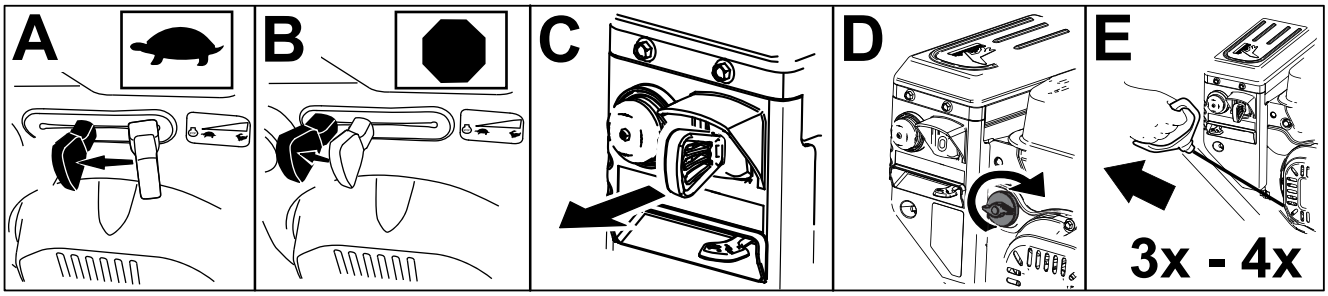

g252411

Slika 13

Upravljanje grejačima za ruke

Grejačima za ruke upravljajte kao što sledi:

- Pritisnite prekidač u položaj za UKLJUČIVANJE da biste uključili grejače za ruke.
- Pritisnite prekidač u položaj za ISKLJUČIVANJE da biste isključili grejače za ruke.

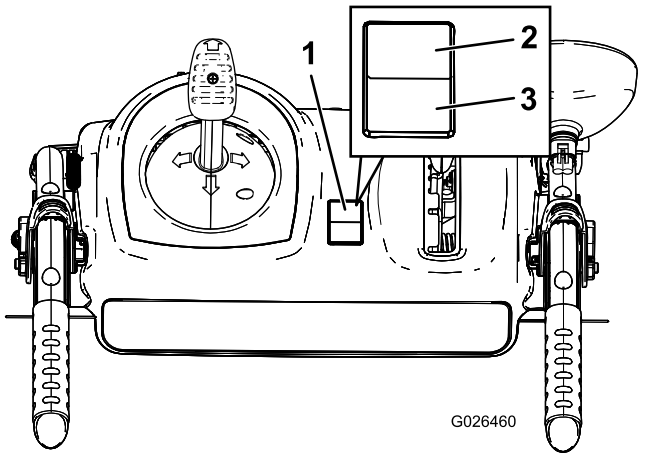

g026460

Slika 14

1. Prekidač za uključivanje/isključivanje
2. Položaj za UKLJUČIVANJE
3. Položaj za ISKLJUČIVANJE

Upravljanje vučnim pogonom

⚠ ПАЖЊА

Ako vučni pogon nije pravilno podešen, mašina se može kretati u smeru suprotnom od željenog, što može dovesti do povrede i/ili materijalne štete.

Pažljivo proverite vučni pogon i podesite ga pravilno, ukoliko je neophodno; za više informacija pogledajte 4 Provera rada vučnog pogona (strana 6).

Važno: **Ako se mašina pokreće kada je vučna poluga u otpuštenom položaju, proverite vučnu sajlu; pogledajte Provera i podešavanje vučne sajle (strana 19) ili odvezite mašinu do ovlašćenog servisera radi servisiranja.**

1. Kako biste aktivirali vučni pogon, stisnite levu (vučnu) polugu do drške (Slika 15).

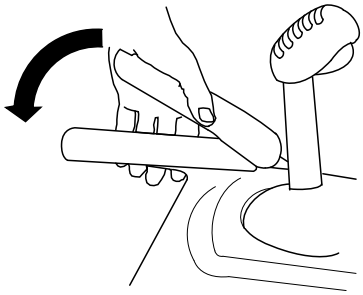

g322974

Slika 15

2. Da zaustavite vučni pogon, pustite vučnu polugu.

Korišćenje poluga kvačila točka

Poluge kvačila točka vam omogućavaju da trenutno odvojite pogon od jednog ili oba točka dok je poluga vučnog pogona i dalje aktivirana. To vam omogućava da lako skrećete i manevrišete mašinom.

Напомена: Držanje vučne poluge pritisnutom uz ručku aktivira vučni pogon na oba točka.

Da biste skrenuli mašinom udesno, podignite desnu polugu kvačila točka i stisnite je do ručke (Слика 16).

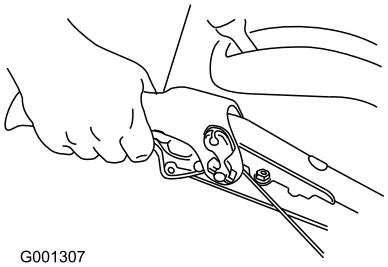

g001307

Слика 16

Напомена: Time se odvaja pogon od desnog točka, dok levi točak nastavlja da se pokreće i mašina skreće udesno.

Напомена: Slično, stiskanje leve poluge kvačila točka skreće mašinu ulevo.

Kada završite sa skretanjem, otpustite polugu kvačila točka i pogon će se ponovo spojiti sa oba točka (Слика 17).

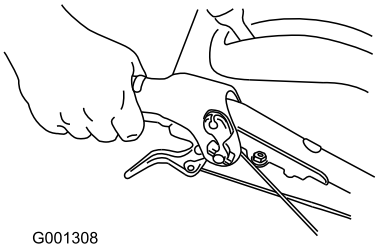

g001308

Слика 17

Trenutno stiskanje i otpuštanje leve ili desne poluge kvačila takođe omogućava podešavanje upravljanja da bi se mašina održala na pravcu, naročito u dubokom snegu.

Istovremeno stiskanje obe poluge kvačila odvaja pogon od oba točka. Time se omogućava ručno pomeranje mašine unazad, bez zaustavljanja da bi se menjač prebacio za kretanje unazad. To vam takođe omogućava da lakše manevrišete i transportujete mašinu kada motor nije uključen.

Rukovanje sa menjačem

Menjač ima 6 brzina za napred i 2 brzine za unazad. Da promenite brzinu, pustite vučnu polugu i pomerite polugu menjača u željeni položaj (Слика 18). Poluga se zaustavlja u urezu za svaku odabranu brzinu.

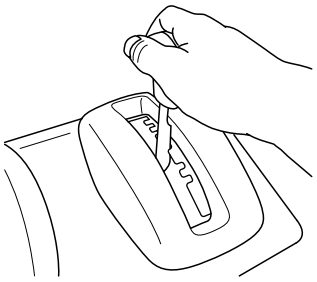

g322971

Слика 18

Rukovanje pogonom za spiralu/lopatice

1. Kako biste aktivirali pogon za spiralu/lopatice, stisnite desnu (spirala/lopatice) polugu do drške (Слика 19).

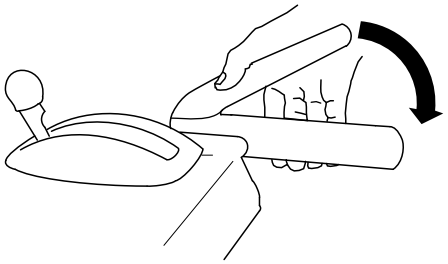

g322975

Слика 19

2. Da biste zaustavili vučni pogon, pustite vučnu polugu.

   Важно: **Kada aktivirate i polugu spirale/lopatice i vučnu polugu, vučna poluga blokira polugu spirale/lopatice nadole, oslobađajući vašu desnu ruku. Da otpustite obe poluge, jednostavno pustite levu (vučnu) polugu.**

3. Ako spirala i lopatica nastave da se okreću kada pustite polugu za spiralu/lopaticu, nemojte rukovati mašinom. Proverite sajlu spirale/lopatice; pogledajte Provera i podešavanje sajle za spiralu/lopaticu (страна 19) i izvršite podešavanja, ako je to neophodno. U suprotnom, odnesite mašinu u ovlašćeni servis radi servisiranja.

⚠ УПОЗОРЕЊЕ

Ако спирала и лопатица наставе да се окрећу када пустите полугу за спиралу/лопатицу, можете озбиљно да повредите себе или друге.

Немојте руковати машином. Однесите машину у овлашћени сервис ради сервисирања.

Рукованје са Quick Stick®

Напомена: Pritisnite plavu ručicu do kraja da biste oslobodili bravu i rukovali kontrolom Quick Stick®.

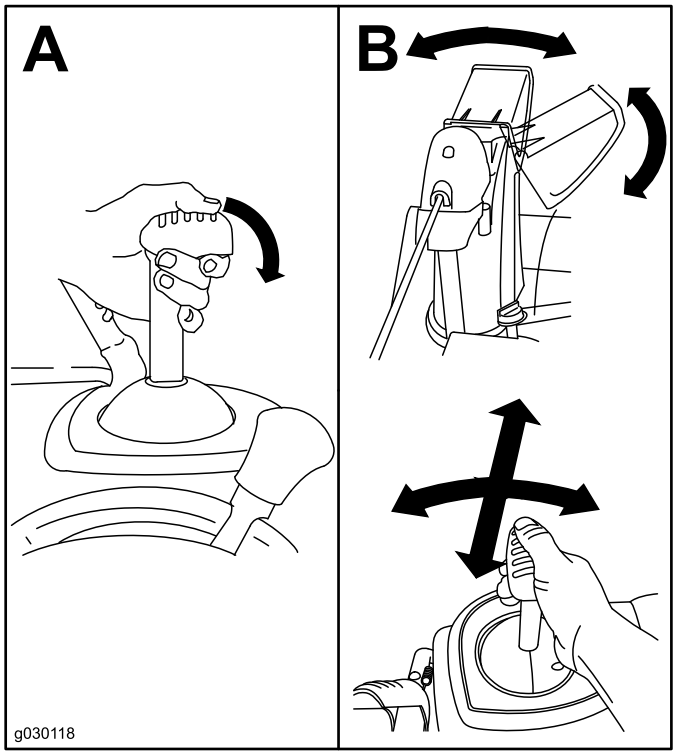

g030118

Слика 20

Чишћење запушеног избацивача

⚠ УПОЗОРЕЊЕ

Ако спирала/лопатица радиа, али нема снега да излази из избацивача, може бити да је избацивач запушен.

Никада немојте рукама чистити запушен избацивач. То би могло довести до телесне повреде.

- Како биште отпушили избацивач, останите у радној позицији и пустите леву (вучну) полугу. Док спирала/лопатица радиа, притисните ручке како биште подигли предњи део машине неколико центиметара од тла. Затим брзо подигните ручке како би предњи део машине ударио о тло. Понављајте ако је неопходно све док млаз снега не почне да излази из избацивача.
- Ако не можете да отпушите избацивач лупкањем предњег дела машине, **заустависте мотор, сачекајте да се зауставе сви покретни делови и узмите алат за чишћење снега (Слика 9).**

  Важно: **Отпушавање избацивача лупкањем предњег дела машине о тло може довести до померања клизача. Подесите клизаче и добро дотегните завртње на клизачима; погледајте Провера и подешавање клизача и стругача (страна 18).**

Оперативне напомене

⚠ ОПАСНОСТ

Када машина радиа, лопатица и спирала се окрећу и могу нанети повреду или ампутирати шаке или стопала.

- **Пре подешавања, чишћења, провере, решавања проблема или поправљања машине, заустависте мотор и сачекајте да се зауставе сви покретни делови. Раскачите жицу са свећице и држите је подаље од прикључка како биште спречили да неко случајно покрене мотор.**
- **Уклоните запушење из избацивача; погледајте Чишћење запушеног избацивача (страна 15). Користите алат за чишћење снега (Слика 10), не руке, како биште уклонили запушење из избацивача.**
- **Будите иза ручки и подаље од отвора за пражњење док рукујете машином.**
- **Држите подаље лице, шаке, стопала и остале делове тела или одеће од прикривених, покретних или ротирајућих делова.**

⚠ УПОЗОРЕЊЕ

Lopatica može baciti kamen, igračke i druge strane predmete i naneti ozbiljne telesne povrede vama ili posmatračima.

- **Površine koje treba da se očiste treba da budu bez predmeta koje bi spirala mogla pokupiti i izbaciti.**
- **Decu i ljubimce držite dalje od područja rada.**

- Uvek podesite prigušnicu na BRZO kada se baca sneg.
- Ako motor uspori pod opterećenjem ili točkovi klizaju, prebacite mašinu u manju brzinu.
- Ako se prednji deo mašine izdigne, prebacite mašinu u manju brzinu. Ako prednji deo nastavi da se podiže, podignite ručke.

Након рада

Bezbednost nakon rada

Opšta bezbednost

- Nikada nemojte odlagati mašinu sa gorivom u rezervoaru unutar zgrade gde postoje izvori paljenja, kao što su grejači za toplu vodu, grejači prostora ili mašine za sušenje veša. Neka se motor ohladi pre nego što ostavite mašinu u bilo koji zatvoreni prostor.
- Kada odlažete mašinu na više od 30 dana, pogledajte Складиштење (страна 24) radi važnih informacija.
- Neka mašina radi još nekoliko minuta nakon izbacivanja snega kako bi se sprečilo zaleđivanje kolektora i lopatice.

Sprečavanje zaleđivanja nakon upotrebe

- Kada pada sneg i kada je hladno, neka upravljačka oprema i pokretni delovu mogu da se zalede. **Nemojte na silu pokušavati da rukujete zaleđenom upravljačkom opremom.** Ako imate poteškoća prilikom rukovanja upravljačkom opremom ili delom, pokrenite motor i ostavite ga da radi nekoliko minuta.
- Nakon korišćenja mašine, neka motor radi nekoliko minuta kako se pokretni delovi ne bi zaledili. Aktivirajte spiralu/lopaticu kako biste očistili ostatke snega sa unutrašnjosti kućišta. Okrenite Quick Stick kako se ne bi zaledio. Zaustavite motor, sačekajte da se svi pokretni delovi zaustave i uklonite sav led i sneg iz mašine.
- Kada je motor ugašen, povucite poteznik nekoliko puta i jednom pritisnite dugme za elektrostart kako biste sprečili da se poteznik i elektrostarter zalede.

Одржавање

Препоручени распоред(и) одржавања

Интервал сервисног одржавања	Поступак одржавања
Након прва 2 сата	• Proverite vučnu sajlu i podesite je ako je neophodno. • Proverite sajlu za spiralu/lopaticu i podesite je ako je neophodno.
Након првих 5 сати	• Zamenite ulje u motoru.
Пре сваке употребе или свакодневно	• Proverite nivo ulja u motoru i dodajte ulje ako je potrebno.
Сваких 100 сати	• Zamenite svećicu.
Годишње	• Proverite klizače i strugač i podesite ih ako je to potrebno. • Proverite vučnu sajlu i podesite je ili zamenite ako je neophodno. • Proverite sajlu za spiralu/lopaticu i podesite je ili zamenite ako je neophodno. • Proverite nivo ulja u menjaču za spiralu i dodajte ulje ako je potrebno. • Zamenite ulje u motoru.
Годишње или пре складиштења	• Proverite pritisak u pneumaticima i napumpajte ih na 1,16 do 1,37 bara. • Ispraznite gorivo i pokrenite motor kako biste isušili rezervoar i karburator na kraju sezone. • Neka ovlašćeni serviser proveri i zameni kaiš za vučni pogon i/ili kaiš za pogon spirale/lopatice, ako je neophodno.

Bezbednost prilikom održavanja

Pročitajte naredne bezbednosne mere opreza pre izvođenja radova na održavanju na mašini:

- Pre nego što napustite položaj operatera, zaustavite motor, uklonite ključ i sačekajte da se svi pokretni delovi zaustave. Pre podešavanja, servisiranja, čišćenja ili odlaganja mašine, sačekajte da se ohladi.
- Uvek nosite zaštitu za oči dok vršite podešavanja ili popravljate kako biste zaštitili oči od stranih predmeta koje mašina može izbaciti.
- Proveravajte redovno dotegnutost svih delova koji služe za pričvršćivanje kako biste bili sigurni da je mašina u bezbednom radnom stanju.
- Nemojte menjati podešavanja regulatora na motoru.

  Kupujte jedino originalne Toro rezervne delove i priključke.

Priprema za održavanje

1. Pomerite mašinu na ravnu površinu.
2. Zaustavite motor i sačekajte da se zaustave svi pokretni delovi.
3. Raskačite žicu sa svećice. Pogledajte Zamena svećica (страна 21).

Provera nivoa ulja u motoru

Интервал сервиса: Пре сваке употребе или свакодневно—Proverite nivo ulja u motoru i dodajte ulje ako je potrebno.

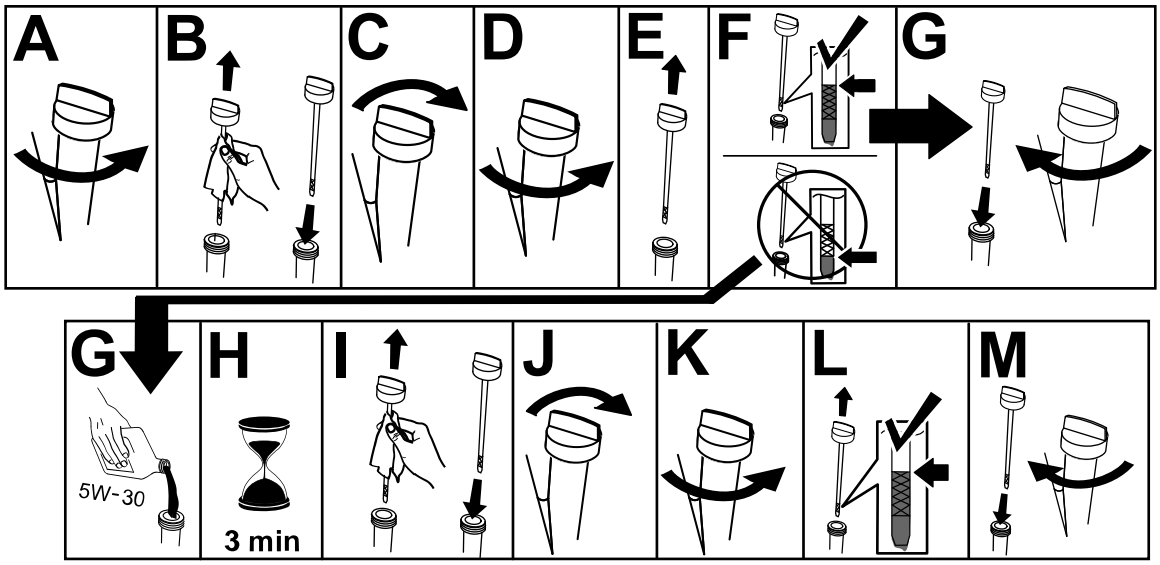

g257528

Provera i podešavanje klizača i strugača

Интервал сервиса: Годишње—Proverite klizače i strugač i podesite ih ako je to potrebno.

Proverite klizače i strugač kako biste bili sigurni da spirala ne dodiruje popločanu ili površinu prekrivenu šljunkom. Podesite klizače i strugač prema potrebi kako biste kompenzovali habanje.

1. Proverite pritisak u pneumaticima; pogledajte 2 Provera pritiska u pneumaticima (страна 6).
2. Olabavite navrtnje koji osiguravaju oba klizača na stranama spirale do stepena kada klizači mogu lako da klize nagore i nadole.

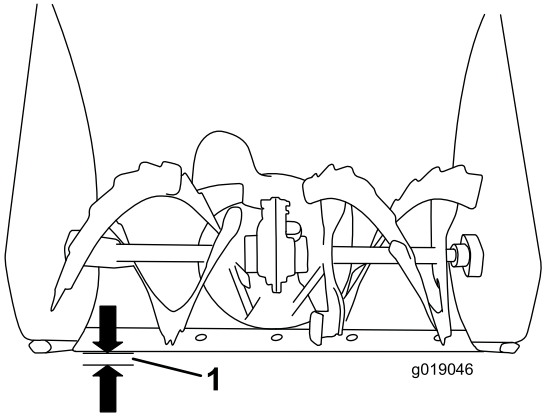

g019046

Слика 22

1. 3 mm

Важно: **Klizači moraju držati lopatice spirale iznad tla.**

3. Proverite da je strugač 3 mm iznad i da je paralelno sa ravnom površinom.

   Напомена: Ako je pločnik napukao, hrapav ili neravan, podesite klizače kako biste izdigli strugač. Za površine pod šljunkom, podesite klizače tako da mašina ne kupi kamenčiće.

4. Pomerajte klizače nadole dok ne budu jednaki sa tlom.
5. Čvrsto dotegnite navrtnje koji osiguravaju oba klizača sa strana spirale.

Напомена: Kako biste brzo podesili klizače ako se olabave, izdignite strugač 3 mm od tla, a zatim podesite klizače nadole prema tlu.

Напомена: Ako se klizači pohabaju, možete ih okrenuti i postaviti nekorišćenu stranu ka tlu.

Provera i podešavanje vučne sajle

Интервал сервиса: Након прва 2 сата—Proverite vučnu sajlu i podesite je ako je neophodno.

Годишње—Proverite vučnu sajlu i podesite je ili zamenite ako je neophodno.

Ako mašina ne ide prema brzini unapred ili unazad kada pustite vučnu polugu, podesite vučnu sajlu.

Dok je vučna poluga deaktivirana, pobrinite se da donja strana nosača vučne sajle dodiruje ram mašine (Слика 21).

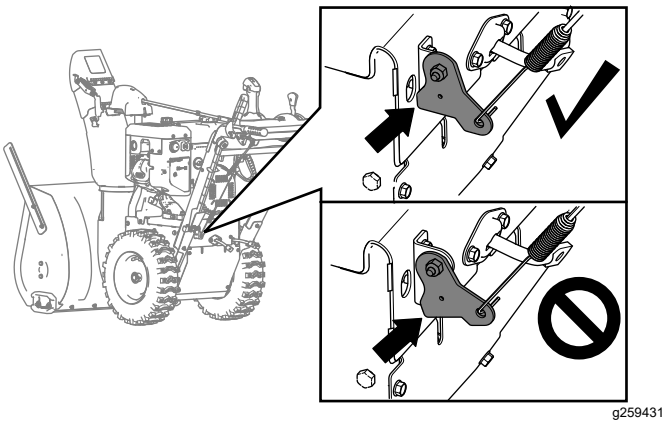

Слика 23

Ako donja strana nosača vučne sajle ne dodiruje ram mašine, leva (vučna) sajla nije pravilno podešena.

Da biste podesili vučnu sajlu, uradite sledeće:

1. Odvrnite protivnavrtku.
2. Otpustite ili pritegnite zategu dok se sajla ne zategne, a donja strana nosača ne dodirne ram mašine.
3. Pritegnite protivnavrtku (Слика 24).

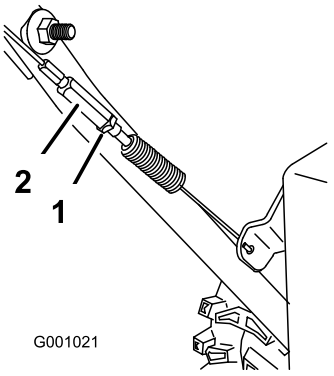

Слика 24

1. Protivnavrtka
2. Zatega

Provera i podešavanje sajle za spiralu/lopaticu

Интервал сервиса: Након прва 2 сата—Proverite sajlu za spiralu/lopaticu i podesite je ako je neophodno.

Годишње—Proverite sajlu za spiralu/lopaticu i podesite je ili zamenite ako je neophodno.

1. Uklonite 2 zavrtnja koja drže poklopac kaiša na mestu (Слика 25).
2. Uklonite poklopac kaiša (Слика 25).

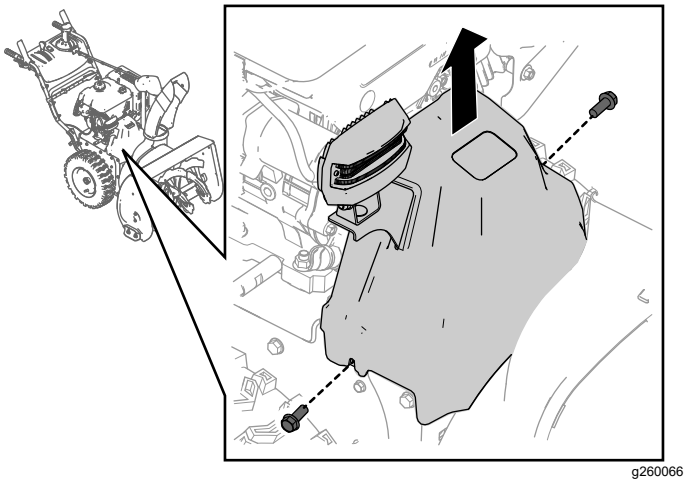

Слика 25

3. Dok je poluga spirale/lopatice deaktivirana, pobrinite se da zazor između kraka kvačila Spirale i rama mašine iznosi 1,5 mm kao što je prikazano na Слика 26.

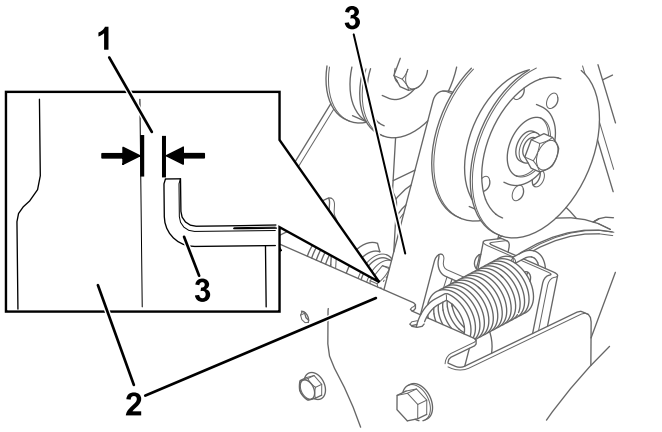

g260108

Слика 26

1. 1,5 mm
2. Ram
3. Krak kvačila spirale

4. Ako sajla spirale/lopatice nije pravilno podešena, uradite sledeće:
5. Otpustite protivnavrtku (Слика 27).

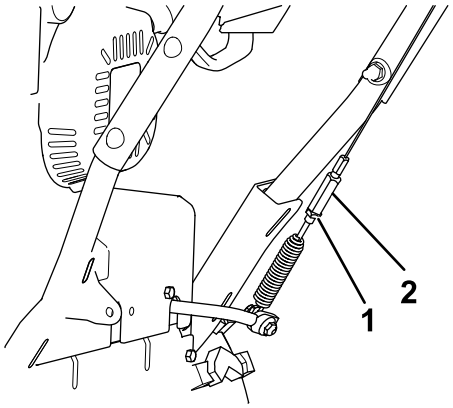

g322960

Слика 27

1. Protivnavrtka
2. Zatega

6. Otpustite ili pritegnite zategu koja prilagođava zategnutost sajle (Слика 27).
7. Podesite zategu dok ne postignete odgovarajući zazor.
8. Pritegnite protivnavrtku.
9. Umetnite 2 zavrtnja koje ste prethodno uklonili u poklopac kaiša.
10. Ako je sajla za spiralu/lopaticu pravilno podešena, a problem i dalje postoji, obratite se ovlašćenom serviseru.

Provera nivoa ulja u menjaču za spiralu

Интервал сервиса: Годишње—Proverite nivo ulja u menjaču za spiralu i dodajte ulje ako je potrebno.

1. Pomerite mašinu na ravnu površinu.
2. Očistite prostor oko priključka za crevo i uklonite priključak za crevo sa menjača (Слика 28).

   Напомена: Ako je neophodno, koristite klešta kao pomoć prilikom uklanjanja priključka za crevo.

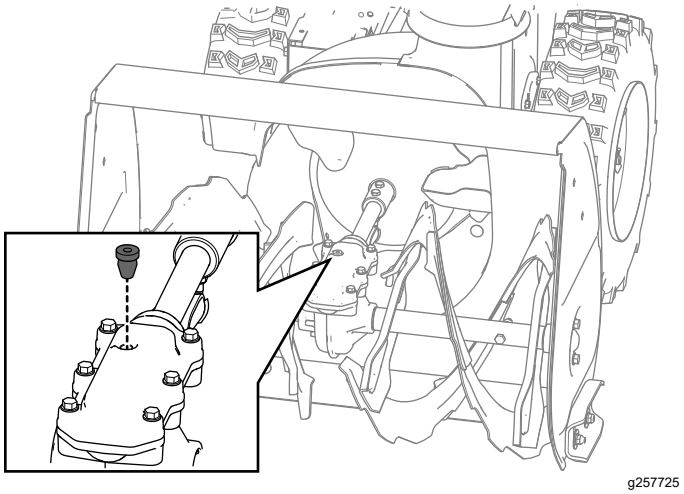

g257725

Слика 28

3. Proverite nivo ulja pomoću odgovarajućeg merača, poput čiste kablovske vezice. Ulje treba a bude približno 3,8 mm ispod otvora za punjenje (Слика 29).

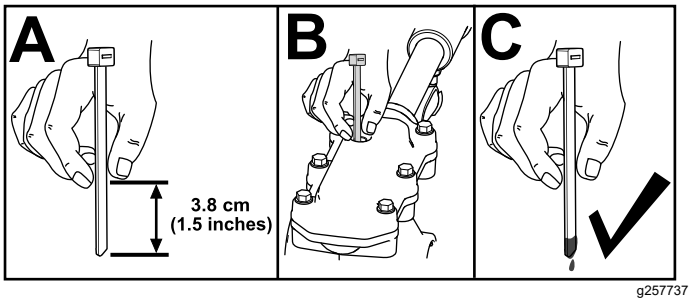

g257737

Слика 29

4. Ako je nivo ulja nizak, dodajte GL-5 ili GL-6, SAE 85-95 EP ulje za menjač u menjač, a zatim ponovo proverite nivo ulja.

   Напомена: Nemojte koristiti sintetička ulja.
5. Vratite priključak za crevo u menjač.

Zamena motornog ulja

Интервал сервиса: Након првих 5 сати—Zamenite ulje u motoru.

Годишње—Zamenite ulje u motoru.

Ako je moguće, neka motor radi nekoliko minuta pre zamene ulja jer toplo ulje bolje cirkuliše i nosi više zagađujućih materija.

Kapacitet ulja u motoru	0,95 l
Viskozitet ulja	Pogledajte Слика 31.
Klasifikacija prema API servisu	SJ ili viša

*Postoji ostatak od ulja u kućištu motora nakon što ispraznite ulje. Nemojte sipati kompletnu količinu ulja u kućište motora. Napunite kućište motora kako je navedeno u narednim koracima.

1. Pomerite mašinu na ravnu površinu.
2. Očistite prostor oko navrtke za pražnjenje ulja (Слика 30).

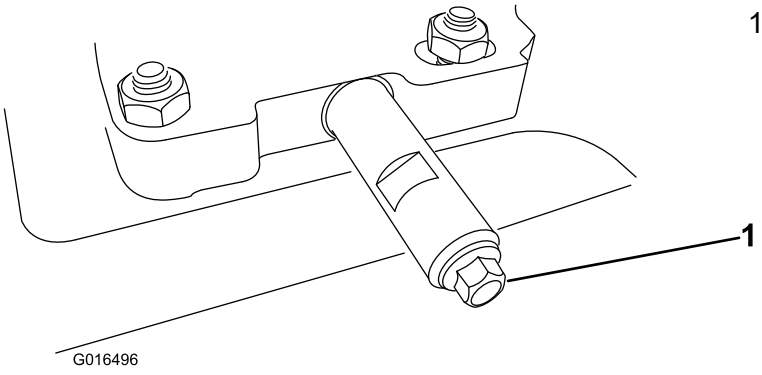

Слика 30

1. Navrtka za pražnjenje ulja

3. Postavite posudu za pražnjenje ulja ispod produžetka za pražnjenje i skinite navrtku za pražnjenje ulja.
4. Ispraznite ulje.

   Напомена: Propisno odložite korišćeno ulje u lokalni centar za reciklažu.
5. Vratite navrtku za pražnjenje ulja i čvrsto je pritegnite.
6. Očistite oko otvora za punjenje ulja/merača nivoa ulja.
7. Odvrnite merač nivoa ulja i uklonite ga.
8. Pažljivo sipajte oko ¾ kapaciteta motornog ulja u posudu za punjenje uljem.

   Koristite Слика 31 kako biste odabrali najbolji viskozitet ulja za očekivani raspon temperature na otvorenom:

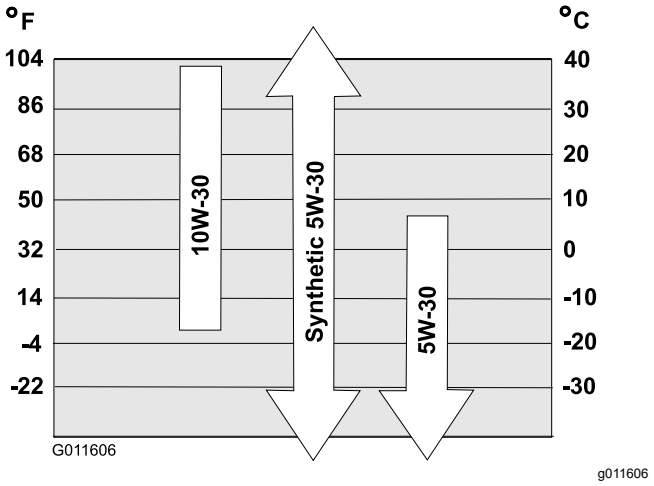

Слика 31

9. Sačekajte 3 minuta da se ulje slegne u motoru.
10. Obrišite merač nivoa ulja čistom tkaninom.
11. Umetnite merač nivoa u cev za punjenje ulja i uvrnite je, a zatim je izvadite.
12. Očitajte nivo ulja na meraču.
    - Ako je nivo ulja na meraču prenizak, pažljivo sipajte malu količinu u posudu za ulje, sačekajte 3 minuta i ponovite korake 10 preko 12 dok nivo ulja na meraču ne bude dobar.
    - Ako je nivo ulja na meraču previsok, praznite višak ulja dok nivo ulja na meraču ne bude dobar.

    Важно: **Ako je nivo ulja u motoru prenizak ili previsok, a pokrenete motor, možete oštetiti motor.**
13. Na bezbedan način stavite merač nivoa ulja u posudu za punjenje uljem.

Zamena svećica

Интервал сервиса: Сваких 100 сати—Zamenite svećicu.

⚠ УПОЗОРЕЊЕ

Zamena svećica dok je motor topao može dovesti do opekotina.

Sačekajte da se motor ohladi i zamenite svećicu.

Koristite Toro svećicu ili ekvivalentnu (Champion® RN9YC ili NGK BPR6ES).

1. Skinite navlaku (Слика 32).

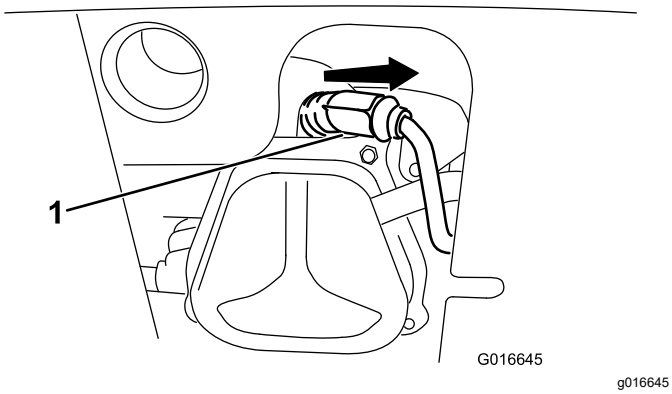

Слика 32

1. Navlaka svećice

2. Očistite oko ležišta svećice.

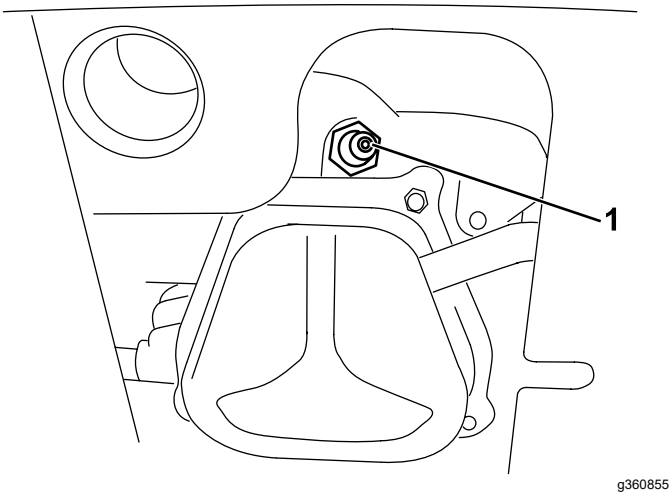

Слика 33

1. Osnova svećice

3. Skinite i odložite staru svećicu.

   Напомена: Biće vam potreban nasadni ključ sa nastavkom kako biste uklonili svećicu.

4. Podesite rastojanje između elektroda na novoj svećici na 0,76 mm kako je prikazano na Слика 34.

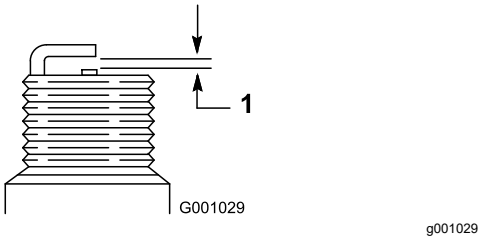

Слика 34

1. 0,76 mm

5. Stavite novu svećicu, čvrsto je dotegnite i prikačite žicu za paljenje na svećicu.

Напомена: Proverite da li žica za paljenje u potpunosti naleže na svećicu.

Zamena pogonskih kaiša

Ako se pogonski kaiš spirale/lopatice ili kaiš vučnog pogona pohabaju, natope uljem ili su na neki drugi način oštećeni, dajte ovlašćenom serviseru da zameni kaiš.

Zamena svetala

Zamenite sklop sa svetlima (Toro deo broj 138-0670) kada je potrebno.

1. Skinite žicu za svetla sa zadnjeg dela svetla (A od Слика 35).
2. Skinite zavrtanj i navrtanj koji drže sklop svetala na nosaču za svetla i zatim skinite sklop sa starim svetlom (B od Слика 35).
3. Pričvrstite sklop sa novim svetlom na nosač za svetla sa prethodno skinutim zavrtnjem i navrtnjem (C od Слика 35).
4. Ubacujte žicu od svetala u zadnji deo svetla dok ne bude u potpunosti na svom mestu (D od Слика 35).

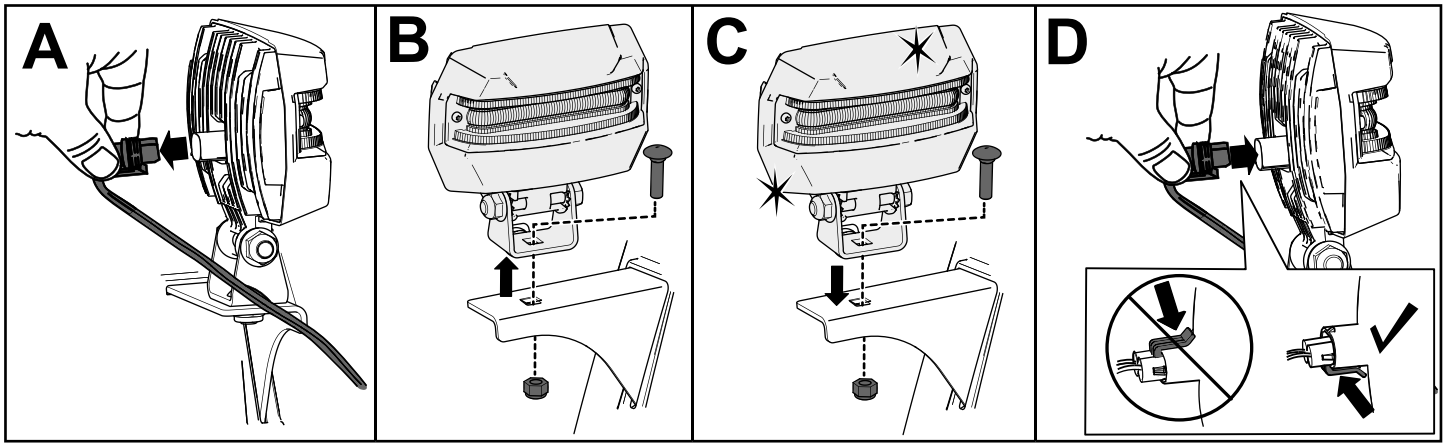

g326789

Слика 35

Складиштење

Bezbednost prilikom skladištenja

- Pre nego što napustite položaj operatera, zaustavite motor, uklonite ključ i sačekajte da se svi pokretni delovi zaustave. Pre podešavanja, servisiranja, čišćenja ili odlaganja mašine, sačekajte da se ohladi.
- Isparenja goriva su veoma zapaljiva, eksplozivna i opasna ako se udišu. Ako ostavite proizvod u prostoru sa otvorenom vatrom, isparenja goriva se mogu zapaliti i dovesti do eksplozije.
- Nemojte ostavljati mašinu u kući (prostoru gde se živi), podrumu ili nekom drugom prostoru gde bi mogao postojati izvor paljenja, kao što su grejači za toplu vodu ili grejači prostora, mašine za sušenje veša, peći i drugi uređaji.
- Nemojte naginjati mašinu ni napred ni nazad kada je gorivo u rezervoaru; u suprotnom, gorivo može iscureti iz mašine.
- Nemojte ostavljati mašinu sa ručkom nagnutom na tlo; u suprotnom, ulje može iscureti u cilindar motora i na zemlju i motor neće moći da se pokrene.

Skladištenje mašine

1. Prilikom poslednjeg punjenja gorivom u godini, dodajte stabilizator u sveže gorivo prema uputstvu proizvođača stabilizatora za gorivo.

   Важно: **Nemojte ostavljati gorivo duže nego što je to predložio proizvođač stabilizatora za gorivo.**
2. Neka motor radi 10 minuta kako bi se oplemenjeno gorivo rasporedilo preko celog sistema za gorivo.
3. Neka mašina radi dok motor ne ostane bez goriva.
4. Napunite sistem motora uljem i pokrenite ga ponovo.
5. Neka motor radi dok se ne zaustavi. Kada više ne možete da pokrenete motor, tada je dovoljno suv.
6. Neka se motor ohladi.
7. Uklonite ključ.
8. Očistite mašinu temeljno.
9. Izvršite retuširanje površina kojima je farba oštećena sa farbom koju možete dobiti kod ovlašćenog servisera. Pre farbanja, obavite peskarenje oštećenih površina i koristite antikorozivni premaz kako biste sprečili koroziju na metalnim delovima.
10. Dotegnite sve olabavljene šrafove, zavrtnje i kontranavrtke. Popravite ili zamenite sve oštećene delove.
11. Prekrijte mašinu i ostavite je na čistom, suvom mestu, van domašaja dece.

Vađenje mašine iz skladišta

Sprovedite godišnje procedure održavanja kako je dato u preporučenom planu za održavanje; pogledajte Одржавање (страна 17).

Решавање проблема

Проблем	Могући узрок	Корективна мера
Elektrostarter se ne okreće (samo kod modela sa elektrostartom).	1. Napojni kabl je raskačen na izlasku ili na mašini. 2. Napojni kabl je pohaban, korodirao ili oštećen. 3. Utičnica nije pod naponom.	1. Povežite napojni kabl na izlaz i/ili mašinu. 2. Zamenite napojni kabl. 3. Neka kvalifikovani električar stavi utičnicu pod napon.
Motor se ne pokreće ili se teško pokreće.	1. Ključ nije na paljenju. 2. Prigušivač je u položaju ISKLJUČEN i nije pritisnuto dugme za punjenje sistema uljem. 3. Nepovratni ventil za gorivo nije otvoren. 4. Prigušnica nije u položaju BRZO . 5. Rezervoar za gorivo je prazan ili se u sistemu za gorivo nalazi ustajalo gorivo. 6. Žica za svećicu je olabavljena ili se otkačila. 7. Svećica ima poroznost, zaprljana je ili razmak nije dobar. 8. Čep za ventilaciju goriva je ograničen. 9. Nivo motornog ulja u kućištu motora je prenizak ili previsok.	1. Ubacite ključ u paljenje. 2. Pomerite prigušivač na UKLJUČEN i pritisnite dugme za punjenje sistema uljem 3 puta. 3. Otvorite nepovratni ventil za gorivo. 4. Pomerite prugušnicu u položaj BRZO. 5. Ispraznite i/ili napunite rezervoar sa svežim gorivom (ne starijim od 30 dana). Ako problem i dalje postoji, kontaktirajte ovlašćenog servisera. 6. Povežite žicu na svećicu. 7. Proverite svećicu i podesite razmak ako je neophodno. Zamenite svećicu ako ima poroznosti, ako je zaprljana ili napukla. 8. Skinite ograničenje ili zamenite čep za gorivo. 9. Dodajte ili ispraznite ulje kako biste podesili nivo ulja u kućištu motora do oznake za „pun“ na meraču.
Motor radi neravnomerno.	1. Prigušivač je u položaju UKLJUČEN . 2. Nepovratni ventil za gorivo nije skroz otvoren. 3. Rezervoar za gorivo je skoro prazan ili se u njemu nalazi ustajalo gorivo. 4. Žica za svećicu je olabavljena. 5. Svećica ima poroznost, zaprljana je ili razmak nije dobar. 6. Nivo motornog ulja u kućištu motora je prenizak ili previsok.	1. Prebacite prigušivač u položaj ISKLJUČEN . 2. Otvorite nepovratni ventil za gorivo. 3. Ispraznite i napunite rezervoar sa svežim gorivom (ne starijim od 30 dana). Ako problem i dalje postoji, kontaktirajte ovlašćenog servisera. 4. Povežite žicu na svećicu. 5. Proverite svećicu i podesite razmak ako je neophodno. Zamenite svećicu ako ima poroznosti, ako je zaprljana ili napukla. 6. Dodajte ili ispraznite ulje kako biste podesili nivo ulja u kućištu motora do oznake za „pun“ na meraču.

Проблем	Могући узрок	Корективна мера
Motor radi, ali mašina slabo izbacuje sneg ili ga uopšte ne izbacuje.	1. Prigušnica nije u položaju BRZO kada baca sneg. 2. Mašina se kreće prebrzo za čišćenje snega. 3. Pokušavate da uklonite previše snega pri jednom zahvatu. 4. Pokušavate da uklonite izuzetno težak ili vlažan sneg. 5. Izbacivač je zapušen. 6. Pogonski kaiš za spiralu/lopaticu je olabavljen ili je spao sa remenice. 7. Pogonski kaiš za spiralu/lopaticu je pohaban ili je pukao.	1. Pomerite prugušnicu u položaj BRZO. 2. Prebacite mašinu u manju brzinu. 3. Smanjite količinu snega po zahvatu. 4. Nemojte preopteretiti mašinu sa izuzetno teškim ili vlažnim snegom. 5. Otpušite izbacivač. 6. Vratite i/ili podesite pogonski kaiš za spiralu/lopaticu; pogledajte na www.Toro.com za servisne informacije ili odnesite mašinu ovlašćenom serviseru. 7. Zamenite pogonski kaiš za spiralu/lopaticu; pogledajte na www.Toro.com za servisne informacije ili odnesite mašinu ovlašćenom serviseru.
Izbacivač se ne zaustavlja u mestu ili se ne pomera.	1. Zasun izbacivača nije pravilno podešen.	1. Podesite zasun izbacivača.
Mašina ne čisti dobro sneg sa površine.	1. Klizači i/ili strugač nisu dobro podešeni. 2. Pritisak u pneumaticima nije isti.	1. Podesite klizače i/ili strugač. 2. Proverite i podesite pritisak u jednom ili oba pneumatika.

Напомене:

EEA/UK obaveštenje o privatnosti

Korišćenje vaših podataka o ličnosti od strane kompanije Toro

The Toro Company („Toro“) poštuje vašu privatnost. Kada kupite naše proizvode, možda ćemo sakupiti određene lične podatke o vama, bilo neposredno od vas ili preko vaše lokalne Toro kompanije ili prodavca. Toro koristi te podatke za ispunjenje ugovornih obaveza – kao što je registrovanje vaše garancije, obrada vašeg garantnog zahteva ili da vas kontaktira u slučaju povlačenja proizvoda – i za legitimne poslovne svrhe – kao što je merenje zadovoljstva korisnika, unapređenje naših proizvoda ili obezbeđivanje informacija o proizvodu koje bi vas mogle interesovati. Toro može da deli vaše podatke sa našim podružnicama, filijalama, prodavcima ili drugim poslovnim partnerima u vezi sa ovim aktivnostima. Takođe možemo da otkrijemo podatke o ličnosti kada to zahteva zakon ili u vezi sa prodajom, kupovinom ili spajanjem preduzeća. Vaše podatke o ličnosti nikada nećemo prodati nijednoj drugoj kompaniji u marketinške svrhe.

Zadržavanje vaših ličnih podataka

Kompanija Toro će čuvati vaše podatke o ličnosti sve dok su bitni za prethodno navedene svrhe i dok je to u skladu sa zakonom. Za više informacija o primenljivim periodima zadržavanja obratite se na adresu legal@toro.com.

Posvećenost kompanije Toro sigurnosti

Vaši podaci o ličnosti mogu biti obrađeni u SAD-u ili drugoj državi koja možda ima manje stroge zakone o zaštiti podataka nego što je to slučaj sa vašom zemljom prebivališta. Kad god prebacimo vaše podatke van vaše zemlje prebivališta, preduzećemo zakonom propisane korake da obezbedimo da postoje odgovarajuće mere zaštite za vaše podatke i da se sa njima bezbedno postupa.

Pristup i ispravka

Možda imate pravo da ispravite ili pregledate svoje podatke o ličnosti ili da podnesete prigovor ili ograničite njihovu obradu. Da biste to uradili, obratite nam se putem e-pošte na legal@toro.com. Ako ste zabrinuti u vezi sa načinom na koji Toro postupa sa vašim podacima, slobodno nam se direktno obratite u vezi s tim. Imajte u vidu da evropski državljani imaju pravo žalbe svom organu za zaštitu podataka.