Form No. 3455-537 Rev A

Count on it.

Návod k obsluze

Postřikovač trávníku Multi Pro® 1750

Číslo modelu 41188—Výrobní číslo 409500000 a vyšší

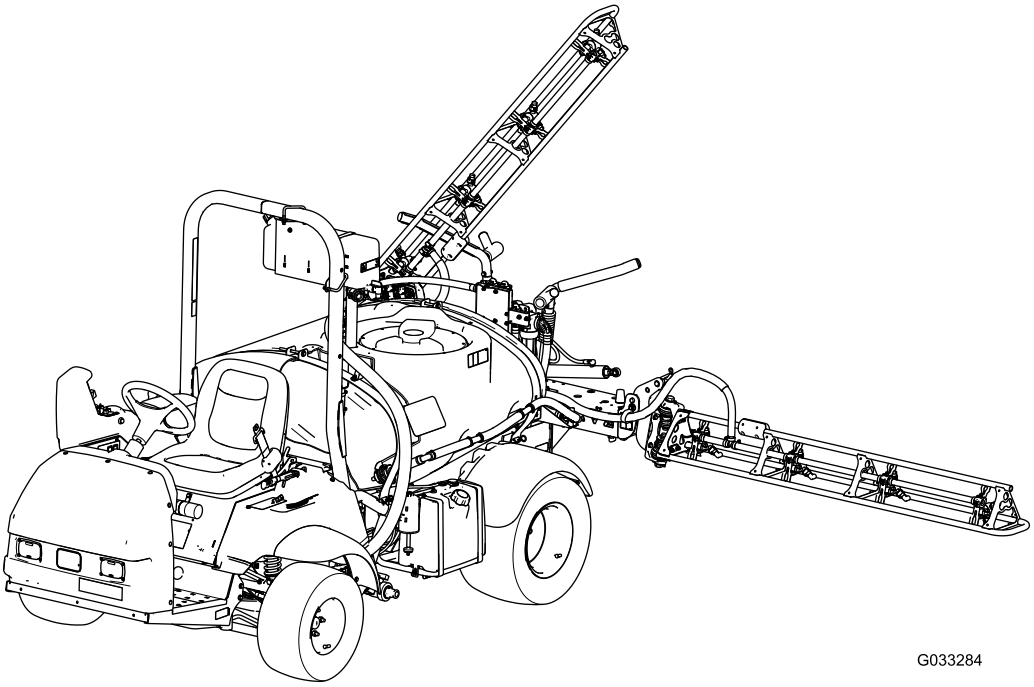

G033284

Zaregistrujte svůj výrobek na adrese www.Toro.com.
Překlad originálu (CS)

3455-537

Tento výrobek splňuje všechny relevantní směrnice Evropské unie. Podrobné informace naleznete v Prohlášení o shodě k tomuto výrobku.

Použití nebo provoz motoru v zalesněných, křovinatých nebo travnatých místech bez řádně funkčního a udržovaného lapače jisker (jak je uvedeno v oddílu 4442) nebo motoru, který není vhodným způsobem zkonstruován, vybaven a udržován k zajištění prevence vzniku požáru, je porušením oddílu 4442 a 4443 zákona o veřejných zdrojích státu Kalifornie.

Přiložená *provozní příručka k motoru* obsahuje informace o předpisech vydaných organizacemi EPA (US Environmental Protection Agency) a Řízení kontroly emisí státu Kalifornie (California Emission Control Regulation), které se týkají emisních systémů, údržby a záruky. Náhradní provozní příručku k motoru je možné objednat u výrobce motoru.

⚠ DŮLEŽITÉ UPOZORNĚNÍ

CALIFORNIA
Důležité upozornění, poučka 65

Výfukové plyny tohoto výrobku obsahují chemikálie, které podle znalostí státu Kalifornie mohou způsobit rakovinu, vrozené vady a jiná poškození spojená s reprodukčním systémem.

Vývody baterie, svorky a související příslušenství obsahují olovo a slouceniny olova, tj. chemikálie, které jsou ve státe Kalifornie známy jako látky škodlivé pro reprodukcní orgány a vyvolávající rakovinu. Po manipulaci s baterií si rádne omyjte ruce.

Používání tohoto výrobku může způsobit vystavení účinkům chemikálií, které jsou státu Kalifornie známy jako karcinogenní, mutagenní nebo reprotoxické.

Úvod

Jedná se o speciální vůz k postřiku travnatých ploch, který mohou používat pouze profesionální pracovníci najímaní pro komerční účely. Je určen zejména k postřikování na dobře udržovaných travnatých plochách v parcích, na golfových a sportovních hřištích a na komerčních pozemcích.

Tento stroj slouží převážně k provozu v terénu, nikoli pro jízdu po veřejných komunikacích na dlouhé vzdálenosti. Používání tohoto výrobku pro jiné účely, než ke kterým je určen, může být nebezpečné uživateli i okolostojícím osobám.

Přečtěte si pečlivě následující informace. Dozvíte se, jak správně výrobek používat a jak jej udržovat. Dále získáte informace, jak zabránit poškození výrobku a úrazu při práci s ním. Za správný a bezpečný provoz výrobku nese odpovědnost majitel.

Více informací, včetně bezpečnostních pokynů, podkladů pro školení a informací o příslušenství, naleznete na stránce www.Toro.com. Můžete zde také vyhledat prodejce výrobků nebo zaregistrovat svůj výrobek.

Kdykoli budete potřebovat servis, originální náhradní díly Toro nebo další informace, kontaktujte autorizované servisní středisko nebo centrum zákaznických služeb Toro. Připravte si informace o názvu modelu a sériové číslo. Obrázek 1 znázorňuje umístění čísla modelu a sériového čísla na produktu. Tyto údaje zapište do následujícího pole.

Potřebujete-li informace o záruce, náhradních dílech a jiných údajích o výrobku, pomocí mobilního zařízení můžete naskenovat QR kód na štítku se sériovým číslem (je-li k dispozici).

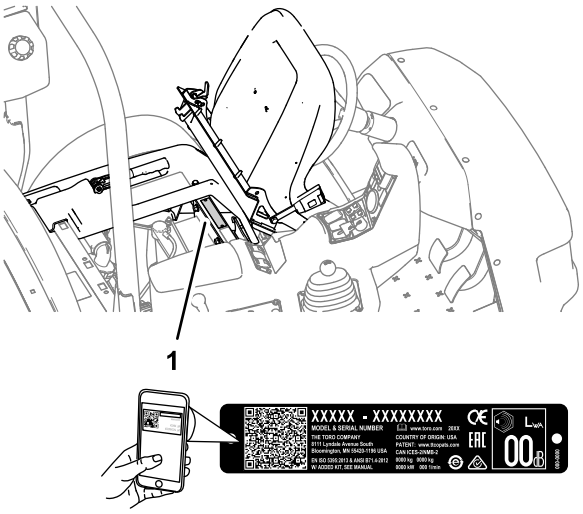

Obrázek 1

1. Umístění čísla modelu a sériového čísla

© 2021—The Toro® Company
8111 Lyndale Avenue South
Bloomington, MN 55420

Navštivte nás na adrese www.Toro.com.
Vytištěno v USA
Všechna práva vyhrazena

Číslo modelu	_____
Výrobní číslo	_____

Tato příručka identifikuje potenciální rizika a uvádí bezpečnostní sdělení označená varovným bezpečnostním symbolem (Obrázek 2) signalizujícím riziko, které může vést k vážnému úrazu nebo usmrcení, nebudete-li doporučená opatření dodržovat.

g000502

Obrázek 2

1. Varovný bezpečnostní symbol

Ke zdůraznění informací se v této příručce používají dva výrazy. **Důležité** upozorňuje na speciální technické informace a **Poznámka** zdůrazňuje obecné informace, kterým je třeba věnovat zvláštní pozornost.

Obsah

Bezpečnost 4
Obecné bezpečnostní informace 4
Bezpečnostní a instrukční štítky 5
Nastavení 11
1 Montáž antisifonového plnicího ventilu 12
Součásti stroje 13
Ovládací prvky 15
Technické údaje 19
Přídavná zařízení / příslušenství 19
Před provozem 19
Bezpečnostní kroky před použitím 19
Příprava stroje 20
Zajíždění nového vozidla 21
Příprava postřikovače 22
Umístění čerpadla postřiku 29
Během provozu 29
Bezpečnostní kroky během použití 29
Spona pro vysílačku 31
Provoz stroje 31
Použití uzávěrky diferenciálu 32
Obsluha postřikovače 33
Nastavení polohy stříkacích sekcí 33
Rady pro postřikování 34
Zprůchodnění trysky 34
Po provozu 35
Bezpečnostní kroky po použití 35
Čištění postřikovače 35
Údržba 41
Bezpečnost při provádění úkonů údržby 41
Doporučený harmonogram údržby 42
Seznam denní údržby 43
Zápis problematických oblastí 44
Postupy před údržbou stroje 44
Zvedání postřikovače 44
Mazání 45
Mazání stroje 45
Mazání čerpadla postřikovače 45
Mazání závěsů sekcí 46
Údržba motoru 47
Bezpečnost při údržbě motoru 47
Kontrola mřížky přívodního vzduchu 47
Údržba vzduchového filtru 47
Výměna motorového oleje 48
Výměna zapalovacích svíček 49
Údržba palivového systému 51
Výměna palivového filtru 51
Údržba nádrže s aktivním uhlím 51
Vypouštění palivové nádrže 52
Údržba elektrického systému 52
Bezpečnost při práci s elektrickým systémem 52
Umístění pojistek 52
Údržba akumulátoru 52
Údržba hnací soustavy 54
Kontrola kol a pneumatik 54
Seřízení lanka uzávěrky diferenciálu 54
Seřízení sbíhavosti a předních kol 55
Údržba brzd 56
Kontrola brzdové kapaliny 56
Kontrola brzd 56
Seřízení parkovací brzdy 56
Údržba hydraulického systému 57
Bezpečnost při práci s hydraulickým systémem 57
Specifikace hydraulické kapaliny 57
Kontrola hydraulické kapaliny v převodovce s rozvodovkou 57
Výměna hydraulické kapaliny v převodovce s rozvodovkou 57
Výměna hydraulického filtru 58
Kontrola hydraulického potrubí a hadic 59
Údržba postřikovacího systému 59
Kontrola hadic 59
Výměna sacího filtru 59
Výměna tlakového filtru 60
Výměna filtru trysky 61
Kontrola čerpadla 61
Kontrola nylonových pouzder otočného čepu 61
Vyrovnání ramen do vodorovné roviny 62
Čištění 63
Čištění průtokoměru 63
Čištění ventilů postřikovače 63
Uskladnění 73
Bezpečnost při skladování 73
Příprava systému postřikovače 73
Provádění postupů údržby 74
Příprava motoru a akumulátoru 74

Příprava stroje 74
Odstraňování závad 76
Schémata 80

Bezpečnost

Nesprávné použití nebo údržba prováděná obsluhou nebo majitelem může způsobit poranění. Z důvodu snížení rizika možného zranění dodržujte tyto bezpečnostní pokyny a vždy věnujte pozornost výstražnému symbolu (Obrázek 2), který znamená *upozornění*, *výstrahu* nebo *nebezpečí* (pokyny k zajištění osobní bezpečnosti). Nedodržení tohoto pokynu může mít za následek zranění osob nebo jejich usmrcení.

Tento stroj byl vyroben v souladu s požadavky normy SAE J2258.

Obecné bezpečnostní informace

Tento výrobek může způsobit zranění. Vždy dodržujte všechny bezpečnostní pokyny, abyste zamezili vážnému úrazu.

- Před spuštěním motoru si přečtěte tuto *provozní příručku*, abyste porozuměli jejímu obsahu.
- Při práci se strojem vynakládejte maximální pozornost. Neprovádějte žádné činnosti, jež by mohly vaši pozornost odvádět. V takovém případě vám hrozí zranění nebo poškození majetku.
- Používejte vhodné osobní ochranné prostředky (OOP), abyste se chránili před kontaktem s chemickými látkami. Chemické látky používané v systému postřikovače mohou být nebezpečné a toxické.
- Nepřibližujte ruce ani nohy do blízkosti rotujících částí stroje.
- Nikdy neprovozujte stroj, pokud nejsou všechny jeho kryty a jiná bezpečnostní ochranná zařízení funkční a ve správné poloze.
- Nepřibližujte se k místu výstupu trysek postřikovače a místům, kam je postřik unášen. Přihlížející osoby, především děti, se musí zdržovat mimo pracovní prostor.
- Nikdy nedovolte dětem stroj řídit.
- Než opustíte pozici obsluhy, odstavte stroj na rovném povrchu, zatáhněte parkovací brzdu, vypněte motor, vyjměte klíč (dle výbavy) a počkejte, až se zastaví všechny pohybující se součásti. Před seřizováním, údržbou, čištěním nebo skladováním nechejte stroj vychladnout.

Nesprávné používání nebo údržba této sekačky mohou vést ke zranění. Z důvodu snížení rizika zranění dodržujte tyto bezpečnostní pokyny a vždy věnujte pozornost výstražnému symbolu ⚠, který znamená upozornění, výstrahu nebo nebezpečí – pokyny k zajištění osobní bezpečnosti. Nedodržení

těchto pokynů může mít za následek zranění osob nebo jejich usmrcení.

Tato příručka nezahrnuje všechna přídavná zařízení určená pro tento stroj. Další bezpečnostní pokyny najdete v provozní příručce přiložené ke každému přídavnému zařízení.

Bezpečnostní a instrukční štítky

Bezpečnostní štítky a pokyny jsou umístěny na viditelném místě v blízkosti každého prostoru představujícího potenciální nebezpečí. V případě ztráty nebo poškození původní nálepky nahraďte nálepku novou.

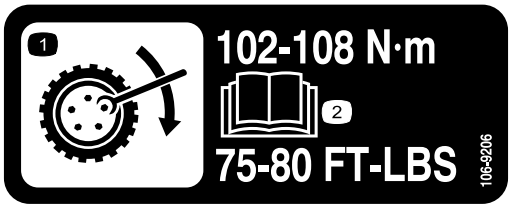

decal106-9206

106-9206

1. Specifikace utahovacích momentů kol
2. Přečtěte si *Provozní příručku*.

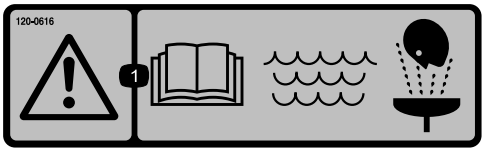

decal120-0616

120–0616

1. Výstraha – přečtěte si *provozní příručku*; pro mytí při poskytnutí první pomoci používejte čerstvou, čistou vodu.

decal120-0617

120-0617

1. Místo skřípnutí – nepřibližujte ruce k závěsu.
2. Nebezpečí rozdrcení, ramena – zabraňte přístupu ostatním osobám.

decal120-0622

120–0622

1. Výstraha – přečtěte si *provozní příručku*.
2. Výstraha – nevstupujte do nádrže postřikovače.
3. Nebezpečí popálení chemickou látkou a nebezpečí vdechnutí jedovatých plynů – používejte prostředky na ochranu rukou a kůže; používejte chránič očí a dýchacích orgánů.

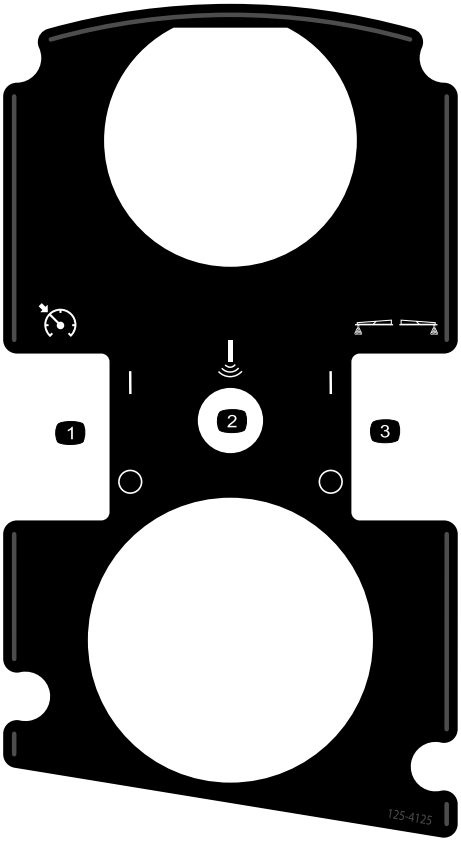

decal125-4125

125-4125

1. Zapnutí/vypnutí zámku škrticí klapky / zámku rychlosti
2. Ultrazvukové rameno (dle výbavy)
3. Zapnutí/vypnutí pěnových značkovačů (dle výbavy)

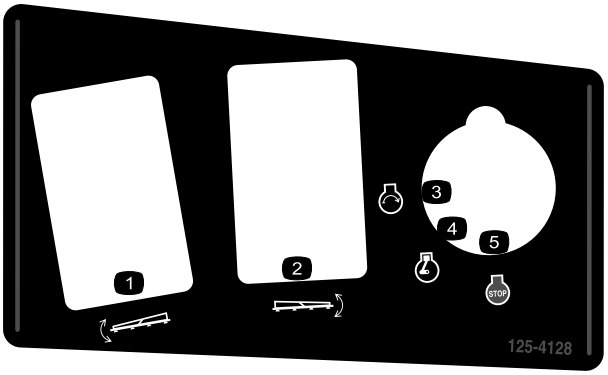

decal125-4128

125-4128

1. Zvednutí/spuštění levé sekce
2. Zvednutí/spuštění pravé sekce
3. Motor: spuštění
4. Motor: provoz
5. Vypnutí motoru

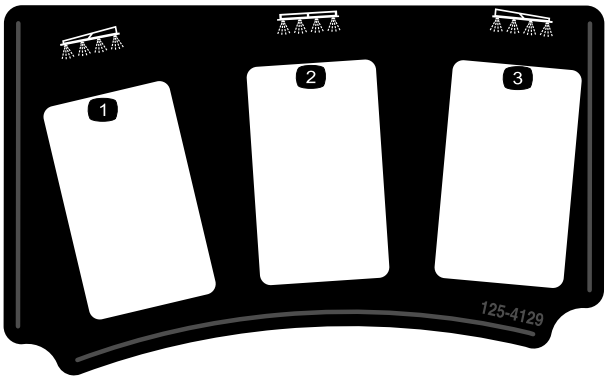

decal125-4129

125-4129

1. Levá sekce
2. Středová sekce
3. Pravá sekce

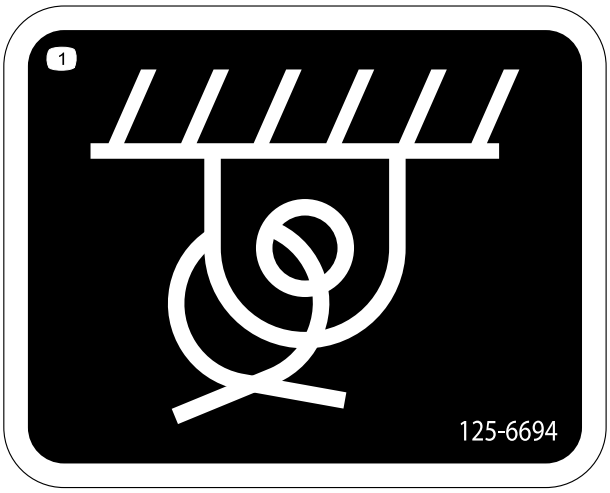

decal125-6694

125-6694

1. Místo uvázání

decal133-8062

133-8062

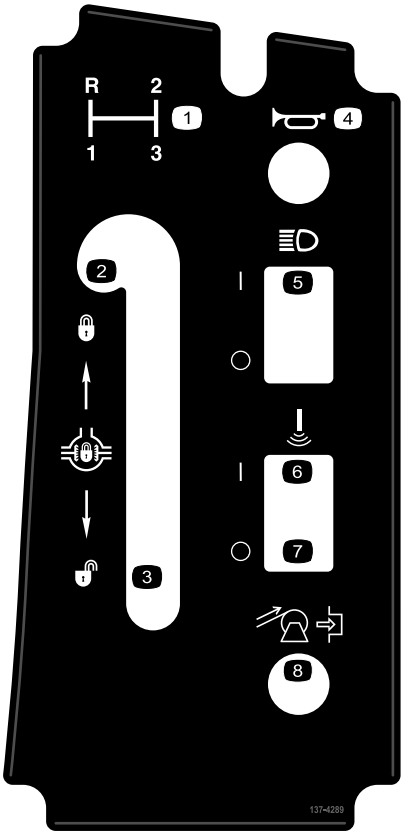

decal137-4289

137-4289

1. Volba převodového stupně
2. Zajištění uzávěrky diferenciálu
3. Odemknutí uzávěrky diferenciálu
4. Klakson
5. Přepínání světlometů – ZAPNUTO/VYPNUTO
6. Ultrazvukové rameno –ZAPNUTO
7. Ultrazvukové rameno – VYPNUTO
8. Navíjecí hadicový buben (dle výbavy)

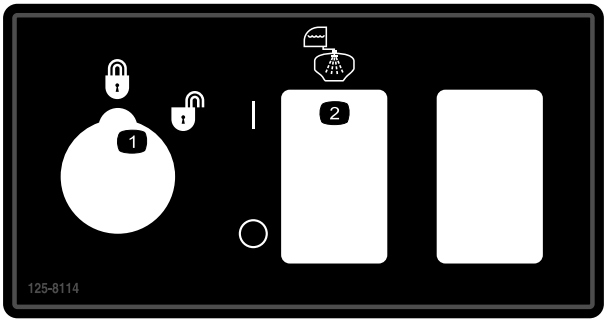

decal125-8114

125-8114

1. Uzamknutí rychlosti – uzamknuto/odemknuto
2. Přepínání výplachového čerpadla – zapnuto/vypnuto

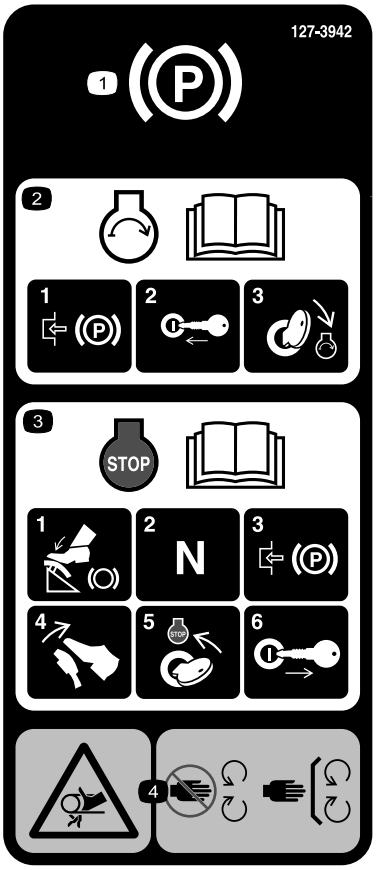

decal127-3935

127-3935

1. Parkovací brzda
2. Informace o startování motoru naleznete v *provozní příručce* – 1) zatáhněte parkovací brzdu; 2) vložte klíč do zapalování; 3) otočte klíčem do provozní polohy motoru.
3. Informace o vypínání motoru naleznete v *provozní příručce* – 1) sešlápněte brzdový pedál; 2) zařaďte neutrál; 3) zatáhněte parkovací brzdu; 4) uvolněte brzdový pedál; 5) otočte klíčem zapalování do polohy STOP; 6) vyjměte klíč ze zapalování.
4. Nebezpečí zachycení pásem – nepřibližujte se k pohybujícím se součástem; mějte vždy namontované všechny ochranné kryty a štíty.

decal127-3937

127-3937

1. Výstraha – nestoupat.
2. Výstraha – nepřibližujte se k horkým povrchům.
3. Nebezpečí zachycení pásem – nepřibližujte se k pohybujícím se součástem; mějte vždy namontované všechny ochranné kryty a štíty.

decal127-3939

127-3939

1. Výstraha – přečtěte si *provozní příručku*; při obsluze stroje buďte vždy připoutáni bezpečnostním pásem; stroj nenaklánějte.
2. Nebezpečí pádu – nepřevážejte spolujezdce na nádrži postřikovače.
3. Nebezpečí pořezání/useknutí – ruce a nohy mějte stále uvnitř stroje.
4. Výstraha – do konstrukce ROPS nevrtejte, nesvařujte ji ani neupravujte.

decal127-6976

127-6976

1. Snížit
2. Zvýšit

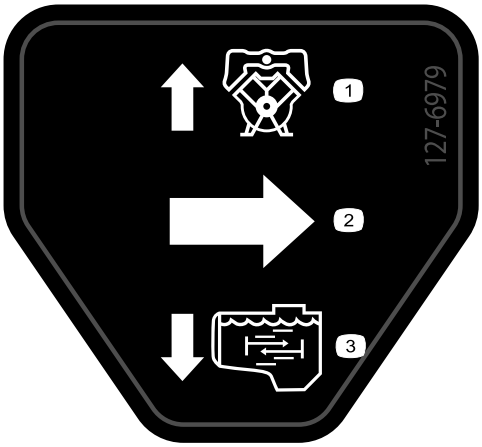

decal127-6979

127-6979

1. Zpětný tok do obtoku
2. Průtok
3. Průtok míchání

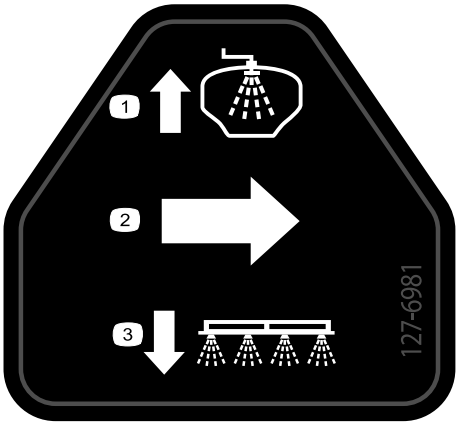

decal127-6981

127-6981

1. Zpětný tok do obtoku
2. Průtok
3. Postřik z ramene

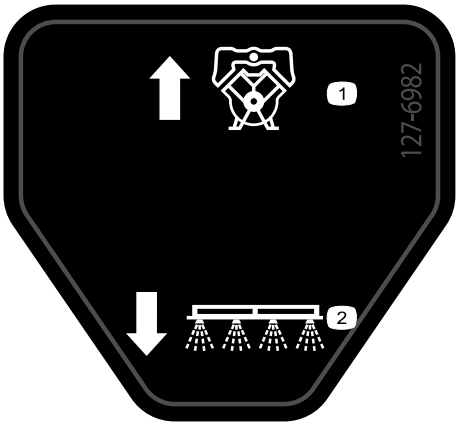

decal127-6982

127-6982

1. Zpětný tok do obtoku
2. Postřik z ramene

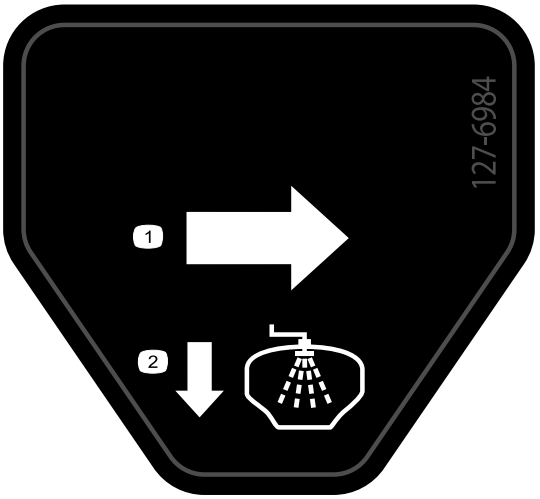

decal127-6984

127-6984

1. Průtok
2. Zpětný tok do nádrže

decal130-8293

130-8293

1. Vypnutý postřikovač
2. Zapnutý postřikovač
3. Zapnutý motor
4. Vypnutý motor
5. Zvýšit rychlost
6. Snížit rychlost
7. Míchání zapnuto
8. Míchání vypnuto

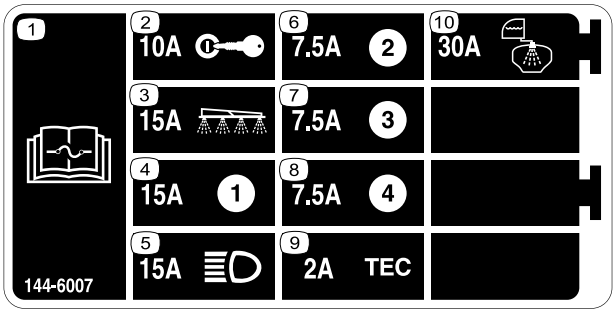

decal144-6007

144-6007

1. Přečtěte si informace o pojistkách v *provozní příručce*
2. 10 A – zapalování
3. 15 A – sekce postřikovače
4. 15 A
5. 15 A – světlomety
6. 7,5 A
7. 7,5 A
8. 7,5 A
9. 2 A – řídicí jednotka TEC
10. 30 A – výplachová nádrž

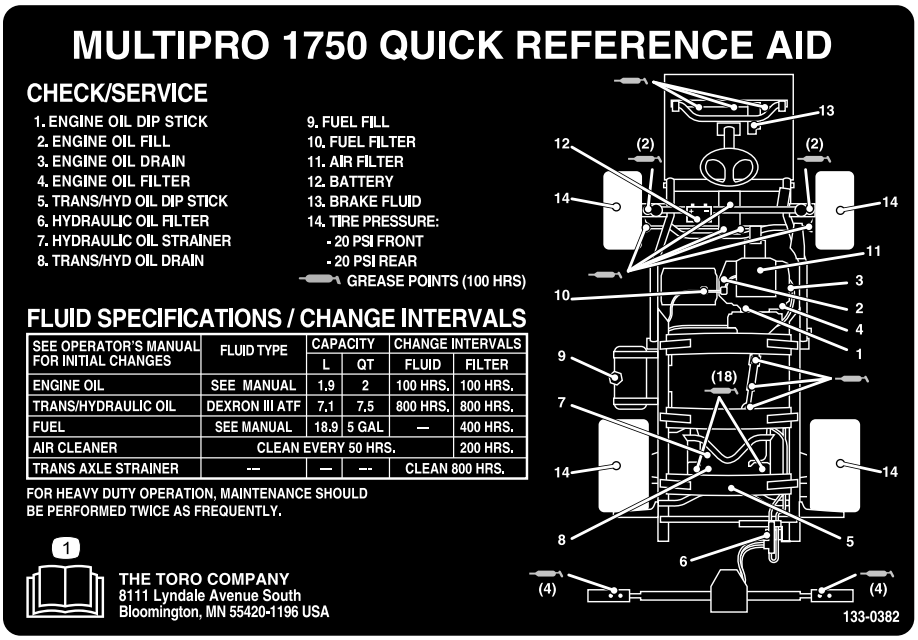

decal133-0382

133-0382

1. Více informací o údržbě naleznete v *provozní příručce*.

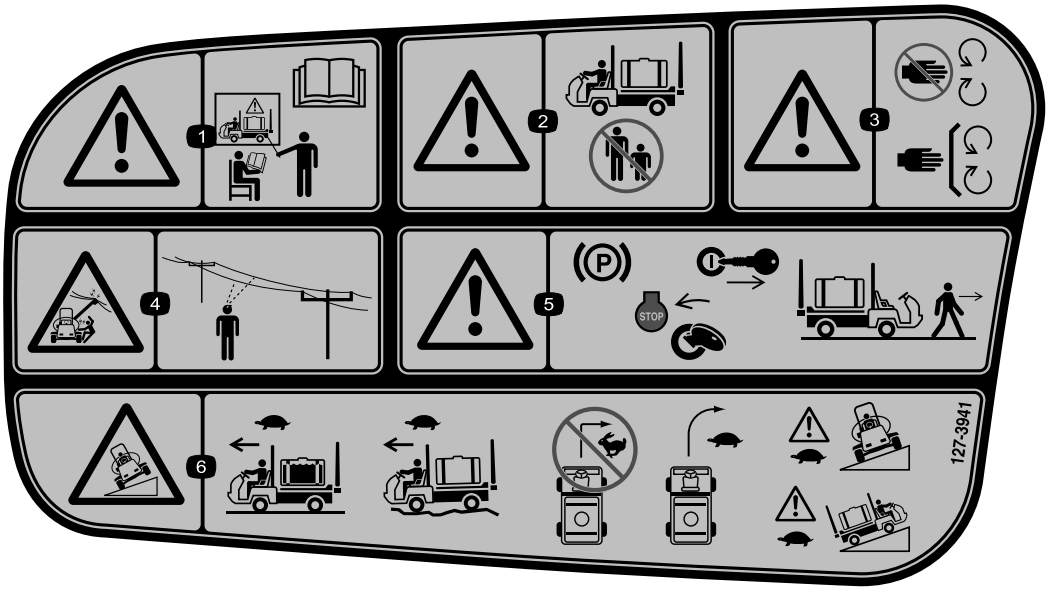

decal127-3941

127-3941

1. Výstraha – nepoužívejte stroj bez řádného zaškolení; přečtěte si *provozní příručku*.
2. Výstraha – přihlížející osoby musí při provozu stroje stát v dostatečné vzdálenosti.
3. Výstraha – nepřibližujte se k pohybujícím se součástem; mějte vždy namontované všechny ochranné kryty a štíty.
4. Nebezpečí úrazu elektrickým proudem, nadzemní elektrické vedení – před použitím stroje v dané oblasti zkontrolujte, zda se v ní nenachází nadzemní elektrické vedení.
5. Výstraha – před opuštěním stroje zatáhněte parkovací brzdu, vypněte motor a vyjměte klíč ze zapalování.
6. Nebezpečí převrácení – s plnou nádrží postřikovače jezděte pomalu; při jízdě po nerovném terénu se pohybujte pomalu; neotáčejte se vysokou rychlostí; otáčejte se pomalu; při jízdě přes svahy nebo do svahů jeďte pomalu.

Nastavení

Média a doplňky

Popis	Množ-ství	Použití
Klíč zapalování	2	Před použitím stroje si přečtěte příslušné příručky a zhlédněte školicí videomateriály.
Provozní příručka	1	
Uživatelská příručka k motoru	1	
Katalog náhradních dílů – návod k použití	1	
Podklady pro zaškolení obsluhy	1	
Sítkový filtr	2	

Poznámka: Levou a pravou stranu stroje určete z pohledu běžné pozice obsluhy.

Poznámka: Máte-li dotazy nebo potřebujete-li další informace týkající se systému ovládání postřiku, nahlédněte do *provozní příručky*, která je dodávána se systémem.

Důležité: **Tento postřikovač se prodává bez stříkacích trysek.**

Abyste mohli postřikovač používat, *musíte si pořídit trysky a namontovat je*. Informace o dostupné sadě pro danou sekci a příslušenství získáte od autorizovaného distributora Toro.

Po montáži trysek a před prvním použitím postřikovače proveďte kalibraci průtoku postřikovače a obtokových ventilů sekcí tak, aby hodnoty tlaku a intenzity postřiku zůstaly pro všechny sekce stejné, jestliže jednu nebo více sekcí vypnete. Viz Kalibrace průtoku postřikovače (strana 26) a Kalibrace obtokových ventilů sekcí (strana 27).

1

Montáž antisifonového plnicího ventilu

Díly potřebné k provedení tohoto kroku:

1	90° šroubení
1	Rychlospojka
1	Adaptérhadice
1	Držák plnicího ventilu
1	Šroub s přírubovou hlavou (5/16 x ¾ in)
1	Antisifonová hadice

Postup

1. Umístěte držák plnicího ventilu na otvor se závitem v nádrži a zajistěte jej šroubem s přírubovou hlavou (5/16 x ¾ in), viz Obrázek 3.

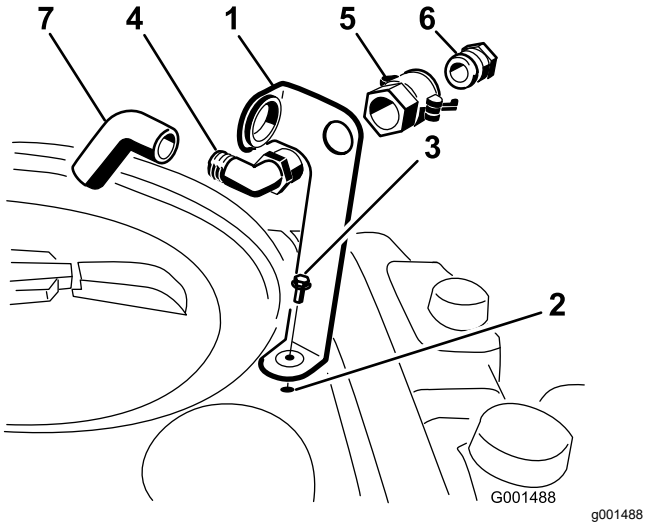

Obrázek 3

1. Držák plnicího ventilu
2. Závitový otvor v nádrži
3. Šroub s přírubovou hlavou (5/16 x ¾ palce)
4. 90° kolenové šroubení
5. Rychlospojka
6. Adaptér hadice
7. Antisifonová hadice

2. Vložte závitový konec 90° kolenového šroubení do držáku, navlékněte na něj rychlospojku a zajistěte na držáku (Obrázek 3).

   Poznámka: Šroubení instalujte tak, aby jeho otevřený konec směřoval k velkému otvoru v držáku a k otvoru nádrže, aby voda při plnění nádrže proudila obloukovitě do nádrže.

3. Namontujte hadicový adaptér do rychlospojky (Obrázek 3).
4. Zajistěte adaptér na místě otočením páček směrem k adaptéru a páčky zajistěte pomocí závlaček (Obrázek 3).
5. Nainstalujte antisifonovou hadici velkým otvorem na držáku a na koncový trn 90° kolenového šroubení (Obrázek 3).

   Důležité: **Hadici neprodlužujte, aby se nemohla dostat do styku s kapalinou v nádrži.**

Součásti stroje

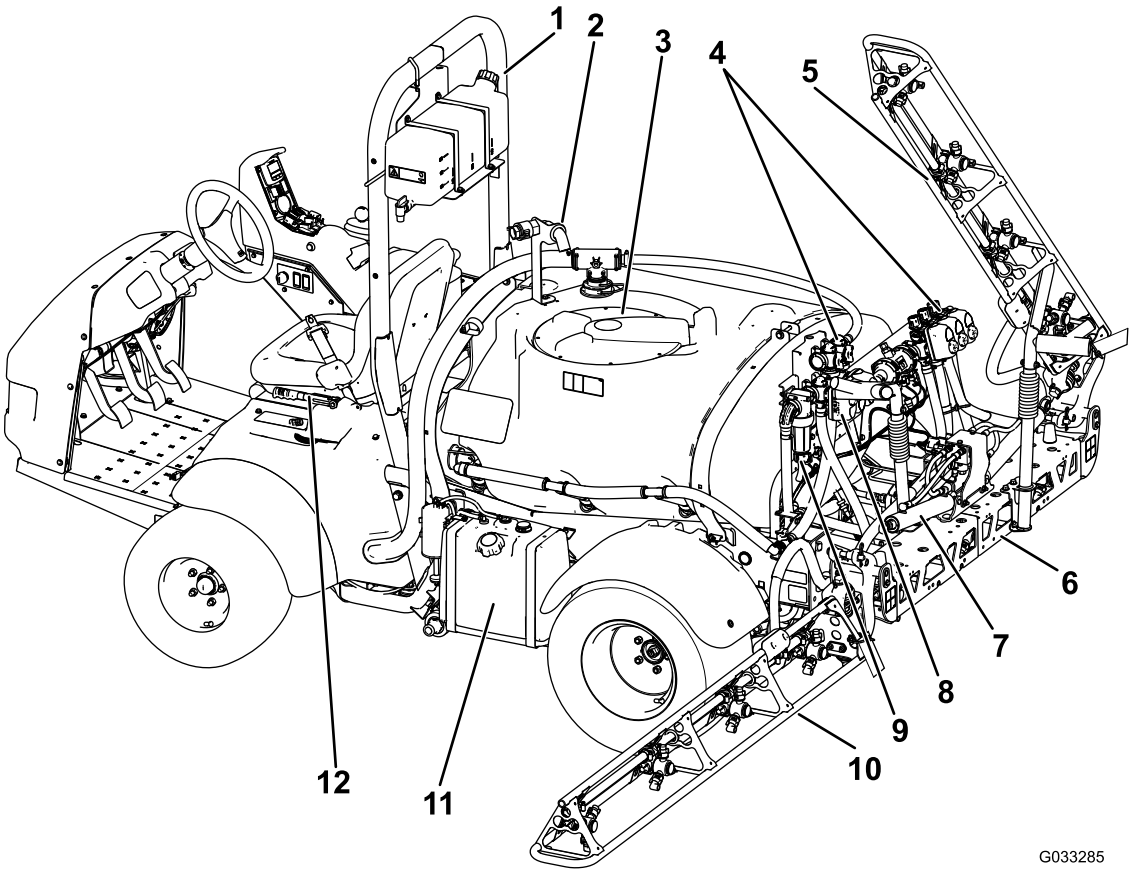

g033285

Obrázek 4

1. Ochranný oblouk	4. Ventilové rozdělovače	7. Ovládací válec sekcí	10. Levá sekce
2. Antisifonový ventil	5. Pravá sekce	8. Škrticí ventil okruhu míchání	11. Palivová nádrž
3. Víko nádrže na chemikálie	6. Středová sekce	9. Tlakový filtr	12. Parkovací brzda

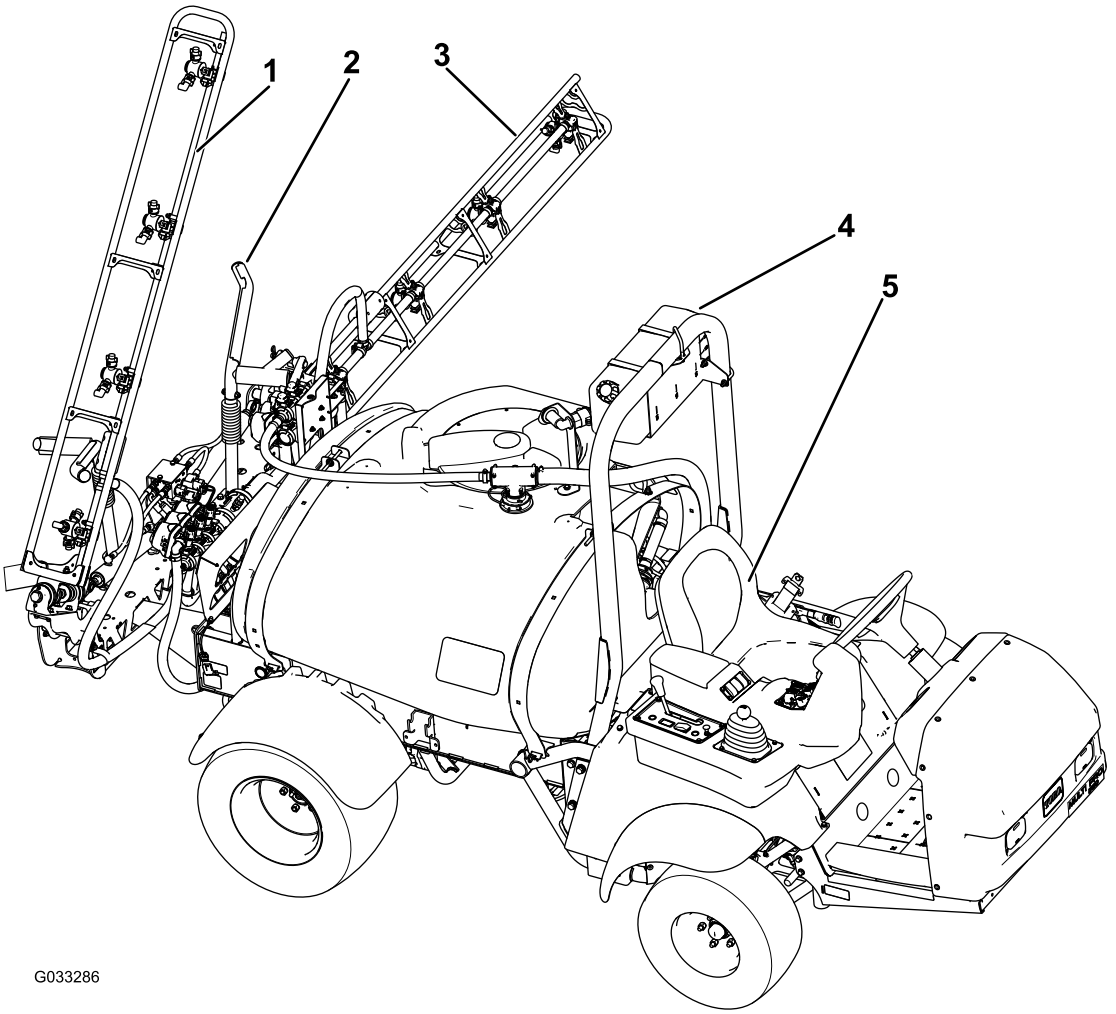

g033286

Obrázek 5

1. Pravá sekce
2. Přepravní podpěra ramene
3. Levá sekce
4. Nádrž na čerstvou vodu
5. Sedadlo obsluhy

Ovládací prvky

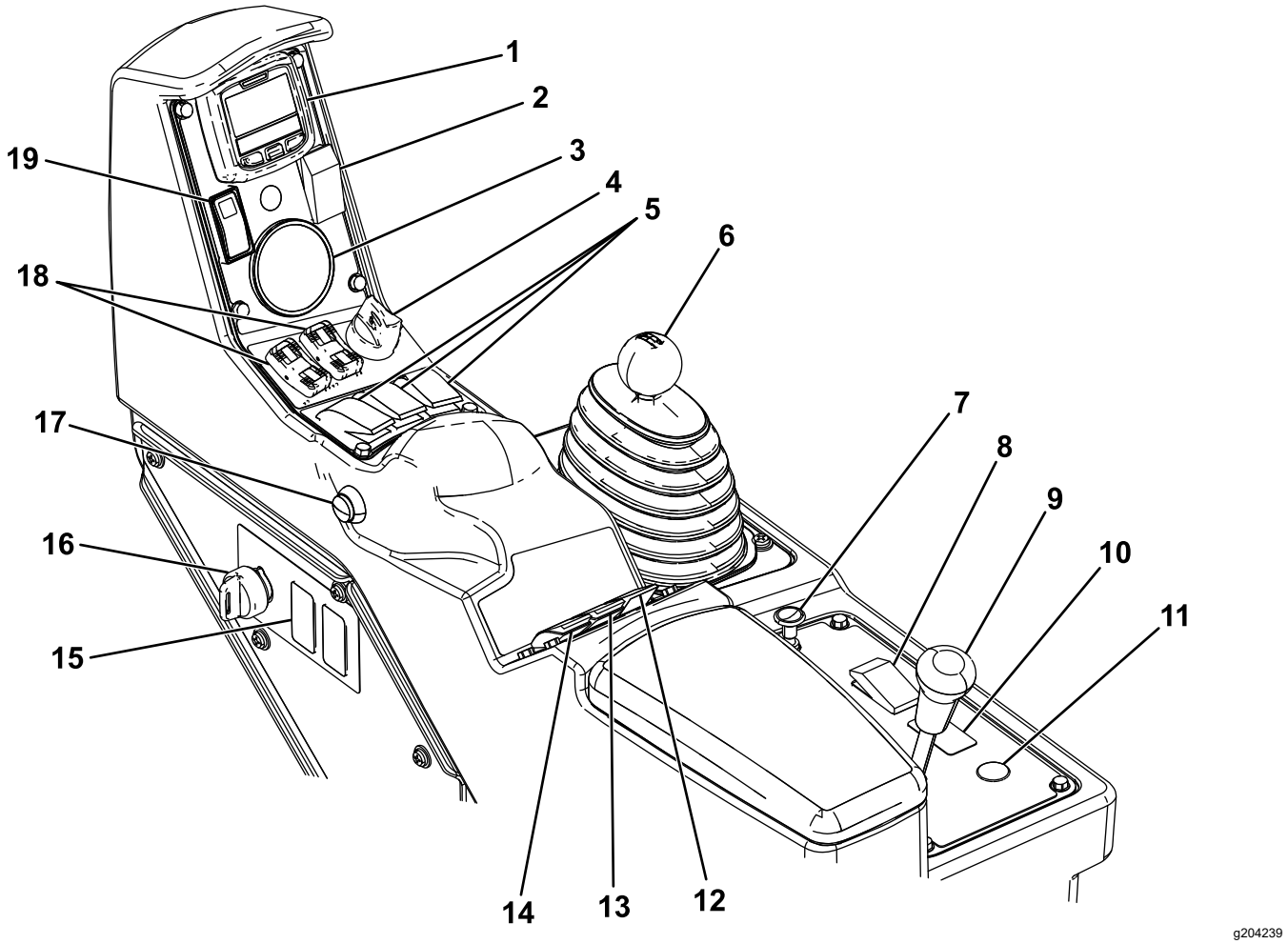

Obrázek 6

1. Systém InfoCenter	6. Volič rozsahu	11. Tlačítko navíjecího bubnu hadice (dle výbavy)	16. Omezovací spínač (zámek rychlosti)
2. Spínač pěnového značkovače (dle výbavy)	7. Sytič	12. Spínač míchání	17. Hlavní spínač sekcí
3. Tlakoměr	8. Spínačsvětlometů	13. Spínač tlaku postřiku	18. Spínače zdvihu sekcí ramen
4. Spínač motoru	9. Uzávěrka diferenciálu	14. Spínač čerpadla postřiku	19. Spínač zámku škrticí klapky / rychlosti
5. Spínače levé, středové a pravé sekce	10. Spínač ultrazvukového ramene (dle výbavy)	15. Spínač výplachové nádrže (dle výbavy)	

Plynový pedál

Plynový pedál (Obrázek 7) umožňuje měnit pojezdovou rychlost postřikovače. Sešlápnutím pedálu zvýšíte pojezdovou rychlost. Uvolněním pedálu se postřikovač zpomalí a otáčky motoru se sníží na volnoběh.

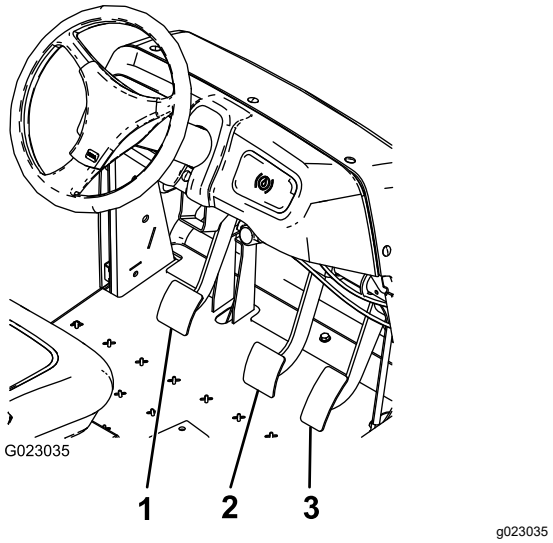

Obrázek 7

1. Spojkový pedál
2. Brzdový pedál
3. Plynový pedál

Spojkový pedál

Aby se spojka při startování motoru nebo řazení převodových stupňů uvolnila, je třeba spojkový pedál zcela sešlápnout (Obrázek 7). Je-li zařazen převodový stupeň, uvolňujte spojkový pedál plynule. Tím zabráníte zbytečnému opotřebení převodovky a dalších souvisejících součástí.

Důležité: **Za jízdy spojkový pedál nepoužívejte. Spojkový pedál musíte zcela uvolnit, jinak bude spojka prokluzovat, což by vedlo k jejímu přehřívání a opotřebení. Nikdy nepoužívejte spojku k udržení zastaveného stroje ve svahu – mohlo by dojít k jejímu poškození.**

Brzdový pedál

Ke zpomalení nebo zastavení postřikovače používejte brzdový pedál (Obrázek 7).

⚠ VÝSTRAHA

Brzdy se mohou opotřebit nebo mohou být nesprávně seřízeny, což může vést k nebezpečí úrazu.

Pokud lze sešlápnout brzdový pedál do vzdálenosti 2,5 cm od podlahové desky, brzdy seřiďte nebo opravte.

Parkovací brzda

Parkovací brzda je velká páka vlevo od sedadla (Obrázek 8). Parkovací brzdu zatahujte pokaždé, když opouštíte sedadlo stroje, aby nedošlo k nežádoucímu pohybu postřikovače. Parkovací brzdu zatáhnete vytažením páky nahoru a směrem dozadu. Chcete-li brzdu uvolnit, zatlačte páku dopředu a dolů. Pokud je postřikovač zaparkován ve strmém svahu, zatáhněte parkovací brzdu a založte kola klíny ze spodní strany.

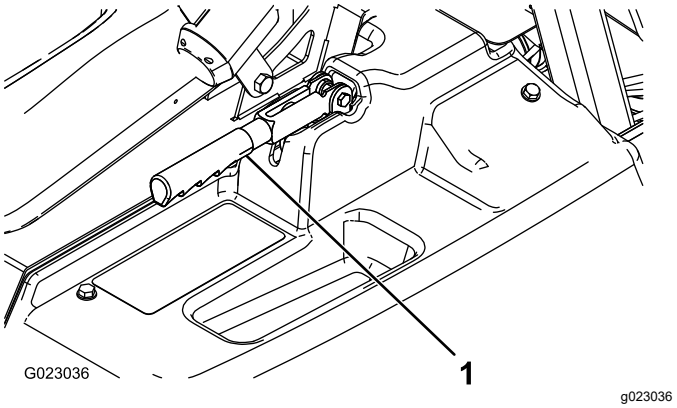

Obrázek 8

1. Páka parkovací brzdy

Asistent pro jízdu do kopce

Asistent pro jízdu do kopce zabraňuje pohybu nebo popojíždění postřikovače tím, že v kopcovitém terénu dočasně podrží postřikovač v klidové poloze, když přesouváte nohu z brzdového pedálu na plynový pedál. Chcete-li funkci asistenta pro jízdu do kopce zapnout, sešlápněte spojku a pevně sešlápněte brzdový pedál. Když je asistent pro jízdu do kopce zapnutý, v systému InfoCenter se zobrazí ikona funkce asistenta pro jízdu do kopce; viz *softwarová příručka k postřikovači trávníků Multi Pro 1750*. Asistent pro jízdu do kopce udrží stroj v klidové poloze 2 sekundy po uvolnění brzdového pedálu.

Poznámka: Funkce asistenta pro jízdu do kopce udržuje stroj pouze dočasně; nelze ji použít místo parkovací brzdy.

Uzávěrka diferenciálu

Uzávěrka diferenciálu umožňuje zajistit zadní nápravu pro zvýšení tahové síly. Uzávěrku diferenciálu (Obrázek 6) můžete zajistit za jízdy s postřikovačem. Uzávěrku zapnete přesunutím uzávěrky dopředu a doprava.

Poznámka: K zapnutí nebo vypnutí uzávěrky diferenciálu může být nutné jet se strojem dopředu a přitom mírně zatáčet.

⚠ VÝSTRAHA

Zatáčení se zapnutou uzávěrkou diferenciálu může zapříčinit ztrátu kontroly nad strojem.

Při ostrém zatáčení a vysoké rychlosti uzávěrku nepoužívejte; viz Použití uzávěrky diferenciálu (strana 32).

Ovládací prvek sytiče

Ovládací prvek sytiče je malý knoflík za voličem rozsahu (Obrázek 6). Při spouštění studeného motoru vytáhněte ovládací prvek sytiče nahoru. Po spuštění motoru nastavte sytič tak, aby motor pracoval plynule. Jakmile je to možné, zatlačte ovládací prvek dolů do VYPNUTÉ polohy. Zahřátý motor vyžaduje použití sytiče jen minimálně nebo vůbec.

Volič rozsahu

Volič rozsahu (Obrázek 6) má 5 poloh: 3 rychlosti vpřed, NEUTRÁL a JÍZDA VZAD. Motor se spustí pouze tehdy, když je volič rozsahu v poloze NEUTRÁL.

Spínač zapalování

Spínač zapalování (Obrázek 6) má 3 polohy: STOP, PROVOZ a STARTOVÁNÍ. Pro nastartování motoru otočte klíčem ve směru hodinových ručiček do polohy STARTOVÁNÍ a po nastartování jej uvolněte do polohy PROVOZ. Otočením klíče do polohy STOP motor vypnete.

Spínač světlometů

Přepnutím spínače ovládáte světlomety (Obrázek 6) Přesunutím dopředu se světla zapnou a přesunutím dozadu se vypnou.

Spínač zámku škrticí klapky / rychlosti

Pokud je volič rozsahu v NEUTRÁLNÍ poloze, můžete pomocí plynového pedálu zvýšit otáčky motoru a poté stisknutím spínače pod systémem InfoCenter dopředu nastavit dané otáčky motoru. To je nezbytné pro spuštění chemického míchání při zastaveném stroji nebo při práci s přídavnými zařízeními, jako je ruční postřikovač (Obrázek 6).

Důležité: **Aby spínač fungoval, musí být volič rozsahu v NEUTRÁLNÍ poloze a parkovací brzda zatažena.**

Palivoměr

Palivoměr je umístěn v horní části palivové nádrže na levé straně stroje a ukazuje množství paliva v nádrži.

Hlavní spínač sekcí

Hlavní spínač sekcí (Obrázek 6) se nachází na boční straně panelu a napravo od sedadla obsluhy. Umožňuje spustit/vypnout postřikování. Stisknutím spínače vypnete nebo zapnete postřikovací systém.

Spínače levé, středové a pravé sekce

Spínače levé, středové a pravé sekce jsou umístěny na ovládacím panelu (Obrázek 6). Přepnutím každého spínače dopředu zapnete odpovídající sekci a přepnutím dozadu danou sekci vypnete. Je-li spínač zapnutý, rozsvítí se kontrolka na spínači. Tyto spínače ovládají postřikovací systém jen tehdy, je-li zapnutý hlavní spínač sekcí.

Spínač čerpadla

Spínač čerpadla se nachází na ovládacím panelu vpravo od sedadla (Obrázek 6). Přepnutím tohoto spínače dopředu zapnete čerpadlo a přepnutím dozadu je vypnete.

Důležité: **Spínač čerpadla se zapíná pouze při nízkých volnoběžných otáčkách motoru, aby nedošlo k poškození pohonu čerpadla.**

Spínač intenzity postřiku

Spínač intenzity postřiku se nachází na ovládacím panelu vpravo od sedadla (Obrázek 6). Stisknutím a přidržením spínače v přední poloze zvýšíte tlak v postřikovém systému a jeho stisknutím a přidržením v zadní poloze tlak snížíte.

Omezovací spínač (zámek rychlosti)

Omezovací spínač se nachází na ovládacím panelu vpravo od sedadla (Obrázek 6). Otočením klíče proti směru hodinových ručiček do polohy ZÁMKU deaktivujte spínač intenzity postřiku tak, aby nikdo nemohl náhodně intenzitu postřiku změnit. Otočením klíče ve směru hodinových ručiček do polohy ODEMKNUTÍ spínač intenzity postřiku aktivujete.

Spínače zdvihu sekcí ramen

Spínače zdvihu sekcí ramen jsou umístěny na ovládacím panelu a slouží ke zvedání vnějších sekcí ramen.

Měřič provozních hodin

Měřič provozních hodin zaznamenává celkový počet hodin provozu stroje. Toto číslo se zobrazí na první

obrazovce systému InfoCenter. Měřič provozních hodin se aktivuje vždy, když otočíte klíčem do polohy PROVOZ.

Umístění spínače pěnového značkovače (dle výbavy)

Jestliže montujete soupravu pěnového značkovače, přidáváte spínače pro ovládání jeho činnosti na ovládací panel. U dodaného postřikovače jsou v těchto místech plastové zátky.

Regulační ventil (řízení intenzity postřiku)

Tento ventil, který je umístěn za nádrží (Obrázek 9), reguluje množství kapaliny vedené do sekcí nebo rychlost návratu do nádrže.

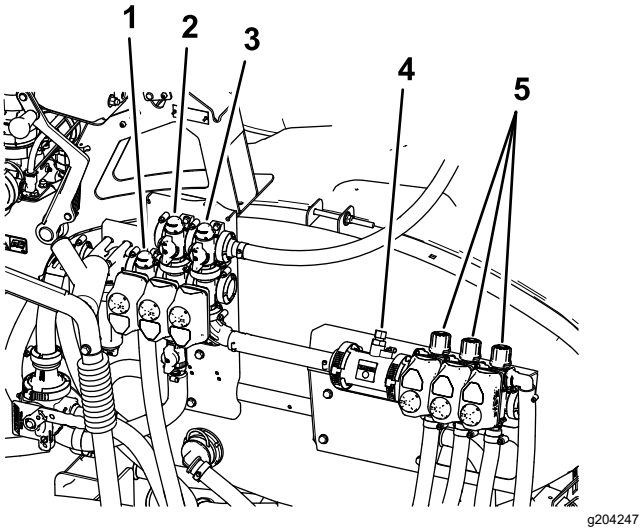

Obrázek 9

1. Regulační ventil (řízení intenzity postřiku)
2. Ventil okruhu míchání
3. Hlavní ventil sekcí
4. Průtokoměr
5. Ventily sekcí

Hlavní ventil sekcí

Hlavní ventil sekcí (Obrázek 9) reguluje průtok k průtokoměru a ventilům sekcí.

Průtokoměr

Průtokoměr měří průtočné množství kapaliny, jehož hodnoty používá systém InfoCenter (Obrázek 9).

Obtokové ventily sekcí

Tyto ventily zapínají nebo vypínají pravou, středovou a levou sekci (Obrázek 9).

Uzavírací ventil obtoku sekce

Uzavírací ventil obtoku sekce přesměrovává proud kapaliny pro danou sekci do nádrže, když tuto sekci vypnete. Obtok sekce lze nastavit tak, aby byl tlak v sekci konstantní bez ohledu na počet zapnutých sekcí. Viz Nastavení obtokových ventilů sekcí (strana 28).

Ventil okruhu míchání

Tento ventil se nachází na zadní straně nádrže (Obrázek 9). Když je míchání zapnuto, průtok je veden přes míchací trysky v nádrži. Při vypnutém míchání je průtok veden přes sání čerpadla.

Tlakoměr

Tlakoměr se nachází na ovládacím panelu (Obrázek 6). Ukazuje tlak kapaliny v systému v jednotkách psi a kPa.

Displej LCD systému InfoCenter

Na displeji LCD systému InfoCenter se zobrazují informace o stroji a akumulátoru, např. aktuální stav nabití akumulátoru, rychlost, diagnostické informace atd. (Obrázek 6).

Další informace naleznete v *příručce k softwaru Multi Pro 1750*.

Škrticí ventil okruhu míchání

Škrticí ventil okruhu míchání se používá ke snížení průtoku, který je k dispozici pro okruh míchání. Zajišťuje dodatečný tok pro sekce.

Technické údaje

Poznámka: Specifikace a design se mohou bez upozornění změnit.

Hmotnost se standardním postřikovacím systémem – prázdný stroj, bez obsluhy	953 kg
Hmotnost se standardním postřikovacím systémem – plný stroj, bez obsluhy	1 678 kg
Max. celková hmotnost vozidla (na rovině)	1 814 kg
Celková délka se standardním postřikovacím systémem	343 cm
Celková výška se standardním postřikovacím systémem	191 cm
Celková výška se standardním postřikovacím systémem, k horní části sekcí uložených v poloze „X“	246 cm
Celková šířka se standardními sekcemi postřikovacího systému uloženými v poloze „X“	178 cm
Světlá výška	14 cm
Rozvor kol	155 cm
Objem nádrže (včetně přepadu CE 5 %)	662 l

Přídavná zařízení / příslušenství

Pro stroj je k dispozici řada přídavných zařízení a příslušenství schválených společností Toro, která vylepšují a rozšiřují možnosti stroje. Obraťte se na autorizovaného prodejce Toro.

K zajištění optimální výkonnosti a dodržení požadavků na bezpečnost stroje je nutné používat pouze originální náhradní díly a příslušenství společnosti Toro. Náhradní díly a příslušenství jiných výrobců mohou být nebezpečné a jejich použití může mít za následek zneplatnění záruky.

Obsluha

Poznámka: Levou a pravou stranu stroje určete z pohledu běžné pozice obsluhy.

Před provozem

Bezpečnostní kroky před použitím

Obecné bezpečnostní informace

- Nikdy nedovolte, aby nezaškolené osoby nebo děti obsluhovaly stroj nebo na něm prováděly servis. Věkovou hranici obsluhy mohou určovat místní předpisy. Majitel je zodpovědný za proškolení všech operátorů a mechaniků.
- Dobře se seznamte se zásadami bezpečného používání zařízení, ovládacími prvky a významem bezpečnostních značek.
- Před opuštěním pozice obsluhy proveďte následující opatření:
  - Zaparkujte stroj na rovném povrchu.
  - Přeřaďte převodovku do NEUTRÁLNÍ polohy (manuální převodovka) nebo PARKOVACÍ polohy (automatická převodovka).
  - Zatáhněte parkovací brzdu.
  - Vypněte motor a vyjměte klíč (dle výbavy).
  - Počkejte, dokud se nezastaví všechny pohybující se části.
- Naučte se, jak rychle stroj zastavit a vypnout motor.
- Přesvědčte se, zda jsou namontovány kontrolní prvky přítomnosti obsluhy, bezpečnostní spínače a ochranné kryty a zda správně fungují. Stroj nepoužívejte, pokud tyto prvky nepracují správně.
- Pokud stroj nefunguje správně nebo je jakkoli poškozen, nepoužívejte jej. Problém odstraňte před uvedením stroje nebo přídavného zařízení do provozu.
- Před natlakováním systému zkontrolujte těsnost všech spojek potrubí kapaliny a bezvadný stav všech hadic.

Bezpečnost týkající se paliva

- Při manipulaci s palivem buďte velmi opatrní. Palivo je vysoce hořlavé a jeho výpary jsou výbušné.
- Vždy uhaste cigarety, doutníky, dýmky a ostatní zdroje vznícení.
- Používejte jen schválený kanystr.

- Neodstraňujte uzávěr palivové nádrže ani nedoplňujte nádrž palivem při spuštěném nebo horkém motoru.
- Nedoplňujte ani nevypouštějte palivo v uzavřeném prostoru.
- Neskladujte stroj nebo nádobu s palivem v blízkosti otevřeného ohně, zdroje jisker nebo tepla, například u ohřívače vody nebo jiného zařízení.
- V případě rozlití paliva se nepokoušejte nastartovat motor a vyhýbejte se použití jakéhokoli zdroje vznícení, dokud se palivové výpary nerozptýlí.

Chemická bezpečnost

Chemické látky použité v systému postřikovače mohou být nebezpečné a jedovaté pro vás, okolostojící osoby a zvířata a mohou poškodit rostliny, půdu a další předměty a majetek.

- Přečtěte si informace o každé chemické látce. Nejsou-li tyto informace dostupné, odmítněte postřikovač obsluhovat nebo s ním pracovat.
- Před použitím systému postřikovače se ujistěte, že byl neutralizován a třikrát propláchnut v souladu s doporučením výrobce (výrobců) chemických látek a že všechny ventily absolvovaly tři pracovní cykly.
- Ověřte si, zda se v blízkosti nachází postačující zdroj čisté vody a mýdla, a ihned opláchněte všechny chemické látky, se kterými jste přišli do styku.
- Pečlivě si přečtěte chemické výstražné štítky a bezpečnostní listy (SDS) týkající se všech použitých chemických látek a respektujte je. Používejte osobní ochranná opatření v souladu s doporučeními výrobců chemických látek.
- Při používání chemikálií si vždy chraňte tělo. Abyste zabránili kontaktu s chemickými látkami, používejte vhodné osobní ochranné prostředky (OOP), jako jsou následující:
  - ochranné brýle, uzavřené bezpečnostní brýle a/nebo obličejový štít
  - chemický oblek
  - respirátor nebo filtrační maska
  - rukavice odolné proti chemikáliím
  - gumové boty nebo jiná pevná obuv
  - čisté oblečení na převlečení, mýdlo a jednorázové ručníky na očištění
- Před manipulací s chemickými látkami absolvujte příslušné školení.
- Pro danou práci používejte odpovídající chemickou látku.
- Dodržujte pokyny výrobce pro bezpečné použití chemické látky. Nepřekračujte doporučený aplikační tlak v systému.
- Stroj neplňte, nekalibrujte ani nečistěte, jsou-li nablízku jiné osoby, zejména děti, nebo zvířata.
- S chemickými látkami manipulujte v dobře větraných prostorech.
- Během práce v blízkosti chemických látek nejezte, nepijte a nekuřte.
- Nečistěte stříkací trysky profukováním nebo vkládáním do úst.
- Po dokončení práce s chemickými látkami si vždy co nejdříve umyjte ruce a jiné odkryté části těla.
- Chemikálie uchovávejte v původních obalech a na bezpečném místě.
- Nepoužité chemické látky včetně obalů řádně zlikvidujte podle pokynů výrobce a místních zákonů.
- Chemické látky a výpary jsou nebezpečné. Nikdy do nádrže nevstupujte a hlavu nenaklánějte nad otvor nádrže, ani ji do otvoru nevsunujte.
- Dodržujte všechny místní a státní předpisy pro rozprašování chemikálií nebo postřik chemikáliemi.

Příprava stroje

Kontrola motorového oleje

Motor je dodáván s olejem v klikové skříni. Hladinu oleje je však nutné zkontrolovat před prvním nastartováním motoru a po jeho vypnutí po dokončení práce.

1. Zaparkujte vozidlo na rovném povrchu.
2. Vytáhněte měrku a otřete ji čistým hadrem (Obrázek 10).
3. Zasuňte měrku do trubice a ujistěte se, že je zcela usazena. Vyjměte olejovou měrku a zkontrolujte hladinu oleje.

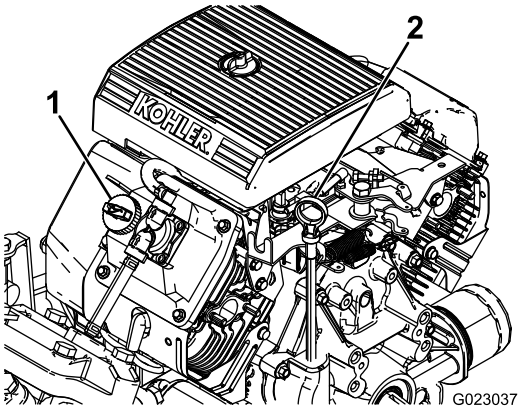

g023037

Obrázek 10

1. Uzávěr plnicího otvoru 2. Měrka

4. Pokud je hladina oleje nízká, sejměte uzávěr plnicího otvoru z krytu ventilů (Obrázek 10)

a nalijte olej do otvoru, dokud jeho hladina nedosáhne značky PLNÉHO STAVU na měrce. Správný typ a viskozita oleje viz Výměna motorového oleje (strana 48).

Poznámka: Olej doplňujte pomalu a během procesu často kontrolujte výšku hladiny. Nádrž nepřeplňujte.

5. Pevně osaďte měrku zpět na místo.

Kontrola tlaku vzduchu v pneumatikách

Servisní interval: Při každém použití nebo denně—Zkontrolujte tlak vzduchu v pneumatikách po každých 8 hodinách nebo denně.

Upravte tlak vzduchu v pneumatikách na hodnotu 1,38 bar (138 kPa). Zkontrolujte také opotřebení či poškození pneumatik.

Poznámka: Všechny opotřebené nebo poškozené pneumatiky vyměňte.

Doplňování paliva

Specifikace paliva

Ropné palivo	Používejte bezolovnatý benzin s oktanovým číslem 87 nebo vyšším (metoda stanovení (R+M)/2).
Palivo s příměsí etanolu	Používejte směs směs bezolovnatého benzinu s obsahem etanolu (gasoholu) do 10 % objemových nebo MTBE (metyltercbutyléter) do 15 % objemových. Etanol a MTBE jsou různé látky. Paliva s více než 15 % etanolu (E15) nejsou schválena k použití. Nikdy nepoužívejte paliva obsahující více než 10 % etanolu, například E15 (obsahuje 15 % etanolu), E20 (obsahuje 20 % etanolu) nebo E85 (obsahuje až 85 % etanolu). Použití neschváleného paliva může mít za následek problémy s výkonem nebo poškození motoru, na které se nevztahuje záruka.

Důležité: **V zájmu získání co nejvyššího výkonu používejte pouze čisté, čerstvé palivo (ne starší než 30 dnů).**

- Nepoužívejte benzin obsahující metanol.
- Neuchovávejte palivo přes zimu v palivové nádrži ani nádobách na palivo bez použití stabilizátoru paliva.
- Nepřidávejte do benzinu olej.

Doplňování paliva do nádrže

Palivová nádrž má objem přibližně 19 l.

Poznámka: Uzávěr palivové nádrže obsahuje měrku hladiny paliva. Často ji kontrolujte.

1. Zaparkujte vozidlo na rovném povrchu, zatáhněte parkovací brzdu, vypněte motor a vyjměte klíč.
2. Očistěte oblast kolem uzávěru palivové nádrže (Obrázek 11).

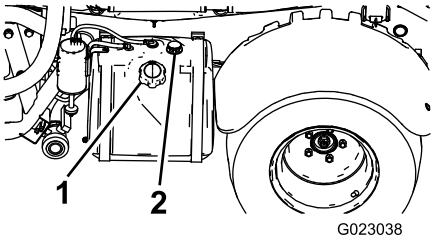

g023038

Obrázek 11

1. Uzávěr palivové nádrže 2. Palivoměr

3. Sejměte uzávěr palivové nádrže.
4. Nádrž plňte do úrovně asi 2,5 cm pod horní okraj nádrže (spodní okraj plnicího hrdla).

   Poznámka: Tento prostor pro vzduch umožňuje expanzi paliva v nádrži. Nádrž nepřeplňujte.
5. Pevně našroubujte uzávěr palivové nádrže na nádrž.
6. Veškeré rozlité palivo utřete.

Zajíždění nového vozidla

Servisní interval: Po prvních 100 hodinách—V zájmu dosažení odpovídajícího výkonu a dlouhé životnosti postřikovače dodržujte během prvních 100 provozních hodin níže uvedené pokyny:

- Pravidelně kontrolujte hladinu motorového oleje a kapalin a dávejte pozor na známky přehřívání jakýchkoliv součástí postřikovače.
- Po spuštění studeného motoru jej nechejte před akcelerací zahřívat po dobu asi 15 sekund.
- Pro optimalizaci brzdové soustavy proveďte na brzdách záběh následujícím způsobem:
  1. Do nádrže napusťte 454 l vody.
  2. Umístěte stroj na rovnou otevřenou plochu.
  3. Jeďte se strojem plnou rychlostí.
  4. Rychle zabrzděte.

     Poznámka: Zastavte stroj v přímém směru tak, aby nedošlo k zablokování pneumatik.
  5. Počkejte 1 minutu, aby brzdy vychladly.
  6. Kroky 3 až 5 opakujte ještě 9krát.
- Motor neuvádějte do vysokých otáček.

- Při provozu měňte rychlost postřikovače. Vyvarujte se rychlých startů a náhlých zastavení.
- Přehled specifických kontrol při nízkém počtu provozních hodin naleznete v části Údržba (strana 41).

Příprava postřikovače

Výběr trysek

Poznámka: Viz příručka pro výběr trysek, která je k dispozici u autorizovaného distributora Toro.

Na otočná tělesa trysek lze umístit až 3 různé trysky. Chcete-li zvolit požadovanou trysku, postupujte následovně:

1. Zastavte postřikovač na rovném povrchu, vypněte motor a zatáhněte parkovací brzdu.
2. Nastavte hlavní spínač sekcí do VYPNUTÉ polohy a spínač čerpadla postřiku do VYPNUTÉ polohy.
3. Otočte otočným tělesem trysek libovolným směrem na správnou trysku.
4. Proveďte kalibraci průtoku postřikovače; viz Kalibrace průtoku postřikovače (strana 26).
5. Proveďte kalibraci obtokového ventilu sekce; viz Kalibrace obtokových ventilů sekcí (strana 27).

Výběr sacího filtru

Standardní výbava: sací filtr o hrubosti ok 50 mesh (modrý)

Pomocí tabulky sacích filtrů určete hrubost sítka používané stříkací trysky na základě chemických přípravků nebo roztoků s viskozitou odpovídající vodě.

Tabulka sacích filtrů

Barevné označení stříkací trysky (průtok)	Hrubost sítka*	Barevné označení filtru
Žlutá (0,2 gpm)	50	Modrý
Červená (0,4 gpm)	50	Modrý
Hnědá (0,5 gpm)	50 (nebo 30)	Modrý (nebo zelený)
Šedá (0,6 gpm)	30	Zelený
Bílá (0,8 gpm)	30	Zelený
Modrá (1,0 gpm)	30	Zelený
Zelená (1,5 gpm)	30	Zelený
*Hrubost sacích filtrů v této tabulce vychází z rozprašovaných chemikálií nebo roztoků s viskozitou odpovídající vodě.		

Důležité: **Pokud stříkáte chemické přípravky s vyšší viskozitou (hustší) nebo roztoky se smáčivými prášky, může být nutné pro volitelný sací filtr použít hrubší sítko; viz Obrázek 12.**

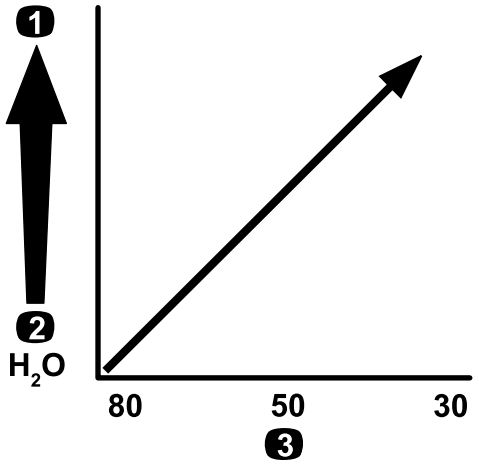

Obrázek 12

Hrubost sítka – viskozita chemikálie nebo roztoku

1. Chemikálie nebo roztoky s vyšší viskozitou
2. Chemikálie nebo roztoky s nižší viskozitou
3. Hrubost sítka

Pokud stříkáte při vyšší intenzitě postřiku, zvažte použití hrubšího sítka volitelného sacího filtru; viz Obrázek 13.

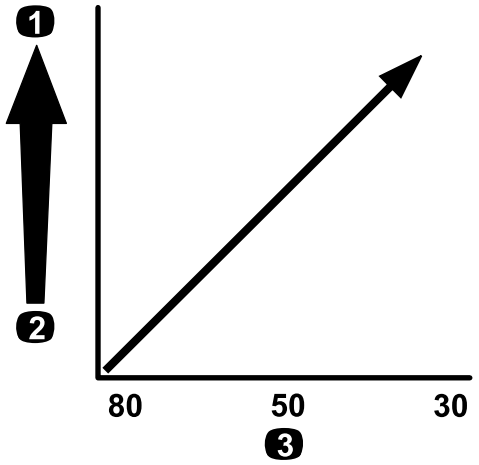

Obrázek 13

Hrubost sítka – intenzita postřiku

1. Vyšší intenzita postřiku
2. Nižší intenzita postřiku
3. Hrubost sítka

Výběr tlakového filtru

K dispozici jsou sítka o následující hrubosti:

Standardní výbava: sací filtr o hrubosti ok 50 mesh (modrý)

Pomocí tabulky tlakových filtrů určete hrubost sítka používané stříkací trysky na základě chemických přípravků nebo roztoků s viskozitou odpovídající vodě.

Tabulka tlakových filtrů

Barevné označení stříkací trysky (průtok)	Hrubost sítka*	Barevné označení filtru
Podle potřeby pro chemikálie nebo roztoky s nízkou viskozitou nebo nízkou intenzitou postřiku	100	Zelený
Žlutá (0,2 gpm)	80	Žlutý
Červená (0,4 gpm)	50	Modrý
Hnědá (0,5 gpm)	50	Modrý
Šedá (0,6 gpm)	50	Modrý
Bílá (0,8 gpm)	50	Modrý
Modrá (1,0 gpm)	50	Modrý
Zelená (1,5 gpm)	50	Modrý
Podle potřeby pro chemikálie nebo roztoky s vysokou viskozitou nebo vysokou intenzitou postřiku	30	Červený
Podle potřeby pro chemikálie nebo roztoky s vysokou viskozitou nebo vysokou intenzitou postřiku	16	Hnědý
*Hrubost tlakových filtrů v této tabulce vychází z rozprašovaných chemikálií nebo roztoků s viskozitou odpovídající vodě.		

Důležité: **Pokud stříkáte chemické přípravky s vyšší viskozitou (hustší) nebo roztoky se smáčivými prášky, může být nutné pro volitelný tlakový filtr použít hrubší sítko; viz Obrázek 14.**

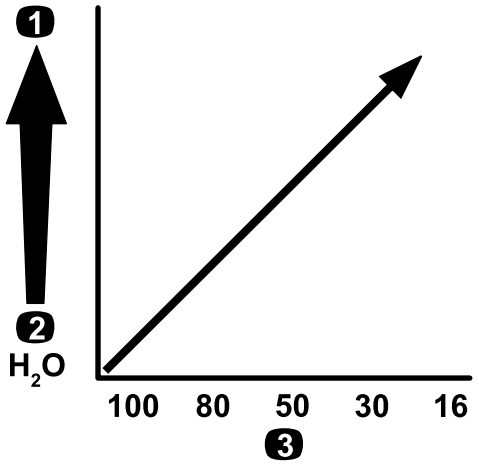

g214211

Obrázek 14

Hrubost sítka – viskozita chemikálie nebo roztoku

1. Chemikálie nebo roztoky s vyšší viskozitou
2. Chemikálie nebo roztoky s nižší viskozitou
3. Hrubost sítka

Pokud stříkáte při vyšší intenzitě postřiku, zvažte použití hrubšího sítka volitelného tlakového filtru; viz Obrázek 15.

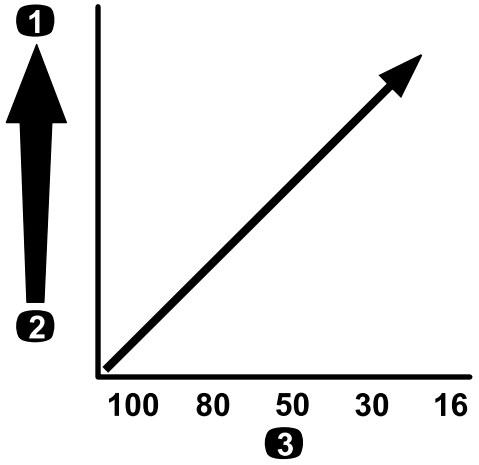

g214240

Obrázek 15

Hrubost sítka – intenzita postřiku

1. Vyšší intenzita postřiku
2. Nižší intenzita postřiku
3. Hrubost sítka

Výběr filtru hrotu trysky (volitelný)

Poznámka: Volitelný filtr hrotu trysky chrání hrot stříkací trysky a prodlužuje jeho životnost.

Pomocí tabulky filtrů hrotu trysky určete hrubost sítka používané stříkací trysky na základě chemických přípravků nebo roztoků s viskozitou odpovídající vodě.

Tabulka filtrů hrotu trysky

Tabulka filtrů hrotu trysky (cont'd.)

Barevné označení stříkací trysky (průtok)	Hrubost filtru*	Barevné označení filtru
Žlutá (0,2 gpm)	100	Zelená
Červená (0,4 gpm)	50	Modrá
Hnědá (0,5 gpm)	50	Modrá
Šedá (0,6 gpm)	50	Modrá
Bílá (0,8 gpm)	50	Modrá
Modrá (1,0 gpm)	50	Modrá
Zelená (1,5 gpm)	50	Modrá
*Hrubost filtrů trysky v této tabulce vychází z rozprašovaných chemikálií nebo roztoků s viskozitou odpovídající vodě.		

Důležité: **Pokud stříkáte chemické přípravky s vyšší viskozitou (hustší) nebo roztoky se smáčivými prášky, může být nutné pro volitelný filtr hrotu použít hrubší sítko; viz Obrázek 16.**

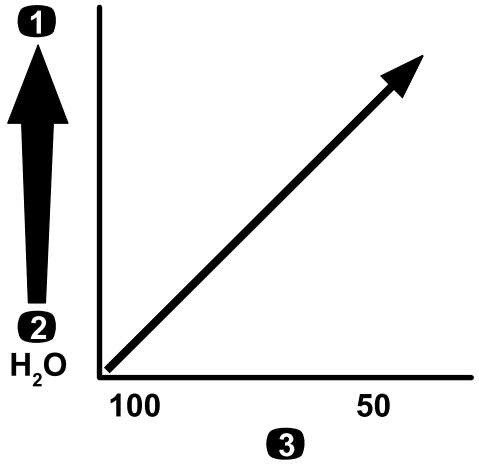

g214246

Obrázek 16

Hrubost sítka – viskozita chemikálie nebo roztoku

1. Chemikálie nebo roztoky s vyšší viskozitou
2. Chemikálie nebo roztoky s nižší viskozitou
3. Hrubost sítka

Pokud stříkáte při vyšší intenzitě postřiku, zvažte použití hrubšího sítka filtru hrotu; viz Obrázek 17.

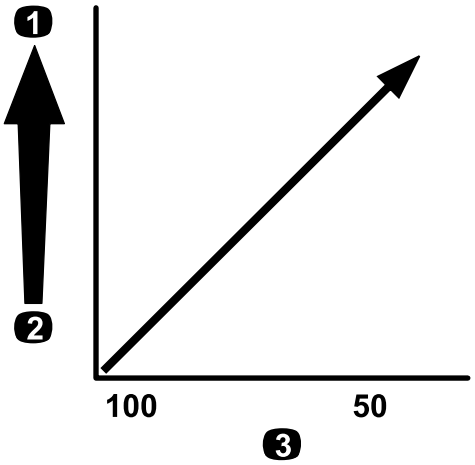

g214245

Obrázek 17

Hrubost sítka – intenzita postřiku

1. Vyšší intenzita postřiku
2. Nižší intenzita postřiku
3. Hrubost sítka

Plnění nádrží

Plnění nádrže na čerstvou vodu

Důležité: **V nádrži na čerstvou vodu nepoužívejte regenerovanou vodu (šedou vodu).**

Poznámka: Nádrž na čerstvou vodu je zdrojem čerstvé, čisté vody, abyste mohli chemikálie opláchnout z pokožky či jiné části těla nebo vypláchnout z očí v případě náhodného kontaktu s chemikálií.

Nádrž na čerstvou vodu před manipulací nebo přimícháním chemických látek nejprve naplňte čistou vodou.

- Chcete-li nádrž naplnit, odšroubujte uzávěr v horní části nádrže, naplňte nádrž čerstvou vodou a nasaďte uzávěr (Obrázek 18).
- Kohoutek nádrže otevřete otočením páčky na kohoutku (Obrázek 18).

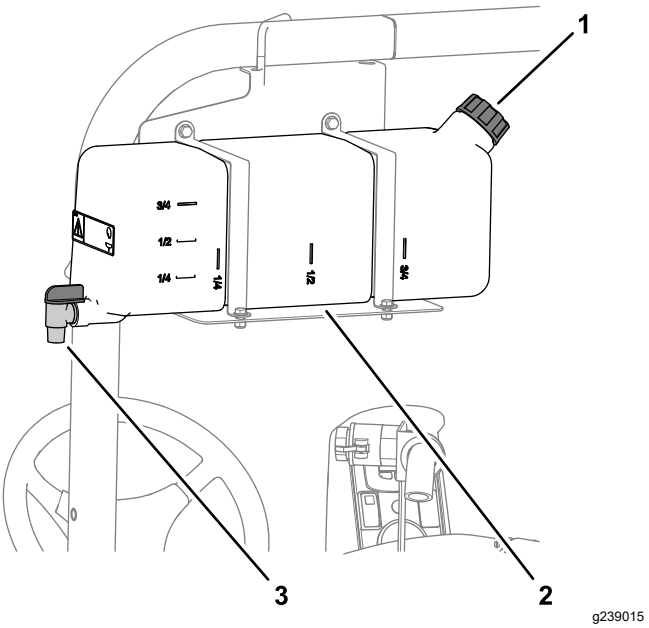

Obrázek 18

1. Uzávěr plnicího otvoru
2. Nádrž na čerstvou vodu
3. Kohoutek

Plnění nádrže postřikovače

Pro optimální míchání a udržení vnější části nádrže v čistotě namontujte volitelnou soupravu pro předmíchávání chemických látek.

Důležité: **Kdykoli je to možné, v nádrži postřikovače nepoužívejte regenerovanou vodu (šedou vodu).**

Důležité: **Zajistěte, aby chemické látky, které budete používat, byly kompatibilní s materiálem Viton™ (nekompatibilita by měla být uvedena na výrobním štítku). Použití chemické látky nekompatibilní s materiálem Viton™ znehodnotí O-kroužky v postřikovači a způsobí únik kapaliny.**

Důležité: **Před naplněním nádrže chemikáliemi zkontrolujte, zda byla nastavena správná intenzita postřiku.**

1. Zapnutím sekcí vyčistěte postřikovací systém od kondicionéru postřikovacího systému.
2. Zastavte postřikovač na rovině, přesuňte volič rozsahu do NEUTRÁLNÍ polohy, vypněte motor a zatáhněte parkovací brzdu.
3. Ujistěte se, že je vypouštěcí ventil nádrže zavřený.
4. Určete množství vody potřebné k vytvoření směsi s chemickou látkou podle předpisu výrobce.
5. Otevřete kryt nádrže postřikovače.

   Poznámka: Kryt nádrže se nachází v horní střední části nádrže. Chcete-li kryt otevřít, otočte přední polovinou krytu proti směru hodinových ručiček a kyvným pohybem jej otevřete. Můžete vyjmout vnitřní sítko a vyčistit ho. Chcete-li nádrž uzavřít, zavřete kryt a otočte přední polovinou ve směru hodinových ručiček.
6. Pomocí antisifonového plnicího ventilu naplňte nádrž postřikovače 3/4 potřebného množství vody.

   Důležité: **Nádrž postřikovače vždy plňte čerstvou, čistou vodou. Do prázdné nádrže nenalévejte koncentrát.**

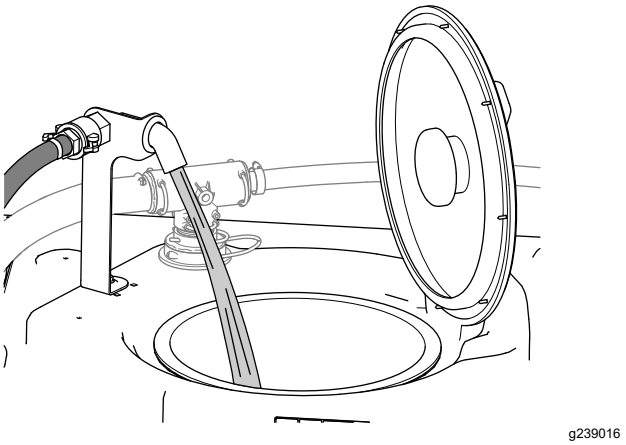

Obrázek 19

7. Spusťte motor a přepněte spínač čerpadla do ZAPNUTÉ polohy.
8. Sešlápněte plynový pedál k podlaze a nastavte zámek škrticí klapky do ZAPNUTÉ polohy.
9. Nastavte hlavní spínač sekcí do VYPNUTÉ polohy.
10. Otočte ventil okruhu míchání do ZAPNUTÉ polohy.
11. Přidejte do nádrže odpovídající množství koncentrované chemické látky podle pokynů výrobce.

    Důležité: **Jestliže používáte smáčivý prášek nevyžadující plné promíchání, smíchejte jej s malým množstvím vody. Vzniklou kaši přidejte do nádrže.**
12. Do nádrže přidejte zbývající objem vody.

    Poznámka: Pro lepší míchání snižte nastavení intenzity postřiku.

    Důležité: **Po prvním naplnění nádrže zkontrolujte vůli popruhů nádrže. Je-li to nutné, utáhněte je.**

Kontrola pásů nádrže

Servisní interval: Při každém použití nebo denně—Zkontrolujte pásy nádrže.

Důležité: **Nadměrné utažení upevňovacích prvků pásů nádrže může vést k deformaci a poškození pásů.**

Důležité: **Kdykoli je to možné, v nádrži postřikovače nepoužívejte regenerovanou vodu (šedou vodu).**

1. Naplňte hlavní nádrž vodou.
2. Zkontrolujte, zda se pásy nádrže na nádrži nepohybují (Obrázek 20).

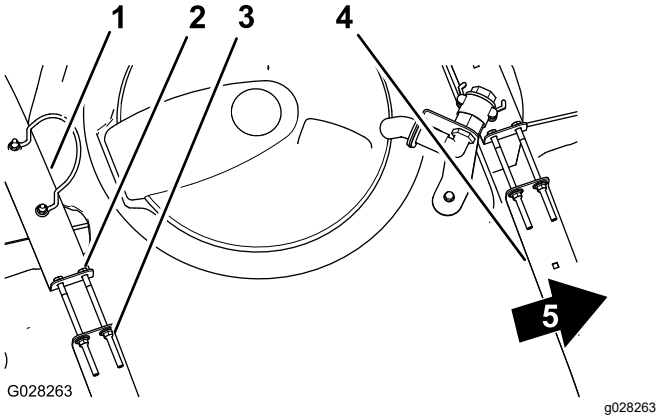

Obrázek 20

1. Zadní pás nádrže
2. Šroub
3. Pojistná matice s nákružkem
4. Přední pás nádrže
5. Přední část stroje

3. Pokud pásy nádrže přiléhají k nádrži jen volně, utáhněte pojistné matice s nákružkem a šrouby v horní části pásů, dokud nebudou pásy v jedné rovině s povrchem nádrže (Obrázek 20).

   Poznámka: Spojovací prvky pásů nádrže neutahujte nadměrně.

Kalibrace průtoku postřikovače

Kalibraci průtoku postřikovače proveďte před prvním použitím postřikovače, při výměně trysek nebo podle potřeby.

Vybavení, které zajišťuje obsluha: stopky schopné měření ± 1/10 sekundy a nádoba se stupnicí po 50 ml.

Příprava stroje

Důležité: **Kdykoli je to možné, v nádrži postřikovače nepoužívejte regenerovanou vodu (šedou vodu).**

1. Naplňte nádrž postřikovače čistou vodou.

   Poznámka: Ujistěte se, že je v nádrži dostatek vody pro dokončení kalibrace.
2. Zatáhněte parkovací brzdu a spusťte motor.
3. Otočte spínač čerpadla do ZAPNUTÉ polohy a zapněte míchání.
4. Sešlápněte plynový pedál, dokud nedosáhnete maximálních otáček motoru, a přepněte spínač zámku škrticí klapky do ZAPNUTÉ polohy.

Provedení záchytného testu

1. Všechny 3 spínače sekcí a hlavní spínač sekcí přepněte do ZAPNUTÉ polohy.
2. Otočte omezovací spínač (zámek rychlosti) do ODEMKNUTÉ polohy.
3. K provedení záchytného testu si připravte odměrnou nádobu.
4. Začněte s tlakem 2,75 bar a pomocí spínače intenzity postřiku nastavte stříkací tlak tak, abyste při záchytném testu získali množství uvedené v tabulce níže.

   Poznámka: Test zopakujte třikrát a použijte průměr.

Barva trysky	Mililitry nasbírané za 15 sekund	Unce nasbírané za 15 sekund
Žlutá	189	6,4
Červená	378	12,8
Hnědá	473	16,0
Šedá	567	19,2
Bílá	757	25,6
Modrá	946	32,0
Zelená	1 419	48,0

5. Jakmile při záchytném testu získáte množství uvedené v tabulce výše, nastavte omezovací spínač (zámek rychlosti) do UZAMKNUTÉ polohy.
6. Vypněte hlavní spínač sekcí.

Provedení kalibrace průtoku postřikovače

1. V systému InfoCenter přejděte do nabídky Calibration (Kalibrace) a vyberte položku FLOW CAL (Kalibrace průtoku) následovně:

   Poznámka: Výběrem ikony domovské obrazovky kalibraci kdykoli zrušíte.

   A. Dvojím stisknutím prostředního tlačítka volby na systému InfoCenter otevřete nabídky.

   B. Do kalibrační nabídky vstoupíte stisknutím pravého tlačítka volby na systému InfoCenter.

   C. V systému InfoCenter vyberte FLOW CAL (Kalibrace průtoku) zvýrazněním volby FLOW CAL (Kalibrace průtoku) a stiskněte pravé tlačítko volby.

   D. Na další obrazovce zadejte známé množství vody, které bude při kalibraci vystříkáno ze sekcí; viz tabulka níže.

E. Stiskněte pravé tlačítko volby systému InfoCenter.

2. Pomocí symbolů plus (+) a mínus (-) zadejte průtokové množství podle níže uvedené tabulky.

Barva trysky	Litry	Americké galony
Žlutá	42	11
Červená	83	22
Hnědá	106	28
Šedá	125	33
Bílá	167	44
Modrá	208	55
Zelená	314	83

3. Na 5 minut zapněte hlavní spínač sekcí.

   Poznámka: V průběhu stříkání zobrazuje systém InfoCenter množství kapaliny, které počítá.

4. Po postřikování po dobu 5 minut vyberte zatržítko stisknutím prostředního tlačítka na systému InfoCenter.

   Poznámka: Je v pořádku, pokud počet galonů zobrazený během kalibrace neodpovídá známému množství vody zadanému do systému InfoCenter.

5. Vypněte hlavní spínač sekcí.

   Poznámka: Kalibrace je nyní dokončena.

Kalibrace rychlosti postřikovače

Kalibraci rychlosti postřikovače proveďte před prvním použitím postřikovače, při výměně trysek nebo podle potřeby.

Důležité: **Kdykoli je to možné, v nádrži postřikovače nepoužívejte regenerovanou vodu (šedou vodu).**

1. Naplňte nádrž čistou vodou.
2. Na otevřeném rovném prostranství vyznačte vzdálenost 45 až 152 m.

   Poznámka: Abyste dosáhli přesnějších výsledků, společnost Toro doporučuje vyznačit vzdálenost 152 m.

3. Nastartujte motor a dojeďte na začátek vyznačené vzdálenosti.

   Poznámka: Pro co nejpřesnější měření srovnejte střed předních pneumatik se startovní čárou.

4. V systému InfoCenter přejděte do nabídky Calibration (Kalibrace) a vyberte položku SPEED CAL (Kalibrace rychlosti).

   Poznámka: Výběrem ikony domovské obrazovky kalibraci kdykoli zrušíte.

5. V systému InfoCenter vyberte šipku Další (→).
6. Pomocí symbolů plus (+) a mínus (-) zadejte do systému InfoCenter vyznačenou vzdálenost.
7. Zařaďte první rychlostní stupeň a ujeďte vyznačenou vzdálenost v přímém směru na plný plyn.
8. Zastavte stroj ve vyznačené vzdálenosti a v systému InfoCenter zvolte zatržítko.

   Poznámka: Aby bylo měření co nejpřesnější, zpomalte a zastavte tak, aby byl střed předních pneumatik srovnán s cílovou čárou.

   Poznámka: Kalibrace je nyní dokončena.

Kalibrace obtokových ventilů sekcí

Kalibraci obtoku sekcí postřikovače proveďte před prvním použitím postřikovače, při výměně trysek nebo podle potřeby.

Důležité: **Pro kalibraci najděte otevřenou rovnou plochu.**

Příprava stroje

Důležité: **Kdykoli je to možné, v nádrži postřikovače nepoužívejte regenerovanou vodu (šedou vodu).**

1. Naplňte nádrž postřikovače do poloviny čistou vodou.
2. Spusťte dolů postřikovací sekce.
3. Uveďte volič rozsahu do NEUTRÁLNÍ polohy a zatáhněte parkovací brzdu.
4. Spínače 3 sekcí nastavte do ZAPNUTÉ polohy, ale hlavní spínač sekcí nechejte vypnutý.
5. Otočte spínač čerpadla do ZAPNUTÉ polohy a zapněte míchání.
6. Sešlápněte plynový pedál, dokud nedosáhnete maximálních otáček motoru, a přepněte spínač zámku škrticí klapky do ZAPNUTÉ polohy.
7. V systému InfoCenter přejděte do nabídky Calibration (Kalibrace) a vyberte položku TEST SPEED (Testovcí rychlost).

   Poznámka: Výběrem ikony domovské obrazovky kalibraci kdykoli zrušíte.

8. Pomocí symbolů plus (+) a mínus (-) zadejte testovací rychlost 5,6 km/h a vyberte domovskou ikonu.

9. Přepněte omezovací spínač (zámek rychlosti) do ODEMKNUTÉ polohy a hlavní spínač sekcí přepněte do ZAPNUTÉ polohy.

Nastavení obtokových ventilů sekcí

1. Pomocí spínače intenzity postřiku nastavte intenzitu postřiku podle níže uvedené tabulky.

Barva trysky	SI (metrické)	Anglické	Trávník
Žlutá	159 l/ha	17 gpa (17 gal/ac)	0,39 gpk (0,39 gal/1 000 ft2)
Červená	319 l/ha	34 gpa (34 gal/ac)	0,78 gpk (0,78 gal/1 000 ft2)
Hnědá	394 l/ha	42 gpa (42 gal/ac)	0,96 gpk (0,96 gal/1 000 ft2)
Šedá	478 l/ha	51 gpa (51 gal/ac)	1,17 gpk (1,17 gal/1 000 ft2)
Bílá	637 l/ha	68 gpa (68 gal/ac)	1,56 gpk (1,56 gal/1 000 ft2)
Modrá	796 l/ha	85 gpa (85 gal/ac)	1,95 gpk (1,95 gal/1 000 ft2)
Zelená	1 190 l/ha	127 gpa (127 gal/ac)	2,91 gpk (2,91 gal/1 000 ft2)

2. Vypněte levou sekci a nastavte knoflík obtoku sekce (Obrázek 21) tak, aby se údaj tlaku ustálil na dříve nastavené úrovni (obvykle 2,75 bar).

   Poznámka: Číslované indikátory na knoflíku obtoku a jehle jsou pouze referenční.

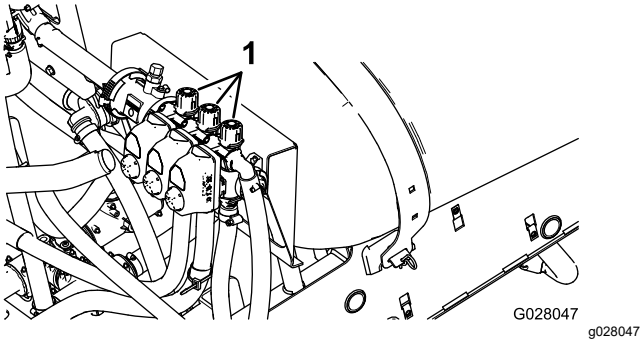

Obrázek 21

1. Knoflíky pro nastavení obtoku sekce

3. Zapněte levou sekci a vypněte pravou sekci.
4. Nastavte knoflík obtoku pravé sekce (Obrázek 21) tak, aby se údaj tlaku ustálil na dříve nastavené úrovni (obvykle 2,75 bar).
5. Zapněte pravou sekci a vypněte středovou sekci.
6. Nastavte knoflík obtoku středové sekce (Obrázek 21) tak, aby se údaj tlaku ustálil na dříve nastavené úrovni (obvykle 2,75 bar).
7. Vypněte všechny sekce.
8. Vypněte čerpadlo.

   Poznámka: Kalibrace je nyní dokončena.

Nastavení obtokového ventilu okruhu míchání a hlavního obtokového ventilu

Poloha knoflíku obtokového ventilu okruhu míchání

- Obtokový ventil okruhu míchání je v plně otevřené poloze, viz Obrázek 22A.
- Obtokový ventil okruhu míchání je v uzavřené poloze (0), viz Obrázek 22B.
- Obtokový ventil okruhu míchání je v mezipoloze (nastavené podle tlakoměru postřikovacího systému), viz Obrázek 22C.

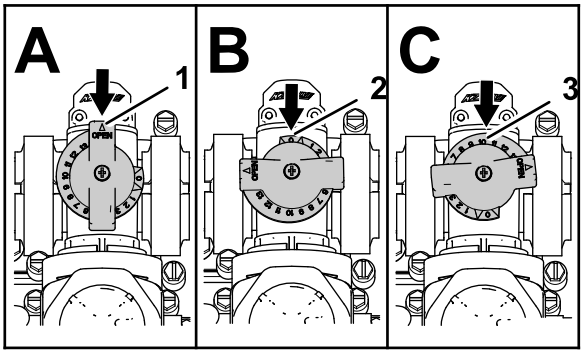

Obrázek 22

1. Otevřen
2. Zavřen (0)
3. Mezipoloha

Kalibrace obtokového ventilu okruhu míchání

Servisní interval: Každý rok

Důležité: **Kdykoli je to možné, v nádrži postřikovače nepoužívejte regenerovanou vodu (šedou vodu).**

Pro kalibraci najděte otevřenou rovnou plochu.

1. Naplňte nádrž postřikovače čistou vodou.
2. Zkontrolujte, zda je otevřen regulační ventil okruhu míchání. Pokud byl seřízen, zcela jej v tomto okamžiku otevřete.
3. Zatáhněte parkovací brzdu a spusťte motor.

4. Nastavte volič rozsahu doNEUTRÁLNÍ polohy.
5. Přepněte spínač čerpadla do ZAPNUTÉ polohy.
6. Sešlápněte plynový pedál, abyste dosáhli maximálních otáček motoru, a nastavte zámek škrticí klapky.
7. Nastavte 3 ventily sekcí do VYPNUTÉ polohy.
8. Nastavte hlavní spínač sekcí do ZAPNUTÉ polohy.
9. Nastavte tlak systému na MAXIMUM.
10. Přepněte spínač míchání do VYPNUTÉ polohy a odečtěte hodnotu na tlakoměru.
    - Pokud hodnota zůstává na 6,9 bar, obtokový ventil okruhu míchání je zkalibrován správně.
    - Pokud tlakoměr ukazuje jiné hodnoty, přejděte k dalšímu kroku.
11. Nastavte obtokový ventil okruhu míchání (Obrázek 23) na zadní straně ventilu okruhu míchání, dokud se na tlakoměru nezobrazí hodnota tlaku 6,9 bar.

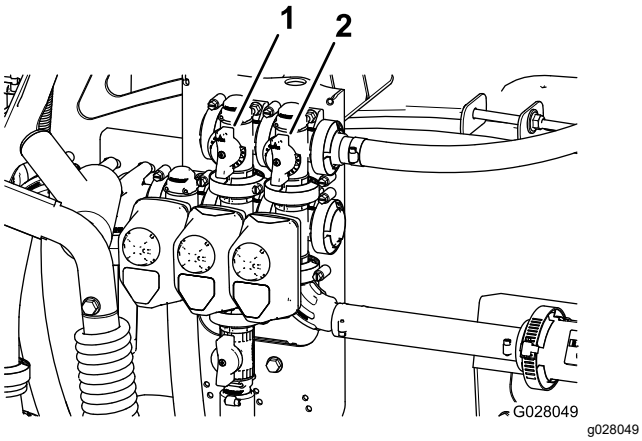

Obrázek 23

1. Obtokový ventil okruhu míchání
2. Obtok hlavní sekce

12. Přepněte spínač čerpadla do VYPNUTÉ polohy, přesuňte páčku škrticí klapky do polohy pro VOLNOBĚŽNÉ OTÁČKY a spínač zapalování přepněte do VYPNUTÉ polohy.

Nastavení hlavního obtokového ventilu sekcí

Důležité: **Kdykoli je to možné, v nádrži postřikovače nepoužívejte regenerovanou vodu (šedou vodu).**

Poznámka: Nastavením hlavního obtokového ventilu sekcí se sníží nebo zvýší průtok přiváděný do míchacích trysek v nádrži, když je hlavní spínač sekcí nastaven do VYPNUTÉ polohy.

1. Naplňte nádrž postřikovače do poloviny čistou vodou.
2. Umístěte stroj na rovnou otevřenou plochu.
3. Zatáhněte parkovací brzdu.
4. Přesuňte volič rozsahu do NEUTRÁLNÍ polohy.
5. Přepněte spínač čerpadla do ZAPNUTÉ polohy.
6. Přepněte spínač míchání do ZAPNUTÉ polohy.
7. Nastavte hlavní spínač sekcí do VYPNUTÉ polohy.
8. Zvyšte otáčky motoru na maximální otáčky a nastavte zámek škrticí klapky do ZAPNUTÉ polohy.
9. Nastavte rukojeť hlavního obtoku sekcí tak, abyste mohli regulovat míchání v nádrži (Obrázek 23).
10. Snižte otáčky motoru na volnoběh.
11. Nastavte spínač míchání a spínač čerpadla do VYPNUTÉ polohy.
12. Vypněte stroj.

Umístění čerpadla postřiku

Čerpadlo postřiku se nachází pod sedadlem (Obrázek 24).

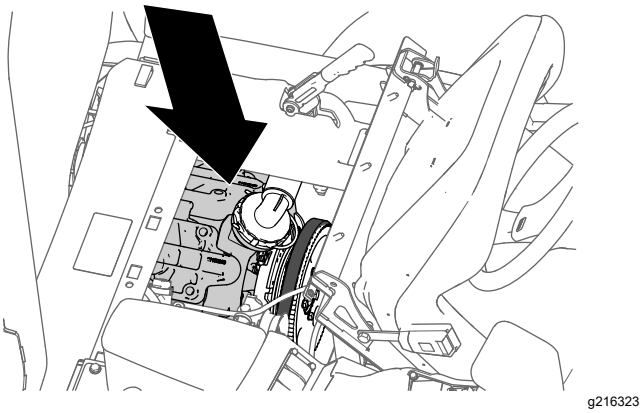

Obrázek 24

Během provozu

Bezpečnostní kroky během použití

Obecné bezpečnostní informace

- Majitel nebo obsluha odpovídá za nehody, jež mohou vést ke zranění osob nebo poškození majetku, a má jim předcházet.
- Používejte vhodné oblečení a pomůcky, včetně ochranných brýlí, dlouhých kalhot, pevné protiskluzové obuvi a chráničů sluchu. Svažte si dlouhé vlasy a nenoste volné oděvy či volně se pohybující šperky.

- Používejte vhodné osobní ochranné prostředky podle pokynů v části „Bezpečnost při manipulaci s chemikáliemi“.
- Při práci se strojem vynakládejte maximální pozornost. Neprovádějte žádné činnosti, jež by mohly vaši pozornost odvádět. V takovém případě vám hrozí zranění nebo poškození majetku.
- Stroj neobsluhujte, jste-li nemocní, unaveni nebo pod vlivem alkoholu nebo drog.
- Nepřevážejte na stroji žádné osoby.
- Se strojem pracujte jen za dobré viditelnosti. Vyhýbejte se jámám nebo skrytým nebezpečím.
- Před nastartováním motoru se ujistěte, že jste v pozici pro obsluhu, je zařazena NEUTRÁLNÍ poloha převodovky (manuální) nebo PARKOVACÍ poloha převodovky (automatická) a je zatažená parkovací brzda.
- Nikdy nevstávejte ze sedadla, je-li stroj v pohybu. Kdykoli je to možné, mějte obě ruce na volantu a ruce a nohy vždy v prostoru pro řidiče.
- Buďte opatrní, pokud se blížíte k nepřehledným zatáčkám, křovinám, stromům nebo jiným objektům, jež vám mohou bránit ve výhledu.
- Před couváním se podívejte dozadu a ujistěte se, že za vozidlem nikdo nestojí. Couvejte pomalu.
- Nikdy stroj nepoužívejte k postřikování, jsou-li nablízku jiné osoby, zejména děti, nebo zvířata.
- Se strojem nejezděte blízko srázů, příkopů či náspů. V případě přejetí kola přes okraj nebo propadnutí okraje se stroj může náhle převrhnout.
- Při provozu v obtížném terénu, na nerovném povrchu a blízko obrubníků, jam a jiných neočekávaných terénních změn snižte rychlost jízdy. Náklad se může posunout a způsobit nestabilitu vozidla.
- Náhlé terénní změny mohou vyvolat prudké pohyby volantu a případně způsobit zranění rukou nebo paží. Volant držte volně po jeho obvodu a mimo paprsky volantu.
- Pokud zasáhnete jakýkoli předmět nebo jestliže stroj nadměrně vibruje, zastavte jej, vypněte motor, vyjměte klíč, zatáhněte parkovací brzdu a zkontrolujte, zda nedošlo k poškození. Před obnovením provozu proveďte všechny nezbytné opravy.
- Při zatáčení a jízdě přes silnice nebo chodníky stroj zpomalte a počínejte si opatrně. Vždy dávejte přednost jiným vozidlům.
- Buďte obzvláště opatrní při řízení vozidla na mokrém povrchu, za nepříznivých povětrnostních podmínek, při vysoké rychlosti nebo s plným nákladem. Doba a vzdálenost zastavení se za těchto podmínek prodlužují.
- Při chodu motoru nebo krátce po jeho vypnutí se nedotýkejte motoru ani tlumiče. Tyto součásti jsou natolik horké, že mohou způsobit popáleniny.
- Před opuštěním pozice obsluhy proveďte následující opatření:
  - Zaparkujte stroj na rovném povrchu.
  - Přeřaďte převodovku do NEUTRÁLNÍ polohy (manuální převodovka) nebo PARKOVACÍ polohy (automatická převodovka).
  - Vypněte čerpadlo postřiku.
  - Zatáhněte parkovací brzdu.
  - Vypněte motor a vyjměte klíč (dle výbavy).
  - Počkejte, dokud se nezastaví všechny pohybující se části.
- Nikdy nespouštějte motor v prostoru, kde se mohou hromadit výfukové plyny.
- Nepracujte se strojem, pokud hrozí nebezpečí zásahu bleskem.
- Používejte pouze příslušenství a přídavná zařízení schválená společností Toro.

Bezpečnost při použití systému ochrany obsluhy v případě převrácení (ROPS)

Poznámka: Na každý stroj, o kterém pojednává tato *provozní příručka*, montuje společnost Toro kabinu typu ROPS.

- Konstrukci ROPS neodstraňujte ze stroje.
- Připoutejte se bezpečnostním pásem a zkontrolujte, zda jste schopni se v případě nouze rychle odpoutat. Vždy používejte bezpečnostní pás.
- Věnujte velkou pozornost překážkám nad hlavou a vyhýbejte se kontaktu s nimi.
- Udržujte konstrukci ROPS v bezpečném provozním stavu a pravidelně pečlivě kontrolujte, zda není poškozená a zda jsou všechny montážní prvky utaženy.
- Čištění a údržbu bezpečnostních pásů provádějte podle potřeby.
- Všechny poškozené součásti konstrukce ROPS vyměňte. Nesnažte se ji opravovat nebo upravovat.

Bezpečnost při práci ve svahu

Svahy jsou významným faktorem při nehodách způsobených ztrátou kontroly nebo převrácením. Takové nehody mohou vést k vážnému poranění nebo

smrti. Při práci na svahu odpovídáte za bezpečnost vy. Při práci se strojem na jakémkoli svahu je třeba dbát zvýšené pozornosti.

- Prostudujte si pokyny pro práci se strojem na svahu uvedené níže a vyhodnoťte, zda může být stroj v daný den a na daném pracovišti za těchto podmínek provozován. Změny v terénu mohou vést ke změně provozního sklonu stroje.
- Prozkoumejte místo a určete, zda je svah pro provoz stroje bezpečný. Při provádění průzkumu se vždy řiďte zdravým rozumem a dobrým úsudkem.
- Na svahu stroj nerozjíždějte, nezastavujte ani jej neotáčejte. Po svazích jezděte ve směru nahoru nebo dolů. Neměňte náhle rychlost ani směr. Pokud je zatáčení se strojem nevyhnutelné, úkon provádějte pokud možno pomalu a postupně po svahu dolů. Při jízdě se strojem vzad si počínejte opatrně.
- Nepracujte se strojem, pokud si nejste jisti tahovou sílou, řízením nebo stabilitou.
- Odstraňte nebo vyznačte překážky, jako jsou příkopy, výmoly, koleje, hrboly, kameny nebo jiná skrytá nebezpečná místa. Vysoká tráva může překážky skrýt. Stroj se může na nerovném terénu převrhnout.
- Uvědomte si, že při práci se strojem na mokrém povrchu, ve svazích nebo při jízdě dolů může dojít ke ztrátě tahové síly stroje. V případě ztráty tahové síly kol hrozí sklouznutí a ztráta brzdného účinku nebo kontroly řízení.
- Při práci se strojem v blízkosti svahů, příkopů, náspů, vodních ploch nebo jiných nebezpečných míst si počínejte velmi opatrně. Při přejetí kola přes okraj nebo propadnutí okraje se stroj může náhle převrhnout. Mezi strojem a jakýmkoliv nebezpečným místem udržujte bezpečnou vzdálenost.
- Používáte-li stroj s přídavnými zařízeními, počínejte si velice opatrně – mohou ovlivnit stabilitu stroje.
- Jestliže při jízdě do svahu přestane pracovat motor nebo stroj začne ztrácet tahovou sílu, pozvolna zabrzděte a pomalu couvejte po svahu přímo dolů.
- Při sjíždění ze svahu mějte vždy zařazený převodový stupeň (pokud je to možné).
- Neparkujte stroj ve svahu.
- Hmotnost materiálu v nádrži může ovlivnit manipulaci se strojem. Aby nedošlo ke ztrátě kontroly a následnému úrazu, dodržujte níže uvedené pokyny:
  - Při jízdě s těžkým nákladem snižte rychlost a dodržujte dostatečný odstup odpovídající brzdné dráze. Nebrzděte náhle. Na svahu buďte obzvláště opatrní.
  - Pamatujte, že kapalný náklad se pohybuje, a to nejčastěji při zatáčení, jízdě nahoru nebo dolů po svazích, náhlé změně rychlosti nebo jízdě po nerovném povrchu. Pohyb nákladu může zapříčinit převrácení stroje.

Spona pro vysílačku

Sponu pro vysílačku používejte k uložení vysílačky během jízdy (Obrázek 25).

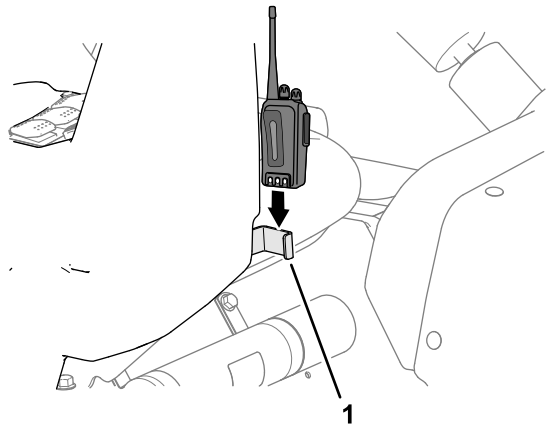

Obrázek 25

1. Spona pro vysílačku

Provoz stroje

Startování motoru

1. Sedněte si na sedadlo obsluhy, zasuňte klíč do spínače zapalování a otočte jím ve směru hodinových ručiček do PROVOZNÍ polohy.
2. Sešlápněte spojku a přepněte volič rozsahu do NEUTRÁLNÍ polohy.
3. Dbejte na to, aby byl VYPNUT spínač čerpadla.
4. Pokud je motor studený, vytáhněte nahoru knoflík sytiče.

   Důležité: **Sytič nepoužívejte, pokud je motor zahřátý.**

5. Otočením klíče do polohy STARTOVÁNÍ spusťte motor, poté klíč uvolněte.

   Důležité: **Nedržte klíč v poloze STARTOVÁNÍ déle než 10 sekund. Pokud po 10 sekundách motor nenastartuje, počkejte 1 minutu a pak se o start pokuste znovu. Nestartujte motor roztlačením nebo tažením postřikovače.**

6. Po nastartování motoru pomalu zatlačte knoflík sytiče dolů.

Jízda se strojem

1. Parkovací brzdu uvolněte.
2. Sešlápněte spojkový pedál na doraz.
3. Přesuňte řadicí páku na první rychlostní stupeň.
4. Plynule uvolňujte spojkový pedál a současně sešlapujte plynový pedál.
5. Jakmile stroj dosáhne dostatečné rychlosti, uvolněte plynový pedál, zcela sešlápněte spojkový pedál, zařaďte další rychlostní stupeň, uvolňujte spojkový pedál a současně sešlapujte plynový pedál. Postup opakujte, až dosáhnete požadované rychlosti.

   Důležité: **Před přeřazením z rychlostního stupně vpřed na zpátečku nebo ze zpátečky na rychlostní stupeň vpřed stroj vždy zastavte.**

   Poznámka: Nenechávejte motor dlouho běžet na volnoběžné otáčky.

   K určení pojezdové rychlosti prázdného stroje při otáčkách motoru 3 400 ot/min použijte následující tabulku.

Rychlostní stupeň	Převodový poměr	Rychlost (km/h)	Rychlost (mph)
1	66,4 : 1	5,6	3,5
2	38,1 : 1	9,8	6,1
3	19,6 : 1	19,2	11,9
R (zpětný chod)	80,7 : 1	4,7	2,9

   Poznámka: Ponecháte-li spínač zapalování v ZAPNUTÉ poloze delší dobu bez spuštěného motoru, vybije se akumulátor.

   Důležité: **Nestartujte stroj tlačením nebo tažením. Mohlo by dojít k poškození hnacího ústrojí.**

Nastavení zámku škrticí klapky

Poznámka: Pro nastavení zámku škrticí klapky je nutné mít zataženou parkovací brzdu, zapnuté čerpadlo postřiku a volič rozsahu musí být v NEUTRÁLNÍ poloze.

1. Sešlápnutím plynového pedálu nastavte požadované otáčky motoru (ot/min).
2. Přepněte spínač zámku škrticí klapky na ovládacím panelu do ZAPNUTÉ polohy.
3. Chcete-li zámek škrticí klapky uvolnit, přepněte spínač do VYPNUTÉ polohy nebo sešlápněte brzdový nebo spojkový pedál.

Nastavení zámku rychlosti

Poznámka: Před nastavením zámku rychlosti musíte sedět na sedadle obsluhy s uvolněnou parkovací brzdou, zapnutým čerpadlem a voličem rozsahu v zařazené poloze.

1. Sešlápnutím plynového pedálu nastavte požadované otáčky motoru.
2. Přepněte spínač zámku rychlosti na ovládacím panelu do ZAPNUTÉ polohy.
3. Chcete-li zámek rychlosti uvolnit, přepněte spínač do VYPNUTÉ polohy nebo sešlápněte brzdový nebo spojkový pedál.

Vypnutí motoru

1. Postřikovač zastavte sešlápnutím spojky a brzdového pedálu.
2. Zatáhněte parkovací brzdu tak, že zvednete páku parkovací brzdy nahoru a přesunete ji dozadu.
3. Přesuňte volič rozsahu do NEUTRÁLNÍ polohy.
4. Otočte klíč zapalování do polohy STOP.
5. Vytáhněte klíček ze spínače zapalování, aby nedošlo k náhodnému nastartování.

Použití uzávěrky diferenciálu

Uzávěrka diferenciálu zvyšuje tažnou sílu postřikovače uzamknutím zadních kol, aby nedocházelo k prokluzování jednoho z nich. To může pomoci při převážení těžkého nákladu po mokrém trávníku nebo kluzkém povrchu a při jízdě do svahu nebo v písečném terénu. Je však nutné si pamatovat, že použití této mimořádné tažné síly je dočasné nebo omezené. Její použití nenahrazuje bezpečnou obsluhu, o které bylo pojednáno v souvislosti s jízdou na prudkém svahu a převážením těžkého nákladu.

Uzávěrka diferenciálu zajišťuje stejné otáčky zadních kol. Použití uzávěrky diferenciálu poněkud snižuje schopnost ostře zatáčet a kola mohou způsobit vydření trávníku. Uzávěrku diferenciálu používejte, jen je-li to nutné, při nízké rychlosti a jen při zařazeném prvním nebo druhém rychlostním stupni.

⚠ DŮLEŽITÉ UPOZORNĚNÍ

Převrácení nebo kutálení postřikovače po svahu může zapříčinit vážný úraz.

- **Zvýšený tahový výkon, kterého lze dosáhnout pomocí uzávěrky diferenciálu, může zapříčinit vznik nebezpečných situací, například při stoupání do svahu, který je příliš strmý pro otočení. Při používání uzávěrky diferenciálu buďte obzvláště opatrní, zejména na strmých svazích.**
- **Je-li uzávěrka diferenciálu zapnutá během ostrého zatáčení při vyšší rychlosti a vnitřní zadní kolo se zvedne ze země, může dojít ke ztrátě kontroly a k následnému smyku postřikovače. Uzávěrku diferenciálu používejte jen při nižší rychlosti.**

Obsluha postřikovače

Před použitím postřikovače Multi Pro nejprve naplňte nádrž postřikovače, poté roztokem postříkejte pracovní plochu a nakonec vyčistěte nádrž. Všechny tyto 3 úkony provádějte postupně, abyste předešli poškození postřikovače. Nemíchejte například a nepřidávejte chemické látky do nádrže postřikovače v noci, chcete-li postřikovat až ráno. Došlo by k oddělení chemických látek s následkem případného poškození součástí postřikovače.

⚠ VÝSTRAHA

Chemické látky jsou nebezpečné a mohou způsobit zranění.

- **Před manipulací s chemickými látkami si přečtěte pokyny uvedené na štítcích a respektujte všechna doporučení výrobce a bezpečnostní opatření.**
- **Chemické látky udržujte v bezpečné vzdálenosti od pokožky. Pokud došlo k potřísnění, zasaženou plochu důkladně opláchněte mýdlem a čistou vodou.**
- **Noste ochranné brýle a další ochranné prostředky doporučené výrobci chemických látek.**

Postřikovač Multi Pro byl speciálně navržen tak, aby měl vysokou odolnost a aby byla zajištěna jeho dlouhodobá životnost. Pro splnění tohoto cíle byly ze specifických důvodů použity pro různé části postřikovače různé materiály. Bohužel neexistuje žádný materiál, který by dokonale vyhovoval všem předvídatelným aplikacím.

Některé chemické látky jsou agresivnější než jiné a každá chemikálie reaguje s různými materiály jinak. Látky s určitou konzistencí (např. smáčivé prášky nebo dřevěné uhlí) jsou abrazivnější a způsobují větší než obvyklé opotřebení. Je-li chemická látka dostupná ve sloučenině, která zvyšuje životnost postřikovače, použijte tuto alternativní sloučeninu.

Jako vždy nezapomeňte po každém použití postřikovač důkladně vyčistit. Tím nejlépe zajistíte jeho dlouhodobý bezporuchový provoz.

Postřikování

Důležité: **Aby roztok byl vždy dobře promíchaný, používejte funkci míchání, kdykoliv je v nádrži roztok. Ke správnému průběhu míchání musí být zapnuté čerpadlo a motor musí pracovat na volnoběh. Pokud stroj zastavíte a potřebujete zapnout míchání, zatáhněte parkovací brzdu, zapněte čerpadlo, sešlápněte plynový pedál k podlaze a přepněte zámek škrticí klapky do ZAPNUTÉ polohy.**

1. Sklopte sekce do příslušné polohy.
2. Přepněte spínač čerpadla postřiku do ZAPNUTÉ polohy.
3. Nastavte hlavní spínač sekcí do VYPNUTÉ polohy a přepněte 3 spínače sekcí do ZAPNUTÉ polohy.
4. Přejeďte na místo postřikování.
5. Nastavte hlavní spínač sekcí do ZAPNUTÉ polohy a začněte postřikovat.

   Poznámka: Systém InfoCenter zobrazuje sekce se zapnutým postřikem.

   Poznámka: Jakmile je nádrž téměř prázdná, může v ní při míchání vzniknout pěna. Abyste tomu zabránili, vypněte ventil okruhu míchání. Do nádrže můžete případně přidat odpěňovací prostředek.
6. Pomocí spínače intenzity nastavte cílovou hodnotu.
7. Po skončení stříkání nastavte hlavní spínač sekcí do VYPNUTÉ polohy, čímž vypnete všechny sekce. Poté nastavte spínač čerpadla do VYPNUTÉ polohy.

Nastavení polohy stříkacích sekcí

Spínače zdvihu sekcí ramen na ovládacím panelu postřikovače umožňují pohybovat vnějšími stříkacími sekcemi mezi přepravní polohou a polohou pro stříkání, aniž byste museli opustit sedadlo řidiče. Před

změnou polohy stříkací sekce stroj pokud možno zastavte.

Spuštění vnějších stříkacích sekcí do polohy pro stříkání

1. Zaparkujte stroj na rovném povrchu.
2. Vnější sekce spusťte dolů pomocí spínačů zdvihu sekcí ramen.

   Poznámka: Počkejte, až se vnější stříkací sekce úplně rozvinou do polohy pro postřikování.

Zvednutí vnějších stříkacích sekcí do přepravní polohy

1. Zaparkujte stroj na rovném povrchu.
2. Pomocí spínačů zdvihu sekcí ramen zvedněte vnější stříkací sekce tak, aby se zcela přemístily do přepravních podpěr sekcí ramen a zaujaly přepravní polohu „X“ a aby se zcela zasunuly zvedací válce.

   Důležité: **Jakmile se vnější stříkací sekce dostanou do požadované polohy, spínač(e) zdvihu sekcí ramen uvolněte. Pohyb pohonů proti mechanickým dorazům může poškodit zvedací válce a/nebo jiné hydraulické součásti.**

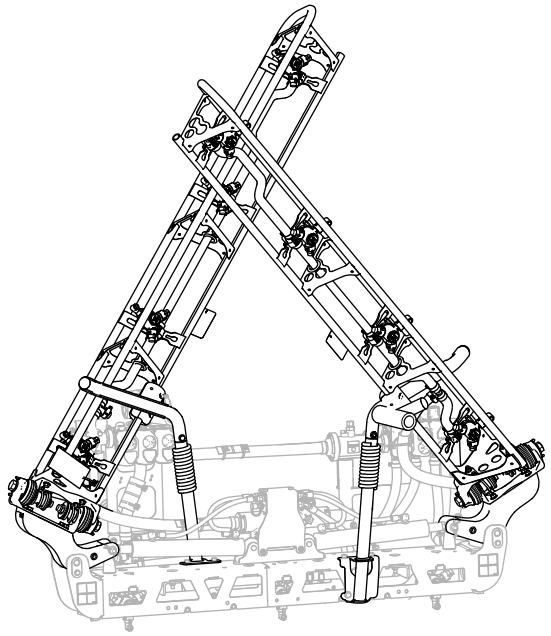

Obrázek 26
Přepravní poloha „X“

Důležité: **Aby nedošlo k poškození zvedacího válce, musí být pohony před přepravou stroje zcela zasunuty.**

Použití přepravní podpěry sekcí ramen

Postřikovač je vybaven přepravními podpěrami sekcí ramen, které plní jedinečnou bezpečnostní funkci. V případě náhodného kontaktu stříkací sekce v přepravní poloze s nízko položenou nadzemní překážkou mohou být stříkací sekce vytlačeny z přepravních podpěr. Pokud k tomu dojde, stříkací sekce se usadí v téměř vodorovné poloze směrem k zádi stroje. Stříkací sekce nebudou tímto pohybem poškozeny, je však třeba je ihned vrátit do přepravních podpěr.

Důležité: **Stříkací sekce mohou být poškozeny, jsou-li přepravovány za použití přepravních podpěr ramen v jiné poloze než v poloze „X“.**

Chcete-li umístit stříkací sekce zpět do přepravních podpěr, spusťte je do polohy pro postřikování a potom je zvedněte zpět do přepravní polohy. Ujistěte se, že jsou zvedací válce zcela zasunuty, aby nedošlo k poškození tyče pohonu.

Rady pro postřikování

- Postříkané plochy se nesmějí překrývat.
- Dávejte pozor na ucpané trysky. Všechny opotřebené nebo poškozené trysky vyměňte.
- Před zastavením postřikovače uzavřete průtok postřikovací kapaliny pomocí hlavního spínače sekcí. Po zastavení pomocí ovladače škrticí klapky motoru udržujte jeho vysoké otáčky, aby mohlo probíhat míchání.
- Lepšího výsledku docílíte, pokud se bude postřikovač při zapnutí stříkacích sekcí pohybovat.

Zprůchodnění trysky

Pokud se tryska během stříkání ucpe, vyčistěte ji následujícím způsobem:

1. Zastavte postřikovač na rovném povrchu, vypněte motor a zatáhněte parkovací brzdu.
2. Nastavte hlavní spínač sekcí do VYPNUTÉ polohy a spínač čerpadla postřiku do VYPNUTÉ polohy.
3. Demontujte ucpanou trysku a vyčistěte ji pomocí rozprašovací láhve s vodou a zubního kartáčku.
4. Trysku namontujte.

Po provozu

Bezpečnostní kroky po použití

Obecné bezpečnostní informace

- Před opuštěním pozice obsluhy proveďte následující opatření:
  - Zaparkujte stroj na rovném povrchu.
  - Přeřaďte převodovku do NEUTRÁLNÍ polohy (manuální převodovka) nebo PARKOVACÍ polohy (automatická převodovka).
  - Vypněte čerpadlo postřiku.
  - Zatáhněte parkovací brzdu.
  - Vypněte motor a vyjměte klíč (dle výbavy).
  - Počkejte, dokud se nezastaví všechny pohybující se části.
  - Před seřizováním, údržbou, čištěním nebo skladováním nechejte stroj vychladnout.
- Po ukončení denní práce se strojem omyjte všechny zbytky chemikálií z vnější strany stroje. Poté neutralizujte systém a třikrát jej propláchněte podle doporučení výrobce (výrobců) chemikálií a nechejte provést 3 pracovní cykly všech ventilů; viz část „Bezpečnost při manipulaci s chemikáliemi“.
- Před uskladněním stroje v jakýchkoli uzavřených prostorech nechejte vždy vychladnout motor.
- Nikdy neskladujte stroj nebo nádobu s palivem v blízkosti otevřeného ohně, zdroje jisker nebo tepla, například ohřívače vody nebo jiného zařízení.
- Udržujte všechny díly stroje v dobrém provozním stavu a dbejte na to, aby byly utaženy všechny upevňovací prvky.
- Veškeré opotřebené, poškozené nebo chybějící štítky nahraďte novými.

Čištění postřikovače

Důležité: **Stroj nikdy nemyjte brakickou nebo recyklovanou vodou.**

Vyčištění systému postřikovače

Vypouštění nádrže

1. Zastavte postřikovač, zatáhněte parkovací brzdu, vypněte motor a vyjměte klíč.
2. Vyhledejte vypouštěcí ventil nádrže, který se nachází na levé straně stroje před palivovou nádrží (Obrázek 27).

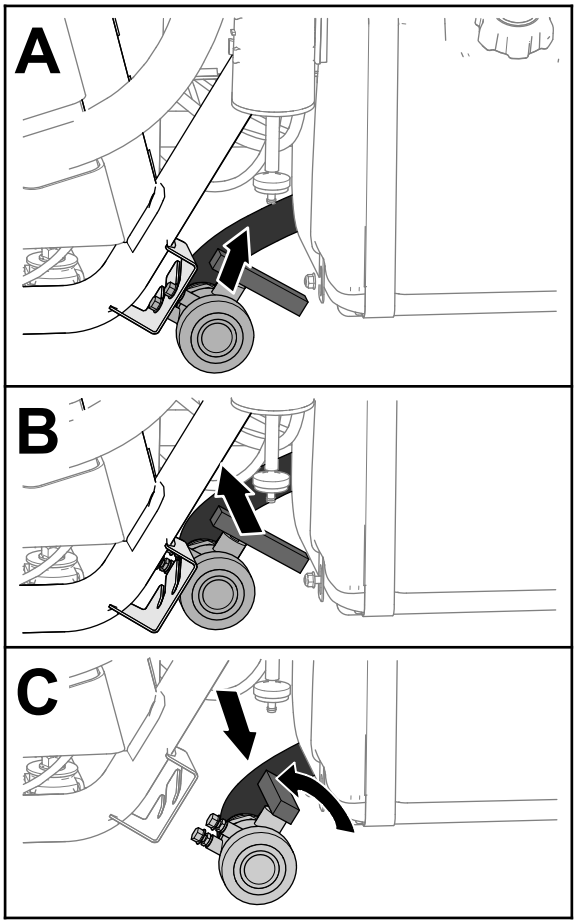

g237187

Obrázek 27

3. Zvedněte ventil a posuňte jej dovnitř tak, aby se upevňovací čepy ventilu uvolnily z drážek v držáku vypouštěcího ventilu, a posuňte ventil dozadu (Obrázek 27).
4. Vyrovnejte konec ventilu s vypouštěcí nádobou a otočte rukojetí ventilu proti směru hodinových ručiček do otevřené polohy (Obrázek 27).
5. Po úplném vyprázdnění nádrže otočte rukojeť vypouštěcího ventilu do uzavřené polohy a namontujte ventil na držák vypouštěcího ventilu (Obrázek 27).

   Důležité: **Chemikálie z nádrže postřikovače zlikvidujte v souladu s místními předpisy a pokyny výrobce materiálu.**

Čištění vnitřních součástí postřikovače

Důležité: **K čištění postřikovače používejte pouze čistou vodu.**

Důležité: **Po každém použití musíte postřikovač vypustit a vypláchnout, včetně veškerého namontovaného příslušenství postřikovacího systému. Pokud postřikovač nepropláchnete a nevyčistíte, může dojít k zaschnutí chemikálií,**

jež mohou ucpat potrubí, filtry, ventily, tělesa trysek, čerpadla a další součásti.

Pro vyplachování tohoto stroje použijte k tomu schválenou soupravu Clean Rinse Kit. Další informace získáte od autorizovaného prodejce Toro.

Poznámka: Následující doporučení a pokyny předpokládají, že souprava pro vyplachování Toro Clean Rinse Kit není namontována.

Po **každém** postřiku vyčistěte postřikovací systém a veškeré namontované příslušenství. Chcete-li postřikovací systém zcela vyčistit, musíte jej třikrát propláchnout.

1. Naplňte nádrž alespoň 190 l čisté vody a zavřete kryt.
2. Při prvním a druhém proplachování systému můžete podle potřeby do vody přidat čisticí/neutralizační prostředek.

   Poznámka: Při závěrečném proplachování používejte jen čistou vodu.
3. Sklopte vnější stříkací sekce do polohy pro stříkání.
4. Nastartujte motor, přepněte spínač čerpadla postřiku do ZAPNUTÉ polohy a plynovým pedálem zvyšte otáčky motoru.
5. Přepněte spínač míchání do ZAPNUTÉ polohy.
6. Pomocí spínače intenzity postřiku zvyšte tlak na vysoké nastavení.
7. Jednotlivé spínače sekcí a hlavní spínač sekcí přepněte do ZAPNUTÉ polohy.
8. Zkontrolujte, zda trysky rozstřikují správně.
9. Nechejte veškerou vodu v nádrži vystříkat přes trysky.
10. Přepněte hlavní spínač sekcí do VYPNUTÉ polohy, spínač míchání a spínač čerpadla postřiku do VYPNUTÉ polohy a vypněte motor.
11. Kroky 1 až 10 opakujte minimálně dvakrát, abyste postřikovací systém dokonale vyčistili.

    Důležité: **Vždy je třeba provést 3 proplachovací cykly, aby se zajistilo, že postřikovací systém a příslušenství pro postřik jsou zcela čisté, a zabránilo se tak poškození systému.**

Čištění vnějších součástí postřikovače

1. Vyčistěte sací a tlakový filtr, viz Čištění sacího filtru (strana 36) a Čištění tlakového filtru (strana 37).

   Důležité: **Jestliže používáte chemikálie ve formě smáčivého prášku, čistěte sítko po každém vyprázdnění nádrže.**
2. Pomocí zahradní hadice opláchněte vnějšek postřikovače čistou vodou.
3. Demontujte trysky a ručně je vyčistěte.

   Poznámka: Poškozené nebo opotřebené trysky vyměňte.

   Poznámka: Pokud je váš stroj vybaven volitelnými filtry trysek, před montáží trysek filtry vyčistěte; viz Čištění volitelných filtrů trysek (strana 38).

Čištění sacího filtru

Servisní interval: Po každém použití—Vyčistěte sací filtr. Vyčistěte sací filtr (při použití smáčivých prášků častěji).

1. Zaparkujte stroj na rovném povrchu, zatáhněte parkovací brzdu, vypněte čerpadlo a motor a vyjměte klíč.
2. V horní části nádrže postřikovače odstraňte příchytku, která upevňuje hadicové šroubení připojené k velké hadici z tělesa filtru (Obrázek 28).

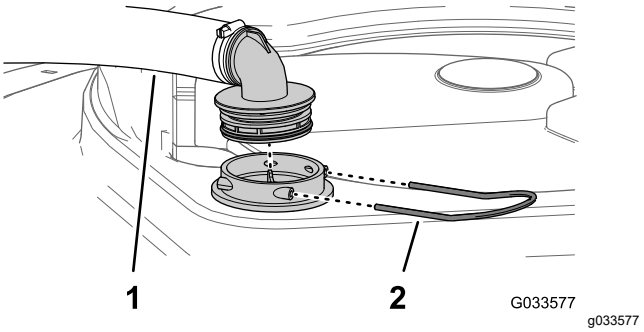

Obrázek 28

1. Sací hadice
2. Příchytka

3. Odstraňte hadici a hadicové šroubení z tělesa filtru (Obrázek 28).
4. Vytáhněte sací sítko z tělesa filtru v nádrži (Obrázek 29).

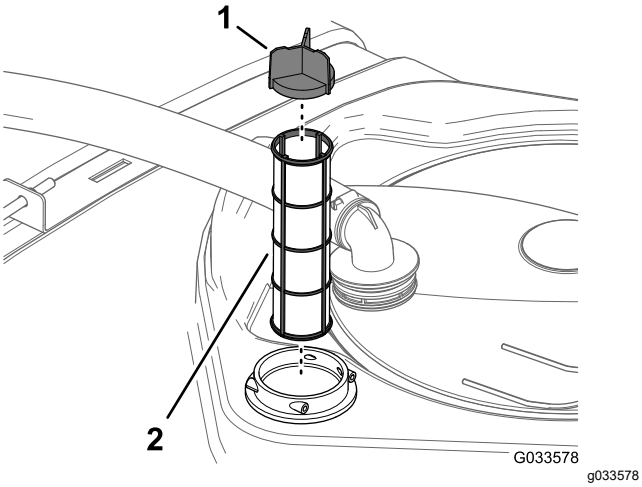

Obrázek 29

1. Lamela sítka
2. Sací sítko

5. Vyčistěte sací filtr čistou vodou.

   Důležité: **Je-li filtr poškozený nebo jej nelze vyčistit, vyměňte jej.**

6. Vložte sací filtr do tělesa filtru tak, aby byl zcela usazen.
7. Vyrovnejte hadici a hadicové šroubení s tělesem filtru v horní části nádrže a zajistěte šroubení a těleso pomocí příchytky, kterou jste demontovali v kroku 2.

Čištění tlakového filtru

Servisní interval: Po každém použití—Vyčistěte tlakový filtr. Vyčistěte tlakový filtr (při použití smáčivých prášků častěji).

1. Zaparkujte stroj na rovném povrchu, zatáhněte parkovací brzdu, vypněte čerpadlo postřikovače a motor a vyjměte klíč.
2. Vyrovnejte pod tlakový filtr sběrnou nádobu (Obrázek 30).

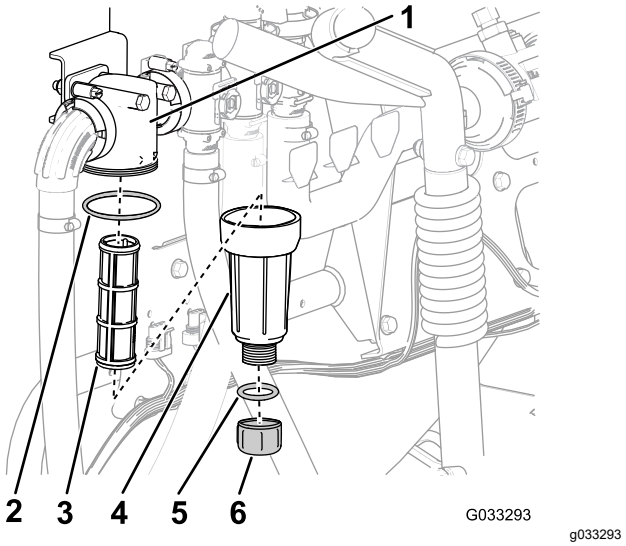

Obrázek 30

1. Hlava filtru
2. Těsnění (miska)
3. Filtrační vložka
4. Těsnění (vypouštěcí zátka)
5. Vypouštěcí zátka
6. Miska

3. Otočte vypouštěcí zátku proti směru hodinových ručiček a vyjměte ji z misky tlakového filtru (Obrázek 30).

   Poznámka: Nechejte z misky vytéct všechnu kapalinu.

4. Otáčejte miskou proti směru hodinových ručiček a demontujte hlavu filtru (Obrázek 30).
5. Vyjměte vložku tlakového filtru (Obrázek 30).
6. Vyčistěte vložku tlakového filtru čistou vodou.

   Důležité: **Je-li filtr poškozený nebo jej nelze vyčistit, vyměňte jej.**

7. Zkontrolujte, zda nejsou těsnění vypouštěcí zátky (umístěné uvnitř misky) a těsnění misky (umístěné uvnitř hlavy filtru) poškozená a opotřebovaná (Obrázek 30).

   Důležité: **Vyměňte poškozená nebo opotřebovaná těsnění zátky a misky, případně vyměňte obě dvě těsnění.**

8. Našroubujte vložku tlakového filtru na hlavu filtru (Obrázek 30).

   Poznámka: Zkontrolujte, zda je filtrační vložka pevně usazena v hlavě filtru.

9. Nasaďte misku na hlavu filtru a rukou ji utáhněte (Obrázek 30).
10. Nasaďte vypouštěcí zátku na šroubení na dně misky a rukou ji utáhněte (Obrázek 30).

Čištění volitelných filtrů trysek

1. Zaparkujte stroj na rovném povrchu, zatáhněte parkovací brzdu, vypněte čerpadlo postřikovače a motor a vyjměte klíč.
2. Vyjměte trysku ze stříkací hlavy (Obrázek 31).

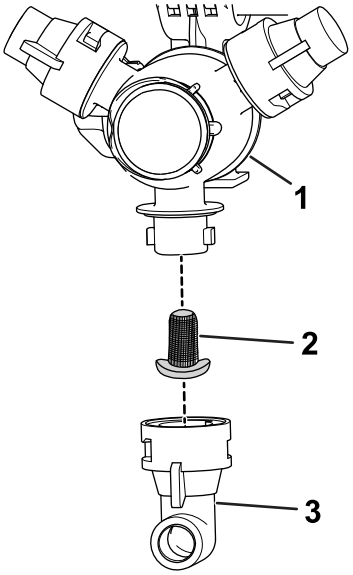

g209504

Obrázek 31

1. Stříkací hlava
2. Filtr trysky
3. Tryska

3. Demontujte filtr trysky (Obrázek 31).
4. Vyčistěte filtr trysky čistou vodou.

   Důležité: **Je-li filtr poškozený nebo jej nelze vyčistit, vyměňte jej.**
5. Namontujte filtr trysky (Obrázek 31).

   Poznámka: Přesvědčte se, zda je filtr zcela usazen.
6. Namontujte trysku na stříkací hlavu (Obrázek 31).
7. Opakujte kroky 2 až 6 u dalších stříkacích trysek.

Čištění tělesa trysky a membrány zpětného ventilu

Servisní interval: Každý rok—Vyčistěte těleso trysky a membránu zpětného ventilu. Pokud zjistíte, že z trysky (trysek) po vypnutí spínače (spínačů) sekcí kape, vyčistěte těleso trysky a membránu zpětného ventilu.

1. Otočte uzávěr membrány proti směru hodinových ručiček a sejměte uzávěr z tělesa trysky (Obrázek 32).

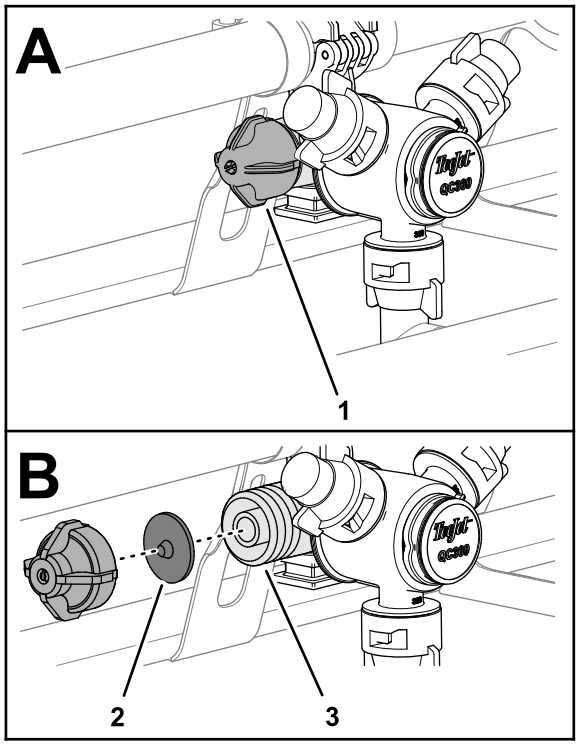

g239582

Obrázek 32

1. Uzávěr membrány
2. Membrána zpětného ventilu
3. Těleso trysky

2. Vyjměte membránu zpětného ventilu z uzávěru nebo tělesa trysky (Obrázek 32).
3. Vyčistěte uzávěr, membránu a těleso trysky čistou vodou (Obrázek 32).
4. Membránu nasaďte do uzávěru tak, aby její hrot směřoval k uzávěru (Obrázek 32).

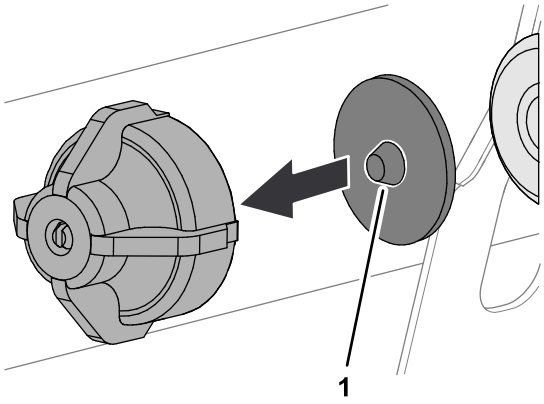

g239583

Obrázek 33

1. Hrot (membrána)

5. Nasaďte uzávěr a membránu na těleso trysky a utáhněte je rukou (Obrázek 32).
6. Opakujte kroky 1 až 5 u dalších stříkacích trysek.

Kondicionování postřikovacího systému

Servisní interval: Po každém použití—Na konci každého denního použití postřikovací systém kondicionujte.

Specifikace kondicionéru

Specifikace kondicionéru: propylenglykolová „netoxická nemrznoucí směs RV“ s inhibitorem koroze

Důležité: **Používejte pouze propylenglykol s inhibitorem koroze.**

Nepoužívejte recyklovaný propylenglykol. Nepoužívejte nemrznoucí směs na bázi etylenglykolu.

Nepoužívejte propylenglykol s přídavkem rozpustných alkoholů (metanol, etanol nebo isopropanol) nebo solanky.

Příprava kondicionéru

1. Zaparkujte vozidlo na rovném povrchu, zatáhněte parkovací brzdu, vypněte motor a vyjměte klíč.
2. Doplňte kondicionér do nádrže následovně:
   - V případě propylenglykolové nemrznoucí směsi RV připravené k použití (předem namíchané) – do nádrže přidejte 10 galonů (38 litrů) propylenglykolové nemrznoucí směsi RV.
   - V případě koncentrované nemrznoucí směsi RV s propylenglykolem postupujte následovně:
     A. Do nádrže postřikovače přidejte 10 galonů (38 litrů) kombinace nemrznoucí směsi propylenglykolu a vody. Připravte nemrznoucí směs podle pokynů výrobce na koncentraci určenou pro minimálně -45 °C.

     Důležité: **K čištění postřikovače používejte pouze čistou vodu.**

     B. Spusťte motor a přepněte spínač čerpadla postřiku do ZAPNUTÉ polohy.

     C. Sešlápnutím plynového pedálu zvyšte otáčky motoru.

     D. Přepněte spínač míchání do ZAPNUTÉ polohy.

     Nechejte roztok kondicionéru a vody cirkulovat po dobu 3 minut nebo déle.

Stříkání kondicionéru

Doporučená pomůcka: průhledná záchytná nádoba.

1. Přemístěte stroj na místo s odtokovou plochou a zatáhněte parkovací brzdu.
2. Spusťte vnější sekce ramen dolů.
3. Přepněte spínač levé, středové a pravé sekce a hlavní spínač sekcí do ZAPNUTÉ polohy.
4. Nechejte stříkací systém stříkat, dokud kondicionér z trysek nevyteče.

   Poznámka: Většina nemrznoucích směsí RV s propylenglykolem je zbarvena do růžova. Pomocí záchytné nádoby odeberte vzorek výtoku z postřikovače na několika tryskách.
5. Vypněte hlavní spínač sekcí, 3 spínače sekcí, spínač míchání, spínač postřikovacího čerpadla a motor.

Přeprava postřikovače

K přepravě stroje na delší vzdálenosti používejte přívěs nebo nákladní automobil.

- Při nakládání stroje na přívěs nebo nákladní vozidlo používejte nájezdové plošiny stejně široké jako stroj.
- Připoutejte vnější postřikové sekce k přepravním podpěrám sekcí ramen.
- Pevně připoutejte stroj k přepravnímu vozidlu; uvazovací oka stroje viz Obrázek 34.

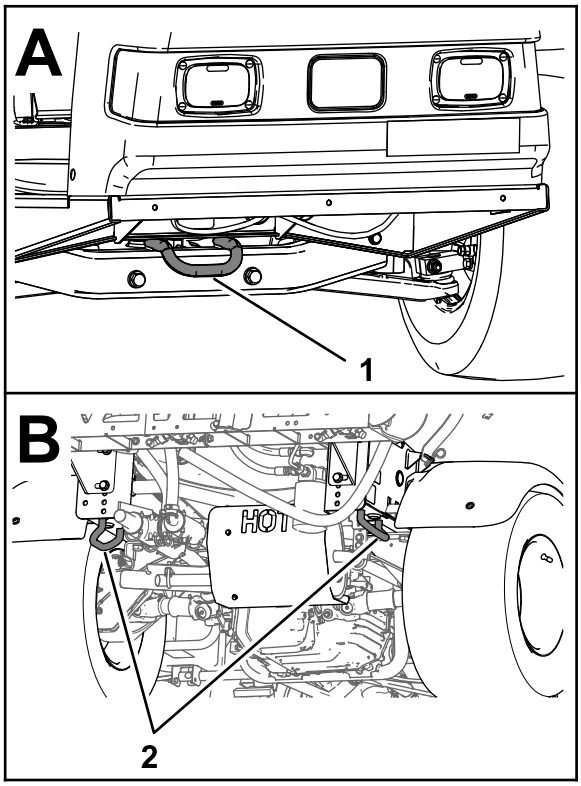

g216272

Obrázek 34

1. Přední uvazovací oka
2. Zadní uvazovací oka

Tažení postřikovače

V případě nouze lze postřikovač vléct na krátkou vzdálenost. Tento postup nepoužívejte jako standardní.

⚠ DŮLEŽITÉ UPOZORNĚNÍ

Tažení nadměrnou rychlostí může způsobit ztrátu ovladatelnosti a následné zranění.

Při tažení postřikovače nikdy nepřekračujte rychlost 8 km/h.

Tažení postřikovače je práce pro dvě osoby. Pokud potřebujete stroj přepravit na větší vzdálenost, naložte jej na nákladní automobil nebo přívěs, viz Přeprava postřikovače (strana 39).

1. K rámu připevněte tažné lano.
2. Uveďte volič rozsahu do NEUTRÁLNÍ polohy a uvolněte parkovací brzdu.
3. Při tažení postřikovače nepřekračujte rychlost 8 km/h.

Údržba

Poznámka: Bezplatnou kopii schématu si můžete stáhnout na stránkách www.Toro.com, kde vyhledáte svůj stroj v odkazech na příručky na domovské stránce.

Další informace o systému postřikovače naleznete ve schématu systému postřikovače v části Schémata (strana 80).

Poznámka: Levou a pravou stranu stroje určete z pohledu běžné pozice obsluhy.

Bezpečnost při provádění úkonů údržby

- Před opuštěním pozice obsluhy proveďte následující opatření:
  - Zaparkujte stroj na rovném povrchu.
  - Přeřaďte převodovku do NEUTRÁLNÍ polohy (manuální převodovka) nebo PARKOVACÍ polohy (automatická převodovka).
  - Zatáhněte parkovací brzdu.
  - Vypněte motor a vyjměte klíč (dle výbavy).
  - Počkejte, dokud se nezastaví všechny pohybující se části.
- Před prováděním údržby nechejte vychladnout všechny součásti stroje.
- Údržbu, opravy, seřizování a kontrolu vozidla smí provádět pouze kvalifikovaní a oprávnění pracovníci.
- Před prováděním jakékoli údržby postřikovač důkladně vyčistěte a opláchněte; viz část „Bezpečnost při manipulaci s chemikáliemi“.
- Chemické látky použité v systému postřikovače mohou být nebezpečné a jedovaté pro vás, okolostojící osoby, zvířata, rostliny, půdu a další předměty a majetek.
  - Pečlivě si přečtěte chemické výstražné štítky a bezpečnostní listy (SDS) týkající se všech použitých chemických látek a respektujte je. Používejte osobní ochranná opatření v souladu s doporučeními výrobců chemických látek.
  - V blízkosti chemických látek si vždy chraňte pokožku. Abyste zabránili kontaktu s chemickými látkami, používejte vhodné osobní ochranné prostředky (OOP) včetně následujících:
    - ◊ ochranné brýle, uzavřené bezpečnostní brýle a/nebo obličejový štít
    - ◊ chemický oblek
    - ◊ respirátor nebo filtrační maska
    - ◊ rukavice odolné proti chemikáliím
    - ◊ gumové boty nebo jiná pevná obuv
    - ◊ čisté oblečení na převlečení, mýdlo a jednorázové ručníky na očištění
  - Nejsou-li informace o bezpečnosti při manipulaci s chemikáliemi dostupné, odmítněte postřikovač obsluhovat nebo s ním pracovat.
  - Stroj neplňte, nekalibrujte ani nečistěte, jsou-li nablízku jiné osoby, zejména děti, nebo zvířata.
  - S chemickými látkami manipulujte v dobře větraných prostorech.
  - Mějte po ruce čistou vodu, zejména při plnění nádrže postřikovače.
  - Během práce v blízkosti chemických látek nejezte, nepijte a nekuřte.
  - Nečistěte stříkací trysky profukováním nebo vkládáním do úst.
  - Po dokončení práce s chemickými látkami si vždy co nejdříve umyjte ruce a jiné odkryté části těla.
  - Chemické látky a výpary jsou nebezpečné. Nikdy do nádrže nevstupujte a hlavu nenaklánějte nad otvor nádrže, ani ji do otvoru nevsunujte.
- Řádně průběžně dotahujte všechny upevňovací prvky. Tím zajistíte dobrý stav celého stroje.
- Abyste snížili riziko požáru, odstraňujte z motorového prostoru přebytečné mazivo, chemikálie, trávu, listí a jiné nečistoty.
- Pokud při seřizování musí běžet motor, nepřibližujte ruce, nohy, žádné jiné části těla ani oděv k motoru či jakýmkoli pohybujícím se součástem. Všechny osoby musí být v bezpečné vzdálenosti od stroje.
- Neupravujte pojezdovou rychlost stroje. Z důvodu zajištění bezpečnosti a přesnosti si u autorizovaného distributora Toro nechejte pojezdovou rychlost zkontrolovat.
- Je-li nutno provést rozsáhlejší opravu stroje nebo pokud potřebujete technickou pomoc, obraťte se na autorizovaného distributora Toro.
- Jakékoli úpravy vozidla mohou nepříznivě ovlivnit provozuschopnost, výkonnost a trvanlivost nebo může při jeho použití dojít ke zranění nebo usmrcení. Takové použití může vést ke ztrátě záruky na výrobek.

- Pokaždé, když pracujete pod strojem, podepřete jej montážními stolicemi.
- Opatrně uvolněte tlak z dílů s akumulovanou energií.

Doporučený harmonogram údržby

Servisní interval	Postup při údržbě
Po prvních 8 hodinách	• Utáhněte upevňovací matice kol. • Vyměňte hydraulický filtr.
Po prvních 50 hodinách	• Vyměňte motorový olej. • Zkontrolujte vzduchový filtr nádrže s aktivním uhlím. • Vyměňte filtr nádrže s aktivním uhlím.
Po prvních 100 hodinách	• V zájmu dosažení odpovídajícího výkonu a dlouhé životnosti postřikovače dodržujte během prvních 100 provozních hodin níže uvedené pokyny:
Při každém použití nebo denně	• Zkontrolujte tlak vzduchu v pneumatikách po každých 8 hodinách nebo denně. • Zkontrolujte pásy nádrže. • Zkontrolujte otočnou mřížku motoru. • Zkontrolujte stav oleje v motoru. • Zkontrolujte tlak vzduchu v pneumatikách.
Po každém použití	• Vyčistěte postřikovač. • Vyčistěte sací filtr. • Vyčistěte tlakový filtr. • Na konci každého denního použití postřikovací systém kondicionujte.
Po každých 50 hodinách provozu	• Namažte čerpadlo. • Vyčistěte pěnovou vložku vzduchového filtru a aplikujte na ni olej (častěji v prašném nebo znečištěném prostředí). • Zkontrolujte připojení kabelů akumulátoru. • Zkontrolujte hladinu elektrolytu v akumulátoru.
Po každých 100 hodinách provozu	• Promažte všechny maznice. • Namažte závěsy sekcí. • Vyčistěte otočnou mřížku motoru (častěji v prašném nebo znečištěném prostředí). • Vyměňte motorový olej (častěji při velkém zatížení nebo při vysoké teplotě). • Vyměňte filtr motorového oleje. • Palivový filtr vyměňte. • Utáhněte upevňovací matice kol. • Zkontrolujte stav a opotřebení pneumatik. • Zkontrolujte sbíhavost předních kol. • Zkontrolujte brzdy.
Po každých 200 hodinách provozu	• Vyměňte papírovou vložku vzduchového filtru (častěji v prašném nebo znečištěném prostředí). • Vyměňte zapalovací svíčky. • Zkontrolujte vzduchový filtr nádrže s aktivním uhlím. • Vyměňte filtr nádrže s aktivním uhlím. • Zkontrolujte seřízení lanka uzávěrky diferenciálu. • Zkontrolujte parkovací brzdu. • Zkontrolujte hydraulickou kapalinu v převodovce s rozvodovkou. • Všechny hadice a spoje kontrolujte se zaměřením na poškození a správné připevnění. • Vyčistěte průtokoměr (čistěte častěji při používání smáčivých prášků).

Servisní interval	Postup při údržbě
Po každých 400 hodinách provozu	• Provádějte všechny úkony každoroční údržby uvedené v provozní příručce k motoru. • Zkontrolujte palivové potrubí. • Vypusťte a vyčistěte palivovou nádrž. • Vyměňte sací filtr. • Vyměňte tlakový filtr. • Zkontrolujte membrány čerpadla a v případě potřeby je vyměňte (obraťte se na autorizovaného distributora Toro). • Zkontrolujte zpětné ventily čerpadla a v případě potřeby je vyměňte (obraťte se na autorizovaného distributora Toro). • Zkontrolujte nylonová pouzdra otočného čepu.
Po každých 800 hodinách provozu	• V převodovce s rozvodovkou vyměňte hydraulickou kapalinu a vyčistěte sítko. • Vyměňte hydraulický filtr.
Každý rok	• Proveďte kalibraci obtokového ventilu okruhu míchání. • Vyčistěte těleso trysky a membránu zpětného ventilu.

Důležité: **Další pokyny k postupům údržby naleznete v návodu k obsluze motoru.**

Seznam denní údržby

Tuto stránku si zkopírujte pro každodenní použití.

Kontrolní úkon údržby	Pro týden:						
	Pondělí	Úterý	Středa	Čtvrtek	Pátek	Sobota	Neděle
Zkontrolujte činnost provozních brzd a parkovací brzdy.							
Zkontrolujte řazení/neutrální polohu.							
Zkontrolujte hladinu paliva.							
Zkontrolujte hladinu motorového oleje.							
Zkontrolujte hladinu převodového oleje.							
Zkontrolujte vzduchový filtr.							
Zkontrolujte chladicí žebra motoru.							
Zkontrolujte nezvyklou hlučnost motoru.							
Zkontrolujte neobvyklé provozní zvuky.							
Zkontrolujte tlak vzduchu v pneumatikách.							
Zkontrolujte, zda nedochází k úniku kapalin.							
Zkontrolujte správnou funkci nástrojů.							
Zkontrolujte funkci akcelerátoru.							
Vyčistěte sací sítko.							
Zkontrolujte sbíhavost.							
Promažte všechny maznice.[1]							
Opravte poškozený lak.							

[1]Ihned po **každém** mytí bez ohledu na uvedený interval.

Zápis problematických oblastí

Kontrolu provedl(a):		
Po-ložka	**Datum**	**Informace**
1		
2		
3		
4		
5		
6		
7		
8		
9		
10		
11		
12		

⚠ VÝSTRAHA

Jestliže ponecháte klíček ve spínači zapalování, může kdokoli spustit motor a způsobit vám nebo okolostojícím osobám vážné zranění.

Před zahájením jakýchkoli úkonů údržby vyjměte klíč ze spínače zapalování a odpojte kabel(y) zapalovacích svíček. Odložte kabely stranou tak, aby náhodně nepřišly do styku se zapalovacími svíčkami.

Postupy před údržbou stroje

Zvedání postřikovače

Kdykoliv na postřikovači provádíte běžnou údržbu a/nebo diagnostiku motoru za chodu motoru, musí být jeho zadní kola zvednuta 2,5 cm nad zem a zadní náprava musí být podepřena montážními stolicemi.

⚠ NEBEZPEČÍ

Postřikovač umístěný na zvedáku může být nestabilní, může z něj spadnout a způsobit zranění osobám pod ním.

- **Pokud je postřikovač na zvedáku, nestartujte motor.**
- **Před opuštěním postřikovače vždy vyjměte klíč ze spínače zapalování.**
- **Je-li postřikovač na zvedáku, založte kola klíny.**

Přední zvedací bod postřikovače se nachází pod předním příčníkem (Obrázek 35A). Zadní zvedací bod postřikovače se nachází na zadní podpěře rámu za zadními uvazovacími oky (Obrázek 35B).

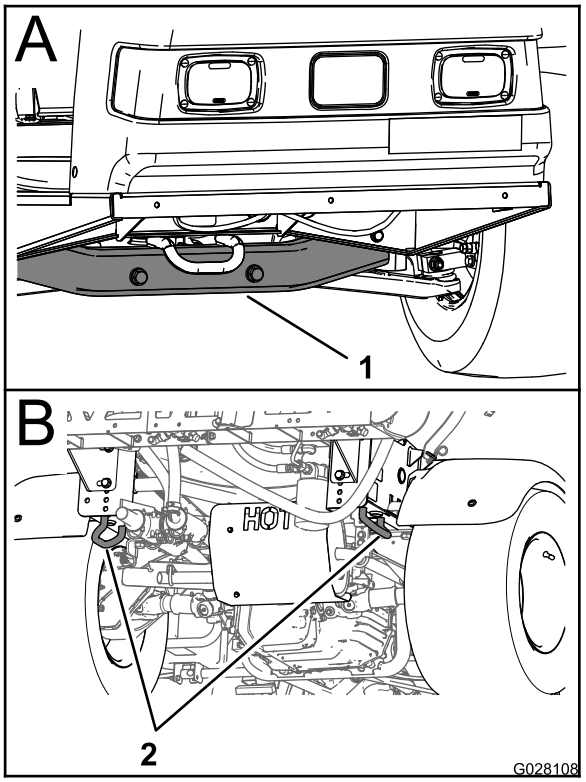

g028108

Obrázek 35

1. Přední podpěrný bod
2. Zadní uvazovací oka

Mazání

Mazání stroje

Servisní interval: Po každých 100 hodinách provozu/Každý rok (podle toho, co nastane dříve)—Promažte všechny maznice.

Typ maziva: mazivo č. 2 na bázi lithia

Umístění mazacích bodů viz Obrázek 36.

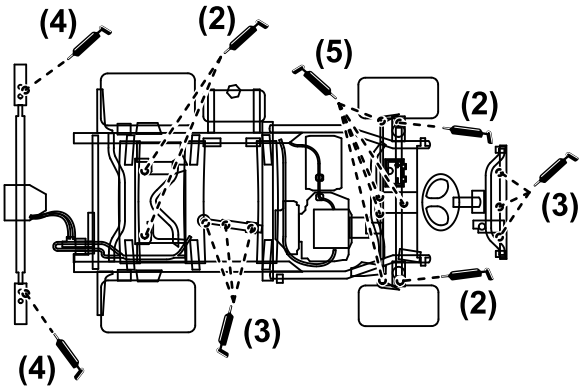

g216476

Obrázek 36

1. Očistěte maznice dočista, aby do ložiska ani pouzdra nemohly proniknout nečistoty.
2. Naplňte mazivem ložisko nebo pouzdro.
3. Otřete přebytečné mazivo.

Mazání čerpadla postřikovače

Servisní interval: Po každých 50 hodinách provozu—Namažte čerpadlo.

Typ maziva: Mobil XHP 461

1. Zvedněte postřikovač, viz Zvedání postřikovače (strana 44).
2. Identifikujte čerpadlo postřikovače.

Poznámka: Čerpadlo se nachází pod sedadlem; viz Umístění čerpadla postřiku (strana 29).

3. Otřete 2 vzdálené maznice (Obrázek 37A a Obrázek 37B).

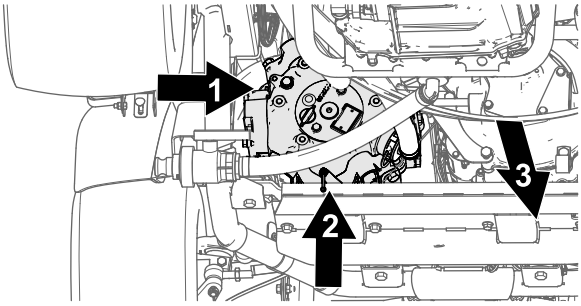

g216324

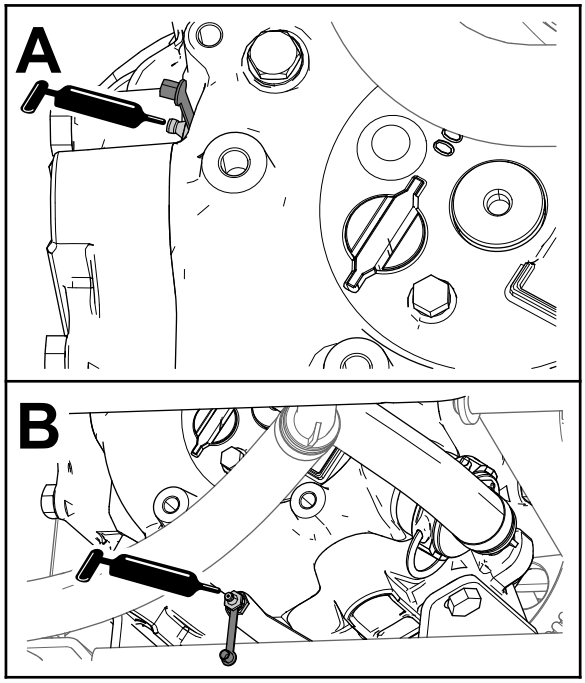

g216325

Obrázek 37

1. Maznice (vnější strana čerpadla postřikovače)
2. Maznice (spodní zadní strana čerpadla postřikovače)
3. Přední část stroje

4. Do každé vzdálené maznice (Obrázek 37A a Obrázek 37B) natlačte mazivo.
5. Přebytečné mazivo otřete.

Mazání závěsů sekcí

Servisní interval: Po každých 100 hodinách provozu

Důležité: **Je-li závěs sekce mokrý, je nutné veškerou vodu a všechny nečistoty ze sestavy závěsu odstranit a nanést nové mazivo.**

Typ maziva: mazivo č. 2 na bázi lithia

1. Očistěte maznice tak, aby do ložiska ani pouzdra nemohly proniknout cizí částice.
2. Natlačte mazivo do všech maznic ložiska nebo pouzdra (Obrázek 38).

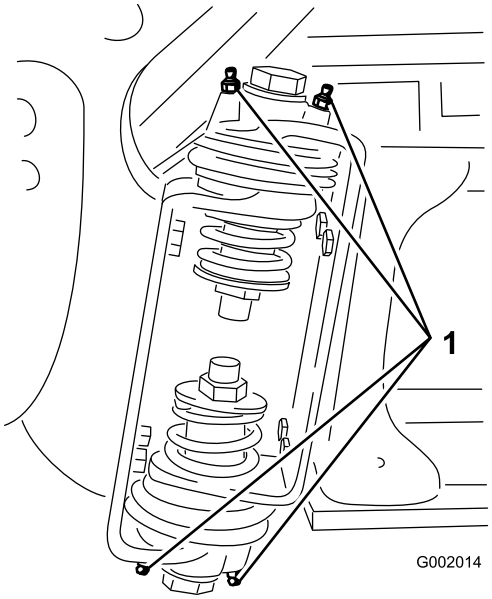

g002014

Obrázek 38

1. Maznice

3. Přebytečné mazivo otřete.
4. Opakujte postup u každého otočného čepu sekcí.

Údržba motoru

Bezpečnost při údržbě motoru

Před kontrolou hladiny oleje a doplňováním oleje do klikové skříně vypněte motor.

Kontrola mřížky přívodního vzduchu

Servisní interval: Při každém použití nebo denně—Zkontrolujte otočnou mřížku motoru.

Po každých 100 hodinách provozu—Vyčistěte otočnou mřížku motoru (častěji v prašném nebo znečištěném prostředí).

Před každým použitím nebo denně zkontrolujte a podle potřeby vyčistěte mřížku přívodního vzduchu před motorem.

Údržba vzduchového filtru

Servisní interval: Po každých 50 hodinách provozu/Každý rok (podle toho, co nastane dříve) (častěji v prašném nebo znečištěném prostředí).

Po každých 200 hodinách provozu/Každý rok (podle toho, co nastane dříve) (častěji v prašném nebo znečištěném prostředí).

Vyjmutí pěnových a papírových vložek

1. Zatáhněte parkovací brzdu, vypněte čerpadlo a motor a vyjměte klíč ze spínače zapalování.
2. Uvolněte západku na zadní straně sedadla a zvedněte sedadlo dopředu.
3. Očistěte okolí vzduchového filtru, abyste zabránili vniknutí nečistot do motoru a jeho možnému poškození (Obrázek 39).

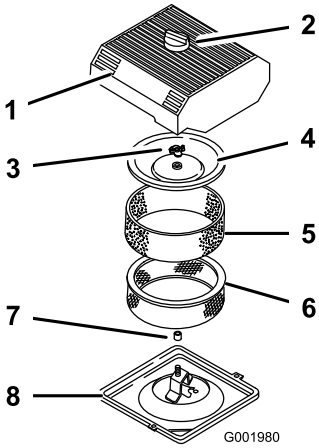

g001980

Obrázek 39

1.	Kryt vzduchového filtru	5.	Pěnová vložka
2.	Knoflík	6.	Papírová vložka
3.	Matice krytu	7.	Pryžové těsnění
4.	Kryt	8.	Základna vzduchového filtru

4. Povolte knoflík upevňující kryt vzduchového filtru a kryt sejměte (Obrázek 39).
5. Opatrně stáhněte pěnovou vložku z papírové vložky (Obrázek 39).
6. Demontujte matici krytu, sejměte kryt a vyjměte papírovou vložku (Obrázek 39).

Čištění pěnové vložky

1. Pěnovou vložku vyperte v tekutém mýdlu a teplé vodě.
2. Po vyčištění vložku pečlivě propláchněte.
3. Vysušte vložku vyždímáním v čistém hadříku.
4. Na vložku nalijte 30 až 59 ml oleje (Obrázek 40).

   Důležité: **Je-li pěnová vložka roztržená nebo opotřebená, vyměňte ji.**

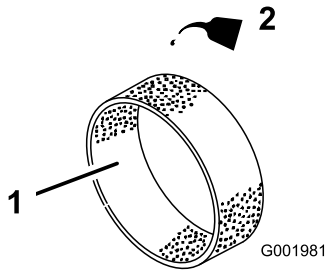

g001981

Obrázek 40

1.	Pěnová vložka	2.	Olej

5. Stlačením vložky zajistěte rozprostření oleje.

Kontrola papírové vložky

Zkontrolujte, zda na papírové vložce nejsou trhliny či vrstva oleje, zda není poškozeno pryžové těsnění, zda vložka není nadměrně znečištěná nebo jinak poškozená (Obrázek 41). Pokud některý z těchto stavů nastane, filtr vyměňte.

Důležité: **Papírovou vložku nečistěte tlakovým vzduchem ani kapalinami, například rozpouštědlem, benzinem nebo petrolejem.**

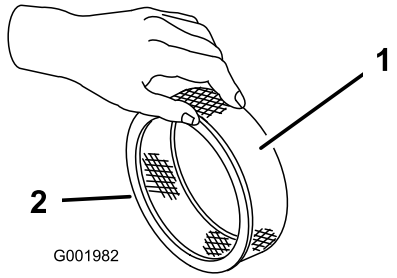

g001982

Obrázek 41

1. Papírová vložka
2. Pryžové těsnění

Důležité: **Aby nedošlo k poškození motoru, musí být namontována kompletní sestava pěnového a papírového vzduchového filtru.**

Vložení pěnových a papírových vložek

1. Opatrně navlékněte pěnovou vložku na papírovou vložku vzduchového filtru (Obrázek 39).
2. Nasaďte sestavu vzduchového filtru a kryt na dlouhou tyč.
3. Nasaďte matici krytu na kryt a pevně ji utáhněte rukou (Obrázek 39).

   Poznámka: Ujistěte se, že pryžové těsnění přiléhá k základně a krytu vzduchového filtru.
4. Namontujte kryt vzduchového filtru a knoflík (Obrázek 39).
5. Zavřete a zajistěte sedadlo.

Výměna motorového oleje

Objem klikové skříně: 2,0 l včetně filtru.

Používejte vysoce kvalitní motorový olej, který splňuje následující požadavky:

- Požadovaná úroveň klasifikace API: SJ nebo vyšší.
- Preferovaný olej: SAE 10W30 (nad -18 °C)
- Alternativní olej: SAE 5W30 (pod 0 °C)

U distributora lze pořídit olej Toro Premium Engine Oil s viskozitou 10W30 nebo 5W30. Objednací čísla naleznete v *katalogu dílů*.

Kontrola motorového oleje

Servisní interval: Při každém použití nebo denně

Po každých 400 hodinách provozu/Každý rok (podle toho, co nastane dříve)

Motor je dodáván s olejovou náplní v klikové skříni. Hladinu oleje je však nutné zkontrolovat před prvním nastartováním motoru a po jeho vypnutí po dokončení práce.

1. Zaparkujte vozidlo na rovném povrchu.
2. Vytáhněte měrku a otřete ji čistým hadrem (Obrázek 42). Zasuňte měrku do trubice a ujistěte se, že je zcela usazena. Vyjměte olejovou měrku a zkontrolujte hladinu oleje.

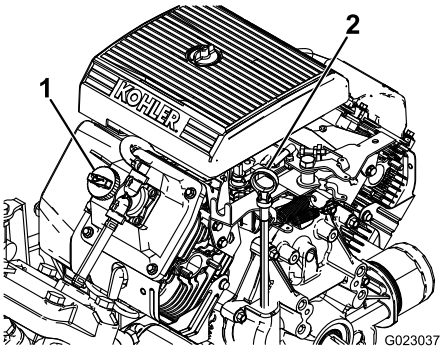

g023037

Obrázek 42

1. Uzávěr plnicího otvoru
2. Měrka

3. Pokud je hladina oleje nízká, sejměte uzávěr plnicího otvoru z krytu ventilů (Obrázek 42) a nalijte olej do otvoru, dokud hladina oleje nedosáhne značky PLNÉHO STAVU na měrce. Olej doplňujte pomalu a během procesu často kontrolujte výšku hladiny. Nádrž nepřeplňujte.
4. Pevně osaďte měrku zpět na místo.

Výměna motorového oleje

Servisní interval: Po prvních 50 hodinách—Vyměňte motorový olej.

Po každých 100 hodinách provozu—Vyměňte motorový olej (častěji při velkém zatížení nebo při vysoké teplotě).

1. Spusťte motor a nechejte jej pět minut běžet. Olej se při spuštěném motoru zahřeje a bude snadněji vytékat.
2. Zaparkujte stroj na rovném povrchu, zatáhněte parkovací brzdu, vypněte čerpadlo postřikovače a motor a vyjměte klíč.

3. Uvolněte západku na zadní straně sedadla a zvedněte sedadlo dopředu.

⚠ VÝSTRAHA

Pokud byl postřikovač v činnosti, součásti pod sedadlem budou horké. Při kontaktu s horkými díly se můžete popálit.

Než začnete provádět údržbu nebo se dotýkat součástí pod kapotou, počkejte, až postřikovač vychladne.

4. Pod vypouštěcí otvor oleje umístěte nádobu.
5. Demontujte zátku vypouštěcího otvoru (Obrázek 43).

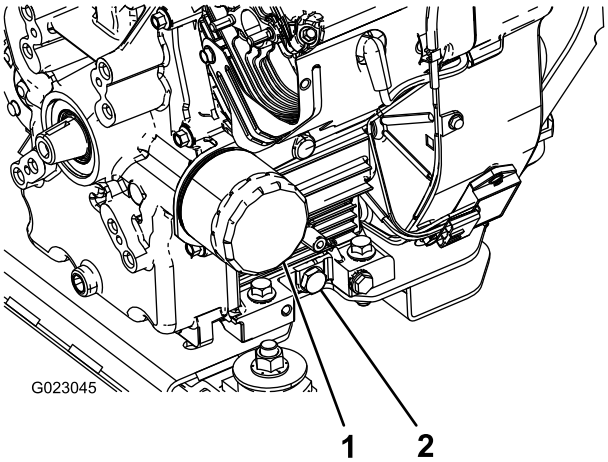

Obrázek 43

1. Olejový filtr
2. Vypouštěcí zátka oleje

6. Po vypuštění veškerého oleje zašroubujte zpět vypouštěcí zátku a utáhněte ji na utahovací moment 13,6 Nm (10 ft-lb).
7. Použitý olej odevzdejte do certifikovaného recyklačního střediska.
8. Do plnicí trubice oleje pomalu nalijte asi 80 % předepsaného objemu oleje (Obrázek 42).
9. Zkontrolujte hladinu oleje.
10. Pomalu přidávejte další olej, aby hladina dosáhla ke značce PLNÉHO STAVU na měrce.

Důležité: **Přeplnění klikové skříně olejem může způsobit poškození motoru.**

Výměna filtru motorového oleje

Servisní interval: Po každých 100 hodinách provozu

1. Vypusťte olej z motoru; viz Výměna motorového oleje (strana 48), kroky 1 až 7.
2. Demontujte olejový filtr (Obrázek 43).
3. Otřete povrch těsnění adaptéru filtru.
4. Pryžové těsnění náhradního filtru potřete tenkou vrstvou nového oleje.
5. Do adaptéru filtru vložte náhradní olejový filtr. Otáčejte filtrem vpravo, až pryžové těsnění dosedne do adaptéru. Potom filtr dotáhněte o další polovinu otáčky (Obrázek 43).
6. Klikovou skříň naplňte novým olejem správného typu, viz Výměna motorového oleje (strana 48), kroky 8 až 10.
7. Použitý olejový filtr odevzdejte do certifikovaného recyklačního střediska.

Výměna zapalovacích svíček

Servisní interval: Po každých 200 hodinách provozu

Typ: Champion RC-12YC (nebo rovnocenný)

Vzdálenost elektrod: 0,76 mm

Před montáží zapalovacích svíček se přesvědčte, zda je mezi prostřední a boční elektrodou správná vzdálenost. K demontáži a montáži zapalovacích svíček použijte klíč na zapalovací svíčky a k měření a nastavení vzdálenosti elektrod použijte nástroj k nastavení mezery nebo spárovou měrku.

Demontáž zapalovacích svíček

1. Zaparkujte stroj na rovném povrchu, zatáhněte parkovací brzdu, vypněte čerpadlo postřikovače a motor a vyjměte klíč.
2. Uvolněte západku na zadní straně sedadla a zvedněte sedadlo dopředu.
3. Odpojte kabely od zapalovacích svíček (Obrázek 44).
4. Očistěte okolí zapalovacích svíček, abyste zabránili vniknutí nečistot do motoru a jeho možnému poškození.
5. Demontujte zapalovací svíčky a kovové podložky.

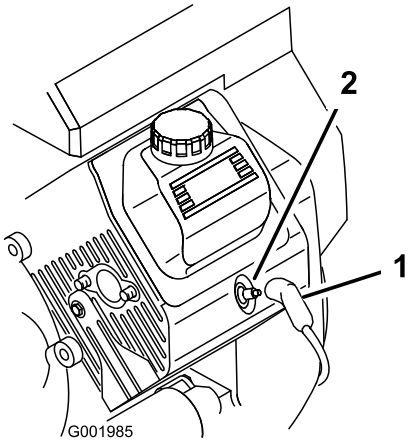

g001985

Obrázek 44

1. Kabel zapalovací svíčky
2. Zapalovací svíčka

Kontrola zapalovacích svíček

1. Zaměřte se na střed zapalovacích svíček (Obrázek 45).

   Poznámka: Je-li povlak na izolátoru světle hnědý nebo šedý, motor pracuje správně. Černý povlak na izolátoru obvykle znamená, že vzduchový filtr je znečištěný.

   Důležité: **Zapalovací svíčky nečistěte. Zapalovací svíčky vždy vyměňte, jestliže mají černý nebo olejový povlak, jsou popraskané nebo mají opotřebené elektrody.**

2. Zkontrolujte mezeru mezi prostřední a boční elektrodou (Obrázek 45), a pokud není mezera správná, boční elektrodu ohněte.

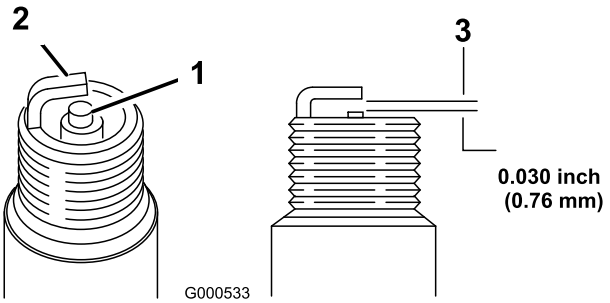

g000533

Obrázek 45

1. Izolátor prostřední elektrody
2. Vnější elektroda
3. Vzdálenost elektrod (není v měřítku)

Montáž zapalovacích svíček

1. Namontujte zapalovací svíčky a kovové podložky.
2. Zapalovací svíčky utáhněte na utahovací moment 24,4 až 29,8 Nm (18 až 22 ft-lb).
3. Připojte kabely k zapalovacím svíčkám (Obrázek 44).
4. Zavřete a zajistěte sedadlo.

Údržba palivového systému

Výměna palivového filtru

Servisní interval: Po každých 100 hodinách provozu—Palivový filtr vyměňte.

Po každých 400 hodinách provozu/Každý rok (podle toho, co nastane dříve)—Zkontrolujte palivové potrubí.

1. Zatáhněte parkovací brzdu, vypněte čerpadlo a motor a vyjměte klíč ze spínače zapalování.
2. Uvolněte západku na zadní straně sedadla a zvedněte sedadlo dopředu.
3. Spony na obou stranách palivového filtru sepněte, abyste zabránili vytékání paliva z hadic při demontáži filtru.
4. Umístěte pod filtr sběrnou nádobu.
5. Stlačte konce hadicových spon k sobě a odsuňte je směrem od filtru (Obrázek 46).
6. Demontujte filtr z palivového vedení.

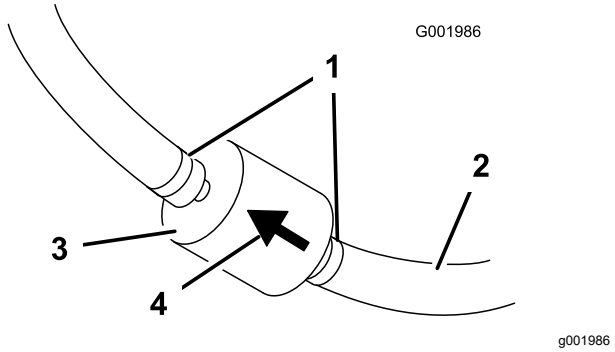

Obrázek 46

1. Hadicová spona
2. Palivové potrubí
3. Filtr
4. Šipka směru průtoku

7. Namontujte nový filtr a přesuňte hadicové spony do blízkosti filtru.

   Ujistěte se, že šipka směru průtoku směřuje k motoru.

Údržba nádrže s aktivním uhlím

Kontrola vzduchového filtru nádrže s aktivním uhlím

Servisní interval: Po prvních 50 hodinách

Po každých 200 hodinách provozu

Zkontrolujte otvor ve spodní části vzduchového filtru nádrže s aktivním uhlím. Musí být čistý a neblokovaný nečistotami nebo překážkami (Obrázek 47).

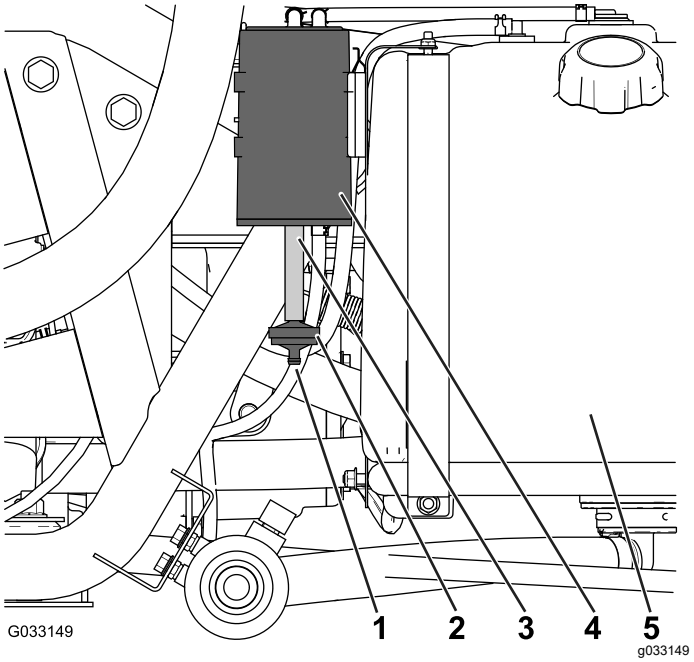

Obrázek 47

1. Otvor vzduchového filtru
2. Filtr nádrže s aktivním uhlím
3. Hadice
4. Nádrž s aktivním uhlím
5. Palivová nádrž

Výměna filtru nádrže s aktivním uhlím

Servisní interval: Po prvních 50 hodinách

Po každých 200 hodinách provozu

1. Demontujte trn filtru nádrže s aktivním uhlím z hadice ve spodní části nádrže s aktivním uhlím a filtr vyjměte (Obrázek 47).

   Poznámka: Zlikvidujte starý filtr.

2. Zcela zasuňte trn filtru nádrže s aktivním uhlím do hadice ve spodní části nádrže s aktivním uhlím.

Vypouštění palivové nádrže

Servisní interval: Po každých 400 hodinách provozu/Každý rok (podle toho, co nastane dříve)

Pokud je palivový systém znečištěn nebo pokud plánujete dlouhodobé odstavení stroje, vypusťte a vyčistěte palivovou nádrž. K vypláchnutí nádrže použijte čisté, čerstvé palivo.

1. Přečerpejte palivo z nádrže do schválené nádoby na palivo pomocí sifonového čerpadla nebo demontujte nádrž ze stroje a přelijte palivo z plnicího hrdla nádrže do nádoby na palivo.

   Poznámka: Pokud chcete palivovou nádrž demontovat, před demontáží nádrže také odpojte palivovou a vratnou hadici z nádrže.

2. Vyměňte palivový filtr, viz Výměna palivového filtru (strana 51).
3. V případě potřeby propláchněte nádrž čerstvým, čistým palivem.
4. Namontujte nádrž, pokud jste ji demontovali.
5. Naplňte nádrž čerstvým, čistým palivem.

Údržba elektrického systému

Bezpečnost při práci s elektrickým systémem

- Před opravou odpojte akumulátor. Nejprve odpojte záporný konektor a potom kladný. Jako první připojte kladnou svorku a jako poslední zápornou svorku.
- Akumulátor dobíjejte v dobře větraném otevřeném prostoru a v dostatečné vzdálenosti od zdroje jiskření nebo ohně. Před připojením nebo odpojením akumulátoru nejprve odpojte nabíječku.
- Noste ochranný oděv a používejte izolované nástroje.

Umístění pojistek

V elektrickém systému jsou 2 pojistkové bloky a 1 prázdný slot. Ty se nachází pod sedadlem (Obrázek 48).

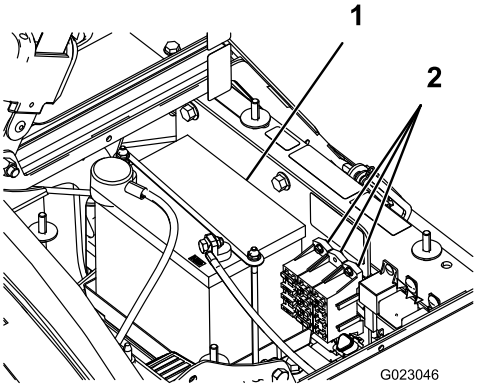

g023046

Obrázek 48

1. Akumulátor
2. Pojistkové bloky

Údržba akumulátoru

Důležité: **Nestartujte stroj připojením pomocného akumulátoru.**

Akumulátor vždy udržujte v čistotě a v plně nabitém stavu. K čištění akumulátoru a skříně akumulátoru používejte papírové ubrousky. Jestliže na vývodech akumulátoru zjistíte korozi, očistěte je roztokem připraveným ze čtyř dílů vody a jednoho dílu jedlé sody. Po očištění natřete vývody akumulátoru tenkou vrstvou maziva, abyste zabránili korozi.

Napětí: 12 V s proudem 280 A při studeném startu při teplotě -18 °C

Vyjmutí akumulátoru

1. Zaparkujte postřikovač na rovném povrchu, zatáhněte parkovací brzdu, vypněte čerpadlo postřikovače a motor a vyjměte klíč.
2. Akumulátor se nachází na pravé straně stroje za čerpadlem (Obrázek 48).
3. Odpojte záporný (černý) zemnicí kabel z pólu akumulátoru.

⚠ DŮLEŽITÉ UPOZORNĚNÍ

Nesprávné vedení kabelů akumulátoru může způsobit poškození postřikovače a kabely mohou zapříčinit jiskření. Jiskry by mohly zapříčinit explozi plynů z akumulátoru a následné zranění osob.

- **Vždy odpojujte nejprve záporný (černý) kabel akumulátoru a teprve potom kladný (červený) kabel akumulátoru.**
- **Vždy připojujte nejdříve kladný (červený) kabel akumulátoru a až potom záporný (černý) kabel.**

⚠ DŮLEŽITÉ UPOZORNĚNÍ

Při kontaktu s kovovými součástmi postřikovače se mohou zkratovat vývody akumulátoru nebo kovové nářadí, a tím způsobit jiskření. Jiskry by mohly zapříčinit explozi plynů z akumulátoru a následné zranění osob.

- **Při vyjímání nebo montáži akumulátoru dbejte na to, aby se vývody akumulátoru nedotýkaly žádných kovových částí postřikovače.**
- **Dejte pozor, abyste kovovým nástrojem nezkratovali vývody akumulátoru proti kovovým částem postřikovače.**
- **Upevňovací třmen musí být vždy na místě, aby akumulátor chránil a zajišťoval.**

4. Odpojte kladný (červený) kabel od pólu baterie.
5. Odstraňte úchyt akumulátoru a upevňovací prvky (Obrázek 48).
6. Vyjměte akumulátor.

Montáž akumulátoru

Servisní interval: Po každých 50 hodinách provozu—Zkontrolujte připojení kabelů akumulátoru.

1. Umístěte akumulátor na skříň akumulátoru tak, aby jeho póly směřovaly k přední části postřikovače.
2. Namontujte úchyt akumulátoru a upevněte jej pomocí dříve demontovaných upevňovacích prvků (Obrázek 48).

   Důležité: **Úchyt akumulátoru musí být vždy na místě, aby akumulátor chránil a zajišťoval.**
3. Připojte kladný (červený) kabel ke kladnému (+) pólu akumulátoru a záporný (černý) kabel k zápornému (–) pólu akumulátoru a zajistěte je pomocí šroubů a křídlových matic. Na kladný pól akumulátoru navlékněte pryžovou manžetu.
4. Nasaďte kryt akumulátoru a upevněte jej 2 knoflíky (Obrázek 48).

Kontrola hladiny elektrolytu

Servisní interval: Po každých 50 hodinách provozu

Poznámka: Pokud je stroj uskladněn, hladinu elektrolytu v akumulátoru kontrolujte každých 30 dnů.

1. Povolte knoflíky na stranách skříně akumulátoru a sejměte kryt akumulátoru (Obrázek 48).
2. Vyjměte uzávěry plnicích otvorů. Je-li hladina elektrolytu pod ryskou naplnění, dolijte potřebné množství destilované vody; viz Doplňování vody do akumulátoru (strana 53).

⚠ NEBEZPEČÍ

Elektrolyt v akumulátoru obsahuje kyselinu sírovou, která je smrtelně jedovatá a může způsobit velmi vážné popáleniny.

- **Elektrolyt nepijte. Rovněž zabraňte, aby se dostal na kůži, do očí nebo na oděv. Chraňte si oči brýlemi a ruce gumovými rukavicemi.**
- **Akumulátor doplňujte na místě, kde je za všech okolností k dispozici čistá voda pro opláchnutí pokožky.**

Doplňování vody do akumulátoru

Nejvhodnějším okamžikem pro doplnění destilované vody do akumulátoru je doba těsně před použitím stroje. Dosáhnete tak dokonalého promísení dolité vody s roztokem elektrolytu.

1. Očistěte horní stranu baterie papírovou utěrkou.

2. Vyjměte z akumulátoru uzávěry plnicích otvorů a každý článek pomalu naplňte destilovanou vodou po rysku naplnění. Osaďte uzávěry plnicích otvorů.

   Důležité: **Akumulátor nepřeplňujte. Elektrolyt může přetéct na jiné součásti postřikovače a způsobit vážnou korozi a další poškození.**

Dobíjení akumulátoru

⚠ DŮLEŽITÉ UPOZORNĚNÍ

Při nabíjení akumulátoru vznikají plyny, které mohou explodovat.

V blízkosti akumulátoru nikdy nekuřte a neuchovávejte akumulátor v blízkosti jisker a otevřeného ohně.

Důležité: **Akumulátor vždy udržujte v plně nabitém stavu (při specifické hustotě elektrolytu 1,260). Toto je obzvláště důležité proto, aby nedošlo k poškození akumulátoru při teplotě nižší než 0 °C.**

1. Vyjměte akumulátor z rámu, viz Vyjmutí akumulátoru (strana 53).
2. Zkontrolujte hladinu elektrolytu, viz část Kontrola hladiny elektrolytu baterie Kontrola hladiny elektrolytu (strana 53).
3. Připojte k pólům akumulátoru nabíječku dodávající proud 3–4 A. Akumulátor nabíjejte proudem 3–4 A po dobu 4 až 8 hodin (12 V).

   Důležité: **Akumulátor nepřebíjejte.**

4. Nainstalujte akumulátor do podvozku dle pokynů v části Montáž akumulátoru (strana 53).

Skladování akumulátoru

Pokud bude vozidlo odstaveno déle než 30 dnů, vyjměte akumulátor a plně jej nabijte. Uložte jej na polici nebo ve vozidle. Ponechte kabely odpojené, pokud je akumulátor uložen na vozidle. Uložte akumulátor v chladném prostředí, aby nedocházelo k jeho rychlému vybití. Aby nedošlo ke zmrznutí akumulátoru, ujistěte se, že je zcela nabitý.

Údržba hnací soustavy

Kontrola kol a pneumatik

Servisní interval: Při každém použití nebo denně—Zkontrolujte tlak vzduchu v pneumatikách.

Po prvních 8 hodinách—Utáhněte upevňovací matice kol.

Po každých 100 hodinách provozu—Utáhněte upevňovací matice kol.

Po každých 100 hodinách provozu—Zkontrolujte stav a opotřebení pneumatik.

Tlak vzduchu v pneumatikách kontrolujte každých 8 hodin nebo denně, abyste předešli nesprávnému nahuštění. Nahustěte pneumatiky na tlak 1,38 bar (138 kPa). Zkontrolujte také opotřebení či poškození pneumatik.

Po prvních 8 provozních hodinách a poté každých 100 hodin zkontrolujte, zda jsou kola bezpečně namontována. Matice předních a zadních kol utáhněte na utahovací moment 102 až 108 Nm (75 až 80 ft-lb).

Stav pneumatik kontrolujte v intervalu minimálně 100 provozních hodin. Provozní nehody, jako je náraz do obrubníku, mohou poškodit pneumatiku nebo ráfek a způsobit narušení sbíhavosti kol. Po nehodě stav pneumatik zkontrolujte.

Seřízení lanka uzávěrky diferenciálu

Servisní interval: Po každých 200 hodinách provozu

1. Přesuňte páku uzávěrky diferenciálu do VYPNUTÉ polohy.
2. Povolte pojistné matice připevňující lanko uzávěrky diferenciálu ke konzole na převodovce s rozvodovkou (Obrázek 49).

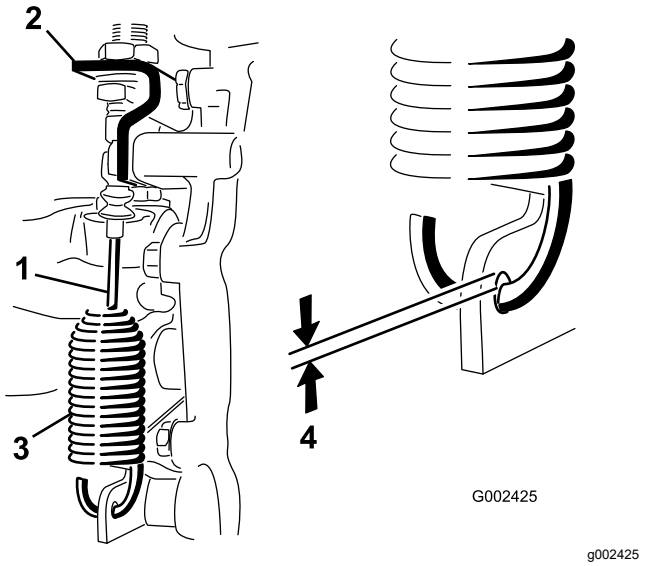

Obrázek 49

1. Lanko uzávěrky diferenciálu
2. Konzola převodovky s rozvodovkou
3. Pružina
4. Mezera 0,25 až 1,5 mm

3. Seřiďte pojistné matice tak, aby mezi hákem pružiny a vnějším průměrem otvoru v páce převodovky s rozvodovkou vznikla mezera 0,25 až 1,5 mm.
4. Nakonec utáhněte pojistné matice.

Seřízení sbíhavosti a předních kol

Servisní interval: Po každých 100 hodinách provozu/Každý rok (podle toho, co nastane dříve)

Sbíhavost kol by měla být 0–6 mm.

1. Naplňte nádrž přibližně 331 l vody.
2. Zkontrolujte a upravte tlak vzduchu ve všech pneumatikách; viz Kontrola tlaku vzduchu v pneumatikách (strana 21).
3. Několikrát přejeďte s postřikovačem dopředu a dozadu, aby se uvolnila ramena A, a pak s ním přejeďte dopředu alespoň o 3 m.
4. Změřte vzdálenost mezi oběma předními koly ve výšce nápravy jak vpředu, tak vzadu (Obrázek 50).

   Poznámka: K měření zadní části předních pneumatik ve výšce nápravy budete potřebovat nástroj nebo centrovací měrku. Pomocí stejného nástroje nebo centrovací měrky přesně změřte přední část předních pneumatik ve výšce nápravy (Obrázek 50).

   Přední část pneumatik musí být o 0 až 6 mm blíže než zadní část předních pneumatik.

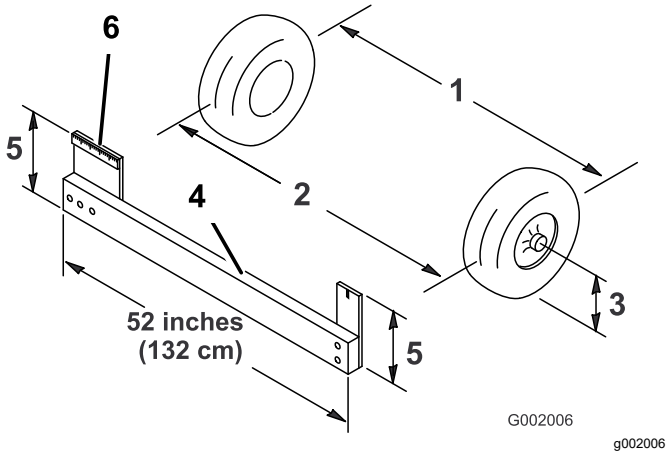

Obrázek 50

1. Osa pneumatiky – vzadu
2. Osa pneumatiky – vpředu
3. Střed nápravy
4. Nástroj
5. Vzdálenost středu nápravy
6. 15cm pravítko

5. Není-li naměřená hodnota ve stanoveném rozmezí, povolte pojistné matice na obou koncích spojovacích tyčí (Obrázek 51).

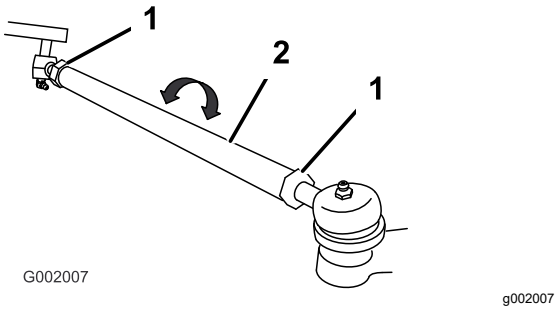

Obrázek 51

1. Pojistná matice
2. Spojovací tyč

6. Otáčením oběma spojovacími tyčemi pohybujte přední stranou kola dovnitř nebo ven.

   Poznámka: Spojovací tyče mají stejnou délku.
7. Po správném seřízení utáhněte pojistné matice spojovacích tyčí.
8. Dráha volantu musí být v obou směrech stejná.

Údržba brzd

Kontrola brzdové kapaliny

Nádrž brzdové kapaliny je z výroby naplněna brzdovou kapalinou DOT 3. Hladinu kontrolujte každý den před spuštěním motoru.

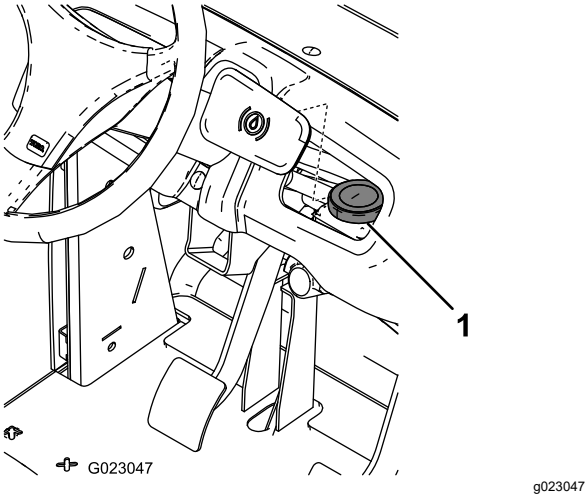

Obrázek 52

1. Nádrž brzdové kapaliny

1. Umístěte postřikovač na rovný povrch, zatáhněte parkovací brzdu, vypněte čerpadlo a motor a vyjměte klíč ze spínače zapalování.
2. Hladina kapaliny musí dosahovat k rysce PLNÉHO STAVU na nádrži.
3. Je-li hladina kapaliny nízká, očistěte prostor kolem uzávěru nádrže, uzávěr sejměte a nádrž doplňte kapalinou do odpovídající výšky. Nádrž nepřeplňujte.

Kontrola brzd

Servisní interval: Po každých 100 hodinách provozu

Brzdy představují zásadní součást zajišťující bezpečnost postřikovače. Zkontrolujte je následujícím způsobem:

- Zkontrolujte, zda brzdové destičky nejsou opotřebené či poškozené. Pokud tloušťka brzdového obložení (brzdové destičky) klesne pod 1,6 mm, destičky vyměňte.
- Opěrnou desku a další díly kontrolujte se zaměřením na známky nadměrného opotřebení nebo deformace. Pokud naleznete jakékoli deformace, příslušné součásti vyměňte.

Seřízení parkovací brzdy

Servisní interval: Po každých 200 hodinách provozu—Zkontrolujte parkovací brzdu.

1. Odstraňte plastovou rukojeť.
2. Uvolněte stavěcí šroub připevňující knoflík k páce parkovací brzdy (Obrázek 53).

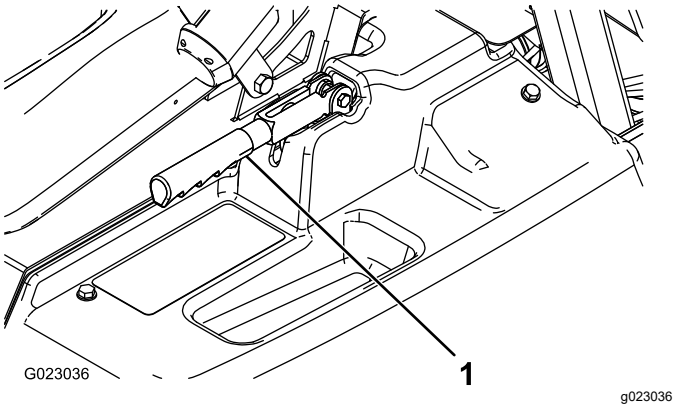

Obrázek 53

1. Páka parkovací brzdy

3. Otáčejte knoflíkem, dokud nedosáhnete zatížení 18 až 23 kg, které je potřebné k ovládání páky.
4. Utáhněte stavěcí šroub.

Údržba hydraulického systému

Bezpečnost při práci s hydraulickým systémem

- Pokud kapalina pronikne kůží, vyhledejte okamžitě lékařskou pomoc. Vstříknutou kapalinu musí lékař chirurgicky odstranit během několika hodin.
- Před prováděním jakékoli práce na hydraulickém systému bezpečně uvolněte veškerý tlak v systému.
- Před natlakováním hydraulické soustavy zkontrolujte bezvadný stav všech hydraulických hadic a potrubí a utažení všech hydraulických spojek a přípojek.
- Udržujte tělo a ruce v dostatečné vzdálenosti od netěsných otvorů nebo trysek, ze kterých uniká hydraulická kapalina pod vysokým tlakem.
- K nalezení úniků hydraulické kapaliny použijte karton nebo papír.

Specifikace hydraulické kapaliny

Typ kapaliny: Dexron III ATF

Objem nádrže: přibližně 7,0 l

Kontrola hydraulické kapaliny v převodovce s rozvodovkou

Servisní interval: Po každých 200 hodinách provozu

1. Zaparkujte postřikovač na rovném povrchu, zatáhněte parkovací brzdu, vypněte čerpadlo postřikovače a motor a vyjměte klíč.
2. Vytáhněte měrku převodovky a otřete ji čistým hadrem (Obrázek 54).

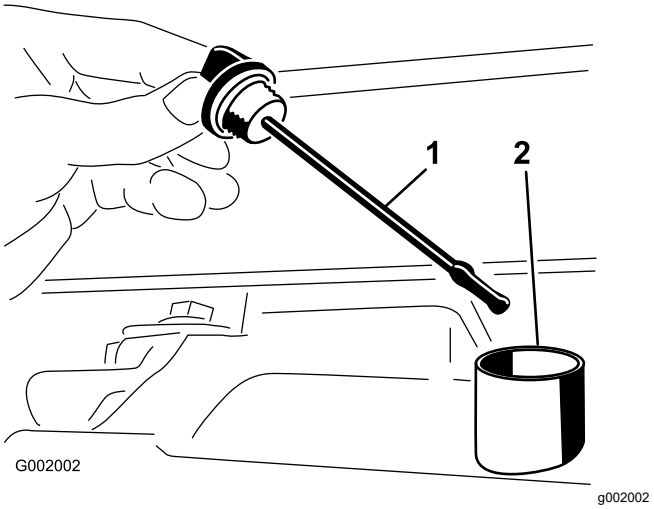

Obrázek 54

1. Měrka
2. Plnicí otvor

Důležité: **Při kontrole převodového oleje dbejte na to, aby se do otvoru nedostaly cizí předměty nebo nečistoty.**

3. Zasuňte měrku do trubice a ujistěte se, že je zcela usazena. Vyjměte olejovou měrku a zkontrolujte hladinu oleje.
4. Hladina převodové kapaliny musí dosahovat k hornímu okraji ploché části měrky. Pokud tomu tak není, naplňte nádrž specifikovanou hydraulickou kapalinou, viz Specifikace hydraulické kapaliny (strana 57).
5. Pevně osaďte měrku zpět na místo.

Výměna hydraulické kapaliny v převodovce s rozvodovkou

Servisní interval: Po každých 800 hodinách provozu/Každý rok (podle toho, co nastane dříve)

1. Umístěte postřikovač na rovný povrch, zatáhněte parkovací brzdu, vypněte čerpadlo a motor a vyjměte klíč ze spínače zapalování.
2. Pod vypouštěcí zátku nádrže umístěte sběrnou nádobu.
3. Demontujte vypouštěcí zátku na boční straně nádrže a nechejte hydraulickou kapalinu vytékat do sběrné nádoby (Obrázek 55).

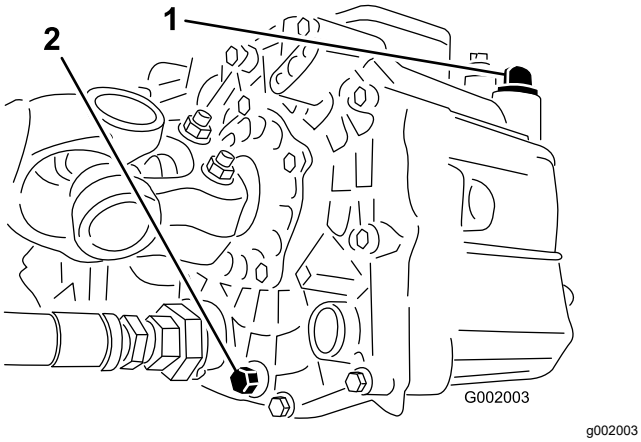

Obrázek 55

1. Měrka hydraulické kapaliny
2. Vypouštěcí zátka

4. Poznačte si orientaci hydraulické hadice a 90° šroubení připojeného k sítku.
5. Odpojte hydraulickou hadici a demontujte 90° šroubení (Obrázek 56).

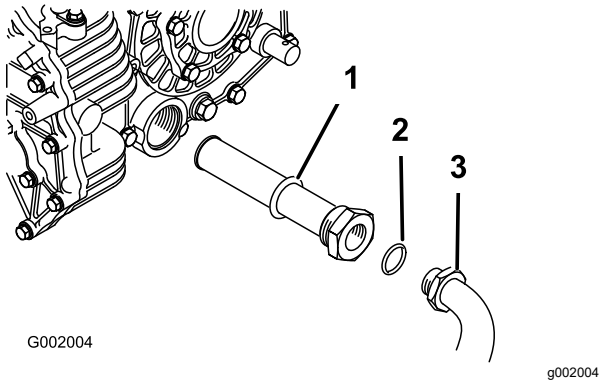

Obrázek 56

1. Sítko hydraulického systému
2. Těsnicí kroužek
3. 90° šroubení

6. Vyjměte sítko a očistěte je zpětným propláchnutím čistým odmašťovacím prostředkem.
7. Nechejte sítko vyschnout na vzduchu.
8. Sítko namontujte při vypouštění oleje.
9. Připojte hydraulickou hadici a namontujte 90° šroubení k sítku.
10. Zašroubujte a utáhněte zátku vypouštěcího otvoru.
11. Nádrž naplňte přibližně 7 l kapaliny Dexron III ATF.

    Důležité: **Používejte pouze určené hydraulické kapaliny. Jiné kapaliny by mohly systém poškodit.**

12. Nastartujte motor a jízdou s postřikovačem naplňte hydraulický systém.
13. Zkontrolujte hladinu oleje a v případě potřeby olej doplňte.

Výměna hydraulického filtru

Servisní interval: Po prvních 8 hodinách

Po každých 800 hodinách provozu/Každý rok (podle toho, co nastane dříve)

Použijte náhradní filtr společnosti Toro (obj. č. 54-0110).

Důležité: **Použití jiného filtru může vyústit v ukončení platnosti záruky na některé součásti.**

1. Umístěte postřikovač na rovný povrch, zatáhněte parkovací brzdu, vypněte čerpadlo a motor a vyjměte klíč ze spínače zapalování.
2. Vyčistěte montážní oblast filtru.
3. Pod filtr umístěte sběrnou nádobu.
4. Demontujte filtr (Obrázek 57).

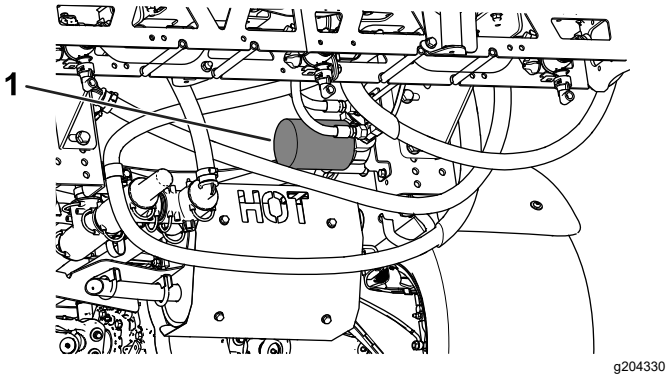

Obrázek 57

1. Filtr hydraulické kapaliny

5. Namažte nové těsnění filtru.
6. Místo montáže filtru musí být čisté.
7. Našroubujte filtr tak, aby těsnění dosedlo na montážní desku, a potom filtr dotáhněte o další 1/2 otáčky.
8. Spusťte motor a nechejte ho běžet přibližně dvě minuty, aby se ze systému odstranil vzduch.
9. Vypněte motor a zkontrolujte hladinu hydraulické kapaliny a případné netěsnosti, viz Výměna hydraulické kapaliny v převodovce s rozvodovkou (strana 57).

Kontrola hydraulického potrubí a hadic

Denně kontrolujte, zda se u hydraulického potrubí a hadic nevyskytují netěsnosti, zlomené potrubí, uvolněné montážní držáky, opotřebení, volné spoje nebo narušení vlivem počasí a chemikálií. Před zahájením provozu proveďte všechny nezbytné opravy.

Údržba postřikovacího systému

Kontrola hadic

Servisní interval: Po každých 200 hodinách provozu—Všechny hadice a spoje kontrolujte se zaměřením na poškození a správné připevnění.

Zkontrolujte každou hadici postřikovacího systému a zaměřte se na praskliny, netěsnosti a jiná poškození. Současně kontrolujte i spoje a fitinky, zda nevykazují stejná poškození. Vyměňte všechny opotřebené nebo poškozené hadice a šroubení.

Výměna sacího filtru

Servisní interval: Po každých 400 hodinách provozu

Poznámka: Určete vhodnou hrubost sacího filtru, který potřebujete pro danou práci; viz Výběr sacího filtru (strana 22).

1. Zaparkujte stroj na rovném povrchu, zatáhněte parkovací brzdu, vypněte čerpadlo a motor a vyjměte klíč.
2. V horní části nádrže postřikovače odstraňte příchytku, která upevňuje hadicové šroubení připojené k velké hadici z tělesa filtru (Obrázek 58).

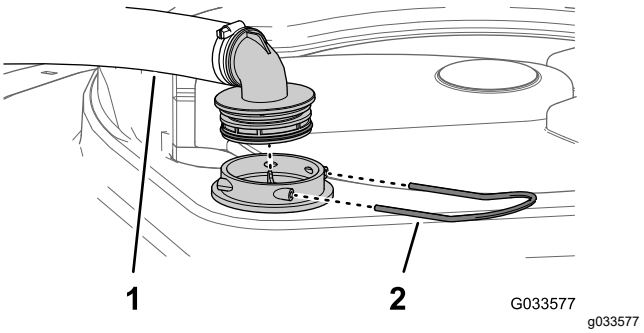

Obrázek 58

1. Sací hadice
2. Příchytka

3. Odstraňte hadici a hadicové šroubení z tělesa filtru (Obrázek 58).
4. Vytáhněte starý sací filtr z tělesa filtru v nádrži (Obrázek 59).

   Poznámka: Zlikvidujte starý filtr.

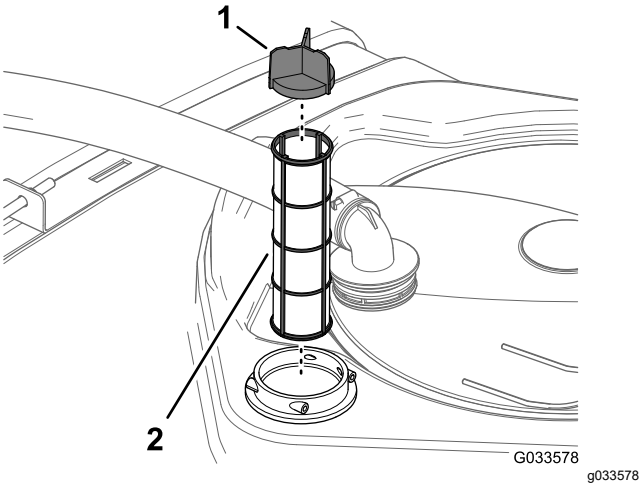

Obrázek 59

1. Lamela sítka
2. Sací filtr

5. Do tělesa filtru namontujte nový sací filtr.

   Poznámka: Přesvědčte se, zda je filtr zcela usazen.

6. Vyrovnejte hadici a hadicové šroubení s tělesem filtru v horní části nádrže a zajistěte šroubení a těleso pomocí příchytky, kterou jste demontovali v kroku 2.

Výměna tlakového filtru

Servisní interval: Po každých 400 hodinách provozu

1. Zaparkujte stroj na rovném povrchu, vypněte čerpadlo postřikovače a motor a vyjměte klíč.
2. Pod tlakový filtr vyrovnejte sběrnou nádobu (Obrázek 60).

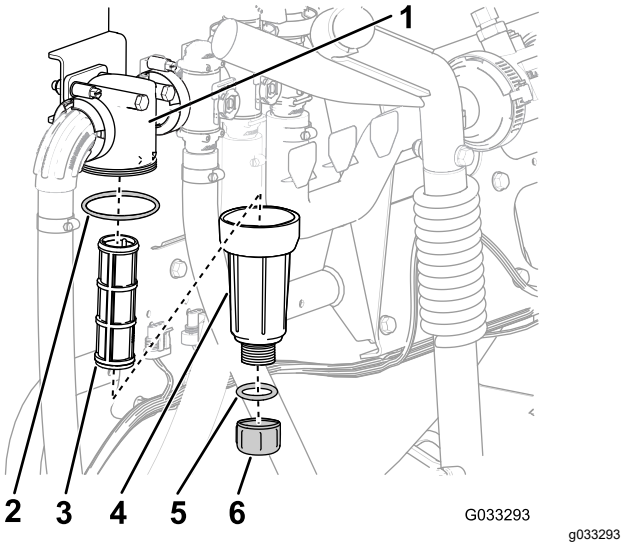

Obrázek 60

1. Hlava filtru
2. O-kroužek (miska)
3. Filtrační vložka
4. Miska
5. O-kroužek (vypouštěcí zátka)
6. Vypouštěcí zátka

3. Otočte vypouštěcí zátku proti směru hodinových ručiček a vyjměte ji z misky tlakového filtru (Obrázek 60).

   Poznámka: Nechejte z misky vytéct všechnu kapalinu.

4. Otáčejte miskou proti směru hodinových ručiček a demontujte ji z hlavy filtru (Obrázek 60).
5. Vyjměte starou vložku tlakového filtru (Obrázek 60).

   Poznámka: Zlikvidujte starý filtr.

6. Zkontrolujte, zda O-kroužek vypouštěcí zátky (umístěné uvnitř misky) a O-kroužek misky (umístěné uvnitř hlavy filtru) není poškozený a opotřebovaný (Obrázek 60).

   Poznámka: Poškozené nebo opotřebované O-kroužky zátky a misky vyměňte (v případě potřeby oba).

7. Namontujte novou vložku tlakového filtru do hlavy filtru (Obrázek 60).

   Poznámka: Zkontrolujte, zda je filtrační vložka v hlavě filtru pevně usazena.

8. Nasaďte misku na hlavu filtru a rukou ji utáhněte (Obrázek 60).
9. Namontujte zátku do misky a rukou ji utáhněte (Obrázek 60).

Výměna filtru trysky

Poznámka: Určete vhodnou hrubost filtru trysky, který potřebujete pro danou práci; viz Výběr filtru hrotu trysky (volitelný) (strana 23).

1. Zaparkujte stroj na rovném povrchu, zatáhněte parkovací brzdu, vypněte čerpadlo postřikovače a motor a vyjměte klíč.
2. Vyjměte trysku ze stříkací hlavy (Obrázek 61).

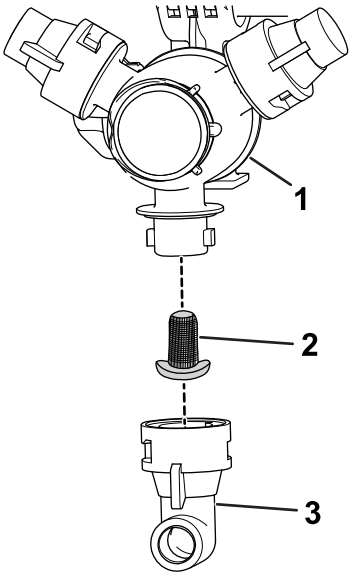

Obrázek 61

1. Stříkací hlava
2. Filtr trysky
3. Tryska

3. Demontujte starý filtr trysky (Obrázek 61).

   Poznámka: Zlikvidujte starý filtr.
4. Namontujte nový filtr trysky (Obrázek 61).

   Poznámka: Přesvědčte se, zda je filtr zcela usazen.
5. Namontujte trysku na stříkací hlavu (Obrázek 61).

Kontrola čerpadla

Servisní interval: Po každých 400 hodinách provozu/Každý rok (podle toho, co nastane dříve)—Zkontrolujte membrány čerpadla a v případě potřeby je vyměňte (obraťte se na autorizovaného distributora Toro).

Po každých 400 hodinách provozu/Každý rok (podle toho, co nastane dříve)—Zkontrolujte zpětné ventily čerpadla a v případě potřeby je vyměňte (obraťte se na autorizovaného distributora Toro).

Poznámka: Níže uvedené součásti stroje jsou považovány za díly podléhající opotřebení v důsledku použití, pokud nejsou vadné, a nevztahuje se na ně záruka poskytovaná na tento stroj.

Požádejte autorizovaného distributora Toro o kontrolu možného poškození vnitřních součástí čerpadla:

- Membrány čerpadla
- Sestavy pojistných ventilů čerpadla

V případě nutnosti součásti vyměňte.

Kontrola nylonových pouzder otočného čepu

Servisní interval: Po každých 400 hodinách provozu/Každý rok (podle toho, co nastane dříve)

1. Zaparkujte stroj na rovném povrchu, zatáhněte parkovací brzdu, vypněte čerpadlo a motor a vyjměte klíč.
2. Vysuňte vnější sekce ramen do polohy pro postřikování a podepřete ramena pomocí stojanů nebo je zavěste pomocí zvedacího zařízení na popruhy.
3. Jakmile je rameno podepřeno, demontujte šroub a matici připevňující otočný čep k sestavě ramene (Obrázek 62).

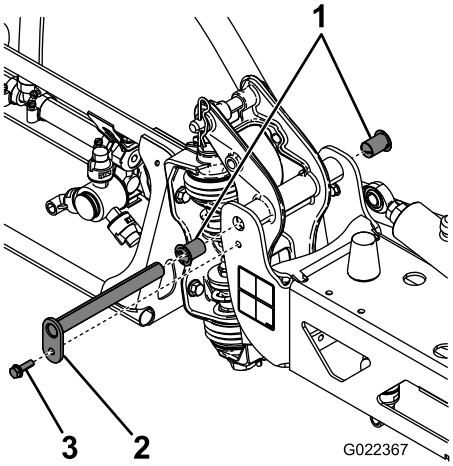

Obrázek 62

1. Nylonová pouzdra
2. Otočný čep
3. Šroub

4. Demontujte upevňovací šroub a matici otočného čepu a čep demontujte (Obrázek 62).
5. Demontujte rameno a sestavu otočné konzoly ze středního rámu. Tím získáte přístup k nylonovým pouzdrům.
6. Vyjměte nylonová pouzdra z přední a zadní strany otočné konzoly (Obrázek 62) a zkontrolujte je.

Poznámka: Vyměňte všechna opotřebená nebo poškozená pouzdra.

7. Na nylonová pouzdra naneste malé množství oleje a zasuňte je do otočné konzoly (Obrázek 62).
8. Vyrovnejte otvory a namontujte rameno a sestavu otočné konzoly do středového rámu (Obrázek 62).
9. Namontujte otočný čep a zajistěte jej šroubem a maticí, které jste demontovali v kroku 4.
10. Opakujte kroky 2 až 9 u další vnější sekce ramen.

Vyrovnání ramen do vodorovné roviny

Následujícím postupem nastavte rovinu levé a pravé sekce ramen, když jsou v poloze pro postřikování.

1. Vysuňte ramena do polohy pro postřikování.
2. Demontujte závlačku z otočného čepu (Obrázek 63).

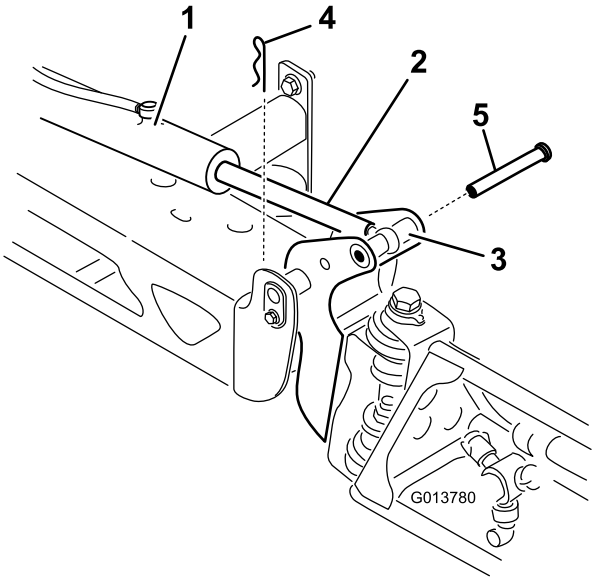

g013780

Obrázek 63

1. Pohon
2. Tyč pohonu
3. Pouzdro otočného čepu ramene
4. Závlačka
5. Čep

3. Zvedněte rameno, vyjměte čep (Obrázek 63) a pomalu spusťte rameno k zemi.
4. Zkontrolujte, zda není čep poškozen, a v případě potřeby jej vyměňte.
5. Pomocí klíče jej na ploškách tyče pohonu znehybněte a poté povolte pojistnou matici, aby bylo možné tyč s okem nastavit (Obrázek 64).

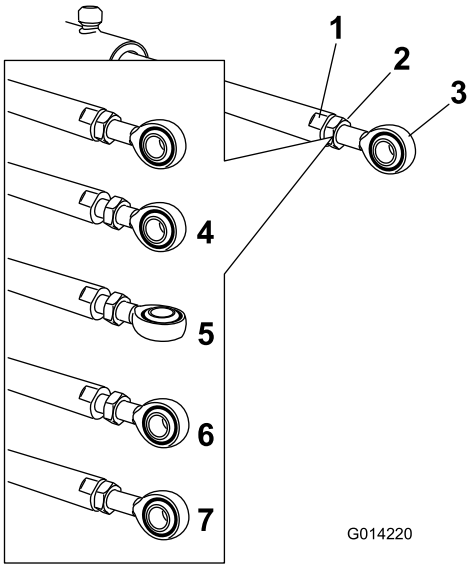

g014220

Obrázek 64

1. Ploška na tyči pohonu
2. Pojistná matice
3. Oko
4. Pojistná matice (uvolněná)
5. Nastavení oka
6. Poloha oka pro montáž
7. Utažená pojistná matice pro zajištění nové polohy

6. Otočením tyče s okem v tyči pohonu zkraťte nebo prodlužte vysunutý pohon do požadované polohy (Obrázek 64).

   Poznámka: Abyste mohli tyč s okem namontovat na rameno, musíte ji otočit vždy o polovinu otáčky nebo o celou otáčku.
7. Po dosažení požadované polohy utáhněte pojistnou matici, abyste pohon a tyč s okem zajistili.
8. Zvednutím ramene vyrovnejte otočný čep s tyčí pohonu.
9. Rameno držte v poloze a zasuňte čep jak do pouzdra, tak do tyče pohonu (Obrázek 63).
10. Jakmile je čep na místě, uvolněte rameno a čep zajistěte dříve demontovanou závlačkou.
11. Postup případně zopakujte u všech ložisek tyčí pohonů.

Čištění

Důležité: **Stroj nikdy nemyjte brakickou nebo recyklovanou vodou.**

Čištění průtokoměru

Servisní interval: Po každých 200 hodinách provozu/Každý rok (podle toho, co nastane dříve) (čistěte častěji při používání smáčivých prášků).

1. Důkladně propláchněte a vyprázdněte celý postřikovací systém.
2. Demontujte průtokoměr z postřikovače a propláchněte jej čistou vodou.
3. Demontujte pojistný kroužek na přítokové straně (Obrázek 65).

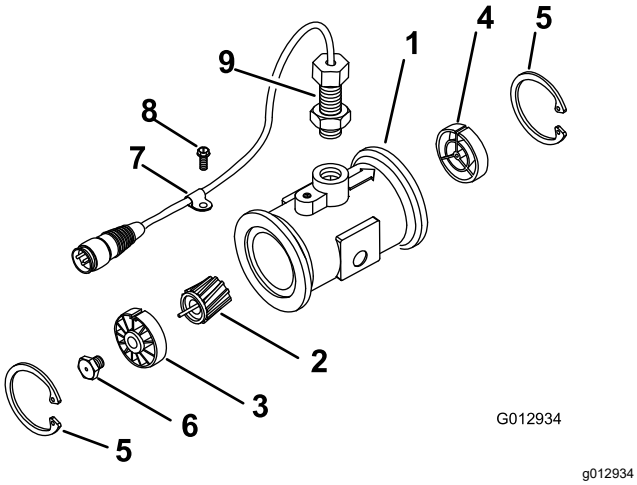

Obrázek 65

1.	Příruba (těleso průtokoměru)	6.	Šroub (turbína)
2.	Rotor/magnet	7.	Svorka kabelového svazku
3.	Náboj a ložisko umístěné proti směru proudění (s drážkou nahoru)	8.	Šroub s přírubovou hlavou
4.	Náboj umístěný po směru proudění (s drážkou nahoru)	9.	Sestava snímače
5.	Pojistný kroužek		

4. Vyčistěte turbínu a náboj turbíny od kovových částic a smáčivého prášku.
5. Zkontrolujte, zda nejsou lopatky turbíny opotřebeny.

   Poznámka: Podržte turbínu v ruce a otáčejte jí. Musí se otáčet plynule s velmi malým odporem. V opačném případě ji vyměňte.
6. Smontujte průtokoměr.
7. Pomocí proudu nízkotlakého vzduchu (50 kPa) zkontrolujte, zda se turbína volně otáčí.

   Poznámka: V opačném případě povolte šroub s šestihrannou hlavou na spodní straně náboje turbíny o 1/16 otáčky, dokud se turbína nezačne volně otáčet.

Čištění ventilů postřikovače

- Postup čištění ventilu pro regulaci rychlosti je uveden v následujících částech:
  1. Demontáž pohonu ventilu (strana 64)
  2. Demontáž rozdělovacího ventilu řízení intenzity postřiku (strana 64)
  3. Čištění rozdělovacího ventilu (strana 68)
  4. Montáž rozdělovacího ventilu (strana 69)
  5. Montáž rozdělovacího ventilu řízení intenzity postřiku (strana 70)
  6. Montáž pohonu ventilu (strana 73)
- Postup čištění ventilu okruhu míchání je uveden v následujících částech:
  1. Demontáž pohonu ventilu (strana 64)
  2. Demontáž rozdělovacího ventilu okruhu míchání (strana 65)
  3. Čištění rozdělovacího ventilu (strana 68)
  4. Montáž rozdělovacího ventilu (strana 69)
  5. Montáž rozdělovacího ventilu okruhu míchání (strana 70)
  6. Montáž pohonu ventilu (strana 73)
- Postup čištění hlavního ventilu sekcí je uveden v následujících částech:
  1. Demontáž pohonu ventilu (strana 64)
  2. Demontáž hlavního rozdělovacího ventilu sekcí (strana 66)
  3. Čištění rozdělovacího ventilu (strana 68)
  4. Montáž rozdělovacího ventilu (strana 69)
  5. Montáž hlavního rozdělovacího ventilu sekcí (strana 71)
  6. Montáž pohonu ventilu (strana 73)
- Postup čištění 3 ventilů sekcí je uveden v následujících částech:
  1. Demontáž pohonu ventilu (strana 64)
  2. Demontáž rozdělovacího ventilu sekcí (strana 67)
  3. Čištění rozdělovacího ventilu (strana 68)
  4. Montáž rozdělovacího ventilu (strana 69)
  5. Montáž rozdělovacího ventilu sekcí (strana 72)

6. Montáž pohonu ventilu (strana 73)

Demontáž pohonu ventilu

1. Zaparkujte postřikovač na rovném povrchu, zatáhněte parkovací brzdu, vypněte čerpadlo a motor a vyjměte klíč.
2. Odpojte 3pólový konektor pohonu ventilu od 3zdířkového konektoru kabelového svazku postřikovače.
3. Demontujte přídržný prvek, který připevňuje pohon k rozdělovacímu ventilu řízení intenzity postřiku, ventilu okruhu míchání, ventilu hlavní sekce nebo ventilu sekcí (Obrázek 66).

   Poznámka: Stiskněte 2 nohy přídržného prvku k sobě a prvek současně zatlačte dolů.

   Poznámka: Pohon a příchytku uschovejte pro další montáž, viz Montáž pohonu ventilu (strana 73).

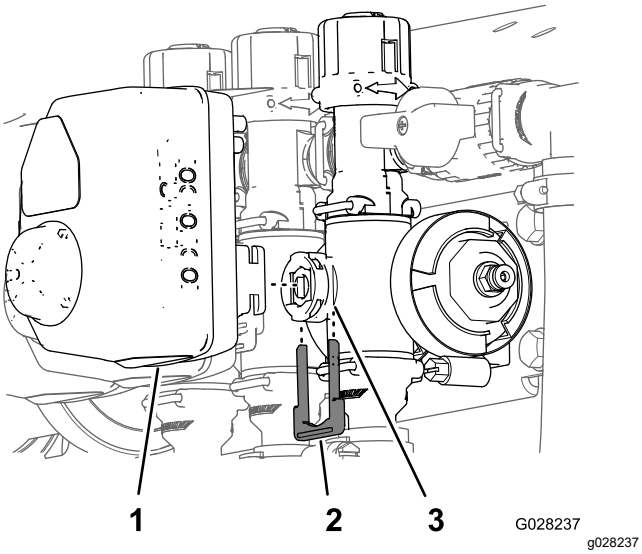

Obrázek 66

Vyobrazen je pohon ventilu sekcí (podobný je pohon ventilu okruhu míchání)

1. Pohon ventilu (zobrazen ventil sekcí)
2. Příchytka
3. Port dříku

4. Demontujte pohon z rozdělovacího ventilu.

Demontáž rozdělovacího ventilu řízení intenzity postřiku

1. Demontujte svorky a těsnění, které upevňují rozdělovač ventilu řízení intenzity postřiku (Obrázek 67).

   Poznámka: Svorky a těsnění uschovejte pro další montáž, viz Montáž rozdělovacího ventilu řízení intenzity postřiku (strana 70).

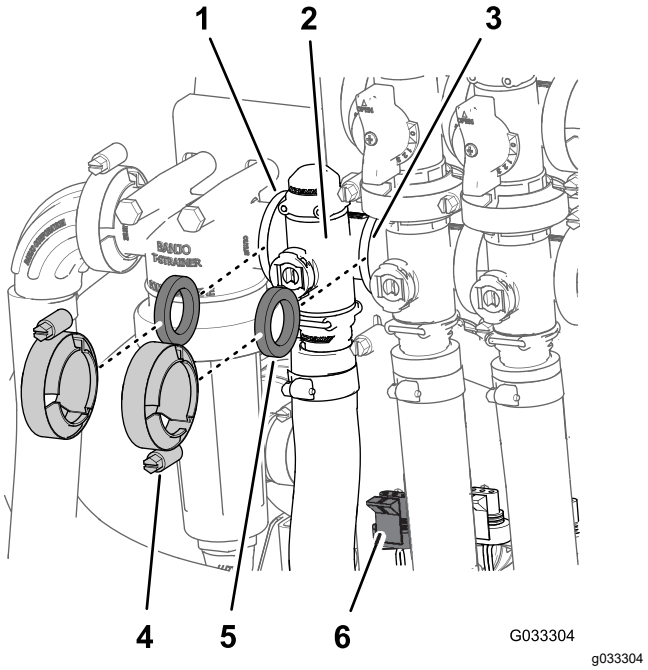

Obrázek 67

1. Příruba (hlava tlakového filtru)
2. Rozdělovač (ventil řízení intenzity postřiku)
3. Příruba (ventil okruhu míchání)
4. Svorka
5. Těsnění
6. 3pólový konektor (pohon ventilu – ventil řízení intenzity postřiku)

2. Demontujte přídržný prvek, který připevňuje výstupní spojku k rozdělovači ventilu řízení intenzity postřiku (Obrázek 68).

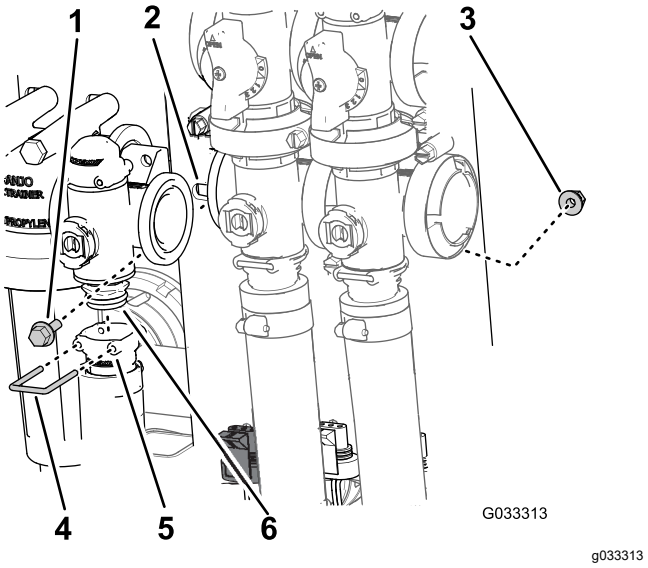

Obrázek 68

1. Šroub s přírubovou hlavou
2. Úchyt ventilu
3. Pojistná matice s nákružkem
4. Příchytka
5. Zásuvka (výstupní šroubení)
6. Montážní celek rozdělovače ventilu

3. Demontujte 2 šrouby s přírubovou hlavou a 2 pojistné matice s nákružkem, které upevňují ventil řízení intenzity postřiku k úchytu ventilu, a vyjměte rozdělovač ventilu ze stroje (Obrázek 68).

   Poznámka: V případě potřeby uvolněte upevňovací prvky hlavy tlakového filtru, abyste si demontáž ventilu řízení intenzity postřiku usnadnili.

Demontáž rozdělovacího ventilu okruhu míchání

1. Demontujte svorky a těsnění, které upevňují rozdělovač ventilu okruhu míchání (Obrázek 69) k obtokovému ventilu míchání, ventilu řízení intenzity postřiku, hlavnímu ventilu sekcí a přechodové spojce (škrticí ventil okruhu míchání).

   Poznámka: Svorky a těsnění uschovejte pro další montáž, viz Montáž rozdělovacího ventilu okruhu míchání (strana 70).

2. Demontujte příchytku, která připevňuje výstupní šroubení k rozdělovači ventilu okruhu míchání (Obrázek 69).

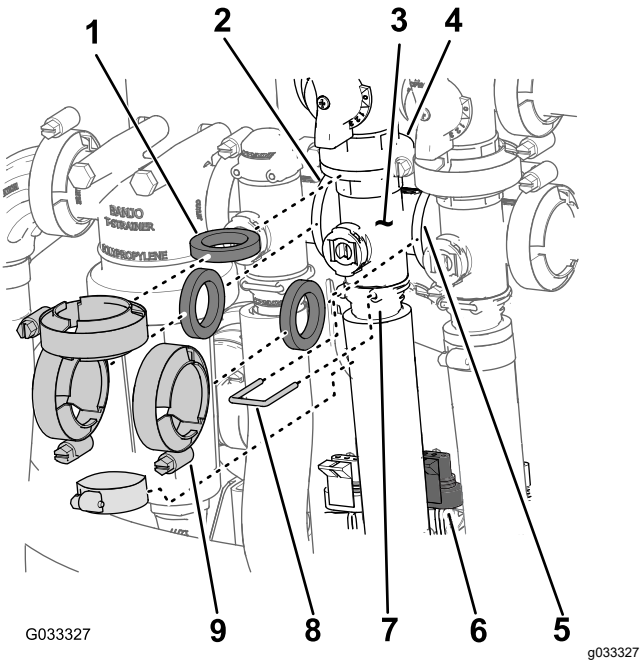

Obrázek 69

1.	Těsnění	6.	3pólový konektor (pohon ventilu – ventil okruhu míchání)
2.	Příruba (hlava tlakového filtru)	7.	Zásuvka (výstupní šroubení)
3.	Rozdělovač (ventil okruhu míchání)	8.	Příchytka
4.	Příruba (obtokový ventil – ventil okruhu míchání)	9.	Svorka
5.	Příruba (hlavní ventil sekcí)		

3. Demontujte šroub s přírubovou hlavou a pojistnou matici s nákružkem, které upevňují ventil okruhu míchání k úchytu ventilu, a vyjměte ventilový rozdělovač ze stroje (Obrázek 70).

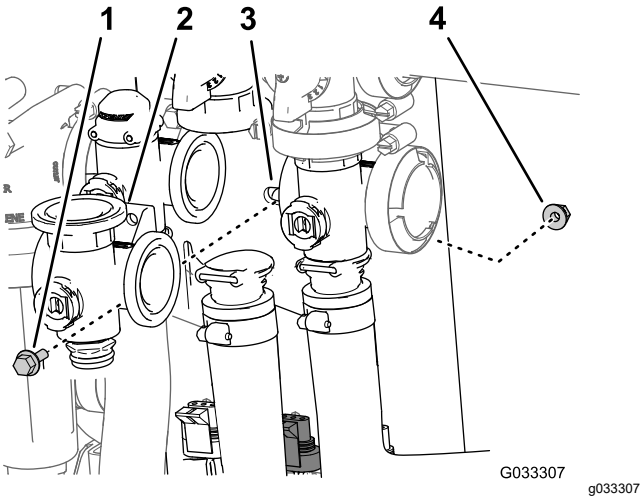

Obrázek 70

1. Šroub s přírubovou hlavou
2. Rozdělovač (ventil okruhu míchání)
3. Úchyt ventilu
4. Pojistná matice s nákružkem

Demontáž hlavního rozdělovacího ventilu sekcí

1. Demontujte svorky a těsnění, které upevňují rozdělovač hlavního ventilu sekcí (Obrázek 71) k hlavnímu obtokovému ventilu sekcí, ventilu okruhu míchání a hlavnímu rozdělovacímu ventilu sekcí (na konci hadice pro průtokoměr).

   Poznámka: Svorky a těsnění uschovejte pro další montáž, viz Montáž hlavního rozdělovacího ventilu sekcí (strana 71).

2. Demontujte příchytku, která připevňuje výstupní šroubení k rozdělovači hlavního ventilu sekcí (Obrázek 71).

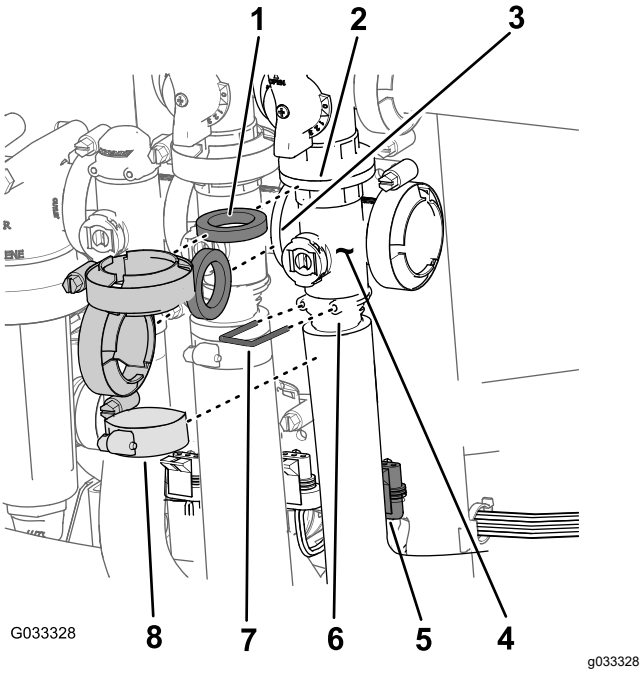

Obrázek 71

1. Těsnění
2. Příruba (obtok – hlavní ventil sekcí)
3. Příruba (ventil okruhu míchání)
4. Rozdělovač (hlavní ventil sekcí)
5. 3pólový konektor (pohon ventilu – hlavní ventil sekcí)
6. Zásuvka (výstupní šroubení)
7. Příchytka
8. Svorka

3. Demontujte šroub s přírubovou hlavou a pojistnou matici s nákružkem, které upevňují hlavní ventil sekcí k úchytu ventilu, a vyjměte ventilový rozdělovač ze stroje (Obrázek 72).

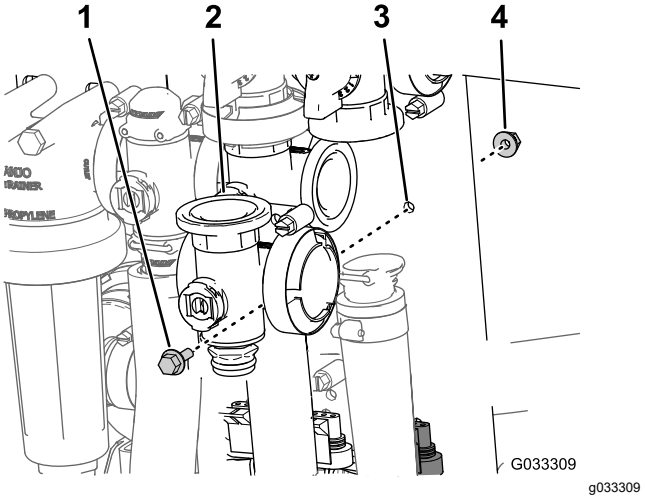

Obrázek 72

1. Šroub s přírubovou hlavou
2. Rozdělovač (hlavní ventil sekcí)
3. Úchyt ventilu
4. Pojistná matice s nákružkem

Demontáž rozdělovacího ventilu sekcí

1. Demontujte svorky a těsnění, které upevňují rozdělovač ventilu sekcí (Obrázek 73) k vedlejšímu ventilu sekcí (v případě ventilu levé sekce a redukční spojky).

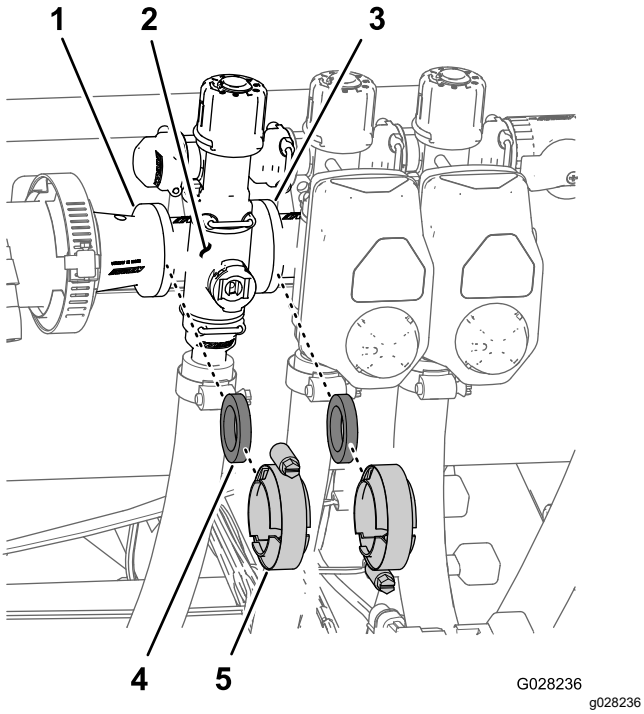

Obrázek 73

1. Příruba (redukční spojka)
2. Rozdělovač (ventil sekcí)
3. Příruba (vedlejší ventil sekcí)
4. Těsnění
5. Přírubová svorka

2. Demontujte příchytky, které upevňují výstupní šroubení k rozdělovači ventilu sekcí a rozdělovač ventilů k obtokovému šroubení (Obrázek 74).

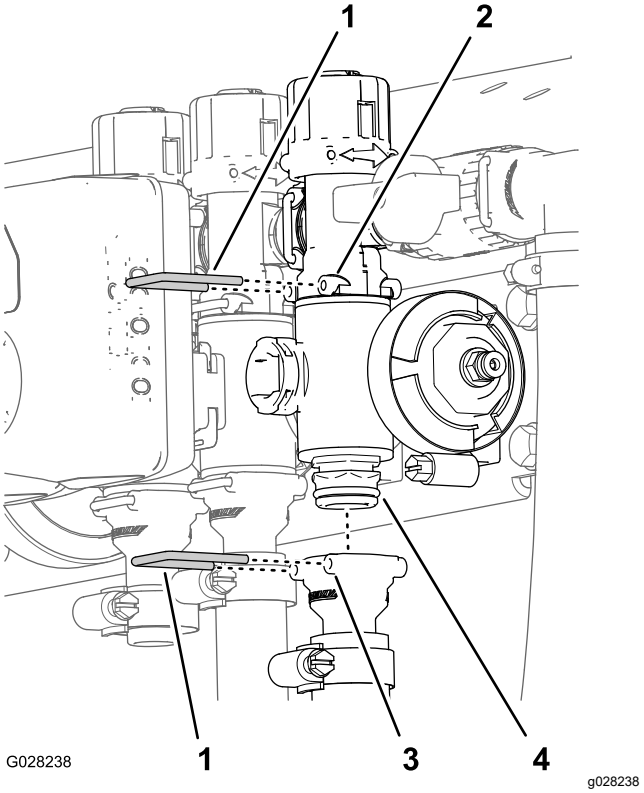

Obrázek 74

1. Příchytka
2. Zásuvka (obtokové šroubení)
3. Zásuvka (výstupní šroubení)
4. Montážní celek rozdělovače ventilu

3. U ventilů levé nebo pravé sekce demontujte šrouby s přírubovou hlavou a pojistné matice s nákružkem, které upevňují ventil (ventily) sekcí k úchytu ventilu, a vyjměte rozdělovač (rozdělovače) ventilů ze stroje. U ventilu středové sekce vyjměte rozdělovač ventilu sekcí ze stroje (Obrázek 75).

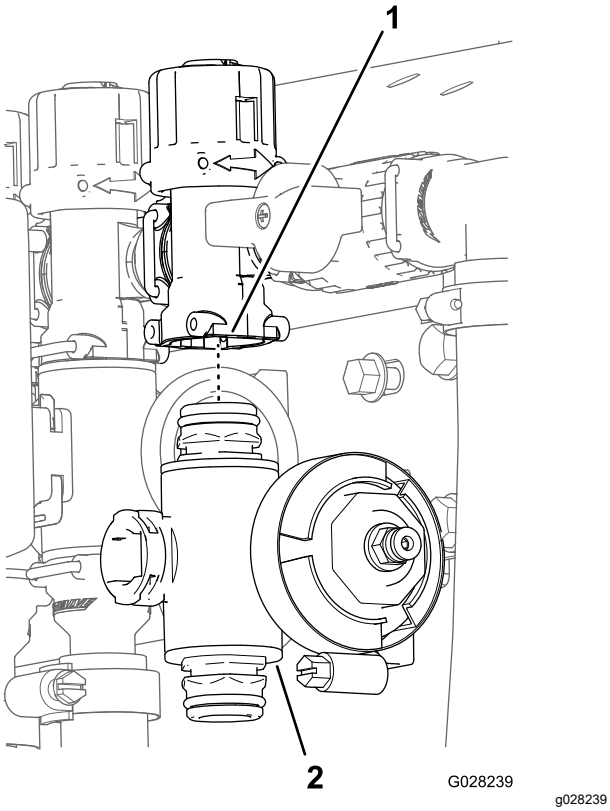

Obrázek 75

1. Obtokové šroubení
2. Rozdělovač ventilu sekcí

Čištění rozdělovacího ventilu

1. Umístěte dřík ventilu tak, aby byl v zavřené poloze (Obrázek 76B).

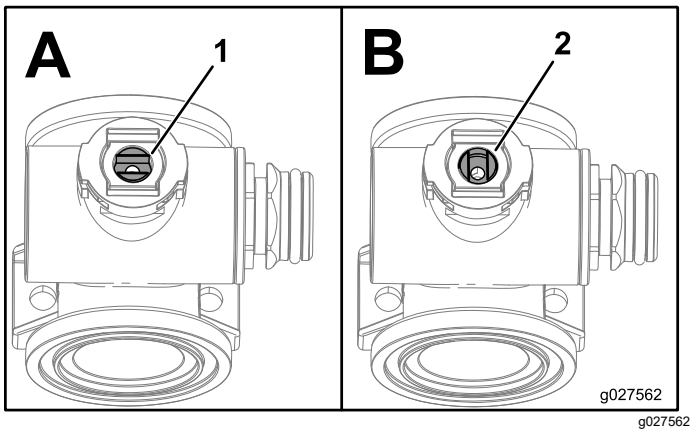

Obrázek 76

1. Otevřený ventil
2. Zavřený ventil

2. Z každého konce tělesa rozdělovače odstraňte 2 sady koncových uzávěrů (Obrázek 77 a Obrázek 78).

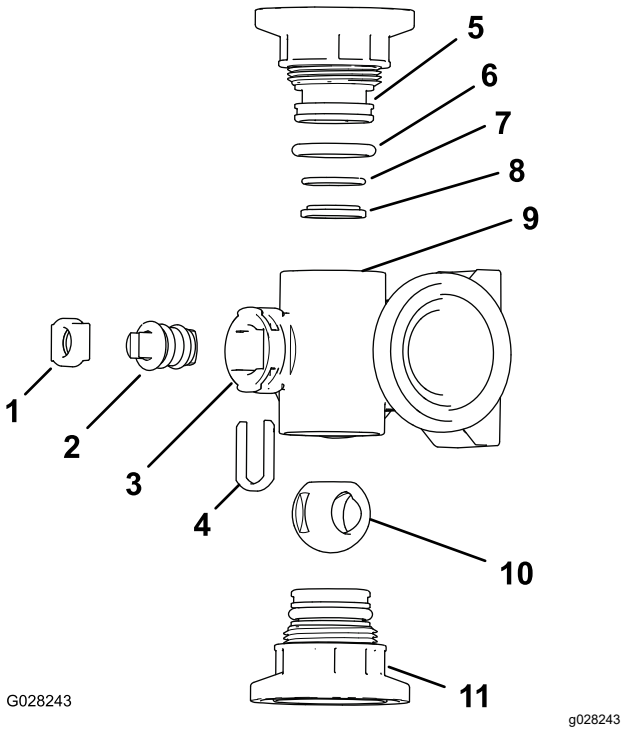

Obrázek 77

Rozdělovač ventilu okruhu míchání

1. Držák dříku
2. Ventilek
3. Port dříku
4. Držák pro zachycení dříku
5. Šroubení koncového uzávěru
6. Těsnicí O-kroužek koncového uzávěru (0,796 x 0,139 in)
7. O-kroužek zadního sedla (0,676 x 0,07 in)
8. Kroužek sedla ventilu
9. Těleso rozdělovače
10. Kulový ventil
11. Montážní celek koncového uzávěru

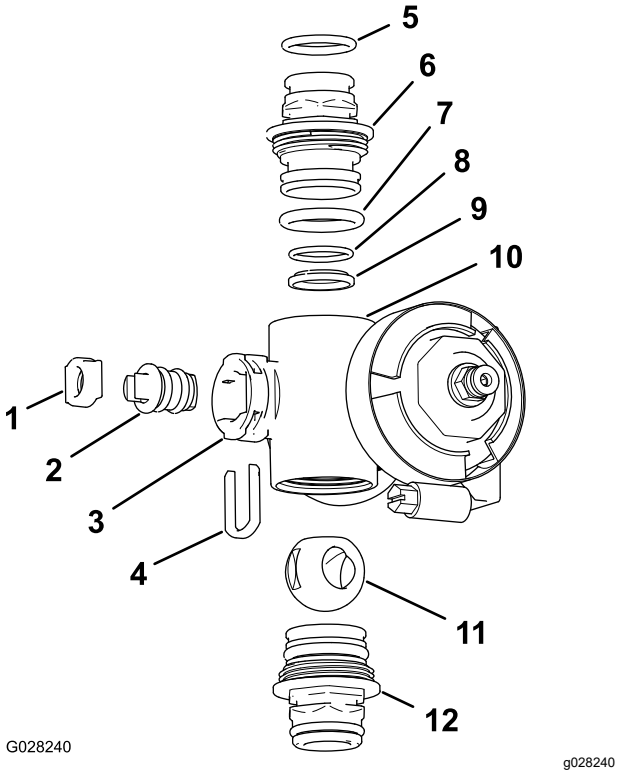

Obrázek 78

Rozdělovač ventilu sekcí

1.	Sedlo dříku ventilu	7.	O-kroužek koncového uzávěru (0,796 x 0,139 in)
2.	Montážní celek dříku ventilu	8.	O-kroužek zadního sedla (0,676 x 0,07 in)
3.	Port dříku	9.	Sedlo kuličky
4.	Držák dříku	10.	Těleso rozdělovače
5.	O-kroužek výstupního šroubení (0,737 x 0,103 in)	11.	Kulový ventil
6.	Spojka (rozdělovač)	12.	Montážní celek spojky (rozdělovač)

3. Umístěte dřík ventilu tak, aby kulička byla v otevřené poloze (Obrázek 76A).

   Poznámka: Když je dřík ventilu rovnoběžný se směrem průtoku, kulička se vysune.

4. Vyjměte držák dříku z drážek v otvoru dříku v rozdělovači (Obrázek 77 a Obrázek 78).
5. Vyjměte držák dříku a sedlo dříku ventilu z rozdělovače (Obrázek 77 a Obrázek 78).
6. Sáhněte do tělesa rozdělovače a vyjměte montážní celek ventilu a dříku (Obrázek 77 a Obrázek 78).
7. Vyčistěte vnitřní stranu rozdělovače a vnější stranu kulového ventilu, montážní celek ventilu a dříku, úchyt dříku a koncová šroubení.

Montáž rozdělovacího ventilu

Materiál, který zajišťuje obsluha: čiré silikonové mazivo.

Důležité: **Při montáži ventilu používejte pouze silikonové mazivo.**

1. Zkontrolujte stav O-kroužků výstupního šroubení (pouze rozdělovač ventilů sekcí), O-kroužků koncové krytky, O-kroužků zadního sedla a sedla kuličky a ujistěte se, že tyto součásti nejsou poškozené nebo opotřebené (Obrázek 77 a Obrázek 78).

   Poznámka: Vyměňte všechny poškozené nebo opotřebené O-kroužky nebo sedla.

2. Naneste silikonové mazivo na dřík ventilu a dřík vložte do sedla dříku ventilu (Obrázek 77 a Obrázek 78).
3. Namontujte dřík a sedlo ventilu do rozdělovače a zajistěte dřík a sedlo pomocí držáku dříku (Obrázek 77 a Obrázek 78).
4. Ujistěte se, že O-kroužek zadního sedla a sedlo kuličky jsou vyrovnané a usazené ve šroubení koncového uzávěru (Obrázek 77 a Obrázek 78).
5. Namontujte sestavu šroubení koncového uzávěru na těleso rozdělovače tak, aby se příruba šroubení koncového uzávěru dotkla tělesa rozdělovače (Obrázek 77 a Obrázek 78), a potom otočte šroubení koncového uzávěru o další 1/8 až 1/4 otáčky.

   Poznámka: Buďte opatrní, abyste konec šroubení nepoškodili.

6. Vložte kuličku do tělesa ventilu (Obrázek 79).

   Poznámka: Dřík ventilu musí zapadnout do drážky kuličkového pohonu. Pokud se dřík ventilu neusadí, polohu kuličky upravte (Obrázek 79).

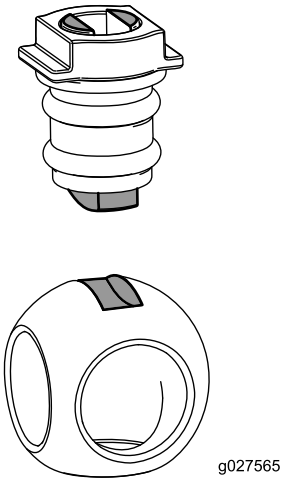

Obrázek 79

7. Otočte montážní celek dříku ventilu tak, aby byl ventil zavřený (Obrázek 76B).
8. Opakujte kroky4 až 5 u dalšího montážního celku šroubení koncového uzávěru.

Montáž rozdělovacího ventilu řízení intenzity postřiku

1. Mezi příruby rozdělovače ventilu řízení intenzity postřiku a hlavu tlakového filtru (Obrázek 80A) vyrovnejte těsnění.

   Poznámka: V případě potřeby uvolněte montážní prvky hlavy tlakového filtru, abyste získali volný prostor.

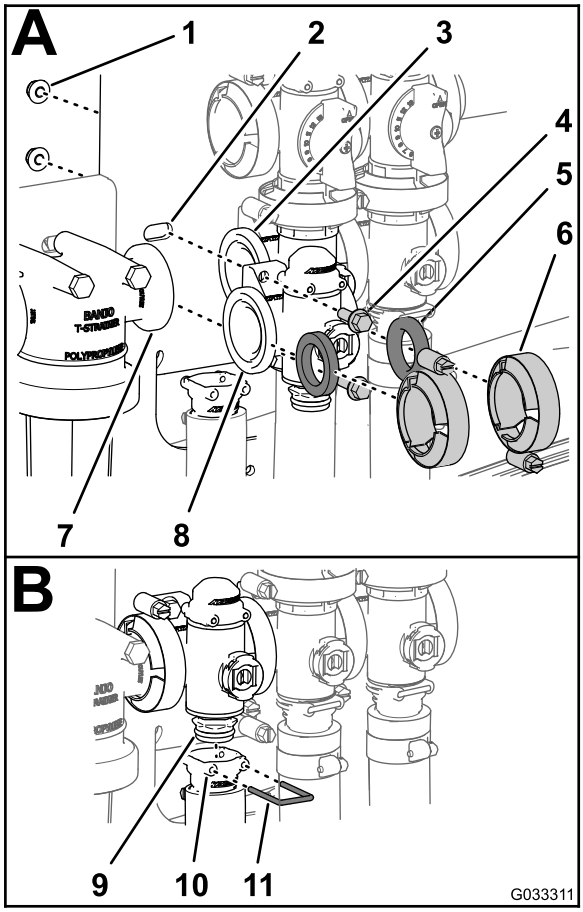

g033311

Obrázek 80

1. Pojistná matice (¼ in)	5. Těsnění	9. Spojka (ventil rozdělovače)
2. Úchyt ventilu	6. Přírubová svorka	10. Zásuvka (výstupní šroubení)
3. Příruba (ventil okruhu míchání)	7. Příruba (hlava tlakového filtru)	11. Příchytka
4. Šroub s přírubovou hlavou (¼ x ¾ in)	8. Rozdělovač (ventil řízení intenzity postřiku)	

2. Smontujte rozdělovač ventilu řízení intenzity postřiku, těsnění a hlavu tlakového filtru pomocí přírubové svorky a utáhněte rukou (Obrázek 80A).
3. Mezi příruby ventilu řízení intenzity postřiku a rozdělovací ventil okruhu míchání (Obrázek 80A) vyrovnejte těsnění.
4. Smontujte rozdělovač ventilu řízení intenzity postřiku, těsnění a rozdělovač ventilu okruhu míchání pomocí přírubové svorky a utáhněte rukou (Obrázek 80A).
5. Připevněte ventil řízení intenzity postřiku k úchytu ventilu pomocí 2 šroubů s přírubovou hlavou a 2 pojistných matic s nákružkem (Obrázek 80A), které jste demontovali v kroku 3 (viz Demontáž rozdělovacího ventilu řízení intenzity postřiku (strana 64)), a utáhněte matice a šrouby na utahovací moment 10 až 12 Nm (90 až 110 in-lb).
6. Namontujte výstupní šroubení na spojovací šroubení ve spodní části rozdělovače ventilu řízení intenzity postřiku (Obrázek 80B).
7. Zajistěte výstupní šroubení na spojovacím šroubení zasunutím příchytky do zásuvky výstupního šroubení (Obrázek 80B).
8. Pokud jste povolili montážní prvky hlavy tlakového filtru, utáhněte matici a šroub na utahovací moment 10 až 12 Nm (90 až 110 in-lb).

Montáž rozdělovacího ventilu okruhu míchání

1. Vyrovnejte přírubu rozdělovače ventilu okruhu míchání, 1 těsnění a přírubu obtokového ventilu okruhu míchání (Obrázek 81A).

   Poznámka: V případě potřeby uvolněte montážní prvky hlavního ventilu sekcí, abyste získali volný prostor.

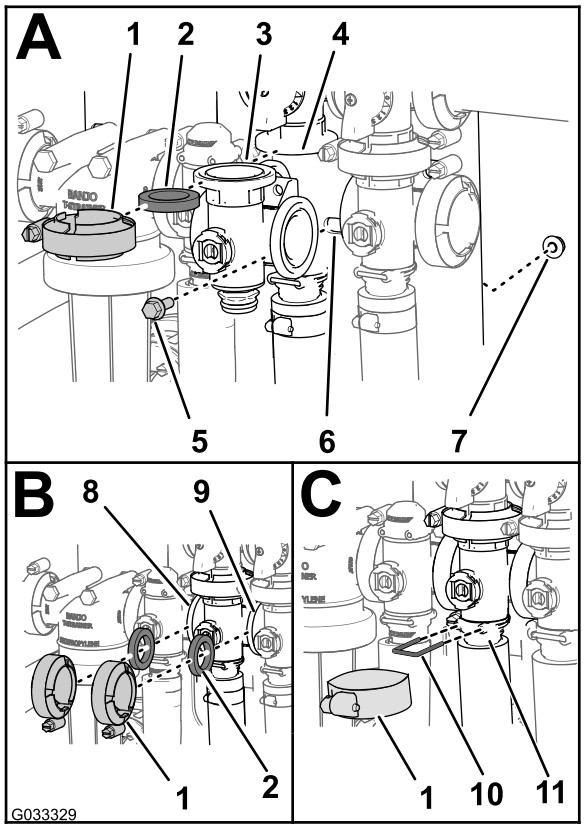

g033329

Obrázek 81

1. Přírubová svorka
2. Těsnění
3. Rozdělovač (ventil okruhu míchání)
4. Příruba (rozdělovač – obtokový ventil okruhu míchání)
5. Šroub s přírubovou hlavou
6. Úchyt ventilu
7. Pojistná matice s nákružkem
8. Příruba (ventil řízení intenzity postřiku)
9. Příruba (hlavní ventil sekcí)
10. Příchytka
11. Zásuvka (výstupní šroubení)

2. Smontujte obtokový ventil okruhu míchání, těsnění a rozdělovač ventilu okruhu míchání pomocí svorky a utáhněte rukou (Obrázek 81A).
3. Mezi příruby ventilu řízení intenzity postřiku a rozdělovač ventilu okruhu míchání (Obrázek 81B) vyrovnejte těsnění.
4. Smontujte těsnění a rozdělovač ventilu okruhu míchání pomocí svorky a utáhněte rukou (Obrázek 81A).
5. Mezi příruby rozdělovače ventilu okruhu míchání a hlavní ventil sekcí vyrovnejte těsnění (Obrázek 81B).
6. Smontujte rozdělovač ventilu okruhu míchání, těsnění a hlavní ventil sekcí pomocí svorky a utáhněte rukou (Obrázek 81B).
7. Smontujte rozdělovač ventilu okruhu míchání a zásuvku pomocí svorky a utáhněte rukou (Obrázek 81A).
8. Zajistěte šroubení koncového uzávěru na výstupním šroubení zasunutím příchytky do zásuvky výstupního šroubení (Obrázek 81C).
9. Připevněte ventil okruhu míchání k úchytu ventilu pomocí šroubu s přírubovou hlavou a pojistné matice s nákružkem, které jste demontovali v kroku 3 (viz Demontáž rozdělovacího ventilu okruhu míchání (strana 65)), a utáhněte matici a šroub na utahovací moment 1 017 až 1 243 Ncm (90 až 110 in-lb).
10. Pokud jste povolili montážní prvky hlavního ventilu sekcí, utáhněte matici a šroub na utahovací moment 1 978 až 2 542 Ncm (175 až 225 in-lb).

Montáž hlavního rozdělovacího ventilu sekcí

1. Vyrovnejte přírubu hlavního rozdělovacího ventilu sekcí, 1 těsnění a přírubu hlavního obtokového ventilu sekcí (Obrázek 82A).

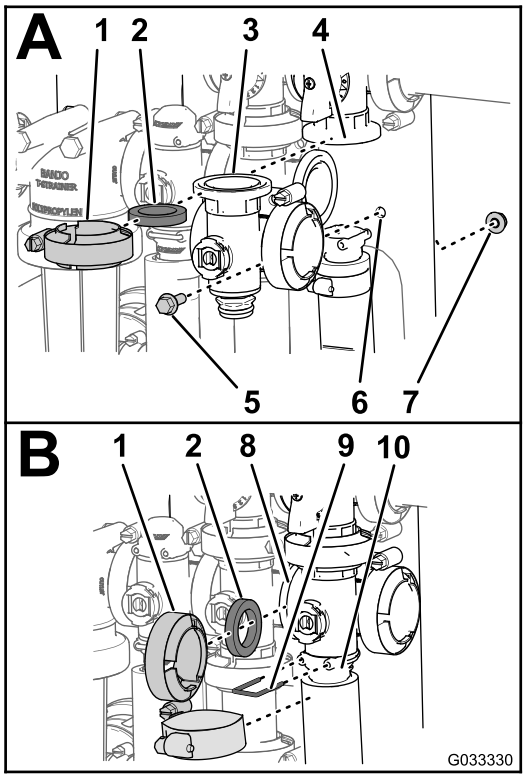

g033330

Obrázek 82

1. Přírubová svorka
2. Těsnění
3. Rozdělovač (hlavní ventil sekcí)
4. Příruba (obtok – hlavní ventil sekcí)
5. Šroub s přírubovou hlavou
6. Úchyt ventilu
7. Pojistná matice s nákružkem
8. Příruba (ventil okruhu míchání)
9. Příchytka
10. Zásuvka (výstupní šroubení)

2. Smontujte hlavní rozdělovací ventil sekcí, těsnění a hlavní obtokový ventil sekcí pomocí svorky a utáhněte rukou (Obrázek 82A).
3. Vyrovnejte přírubu hlavního rozdělovacího ventilu sekcí, těsnění a rozdělovač ventilu okruhu míchání (Obrázek 82A).
4. Smontujte hlavní rozdělovací ventil sekcí, těsnění a rozdělovač ventilu okruhu míchání pomocí svorky a utáhněte rukou (Obrázek 82B).
5. Vyrovnejte přírubu hlavního rozdělovacího ventilu sekcí, těsnění a skříň hlavní sekce (Obrázek 82B).
6. Smontujte hlavní rozdělovací ventil sekcí a zásuvku pomocí svorky a utáhněte rukou (Obrázek 82B).
7. Zajistěte šroubení koncového uzávěru na výstupním šroubení zasunutím příchytky do výstupního šroubení (Obrázek 82B).
8. Připevněte ventil okruhu míchání k úchytu ventilu pomocí šroubu s přírubovou hlavou a pojistné matice s nákružkem, které jste demontovali v kroku 3 (viz Demontáž hlavního rozdělovacího ventilu sekcí (strana 66)), a utáhněte matici a šroub na utahovací moment 1 017 až 1 243 Ncm (90 až 110 in-lb).

Montáž rozdělovacího ventilu sekcí

1. Zasuňte horní šroubení koncového uzávěru rozdělovacího ventilu do obtokového šroubení (Obrázek 83A).

   Poznámka: V případě potřeby uvolněte montážní prvky obtokového šroubení, abyste získali volný prostor.

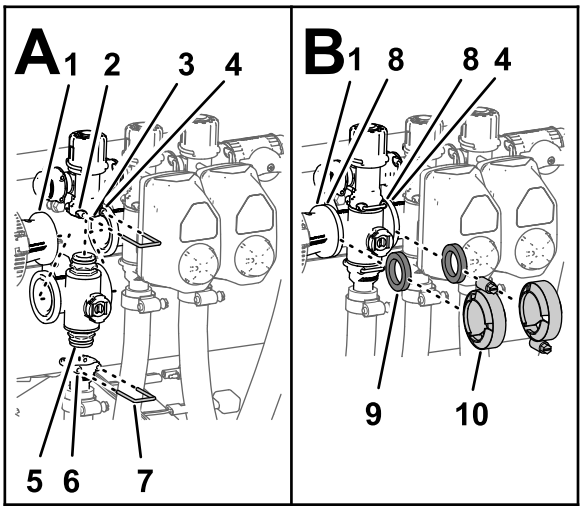

g238558

Obrázek 83

1. Příruba (redukční spojka)
2. Zásuvka (obtokové šroubení)
3. Obtokové šroubení
4. Příruba (vedlejší rozdělovač – ventil okruhu míchání)
5. Šroubení koncového uzávěru (montážní celek rozdělovacího ventilu)
6. Zásuvka (výstupní šroubení)
7. Příchytka
8. Příruba (rozdělovač – ventil sekcí)
9. Těsnění
10. Přírubová svorka

2. Zajistěte šroubení koncového uzávěru na obtokovém šroubení zasunutím příchytky do zásuvky obtokového šroubení (Obrázek 83A).
3. Namontujte výstupní šroubení na spodní šroubení koncového uzávěru rozdělovacího ventilu (Obrázek 83A).
4. Zajistěte šroubení koncového uzávěru na výstupním šroubení zasunutím příchytky do zásuvky výstupního šroubení (Obrázek 83A).

5. Mezi příruby redukční spojky a rozdělovací ventil sekcí (Obrázek 83B) vyrovnejte těsnění.
6. Smontujte redukční spojku, těsnění a rozdělovací ventil sekcí pomocí svorky a utáhněte rukou (Obrázek 83B).
7. Při montáži 2 ventilů sekce zcela vlevo vyrovnejte těsnění mezi přírubami 2 přilehlých rozdělovacích ventilů sekcí (Obrázek 83B).
8. Smontujte 2 přilehlé rozdělovací ventily sekcí a těsnění pomocí svorky a utáhněte rukou (Obrázek 83B).
9. Ventily sekcí levého nebo pravého ramene připevněte k úchytu ventilů pomocí šroubu s přírubovou hlavou a pojistné matice s nákružkem, které jste demontovali v kroku 3 (viz Demontáž rozdělovacího ventilu sekcí (strana 67)), a utáhněte matice a šrouby na utahovací moment 10 až 12 Nm (90 až 110 in-lb).
10. Pokud jste povolili montážní prvky obtokového šroubení, utáhněte matici a šroub na utahovací moment 10 až 12 Nm (90 až 110 in-lb).

Montáž pohonu ventilu

1. Vyrovnejte pohon s rozdělovacím ventilem (Obrázek 66).
2. Připevněte pohon a ventil pomocí příchytky, kterou jste demontovali v kroku 3, viz Demontáž pohonu ventilu (strana 64).
3. Spojte 3pólový konektor kabelového svazku pohonu ventilu se 3zdířkovým konektorem kabelového svazku postřikovače.

Uskladnění

Bezpečnost při skladování

- Před opuštěním pozice obsluhy proveďte následující opatření:
  - Zaparkujte stroj na rovném povrchu.
  - Vypněte čerpadlo postřiku.
  - Zatáhněte parkovací brzdu.
  - Vypněte motor a vyjměte klíč (dle výbavy).
  - Počkejte, dokud se nezastaví všechny pohybující se části.
  - Před seřizováním, údržbou, čištěním nebo skladováním nechejte stroj vychladnout.
- Neskladujte stroj nebo nádobu s palivem v blízkosti otevřeného ohně, zdroje jisker nebo tepla, například u ohřívače vody nebo jiného zařízení.

Příprava systému postřikovače

1. Zaparkujte postřikovač na rovném povrchu, zatáhněte parkovací brzdu, vypněte čerpadlo a motor a vyjměte klíč.
2. Očistěte celé vozidlo, vnější plochu žeber hlavy válců motoru a kryt ventilátoru.

   Důležité: **Vozidlo můžete umýt vodním roztokem neagresivního čisticího prostředku.** ***Stroj nikdy nemyjte vodou pod vysokým tlakem.*** **Můžete tím vážně poškodit elektroinstalaci vozidla, případně spláchnout potřebnou vrstvu mazacího tuku z míst se zvýšeným třením. Vyvarujte se také nadměrného používání vody, především v okolí přístrojové desky, světel, motoru a akumulátoru.**
3. Vyčistěte systém postřikovače, viz Čištění (strana 63).
4. Vyčistěte kulový ventil v montážním celku ventilu; viz Čištění rozdělovacího ventilu (strana 68).
5. Kondicionování systému postřikovače proveďte následujícím způsobem:
   A. Vypusťte nádrž na čerstvou vodu.
   B. Co nejdokonaleji vypusťte stříkací systém.
   C. Podle pokynů výrobce připravte nemrznoucí antikorozní roztok RV bez alkoholu.
   D. Nemrznoucí roztok RV přidejte do nádrže na čerstvou vodu, do nádrže postřikovače a do volitelné výplachové nádrže (pokud je namontována).

E. Je-li namontována volitelná výplachová nádrž, přečerpejte nemrznoucí roztok RV z ní do nádrže postřikovače.

F. Spusťte na několik minut čerpadlo postřikovače, aby nemrznoucí směs RV cirkulovala v celém systému postřikovače a ve všech nainstalovaných příslušenstvích.

Vystříkejte nemrznoucí směs RV ze stříkacích trysek.

G. Co nejdokonaleji vypusťte nádrž na čerstvou vodu a postřikovací systém.

6. Pomocí spínačů zdvihu sekcí ramen zvedněte vnější sekce ramen. Sekce zvedejte, dokud se zcela neuloží do přepravních podpěr ramen a nedosáhnou přepravní polohy „X“ a dokud se zcela nezasunou válce sekcí.

Poznámka: Zkontrolujte, zda jsou válce sekcí zcela zasunuty, aby nedošlo k poškození tyče pohonu.

Provádění postupů údržby

1. Zkontrolujte brzdy; postupujte podle pokynů v části Kontrola brzd (strana 56).
2. Proveďte údržbu vzduchového filtru; postupujte podle pokynů v části Údržba vzduchového filtru (strana 47).
3. Promažte postřikovač, viz Mazání (strana 45).
4. Vyměňte motorový olej; viz Výměna motorového oleje (strana 48).
5. Zkontrolujte tlak vzduchu v pneumatikách, viz Kontrola tlaku vzduchu v pneumatikách (strana 21).

Příprava motoru a akumulátoru

1. V případě odstavení delšího než 30 dnů připravte palivový systém následovně:

A. Do paliva v nádrži přidejte stabilizační aditivum na bázi ropy.

Dodržujte pokyny k míchání vypracované výrobcem stabilizátoru. Nepoužívejte aditiva na bázi alkoholu (etanolu nebo metanolu).

Poznámka: Stabilizátor paliva/aditiva mají nejvyšší účinky, pokud se přimíchávají do čerstvého benzinu celoročně.

B. Nechejte motor 5 minut pracovat, aby se upravené palivo rozptýlilo po celém palivovém systému.

C. Vypněte motor, nechejte jej vychladnout a vyprázdněte palivovou nádrž.

D. Spusťte motor znovu a nechejte jej běžet, dokud se sám nezastaví.

E. Přiškrťte motor.

F. Spusťte motor a nechejte jej pracovat až do chvíle, kdy jej nelze znovu spustit.

G. Palivo zlikvidujte podle platných předpisů. Při recyklaci dodržujte místní předpisy.

Důležité: **Neskladujte palivo se stabilizační přísadou déle než 90 dní.**

2. Vyjměte zapalovací svíčky a zkontrolujte jejich stav; postupujte podle pokynů v části Demontáž zapalovacích svíček (strana 49).
3. Po vyjmutí zapalovacích svíček nalijte do otvoru po svíčce dvě polévkové lžíce motorového oleje.
4. Pomocí elektrického spouštěče následně motor protočte, aby se olej rovnoměrně rozptýlil po celém vnitřním prostoru válců.
5. Namontujte zapalovací svíčky a utáhněte je na doporučený utahovací moment; viz Montáž zapalovacích svíček (strana 50).

Poznámka: Ke svíčkám nepřipojujte kabely.

6. Vyjměte baterii z podvozku, zkontrolujte hladinu elektrolytu a baterii zcela nabijte; viz pokyny v části Údržba akumulátoru (strana 52).

Poznámka: Během uskladnění nepřipojujte kabely k pólům akumulátoru.

Důležité: **Akumulátor musí být plně nabit, aby při teplotách nižších než 0 °C nedošlo k jeho zamrznutí a poškození. Plně nabitý akumulátor zůstane nabitý asi 50 dnů při teplotě nižší než 4 °C. Je-li teplota vyšší než 4 °C, zkontrolujte hladinu elektrolytu a akumulátor dobíjejte každých 30 dnů.**

Příprava stroje

1. Zkontrolujte a dotáhněte všechny šrouby, svorníky a matice. Všechny poškozené součásti opravte nebo vyměňte.
2. Zkontrolujte stav všech postřikovacích hadic. Poškozené nebo opotřebené hadice vyměňte.
3. Utáhněte všechny hadicové spoje.
4. Natřete poškrábaná místa a odhalený kovový povrch. Lak lze zakoupit u místního autorizovaného prodejce Toro.
5. Vozidlo odstavte ve skladu anebo garáži v čistém a suchém prostředí.
6. Vytáhněte klíč z klíčového spínače a uložte jej na bezpečné místo mimo dosah dětí.

7. Vozidlo přikryjte, aby bylo chráněno před znečištěním.

Odstraňování závad

Řešení problémů s motorem a strojem

Závada	Možné příčiny	Způsoby odstranění
Startér neprotáčí motorem.	1. Volič rozsahu je v jiném stupni než NEUTRÁL. 2. Elektroinstalace je zkorodovaná nebo má uvolněné spoje. 3. Došlo ke spálení nebo uvolnění pojistky. 4. Akumulátor je vybitý. 5. Bezpečnostní blokovací systém nefunguje správně. 6. Je poškozený startér nebo elektromagnet startéru. 7. Došlo k zadření vnitřních součástí motoru.	1. Sešlápněte brzdový pedál a přepněte volič rozsahu do NEUTRÁLNÍ polohy. 2. Zkontrolujte kontakty spojů elektroinstalace. 3. Pojistku utáhněte nebo vyměňte. 4. Nabijte nebo vyměňte akumulátor. 5. Obraťte se na autorizovaného prodejce Toro. 6. Obraťte se na autorizovaného prodejce Toro. 7. Obraťte se na autorizovaného prodejce Toro.
Motor se protáčí, ale nespustí se.	1. Palivová nádrž je prázdná. 2. V palivovém systému jsou nečistoty, voda nebo zvětralé palivo. 3. Palivové potrubí je ucpané. 4. Kabel zapalovací svíčky je odpojený. 5. Zapalovací svíčka je znečištěná nebo poškozená. 6. Vypínací relé není pod napětím. 7. Je poškozené zapalování.	1. Naplňte nádrž čerstvým palivem. 2. Vypusťte a propláchněte palivový systém a naplňte jej čerstvým palivem. 3. Vyčistěte nebo vyměňte palivový systém. 4. Připojte zapalovací svíčku. 5. Vyměňte zapalovací svíčku. 6. Obraťte se na autorizovaného prodejce Toro. 7. Obraťte se na autorizovaného prodejce Toro.
Motor se spustí, ale přestane běžet.	1. Otvor v palivové nádrži je zablokován. 2. V palivovém systému jsou nečistoty nebo voda. 3. Palivový filtr je ucpaný. 4. Došlo ke spálení nebo uvolnění pojistky. 5. Je poškozené palivové čerpadlo. 6. Je poškozený karburátor. 7. Jsou uvolněné vodiče nebo špatné kontakty. 8. Těsnění hlavy válců je poškozené.	1. Vyměňte uzávěr palivové nádrže. 2. Vypusťte a propláchněte palivový systém a naplňte jej čerstvým palivem. 3. Palivový filtr vyměňte. 4. Pojistku utáhněte nebo vyměňte. 5. Obraťte se na autorizovaného prodejce Toro. 6. Obraťte se na autorizovaného prodejce Toro. 7. Zkontrolujte a utáhněte přípoje vodičů. 8. Obraťte se na autorizovaného prodejce Toro.
Motor běží, ale klepe nebo vynechává.	1. V palivovém systému jsou nečistoty, voda nebo zvětralé palivo. 2. Kabel zapalovací svíčky je volný. 3. Zapalovací svíčka je poškozená. 4. Jsou uvolněné vodiče nebo špatné kontakty. 5. Motor se přehřívá.	1. Vypusťte a propláchněte palivový systém a naplňte jej čerstvým palivem. 2. Připojte kabel zapalovací svíčky. 3. Vyměňte zapalovací svíčku. 4. Zkontrolujte a utáhněte přípoje vodičů. 5. Viz příčiny a opatření v části *Motor se přehřívá*.

Závada	Možné příčiny	Způsoby odstranění
Motor nepracuje na volnoběh.	1. Otvor v palivové nádrži je zablokován. 2. V palivovém systému jsou nečistoty, voda nebo zvětralé palivo. 3. Zapalovací svíčka je poškozená nebo prasklá. 4. Kanály volnoběhu karburátoru jsou ucpané. 5. Seřizovací šroub volnoběžných otáček je špatně nastaven. 6. Palivové čerpadlo je poškozené. 7. Nízká komprese. 8. Vložka vzduchového filtru je znečištěná.	1. Vyměňte uzávěr palivové nádrže. 2. Vypusťte a propláchněte palivový systém a naplňte jej čerstvým palivem. 3. Vyměňte zapalovací svíčku. 4. Obraťte se na autorizovaného prodejce Toro. 5. Obraťte se na autorizovaného prodejce Toro. 6. Obraťte se na autorizovaného prodejce Toro. 7. Obraťte se na autorizovaného prodejce Toro. 8. Vyčistěte nebo vyměňte vložku.
Motor se přehřívá.	1. Hladina oleje v klikové skříni je nesprávná. 2. Dochází k přetěžování. 3. Mřížky přívodního vzduchu jsou znečištěné. 4. Chladicí žebra a vzduchové kanály pod krytem ventilátoru motoru a/nebo otočná mřížka přívodního vzduchu jsou zanesené. 5. Palivová směs je chudá.	1. Doplněním nebo upuštěním zajistěte, aby byla hladina na značce PLNÉHO STAVU. 2. Omezte zátěž, jeďte nižší pojezdovou rychlostí. 3. Čistěte po každém použití. 4. Čistěte po každém použití. 5. Obraťte se na autorizovaného prodejce Toro.
Motor ztrácí výkon.	1. Hladina oleje v klikové skříni je nesprávná. 2. Vložka vzduchového filtru je znečištěná. 3. V palivovém systému jsou nečistoty, voda nebo zvětralé palivo. 4. Motor se přehřívá. 5. Zapalovací svíčka je znečištěná nebo poškozená. 6. Odvětrávací otvor šroubení palivové nádrže je ucpaný. 7. Nízká komprese.	1. Doplněním nebo upuštěním zajistěte, aby byla hladina na značce PLNÉHO STAVU. 2. Vyčistěte je nebo vyměňte. 3. Vypusťte a propláchněte palivový systém a naplňte jej čerstvým palivem. 4. Viz příčiny a opatření v části *Motor se přehřívá*. 5. Vyměňte zapalovací svíčku. 6. Vyměňte uzávěr palivové nádrže. 7. Obraťte se na autorizovaného prodejce Toro.
Jsou patrné abnormální vibrace nebo hluk.	1. Upevňovací šrouby motoru jsou uvolněné. 2. Došlo k závadě motoru.	1. Dotáhněte upevňovací šrouby motoru. 2. Obraťte se na autorizovaného prodejce Toro.
Stroj nepracuje nebo je pomalý v obou směrech, protože motor má nepravidelný chod nebo se zastavuje.	1. Je zatažená parkovací brzda.	1. Parkovací brzdu uvolněte.

Závada	Možné příčiny	Způsoby odstranění
Stroj nepracuje ani v jednom směru.	1. Volič rozsahu není v NEUTRÁLNÍ poloze. 2. Parkovací brzda je zatažená nebo se neuvolňuje. 3. Je poškozená převodovka. 4. Je třeba seřídit nebo vyměnit ovládací táhlo. 5. Došlo k poškození hnacího hřídele nebo pera náboje kola.	1. Sešlápněte brzdu a přesunutím voliče rozsahu zvolte rychlostní stupeň. 2. Uvolněte parkovací brzdu nebo zkontrolujte táhla. 3. Obraťte se na autorizovaného prodejce Toro. 4. Obraťte se na autorizovaného prodejce Toro. 5. Obraťte se na autorizovaného prodejce Toro.

Odstraňování závad na postřikovacím systému

Závada	Možné příčiny	Způsoby odstranění
Sekce nepostřikuje.	1. Elektrický konektor na ventilu sekce je znečištěný nebo odpojený. 2. Je spálená pojistka. 3. Je skřípnutá hadice. 4. Obtok sekce je špatně nastaven. 5. Je poškozen ventil sekcí. 6. Je poškozen elektrický systém.	1. Vypněte ventil ručně. Odpojte elektrický konektor na ventilu, očistěte všechny vodiče a konektor znovu připojte. 2. Zkontrolujte pojistky a vadné kusy vyměňte. 3. Hadici opravte nebo vyměňte. 4. Nastavte obtok sekce. 5. Kontaktujte autorizované servisní středisko. 6. Kontaktujte autorizované servisní středisko.
Sekci nelze vypnout.	1. Je poškozen ventil sekcí.	1. Demontujte ventil sekcí; viz část „Čištění ventilů postřikovače“. Zkontrolujte všechny součásti. Poškozené součásti vyměňte.
Ventil sekce netěsní.	1. Těsnění nebo sedlo ventilu je opotřebované nebo poškozené.	1. Demontujte ventil a vyměňte těsnění pomocí sady pro opravu ventilů – kontaktujte autorizovaného distributora Toro.
Stříkací tryska (trysky) odkapává (odkapávají), když je spínač (spínače) sekcí vypnut.	1. Mezi tělesem trysky a membránou zpětného ventilu se nahromadily nečistoty.	1. Vyčistěte těleso trysky a membránu; viz část „Čištění tělesa trysky a membrány zpětného ventilu“.
Při zapnutí sekce klesne tlak.	1. Obtok sekce je špatně nastaven. 2. V tělese ventilu sekce je překážka. 3. Filtr trysky je poškozený nebo zanesený.	1. Nastavte obtok sekce. 2. Demontujte vstupní a výstupní připojení ventilu sekce a překážku odstraňte. 3. Všechny trysky demontujte a zkontrolujte.
Po vypnutí sekcí dojde po přepnutí spínače míchání do ZAPNUTÉ polohy ke změně tlaku.	1. Obtokový ventil okruhu míchání není kalibrovaný.	1. Proveďte kalibraci obtokového ventilu okruhu míchání.
Při stříkání s více sekcemi se při vypnutí sekce mění tlak.	1. Obtokový ventil sekce není kalibrován pro vybrané stříkací trysky.	1. Proveďte kalibraci obtokového ventilu sekce.
Na konci stříkání je v nádrži více kapaliny, než se očekávalo.	1. Spotřeba kapaliny nebyla vypočtena správně. 2. Stříkací systém není kalibrován.	1. Správnou trysku pro danou intenzitu postřiku naleznete v tabulce trysek. 2. Proveďte kalibraci průtoku a kalibraci rychlosti.

Závada	Možné příčiny	Způsoby odstranění
Během stříkání neočekávaně dochází kapalina v nádrži.	1. Spotřeba kapaliny nebyla vypočtena správně. 2. Stříkací systém není kalibrován.	1. Správnou trysku pro danou intenzitu postřiku naleznete v tabulce trysek. 2. Proveďte kalibraci průtoku a kalibraci rychlosti.

Schémata

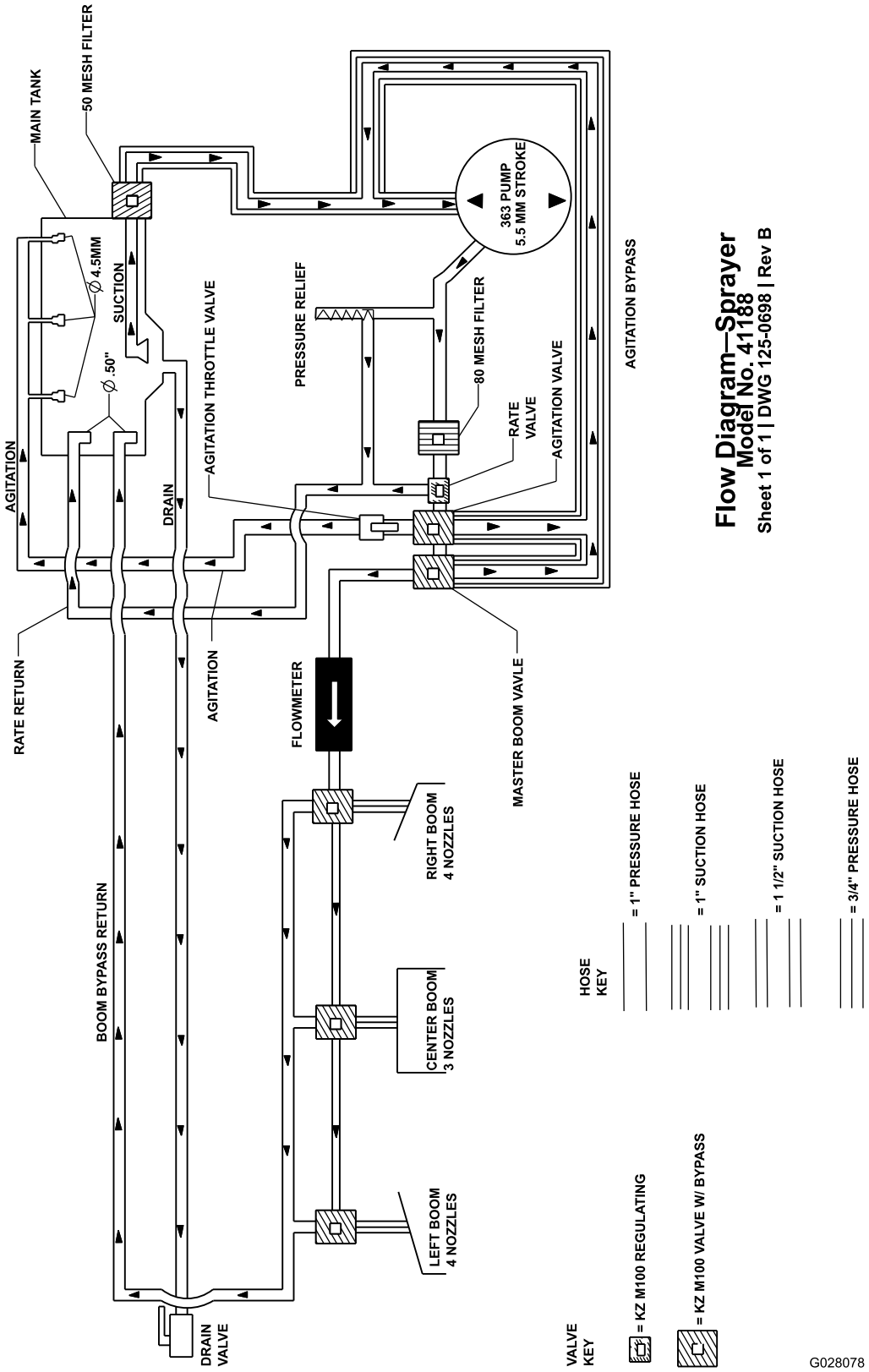

Schéma systému postřikovače (Rev. DWG 125-0698 Rev B)

Oznámení o ochraně osobních údajů (EHP/Velká Británie)

Jak společnost Toro nakládá s vašimi osobními údaji

Společnost Toro Company („Toro“) respektuje vaše soukromí. Když si zakoupíte náš výrobek, je možné, že si zaznamenáme určité vaše osobní informace, které jste nám poskytli buď přímo vy, místní pobočka společnosti Toro nebo její prodejce. Společnost Toro využívá tyto informace k plnění smluvních povinností, jako je například registrace vaší záruky, zpracování reklamace nebo kontakt s vámi v případě stažení výrobku, a pro legitimní obchodní účely, například zjišťování spokojenosti zákazníků, zlepšování našich výrobků nebo poskytování informací o výrobcích, jež by vás mohly zajímat. V souvislosti s kteroukoli z těchto činností může společnost Toro sdílet vaše údaje se svými dceřinými a přidruženými společnostmi, prodejci a dalšími obchodními partnery. Vaše osobní údaje můžeme rovněž poskytnout, pokud to vyžaduje zákon, nebo v souvislosti s prodejem, koupí nebo sloučením podniku, za žádných okolností je však neprodáme jiné společnosti pro marketingové účely.

Uchovávání vašich osobních údajů

Společnost Toro bude uchovávat vaše osobní údaje tak dlouho, pokud budou relevantní pro výše uvedené účely, a v souladu se zákonnými požadavky. Chcete-li získat další informace o příslušné lhůtě uchovávání, kontaktujte nás prosím na adrese legal@toro.com.

Úsilí společnosti Toro o zajištění bezpečnosti osobních údajů

Vaše osobní údaje mohou být zpracovávány v USA nebo jiné zemi, ve které mohou platit méně přísné zákony na ochranu údajů než v zemi vašeho bydliště. Kdykoli převádíme vaše osobní údaje mimo zemi vašeho bydliště, podnikáme zákonem požadované kroky, abychom realizovali příslušná opatření na ochranu vašich osobních údajů a zajistili jejich bezpečnost.

Přístup k osobním údajům a jejich oprava

Máte právo na kontrolu nebo opravu svých osobních údajů; proti jejich zpracování můžete vznést námitky nebo požádat o omezení zpracování. Chcete-li tak učinit, kontaktujte nás e-mailem na adrese legal@toro.com. Máte-li ve vztahu ke způsobu, jakým společnost Toro zpracovala vaše osobní údaje, pochybnosti, doporučujeme, abyste se s tímto problémem obrátili přímo na nás. Vezměte prosím na vědomí, že občané států Evropské unie mají právo podat stížnost na národním úřadu pro ochranu osobních údajů.

Návrh zákona č. 65 ve státě Kalifornie (California Proposition 65) – výstraha

Co tato výstraha znamená?

V prodeji můžete spatřit výrobek, který je opatřen následujícím výstražným štítkem:

VÝSTRAHA: Rakovina a poškození reprodukčního systému – www.P65Warnings.ca.gov.

O co se v návrhu zákona č. 65 jedná?

Návrh zákona č. 65 se vztahuje na všechny společnosti působící v Kalifornii, které tam prodávají výrobky nebo vyrábějí výrobky, jež mohou být v Kalifornii prodávány nebo do ní dováženy. Návrh nařizuje, aby guvernér státu Kalifornie vedl a zveřejňoval soupis chemických látek, o nichž je známo, že mohou způsobit rakovinu, vrozené vady a/nebo jiné poškození reprodukčního systému. Soupis, který je každoročně aktualizován, zahrnuje stovky chemikálií, které se nacházejí v mnoha předmětech každodenní potřeby. Účelem návrhu zákona č. 65 je informovat veřejnost o vystavení působení těchto chemických látek.

Návrh zákona č. 65 nezakazuje prodej výrobků obsahujících tyto chemikálie, místo toho však žádá, aby byly všechny výrobky, obaly výrobků nebo literatura doprovázející tyto výrobky opatřeny výstrahou. Výstraha uvedená v návrhu č. 65 neznamená, že výrobek je v rozporu s jakýmikoli normami nebo požadavky týkajícími se bezpečnosti výrobku. Vláda státu Kalifornie ve skutečnosti objasnila, že zmíněná výstraha není totéž jako regulační rozhodnutí, jež stanovuje, zda je produkt „bezpečný“ nebo „nebezpečný“. Řada z těchto chemických látek se mnoho let používá ve výrobcích každodenní potřeby, aniž by byla doložena jakákoli újma na zdraví. Další informace naleznete na stránkách https://oag.ca.gov/prop65/faqs-view-all.

Výstraha uvedená v návrhu zákona č. 65 znamená, že společnost buď (1) vyhodnotila míru rizika a dospěla k závěru, že nebyla překročena „žádná významná míra rizika“, nebo (2) se rozhodla uvést výstrahu na základě toho, že si je vědoma přítomnosti uvedené chemické látky, míru rizika se ale nepokusila vyhodnotit.

Platí tento zákon všude?

Uvedení výstrahy dle návrhu zákona č. 65 se vyžaduje pouze v rámci kalifornských zákonů. Výstrahu lze spatřit v celé Kalifornii na různých místech, včetně restaurací, obchodů s potravinami, hotelů, škol a nemocnic, a na široké škále produktů. Někteří online a maloobchodní prodejci navíc uvádí výstrahu dle návrhu zákona č. 65 na svých webových stránkách nebo v katalozích.

Jak se výstraha dle kalifornského návrhu zákona liší od federálních limitů?

Normy návrhu zákona č. 65 jsou často přísnější než federální a mezinárodní normy. U řady látek je nutné uvádět výstrahu dle návrhu zákona č. 65 při množství, které je mnohem nižší než u federálních akčních limitů. Například norma návrhu zákona č. 65 upozorňující na množství olova činí 0,5 µg/den, což je výrazně pod limity federálních a mezinárodních norem.

Proč nejsou touto výstrahou opatřeny všechny obdobné produkty?

- Výrobky prodávané v Kalifornii musí být označeny podle návrhu zákona č. 65, zatímco podobné produkty prodávané jinde toto označení mít nemusí.
- Společnost, která v rámci soudního sporu týkajícího se návrhu zákona č. 65 dosáhla mimosoudního vyrovnání, může být požádána, aby na svých produktech výstrahu dle návrhu zákona č. 65 uváděla. Na jiné společnosti, které vyrábějí podobné výrobky, se takový požadavek vztahovat nemusí.
- Prosazování návrhu zákona č. 65 není konzistentní.
- Společnosti se mohou rozhodnout, že výstrahu nebudou uvádět, protože dospěly k závěru, že podle návrhu zákona č. 65 tak nejsou povinny učinit. Pokud výrobek není výstrahou opatřen, neznamená to, že neobsahuje uvedené chemické látky na podobné úrovni.

Proč společnost Toro tuto výstrahu uvádí?

Společnost Toro se rozhodla, že bude spotřebitelům poskytovat co nejvíce informací, aby mohli činit informovaná rozhodnutí o produktech, které kupují a používají. Společnost Toro v určitých případech poskytuje varování, jestliže si je vědoma přítomnosti jedné nebo více uvedených chemických látek, aniž by bylo provedeno posouzení úrovně expozice, neboť požadavky na omezení expozice nejsou poskytnuty pro všechny uvedené chemické látky. Společnost Toro se z důvodů obezřetnosti rozhodla výstrahu dle návrhu zákona č. 65 uvést, i když nebezpečí vystavení působení chemických látek obsažených ve výrobcích značky Toro je zanedbatelné nebo spadá do rozmezí „žádné významné riziko“. Pokud společnost Toro takovou výstrahu neuvede, může být mimoto žalována státem Kalifornie nebo soukromými stranami, jež o prosazování návrhu zákona č. 65 usilují, a může z toho pro ni vyplývat citelný postih.

Záruka Toro

Omezená záruka na dobu dvou let nebo 1 500 provozních hodin

Podmínky a produkty pokryté zárukou

Společnost Toro Company poskytuje záruku na případné materiálové či výrobní vady komerčního výrobku společnosti Toro („výrobek“) po dobu 2 let nebo 1 500 provozních hodin*, podle toho, která z možností nastane dříve. Tato záruka se vztahuje na všechny výrobky s výjimkou provzdušňovačů (viz jednotlivé části záruky vztahující se na tyto výrobky). V případě, že jsou naplněny záruční podmínky, opravíme výrobek na vlastní náklady, včetně diagnostiky, práce, náhradních dílů a dopravy. Tato záruka začíná běžet v den dodání výrobku původnímu maloobchodnímu odběrateli.
* Výrobek vybavený měřičem provozních hodin.

Pokyny pro požádání o záruční opravu

Jste-li přesvědčeni, že došlo k naplnění záručních podmínek, musíte sdělit distributorovi komerčních výrobků nebo autorizovanému prodejci komerčních výrobků, kde jste výrobek zakoupili. Potřebujete-li pomoc s vyhledáním distributora nebo autorizovaného prodejce komerčních výrobků nebo máte-li dotazy týkající se vašich práv či povinností spojených se zárukou, můžete nás kontaktovat na adrese:

Toro Commercial Products Service Department
8111 Lyndale Avenue South
Bloomington, MN 55420-1196

952–888–8801 nebo 800–952–2740
E-mail: commercial.warranty@toro.com

Povinnosti vlastníka

Jako vlastníci výrobku jste odpovědní za provádění nutné údržby a seřizování, jak je uvedeno v příslušné *provozní příručce*. Na opravy týkající se závad výrobku způsobených nevyhovující údržbou a úpravami se tato záruka nevztahuje.

Součásti a úkony, na které se nevztahuje záruka

Ne všechny závady nebo poruchy, které se v záruční době na výrobku vyskytnou, jsou vady materiálu nebo výrobní vady. Záruka se nevztahuje na následující případy:

- Závady na výrobku, které jsou důsledkem použití náhradních dílů jiné značky než Toro nebo instalace a používání přídavných nebo upravených zařízení a produktů jiné značky než Toro.
- Závady na výrobku, které jsou důsledkem neprovádění doporučené údržby anebo seřizování.
- Závady na výrobku, které jsou důsledkem jeho nesprávného, nedbalého nebo nezodpovědného používání.
- Součásti, u nichž dochází k opotřebení a které nejsou poškozené. Mezi součásti, u nichž dochází k opotřebení nebo ke spotřebě v rámci běžného provozu výrobku, patří mimo jiné brzdové destičky a obložení, spojkové obložení, žací nože, vřetena, válce a ložiska (utěsněná nebo mazatelná), ploché nože, zapalovací svíčky, otočná kola a jejich ložiska, pneumatiky, filtry, řemeny a některé součásti rozprašovačů, například membrány, trysky, průtokoměry a zpětné ventily.
- Závady způsobené vnějšími vlivy, mimo jiné počasím, skladovacími postupy, kontaminací, používáním neschválených paliv, chladicích kapalin, maziv, přísad, hnojiv, vody, chemikálií atd.
- Závady nebo snížení výkonu způsobené používáním paliv (např. benzinu, motorové nafty nebo bionafty), která nevyhovují příslušným průmyslovým normám.
- Běžný hluk, vibrace, opotřebení a znehodnocení. Běžné opotřebení zahrnuje kromě jiného poškození sedaček opotřebením nebo oděrem, odřený lak, poškrábané štítky nebo okna.

Díly

Díly, u nichž je v rámci údržby plánována výměna, jsou kryté zárukou do doby jejich plánované výměny. Díly vyměněné podle této záruky jsou kryté po dobu platnosti záruky na originální výrobek a stávají se majetkem společnosti Toro. Společnost Toro učiní konečné rozhodnutí o tom, zda příslušný díl nebo sestava budou opraveny nebo vyměněny. Společnost Toro může k záručním opravám použít repasované díly.

Záruka poskytovaná na akumulátory s hlubokým cyklem vybití a lithium-iontového akumulátoru

Akumulátor s hlubokým cyklem vybití a lithium-iontové akumulátory mají specifikovaný celkový počet kilowatthodin, které jsou během své životnosti schopny dodat. Způsob provozu, dobíjení a údržby může prodloužit nebo zkrátit životnost akumulátorů. Postupem času se snižuje množství užitečné práce v intervalech mezi dobíjením akumulátorů, až jsou akumulátory zcela vypotřebované. Výměna akumulátorů vypotřebovaných v důsledku běžného provozu je odpovědností majitele výrobku.
Poznámka: (pouze lithium-iontový akumulátor): další informace naleznete v záruce na akumulátor.

Doživotní záruka na klikový hřídel (pouze model ProStripe 02657)

Na modely Prostripe, jež jsou vybaveny originálním třecím kotoučem Toro a brzdovou spojkou žacího nože Crank-Safe (montážní celek integrované brzdové spojky žacího nože (BBC) + třecí kotouč) a používány původním kupujícím v souladu s doporučenými postupy pro obsluhu a údržbu, se vztahuje doživotní záruka na ohnutí klikového hřídele motoru. Doživotní záruka na klikový hřídel se nevztahuje na stroje vybavené třecími podložkami, brzdovou spojkou žacího nože (BBC) a dalšími takovými zařízeními.

Údržbu hradí majitel

Mezi běžné servisní úkony vyžadované u výrobků značky Toro a prováděné na náklady majitele patří seřizování, mazání, čištění a leštění motoru, výměna filtrů, chladicí kapaliny a provádění doporučené údržby.

Obecné podmínky

Oprava autorizovaným distributorem nebo prodejcem Toro je jediný nápravný prostředek, na který máte podle této záruky nárok.

Společnost The Toro Company nenese odpovědnost za nepřímé, náhodné nebo následné škody související s používáním výrobků Toro, které jsou kryté touto zárukou, včetně veškerých nákladů a výdajů na zajištění náhradního zařízení nebo servisu na přiměřenou dobu nefunkčnosti nebo nepoužitelnosti zařízení před dokončením oprav na základě těchto záruk. S výjimkou níže uvedené emisní záruky, která platí v odpovídajících případech, neexistuje žádná jiná výslovná záruka. Veškeré implicitní záruky obchodovatelnosti a vhodnosti použití jsou omezeny na dobu trvání této výslovné záruky.

Některé státy nepovolují vyloučení náhodných nebo následných škod ze záruky ani omezení doby trvání implicitní záruky, proto se na vás výše uvedené výjimky a omezení nemusejí vztahovat. Tato záruka uděluje specifická zákonná práva, kromě nichž můžete mít i další práva, která se mezi jednotlivými státy liší.

Poznámka k záručnímu krytí systému řízení emisí

Systém pro kontrolu emisí v produktu může být pokryt samostatnou zárukou, která splňuje požadavky stanovené americkými organizacemi EPA (U.S. Environmental Protection Agency) a/nebo CARB (California Air Resources Board). Na záruku na systém pro kontrolu emisí se nevztahují výše uvedená omezení týkající se provozních hodin. Viz prohlášení o záruce na systém řízení emisí, které bylo dodáno s výrobkem nebo je součástí dokumentace výrobce motoru.

Jiné země než USA a Kanada

Zákazníci, kteří zakoupili produkty Toro exportované z USA či Kanady, musí kontaktovat distributora (prodejce) produktů Toro, který jim poskytne zásady poskytování záruky pro danou zemi či oblast. Pokud z jakéhokoli důvodu nejste se službami distributora spokojeni nebo je pro vás obtížné získat informace o záruce, obraťte se na autorizované servisní středisko společnosti Toro.

TORO®

Count on it.