Form No. 3455-540 Rev A

Count on it.

Návod k obsluze

Kompaktní nosič nástrojů TX 427

Číslo modelu 22321—Výrobní číslo 407400000 a vyšší
Číslo modelu 22321G—Výrobní číslo 405700000 a vyšší
Číslo modelu 22322—Výrobní číslo 407400000 a vyšší
Číslo modelu 22342HD—Výrobní číslo 407400000 a vyšší

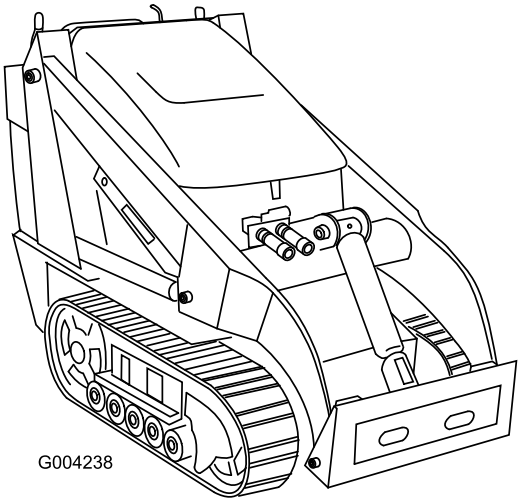

Zaregistrujte svůj výrobek na adrese www.Toro.com.
Překlad originálu (CS)

3455-540

Tento výrobek splňuje všechny relevantní směrnice Evropské unie. Podrobné informace naleznete v Prohlášení o shodě k tomuto výrobku.

Použití nebo provoz motoru v zalesněných, křovinatých nebo travnatých místech bez řádně funkčního a udržovaného lapače jisker (jak je uvedeno v oddílu 4442) nebo motoru, který není vhodným způsobem zkonstruován, vybaven a udržován k zajištění prevence vzniku požáru, je porušením oddílu 4442 a 4443 zákona o veřejných zdrojích státu Kalifornie.

Přiložená provozní příručka k motoru obsahuje informace o předpisech pro ochranu životního prostředí vydaných organizacemi EPA (US Environmental Protection Agency) a Řízení kontroly emisí státu Kalifornie (California Emission Control Regulation) a týkajících se emisních systémů, údržby a záruky. Náhradní provozní příručku k motoru je možné objednat u výrobce motoru.

⚠ DŮLEŽITÉ UPOZORNĚNÍ

CALIFORNIA
Důležité upozornění, poučka 65

Výfukové plyny tohoto výrobku obsahují chemikálie, které podle znalostí státu Kalifornie mohou způsobit rakovinu, vrozené vady a jiná poškození spojená s reprodukčním systémem.

Vývody baterie, svorky a související příslušenství obsahují olovo a slouceniny olova, tj. chemikálie, které jsou ve státe Kalifornie známy jako látky škodlivé pro reprodukcní orgány a vyvolávající rakovinu. Po manipulaci s baterií si rádne omyjte ruce.

Používání tohoto výrobku může způsobit vystavení účinkům chemikálií, které jsou státu Kalifornie známy jako karcinogenní, mutagenní nebo reprotoxické.

Úvod

Tento stroj je kompaktní nosič pracovního nářadí určený k různé manipulaci se zeminou a materiály při terénních úpravách nebo stavebních pracích. Umožňuje využití široké nabídky přídavných zařízení k provádění speciálních funkcí. Používání tohoto výrobku pro jiné účely, než ke kterým je určen, může být nebezpečné uživateli i okolostojícím osobám.

Přečtěte si pečlivě následující informace. Dozvíte se, jak správně výrobek používat a jak jej udržovat. Dále získáte informace, jak zabránit poškození výrobku a úrazu při práci s ním. Za správný a bezpečný provoz výrobku nese odpovědnost majitel.

Na stránkách www.Toro.com najdete informace o bezpečnosti výrobku, podklady pro zaškolení obsluhy a informace o příslušenství. Můžete zde také vyhledat prodejce výrobků Toro nebo zaregistrovat svůj výrobek.

Kdykoli budete potřebovat servis, originální náhradní díly Toro nebo další informace, kontaktujte autorizované servisní středisko nebo centrum zákaznických služeb Toro. Připravte si informace o názvu modelu a sériové číslo. Obrázek 1 znázorňuje umístění čísla modelu a sériového čísla na produktu. Tyto údaje zapište do následujícího pole.

Důležité: **Potřebujete-li informace o záruce, náhradních dílech a jiných údajích o výrobku, pomocí mobilního zařízení můžete naskenovat QR kód na štítku se sériovým číslem (je-li k dispozici).**

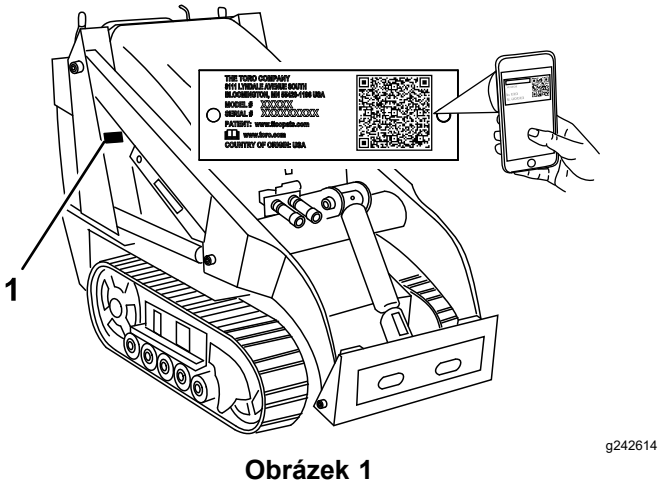

Obrázek 1

1. Umístění čísla modelu a sériového čísla

Číslo modelu _____

Výrobní číslo _____

Tato příručka identifikuje potenciální rizika a uvádí bezpečnostní sdělení označená varovným bezpečnostním symbolem (Obrázek 2) signalizujícím riziko, které může vést k vážnému úrazu nebo usmrcení, nebudete-li doporučená opatření dodržovat.

© 2020—The Toro® Company

Všechna práva vyhrazena

g000502

Obrázek 2

1. Varovný bezpečnostní symbol

Ke zdůraznění informací se v této příručce používají dva výrazy. **Důležité** upozorňuje na speciální technické informace a **Poznámka** zdůrazňuje obecné informace, kterým je třeba věnovat zvláštní pozornost.

Obsah

Bezpečnost 4
Obecné bezpečnostní informace 4
Bezpečnostní a instrukční štítky 6
Součásti stroje 10
Ovládací prvky 10
Technické údaje 13
Přídavná zařízení / příslušenství 13
Před provozem 14
Bezpečnostní kroky před použitím 14
Doplňování paliva 15
Provádění úkonů denní údržby 16
Během provozu 16
Bezpečnostní kroky během použití 16
Startování motoru 17
Jízda se strojem 17
Vypnutí motoru 18
Použití přídavných zařízení 18
Po provozu 20
Bezpečnostní kroky po použití 20
Přemístění poškozeného stroje 20
Přeprava stroje 20
Zvednutí stroje 22
Údržba 23
Bezpečnost při provádění úkonů údržby 23
Doporučený harmonogram údržby 23
Postupy před údržbou stroje 25
Použití zámku válce 25
Přístup k vnitřním součástem 25
Mazání 28
Mazání stroje 28
Údržba motoru 28
Bezpečnost při údržbě motoru 28
Údržba vzduchového filtru 28
Údržba nádrže s aktivním uhlím 29
Výměna motorového oleje 30
Údržba zapalovacích svíček 32
Údržba palivového systému 33
Výměna palivového filtru 33
Vypouštění palivové nádrže 33
Údržba elektrického systému 34
Bezpečnost při práci s elektrickým systémem 34
Údržba akumulátoru 34
Údržba hnací soustavy 36
Údržba pásů 36
Údržba brzd 40
Testování parkovací brzdy 40
Údržba řemenů 40
Kontrola a výměna hnacího řemenu 40
Údržba ovládacích prvků 42
Seřízení ovládacích prvků 42
Údržba hydraulického systému 44
Bezpečnost při práci s hydraulickým systémem 44
Uvolnění hydraulického tlaku 44
Specifikace hydraulické kapaliny 44

Kontrola hladiny hydraulické kapaliny 45
Výměna hydraulického filtru..... 45
Výměna hydraulické kapaliny 46
Čištění 47
Odstranění nečistot 47
Čištění podvozku 47
Uskladnění 49
Bezpečnost při skladování 49
Uskladnění 49
Odstraňování závad 50

Bezpečnost

Obecné bezpečnostní informace

⚠ NEBEZPEČÍ

V pracovní oblasti mohou být pod zemí vedeny inženýrské sítě. V případě jejich narušení hloubením hrozí úraz elektrickým proudem nebo exploze.

Na pozemku nebo v pracovní oblasti je třeba tato vedení a kabely označit; v těchto označených oblastech nepracujte. O označení pozemku požádejte příslušnou místní službu, která značení provádí, nebo společnost zajišťující technické služby (například v USA můžete volat na číslo 811, v Austrálii na číslo celonárodní vyznačovací služby 1100).

Aby nedošlo k vážnému poranění či usmrcení, dodržujte vždy všechny bezpečnostní pokyny.

- Nepřesunujte náklad se zvednutými rameny. Vždy tak čiňte s rameny nízko u země.
- Svahy jsou významným faktorem při nehodách způsobených ztrátou kontroly nebo převrácením, které mohou vést k vážnému poranění nebo smrti. Při práci se strojem na jakémkoli svahu nebo v nerovném terénu je třeba dbát zvýšené opatrnosti.
- Na svazích při jízdě nahoru a dolů používejte stroj tak, aby jeho těžký konec směřoval nahoru a byl umístěn u země. Rozložení hmotnosti se mění s přídavnými zařízeními. Prázdná lopata způsobí, že zadní část stroje bude těžší, zatímco s plnou lopatou bude těžší přední část stroje. S většinou dalších přídavných zařízení bude těžší přední část stroje.
- Na pozemku nebo v pracovní oblasti je třeba označit sítě vedené pod zemí a jiné předměty. V takto označených oblastech nepracujte.
- Před spuštěním motoru si pozorně přečtěte tuto *provozní příručku*, abyste porozuměli jejímu obsahu.
- Při práci se strojem vynakládejte maximální pozornost. Neprovádějte žádné činnosti, jež by mohly vaši pozornost odvádět. V takovém případě vám hrozí zranění nebo poškození majetku.
- Nikdy nedovolte, aby stroj obsluhovaly nezaškolené osoby nebo děti.
- Nepřibližujte ruce ani nohy k pohybujícím se součástem nebo přídavným zařízením.

- Nikdy neprovozujte stroj, pokud nejsou jeho kryty a další bezpečnostní ochranná zařízení funkční a ve správné poloze.
- Přihlížející osoby, především děti, se musí zdržovat mimo pracovní prostor.
- Před prováděním údržby, doplňováním paliva nebo uvolňováním ucpaného materiálu zastavte stroj, vypněte motor a vyjměte klíč.

Nesprávné používání nebo údržba této sekačky mohou vést ke zranění. Z důvodu snížení rizika zranění dodržujte tyto bezpečnostní pokyny a vždy věnujte pozornost výstražnému symbolu ⚠, který znamená upozornění, výstrahu nebo nebezpečí – pokyny k zajištění osobní bezpečnosti. Nedodržení těchto pokynů může mít za následek zranění osob nebo jejich usmrcení.

Bezpečnostní a instrukční štítky

Bezpečnostní štítky a pokyny jsou umístěny na viditelném místě v blízkosti každého prostoru představujícího potenciální nebezpečí. V případě ztráty nebo poškození původní nálepky nahraďte nálepku novou.

decalbatterysymbols

Symboly na akumulátoru

Na akumulátoru jsou všechny následující symboly nebo některé z nich.

1. Nebezpečí výbuchu
2. Chraňte před otevřeným ohněm, nekuřte
3. Žíravá kapalina / nebezpečí chemického popálení
4. Používejte ochranné brýle.
5. Přečtěte si *provozní příručku*.
6. Nedovolte, aby se kdokoli přiblížil k akumulátoru.
7. Chraňte si oči; výbušné plyny mohou trvale poškodit zrak nebo způsobit jiné zranění.
8. Akumulátorová kyselina může oslepit nebo vážně popálit.
9. Oči ihned vypláchněte vodou a rychle vyhledejte lékařskou pomoc.
10. Obsahuje olovo, nelikvidujte

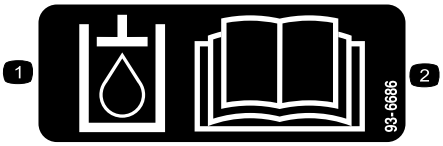

decal93-6686

93-6686

1. Hydraulická kapalina
2. Přečtěte si *provozní příručku*.

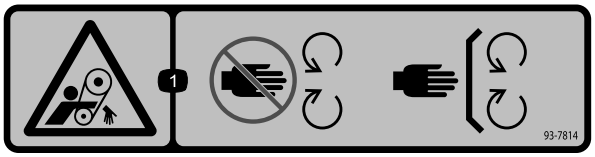

decal93-7814

93-7814

1. Nebezpečí zachycení pásem – nepřibližujte se k pohybujícím se součástem; mějte vždy namontované všechny ochranné kryty a štíty.

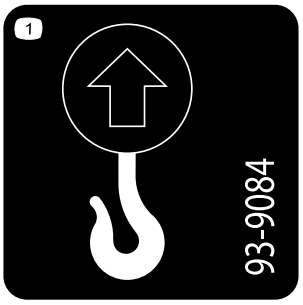

decal93-9084

93-9084

1. Místo zvedání/místo vázání

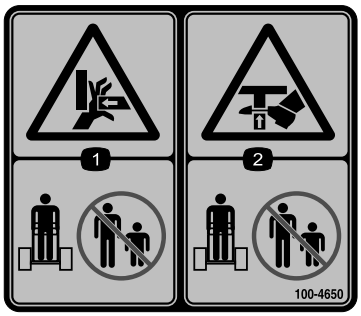

decal100-4650

100-4650

1. Nebezpečí rozdrcení rukou – přihlížející osoby musí zůstat v dostatečné vzdálenosti.
2. Nebezpečí rozdrcení nohou – přihlížející osoby musí být v bezpečné vzdálenosti.

decal100-8821

100-8821

1. Nebezpečí rozdrcení shora, nebezpečí pořezání rukou – udržujte bezpečnou vzdálenost od přední části hnací jednotky, když jsou ramena nakladače zvednutá.

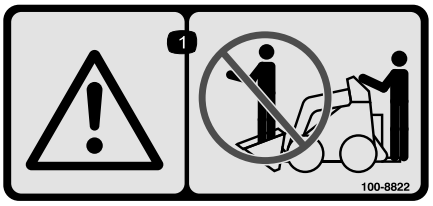

decal100-8822

100-8822

1. Výstraha: nepřevážejte další osoby.

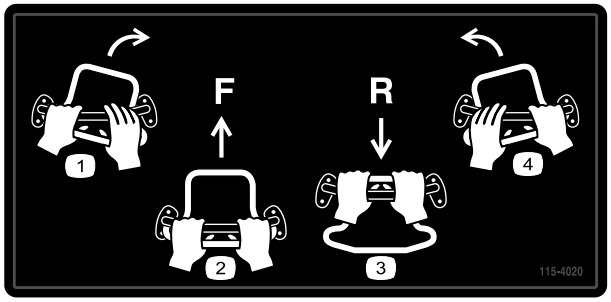

decal115-4020

115-4020

1. Zatočení doprava
2. Dopředu
3. Zpětný chod
4. Zatočení doleva

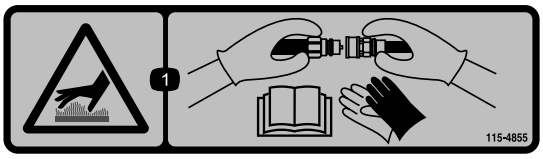

decal115-4855

115-4855

1. Horký povrch / nebezpečí popálení – při manipulaci s hydraulickými spojkami noste ochranné rukavice a přečtěte si *provozní příručku*, ve které naleznete informace o způsobu zacházení s hydraulickými součástmi.

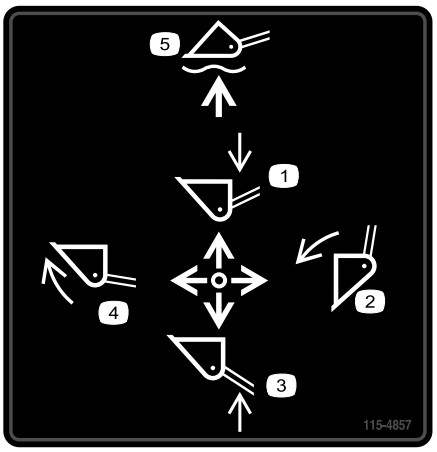

decal115-4857

115-4857

1. Spustit ramena nakladače dolů
2. Vyklopit lopatu
3. Zvednout ramena nakladače
4. Zaklopit lopatu
5. Lopatou kopírovat terén

---

decal115-4858

115-4858

1. Nebezpečí rozdrcení rukou a nohou – nainstalujte zámek válce.

---

decal115-4859

115-4859

1. Odpojená poloha
2. Parkovací brzda
3. Zapojená poloha

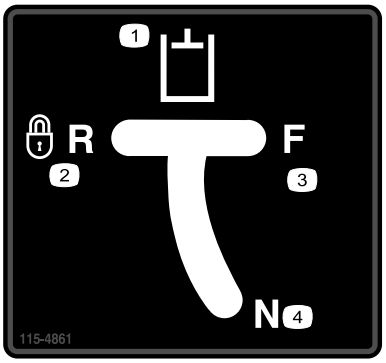

decal115-4861

115-4861

1. Pomocná hydraulika
2. Uzamčená zpátečka (západka)
3. Dopředu
4. Neutrál (vypnutý)

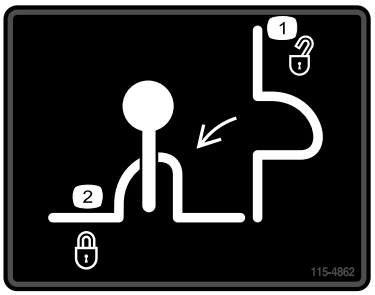

decal115-4862

115-4862

1. Zámek ventilu nakladače – odjištěný
2. Zámek ventilu nakladače – zajištěný

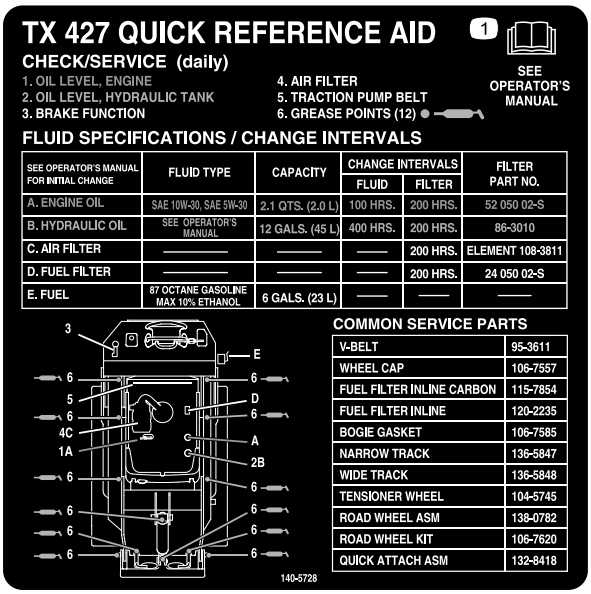

decal140-5728

140-5728

1. Přečtěte si *provozní příručku*.

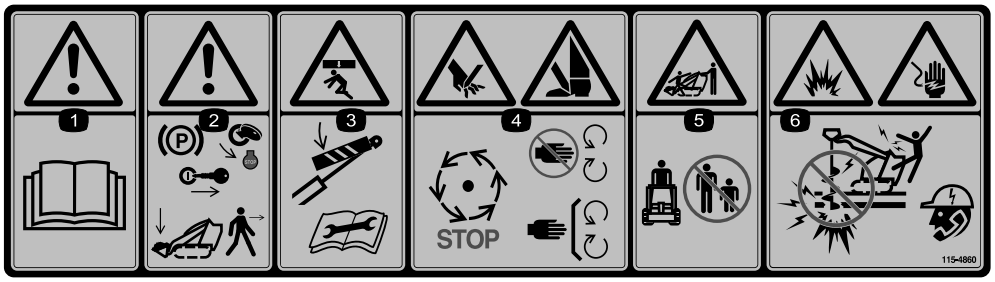

decal115-4860

115-4860

1. Výstraha – přečtěte si *provozní příručku*.
2. Výstraha – před opuštěním stroje spusťte ramena nakladače dolů, zatáhněte parkovací brzdu, vypněte motor a vyjměte klíč.
3. Nebezpečí rozdrcení ze shora – před provedením údržby namontujte zámek válce a přečtěte si *uživatelskou příručku*.
4. Nebezpečí pořezání rukou nebo nohou – počkejte, až se zastaví všechny pohybující se části; nepřibližujte se k pohybujícím se částem; udržujte všechny kryty a ochranné štíty na příslušném místě.
5. Nebezpečí rozdrcení/pořezání/amputace u přihlížejících osob: nedovolte, aby se přibližovaly přihlížející osoby.
6. Nebezpečí výbuchu; nebezpečí úrazu elektrickým proudem – se strojem nepracujte, pokud by se na místě mohlo nacházet elektrické vedení. Obraťte se na místní energetickou společnost.

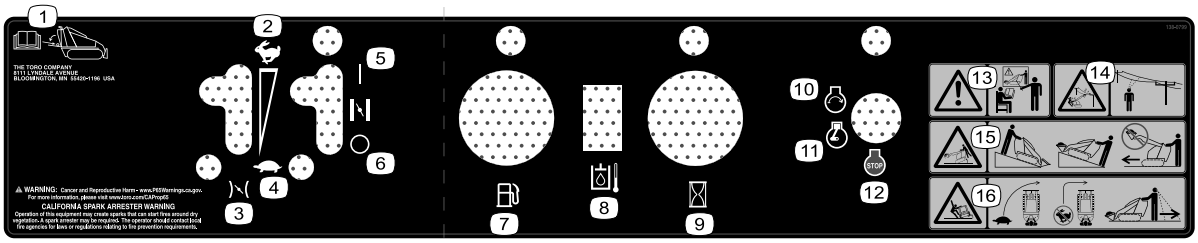

decal138-0799

138-0799

1. Přečtěte si *provozní příručku* uloženou ve vašem stroji.
2. Rychle
3. Škrticí klapka
4. Pomalu
5. Zapnutý sytič
6. Vypnutý sytič
7. Palivo
8. Teplota hydraulické kapaliny
9. Měřič provozních hodin
10. Motor: spuštění
11. Motor: provoz
12. Vypnutí motoru
13. Výstraha: Vozidlo smějí používat pouze zaškolené osoby.
14. Nebezpečí úrazu elektrickým proudem, nadzemní elektrické vedení – věnujte pozornost nadzemnímu elektrickému vedení.
15. Nebezpečí převrácení – proti svahu jezděte těžší stranou hnací jednotky; břemena převážejte nízko; nejezděte se strojem se zvednutým břemenem.
16. Nebezpečí převrácení – při zatáčení jeďte pomalu; při rychlé jízdě nezatáčejte prudce; při couvání se dívejte dozadu a dolů.

Součásti stroje

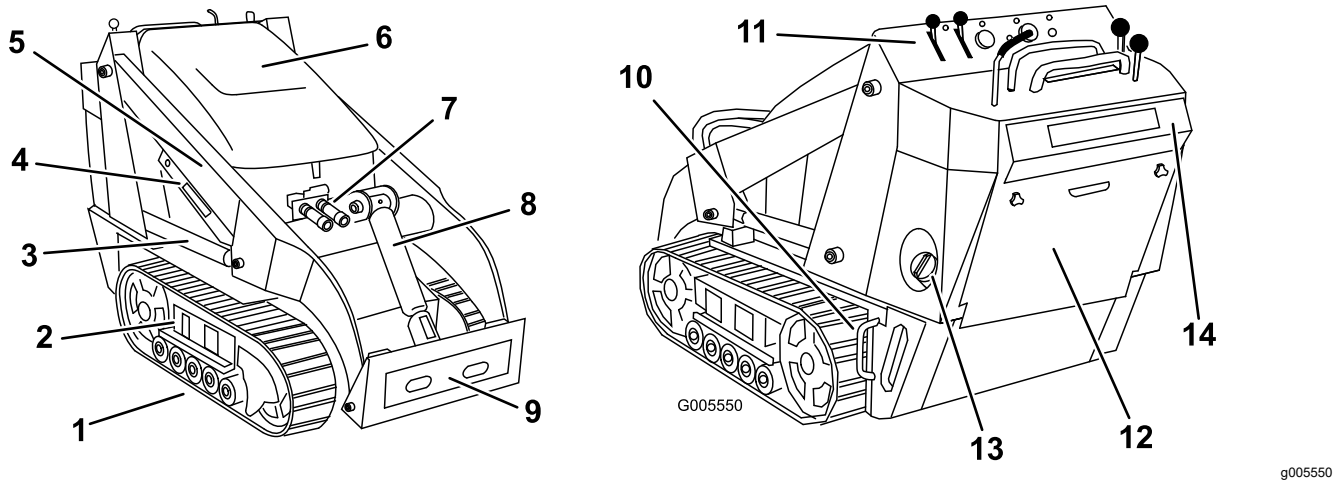

Obrázek 3

1. Pás
2. Komora pro seřízení pásu
3. Zvedací válec
4. Zámek válce
5. Ramena nakladače
6. Kapota
7. Spojky pomocné hydrauliky
8. Naklápěcí válec
9. Montážní deska
10. Vázací bod, zvedací oko
11. Ovládací panel
12. Zadní přístupový kryt
13. Palivová nádrž
14. Bezpečnostní deska pro jízdu vzad

Ovládací prvky

Než spustíte motor a začnete s hnací jednotkou pracovat, seznamte se se všemi ovládacími prvky (Obrázek 4).

Ovládací panel

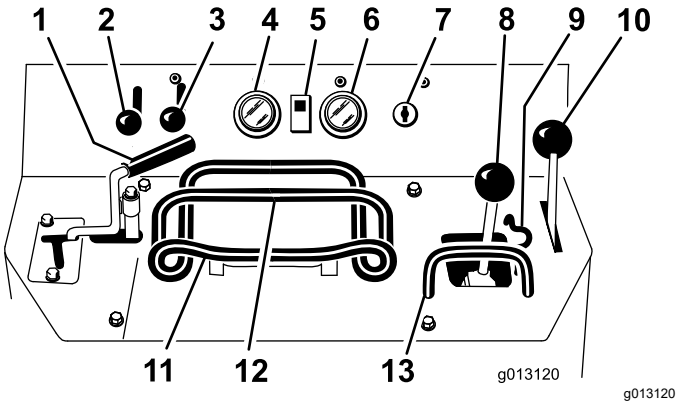

Obrázek 4

1. Páka pomocné hydrauliky
2. Páka škrticí klapky
3. Páčka sytiče
4. Palivoměr
5. Kontrolka teploty hydraulické kapaliny
6. Měřič provozních hodin / otáčkoměr
7. Klíčový spínač
8. Páka ramene nakladače/náklonu přídavného zařízení
9. Zámek ventilu nakladače
10. Páka parkovací brzdy
11. Ovládání pojezdu
12. Referenční tyč
13. Referenční tyč ovládání nakladače

Klíčový přepínač

Klíčový přepínač pro spuštění a vypnutí motoru má tři polohy: VYPNUTO, PROVOZ a STARTOVÁNÍ. Viz Startování motoru (strana 17).

Páka škrticí klapky

Posunutím ovladače dopředu zvýšíte otáčky motoru a posunutím dozadu otáčky snížíte.

Páčka sytiče

Před startováním studeného motoru přesuňte páčku sytiče dopředu. Po spuštění motoru nastavte sytič tak, aby motor běžel plynule. Co nejdříve pak posuňte páčku sytiče zcela dozadu.

Poznámka: Zahřátý motor vyžaduje použití sytiče jen minimálně nebo vůbec.

Referenční tyč

Referenční tyč používejte při jízdě s hnací jednotkou jako rukojeť a pákový bod pro ovládání páky pojezdu a pomocné hydrauliky. Chcete-li zajistit plynulý kontrolovaný provoz stroje, při jeho ovládání nepouštějte referenční tyč oběma rukama současně.

Ovládání pojezdu

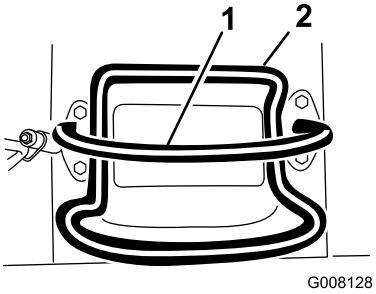

g008128

Obrázek 5

1. Referenční tyč
2. Ovládání pojezdu

- Stroj se bude pohybovat vpřed po posunutí ovládání pojezdu dopředu (Obrázek 6).

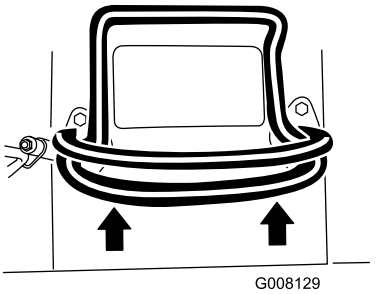

g008129

Obrázek 6

- Stroj se bude pohybovat vzad po posunutí ovládání pojezdu dozadu (Obrázek 7).

Důležité: **Při jízdě vzad se dívejte za sebe a kontrolujte možné překážky; obě ruce přitom mějte na referenční tyči.**

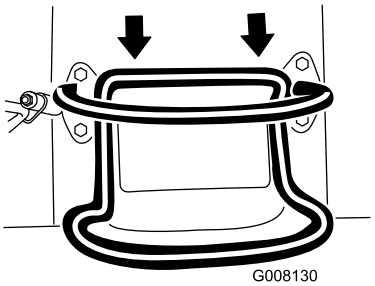

g008130

Obrázek 7

- Chcete-li zatočit doprava, otočte ovládáním pojezdu ve směru hodinových ručiček (Obrázek 8).

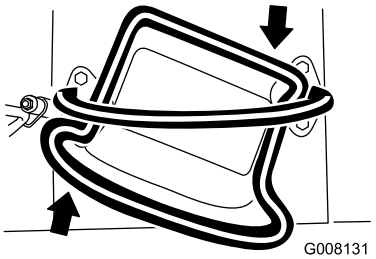

g008131

Obrázek 8

- Chcete-li zatočit doleva, otočte ovládáním pojezdu proti směru hodinových ručiček (Obrázek 9).

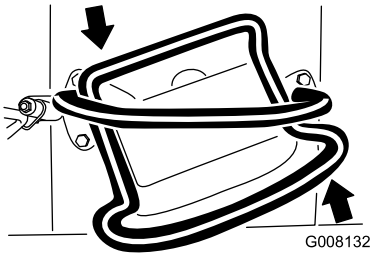

g008132

Obrázek 9

- Chcete-li stroj zastavit, ovládání pojezdu uvolněte (Obrázek 5).

Poznámka: Čím více posunete ovládání pojezdu v požadovaném směru, tím rychleji se stroj bude pohybovat příslušným směrem.

Páka ramene nakladače/náklonu přídavného zařízení

- Chcete-li naklopit přídavné zařízení dopředu, pomalu přesuňte páku doprava (Obrázek 10).

- Chcete-li naklopit přídavné zařízení dozadu, pomalu přesuňte páku doleva (Obrázek 10).
- Chcete-li spustit ramena nakladače, pomalu přesuňte páku dopředu (Obrázek 10).
- Chcete-li zvednout ramena nakladače, pomalu přesuňte páku dozadu (Obrázek 10).
- Chcete-li spustit ramena nakladače do polohy zarážky (plovoucí poloha), přesuňte páku úplně dopředu (Obrázek 10).

  Poznámka: Přídavná zařízení, jako je nivelační deska nebo hydraulická radlice, budou při srovnávání terénu kopírovat povrch země (tj. plavání).

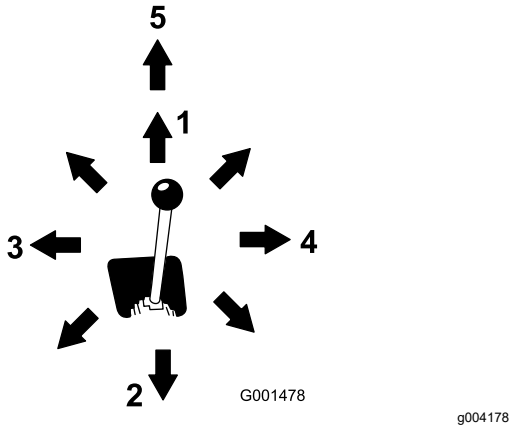

Obrázek 10

1. Poloha zarážky (plavání)
2. Spustit ramena nakladače dolů
3. Zvednout ramena nakladače
4. Naklopení přídavného zařízení dozadu
5. Naklopení přídavného zařízení dopředu

Pokud přesunete páku do mezilehlé polohy (například dopředu a doleva), můžete ovládat ramena nakladače a náklon přídavného zařízení najednou.

Zámek ventilu nakladače

Zámek ventilu nakladače zajišťuje páku ramen nakladače/naklopení přídavného zařízení, aby ji nebylo možné přesunout dopředu. Díky tomuto mechanismu nedojde k náhodnému spuštění ramen nakladače při provádění údržby. Vedle zámků válce rovněž zajistěte zámek ventilu nakladače, kdykoli potřebujete stroj vypnout se zvednutými rameny nakladače. Viz Použití zámku válce (strana 25).

Chcete-li zámek nastavit, nadzvednutím jej vysuňte z otvoru v ovládacím panelu, otočte jej doleva před ovládací páku ramen nakladače a zatlačte jej dolů do uzamčené polohy (Obrázek 11).

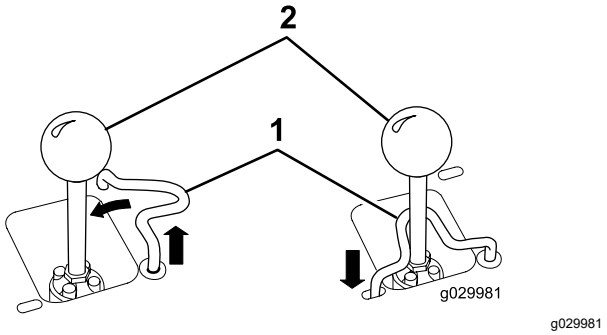

Obrázek 11

1. Páka ramene nakladače/náklonu přídavného zařízení
2. Zámek ventilu nakladače

Referenční tyč ovládání nakladače

Referenční tyč ovládání nakladače pomáhá stabilizovat ruku při ovládání páky ramen nakladače/náklonu přídavného zařízení (Obrázek 4).

Páka pomocné hydrauliky

- Chcete-li ovládat hydraulické přídavné zařízení ve směru dopředu, otočte páku pomocné hydrauliky dozadu a stáhněte ji dolů k referenční tyči (Obrázek 12, číslo 1).
- Chcete-li ovládat hydraulické přídavné zařízení ve směru dozadu, otočte páku pomocné hydrauliky dozadu a posuňte ji doleva do horního otvoru (Obrázek 12, číslo 2).

Poznámka: Pokud páku uvolníte v PŘEDNÍ poloze, automaticky se vrátí do NEUTRÁLNÍ polohy (Obrázek 12, číslo 3). Pokud je páka v poloze pro ZPĚTNÝ CHOD, zůstane v této poloze, dokud ji z otvoru nevysunete.

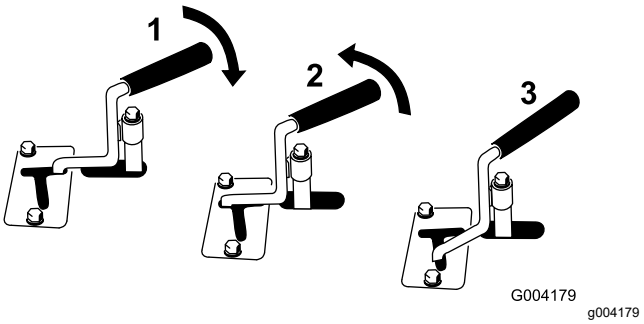

Obrázek 12

1. Průtok hydrauliky dopředu
2. Průtok hydrauliky dozadu
3. Neutrál

Měřič provozních hodin / otáčkoměr

Při vypnutém motoru zobrazuje měřič provozních hodin / otáčkoměr zaznamenaný počet hodin provozu

stroje. Při spuštěném motoru měřič zobrazuje otáčky motoru za minutu (ot/min).

Po 50 hodinách a poté po každých 100 hodinách (tj. 150, 250, 350 atd.) se na displeji zobrazí nápis CHG OIL, který vás upozorňuje na nutnost výměny motorového oleje.

Po každých 100 hodinách se na displeji zobrazí nápis SVC, který vás upozorňuje na nutnost provedení dalších postupů údržby (podle plánu údržby po 100, 200 nebo 400 hodinách provozu).

Poznámka: Tato upozornění se zobrazí 3 hodiny před časem servisního intervalu a po dobu 6 hodin budou pravidelně blikat.

Páka parkovací brzdy

- Chcete-li zatáhnout parkovací brzdu, zatlačte páku dopředu a pak ji přesuňte doleva a dozadu (Obrázek 13).

  Poznámka: Hnací jednotka se může před tím, než dojde k úplnému zasunutí brzdy do hnacího ozubeného kola, mírně posunout.

- Chcete-li brzdu uvolnit, zatlačte páku dopředu a poté ji přesuňte doprava do výřezu (Obrázek 13).

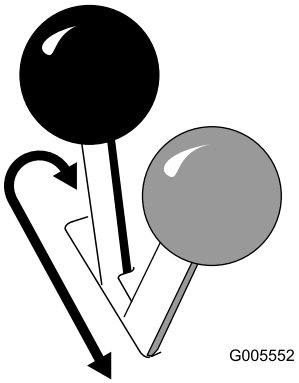

g005552

Obrázek 13

Palivoměr

Palivoměr ukazuje množství paliva v palivové nádrži (nádržích).

Kontrolka teploty hydraulické kapaliny

Tato kontrolka se rozsvítí a aktivuje se zvuková výstraha, pokud se nadměrně zvýší teplota hydraulické kapaliny. Pokud k tomu dojde, vypněte motor a počkejte, až hnací jednotka vychladne.

Technické údaje

Poznámka: Specifikace a design se mohou bez upozornění změnit.

Model 22321, 22321G, 22342HD	
Šířka	86 cm
Délka	180 cm (71 in)
Výška	117 cm
Hmotnost	853 kg
Provozní nosnost se standardní lopatou	227 kg
Překlopné zatížení se standardní lopatou	671 kg
Rozvor kol	79 cm
Výška vykládky (se standardní lopatou)	119 cm
Dosah, zcela zvednuto (se standardní lopatou)	55 cm
Výška k čepu závěsu (se standardní lopatou v nejvyšší poloze)	168 cm (66 in)

Model 22322	
Šířka	104 cm
Délka	180 cm
Výška	117 cm
Hmotnost	941 kg
Provozní nosnost se standardní lopatou	227 kg
Překlopné zatížení se standardní lopatou	647 kg
Rozvor kol	79 cm
Výška vykládky (se standardní lopatou)	119 cm
Dosah, zcela zvednuto (se standardní lopatou)	55 cm
Výška k čepu závěsu (se standardní lopatou v nejvyšší poloze)	168 cm

Přídavná zařízení / příslušenství

Pro stroj je k dispozici řada přídavných zařízení a příslušenství schválených společností Toro, která vylepšují a rozšiřují možnosti stroje. Seznam schválených přídavných zařízení a příslušenství můžete získat od svého autorizovaného servisního prodejce nebo distributora Toro nebo na stránkách www.Toro.com.

K zajištění optimální výkonnosti a dodržení požadavků na bezpečnost stroje je nutné používat pouze originální náhradní díly a příslušenství společnosti

Toro. Náhradní díly a příslušenství jiných výrobců mohou být nebezpečné a jejich použití může mít za následek zneplatnění záruky.

Obsluha

Před provozem

Poznámka: Levou a pravou stranu stroje určete z pohledu běžné pozice obsluhy.

Bezpečnostní kroky před použitím

Obecné bezpečnostní informace

- Nikdy nedovolte, aby nezaškolené osoby nebo děti obsluhovaly stroj nebo na něm prováděly servis. Místní předpisy mohou omezovat věkovou hranici nebo vyžadovat certifikované školení obsluhy. Majitel je zodpovědný za proškolení všech operátorů a mechaniků.
- Dobře se seznamte s bezpečným používáním zařízení, ovládacími prvky a významem bezpečnostních štítků.
- Před seřizováním, údržbou, čištěním nebo skladováním stroje vždy zatáhněte parkovací brzdu (dle výbavy), vypněte motor, vyjměte klíč, počkejte, dokud se nezastaví všechny pohyblivé součásti, a nechejte stroj vychladnout.
- Naučte se, jak rychle stroj zastavit a vypnout motor.
- Ověřte, že jsou prvky pro zjišťování přítomnosti, bezpečnostní spínače a ochranné kryty správně připevněny a fungují. Stroj nepoužívejte, pokud tyto prvky nepracují správně.
- Ověřte si, kde se na stroji a přídavných zařízeních nacházejí označená místa, kde může dojít ke skřípnutí, a udržujte ruce a nohy od těchto míst v dostatečné vzdálenosti.
- Před použitím stroje s přídavným zařízením se přesvědčte, zda je přídavné zařízení správně namontováno a zda se jedná o originální přídavné zařízení značky Toro. Přečtěte si příručky ke všem přídavným zařízením.
- Prohlédněte si povrch a posuďte, jaká přídavná zařízení a příslušenství jsou nezbytná, aby bylo možné požadovanou práci provést bezpečně.
- Na pozemku nebo v pracovní oblasti je třeba označit sítě vedené pod zemí a jiné předměty. V takto označených oblastech nepracujte. Dávejte rovněž pozor na umístění neoznačených předmětů a konstrukcí, jako jsou například podzemní skladovací nádrže, studně a septiky.

- Zkontrolujte prostor, kde budete stroj používat, a odstraňte z něj veškeré překážky.
- Před použitím stroje zajistěte, aby v pracovním prostoru nebyly žádné jiné osoby. Pokud někdo do tohoto prostoru vstoupí, stroj zastavte.

Bezpečnost týkající se paliva

- Při manipulaci s palivem buďte velmi opatrní. Palivo je vysoce hořlavé a jeho výpary jsou výbušné.
- Vždy uhaste cigarety, doutníky, dýmky a ostatní zdroje vznícení.
- Používejte jen schválený kanystr.
- Neodstraňujte uzávěr palivové nádrže ani nedoplňujte nádrž palivem při spuštěném nebo horkém motoru.
- Nedoplňujte ani nevypouštějte palivo v uzavřeném prostoru.
- Neskladujte stroj nebo nádobu s palivem v blízkosti otevřeného ohně, zdroje jisker nebo tepla, například u ohřívače vody nebo jiného zařízení.
- V případě rozlití paliva se nepokoušejte nastartovat motor a vyhýbejte se použití jakéhokoli zdroje vznícení, dokud se palivové výpary nerozptýlí.
- Nádoby neplňte ve voze, na přívěsu nebo na korbě automobilu s plastovým povrchem. Před tankováním vždy pokládejte nádoby na palivo na zem, stranou od vozidla.
- Stroj vyložte z nákladního automobilu nebo přívěsu na zem a palivo doplňte na zemi. Jestliže to není možné, doplňte palivo z přenosného kanystru, spíše než pomocí plnicí pistole.
- Dotýkejte se plnicí pistolí obruby palivové nádrže nebo hrdla kanystru po celou dobu až do úplného načerpání paliva. Nezamykejte pistoli v otevřené poloze.

Doplňování paliva

Doporučené palivo

- Nejlepších výsledků dosáhnete, když budete používat pouze čistý, čerstvý (ne starší než 30 dnů) bezolovnatý benzín s oktanovým číslem 87 nebo vyšším (metoda stanovení (R+M)/2).
- **Etanol**: Přijatelná jsou i paliva s maximálně 10 % etanolu nebo 15 % MTBE (metyltercbutyléter). Etanol a MTBE jsou různé látky. Paliva s více než 15 % etanolu (E15) nejsou schválena k použití. **Nikdy nepoužívejte paliva obsahující více než 10 % etanolu**, například E15 (obsahuje 15 % etanolu), E20 (obsahuje 20 % etanolu) nebo E85 (obsahuje až 85 % etanolu). Použití neschváleného paliva může mít za následek problémy s výkonem nebo poškození motoru, na které se nevztahuje záruka.
- **Nepoužívejte** benzín obsahující metanol.
- **Neuchovávejte** palivo přes zimu v palivové nádrži ani nádobách na palivo bez použití stabilizátoru paliva.
- **Nepřidávejte** do benzínu olej.

Použití stabilizátoru paliva/aditiv

Ve stroji používejte stabilizační aditivum paliva, které udrží palivo déle čerstvé. Postupujte podle pokynů výrobce stabilizátoru paliva.

Důležité: **Nepoužívejte přísady do paliva obsahující methanol nebo ethanol.**

Do čerstvého paliva přidejte určité množství stabilizačního aditiva podle pokynů výrobce stabilizátoru paliva.

Doplňování paliva do nádrže (nádrží)

1. Zaparkujte stroj na rovném povrchu, zatáhněte parkovací brzdu (je-li ve výbavě) a spusťte ramena nakladače dolů.
2. Vypněte motor, vytáhněte klíč a nechejte motor vychladnout.
3. Očistěte okolí uzávěru palivové nádrže a uzávěr sejměte (Obrázek 14).

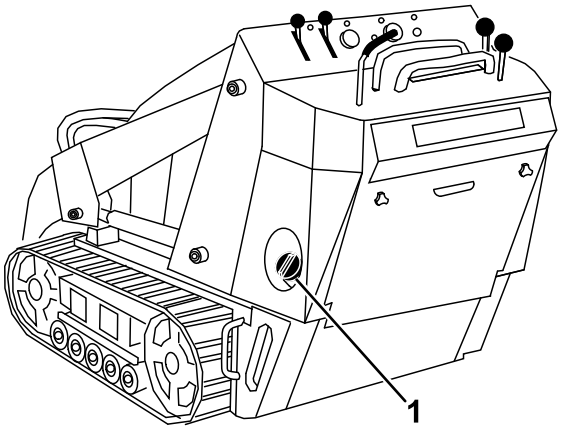

g242641

Obrázek 14

1. Uzávěr palivové nádrže

4. Doplňujte palivo, dokud jeho hladina v nádrži nedosáhne 6 až 13 mm pod spodní okraj plnicího hrdla.

   Důležité: **Tento prostor v nádrži umožňuje expanzi paliva. Neplňte palivovou nádrž až po horní okraj.**

5. Zašroubujte a bezpečně utáhněte uzávěr palivové nádrže, dokud nezacvakne.

6. Veškeré rozlité palivo utřete.

Provádění úkonů denní údržby

Každý den před spuštěním stroje proveďte postupy, jež mají být prováděny před každým použitím/každý den a které jsou uvedeny v části Údržba (strana 23).

Důležité: **Hladinu hydraulické kapaliny kontrolujte vždy před prvním spuštěním motoru, viz Kontrola hladiny hydraulické kapaliny (strana 45).**

Během provozu

Bezpečnostní kroky během použití

Obecné bezpečnostní informace

- Nepřesunujte náklad se zvednutými rameny. Náklad vždy přesunujte nízko u země.
- Nepřekračujte jmenovitou provozní nosnost. Stroj může být v tomto stavu nestabilní a můžete nad ním ztratit kontrolu.
- Používejte pouze přídavná zařízení a příslušenství schválené společností Toro. Přídavná zařízení mohou změnit stabilitu a provozní vlastnosti stroje.
- Pro stroje s plošinou:
  - Před vystoupáním na plošinu snižte ramena nakladače.
  - Nepokoušejte se stabilizovat stroj zapřením nohy o zem. Pokud nad strojem ztratíte kontrolu, opusťte plošinu a přejděte do bezpečné vzdálenosti od stroje.
  - Nepokládejte chodidla pod platformu.
  - Nejezděte se strojem, pokud nemáte obě chodidla na plošině a nedržíte se referenčních rukojetí.
- Při práci se strojem vynakládejte maximální pozornost. Neprovádějte žádné činnosti, jež by mohly vaši pozornost odvádět. V takovém případě vám hrozí zranění nebo poškození majetku.
- Před couváním se pohledem dozadu a dolů ujistěte, že máte volnou cestu.
- Ovládací prvky nikdy nepoužívejte trhavým způsobem; používejte plynulý pohyb.
- Majitel nebo uživatel odpovídá za nehody, jež mohou vést ke zranění osob nebo poškození majetku, a má jim předcházet.
- Používejte vhodné oblečení a pomůcky, včetně rukavic, ochranných brýlí, dlouhých kalhot, pevné protiskluzové obuvi a ochrany sluchu. Svažte si dlouhé vlasy a nenoste volné oděvy či volně se pohybující šperky.
- Stroj neobsluhujte, jste-li unaveni, nemocní nebo pod vlivem alkoholu nebo drog.
- Nikdy na stroji nikoho nepřevážejte a nedovolte, aby se ke stroji přiblížily jiné osoby nebo domácí zvířata.
- Používejte stroj jen za dobrých světelných podmínek a vyhýbejte se prohlubním a skrytým rizikovým místům.
- Před spuštěním motoru zajistěte, aby byl u všech pohonů zařazen neutrál a byla zatažena parkovací brzda (dle výbavy). Motor spouštějte výhradně ze sedadla obsluhy.
- Když se budete blížit k nepřehledným zatáčkám, keřům, stromům či jiným překážkám zakrývajícím výhled, buďte opatrní.
- Při zatáčení a jízdě přes silnice nebo chodníky zpomalte a buďte opatrní. Věnujte pozornost silničnímu provozu.
- Pokud nepracujete, vypněte přídavné zařízení.
- Pokud narazíte do nějakého předmětu, zastavte stroj, vypněte motor, vyjměte klíč a stroj zkontrolujte. Před obnovením provozu proveďte veškeré nezbytné opravy.
- Motor nikdy nespouštějte v uzavřeném prostoru.
- Nikdy nenechávejte stroj se spuštěným motorem bez dozoru.
- Před opuštěním pracovní pozice proveďte následující:
  - Zaparkujte vozidlo na rovné ploše.
  - Spusťte ramena nakladače a deaktivujte pomocnou hydrauliku.
  - Zatáhněte parkovací brzdu (dle výbavy).
  - Vypněte motor a vyjměte klíč.
- Nepracujte se strojem, pokud hrozí nebezpečí zásahu bleskem.
- Stroj používejte jen v místech, kde máte dostatečný volný prostor pro bezpečné manévrování. Dávejte pozor na překážky nacházející se ve vaší blízkosti. Nedostatečná vzdálenost od stromů, zdí a jiných překážek může způsobit poranění v situaci, kdy stroj bude za provozu couvat a vy nebudete věnovat pozornost okolí.
- Před jízdou pod jakýmikoli objekty zkontrolujte prostor nad hlavou (např. elektrická vedení, větve a dveřní vstupy) a vyvarujte se kontaktu s nimi.
- Nepřeplňujte přídavné zařízení a při zvedání ramen nakladače udržujte náklad rovnoměrně

rozložený. Předměty v přídavném zařízení mohou spadnout a způsobit zranění.

Bezpečnost při práci ve svahu

- **Na svazích při jízdě nahoru a dolů používejte stroj tak, aby jeho těžký konec směřoval nahoru.** Rozložení hmotnosti se mění s přídavnými zařízeními. Prázdná lopata způsobí, že zadní část stroje bude těžší, zatímco s plnou lopatou bude těžší přední část stroje. S většinou dalších přídavných zařízení bude těžší přední část stroje.
- Zvednutí ramen nakladače na svahu ovlivní stabilitu stroje. Ramena nakladače udržujte na svahu ve spuštěné poloze.
- Svahy jsou významným faktorem při nehodách způsobených ztrátou kontroly nebo převrácením, v jejichž důsledku může dojít k vážnému poranění nebo smrti. Při práci se strojem na jakémkoli svahu nebo nerovném terénu je třeba dbát zvýšené opatrnosti.
- Pro práci ve svazích si stanovte vlastní postupy a pravidla. Tyto postupy musí zahrnovat průzkum pracoviště, kde je třeba stanovit, které svahy jsou bezpečné pro provoz stroje. Při provádění průzkumu se vždy řiďte zdravým rozumem a dobrým úsudkem.
- Ve svazích zpomalte a buďte obzvláště opatrní. Stabilitu stroje ovlivňuje i stav travnatých ploch.
- Na svahu se nerozjíždějte ani nezastavujte. Pokud stroj ztratí trakci, jeďte pomalu po svahu přímo dolů.
- Ve svahu nezatáčejte. Pokud zatočit musíte, proveďte to pomalu a s těžkým koncem stroje směrem proti svahu.
- Provádějte na svazích veškeré činnosti pomalu a postupně. Neměňte náhle rychlost ani směr.
- Pokud se při práci ve svahu necítíte bezpečně, práci přerušte.
- Dávejte pozor na prohlubně, kořeny nebo hrboly, protože nerovný terén může způsobit převrácení stroje. Vysoká tráva může překážky skrýt.
- Při práci na mokrém povrchu si počínejte opatrně. Snížená trakce může způsobit klouzání.
- Zkontrolujte prostor a ujistěte se, že je terén stabilní a schopen nést stroj.
- Při práci se strojem poblíž následujících míst dbejte zvýšené opatrnosti.
  - srázy
  - příkopy
  - náspy
  - vodní toky

  Při přejetí pásu přes okraj nebo propadnutí okraje se stroj může náhle převrhnout. Mezi strojem a jakýmkoliv nebezpečným místem udržujte dostatečnou vzdálenost.
- Přídavná zařízení nemontujte ani nedemontujte ve svazích.
- Neparkujte stroj na úbočí nebo ve svahu.

Startování motoru

1. Postavte se na plošinu (je-li ve výbavě stroje).
2. Nastavte páku pomocné hydrauliky do NEUTRÁLNÍ polohy.
3. Při startování studeného motoru přesuňte páčku sytiče zcela dopředu.

   Poznámka: Páčku sytiče není nutné používat, je-li motor teplý nebo horký.
4. Posuňte páku škrticí klapky doprostřed mezi polohu pro POMALÝ a RYCHLÝ chod.
5. Vložte klíč do klíčového přepínače a otočte jej do polohy STARTOVÁNÍ. Jakmile se motor spustí, klíč uvolněte.

   Důležité: **Nepoužívejte startér v rámci jedné operace déle než 10 sekund. Pokud motor nenastartuje, před dalším pokusem počkejte 30 sekund, aby vychladl startér. Pokud tyto pokyny nebudete dodržovat, můžete spálit motor startéru.**
6. Po spuštění motoru postupně páčku sytiče přesuňte zpět do VYPNUTÉ polohy. Pokud se motor zastaví nebo má nepravidelný chod, přesuňte páčku sytiče znovu dopředu a v této poloze ji ponechejte, dokud se motor nezahřeje.
7. Nastavte páku škrticí klapky do požadované polohy.

   Důležité: **Pokud bude motor pracovat při vysokých otáčkách se studeným hydraulickým systémem (tj. když je teplota okolního vzduchu na bodu mrazu a nižší), hydraulický systém se může poškodit. Když budete motor startovat za nízkých teplot, nechejte jej pracovat v prostřední poloze škrticí klapky po dobu 2 až 5 minut, a pak nastavte škrticí klapku do polohy pro RYCHLÝ chod.**

   Poznámka: Pokud je venkovní teplota pod bodem mrazu, uskladněte stroj do garáže, aby si udržel vyšší teplotu. To usnadní startování.

Jízda se strojem

Strojem pohybujte pomocí ovládacího prvku pojezdu. Čím více posunete ovládání pojezdu v požadovaném

směru, tím rychleji se stroj bude pohybovat příslušným směrem. Chcete-li stroj zastavit, ovládací prvek pojezdu uvolněte.

Ovládací pákou škrticí klapky je možno regulovat rychlost motoru měřenou v otáčkách za minutu (ot/min). Chcete-li dosáhnout nejvyššího výkonu stroje, posuňte páku škrticí klapky do polohy pro RYCHLÝ chod. Pro práci nižší rychlostí však můžete použít polohu škrticí klapky.

Vypnutí motoru

1. Zaparkujte stroj na rovném povrchu, zatáhněte parkovací brzdu (je-li ve výbavě) a spusťte ramena nakladače dolů.
2. Nastavte páku pomocné hydrauliky do NEUTRÁLNÍ polohy.
3. Přesuňte páku škrticí klapky do 3/4 polohy pro RYCHLÝ CHOD.

   Poznámka: Pokud škrticí klapku nastavíte do méně než poloviny polohy pro RYCHLÝ CHOD, po otočení klíče do VYPNUTÉ polohy může motor nadále po dobu jedné sekundy pracovat. Tím se předejde hlasitému výstřelu po zapálení směsi paliva.
4. Pokud byl motor značně namáhán nebo je horký, nechejte jej pracovat přibližně jednu minutu na volnoběh a potom otočte klíčový spínač do VYPNUTÉ polohy.

   Poznámka: Umožní to lepší chlazení motoru před jeho vypnutím. V případě nouze může motor vypnout okamžitě.
5. Otočte klíčovým spínačem do VYPNUTÉ polohy a klíč vyjměte.

⚠ VÝSTRAHA

Děti nebo okolostojící osoby se mohou zranit, pokud by se pokoušely stroj ponechaný bez dozoru uvést do pohybu nebo obsluhovat.

Pokaždé, když stroj necháte bez dozoru, vyjměte klíč a zatáhněte parkovací brzdu.

Použití přídavných zařízení

Instalace přídavného zařízení

Důležité: **Používejte pouze přídavná zařízení schválená společností Toro. Přídavná zařízení mohou změnit stabilitu a provozní vlastnosti stroje. V případě použití neschválených přídavných zařízení může dojít ke zrušení platnosti záruky na stroj.**

Důležité: **Před instalací přídavného zařízení zajistěte, aby na montážních deskách nebyly žádné nečistoty a aby se kolíky volně otáčely. Pokud se kolíky neotáčí volně, namažte je.**

1. Položte přídavné zařízení na rovný povrch, kde je za zařízením dostatek prostoru pro stroj.
2. Nastartujte motor.
3. Nakloňte montážní desku přídavného zařízení dopředu.
4. Umístěte montážní desku do horního okraje desky přídavného zařízení (Obrázek 15).

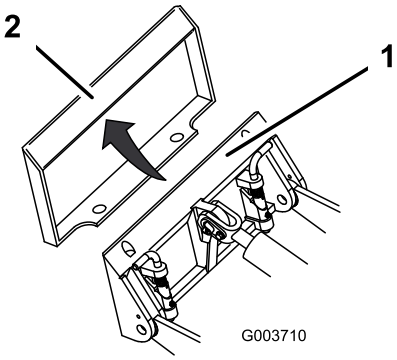

g003710

Obrázek 15

1. Montážní deska
2. Deska přídavného zařízení

5. Zvedejte ramena nakladače a současně naklápějte montážní desku dozadu.

   Důležité: **Zvedněte přídavné zařízení dostatečně nad zem a zaklopte montážní desku úplně dozadu.**
6. Vypněte motor a vyjměte klíč.
7. Nastavte kolíky pro rychlé zajištění do pracovní polohy tak, aby byly zcela usazeny na montážní desce (Obrázek 16).

   Důležité: **Pokud se kolíky neotočí do pracovní polohy, montážní deska nebude zcela zarovnaná s otvory na desce přídavného zařízení. Zkontrolujte desku přídavného zařízení a v případě potřeby ji očistěte.**

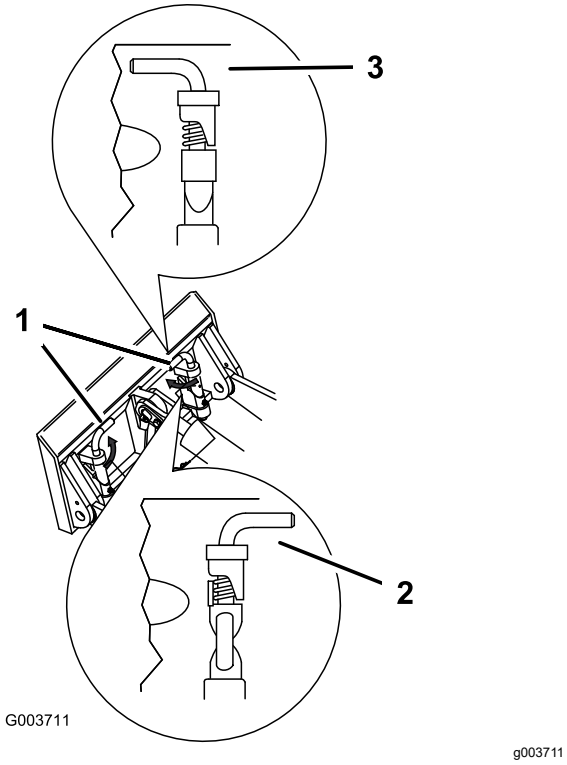

Obrázek 16

1. Rychloupínací kolíky (pracovní poloha)
2. Odjištěná poloha
3. Pracovní poloha

⚠ DŮLEŽITÉ UPOZORNĚNÍ

Pokud rychloupínací kolíky zcela neusadíte skrz desku pro montáž přídavného zařízení, přídavné zařízení se může uvolnit ze stroje a způsobit vážné poranění obsluhy nebo okolostojících osob.

Ověřte si, že jsou rychloupínací kolíky na desce pro montáž přídavného zařízení zcela usazeny.

Připojení hydraulických hadic

⚠ DŮLEŽITÉ UPOZORNĚNÍ

Hydraulická kapalina unikající pod tlakem může proniknout kůží, a způsobit tak poranění. Kapalina vstříknutá pod kůži musí být chirurgicky odstraněna do několika hodin. Zákrok musí provádět lékař obeznámený s tímto typem poranění, jinak by mohla vzniknout gangréna.

- **Před natlakováním hydraulické soustavy zkontrolujte bezvadný stav všech hydraulických hadic a potrubí a utažení všech hydraulických spojek a přípojek.**
- **Udržujte tělo a ruce v dostatečné vzdálenosti od netěsných otvorů nebo trysek, ze kterých uniká hydraulická kapalina pod vysokým tlakem.**
- **Ke hledání prasklin hydrauliky používejte lepenku nebo papír; nikdy nepoužívejte ruce.**

⚠ VÝSTRAHA

Hydraulické spojky, vedení/ventily a kapalina mohou být horké. Při kontaktu s horkými díly se můžete popálit.

- **Při manipulaci s hydraulickými spojkami noste rukavice.**
- **Než se začnete dotýkat hydraulických dílů, počkejte, až stroj vychladne.**
- **Nedotýkejte se uniklé hydraulické kapaliny.**

Pokud provoz přídavného zařízení vyžaduje hydrauliku, připojte hydraulické hadice následujícím způsobem:

1. Vypněte motor a vyjměte klíč.
2. Posuňte páku pomocné hydrauliky dopředu, dozadu a zpět do NEUTRÁLNÍ polohy, čímž uvolníte tlak v hydraulických spojkách.
3. Odstraňte ochranné kryty z hydraulických spojek na stroji.
4. Odstraňte z hydraulických spojek veškeré cizí částice.
5. Zasuňte kolík spojky přídavného zařízení do zdířky spojky na stroji.

   Poznámka: Pokud nejprve připojíte kolík spojky přídavného zařízení, uvolníte veškerý tlak navýšený v přídavném zařízení.
6. Nasuňte zdířku spojky přídavného zařízení na kolík spojky na stroji.

7. Zatažením za hadice ověřte, že je připojení pevné.

Odmontování přídavného zařízení

1. Zaparkujte vozidlo na rovné ploše.
2. Spusťte přídavné zařízení na zem.
3. Vypněte motor a vyjměte klíč.
4. Odjistěte kolíky pro rychlé zajištění z pracovní polohy tak, že je otočíte směrem ven.
5. Pokud přídavné zařízení používá hydrauliku, posuňte páku pomocné hydrauliky dopředu, dozadu a zpět do NEUTRÁLNÍ polohy. Uvolníte tím tlak v hydraulických spojkách.
6. Pokud přídavné zařízení používá hydrauliku, posuňte kroužky zpět na hydraulické spojky a odpojte je.

   Důležité: **Spojte hadice přídavného zařízení, aby během uložení nedošlo ke znečištění hydraulického systému.**
7. Na hydraulické spojky na stroji namontujte ochranné kryty.
8. Nastartujte motor, nakloňte montážní desku dopředu a poodjeďte se strojem od přídavného zařízení.

Po provozu

Bezpečnostní kroky po použití

Obecné bezpečnostní informace

- Před nastavováním, čištěním, skladováním nebo opravou stroje vypněte motor, vyjměte klíč a počkejte, až se veškeré pohybující se části zastaví a stroj vychladne.
- Odstraňte nečistoty z přídavných zařízení, hnacích jednotek, tlumičů a motoru, aby nedošlo k požáru. Místa potřísněná uniklým olejem nebo palivem vždy očistěte.
- Udržujte všechny díly v dobrém stavu a dbejte na to, aby byl veškerý hardware utažený.
- Nedotýkejte se částí stroje, které mohou být následkem používání horké. Údržbu, nastavování nebo opravy stroje provádějte až po jeho vychladnutí.
- Při nakládání a vykládání stroje z přepravního vozidla buďte opatrní.

Přemístění poškozeného stroje

Důležité: **Chcete-li stroj odtáhnout, nejprve otevřete tažné ventily, jinak dojde k poškození hydraulického systému.**

1. Vypněte motor a vyjměte klíč.
2. Otevřete zadní přístupový kryt.
3. S použitím klíče otočte tažné ventily na hydraulických čerpadlech dvakrát proti směru hodinových ručiček (Obrázek 17).

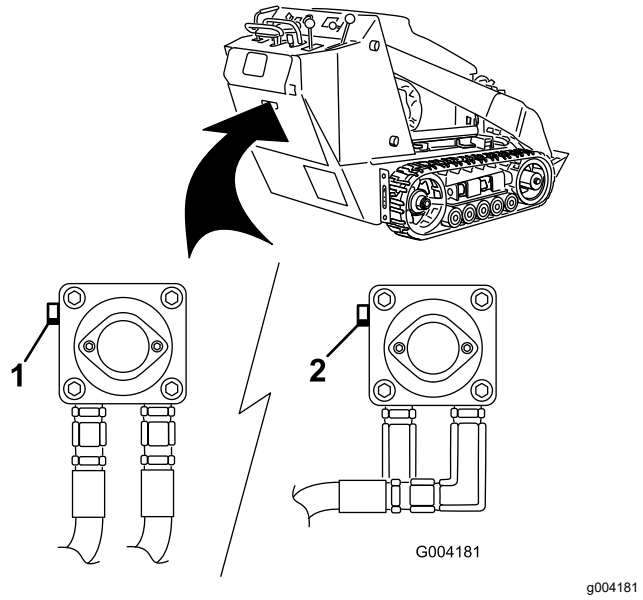

Obrázek 17

1. Levý tažný ventil (pravý pás)
2. Pravý tažný ventil (levý pás)

4. Stroj odvlečte na určené místo.
5. Jakmile je stroj opraven, před jeho použitím tažné ventily zavřete.

Přeprava stroje

K přepravě stroje používejte nákladní vůz nebo přívěs se zvýšenou odolností. Použijte nájezdovou plošinu stejně širokou jako vozidlo. Nákladní vůz nebo přívěs musí být vybaven brzdami, veškerým osvětlením a označením vyžadovaným předpisy. Pečlivě si přečtěte všechny bezpečnostní pokyny. Tyto informace mohou pomoci zabránit vašemu zranění či zranění okolostojících osob. Podrobné informace najdete v nařízeních místních úřadů týkající se požadavků na přívěsy a upevňování tažených vozidel.

⚠ DŮLEŽITÉ UPOZORNĚNÍ

Jízda po silnici bez směrových světel, osvětlení, označení odrazovými sklíčky a označení symbolem pomalu jedoucího vozidla je nebezpečná a může vést k nehodám s možným zraněním.

Nejezděte se strojem po veřejné komunikaci nebo silnici.

Výběr přívěsu

⚠ DŮLEŽITÉ UPOZORNĚNÍ

Nakládání stroje na přívěs nebo nákladní vozidlo zvyšuje možnost převrácení, které může způsobit vážné zranění nebo smrt (Obrázek 18).

- **Používejte jen nájezdové plošiny plné šířky.**
- **Přesvědčte se, že délka nájezdové plošiny odpovídá alespoň 4násobku vzdálenosti ložné plochy přívěsu nebo nákladního automobilu od země. Tím bude zajištěno, že úhel nájezdové plošiny nepřekročí 15 stupňů na rovném povrchu.**

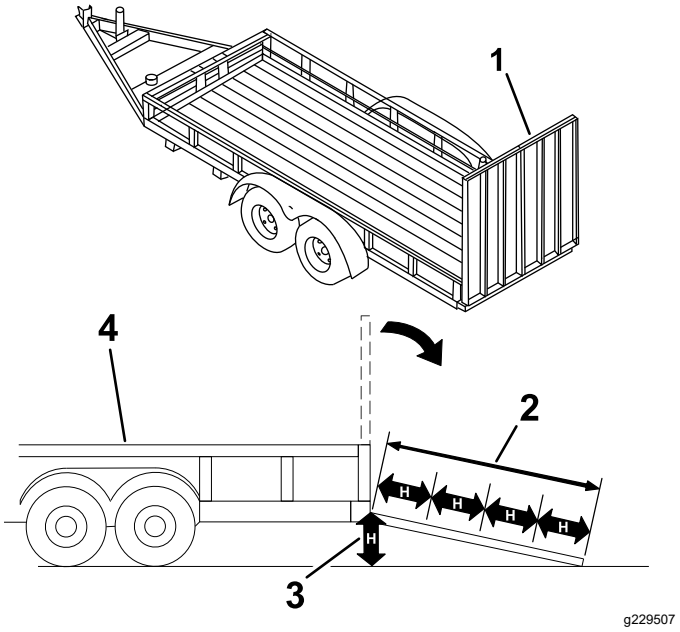

Obrázek 18

1. Nájezdová plošina (plošiny) plné šířky v přepravní poloze
2. Délka nájezdové plošiny odpovídá alespoň 4násobku vzdálenosti ložné plochy přívěsu nebo nákladního automobilu od země
3. H = vzdálenost ložné plochy přívěsu nebo nákladního automobilu od země
4. Přívěs

Naložení stroje

⚠ DŮLEŽITÉ UPOZORNĚNÍ

Nakládání stroje na přívěs nebo nákladní vozidlo zvyšuje možnost převrácení, které může způsobit vážné zranění nebo smrt.

- **Při manipulaci se strojem na nájezdové plošině dbejte extrémní opatrnosti.**
- **Stroj nakládejte a vykládejte s těžkou stranou natočenou proti nájezdové plošině.**
- **Při jízdě se strojem po nájezdové plošině se vyhýbejte prudkému zrychlování nebo zpomalování, neboť tak může dojít ke ztrátě kontroly nebo převrácení stroje.**

1. Je-li použit přívěs, připojte jej k vlečnému vozidlu a připevněte bezpečnostní řetězy.
2. Je-li to možné, připojte brzdy přívěsu.
3. Snižte plošinu (plošiny).
4. Spusťte ramena nakladače dolů.
5. Najeďte se strojem na přívěs těžkou stranou nejdříve. Náklad mějte v nízké poloze (Obrázek 19).

- Je-li na stroji upevněno **plné** přídavné zařízení pro převoz nákladů (např. lopata) nebo přídavné zařízení, jež není určeno k převozu nákladů (např. drážkovač), jeďte se strojem nahoru po plošině přední částí dopředu.
- Je-li na stroji upevněno **prázdné** přídavné zařízení pro převoz nákladů nebo je-li stroj bez přídavného zařízení, plošinu vyjíždějte zadní částí stroje nahoru.

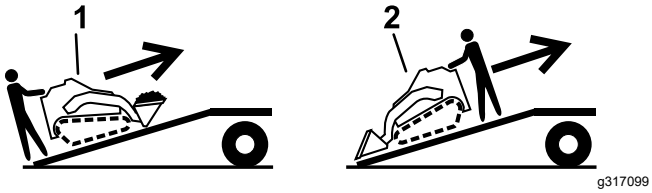

Obrázek 19

1. Stroj s plným přídavným zařízením nebo přídavným zařízením, jež není určeno k převážení nákladů – po plošině vyjíždějte přední částí stroje nahoru.
2. Stroj s prázdným přídavným zařízením nebo stroj bez přídavného zařízení – po nájezdové plošině vyjíždějte zadní částí stroje nahoru.

6. Spusťte ramena nakladače zcela k zemi.
7. Zatáhněte parkovací brzdu (dle výbavy), vypněte motor a vyjměte klíč.
8. S použitím kovových upínacích ok bezpečně upevněte stroj k přívěsu nebo nákladnímu vozu pomocí popruhů, řetězů, lan nebo provazů (Obrázek 20). Prostudujte si nařízení místních úřadů týkající se požadavků na upevňování strojů k přívěsu.

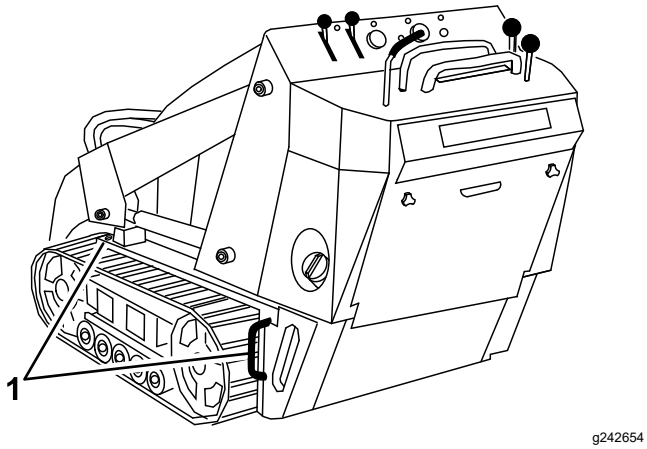

Obrázek 20

1. Upínací oka

Vyložení stroje

1. Snižte plošinu (plošiny).
2. Sjeďte se strojem z přívěsu těžkou stranou směrem k hornímu konci plošiny. Náklad mějte v nízké poloze (Obrázek 21).
   - Je-li na stroji upevněno **plné** přídavné zařízení pro převoz nákladů (např. lopata), nebo přídavné zařízení, jež není určeno k převozu nákladů (např. drážkovač), plošinu sjíždějte zadní stranou stroje dolů.
   - Je-li na stroji upevněno **prázdné** přídavné zařízení pro převoz nákladů nebo je-li stroj bez přídavného zařízení, plošinu sjíždějte přední částí stroje dolů.

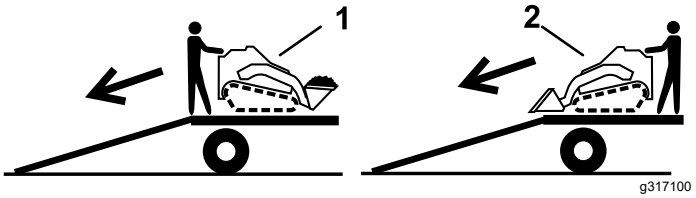

Obrázek 21

1. Stroj s plným přídavným zařízením nebo přídavným zařízením, jež není určeno k převážení nákladů – po plošině (plošinách) sjíždějte zadní stranou stroje dolů.
2. Stroj s prázdným přídavným zařízením nebo stroj bez přídavného zařízení – po plošině (plošinách) sjíždějte přední částí stroje dolů.

Zvednutí stroje

Stroj můžete zvednout s použitím vázacích nebo zvedacích ok, jež slouží jako zvedací body, viz Obrázek 20.

Údržba

Poznámka: Levou a pravou stranu stroje určete z pohledu běžné pozice obsluhy.

Důležité: **Pokud musíte stroj naklonit o více než 25°, upněte odvzdušňovací hadici na horní straně palivové nádrže (nádrží), abyste zabránili znečištění nádrže s aktivním uhlím palivem.**

Bezpečnost při provádění úkonů údržby

⚠ VÝSTRAHA

Jestliže ponecháte klíč ve spínači, může motor kdokoli spustit a způsobit vám nebo přihlížejícím osobám vážné zranění.

Před prováděním jakékoli údržby vyjměte klíč ze spínače.

- Zaparkujte stroj na rovném povrchu, deaktivujte pomocnou hydrauliku, spusťte přídavné zařízení dolů, zatáhněte parkovací brzdu (je-li ve výbavě), vypněte motor a vyjměte klíč. Před nastavováním, čištěním, skladováním nebo opravou stroje počkejte, až se veškeré pohybující se části zastaví a stroj vychladne.
- Místa potřísněná uniklým olejem nebo palivem vždy očistěte.
- Nedovolte, aby servisní práce na stroji prováděla nezaškolená osoba.
- Pokud je třeba některé součásti podepřít, použijte hever.
- Opatrně uvolněte tlak z dílů s akumulovanou energií, viz Uvolnění hydraulického tlaku (strana 44).
- Před jakoukoli opravou odpojte akumulátor, viz Údržba akumulátoru (strana 34).
- Nepřibližujte nohy ani ruce k pohybujícím se částem. Je-li to možné, neprovádějte nastavení se spuštěným motorem.
- Udržujte všechny díly v dobrém stavu a dbejte na to, aby byl veškerý hardware utažený. Nahraďte všechny opotřebené nebo poškozené nálepky.
- Bezpečnostní zařízení neupravujte.
- Používejte pouze přídavná zařízení schválená společností Toro. Přídavná zařízení mohou změnit stabilitu a provozní vlastnosti stroje. V případě použití stroje s neschválenými přídavnými zařízeními hrozí ztráta záruky.
- Používejte pouze originální náhradní díly společnosti Toro.
- Pokud jakákoli údržba nebo oprava vyžaduje, aby byla ramena nakladače ve zvednuté poloze, ramena v této poloze zajistěte pomocí zámku (zámků) hydraulického válce.

Doporučený harmonogram údržby

Servisní interval	Postup při údržbě
Po prvních 8 hodinách	• Vyměňte hydraulický filtr.
Po prvních 50 hodinách	• Vyměňte motorový olej a filtr. • Zkontrolujte a upravte napnutí pásů.
Při každém použití nebo denně	• Promažte stroj. (Mažte neprodleně po každém mytí stroje.) • Zkontrolujte ukazatel údržby vzduchového filtru. • Zkontrolujte hladinu motorového oleje. • Vyčistěte pásy. • Přesvědčte se, zda nejsou pásy nadměrně opotřebené (pokud jsou pásy opotřebené, vyměňte je). • Testování parkovací brzdy. • Odstraňte ze stroje nečistoty. • Zkontrolujte, zda spojovací prvky nejsou uvolněné.

Servisní interval	Postup při údržbě
Po každých 25 hodinách provozu	• Demontujte kryt vzduchového filtru, odstraňte nečistoty a zkontrolujte ukazatel údržby vzduchového filtru. • Zkontrolujte možné opotřebení a poškození hnacího řemenu. • Zkontrolujte hladinu hydraulické kapaliny.
Po každých 100 hodinách provozu	• Vyměňte motorový olej. (Pokud stroj používáte v extrémně prašném nebo písčitém prostředí, údržbu provádějte častěji.) • Zkontrolujte a upravte napnutí pásů. • Zkontrolujte hydraulické vedení, zda nedochází k úniku, zda nejsou uvolněny spojky a upevňovací podpěry, zda není zkroucené vedení. Zkontrolujte, jestli vedení není poškozeno vlivem opotřebení, počasí nebo chemických látek. • Zkontrolujte míru znečištění podvozku.
Po každých 200 hodinách provozu	• Vyměňte vzduchový filtr nádrže s aktivním uhlím (pokud stroj používáte často v prašném nebo písčitém prostředí, úkony provádějte častěji). • Vyměňte filtr proplachovacího vedení nádrže s aktivním uhlím (při použití vibračního pluhu provádějte údržbu častěji). • Vyměňte olejový filtr. (Pokud stroj používáte v extrémně prašném nebo písčitém prostředí, údržbu provádějte častěji.) • Zkontrolujte zapalovací svíčku (svíčky). • Vyměňte palivový filtr. • Vyměňte hnací řemen. • Vyměňte hydraulický filtr.
Po každých 250 hodinách provozu	• Zkontrolujte a promažte vodicí kola.
Po každých 400 hodinách provozu	• Vyměňte hydraulickou kapalinu.
Po každých 500 hodinách provozu	• Vyměňte zapalovací svíčku.
Po každých 1500 hodinách provozu	• Vyměňte všechny pohybující se hydraulické hadice.
Každý rok nebo před uskladněním	• Zkontrolujte a upravte napnutí pásů. • Opravte porušený nátěr.

Důležité: **Další pokyny k postupům údržby naleznete v návodu k obsluze motoru.**

Poznámka: Po 50 hodinách provozu a poté každých 100 hodinách (např. 150, 250, 350 atd.) se na měřiči provozních hodin zobrazí nápis CHG OIL, který připomíná nutnost výměny motorového oleje. Po každých 100 hodinách se na displeji zobrazí nápis SVC, který vás upozorňuje na nutnost provedení dalších postupů údržby podle plánu údržby po 100, 200 nebo 400 hodinách provozu. Tato upozornění se aktivují tři hodiny před časem servisního intervalu a po dobu šesti hodin budou pravidelně blikat.

Postupy před údržbou stroje

Použití zámku válce

⚠ DŮLEŽITÉ UPOZORNĚNÍ

Pokud jsou ramena nakladače v horní poloze, mohou se sklopit a tím způsobit vážné poranění.

Před provedením údržby vyžadující zvednutá ramena nakladače nainstalujte zámek (zámky) válce.

Instalace zámku válce

1. Demontujte přídavné zařízení.
2. Zvedněte ramena nakladače zcela nahoru.
3. Vypněte motor a vyjměte klíč.
4. Sejměte pojistný kolík, který zajišťuje zámek válce na ramenu nakladače (Obrázek 22).

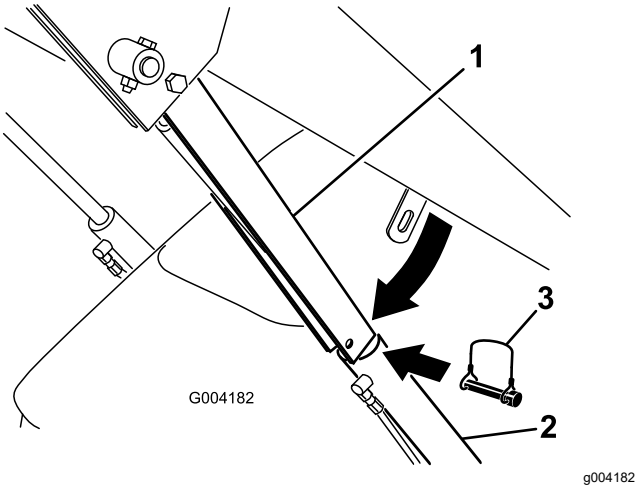

Obrázek 22

1. Zámek válce
2. Zvedací válec
3. Pojistný kolík

5. Spusťte zámek válce na tyč válce a zajistěte jej pojistným kolíkem (Obrázek 22).
6. **Pomalu** spusťte ramena nakladače tak, aby se zámek válce dostal do kontaktu s tělesem válce a koncem pístní tyče.

Odstranění a uložení zámku válce

Důležité: **Sejměte zámek válce z tyče a před zahájením práce se strojem zámek bezpečně zajistěte v úložné poloze.**

1. Nastartujte motor.
2. Zvedněte ramena nakladače zcela nahoru.
3. Vypněte motor a vyjměte klíč.
4. Sejměte pojistný kolík zajišťující zámek válce.
5. Otočte zámek válce nahoru na rameno nakladače a zajistěte jej pojistným kolíkem.
6. Spusťte ramena nakladače dolů.

Přístup k vnitřním součástem

⚠ DŮLEŽITÉ UPOZORNĚNÍ

Po otevření nebo demontáži krytů, kapot a mřížek při spuštěném motoru můžete přijít do styku s pohyblivými součástmi, jež vás mohou vážně poranit.

Před otevřením krytů, kapot a mřížek vypněte motor, vyjměte klíč z klíčového spínače a nechejte vychladnout motor.

Otevření kapoty

1. Povolte pojistný šroub kapoty (Obrázek 23)

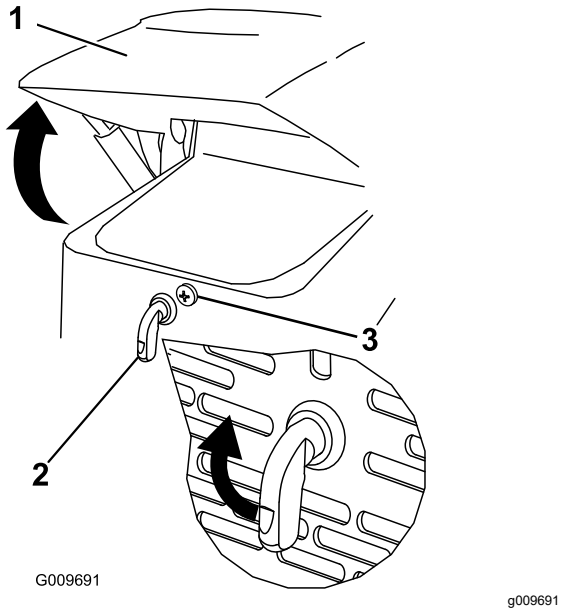

Obrázek 23

1. Kapota
2. Páka západky kapoty
3. Pojistný šroub kapoty

2. Otočte západku kapoty ve směru hodinových ručiček (Obrázek 23).
3. Vyklopte kapotu nahoru (Obrázek 23).
4. Vyklopením vzpěry nahoru ji zajistěte v konzole na kapotě (Obrázek 24).

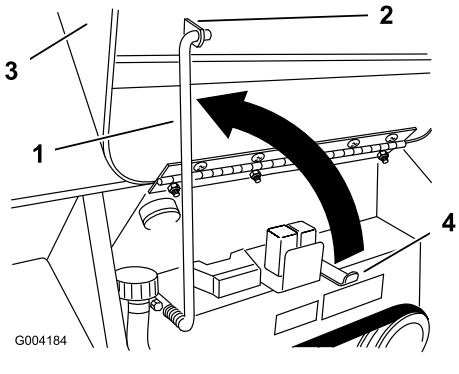

Obrázek 24

1. Vzpěra
2. Konzola
3. Kapota
4. Držák vzpěry

Zavření kapoty

1. Vytáhněte vzpěru z konzoly na kapotě a spusťte ji do držáku.
2. Spusťte kapotu a zatlačte dolů na její přední část, aby se zajistila v poloze.
3. Utažením pojistného šroubu kapoty zajistěte západku (Obrázek 23).

Otevření zadního přístupového krytu

1. Demontujte 2 ruční knoflíky zajišťující zadní přístupový kryt ke stroji (Obrázek 25).

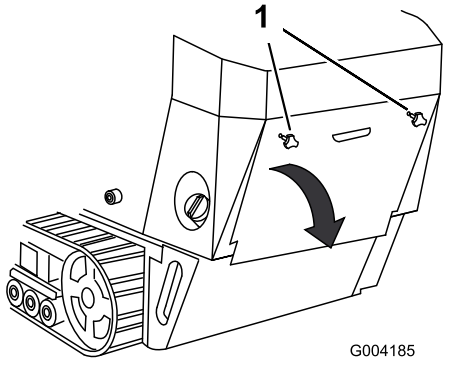

Obrázek 25

1. Ruční knoflíky

2. Sklopte zadní přístupový kryt dolů a sejměte jej. Získáte tak přístup k vnitřním součástem (Obrázek 25).

Zavření zadního přístupového krytu

1. Přesuňte zadní přístupový kryt na místo přes zadní stranu stroje a ujistěte se, že výstupky jsou vyrovnány v otvorech.
2. Zatlačte přístupový kryt dopředu a vyrovnejte šrouby ručních knoflíků se závitovými otvory ve stroji.
3. Pevným utažením ručních knoflíků zajistěte zadní přístupový kryt na místě.

Demontáž bočních panelů

1. Otevřete kapotu.
2. Vysuňte boční panely (Obrázek 26) nahoru a vyjměte je z drážek v předním panelu a rámu.

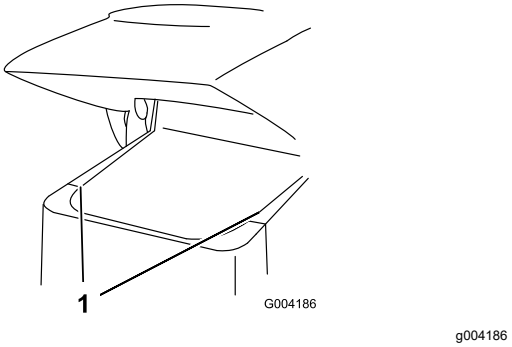

Obrázek 26

1. Boční panel

Montáž bočních mřížek

Zasuňte boční mřížky na místo do otvorů v přední mřížce a rámu.

Demontáž předního panelu

⚠ VÝSTRAHA

Pokud byl spuštěný motor, tepelný štít bude žhavý a může způsobit popálení.

Nž se tepelného štítu dotknete, nechejte stroj zcela vychladnout.

1. Otevřete kapotu a odstraňte obě boční mřížky.
2. Povolte šrouby zajišťující závaží (Obrázek 27).

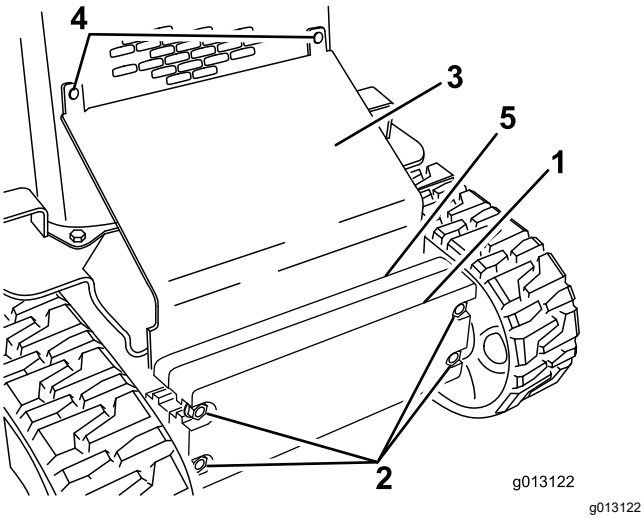

Obrázek 27

1. Přední závaží
2. Šrouby
3. Šikmá deska
4. Vratové šrouby
5. Zadní závaží

3. Demontujte vratové šrouby a matice, jež upevňují šikmou desku (Obrázek 27).
4. Zvedněte šikmou desku a vyjměte ji ze stroje.
5. Demontujte 4 šrouby upevňující přední mřížku k rámu (Obrázek 28).

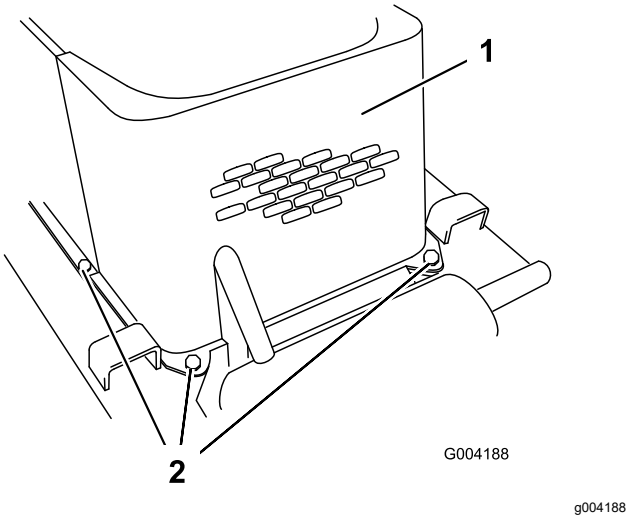

Obrázek 28

1. Čelní panel
2. Šrouby (levý šroub není zobrazen)

6. Demontujte lícované šrouby a matice upevňující chladič oleje k horní části přední mřížky (Obrázek 29).

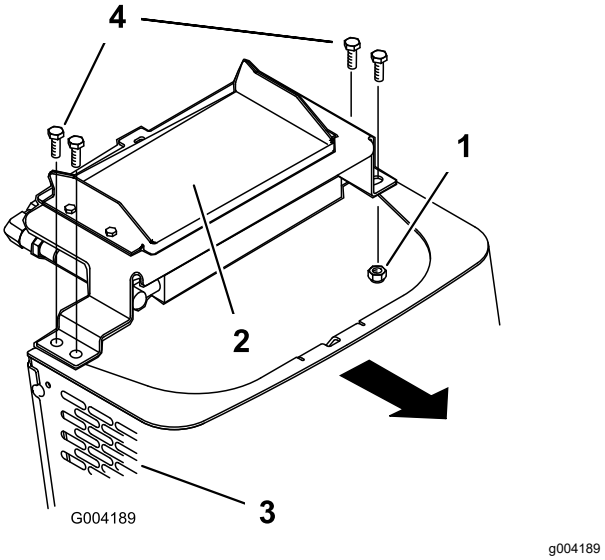

Obrázek 29

1. Matice
2. Chladič oleje
3. Čelní panel
4. Lícované šrouby

7. Demontujte přední mřížku.
8. Po dokončení namontujte přední mřížku pomocí 4 dříve demontovaných šroubů.
9. Namontujte chladič oleje na přední mřížku pomocí 4 dříve demontovaných lícovaných šroubů a matic.
10. Zasuňte šikmou desku mezi rám a závaží a pomocí dříve demontovaných vratových šroubů a matic ji připevněte k přední mřížce (Obrázek 27).
11. Utáhněte šrouby zajišťující přední závaží (Obrázek 27).
12. Namontujte boční mřížky a zavřete kapotu.

Mazání

Mazání stroje

Servisní interval: Při každém použití nebo denně (Mažte neprodleně po každém mytí stroje.)

Typ maziva: Univerzální mazivo

1. Zaparkujte stroj na rovném povrchu, zatáhněte parkovací brzdu (je-li ve výbavě) a spusťte ramena nakladače dolů.
2. Vypněte motor a vyjměte klíč.
3. Hadrem očistěte maznice.
4. Do každé maznice zasuňte mazací pistoli (Obrázek 30 a Obrázek 31).

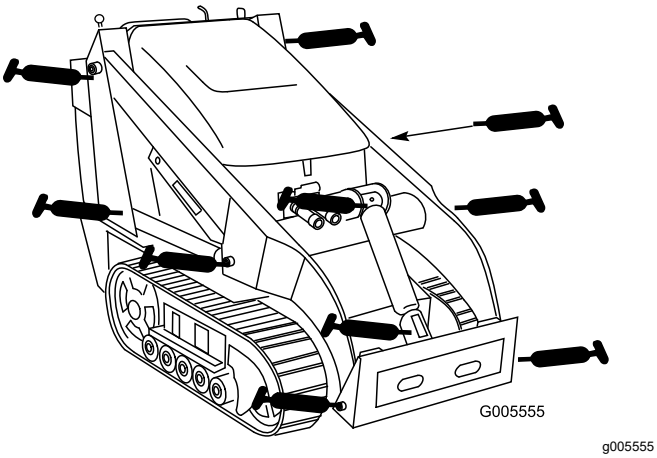

Obrázek 30

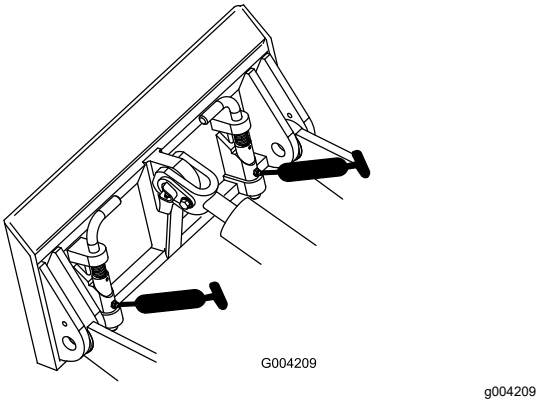

Obrázek 31

5. Pumpujte mazivo do maznice, dokud z ložisek nezačne vytékat mazivo (pumpujte přibližně 3x).
6. Otřete přebytečné mazivo.

Údržba motoru

Bezpečnost při údržbě motoru

- Před kontrolou hladiny oleje a doplňováním oleje do klikové skříně vypněte motor.
- Neměňte nastavení regulátoru motoru a nepřekračujte maximální otáčky motoru.
- Nepřibližujte ruce, nohy, obličej, jiné části těla ani oděv k tlumiči ani jiným horkým povrchům.

Údržba vzduchového filtru

Servisní interval: Při každém použití nebo denně—Zkontrolujte ukazatel údržby vzduchového filtru.

Po každých 25 hodinách provozu—Demontujte kryt vzduchového filtru, odstraňte nečistoty a zkontrolujte ukazatel údržby vzduchového filtru.

Údržba tělesa a krytu vzduchového filtru

Důležité: **Výměnu vzduchového filtru provádějte pouze tehdy, pokud se zobrazí červený ukazatel údržby (Obrázek 32). Předčasná výměna vzduchového filtru pouze zvyšuje nebezpečí vniknutí nečistot do motoru v okamžiku demontáže filtru.**

1. Zaparkujte stroj na rovném povrchu, zatáhněte parkovací brzdu (je-li ve výbavě) a spusťte ramena nakladače dolů.
2. Vypněte motor a vyjměte klíč.
3. Otevřete kapotu a podepřete ji vzpěrou (je-li to možné).
4. Přesvědčte se, zda není plášť vzduchového filtru poškozen, což by mohlo způsobit únik vzduchu. Zkontrolujte v celém sacím systému, zda se v něm nevyskytují netěsnosti, poškození nebo uvolněné hadicové spony.

   Vyměňte nebo opravte všechny poškozené součásti.
5. Uvolněte západky na vzduchovém filtru a stáhněte kryt vzduchového filtru z tělesa vzduchového filtru (Obrázek 32).

   Důležité: **Vzduchový filtr nevyjímejte.**

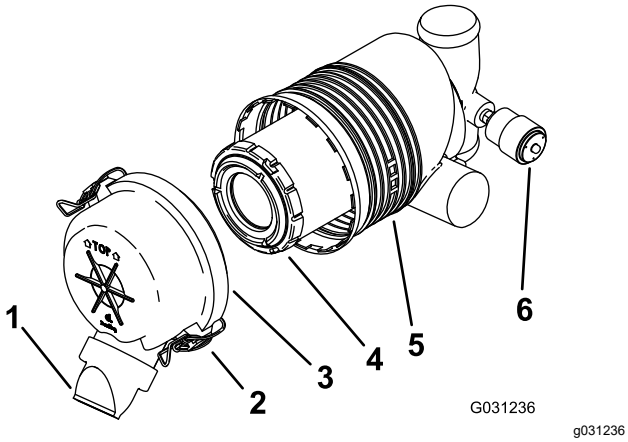

Obrázek 32

1. Protiprachový kryt	4. Hlavní filtr
2. Západka	5. Těleso vzduchového filtru
3. Kryt vzduchového filtru	6. Ukazatel údržby

6. Stisknutím stran protiprachového krytu kryt otevřete a vyklepejte prach ven.
7. Vyčistěte vnitřní prostor krytu vzduchového filtru stlačeným vzduchem o tlaku nižším než 2,07 bar.

   Důležité: **Ně těleso vzduchového filtru nepoužívejte stlačený vzduch.**
8. Zkontrolujte ukazatel údržby.
   - Je-li ukazatel údržby čirý, namontujte kryt vzduchového filtru s protiprachovým krytem natočeným směrem dolů a upevněte západky (Obrázek 32).
   - Je-li ukazatel údržby červený, vyměňte vzduchový filtr dle pokynů uvedených v části Výměna filtru (strana 29).

Výměna filtru

Důležité: **Aby nedošlo k poškození motoru, vždy jej provozujte s namontovaným vzduchovým filtrem a nasazeným krytem.**

1. Opatrně vysuňte filtr z pouzdra vzduchového filtru (Obrázek 32).

   Poznámka: Dejte pozor, abyste filtrem nenarazili do boční strany tělesa.

   Důležité: **Filtr se nikdy nesnažte vyčistit.**
2. Zkontrolujte, zda na novém filtru nejsou trhliny ani tenká vrstva oleje a zda není poškozeno pryžové těsnění. Posviťte svítilnou na vnější část filtru a pohledem do filtru se přesvědčte, zda v něm nejsou otvory, jež se jeví jako světlé body.

   Je-li filtr poškozen, nepoužívejte jej.
3. Opatrně filtr namontujte (Obrázek 32).

   Poznámka: Zatlačením na vnější okraj filtru při instalaci zajistěte, aby se filtr zcela usadil.

   Důležité: **Netlačte na měkkou vnitřní část filtru.**
4. Namontujte kryt vzduchového filtru s protiprachovým krytem natočeným směrem dolů a upevněte západky (Obrázek 32).
5. Zavřete kapotu.

Údržba nádrže s aktivním uhlím

Výměna vzduchového filtru nádrže s aktivním uhlím

Servisní interval: Po každých 200 hodinách provozu—Vyměňte vzduchový filtr nádrže s aktivním uhlím (pokud stroj používáte často v prašném nebo písčitém prostředí, úkony provádějte častěji).

1. Zaparkujte stroj na rovném povrchu, zatáhněte parkovací brzdu a spusťte ramena nakladače dolů.
2. Vypněte motor a vyjměte klíč.
3. Demontujte zadní přístupový kryt.
4. Demontujte a zlikvidujte vzduchový filtr nádrže s aktivním uhlím (Obrázek 33).

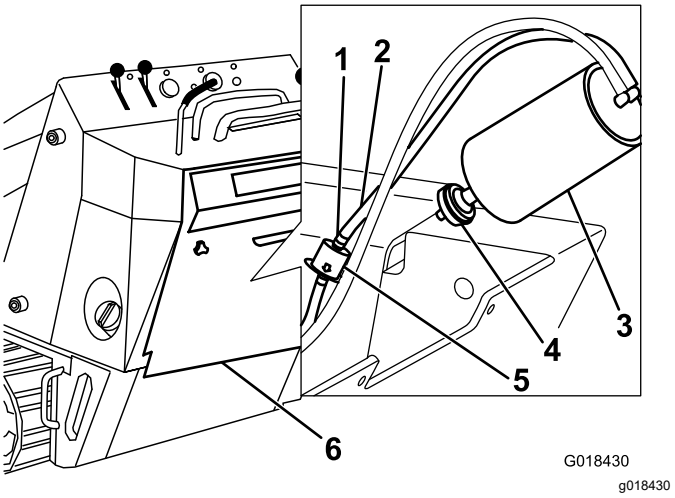

Obrázek 33

1. Hadicová spona	4. Vzduchový filtr
2. Hadicedo nádrže s aktivním uhlím	5. Filtr proplachovacího vedení
3. Nádrž s aktivním uhlím	6. Zadní přístupové dveře

5. Na nádrž s aktivním uhlím namontujte nový filtr (Obrázek 33).
6. Namontujte zadní přístupový kryt.

Výměna filtru proplachovacího vedení nádrže s aktivním uhlím

Servisní interval: Po každých 200 hodinách provozu—Vyměňte filtr proplachovacího vedení nádrže s aktivním uhlím (při použití vibračního pluhu provádějte údržbu častěji).

Poznámka: Příležitostně kontrolujte, zda ve filtru proplachovacího vedení nejsou nečistoty. Pokud se filtr zdá být znečištěný, vyměňte jej.

1. Zaparkujte stroj na rovném povrchu, zatáhněte parkovací brzdu a spusťte ramena nakladače dolů.
2. Vypněte motor a vyjměte klíč.
3. Demontujte zadní přístupový kryt.
4. Odsuňte pružné hadicové spony na obou stranách filtru proplachovacího vedení nádrže s aktivním uhlím směrem od filtru (Obrázek 33).
5. Demontujte filtr proplachovacího vedení a zlikvidujte jej (Obrázek 33).
6. Namontujte nový filtr do hadice tak, aby šipka na filtru směřovala od nádrže s aktivním uhlím, a filtr zajistěte hadicovými sponami (Obrázek 33).
7. Namontujte zadní přístupový kryt.

Výměna motorového oleje

Servisní interval: Při každém použití nebo denně—Zkontrolujte hladinu motorového oleje.

Po prvních 50 hodinách—Vyměňte motorový olej a filtr.

Po každých 100 hodinách provozu—Vyměňte motorový olej. (Pokud stroj používáte v extrémně prašném nebo písčitém prostředí, údržbu provádějte častěji.)

Po každých 200 hodinách provozu—Vyměňte olejový filtr. (Pokud stroj používáte v extrémně prašném nebo písčitém prostředí, údržbu provádějte častěji.)

Specifikace motorového oleje

Typ oleje: detergentní olej (API klasifikace SG, SH, SJ nebo vyšší)

Objem klikové skříně: 2,0 l s filtrem

Viskozita: viz tabulka níže

USE THESE SAE VISCOSITY OILS

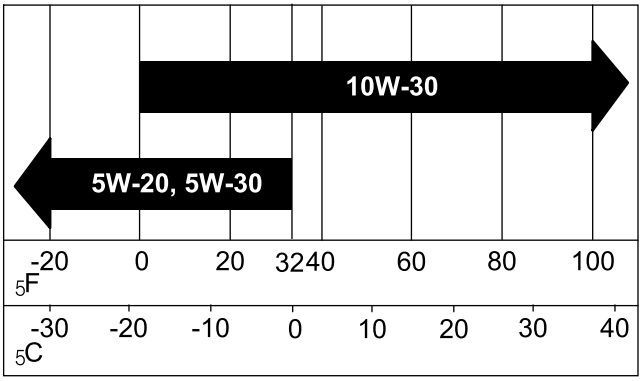

G000650
g000650

Obrázek 34

Kontrola hladiny motorového oleje

1. Zaparkujte stroj na rovném povrchu, zatáhněte parkovací brzdu a spusťte ramena nakladače dolů.
2. Vypněte motor, vytáhněte klíč a nechejte motor vychladnout.
3. Otevřete kapotu.
4. Vyčistěte prostor kolem měrky oleje (Obrázek 35).

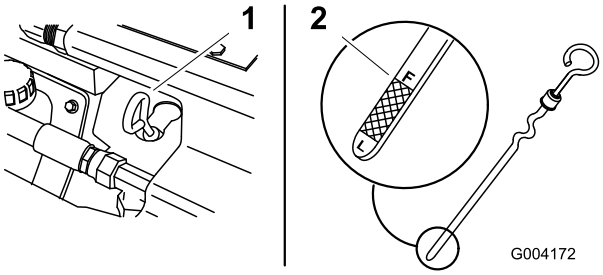

g004172

Obrázek 35

1. Olejová měrka
2. Kovový konec

5. Vytáhněte měrku a očistěte kovový konec (Obrázek 35).
6. Zasuňte měrku zcela do trubice měrky (Obrázek 35).
7. Vytáhněte měrku a podívejte se na kovový konec.

8. Pokud je hladina oleje nízká, očistěte místo okolo uzávěru plnicího hrdla oleje a sejměte uzávěr (Obrázek 36).

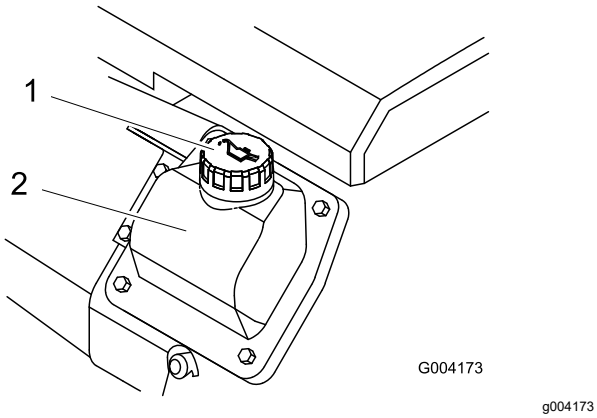

Obrázek 36

1. Uzávěr plnicího otvoru 2. Kryt ventilu

9. Do krytu ventilu pomalu nalijte jen takové množství oleje, aby se hladina zvedla ke značce plné nádrže „F“.

   Důležité: **Abyste předešli poškození motoru, nedoplňujte do klikové skříně příliš mnoho oleje.**

10. Uzávěr plnicího otvoru a měrku znovu nasaďte.
11. Zavřete kapotu.

Výměna motorového oleje

1. Spusťte motor a nechte jej pět minut běžet.

   Poznámka: Olej se tím zahřeje a bude snadněji vytékat.

2. Zaparkujte stroj tak, aby strana, ze které budete olej vypouštět, byla o něco níže než strana protější. Díky tomu vyteče veškerý olej.
3. Spusťte ramena nakladače, zatáhněte parkovací brzdu, vypněte motor a vyjměte klíč.
4. Demontujte zátku vypouštěcího otvoru (Obrázek 37).

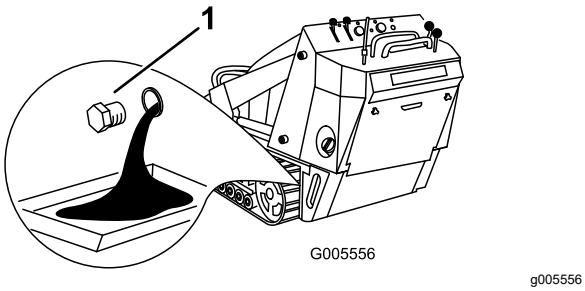

Obrázek 37

1. Vypouštěcí ventil oleje

5. Po vypuštění veškerého oleje namontujte zátku zpět.

   Poznámka: Použitý olej odevzdejte do certifikovaného recyklačního střediska.

6. Demontujte víčko plnicího hrdla (Obrázek 36) a pomalu nalijte přes kryt ventilu přibližně 80 % určeného množství oleje.
7. Zkontrolujte hladinu oleje.
8. Pomalu doplňte další olej, aby hladina dosáhla značky „F“ (plná nádrž) na měrce.
9. Vraťte kryt plnicího otvoru na místo.

Výměna olejového filtru

1. Vypusťte olej z motoru, viz Výměna motorového oleje (strana 31).
2. Po vypuštění veškerého oleje namontujte zátku zpět.

   Poznámka: Použitý olej odevzdejte do certifikovaného recyklačního střediska.

3. Pod filtr umístěte mělkou nádobu nebo hadr, abyste olej zachytili.
4. Vyjměte starý filtr (Obrázek 38) a otřete povrch těsnění adaptéru filtru.

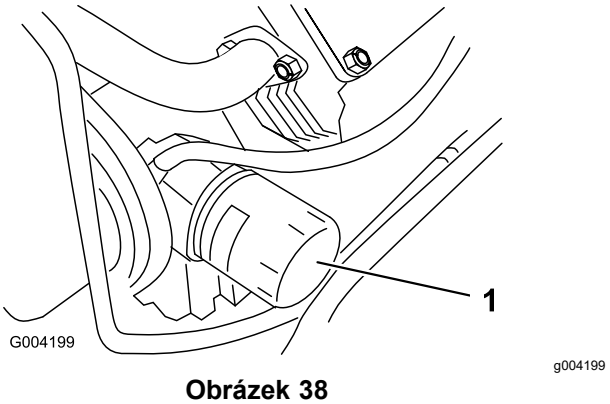

Obrázek 38

1. Olejový filtr

5. Do prostředního otvoru filtru nalijte nový olej správného typu. Jakmile olej dosáhne spodního okraje závitu, přestaňte olej nalévat.
6. Počkejte 1 až 2 minuty, až materiál filtru olej absorbuje, potom nadbytečný olej odlijte.
7. Pryžové těsnění náhradního filtru potřete tenkou vrstvou nového oleje.
8. Do adaptéru filtru vložte náhradní olejový filtr. Otáčejte filtrem vpravo, až pryžové těsnění dosedne do adaptéru. Potom filtr dotáhněte o další polovinu otáčky.
9. Demontujte víčko plnicího hrdla (Obrázek 36) a pomalu nalijte přes kryt ventilu přibližně 80 % určeného množství oleje.

10. Zkontrolujte hladinu oleje.
11. Pomalu doplňte další olej, aby hladina dosáhla značky „F“ (plná nádrž) na měrce.
12. Vraťte kryt plnicího otvoru na místo.

Údržba zapalovacích svíček

Servisní interval: Po každých 200 hodinách provozu—Zkontrolujte zapalovací svíčku (svíčky).

Po každých 500 hodinách provozu—Vyměňte zapalovací svíčku.

Před montáží každé zapalovací svíčky se přesvědčte, zda je mezi středovou a boční elektrodou správná vzduchová mezera. K demontáži a montáži jednotlivých zapalovacích svíček použijte klíč na zapalovací svíčky a k měření a nastavení vzdálenosti elektrod použijte nástroj k nastavení mezery nebo spárovou měrku. V případě potřeby namontujte nové zapalovací svíčky.

Typ: Champion XC12YC nebo ekvivalentní.

Vzdálenost elektrod: 0,75 mm

Demontáž zapalovací svíčky

1. Zaparkujte stroj na rovném povrchu, zatáhněte parkovací brzdu (je-li ve výbavě) a spusťte ramena nakladače dolů.
2. Vypněte motor, vytáhněte klíč a nechejte motor vychladnout.
3. Vyčistěte prostor kolem základny svíček, aby do motoru nepronikly nečistoty.
4. Demontujte zapalovací svíčky, viz Obrázek 39.

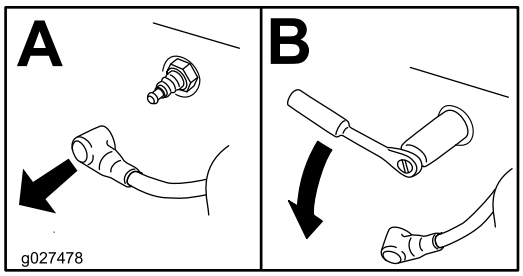

g027478

Obrázek 39

Kontrola zapalovací svíčky

Důležité: **Zapalovací svíčky nečistěte. Zapalovací svíčky vždy vyměňte, jestliže mají černý nebo olejový povlak, jsou popraskané nebo mají opotřebené elektrody.**

Je-li izolátor světle hnědý nebo šedý, motor pracuje správně. Černý povlak na izolátoru obvykle značí znečištění vzduchového filtru.

Nastavte vzdálenost elektrod na 0,75 mm.

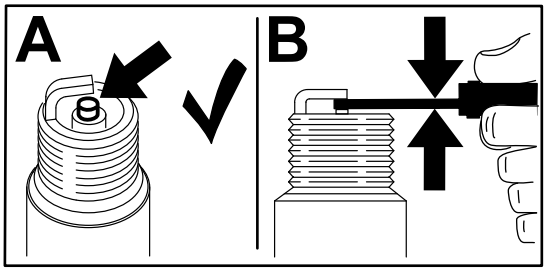

g206628

Obrázek 40

Montáž zapalovací svíčky

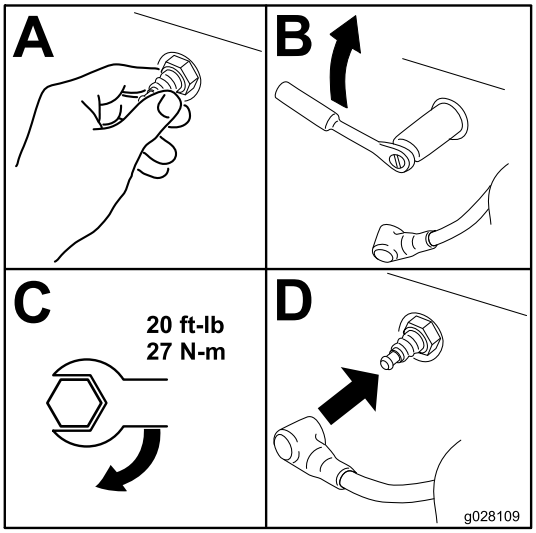

g028109

Obrázek 41

Údržba palivového systému

⚠ NEBEZPEČÍ

Za určitých podmínek je palivo extrémně hořlavé a vysoce výbušné. Požár nebo výbuch způsobený palivem může popálit vás i jiné osoby a způsobit škody na majetku.

- **Palivo z nádrží vypouštějte, jen když je motor studený. Provádějte to na otevřeném prostranství. Rozlité palivo utřete.**
- **Při vypouštění paliva nikdy nekuřte, držte dále od otevřeného ohně nebo od míst, kde by mohlo jiskřením dojít ke vznícení výparů.**
- **Kompletní seznam bezpečnostních opatření souvisejících s palivem naleznete v části Bezpečnost týkající se paliva (strana 15).**

Výměna palivového filtru

Servisní interval: Po každých 200 hodinách provozu/Každý rok (podle toho, co nastane dříve)

1. Zaparkujte stroj na rovném povrchu, zatáhněte parkovací brzdu a spusťte ramena nakladače dolů.
2. Vypněte motor a vyjměte klíč.
3. Otevřete kapotu a odstraňte levou boční mřížku.
4. Povolením uzávěru nádrže uvolněte tlak.
5. Odpojte palivové vedení od obou stran palivového filtru (Obrázek 42).

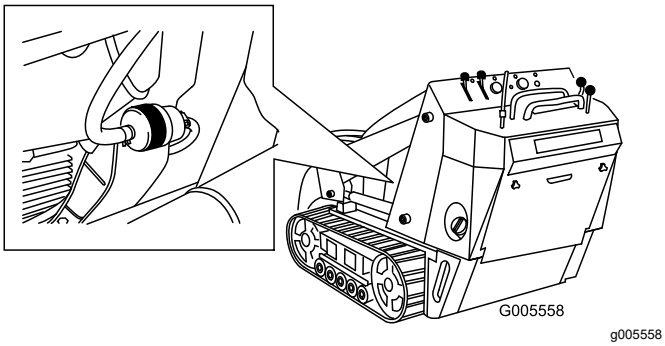

Obrázek 42

1. Filtr
2. Hadicová spona

6. Stlačte konce hadicových spon k sobě a odsuňte je směrem od filtru (Obrázek 42).
7. Pod palivová potrubí umístěte vypouštěcí nádobu, do níž by se zachytila případná uniklá kapalina, a potom z palivových potrubí demontujte filtr.
8. Nasaďte palivové potrubí na nové šroubení palivového filtru tak, aby šipka na filtru směřovala od palivového potrubí vedoucího z palivové nádrže k potrubí vedoucímu k palivovému čerpadlu.

   Důležité: **Nikdy neinstalujte znečištěný filtr.**
9. Přesuňte hadicové spony do blízkosti filtru.
10. Demontujte sponu blokující průtok paliva a otevřete palivové ventily.
11. Utáhněte uzávěr nádrže.
12. Namontujte zpět boční mřížku a zavřete kapotu.

Vypouštění palivové nádrže

1. Zaparkujte stroj na rovném povrchu, zatáhněte parkovací brzdu a spusťte ramena nakladače dolů.
2. Vypněte motor a vyjměte klíč.
3. Vyčerpejte palivo z nádrže pomocí přečerpávací násosky.

Poznámka: Nyní je nejlepší čas pro instalaci nového palivového filtru, protože je palivová nádrž prázdná.

Údržba elektrického systému

Bezpečnost při práci s elektrickým systémem

- Před opravou odpojte akumulátor. Nejprve odpojte záporný konektor a potom kladný. Jako první připojte kladnou svorku a jako poslední zápornou svorku.
- Akumulátor dobíjejte v dobře větraném otevřeném prostoru a v dostatečné vzdálenosti od zdroje jiskření nebo ohně. Před připojením nebo odpojením akumulátoru nejprve odpojte nabíječku. Noste ochranný oděv a používejte izolované nástroje.
- Kyselina v akumulátoru je jedovatá a může způsobit popáleniny. Dejte pozor, aby kyselina nepřišla do kontaktu s kůží a oděvem a nevnikla do očí. Při práci s akumulátorem si chraňte tvář, oči a oděv.
- Plyny z akumulátoru mohou explodovat. Dbejte, aby akumulátor nebyl v blízkosti cigaret, jisker a otevřeného ohně.

Údržba akumulátoru

Akumulátor neustále udržujte v čistotě a v plně nabitém stavu. K čištění pláště akumulátoru používejte papírovou utěrku. Jestliže na vývodech akumulátoru zjistíte korozi, očistěte je roztokem připraveným ze čtyř dílů vody a jednoho dílu jedlé sody. Vývody akumulátoru natřete tenkou vrstvou maziva – omezíte tím pravděpodobnost vzniku koroze.

Specifikace: 12 V, 585 A (při studeném startu)

Vyjmutí akumulátoru

⚠ DŮLEŽITÉ UPOZORNĚNÍ

Vývody akumulátoru nebo kovové nástroje by mohly způsobit zkrat proti kovovým součástem stroje a způsobit jiskření. Jiskry by mohly zapříčinit explozi plynů z akumulátoru a následné zranění osob.

- **Při vyjímání nebo montáži akumulátoru dbejte na to, aby se vývody akumulátoru nedotýkaly žádných kovových částí stroje.**
- **Dejte pozor, abyste kovovým nástrojem nezkratovali vývody akumulátoru proti kovovým částem stroje.**

1. Zaparkujte stroj na rovném povrchu, zatáhněte parkovací brzdu (je-li ve výbavě) a spusťte ramena nakladače dolů.
2. Vypněte motor a vyjměte klíč.
3. Otevřete kapotu.
4. Demontujte křídlové matice a tyč upevňující akumulátor (Obrázek 43).

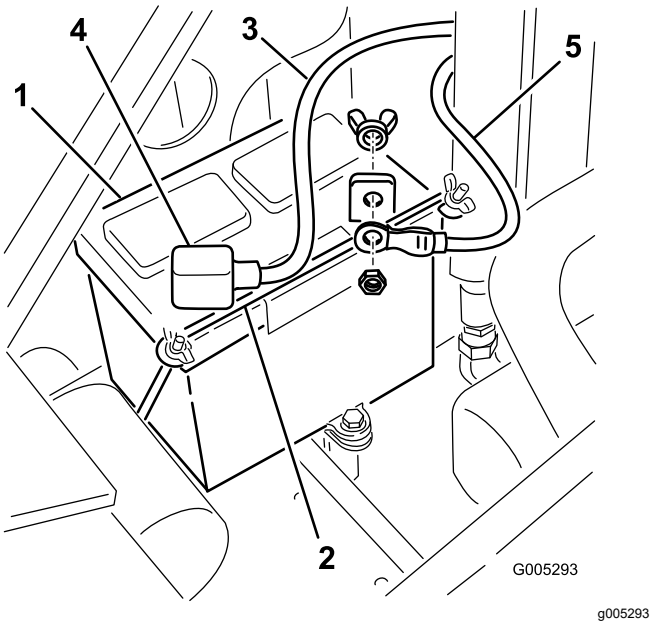

Obrázek 43

1. Akumulátor
2. Tyč
3. Kladný kabel
4. Pryžová manžeta
5. Záporný kabel

5. Odpojte záporný (černý) zemnicí kabel z pólu akumulátoru (Obrázek 43). Upevňovací prvky uschovejte.
6. Sesuňte pryžovou manžetu z kladného (červeného) kabelu.
7. Odpojte kladný (červený) kabel od vývodu akumulátoru (Obrázek 43). Upevňovací prvky uschovejte.
8. Opatrně odsuňte hadice hydraulické kapaliny stranou a zvedněte akumulátor z rámu.

Dobíjení akumulátoru

Důležité: **Akumulátor vždy udržujte v plně nabitém stavu (při specifické hustotě elektrolytu 1,265). Toto je obzvláště důležité proto, aby nedošlo k poškození akumulátoru při teplotě nižší než 0 °C.**

1. Vyjměte ze stroje akumulátor. Postupujte podle pokynů v části Vyjmutí akumulátoru (strana 34).
2. Akumulátor nabíjejte 10 až 15 minut při 25 až 30 A nebo 30 minut při 4 až 6 A (Obrázek 44). Akumulátor nepřebíjejte.

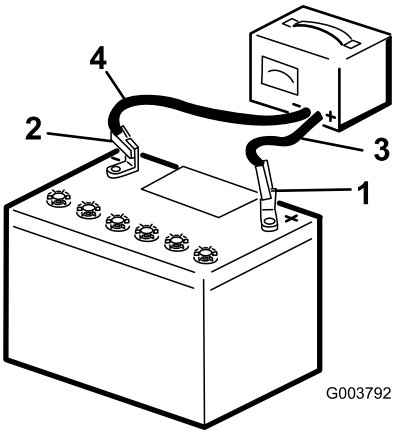

g003792

Obrázek 44

1. Kladný vývod akumulátoru
2. Záporný vývod akumulátoru
3. Červený (+) kabel nabíječky
4. Černý (-) vodič nabíječky

3. Jakmile je akumulátor zcela nabitý, odpojte nabíječku od zdroje napájení a potom i vodiče nabíječky od vývodů akumulátoru (Obrázek 44).

Čištění akumulátoru

Poznámka: V zájmu prodloužení životnosti akumulátoru udržujte svorky a celou skříň akumulátoru v čistotě.

1. Zaparkujte stroj na rovném povrchu, zatáhněte parkovací brzdu (je-li ve výbavě) a spusťte ramena nakladače dolů.
2. Vypněte motor a vyjměte klíč.
3. Demontujte akumulátor ze stroje; Vyjmutí akumulátoru (strana 34).
4. Celou skříň umyjte roztokem jedlé sody a vody.
5. Opláchněte akumulátor čistou vodou.
6. Na vývody akumulátoru a svorky kabelů naneste mazivo Grafo 112X (obj. č. Toro 505-47) nebo vazelínu, abyste zabránili korozi.
7. Namontujte akumulátor, viz Montáž akumulátoru (strana 35).

Montáž akumulátoru

1. Pomocí dříve demontovaných upevňovacích prvků upevněte kladný kabel akumulátoru (červený) ke kladné svorce (+) akumulátoru (Obrázek 43).
2. Na kladný pól akumulátoru navlékněte červenou pryžovou manžetu.
3. Pomocí dříve demontovaných upevňovacích prvků upevněte záporný kabel akumulátoru (černý) k záporné svorce (-) akumulátoru (Obrázek 43).
4. Zajistěte akumulátor pomocí tyče a křídlových matic (Obrázek 43).

Důležité: **Dbejte na to, aby kabely akumulátoru nepřišly do vzájemného kontaktu ani do kontaktu s ostrými hranami.**

Údržba a výměna akumulátoru

Originální akumulátor je bezúdržbový, tudíž nevyžaduje žádný servis. Informace o údržbě náhradního akumulátoru naleznete v pokynech výrobce k akumulátoru.

Údržba hnací soustavy

Údržba pásů

Servisní interval: Po prvních 50 hodinách—Zkontrolujte a upravte napnutí pásů.

Při každém použití nebo denně—Vyčistěte pásy.

Při každém použití nebo denně—Přesvědčte se, zda nejsou pásy nadměrně opotřebené (pokud jsou pásy opotřebené, vyměňte je).

Po každých 100 hodinách provozu—Zkontrolujte a upravte napnutí pásů.

Po každých 250 hodinách provozu/Každý rok (podle toho, co nastane dříve)—Zkontrolujte a promažte vodicí kola.

Čištění pásů

1. Zaparkujte stroj na rovném povrchu a zatáhněte parkovací brzdu.
2. Je-li namontována a nakloněna k zemi lopata, spusťte ji na zem tak, aby se přední část hnací jednotky zvedla o několik centimetrů nad zem.
3. Vypněte motor a vyjměte klíč.
4. S použitím vodní hadice nebo tlakové myčky odstraňte nečistoty z každého pásového systému.

Důležité: **Tlakovou vodu je možné používat pouze pro čištění prostoru pásů. Vysokotlakou myčku nepoužívejte k čištění zbývajících částí stroje. Vysokotlakou vodu nepoužívejte k čištění mezi hnacím ozubeným kolem a strojem, neboť byste mohli poškodit těsnění motoru. Vysokotlaké mytí může poškodit elektrický systém a hydraulické ventily nebo odstranit mazivo.**

Důležité: **Důkladně vyčistěte vodicí kola, napínací kolo a hnací ozubené kolo (Obrázek 45). Vodicí kola se musí po umytí volně otáčet.**

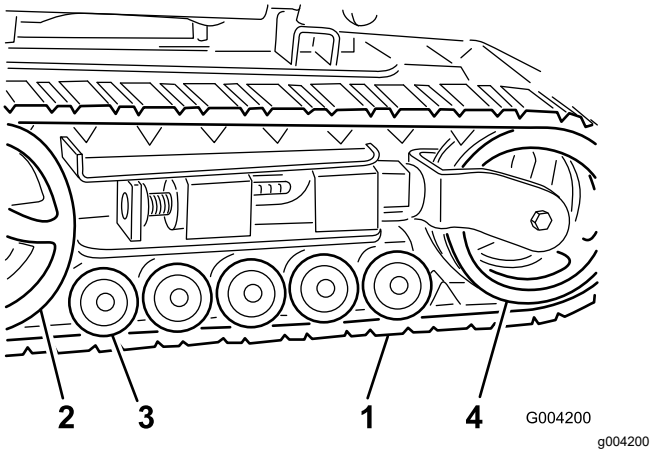

Obrázek 45

1. Pás
2. Hnací ozubené kolo
3. Vodicí kola
4. Napínací kolo

Nastavení napnutí pásu

Mezi napínací maticí a zadní stranou napínací trubky (Obrázek 46) musí být vzdálenost 7 cm. Pokud tomu tak není, nastavte napnutí pásu následujícím postupem:

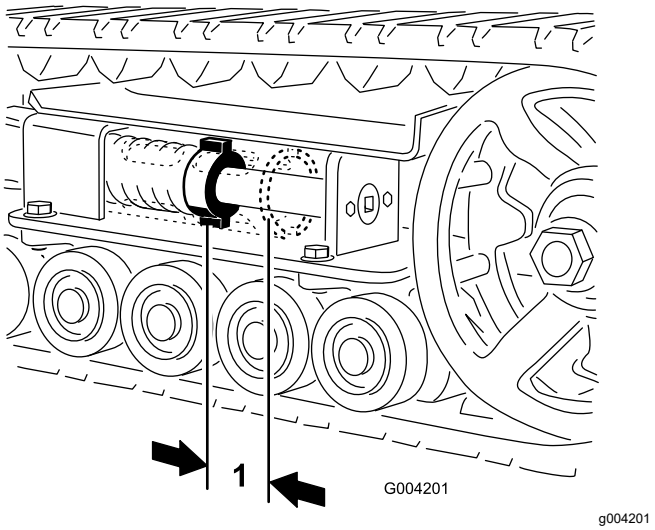

Obrázek 46

1. 7 cm

1. Zaparkujte stroj na rovném povrchu, zatáhněte parkovací brzdu a spusťte ramena nakladače dolů.
2. Vypněte motor a vyjměte klíč.
3. Zvedněte a podepřete boční část jednotky, na které hodláte pracovat, tak, aby byl pás nad zemí.
4. Demontujte pojistný šroub a matici (Obrázek 47).

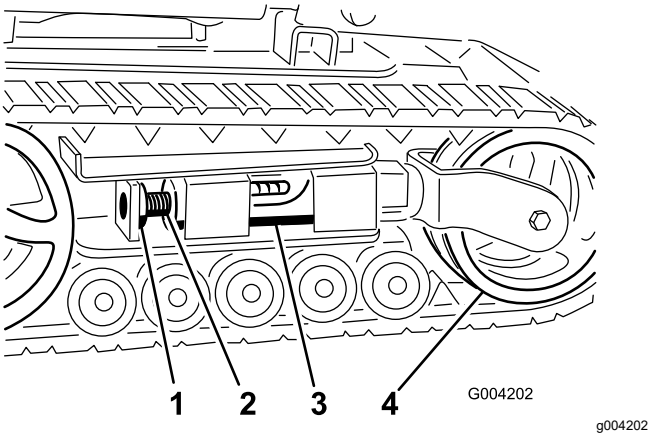

Obrázek 47

1. Pojistný šroub
2. Napínací šroub
3. Napínací trubka
4. Napínací kolo

5. S použitím 13mm nástrčného klíče otáčejte napínacím šroubem proti směru hodinových ručiček, dokud mezi napínací maticí a zadní částí napínací trubky nebude vzdálenost 7 cm (Obrázek 46).
6. Vyrovnejte nejbližší drážku v napínacím šroubu s otvorem pojistného šroubu, poté šroub zajistěte pomocí pojistného šroubu a matice (Obrázek 47).
7. Spusťte hnací jednotku na zem.

Výměna pásů

Výměna úzkých pásů

Pokud jsou pásy nadměrně opotřebené, vyměňte je.

Poznámka: Jestliže jsou přední napínací kola namontována uvnitř vidlice na konci napínací trubky (Obrázek 48), jsou nasazeny úzké pásy.

1. Zaparkujte stroj na rovném povrchu, zatáhněte parkovací brzdu a spusťte ramena nakladače dolů.
2. Vypněte motor a vyjměte klíč.
3. Zvedněte a podepřete boční část jednotky, na které hodláte pracovat, tak, aby byl pás 8 až 10 cm nad zemí.
4. Demontujte pojistný šroub a matici (Obrázek 47).
5. S použitím 13mm nástrčného klíče uvolněte napnutí pohonu tak, že budete otáčet napínacím šroubem ve směru hodinových ručiček (Obrázek 47 a Obrázek 48).

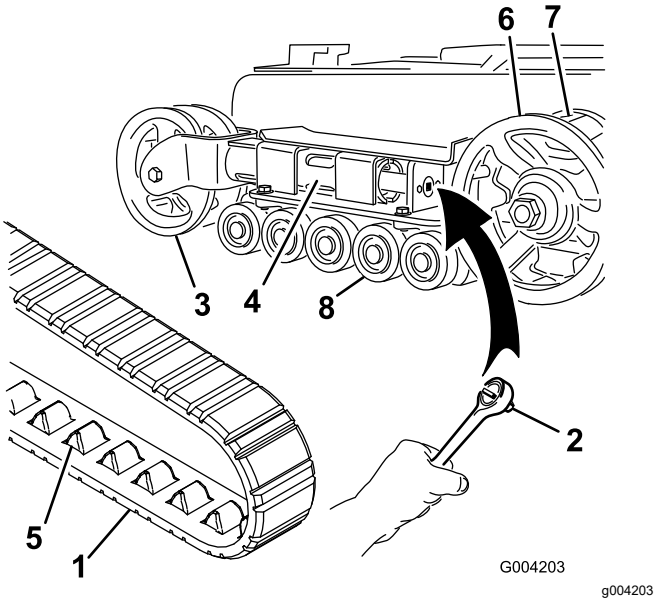

Obrázek 48

1. Pás
2. 13mm nástrčný klíč
3. Napínací kolo
4. Napínací trubka
5. Výstupek pásu
6. Hnací ozubené kolo
7. Zub ozubeného kola
8. Vodicí kola

6. Zatlačením napínacího kola směrem k zadní části jednotky přisuňte napínací trubku k rámu (Obrázek 48).

   Pokud se rámu nedotýká, pokračujte v otáčení napínacího šroubu, dokud se trubka rámu nedotkne.
7. Začněte tím, že sejmete pás z horní části napínacího kola. Pásem otáčejte dopředu a současně jej z kola sesunujte.
8. Po sesunutí pásu z napínacího kola sejměte pás z hnacího ozubeného kola a vodicích kol (Obrázek 48).
9. Při nasazování nového pásu začněte u hnacího ozubeného kola tak, že pás navléknete na ozubené kolo. Výstupky na pásu musí zapadnout mezi zuby na ozubeném kole (Obrázek 48).
10. Zatlačte pás pod vodicí kola a mezi ně (Obrázek 48).
11. Nasaďte pás na napínací kolo. Začněte od spodní strany kola tak, že budete otáčet pásem dozadu a současně zatlačovat jeho výstupky do kola.
12. Napínacím šroubem otáčejte proti směru hodinových ručiček, dokud mezi napínací maticí a zadní částí napínací trubky nezískáte vzdálenost 7 cm (Obrázek 46).
13. Vyrovnejte nejbližší drážku v napínacím šroubu s otvorem pojistného šroubu, poté šroub zajistěte pomocí pojistného šroubu a matice.

14. Spusťte hnací jednotku na zem.
15. Opakujte kroky 3 až 14 pro výměnu druhého pásu.

Výměna širokých pásů

Pokud jsou pásy nadměrně opotřebené, vyměňte je.

Poznámka: Jestliže jsou přední napínací kola namontována na stranách na konci napínací trubky (Obrázek 49), jsou nasazeny široké pásy.

1. Zaparkujte stroj na rovném povrchu, zatáhněte parkovací brzdu a spusťte ramena nakladače dolů.
2. Vypněte motor a vyjměte klíč.
3. Zvedněte a podepřete boční část jednotky, na které hodláte pracovat, tak, aby byl pás 8 až 10 cm nad zemí.
4. Demontujte pojistný šroub a matici (Obrázek 47).
5. S použitím 13mm nástrčného klíče uvolněte napnutí pohonu tak, že budete otáčet napínacím šroubem ve směru hodinových ručiček (Obrázek 47 a Obrázek 49).

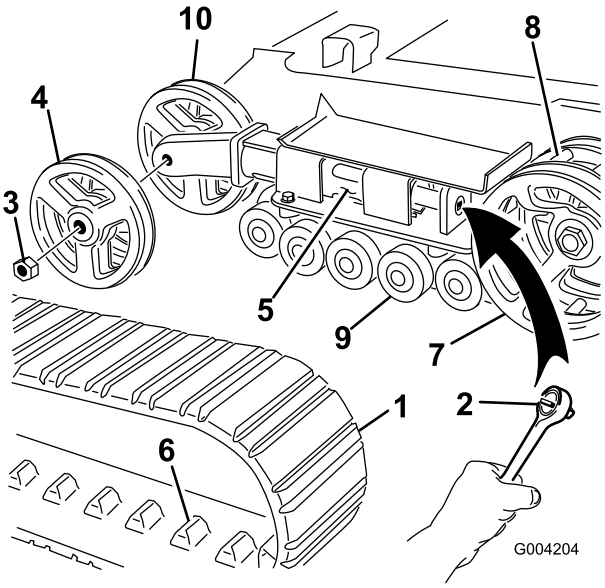

g004204

Obrázek 49

1.	Pás	6.	Výstupek pásu
2.	13mm nástrčný klíč	7.	Hnací ozubené kolo
3.	Matice napínacího kola	8.	Zub ozubeného kola
4.	Vnější napínací kolo	9.	Vodicí kola
5.	Napínací trubka	10.	Vnitřní napínací kolo

6. Zatlačením napínacího kola směrem k zadní části jednotky přisuňte napínací trubku k rámu (Obrázek 49).

   Pokud se rámu nedotýká, pokračujte v otáčení napínacího šroubu, dokud se trubka rámu nedotkne.
7. Demontujte upevňovací matici vnějšího napínacího kola a kolo sejměte (Obrázek 49).
8. Sejměte pás (Obrázek 49).
9. Demontujte upevňovací matici vnitřního napínacího kola a kolo sejměte (Obrázek 49).
10. Z těchto dvou kol sejměte 4 velké podložky – jednu z každé strany obou kol.
11. Odstraňte staré mazivo a nečistoty z prostoru mezi dříve vloženými podložkami a ložisky v kolech. Poté tento prostor na každé straně kola naplňte mazivem.
12. Vložte velké podložky na kola na prostor s mazivem.
13. Namontujte vnitřní napínací kolo a zajistěte je dříve demontovanou maticí (Obrázek 49).
14. Matici utáhněte na utahovací moment 407 Nm.
15. Nasaďte nový pás a přesvědčte se, zda jsou výstupky v pásu vsazeny mezi zuby uprostřed hnacího ozubeného kola (Obrázek 49).
16. Namontujte vnější napínací kolo a zajistěte je dříve demontovanou maticí (Obrázek 49).
17. Matici utáhněte na utahovací moment 407 Nm.
18. Otáčejte napínacím šroubem proti směru hodinových ručiček, dokud mezi napínací maticí a zadní částí napínací trubky nezískáte vzdálenost 7 cm (Obrázek 46).
19. Vyrovnejte nejbližší drážku v napínacím šroubu s otvorem pojistného šroubu, poté šroub zajistěte pomocí pojistného šroubu a matice.
20. Spusťte hnací jednotku na zem.
21. Opakujte kroky 3 až 20 pro výměnu druhého pásu.

Údržba vodicích kol

1. Sejměte pásy, viz Výměna pásů (strana 37).
2. Z každého spodního vodítka pásu, pod nímž se nacházejí vodicí kola, demontujte 4 upevňovací šrouby a kola sejměte (Obrázek 50).

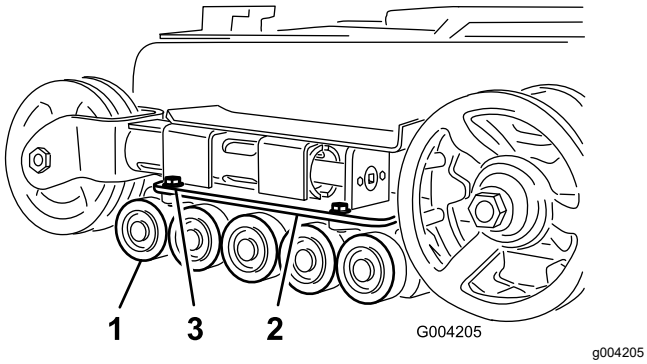

Obrázek 50

1. Vodicí kola
2. Spodní vodítko pásu
3. Šrouby vodítka pásu (vyobrazeny pouze 2)

3. Demontujte pojistný kroužek a kryt vodicího kola (Obrázek 51).

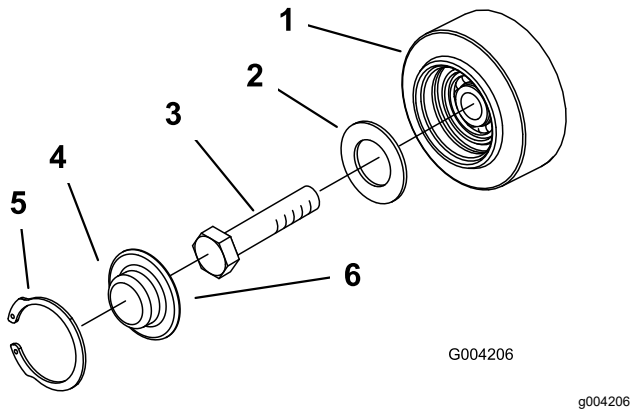

Obrázek 51

1. Vodicí kolo
2. Těsnění
3. Šroub
4. Kryt vodicího kola
5. Pojistný kroužek
6. Pod kryt doplňte mazivo

4. Zkontrolujte stav maziva pod krytem a kolem těsnění (Obrázek 51). Pokud je znečištěné, krupičnaté nebo již spotřebované, veškeré mazivo odstraňte, těsnění vyměňte a doplňte nové mazivo.
5. Přesvědčte se, zda se vodicí kola na ložiscích volně otáčejí. Pokud je vodicí kolo zadřené, vyměňte je podle popisu v *pokynech k montáži sady vodicích kol* nebo požádejte o opravu autorizovaného servisního prodejce.
6. Na hlavu šroubu nasaďte promazaný kryt vodicího kola (Obrázek 48).
7. Kryt vodicího kola zajistěte pojistným kroužkem (Obrázek 48).
8. Kroky 3 až 7 opakujte u dalších vodicích kol.
9. Pomocí dříve demontovaných upevňovacích prvků namontujte jednotlivá vodítka pásu na rám hnací jednotky. Šrouby utáhněte na utahovací moment 91 až 112 Nm (67 až 83 ft-lb).
10. Nasaďte pásy, viz Výměna pásů (strana 37).

Údržba brzd

Testování parkovací brzdy

Servisní interval: Při každém použití nebo denně

1. Zatáhněte parkovací brzdu, viz Páka parkovací brzdy (strana 13).
2. Nastartujte motor.
3. Pokuste se pomalu rozjet se strojem dopředu nebo dozadu.
4. Pokud se stroj pohne, požádejte autorizovaného servisního zástupce o provedení opravy.

Údržba řemenů

Kontrola a výměna hnacího řemenu

Servisní interval: Po každých 25 hodinách provozu—Zkontrolujte možné opotřebení a poškození hnacího řemenu.

Po každých 200 hodinách provozu—Vyměňte hnací řemen.

Chcete-li hnací řemen vyměnit, postupujte následovně:

Poznámka: K provedení tohoto postupu potřebujete pevný kovový hák k odpojení pružiny napínací řemenice, například nástroj pro demontáž pružin (č. dílu Toro 92-5771), který lze objednat u autorizovaného servisního prodejce.

1. Zaparkujte stroj na rovném povrchu, zatáhněte parkovací brzdu a spusťte ramena nakladače dolů.
2. Vypněte motor a vyjměte klíč.
3. Otevřete kapotu.
4. Připojte hák na nástroji pro demontáž pružin k háku na pružině napínací řemenice a odpojte pružinu od čepu, viz Obrázek 52.

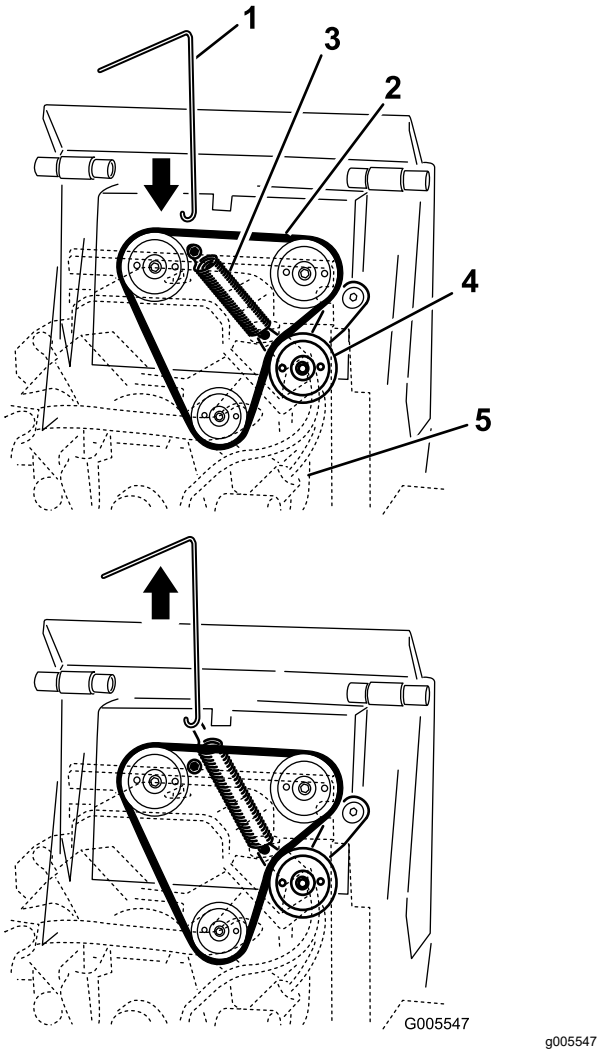

Obrázek 52

1. Nástroj pro demontáž pružin
2. Hnací řemen
3. Pružina napínací řemenice (kryt pružiny není zobrazen)
4. Napínací řemenice
5. Motor (průhledný pro ilustrační účely)

5. Demontujte pružinu napínací řemenice z montážního celku napínací řemenice (Obrázek 53).

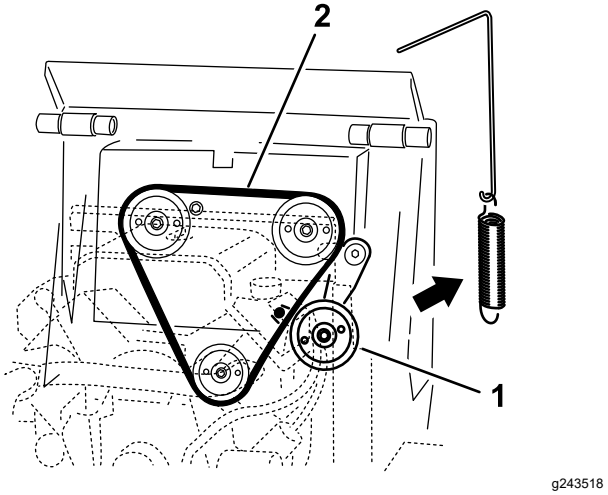

Obrázek 53

Kryt pružiny není zobrazen

1. Montážní celek napínací řemenice
2. Vedení hnacího řemenu

6. Sejměte řemen ze 3 řemenic (Obrázek 54).

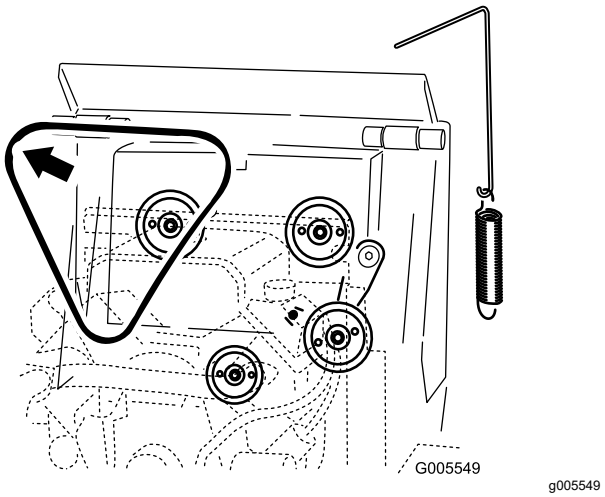

Obrázek 54

Kryt pružiny není zobrazen

7. Na 3 řemenice nasaďte nový hnací řemen (Obrázek 53).
8. Namontujte konec pružiny napínací řemenice na rameno na montážním celku napínací řemenice.

   Důležité: **Pokud jste demontovali kryt pružiny, v tento okamžik jej namontujte na pružinu.**

9. Pomocí nástroje pro demontáž pružin vytáhněte hák napínací pružiny nahoru a kolem čepu na hnací jednotce a napínací řemenici důkladně napněte.
10. Vyjměte nástroj pro demontáž pružin z pružiny a zavřete kapotu.

Údržba ovládacích prvků

Seřízení ovládacích prvků

Ovládací prvky jsou nastavovány ve výrobním závodu před dodáním stroje. Po mnoha hodinách provozu však může být potřebné nastavit vyrovnání ovládání pojezdu, NEUTRÁLNÍ polohu ovládání pojezdu a záběr ovládání pojezdu v úplné přední poloze.

Důležité: **Chcete-li ovládací prvky správně nastavit, proveďte jednotlivé postupy v uvedeném pořadí.**

Nastavení vyrovnání ovládání pojezdu

Pokud ovládací páka pojezdu nespočívá v úplné zadní poloze kolmo k referenční tyči a není s ní zarovnaná, neprodleně proveďte následující kroky:

1. Zaparkujte stroj na rovném povrchu, zatáhněte parkovací brzdu a spusťte ramena nakladače dolů.
2. Vypněte motor a vyjměte klíč.
3. Ovládací prvek pojezdu táhněte dozadu v přímém směru tak, aby se přední část ovládacího prvku dotkla referenční tyče (Obrázek 55).

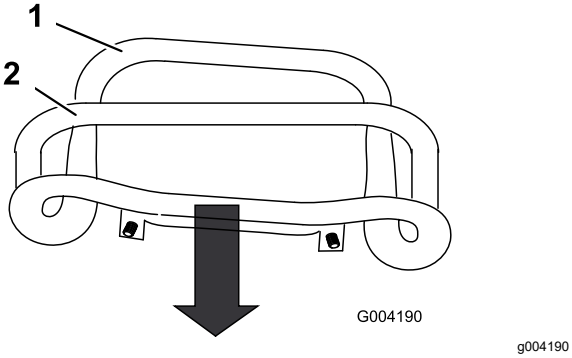

Obrázek 55

1. Přední část ovládacího prvku (nevyrovnaná)
2. Referenční tyč

4. Pokud přední část ovládání pojezdu nespočívá kolmo k referenční tyči a není s ní zarovnaná, povolte přírubovou matici a šroub na dříku ovládání pojezdu (Obrázek 56).

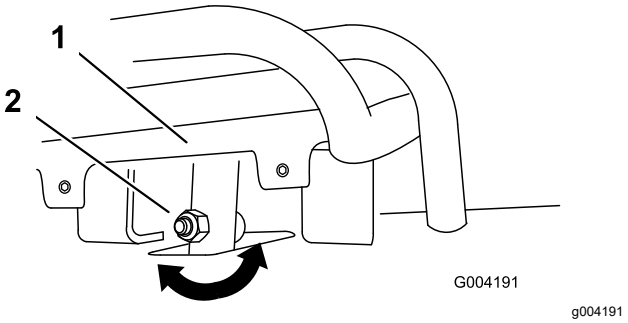

Obrázek 56

1. Ovládání pojezdu
2. Dřík, šroub a matice

5. Seřiďte ovládací prvek pojezdu tak, aby se při zatažení dozadu v přímém směru zarovnaně dotýkal referenční tyče (Obrázek 56 a Obrázek 57).

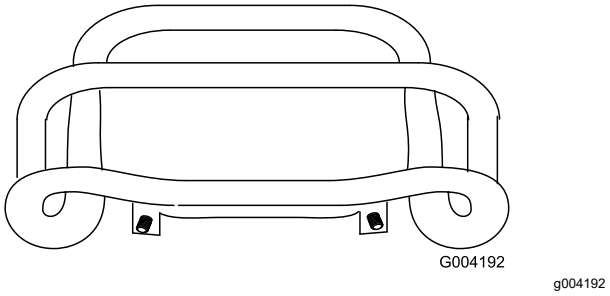

Obrázek 57

6. Utáhněte přírubovou matici a šroub na dříku ovládání pojezdu.

Nastavení neutrální polohy ovládání pojezdu

Pokud se stroj pomalu pohybuje dopředu nebo dozadu, když je ovládání pojezdu v NEUTRÁLNÍ poloze a jednotka je zahřátá, neprodleně proveďte následující kroky:

1. Zvedněte/podepřete stroj tak, aby byly oba pásy zvednuty nad zem.
2. Otevřete zadní přístupový kryt.
3. Povolte pojistné matice na pojezdových tyčích pod ovládacím panelem (Obrázek 58).

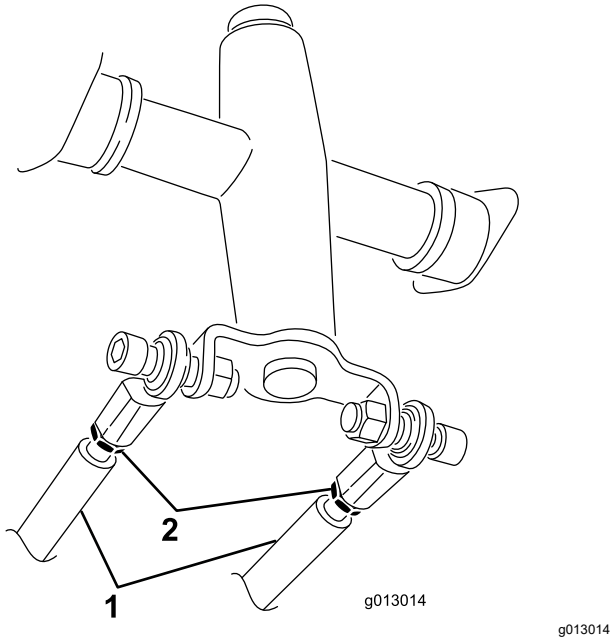

Obrázek 58

1. Pojezdová tyč
2. Pojistná matice

4. Nastartujte hnací jednotku a nastavte škrticí klapku do přibližně ⅓ otevřené polohy.

⚠ DŮLEŽITÉ UPOZORNĚNÍ

Při spuštěném stroji může dojít k zachycení a zranění pohybujícími se částmi nebo k popálení o horký povrch.

Při seřizování spuštěného stroje se zdržujte v dostatečné vzdálenosti od míst, kde hrozí nebezpečí skřípnutí, pohybujících se částí a horkých povrchů.

5. Pokud se pohybuje **levý** pás, prodlužte nebo zkraťte **pravou** pojezdovou tyč tak, aby se pás přestal pohybovat.
6. Pokud se pohybuje **pravý** pás, prodlužte nebo zkraťte **levou** pojezdovou tyč tak, aby se pás přestal pohybovat.
7. Utáhněte pojistné matice.
8. Zavřete zadní přístupový kryt.
9. Vypněte motor a spusťte stroj na zem.
10. Jeďte se strojem plnou rychlostí dozadu a zkontrolujte, zda se jednotka pohybuje v přímém směru. Pokud tomu tak není, všimněte si, kterým směrem se natáčí. Znovu proveďte dříve popsané kroky nastavení, aby se stroj pohyboval vzad v přímém směru.

Nastavení souběhu ovládání pojezdu, úplná přední poloha

Pokud se stroj nepohybuje v přímém směru, když držíte ovládání pojezdu přitažené k referenční tyči, proveďte následující kroky:

1. Jeďte se strojem s ovládáním pojezdu přitaženým k referenční tyči a sledujte směr, ve kterém se hnací jednotka natáčí.
2. Ovládací prvek pojezdu uvolněte.
3. Pokud se hnací jednotka natáčí **doleva**, povolte **pravou** pojistnou matici a nastavte stavěcí šroub souběhu na přední straně ovládání pojezdu (Obrázek 59).
4. Pokud se hnací jednotka natáčí **doprava**, povolte **levou** pojistnou matici a nastavte stavěcí šroub souběhu na přední straně ovládání pojezdu (Obrázek 59).

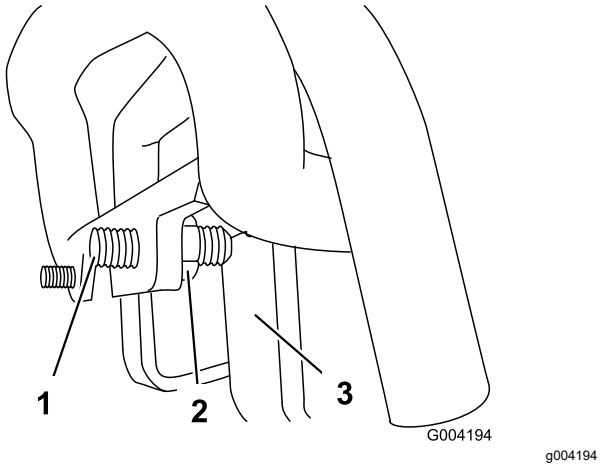

Obrázek 59

1. Stavěcí šroub
2. Pojistná matice
3. Doraz

5. Opakujte kroky 1 až 4, dokud se stroj nebude s ovládacím prvkem pojezdu v úplné přední poloze pohybovat v přímém směru.

Důležité: **Stavěcí šrouby souběhu se musí s ovládacím prvkem pojezdu v úplné přední poloze dotýkat dorazů, aby nedošlo k přetěžování hydraulických čerpadel.**

Údržba hydraulického systému

Bezpečnost při práci s hydraulickým systémem

- Pokud kapalina pronikne kůží, vyhledejte okamžitě lékařskou pomoc. Vstříknutou kapalinu musí lékař chirurgicky odstranit během několika hodin.
- Před natlakováním hydraulické soustavy zkontrolujte bezvadný stav všech hydraulických hadic a potrubí a utažení všech hydraulických spojek a přípojek.
- Udržujte tělo a ruce v dostatečné vzdálenosti od netěsných otvorů nebo trysek, ze kterých uniká hydraulická kapalina pod vysokým tlakem.
- K nalezení úniků hydraulické kapaliny použijte karton nebo papír.
- Před prováděním jakékoli práce na hydraulické soustavě bezpečně uvolněte tlak v této soustavě.

Uvolnění hydraulického tlaku

Chcete-li uvolnit hydraulický tlak při zapnutém motoru, uvolněte hydraulické ovládací prvky a zcela snižte ramena nakladače.

Chcete-li uvolnit tlak při vypnutém motoru, přesunutím páky pomocných okruhů hydrauliky do polohy toku vpřed a vzad uvolněte hydraulický tlak z pomocných okruhů a opětovným přemísťováním ovládací páky ramena nakladače/ náklonu přídavného zařízení do poloh vpřed a vzad snižte ramena nakladače (Obrázek 60).

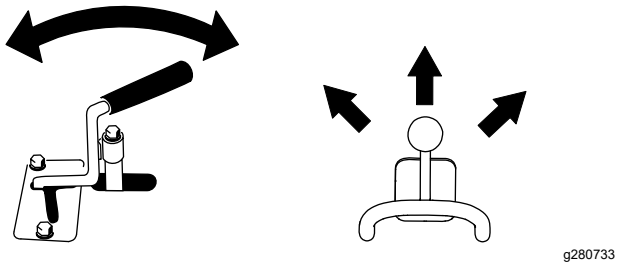

Obrázek 60

Specifikace hydraulické kapaliny

Objem nádrže hydraulické kapaliny: 45,4 l

V hydraulickém systému používejte jen následující kapaliny:

- **Toro Premium Transmission/Hydraulic Tractor Fluid** (převodová/hydraulická kapalina pro hnací jednotky Toro, více informací získáte od autorizovaného prodejce Toro)
- **Toro PX Extended Life Hydraulic Fluid** (hydraulická kapalina s delší životností Toro PX, více informací získáte od autorizovaného prodejce Toro)
- Pokud není žádná z výše uvedených kapalin Toro k dispozici, můžete použít jinou **univerzální hydraulickou kapalinu pro hnací jednotky (UTHF**), musí se však jednat výhradně o **tradiční ropné** produkty. Specifikace musí být u všech následujících materiálových vlastností v rámci uvedeného rozsahu a kapalina musí splňovat uvedené oborové standardy. Ověřte u dodavatele hydraulické kapaliny, zda daná kapalina tyto specifikace splňuje.

  Poznámka: Společnost Toro nepřebírá žádnou odpovědnost za škody způsobené nevhodnými náhražkami, proto používejte jen produkty od osvědčených výrobců, kteří si za svými doporučeními stojí.

Materiálové vlastnosti	
Viskozita, ASTM D445	cSt při 40 °C: 55 až 62
	cSt při 100 °C: 9,1 až 9,8
Index viskozity, ASTM D2270	140–152
Bod tání, ASTM D97	-37 až -43 °C
Oborové standardy	
API GL-4, AGCO Powerfluid 821 XL, Ford New Holland FNHA-2-C-201.00, Kubota UDT, John Deere J20C, Vickers 35VQ25 a Volvo WB-101/BM	

Poznámka: Mnoho hydraulických kapalin je téměř čirých, takže zjišťování úniků může být obtížné. Pro hydraulickou kapalinu je k dispozici přísada s červeným barvivem v lahvičkách o objemu 20 ml. Jedna lahvička dostačuje pro 15 až 22 l hydraulické kapaliny. Objednejte u autorizovaného servisního prodejce Toro výrobek číslo 44-2500.

Kontrola hladiny hydraulické kapaliny

Servisní interval: Po každých 25 hodinách provozu

Hladinu hydraulické kapaliny zkontrolujte před prvním spuštěním motoru a potom po každých 25 hodinách provozu.

Specifikace hydraulické kapaliny najdete v části Specifikace hydraulické kapaliny (strana 44).

Důležité: **Vždy používejte správnou hydraulickou kapalinu. Nespecifikované kapaliny poškodí hydraulický systém.**

1. Demontujte veškerá přídavná zařízení.
2. Zaparkujte stroj na rovném povrchu, spusťte ramena nakladače dolů a zcela zasuňte válec naklápění.
3. Vypněte motor, vytáhněte klíč a nechejte motor vychladnout.
4. Otevřete kapotu a odstraňte levou boční mřížku.
5. Očistěte oblast okolo hrdla plnicího otvoru hydraulické nádrže (Obrázek 61).
6. Sejměte uzávěr plnicího hrdla a zkontrolujte hladinu kapaliny na měrce (Obrázek 61).

   Hladina kapaliny by měla být mezi značkami na měrce.

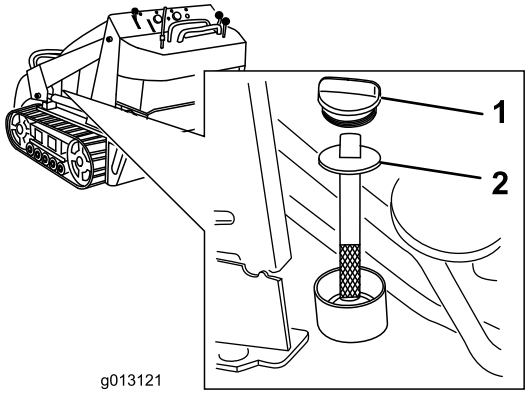

g013121

Obrázek 61

1. Uzávěr plnicího hrdla
2. Měrka

7. Pokud je hladina nízká, doplňte kapalinu tak, aby se hladina zvedla na správnou úroveň.
8. Namontujte uzávěr plnicího hrdla.
9. Namontujte zpět levou boční mřížku a zavřete kapotu.

Výměna hydraulického filtru

Servisní interval: Po prvních 8 hodinách

Po každých 200 hodinách provozu

Důležité: **Nenahrazujte automobilový olejový filtr, neboť by mohlo dojít k vážnému poškození hydraulického systému.**

1. Zaparkujte stroj na rovném povrchu, zatáhněte parkovací brzdu a spusťte ramena nakladače dolů.
2. Vypněte motor a vyjměte klíč.
3. Otevřete zadní přístupový kryt.
4. Umístěte pod filtr vypouštěcí nádobu (Obrázek 62).

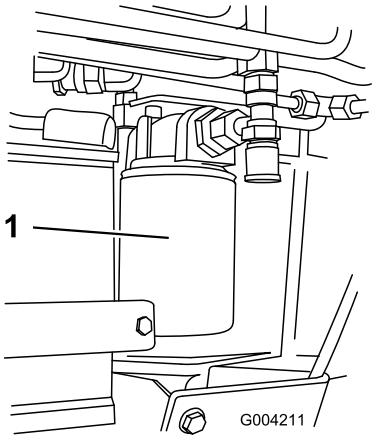

g004211

Obrázek 62

1. Hydraulický filtr

5. Vyjměte starý filtr (Obrázek 62) a očistěte povrch těsnění adaptéru filtru.
6. Pryžové těsnění náhradního filtru potřete tenkou vrstvou hydraulické kapaliny.
7. Do adaptéru filtru vložte náhradní hydraulický filtr (Obrázek 62). Utahujte jej otočením vpravo, až pryžové těsnění dosedne na adaptér filtru. Potom filtr dotáhněte o další 3/4 otáčky.
8. Setřete veškerou rozlitou kapalinu.
9. Spusťte motor a nechejte ho běžet přibližně dvě minuty, aby se ze systému odstranil vzduch.
10. Vypněte motor, vyjměte klíč a zkontrolujte případné netěsnosti.
11. Zkontrolujte hladinu kapaliny v hydraulické nádrži a doplňte ji na úroveň značky na měrce, viz Kontrola hladiny hydraulické kapaliny (strana 45).

    Důležité: **Nádrž nepřeplňujte.**
12. Zavřete zadní přístupový kryt.

Výměna hydraulické kapaliny

Servisní interval: Po každých 400 hodinách provozu/Každý rok (podle toho, co nastane dříve)

1. Zaparkujte stroj na rovném povrchu, demontujte veškerá přídavná zařízení a zatáhněte parkovací brzdu.
2. Zvedněte ramena nakladače a nainstalujte zámek válce.
3. Vypněte motor, vytáhněte klíč a nechejte motor vychladnout.
4. Otevřete kapotu a odstraňte levou boční mřížku.
5. Sejměte uzávěr hrdla a vyjměte měrku z nádrže hydraulické kapaliny (Obrázek 63).

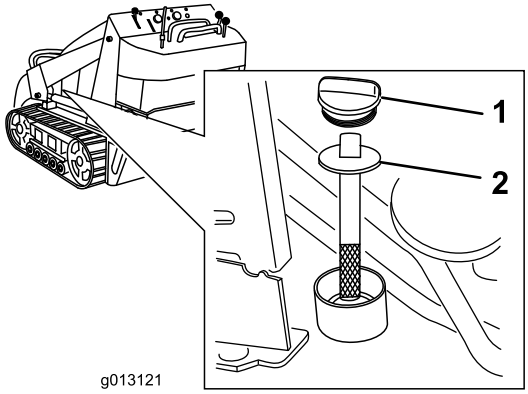

g013121

Obrázek 63

1. Uzávěr nádrže hydraulického oleje
2. Měrka

6. Pod vypouštěcí zátku v přední části stroje umístěte velkou vypouštěcí nádobu schopnou pojmout 57 litrů (Obrázek 64).

   Poznámka: Vypouštěcí zátka se nachází za předními závažími pod šikmou deskou.

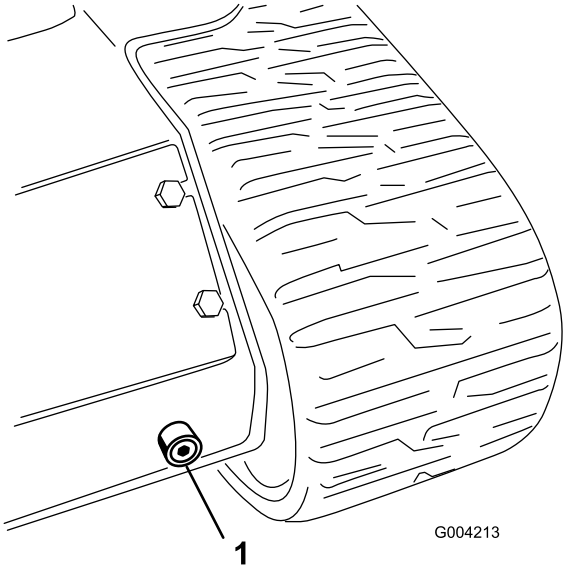

g004213

Obrázek 64

1. Zátka vypouštěcího otvoru

7. Demontujte vypouštěcí zátku a nechejte olej vytéci do nádoby (Obrázek 64).
8. Po dokončení vypouštěcí zátku zašroubujte a utáhněte.

   Poznámka: Použitý olej odevzdejte do certifikovaného recyklačního střediska.
9. Naplňte hydraulickou nádrž hydraulickou kapalinou, viz specifikace v části Specifikace hydraulické kapaliny (strana 44).
10. Spusťte motor a nechejte jej několik minut pracovat.
11. Vypněte motor.
12. Zkontrolujte hladinu hydraulické kapaliny a případně ji doplňte do nádrže, viz Kontrola hladiny hydraulické kapaliny (strana 45).
13. Namontujte boční mřížku a zavřete kapotu.

Čištění

Odstranění nečistot

Servisní interval: Při každém použití nebo denně

Důležité: **Provoz motoru s ucpanými mřížkami a/nebo demontovanými chladicími kryty povede k přehřátí motoru a jeho poškození.**

1. Zaparkujte stroj na rovném povrchu a spusťte ramena nakladače dolů.
2. Vypněte motor, vytáhněte klíč a nechejte motor vychladnout.
3. Otevřete kapotu a podepřete ji vzpěrou.
4. Odstraňte veškeré nečistoty z předního a bočních panelů.
5. Odstraňte ze vzduchového filtru veškeré nečistoty.
6. Pomocí kartáče nebo stlačeného vzduchu odstraňte veškeré nečistoty usazené na motoru a v žebrech olejového chladiče.

   Důležité: **Provoz motoru s ucpanými mřížkami a/nebo demontovanými chladicími kryty povede k přehřátí motoru a jeho následnému poškození.**
7. Odstraňte nečistoty z otvorů kapoty, tlumiče, tepelných štítů a mřížky chladiče (v příslušných případech).
8. Zavřete kapotu.

Čištění podvozku

Servisní interval: Po každých 100 hodinách provozu—Zkontrolujte míru znečištění podvozku.

Otevřete kapotu a pomocí svítilny pravidelně kontrolujte prostor pod motorem. Pokud je nános nečistot 2,5 až 5 cm silný, proveďte následující postup (při tomto postupu viz Obrázek 65):

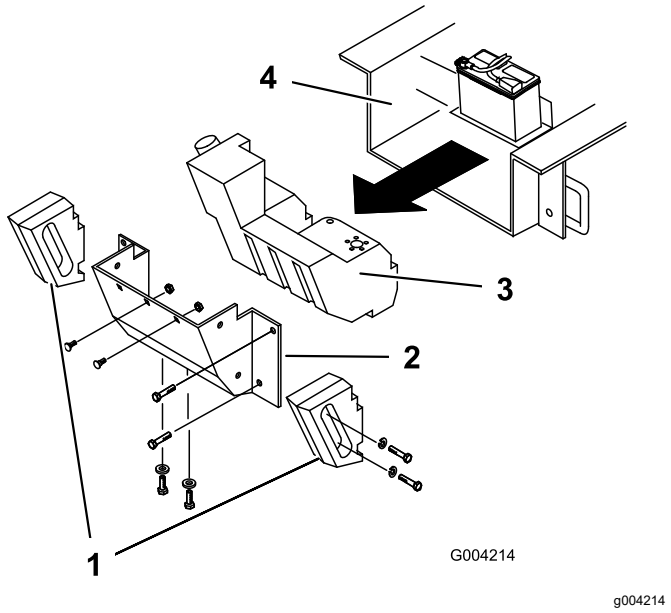

Obrázek 65

1. Boční závaží
2. Zadní panel
3. Palivová nádrž
4. Podvozek

1. Zaparkujte stroj na rovném povrchu, zatáhněte parkovací brzdu a spusťte ramena nakladače dolů.
2. Zvedněte a podepřete přední část stroje.
3. Vypněte motor a vyjměte klíč.
4. Odpojte svorku záporného pólu akumulátoru.
5. Demontujte šrouby, podložky a pojistné podložky upevňující 2 boční závaží a závaží sejměte (Obrázek 65).
6. Otevřete zadní přístupový kryt.
7. Demontujte 2 vratové šrouby s podložkami ze skříně akumulátoru.
8. Demontujte 6 matic a šroubů upevňujících zadní panel; panel sejměte (Obrázek 65).
9. Umístěte svorku na palivové potrubí ve vzdálenosti 5 cm (2 palce) od místa, kde vystupuje z palivové nádrže.
10. Posuňte palivovou nádrž dozadu (Obrázek 65).
11. Odpojte palivové potrubí od šroubení na palivové nádrži.
12. Odpojte 2 vodiče vedoucí k pravé straně nádrže (Obrázek 66).

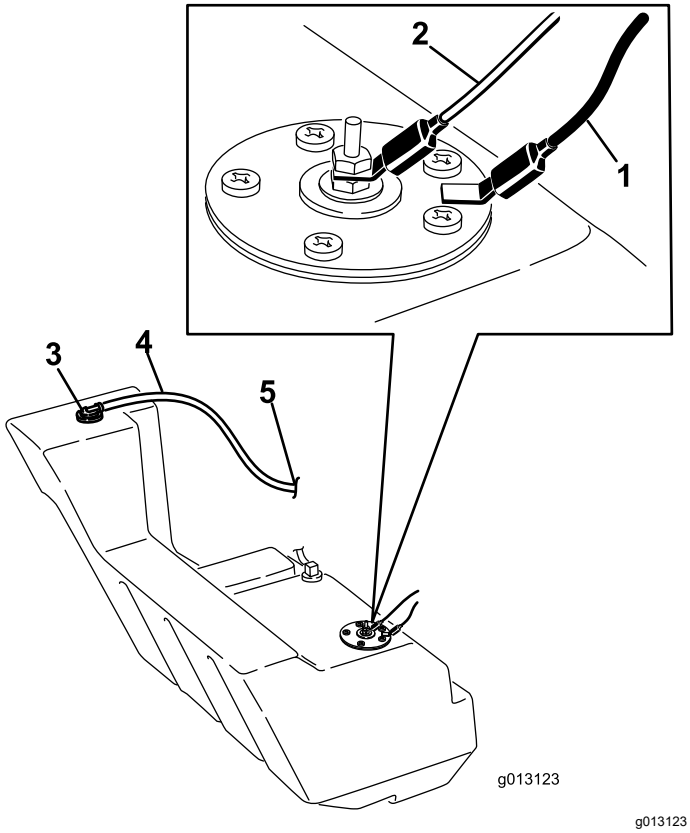

Obrázek 66

1. Černý vodič
2. Oranžový vodič
3. Šroubení odvětrávacího otvoru palivové nádrže
4. Odvzdušňovací hadice
5. Do nádrže s aktivním uhlím

13. Odpojte odvzdušňovací hadici od šroubení v horní části palivové nádrže. Uzavřete šroubení, aby během práce nemohlo dojít k úniku paliva.
14. Opatrně sejměte nádrž a postavte ji do svislé polohy, aby se palivo nevylilo.

⚠ NEBEZPEČÍ

Za určitých podmínek je palivo extrémně hořlavé a vysoce výbušné. Požár nebo výbuch způsobený palivem může popálit vás i jiné osoby a způsobit škody na majetku.

Kompletní seznam bezpečnostních opatření souvisejících s palivem naleznete v části Bezpečnost týkající se paliva (strana 15).

15. Odstraňte všechny velké nánosy nečistot.
16. Vypláchněte podvozek vodou, dokud voda vytékající ze zadní části jednotky nebude čirá.

Důležité: **Dávejte pozor, aby se voda nedostala do motoru nebo elektrických součástí.**

17. Zasuňte palivovou nádrž částečně do podvozku (Obrázek 65).
18. Odstraňte zátku z odvzdušňovacího šroubení a připojte k němu odvzdušňovací hadici.
19. Připojte palivové potrubí a odstraňte svorku.
20. Utáhněte uzávěr palivové nádrže, dokud nezacvakne.
21. Na pravé straně nádrže připojte oranžový vodič ke středovému vývodu a černý vodič k vnějšímu vývodu (Obrázek 66).
22. Zasuňte nádrž až na doraz do stroje.

Důležité: **Palivové potrubí a vodiče musí být v dostatečné vzdálenosti od řemenic motoru a rámu.**

23. Namontujte zpět zadní panel a upevněte jej pomocí 6 dříve demontovaných šroubů a matic (Obrázek 65).
24. Zajistěte skříň akumulátoru pomocí dříve demontovaných šroubů a podložek.
25. Namontujte boční závaží pomocí dříve demontovaných šroubů, podložek a pojistných podložek (Obrázek 65).
26. Zavřete zadní přístupový kryt.
27. Spusťte stroj na zem.

Uskladnění

Bezpečnost při skladování

- Před skladováním stroje vypněte motor, vytáhněte klíč, počkejte, až se všechny pohybující se části zastaví a nechejte stroj vychladnout.
- Neskladujte stroj ani palivo v blízkosti otevřeného ohně.

Uskladnění

1. Zaparkujte stroj na rovném povrchu, zatáhněte parkovací brzdu a spusťte ramena nakladače dolů.
2. Vypněte motor a vyjměte klíč.
3. Odstraňte nečistoty a mazivo z vnějších dílů celého stroje, zejména z motoru. Očistěte žebra hlavy válců a kryt ventilátoru motoru od nečistot a chomáčů posekané trávy.

   Důležité: **Vozidlo můžete umýt vodním roztokem neagresivního čisticího prostředku. Stroj nemyjte tlakovou vodou. Nepoužívejte příliš mnoho vody, obzvláště pak blízko řídicího panelu, motoru, hydraulických čerpadel a motorů.**
4. Proveďte údržbu vzduchového filtru; postupujte podle pokynů v části Údržba vzduchového filtru (strana 28).
5. Proveďte mazání vozidla; postupujte podle pokynů v části Mazání stroje (strana 28).
6. Vyměňte motorový olej; viz Výměna motorového oleje (strana 31).
7. Demontujte zapalovací svíčky a zkontrolujte jejich stav; postupujte podle pokynů v části Údržba zapalovacích svíček (strana 32).
8. Po vyjmutí zapalovacích svíček z motoru nalijte do každého otvoru pro zapalovací svíčku 30 ml (dvě polévkové lžíce) motorového oleje.
9. Přes otvory pro zapalovací svíčky umístěte hadr, abyste zachytili případný stříkající olej, a potom pomocí startéru protočte motor, aby se olej rozptýlil uvnitř válce.
10. Namontujte zapalovací svíčky, nepřipojujte k nim však koncovky zapalovacích svíček.
11. Nabijte akumulátor, viz Údržba akumulátoru (strana 34).
12. Pokud hodláte stroj uskladnit na dobu delší než 30 dní, postupujte následovně:

    A. Do paliva v nádrži přidejte stabilizační aditivum na bázi ropy. Dodržujte pokyny výrobce stabilizátoru paliva pro míchání. Nepoužívejte stabilizační aditiva na bázi alkoholu (ethanolu nebo methanolu).

    Poznámka: Stabilizační aditivum paliva má nejvyšší účinky, pokud se smíchá s čerstvým palivem a používá se stále.

    B. Nechejte motor 5 minut pracovat, aby se upravené palivo rozptýlilo po celém palivovém systému.

    C. Vypněte motor, nechejte jej vychladnout a pomocí přečerpávací násosky vypusťte palivovou nádrž.

    D. Spusťte motor a nechejte jej pracovat, dokud se sám nezastaví.

    E. Přiškrťte motor.

    F. Spusťte motor a nechejte jej pracovat až do chvíle, kdy jej nelze znovu spustit.

    G. Palivo zlikvidujte podle platných předpisů. Recyklujte jej podle místních předpisů.

    Důležité: **Neskladujte palivo se stabilizačním aditivem déle, než doporučuje výrobce stabilizátoru paliva.**
13. Zkontrolujte a upravte napnutí pásů, viz Údržba pásů (strana 36).
14. Zkontrolujte a dotáhněte všechny upevňovací prvky. Opravte nebo vyměňte všechny opotřebené, poškozené nebo chybějící díly.
15. Poškrábané nebo holé kovové povrchy natřete barvou, kterou dodává autorizovaný servisní prodejce.
16. Vozidlo odstavte ve skladu anebo garáži v čistém a suchém prostředí. Vytáhněte klíč ze zapalování a uložte jej na snadno zapamatovatelném místě.
17. Vozidlo přikryjte, aby bylo chráněno před znečištěním.

Odstraňování závad

Závada	Možné příčiny	Způsoby odstranění
Motor nelze nastartovat, lze jej nastartovat jen s obtížemi nebo se po chvíli vypne.	1. Nesprávný postup startování. 2. Palivová nádrž je prázdná. 3. Sytič není zapnutý. 4. Vzduchový filtr je znečištěný. 5. Kabely zapalovacích svíček jsou uvolněné nebo odpojené. 6. Zapalovací svíčky jsou zkorodované nebo znečištěné, popřípadě není správná mezera mezi elektrodami. 7. Znečištěný palivový filtr. 8. V palivovém systému jsou nečistoty, voda, zvětralé nebo nesprávné palivo.	1. Použijte správný postup startování. 2. Naplňte nádrž čerstvým palivem. 3. Zapněte sytič. 4. Vyčistěte nebo vyměňte vložky vzduchového filtru. 5. Připojte kabely k zapalovacím svíčkám. 6. Namontujte nové zapalovací svíčky se správnou mezerou mezi elektrodami. 7. Palivový filtr vyměňte. 8. Kontaktujte autorizované servisní středisko.
Motor ztrácí výkon.	1. Motor je přetížen. 2. Vysoké volnoběžné otáčky jsou příliš nízké. 3. Vzduchový filtr je znečištěný. 4. Hladina oleje v motoru není správná. 5. Chladicí žebra a vzduchové kanály pod krytem ventilátoru motoru jsou zanesené. 6. Zapalovací svíčky jsou zkorodované nebo znečištěné, popřípadě není správná mezera mezi elektrodami. 7. Znečištěný palivový filtr. 8. V palivovém systému jsou nečistoty, voda, zvětralé nebo nesprávné palivo.	1. Omezte zátěž, použijte nižší rychlost pojezdu. 2. Kontaktujte autorizované servisní středisko. 3. Vyčistěte nebo vyměňte vložky vzduchového filtru. 4. Doplněním nebo upuštěním zajistěte, aby byla hladina na značce plné nádrže. 5. Odstraňte všechny nečistoty z chladicích žeber a vzduchových kanálů. 6. Namontujte nové zapalovací svíčky se správnou mezerou mezi elektrodami. 7. Palivový filtr vyměňte. 8. Kontaktujte autorizované servisní středisko.
Motor se přehřívá.	1. Motor je přetížen. 2. Vysoké volnoběžné otáčky jsou příliš nízké. 3. Hladina oleje v motoru není správná. 4. Chladicí žebra a vzduchové kanály pod krytem ventilátoru motoru jsou zanesené.	1. Omezte zátěž, použijte nižší rychlost pojezdu. 2. Kontaktujte autorizované servisní středisko. 3. Doplněním nebo upuštěním zajistěte, aby byla hladina na značce plné nádrže. 4. Odstraňte všechny nečistoty z chladicích žeber a vzduchových kanálů.
Stroj abnormálně vibruje.	1. Upevňovací šrouby motoru jsou uvolněné.	1. Dotáhněte upevňovací šrouby motoru.
Stroj se nemůže rozjet.	1. Je aktivována parkovací brzda. 2. Příliš nízká hladina hydraulické kapaliny. 3. Je poškozen hydraulický systém.	1. Uvolněte parkovací brzdu. 2. Přidejte do nádržky hydraulickou kapalinu. 3. Kontaktujte autorizované servisní středisko.

Zásady ochrany osobních údajů pro Evropu

Informace shromažďované společností Toro
Společnost Toro Warranty Company (Toro) respektuje vaše soukromí. Abychom mohli zpracovat vaše reklamace ze záruky a kontaktovat vás v případě stahování výrobku z trhu, prosíme vás, abyste nám sdělili některé své osobní údaje, ať už přímo nebo prostřednictvím místního distributora společnosti Toro.

Záruční systém společnosti Toro je hostován na serverech nacházejících se v USA, kde se mohou zákony o ochraně soukromí lišit od těch ve vaší zemi.

POSKYTNUTÍM OSOBNÍCH ÚDAJŮ SOUHLASÍTE SE ZPRACOVÁNÍM VAŠICH OSOBNÍCH INFORMACÍ TAK, JAK JE POPSÁNO V TĚCHTO ZÁSADÁCH OCHRANY SOUKROMÍ.

Způsob využití informací ve společnosti Toro
Společnost Toro může využít vaše osobní informace, aby mohla zpracovat reklamace ze záruky, kontaktovat vás v případě stahování produktu z trhu i pro jiné účely, s nimiž vás seznámí. Společnost Toto může sdílet vaše informace s pobočkami, distributory nebo ostatními obchodními partnery společnosti v souvislosti s kteroukoliv z těchto činností. Vaše osobní informace nebudeme prodávat žádné další společnosti. Vyhrazujeme si právo zveřejnit osobní údaje za účelem dodržování platných zákonů a na žádost příslušných orgánů k řádnému provozování našich systémů nebo pro ochranu vlastní i dalších uživatelů.

Uchovávání vašich osobních údajů
Osobní údaje uchováváme pouze do té doby, pokud je potřebujeme pro účely, pro které byly původně shromážděny, nebo pro jiné legitimní účely (například dodržování předpisů), případně do doby vyžadované příslušným zákonem.

Závazek společnosti Toro ohledně bezpečnosti vašich osobních údajů
Abychom zajistili bezpečnost vašich osobních údajů, uplatňujeme odpovídající bezpečnostní opatření. Podnikáme rovněž veškeré kroky pro to, aby tyto údaje byly neustále přesné a aktuální.

Přístup k vašim osobním údajům a jejich oprava
Pokud si přejete zkontrolovat nebo opravit své osobní údaje, kontaktujte nás prosím e-mailem na adrese legal@toro.com.

Australský zákon na ochranu spotřebitelů

Australští zákazníci naleznou podrobné informace o australském zákoně na ochranu spotřebitelů uvnitř balení nebo u místního distributora společnosti Toro.

Návrh zákona č. 65 ve státě Kalifornie (California Proposition 65) – výstraha

Co tato výstraha znamená?

V prodeji můžete spatřit výrobek, který je opatřen následujícím výstražným štítkem:

VÝSTRAHA: Rakovina a poškození reprodukčního systému – www.P65Warnings.ca.gov.

O co se v návrhu zákona č. 65 jedná?

Návrh zákona č. 65 se vztahuje na všechny společnosti působící v Kalifornii, které tam prodávají výrobky nebo vyrábějí výrobky, jež mohou být v Kalifornii prodávány nebo do ní dováženy. Návrh nařizuje, aby guvernér státu Kalifornie vedl a zveřejňoval soupis chemických látek, o nichž je známo, že mohou způsobit rakovinu, vrozené vady a/nebo jiné poškození reprodukčního systému. Soupis, který je každoročně aktualizován, zahrnuje stovky chemikálií, které se nacházejí v mnoha předmětech každodenní potřeby. Účelem návrhu zákona č. 65 je informovat veřejnost o vystavení působení těchto chemických látek.

Návrh zákona č. 65 nezakazuje prodej výrobků obsahujících tyto chemikálie, místo toho však žádá, aby byly všechny výrobky, obaly výrobků nebo literatura doprovázející tyto výrobky opatřeny výstrahou. Výstraha uvedená v návrhu č. 65 neznamená, že výrobek je v rozporu s jakýmikoli normami nebo požadavky týkajícími se bezpečnosti výrobku. Vláda státu Kalifornie ve skutečnosti objasnila, že zmíněná výstraha není totéž jako regulační rozhodnutí, jež stanovuje, zda je produkt „bezpečný“ nebo „nebezpečný“. Řada z těchto chemických látek se mnoho let používá ve výrobcích každodenní potřeby, aniž by byla doložena jakákoli újma na zdraví. Další informace naleznete na stránkách https://oag.ca.gov/prop65/faqs-view-all.

Výstraha uvedená v návrhu zákona č. 65 znamená, že společnost buď (1) vyhodnotila míru rizika a dospěla k závěru, že nebyla překročena „žádná významná míra rizika“, nebo (2) se rozhodla uvést výstrahu na základě toho, že si je vědoma přítomnosti uvedené chemické látky, míru rizika se ale nepokusila vyhodnotit.

Platí tento zákon všude?

Uvedení výstrahy dle návrhu zákona č. 65 se vyžaduje pouze v rámci kalifornských zákonů. Výstrahu lze spatřit v celé Kalifornii na různých místech, včetně restaurací, obchodů s potravinami, hotelů, škol a nemocnic, a na široké škále produktů. Někteří online a maloobchodní prodejci navíc uvádí výstrahu dle návrhu zákona č. 65 na svých webových stránkách nebo v katalozích.

Jak se výstraha dle kalifornského návrhu zákona liší od federálních limitů?

Normy návrhu zákona č. 65 jsou často přísnější než federální a mezinárodní normy. U řady látek je nutné uvádět výstrahu dle návrhu zákona č. 65 při množství, které je mnohem nižší než u federálních akčních limitů. Například norma návrhu zákona č. 65 upozorňující na množství olova činí 0,5 µg/den, což je výrazně pod limity federálních a mezinárodních norem.

Proč nejsou touto výstrahou opatřeny všechny obdobné produkty?

- Výrobky prodávané v Kalifornii musí být označeny podle návrhu zákona č. 65, zatímco podobné produkty prodávané jinde toto označení mít nemusí.
- Společnost, která v rámci soudního sporu týkajícího se návrhu zákona č. 65 dosáhla mimosoudního vyrovnání, může být požádána, aby na svých produktech výstrahu dle návrhu zákona č. 65 uváděla. Na jiné společnosti, které vyrábějí podobné výrobky, se takový požadavek vztahovat nemusí.
- Prosazování návrhu zákona č. 65 není konzistentní.
- Společnosti se mohou rozhodnout, že výstrahu nebudou uvádět, protože dospěly k závěru, že podle návrhu zákona č. 65 tak nejsou povinny učinit. Pokud výrobek není výstrahou opatřen, neznamená to, že neobsahuje uvedené chemické látky na podobné úrovni.

Proč společnost Toro tuto výstrahu uvádí?

Společnost Toro se rozhodla, že bude spotřebitelům poskytovat co nejvíce informací, aby mohli činit informovaná rozhodnutí o produktech, které kupují a používají. Společnost Toro v určitých případech poskytuje varování, jestliže si je vědoma přítomnosti jedné nebo více uvedených chemických látek, aniž by bylo provedeno posouzení úrovně expozice, neboť požadavky na omezení expozice nejsou poskytnuty pro všechny uvedené chemické látky. Společnost Toro se z důvodů obezřetnosti rozhodla výstrahu dle návrhu zákona č. 65 uvést, i když nebezpečí vystavení působení chemických látek obsažených ve výrobcích značky Toro je zanedbatelné nebo spadá do rozmezí „žádné významné riziko“. Pokud společnost Toro takovou výstrahu neuvede, může být mimoto žalována státem Kalifornie nebo soukromými stranami, jež o prosazování návrhu zákona č. 65 usilují, a může z toho pro ni vyplývat citelný postih.