Form No. 3455-876 Rev A

Count on it.

Gebruikershandleiding

Reelmaster® 5010-H tractie-eenheid

Modelnr.: 03674—Serienr.: 412200000 en hoger

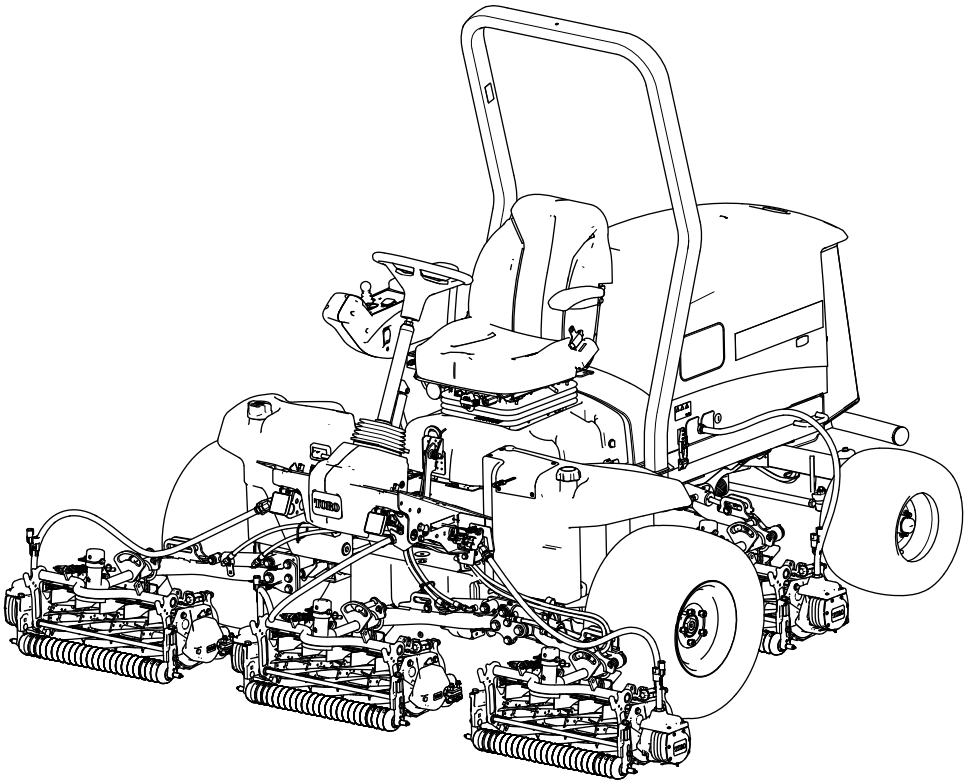

Registreer uw product op www.Toro.com.
Vertaling van de oorspronkelijke tekst (NL)

3455-876

Dit product voldoet aan alle relevante Europese richtlijnen. Zie voor details de aparte productspecifieke conformiteitsverklaring.

Als de machine zonder goed werkende vonkenvanger of goed onderhouden brandveilige motor wordt gebruikt in een bosgebied of op een met dicht struikgewas of gras begroeid terrein, handelt de bestuurder in strijd met de bepalingen van sectie 4442 of 4443 van de Wet op de Openbare Hulpbronnen (Public Resources Code) van de Staat Californië.

De bijgevoegde Gebruikershandleiding van de motor biedt informatie over het Amerikaanse Environmental Protection Agency (EPA) en het Californische controlesysteem voor emissies, onderhoud en garantie. U kunt vervangingsonderdelen bestellen via de fabrikant van de motor.

⚠ WAARSCHUWING

CALIFORNIË
Proposition 65 Waarschuwing

De uitlaatgassen van de dieselmotor van dit product bevatten bestanddelen waarvan bekend is dat ze kanker, geboorteafwijkingen of andere schade aan de voortplantingsorganen kunnen veroorzaken.

Accuklemmen, accupolen en dergelijke onderdelen bevatten lood en loodverbindingen. Van deze stoffen is bekend dat ze kanker en schade aan de voortplantingsorganen veroorzaken. Was altijd uw handen nadat u met deze onderdelen in aanraking bent geweest.

Gebruik van dit product kan leiden tot blootstelling aan chemische stoffen waarvan de Staat Californië weet dat ze kanker, geboorteafwijkingen en andere schade aan het voortplantingssysteem veroorzaken.

Inleiding

Deze machine is een zitmaaier met messenkooi bedoeld voor gebruik door professionele bestuurders in commerciële toepassingen. De machine is voornamelijk ontworpen voor het maaien van gras op goed onderhouden gazons. Dit product gebruiken voor andere doeleinden dan het bedoelde gebruik kan gevaarlijk zijn voor u of voor omstanders.

Lees deze informatie zorgvuldig door, zodat u weet hoe u de machine op de juiste wijze moet gebruiken en onderhouden en om schade aan de machine en letsel te voorkomen. U bent verantwoordelijk voor het juiste en veilige gebruik van de machine.

Ga naar www.Toro.com voor meer informatie, inclusief veiligheidstips, instructiemateriaal, informatie over accessoires, hulp bij het vinden van een dealer of om uw product te registreren.

Als u service, originele Toro onderdelen of aanvullende informatie nodig hebt, kunt u contact opnemen met een erkende servicedealer of met de klantenservice van Toro. U dient hierbij altijd het modelnummer en het serienummer van het product te vermelden. De locatie van het plaatje met het modelnummer en het serienummer van het product is aangegeven op Figuur 1. U kunt de nummers noteren in de ruimte hieronder.

Belangrijk: **U kunt met uw mobiel apparaat de QR-code op het plaatje met het serienummer (indien aanwezig) scannen om toegang te krijgen tot de garantie, onderdelen en andere productinformatie.**

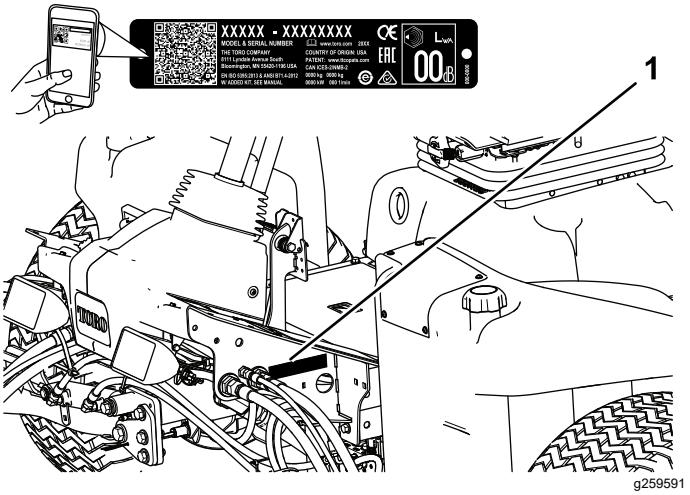

Figuur 1

1. Plaats van modelnummer en serienummer

Modelnr.: _____

Serienr.: _____

Deze handleiding wijst u op mogelijke gevaren en bevat veiligheidswaarschuwingen die u kunt herkennen aan het waarschuwingspictogram (Figuur 2), dat wijst op een gevaar dat ernstig letsel of de dood kan veroorzaken indien u nalaat de voorgeschreven maatregelen te treffen.

© 2022—The Toro® Company

Alle rechten voorbehouden

g000502

Figuur 2

Waarschuwingspictogram

Er worden in deze handleiding twee woorden gebruikt om uw aandacht op bijzondere informatie te vestigen. **Belangrijk** attendeert u op bijzondere technische informatie en **Opmerking** duidt algemene informatie aan die bijzondere aandacht verdient.

Inhoud

Veiligheid 4
Algemene veiligheid 4
Veiligheids- en instructiestickers 5
Montage 12
1 De machine voorbereiden 13
2 De bedieningsarm afstellen 13
3 De maai-eenheden monteren 13
4 De egalisatiesets monteren 20
5 De kickstandaard van het maaidek gebruiken 22
6 De 48 V-onderbrekingskabel monteren en de stoelbasis sluiten 22
7 CE-conforme motorkapsluiting monteren 23
8 De CE-stickers aanbrengen 24
Algemeen overzicht van de machine 25
Bedieningsorganen 25
De stoel verstellen 27
Specificaties 33
Werktuigen/accessoires 33
Voor gebruik 33
Veiligheidsinstructies voorafgaand aan het werk 33
Brandstof 34
Inhoud brandstoftank 34
Brandstof tanken 34
Dagelijks onderhoud uitvoeren 34
De interlockschakelaars controleren 35
De machine inrijden 35
Tijdens gebruik 36
Veiligheid tijdens het werk 36
Starten van de motor 37
De motor afzetten 37
De gazoncompensatieveer afstellen 37
Tegendruk van de hefarm afstellen 38
De draaistand van de hefarm instellen 38
Toerental van de messenkooien instellen 39
Werking van het diagnoselampje 40
Tips voor bediening en gebruik 41
Na gebruik 41
Veiligheid na het werk 41
Locaties van bevestigingspunten 42
De machine transporteren 42
De machine duwen of slepen 42
Onderhoud 43
Veiligheid bij onderhoud 43
Aanbevolen onderhoudsschema 43
Controlelijst voor dagelijks onderhoud 45
Procedures voorafgaande aan onderhoud 47
Vóór onderhoudswerkzaamheden 47
De motorkap openen 47
De motorkap sluiten 48
Het scherm openen 48
Het scherm sluiten 48
De stoel kantelen 48
De stoel laten zakken 49
De koelschermen van de generator van elkaar losmaken 49
De koelschermen van de generator monteren 49
Locatie opkrikpunten 50
Smering 51
Lagers en lagerbussen smeren 51
Onderhoud motor 53
Veiligheid van de motor 53
Het luchtfilter controleren 53
Onderhoud van het luchtfilter 53
De luchtfilteronderhoud-indicator resetten 54
Olie specificaties 54
Het motoroliepeil controleren 54
Olievolume in het carter 55
Motorolie verversen en filter vervangen 55
Onderhoud brandstofsysteem 56
Water verwijderen uit de brandstof/wateraf-scheider 56
Filter van waterafscheider vervangen 57
Het Brandstofsysteem ontluchten 57
Brandstofleidingen en aansluitingen controleren 58
Brandstof aftappen uit de brandstoftank 58
Rooster van brandstofaanzuigbuis reinigen 58
Onderhoud elektrisch systeem 61
Veiligheid van het elektrisch systeem 61
De 12 V accu loskoppelen 61
De 12 V accu aansluiten 62
De 12 V accu opladen 62
Onderhoud van de 12 V accu 62
Een 12 V zekering van de zekeringhouder vervangen 63
Een 48 V zekering van de maai-eenheid vervangen 63
De zekering voor het inschakelen van de messenkooien vervangen 64
De TEC- zekering vervangen 64
De Telematicazekering vervangen 65
Onderhoud aandrijfsysteem 66

Bandenspanning controleren 66
Torsie van wielmoeren controleren 66
De tractieaandrijving afstellen voor de neutraalstand 66
Uitlijning van de achterwielen controleren 67
Toespoor achterwielen afstellen 67
Onderhoud koelsysteem 68
Veiligheid van het koelsysteem 68
Koelvloeistof 68
Het koelvloeistofpeil controleren 68
Vuil verwijderen uit het koelsysteem 69
Onderhouden remmen 70
Parkeerremmen afstellen 70
Vergrendeling van parkeerrem afstellen 71
Onderhoud riemen 72
Riem van wisselstroomdynamo spannen 72
Onderhoud hydraulisch systeem 73
Veiligheid van het hydraulische systeem 73
Hydraulische vloeistof 73
Het peil van de hydraulische vloeistof controleren 73
Hydraulische slangen en leidingen controleren 74
Het laadfilter vervangen 74
Controleren op lekken 74
Inhoud van hydraulisch systeem 75
Hydraulische vloeistof verversen 75
Onderhoud van maai-eenheid 76
Veiligheid van de messen 76
Afstelling van contact tussen ondermes en messenkooi controleren 76
Maai-eenheden wetten 76
Onderhoud van het chassis 77
De veiligheidsgordel controleren 77
Uitgebreid onderhoud 78
Chassis en motor 78
Reiniging 78
De machine wassen 78
Stalling 79
Veiligheid tijdens opslag 79
De tractie-eenheid gebruiksklaar maken 79
De motor gebruiksklaar maken 79
Opslag van de accu 79

Veiligheid

Deze machine is ontworpen in overeenstemming met de EN-norm ISO 5395 (als u de instellingsprocedures voltooit) en B71.4-2017 van het ANSI (American National Standards Institute).

Algemene veiligheid

Dit product kan handen of voeten afsnijden en voorwerpen uitwerpen.

- Lees deze *Gebruikershandleiding* en zorg ervoor dat u deze begrijpt voordat u de motor start.
- Geef uw volledige aandacht als u de machine gebruikt. Zorg ervoor dat u met niets anders bezig bent waardoor u kunt worden afgeleid, anders kunnen er letsels ontstaan of kan eigendom worden beschadigd.
- Houd handen en voeten uit de buurt van de bewegende onderdelen van de machine.
- Gebruik de machine niet als er schermen of andere beveiligingsmiddelen ontbreken of als deze niet naar behoren werken.
- Hou omstanders en kinderen uit de buurt van het werkgebied. Laat kinderen nooit de machine bedienen.
- Zet de motor af, verwijder het contactsleuteltje en wacht totdat alle bewegende onderdelen tot stilstand zijn gekomen voordat u de bestuurderspositie verlaat. Laat de machine afkoelen voordat u deze afstelt, reinigt, stalt of er onderhoudswerkzaamheden aan verricht.

Onjuist gebruik of onderhoud van deze machine kan letsel tot gevolg hebben. Om het risico op letsel te verkleinen, dient u zich aan de volgende veiligheidsinstructies te houden en altijd op het veiligheidssymbool ⚠ te letten, dat betekent Voorzichtig, Waarschuwing of Gevaar – instructie voor persoonlijke veiligheid. Niet-naleving van deze instructies kan leiden tot lichamelijk of dodelijk letsel.

Veiligheids- en instructiestickers

Veiligheidsstickers en veiligheidsinstructies zijn gemakkelijk zichtbaar voor de bestuurder en bevinden zich bij plaatsen waar gevaar kan ontstaan. Vervang alle beschadigde of verdwenen stickers.

decalbatterysymbols

Symbolen op accu

Sommige of alle symbolen staan op de accu

1. Risico van explosie
2. Niet roken. Geen open vuur of vonken
3. Risico van bijtende vloeistof/chemische brandwonden
4. Draag oogbescherming.
5. Lees de *Gebruikershandleiding*.
6. Houd omstanders uit de buurt van de accu.
7. Draag oogbescherming; explosieve gassen kunnen blindheid en ander letsel veroorzaken.
8. Accuzuur kan blindheid of ernstige brandwonden veroorzaken.
9. Ogen direct met water spoelen en snel arts raadplegen.
10. Bevat lood; niet weggooien; recyclen

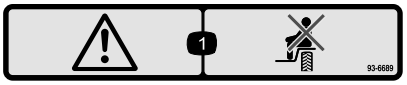

decal93-6689

93-6689

1. Waarschuwing – Het is niet toegestaan passagiers te vervoeren.

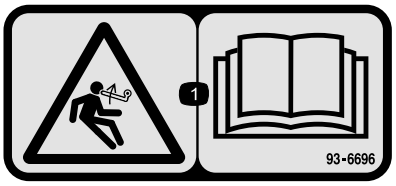

decal93-6696

93-6696

1. Opgeslagen energie – Lees de *Gebruikershandleiding*.

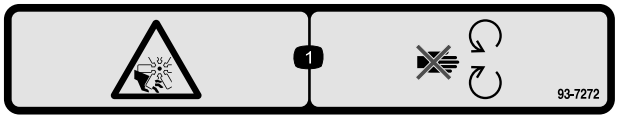

decal93-7272

93-7272

1. Ledematen kunnen worden gesneden/geamputeerd; ventilator – Blijf uit de buurt van bewegende onderdelen.

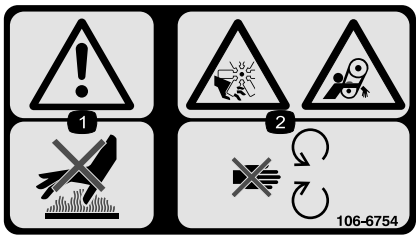

decal106-6754

106-6754

1. Waarschuwing – Raak het hete oppervlak niet aan.
2. Ledematen kunnen worden gesneden/geamputeerd door de ventilator of worden gegrepen door de riem – Blijf uit de buurt van bewegende onderdelen.

decal106-6755

106-6755

1. Motorkoelvloeistof onder druk.
2. Risico van explosie – Lees de *Gebruikershandleiding*.
3. Waarschuwing – Raak het hete oppervlak niet aan.
4. Waarschuwing – Lees de *Gebruikershandleiding*.

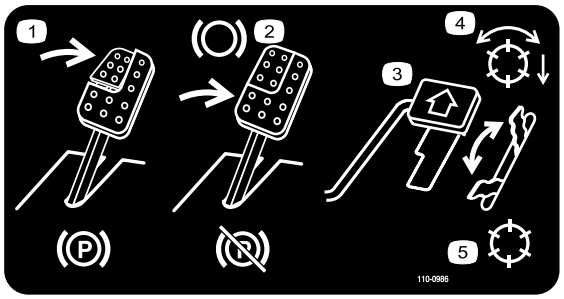

decal110-0986

110-0986

1. Trap het rempedaal en de parkeerrem in om de parkeerrem in werking te stellen.
2. Trap het rempedaal in om te remmen.
3. Trap het tractiepedaal in om vooruit te rijden.
4. Messenkooien ingeschakeld
5. Transportmodus

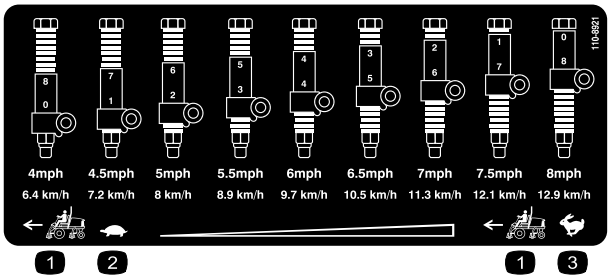

decal110-8921

110-8921

1. Snelheid tractie-eenheid
2. Langzaam
3. Snel

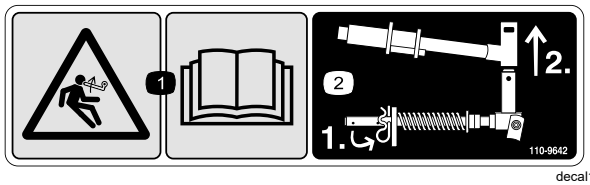

decal110-9642

110-9642

1. Opgeslagen energie – Lees de *Gebruikershandleiding*.
2. Beweeg de borgpen naar de opening die het dichtst bij de stangbeugel is, en verwijder daarna de hefarm en het juk van het draaipunt.

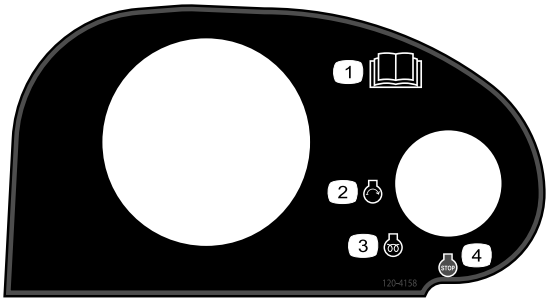

decal120-4158

120-4158

1. Lees de *Gebruikershandleiding*.
2. Motor – Starten
3. Motor – Voorgloeien
4. Motor – Afzetten

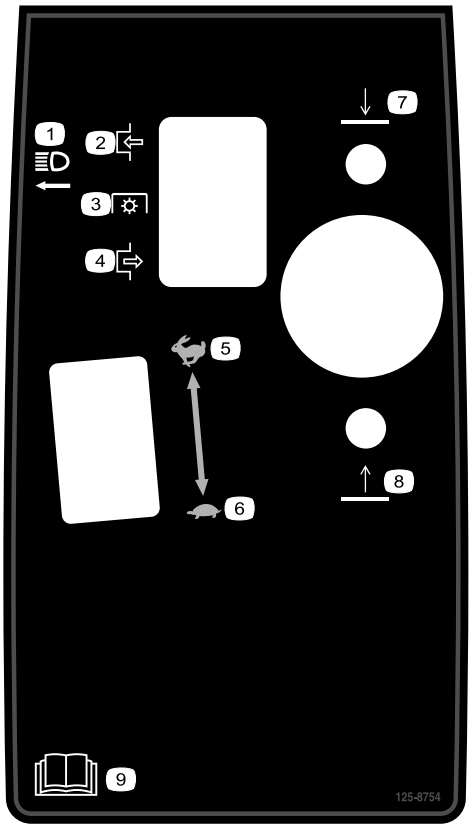

decal125-8754

125-8754

1. Koplampen
2. Inschakelen
3. Aftakasschakelaar
4. Uitschakelen
5. Snel
6. Langzaam
7. Laat de maaidekken neer
8. Hef de maaidekken op
9. Lees de *Gebruikershandleiding*.

---

decal127-2470

127-2470

---

decal133-8062

133-8062

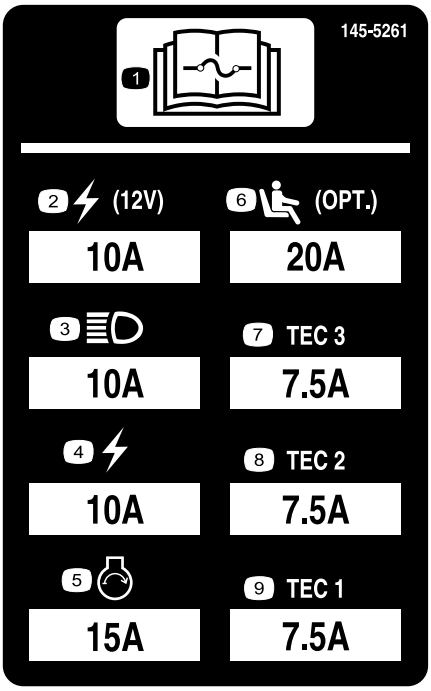

decal145-5261

145-5261

1. Lees de *Gebruikershandleiding* voor informatie over de zekering.
2. 12 V-aansluitpunt
3. Koplampen
4. Elektrisch
5. Motor starten
6. Luchtgeveerde stoel (optioneel)
7. TEC Controller
8. TEC Controller
9. TEC Controller

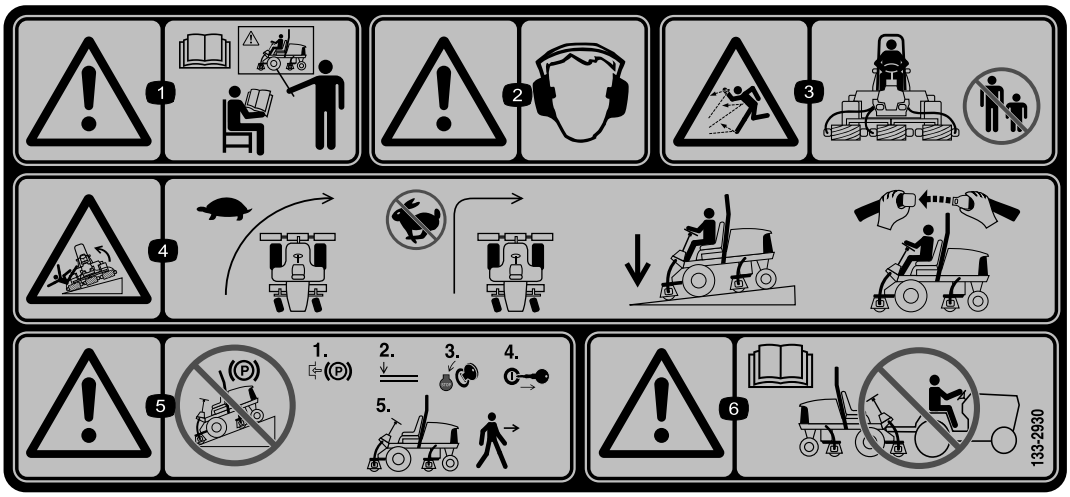

decal133-2930

133-2930

1. Waarschuwing – Bedien deze machine uitsluitend als u daarin bent getraind.
2. Waarschuwing – Draag gehoorbescherming.
3. De machine kan voorwerpen uitwerpen – Houd omstanders uit het werkgebied.
4. Kantelgevaar – Rijd traag in bochten; neem geen scherpe bochten als u snel rijdt; de maai-eenheden moeten altijd neergelaten zijn als u op een helling rijdt; draag altijd een veiligheidsgordel.
5. Waarschuwing – Parkeer niet op een helling; stel de parkeerrem in werking, laat de maai-eenheden neer, zet de motor af en verwijder het sleuteltje uit het contact voordat u de machine verlaat.
6. Waarschuwing – Lees de *Gebruikershandleiding*; u mag de machine niet slepen.

decal133-2931

133-2931

Opmerking: Deze machine voldoet aan de tests die de statische breedte- en lengtestabiliteit meten en die standaard zijn in de sector. De maximale aanbevolen hellingshoek wordt vermeld op de sticker. Raadpleeg de instructies voor gebruik van de machine op hellingen in de *Gebruikershandleiding* en de omstandigheden waarin u de machine zou gebruiken om na te gaan of u de machine op een bepaalde dag en op het terrein in kwestie kunt gebruiken. Veranderingen in het terrein kunnen tot gevolg hebben dat de machine anders reageert op hellingen. Laat de maai-eenheden indien mogelijk neer op de grond wanneer u de machine op een helling gebruikt. Als u de maai-eenheden omhoog brengt op hellingen, kan de machine onstabiel worden.

1. Waarschuwing – Lees de *Gebruikershandleiding*; gebruik deze machine uitsluitend als u hierin getraind bent.
2. Waarschuwing – Draag gehoorbescherming.
3. Gevaar op weggeslingerde objecten – Houd omstanders op een afstand.
4. De machine kan kantelen – Rijd nooit van of dwars op hellingen met een hellingshoek groter dan 15°; de maai-eenheden moeten altijd neergelaten zijn als u op een helling rijdt; draag altijd een veiligheidsgordel.
5. Waarschuwing – Parkeer niet op een helling; stel de parkeerrem in werking, laat de maai-eenheden neer, zet de motor af en verwijder het sleuteltje uit het contact voordat u de machine verlaat.
6. Waarschuwing – Lees de *Gebruikershandleiding*; u mag de machine niet slepen.

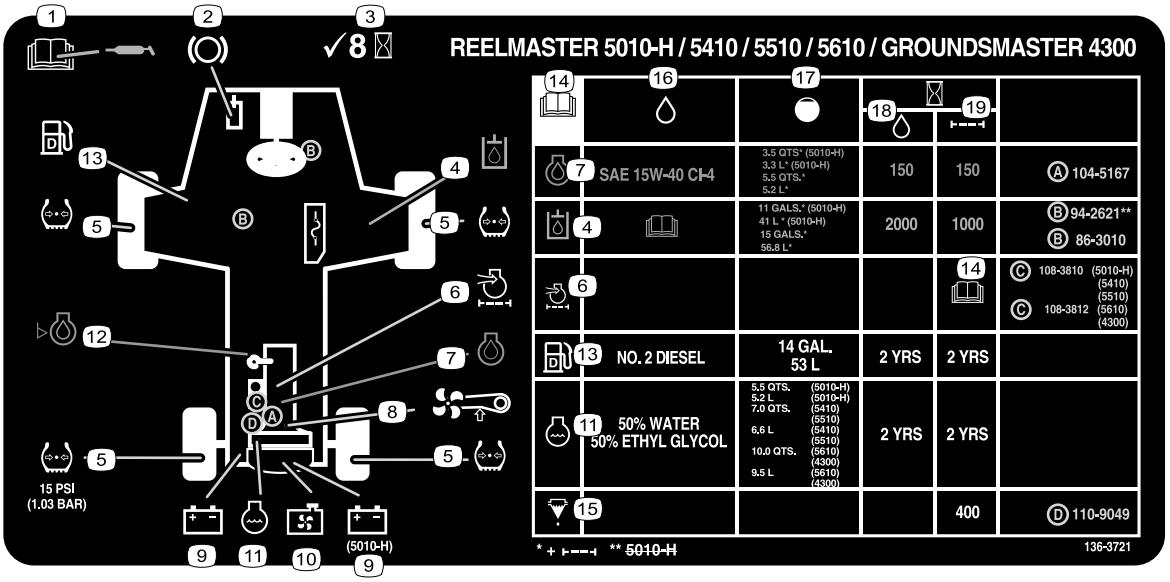

decal136-3721

136-3721

1. Lees de *Gebruikershandleiding* voor informatie over smering.
2. Remfuncties
3. Controleer om de 8 bedrijfsuren.
4. Hydraulische vloeistof
5. Bandenspanning
6. Luchtfilter van motor
7. Motorolie
8. Ventilatorriem
9. Accu
10. Radiateurscherm
11. Motorkoelvloeistof
12. Motoroliepeil
13. Brandstof
14. Lees de *Gebruikershandleiding*.
15. Brandstof/waterafscheider
16. Vloeistoffen
17. Capaciteit
18. Vloeistofinterval (bedrijfsuren)
19. Filterinterval (bedrijfsuren)

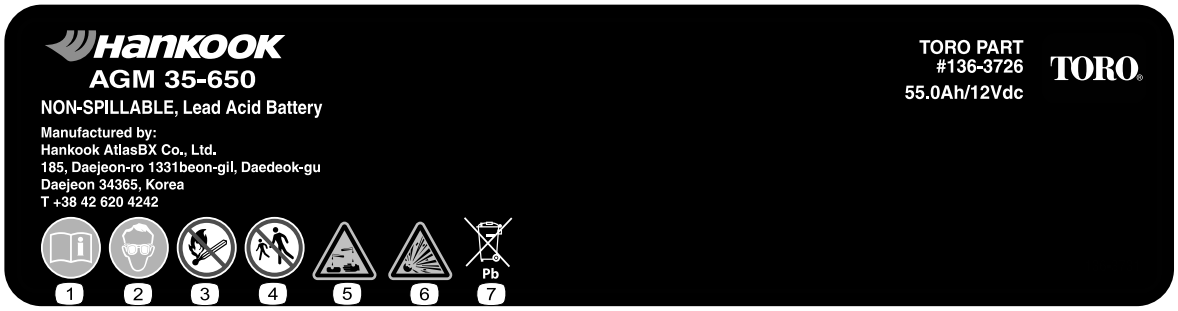

decal136-3731

136-3731

1. Lees de *Gebruikershandleiding*.
2. Draag oogbescherming.
3. Niet roken. Geen open vuur of vonken
4. Houd omstanders op een afstand
5. Risico van bijtende vloeistof/chemische brandwonden
6. Risico van explosie
7. Bevat lood; niet weggooien

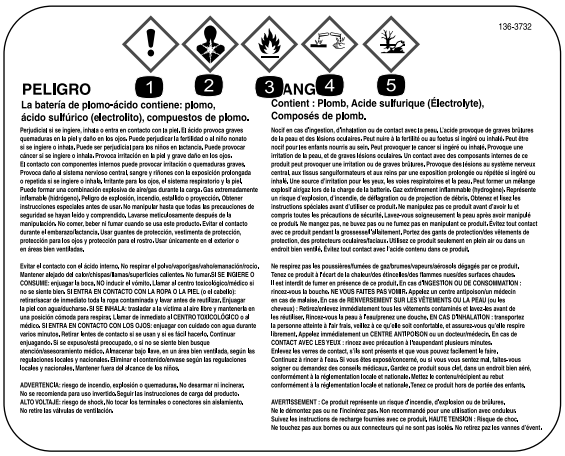

decal136-3732

136-3732

1. Acute toxiciteit
2. Gevaar bij inademing
3. Ontvlambare gassen
4. Corrosief voor metalen / huidcorrosie
5. Toxisch voor het milieu

Montage

Losse onderdelen

Gebruik onderstaande lijst om te controleren of alle onderdelen zijn geleverd.

Procedure	Omschrijving	Hoeveel-heid	Gebruik
1	Geen onderdelen vereist	–	De machine voorbereiden.
2	Geen onderdelen vereist	–	De bedieningsarm afstellen.
3	Maai-eenheden	5	De maai-eenheden monteren.
4	Egalisatieset (afzonderlijk verkrijgbaar)	1	De egalisatiesets monteren (egalisatiesets worden afzonderlijk verkocht).
5	Kickstandaard van maaidek	1	De kickstandaard van het maaidek monteren.
6	Geen onderdelen vereist	–	De 48 V-onderbrekingskabel monteren en de stoelbasis sluiten.
7	Motorkapsluiting, pakking en contramoer Ring	1 1	CE-conforme motorkapsluiting monteren.
8	CE-sticker Sticker productiejaar Waarschuwingssticker	1 1 1	De CE-stickers aanbrengen.

Instructiemateriaal en aanvullende onderdelen

Omschrijving	Hoeveel-heid	Gebruik
Sleutel	2	De motor starten.
Gebruikershandleiding	1	Lees de Gebruikershandleiding voordat u de machine gebruikt.
Gebruikershandleiding van motor	1	De handleiding gebruiken om motorgegevens op te zoeken.
Conformiteitsverklaring	1	Conformiteitsverklaring
Instructiemateriaal voor gebruiker	1	Raadpleeg het materiaal voordat u de machine gebruikt.

Opmerking: Bepaal vanuit de normale bedieningspositie de linker- en rechterzijde van de machine.

1

De machine voorbereiden

Geen onderdelen vereist

Procedure

1. Plaats de machine op een horizontaal vlak, laat de maai-eenheden neer en stel de parkeerrem in werking.
2. Zet de motor af, verwijder het contactsleuteltje en wacht totdat alle bewegende onderdelen tot stilstand zijn gekomen.
3. Controleer vóór gebruik de bandenspanning; zie Bandenspanning controleren (bladz. 66).

   Opmerking: De banden worden in de fabriek opzettelijk te hard opgepompt. Stel de bandendruk af voordat u met de machine gaat werken.
4. Controleer het peil van de hydraulische vloeistof; zie Het peil van de hydraulische vloeistof controleren (bladz. 73).
5. Smeer de machine; zie Lagers en lagerbussen smeren (bladz. 51).

   Belangrijk: **Als de machine niet goed is gesmeerd, kunnen belangrijke onderdelen hierdoor voortijdig slijten of defect raken.**
6. Open de motorkap en controleer het peil van de koelvloeistof; zie Het koelvloeistofpeil controleren (bladz. 68).
7. Controleer het peil van de motorolie en sluit en vergrendel de motorkap; zie Het motoroliepeil controleren (bladz. 54).

   Opmerking: Het carter van de motor is in de fabriek gevuld met olie; u moet het oliepeil echter controleren voordat en nadat de motor voor de eerste keer is gestart.

2

De bedieningsarm afstellen

Geen onderdelen vereist

Procedure

U kunt de stand van de bedieningsarm aanpassen voor uw comfort.

1. Draai de 2 bouten los waarmee de bedieningsarm is vastgezet aan de bevestigingsbeugel (Figuur 3).

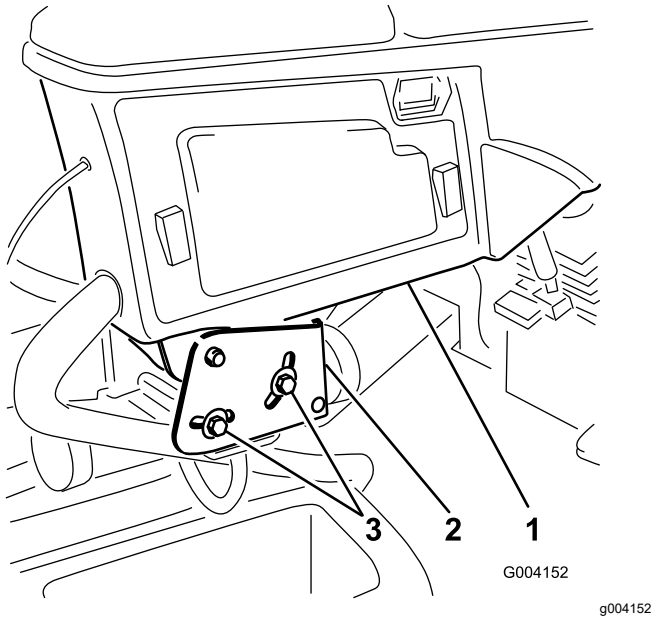

Figuur 3

1. Bedieningsarm
2. Bevestigingsbeugels
3. Bouten (2)

2. Draai de bedieningsarm in de gewenste stand en zet de 2 bouten weer vast.

3

De maai-eenheden monteren

Benodigde onderdelen voor deze stap:

5	Maai-eenheden

De machine voorbereiden op de montage

⚠ VOORZICHTIG

Als u de voeding naar de maaidekken niet onderbreekt, bestaat de kans dat iemand de maaidekken per ongeluk start. Hierdoor kan ernstig letsel aan handen en voeten ontstaan.

Koppel altijd de snelkoppelingen voor de voeding los voordat u werkzaamheden aan de maaidekken gaat uitvoeren (Figuur 44).

1. Ontgrendel de stoelbasis, kantel de stoel en de basis open, en ondersteun deze met de steunstangen (Figuur 4).

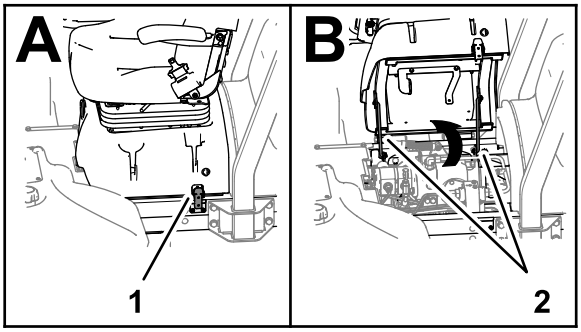

g375231

Figuur 4

1. Vergrendeling (stoelbasis) 2. Steunstangen

2. De onderbrekingskabel losmaken van het 48 VDC-accusysteem (Figuur 5).

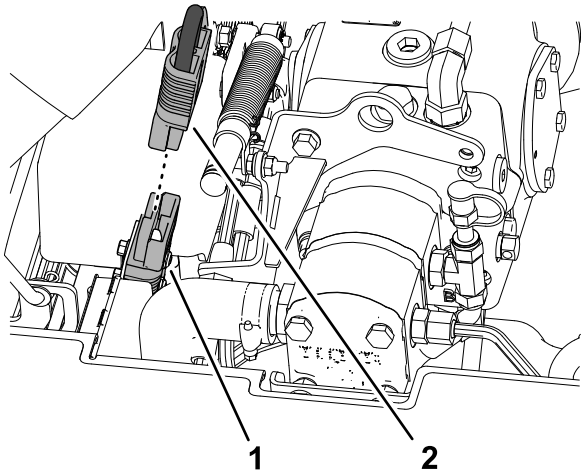

g375232

Figuur 5

1. Connector van 48 V-systeem
2. Onderbrekingskabel van accu

3. Verwijder aan de hefarmen van de maai-eenheid de borgpen waarmee het kapje bevestigd is aan het juk van het draaipunt (Figuur 6).

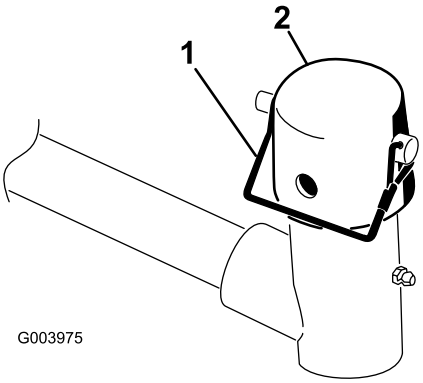

g003975

Figuur 6

1. Borgpen 2. Dop

De maai-eenheden voorbereiden

1. Haal de maai-eenheden uit de dozen.
2. U moet de maaidekken monteren en afstellen volgens de instructies in de *Gebruikershandleiding*.
3. Zorg ervoor dat het contragewicht (Figuur 7) wordt gemonteerd aan het juiste uiteinde van de maai-eenheid volgens de instructies in de *Gebruikershandleiding* van de maai-eenheid.

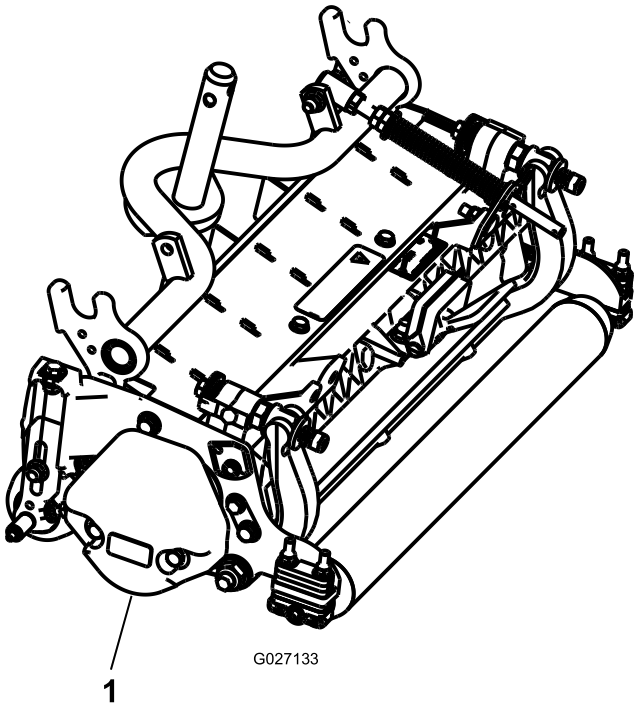

g027133

Figuur 7

1. Contragewicht

4. Breng een laag schoon smeermiddel aan op de as van het draagframe (Figuur 8).

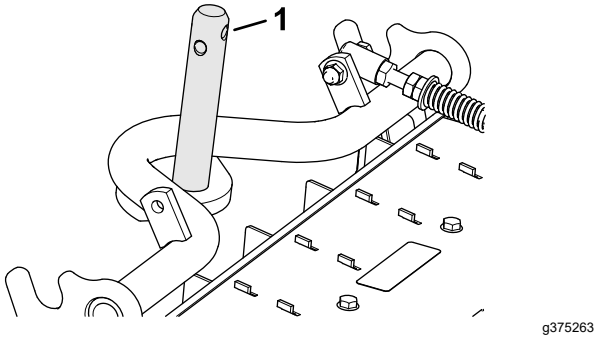

Figuur 8

1. As van draagframe

5. Herhaal stap 1 tot en met 4 voor de andere maai-eenheden.

De gazoncompensatieveer plaatsen

Maai-eenheden 2 en 4

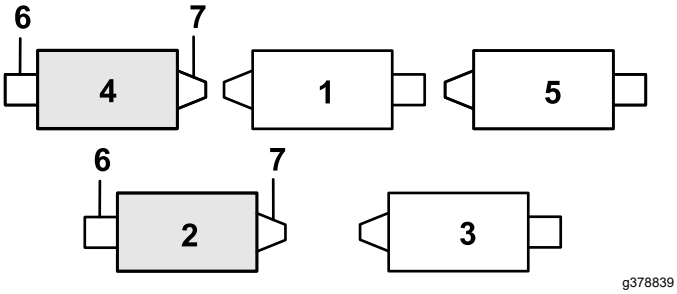

Figuur 9

1. Maai-eenheid 1
2. Maai-eenheid 2
3. Maai-eenheid 3
4. Maai-eenheid 4
5. Maai-eenheid 5
6. Messenkooimotor
7. Gewicht

1. Zit de borgpen in de achterste opening van de stang van de compensatieveer, verwijder deze dan en steek ze in de opening naast de beugel (Figuur 10).

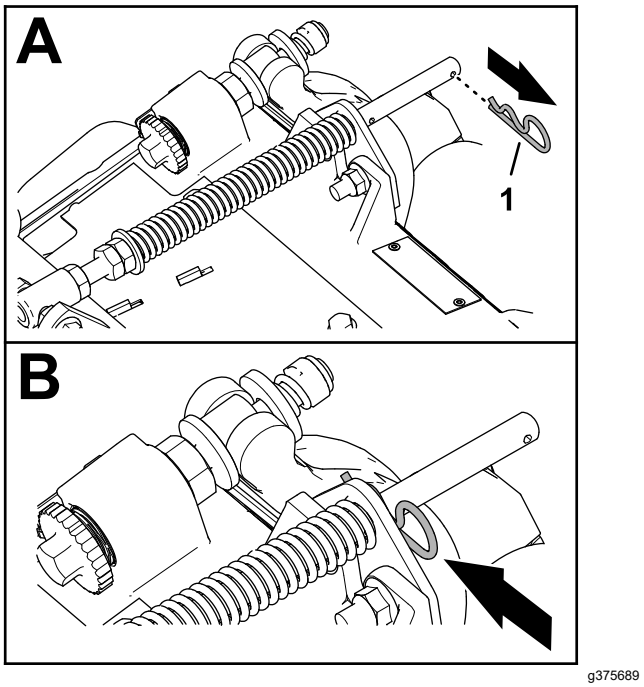

Figuur 10

1. Borgpen

2. Verwijder de 2 flensborgmoeren (⅜") en 2 slotbouten (⅜" x 1¼") waarmee de gazoncompensatiebeugel bevestigd is aan het frame van de maai-eenheid (Figuur 11).

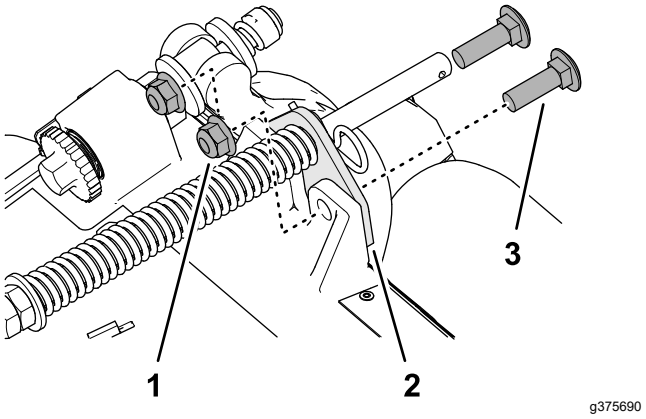

Figuur 11

1. Slotbout (⅜" x 1¼")
2. Gazoncompensatiebeugel
3. Flensborgmoer (⅜")

3. Verwijder de flensborgmoer (⅜") waarmee de tapbout van de gazoncompensatieveer is bevestigd aan de rechterlip van het draagframe, en verwijder de compensatieveer van de maai-eenheid (Figuur 12).

   Opmerking: Verwijder de getande flensmoer niet van de tapbout.

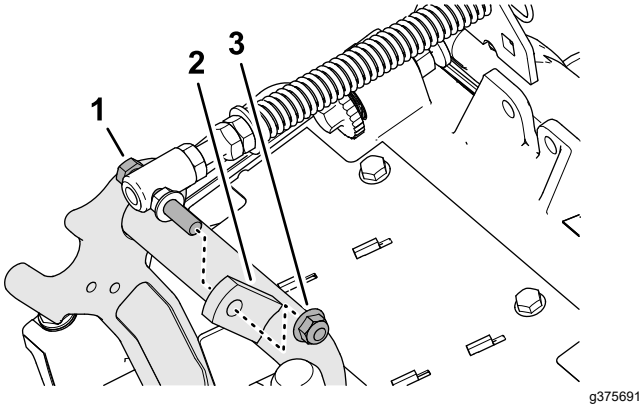

Figuur 12

1. Tapbout
2. Rechterlip (draagframe)
3. Flensborgmoer (⅜")

4. Monteer de tapbout van de gazoncompensatieveer op de rechterlip van het draagframe (Figuur 13); gebruik hierbij de flensborgmoer (⅜").

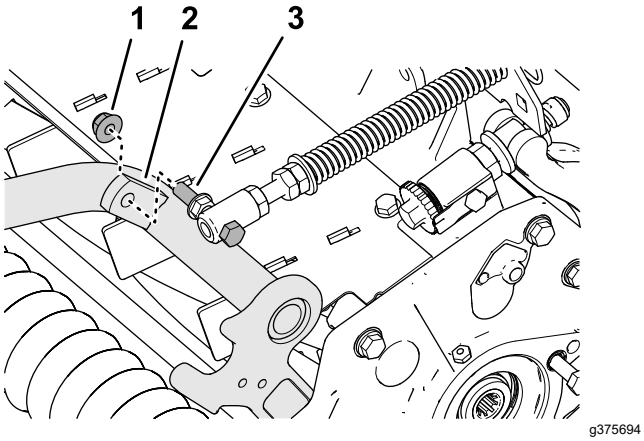

Figuur 13

1. Flensborgmoer (⅜")
2. Rechterlip (draagframe)
3. Tapbout

5. Lijn de openingen in de gazoncompensatiebeugel uit met de openingen in het frame van de maai-eenheid (Figuur 14).

   Opmerking: De steunlus van de slanggeleider is naar de middellijn van de machine gericht.

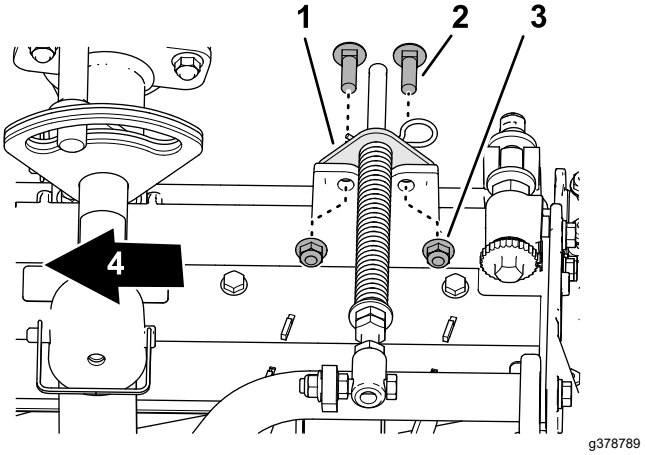

Figuur 14

1. Gazoncompensatiebeugel
2. Slotbout (⅜" x 1¼")
3. Flensborgmoer (⅜")
4. Naar binnen gericht

6. Monteer de gazoncompensatiebeugel op het frame van de maai-eenheid; gebruik de 2 slotbouten (⅜" x 1¼") en 2 flensborgmoeren (⅜").
7. Haal de borgmoeren en bouten aan met 37 tot 45 N·m.
8. Herhaal stap 1 tot en met 7 voor de andere maai-eenheid.

De voorste maai-eenheden aan de hefarmen monteren

1. Schuif een maai-eenheid onder de hefarm (Figuur 15).

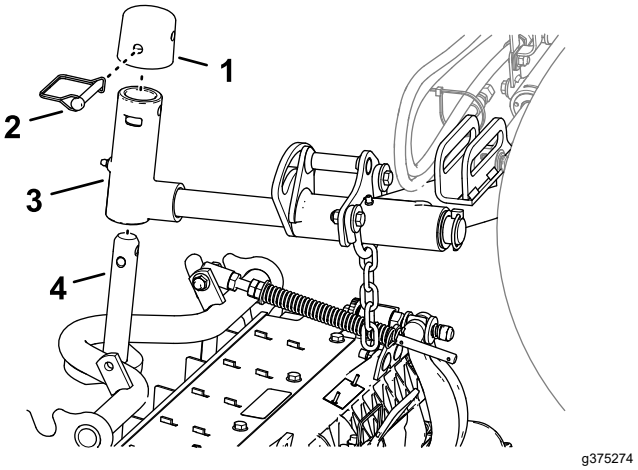

Figuur 15

1. Dop
2. Borgpen
3. Juk van draaipunt
4. As van draagframe

2. Monteer het juk van het draaipunt op de as van het draagframe.

3. Breng de dop aan op het juk van het draaipunt, en lijn de openingen in het draagframe, de as, het juk van het draaipunt en de dop uit.
4. Bevestig het kapje en de as van het draagframe met de borgpen aan het juk van het draaipunt.

   Het draaipunt van de maai-eenheid vergrendelen om zijdelings op een helling te maaien - Vergrendel de draaipunten van de maai-eenheid om te voorkomen dat de maai-eenheden naar beneden draaien wanneer u op een helling maait. Gebruik de opening in het juk van het draaipunt (Figuur 16) om de maai-eenheid te vergrendelen. Gebruik de sleuf voor een sturende maai-eenheid.

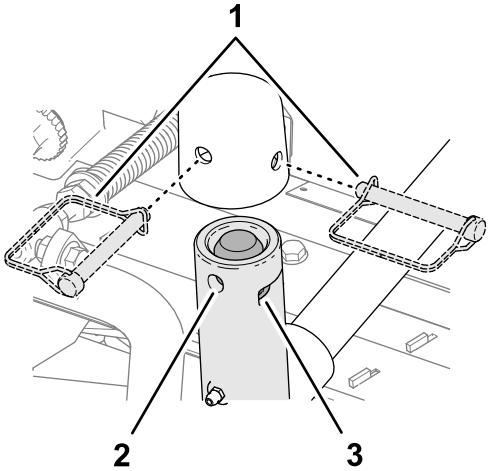

g375251

Figuur 16

1. Locaties van de borgpennen
2. Opening (scharnieras van hefarm)
3. Sleuf (scharnieras van hefarm)

De achterste maai-eenheden aan de hefarmen monteren

Maai-eenheden afgesteld voor een maaihoogte van 1,2 cm of hoger

1. Schuif een maai-eenheid onder de hefarm (Figuur 17).

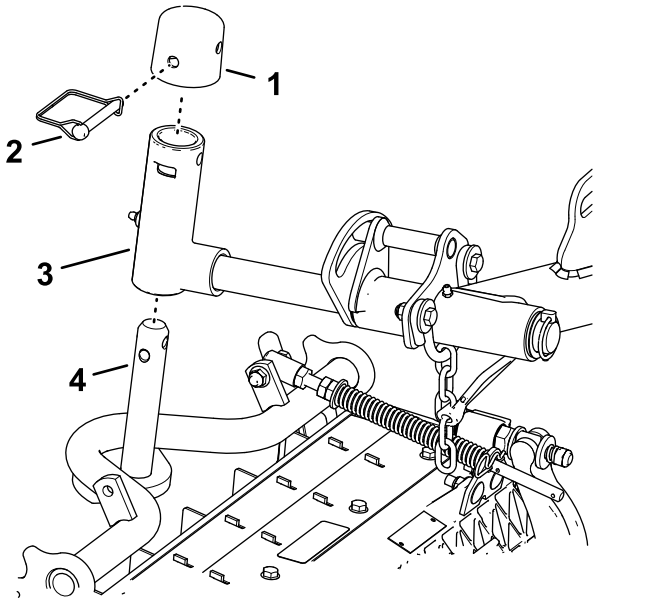

g375252

Figuur 17

1. Dop
2. Borgpen
3. Juk van draaipunt
4. As van draagframe

2. Monteer het juk van het draaipunt op de as van het draagframe.
3. Breng de dop aan op het juk van het draaipunt, en lijn de openingen in het draagframe, de as, het juk van het draaipunt en de dop uit.
4. Bevestig de as van de draaiarm en de dop aan de as van het draagframe; gebruik hierbij de borgpen.

   Het draaipunt van de maai-eenheid vergrendelen om zijdelings op een helling te maaien - Vergrendel de draaipunten van de maai-eenheid om te voorkomen dat de maai-eenheden naar beneden draaien wanneer u op een helling maait. Gebruik de opening in het juk van het draaipunt (Figuur 17) om de maai-eenheid te vergrendelen. Gebruik de sleuf voor een sturende maai-eenheid.

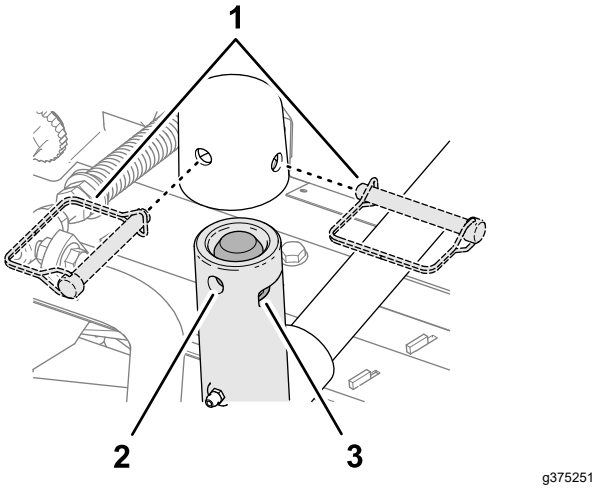

Figuur 18

1. Locaties van de borgpennen
2. Opening (juk van draaipunt)
3. Sleuf (juk van draaipunt)

5. Herhaal stap 1 en 2 voor de andere achterste maai-eenheid.

De achterste maai-eenheden aan de hefarmen monteren

Maai-eenheden afgesteld voor een maaihoogte van 1,2 cm of lager

1. Verwijder de lynch-pen en de ring waarmee het juk van het draaipunt aan de hefarm is bevestigd, en schuif de as uit de hefarm (Figuur 19).

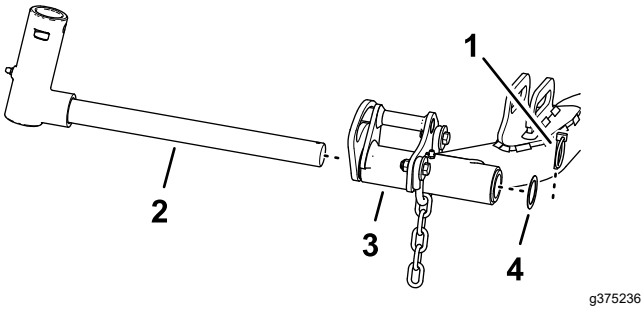

Figuur 19

1. Borgpen
2. Juk van draaipunt
3. Hefarm (achterste maai-eenheid)
4. Ring

2. Monteer het juk van het draaipunt op de as van het draagframe (Figuur 20).

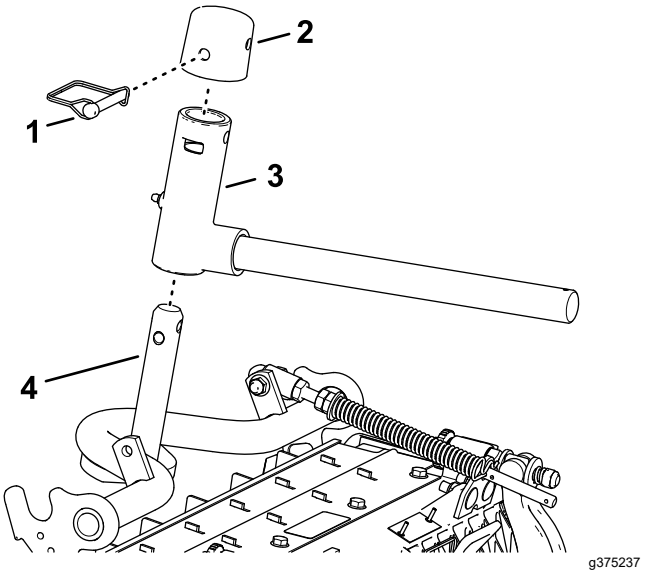

Figuur 20

1. Dop
2. Borgpen
3. Juk van draaipunt
4. As van draagframe

3. Breng de dop aan op het juk van het draaipunt, en lijn de openingen in het draagframe, de as, het juk van het draaipunt en de dop uit.
4. Bevestig het juk van het draaipunt en de dop aan de as van het draagframe; gebruik hierbij de borgpen.

   Het draaipunt van de maai-eenheid vergrendelen om zijdelings op een helling te maaien - Vergrendel de draaipunten van de maai-eenheid om te voorkomen dat de maai-eenheden naar beneden draaien wanneer u op een helling maait. Gebruik de opening in het juk van het draaipunt (Figuur 21) om de maai-eenheid te vergrendelen. Gebruik de sleuf voor een sturende maai-eenheid.

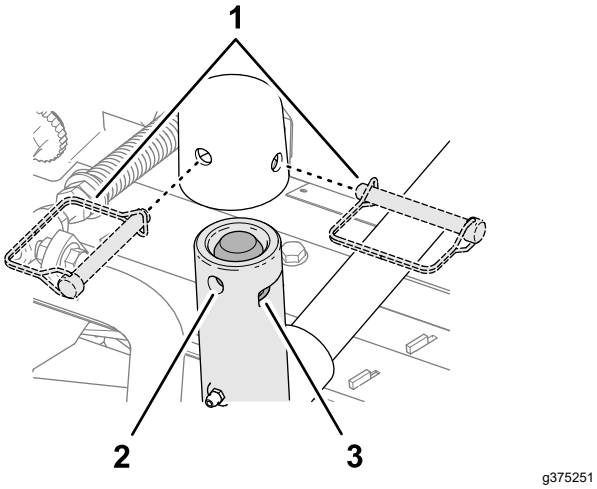

Figuur 21

1. Locaties van de borgpennen
2. Opening (juk van draaipunt)
3. Sleuf (juk van draaipunt)

5. Schuif een maai-eenheid onder de hefarm (Figuur 22).

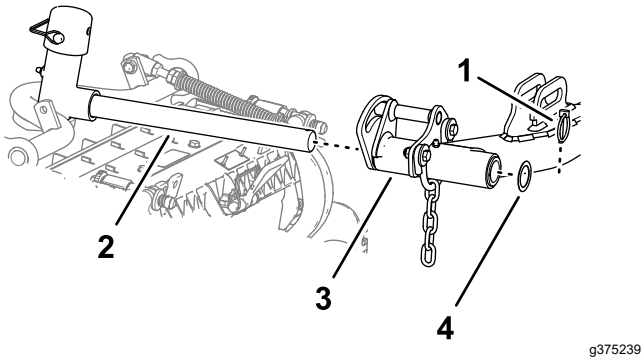

Figuur 22

1. Borgpen
2. As van hefarm
3. Hefarm
4. Ring

6. Steek het juk van het draaipunt in de hefarm, en bevestig de as met de borgpen en ring aan de arm.
7. Herhaal stap 1 tot en met 6 voor de andere achterste maai-eenheid.

De kettingen van de hefarm van de maai-eenheid monteren

Bevestig de ketting van de hefarm aan de kettingbeugel met de borgpen (Figuur 23).

Opmerking: Gebruik het aantal kettingschakels volgens de instructies in de *Gebruikershandleiding* van het maaidek.

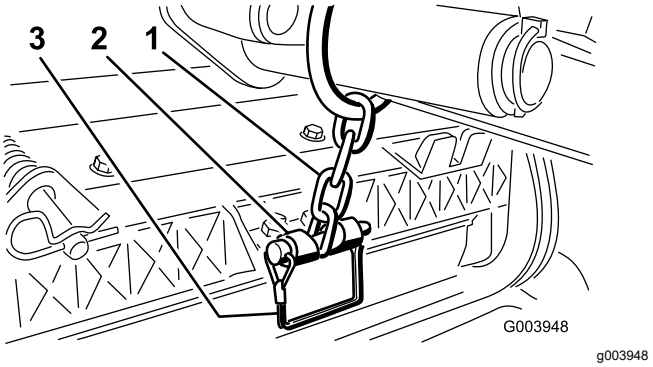

Figuur 23

1. Ketting van hefarm
2. Kettingbeugel
3. Borgpen

De messenkooimotoren monteren op de maai-eenheden

1. Breng een laagje schoon smeervet aan op de spieën van de motoras van de messenkooi.
2. Smeer een laagje olie op de O-ring van de messenkooimotor en plaats deze op de flens van de motor.
3. Lijn de motor uit met de maai-eenheid zodat u de flenzen van de motor voorbij de bouten kunt brengen; doe dit rechtsom (Figuur 24).

   Belangrijk: **Zorg dat de kabel van de motor van de messenkooi niet is verdraaid, geknikt of het risico loopt te worden afgekneld.**

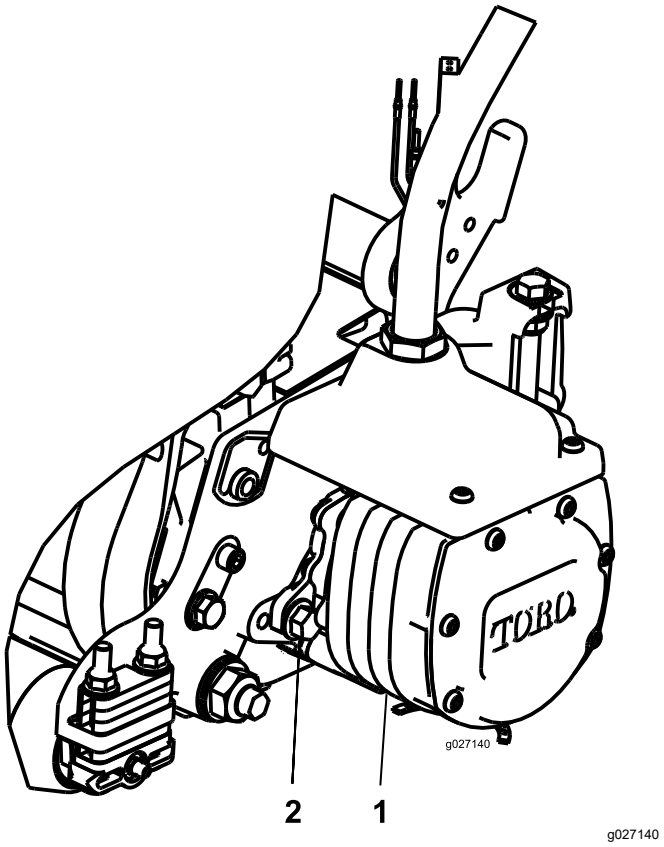

Figuur 24

1. Aandrijfmotor van messenkooi
2. Bevestigingsbout (2)

4. Draai de motor linksom totdat de flenzen de bouten omsluiten.
5. Draai de montagebouten vast met een torsie van 19 tot 25 N·m.
6. Herhaal stap 1 tot en met 5 voor de andere maai-eenheden.

4

De egalisatiesets monteren

Benodigde onderdelen voor deze stap:

1	Egalisatieset (afzonderlijk verkrijgbaar)

Procedure

Belangrijk: **Om ervoor te zorgen dat de elektrische kabel op de juiste manier wordt geleid en dat de kabels niet verdraaid zijn, dient u de motoren op de maai-eenheden te monteren voordat u de egalisatiesets monteert.**

U kunt de plaats van de maai-eenheden en messenkooimotoren bepalen met de onderstaande tekening.

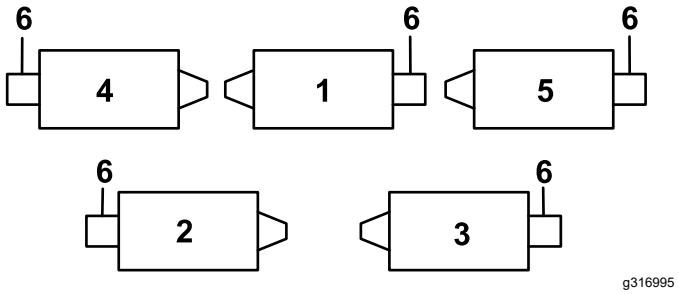

Figuur 25

1. Middelste maai-eenheid vooraan
2. Linker maai-eenheid achteraan
3. Rechter maai-eenheid achteraan
4. Voorste maai-eenheid links
5. Voorste maai-eenheid rechts
6. Locatie van de messenkooimotor

1. Verwijder aan de linkervoorhoek van het frame (maaideklocatie nr. 4) de extra flensmoer op de bout waarmee de tussenschotbeugel aan de machine is bevestigd (Figuur 26).
2. Draai de moeren op de slangfitting van de egalisatieset los, plaats de slang in de opening op de tussenschotbeugel en draai de moeren vast.

   Opmerking: Gebruik een contrasleutel als u de moeren vastdraait om te voorkomen dat de slang gedraaid of geknikt wordt.
3. Plaats de connectorplaat op de montagebouten van het tussenschot met de connectoren geplaatst zoals inFiguur 26.
4. Bevestig de connectorplaat aan 1 van de montagebouten met de flensmoer die u voordien hebt verwijderd.
5. Zoek de kabelboom op de machine en sluit de stekkers aan op de stekkers van de egalisatieset.

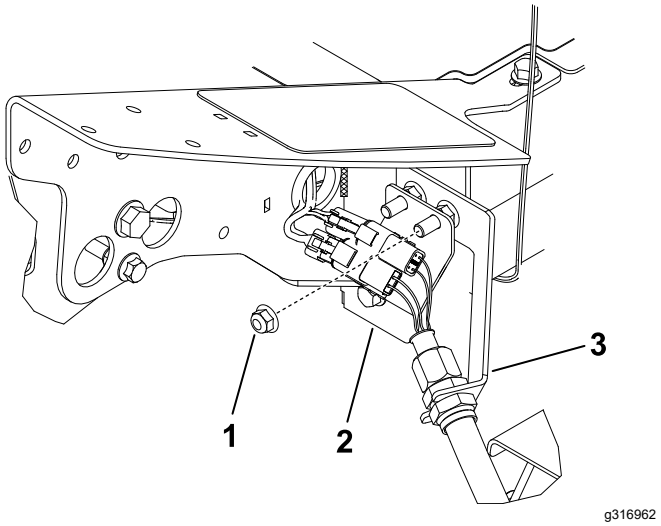

Figuur 26

Linker maai-eenheid vooraan (nr. 4)

1. Extra flensmoer
2. Connectorplaat
3. Tussenschotbeugel

6. Herhaal de procedure voor de resterende 4 tussenschotlocaties zoals getoond in Figuur 27 tot Figuur 30.

   Belangrijk: **De connectorplaten zijn op de resterende locaties op een verschillende manier geplaatst, dus de slang kan door de tussenschotbeugel en naar het maaidek worden geleid zonder gedraaid of geknikt te worden.**

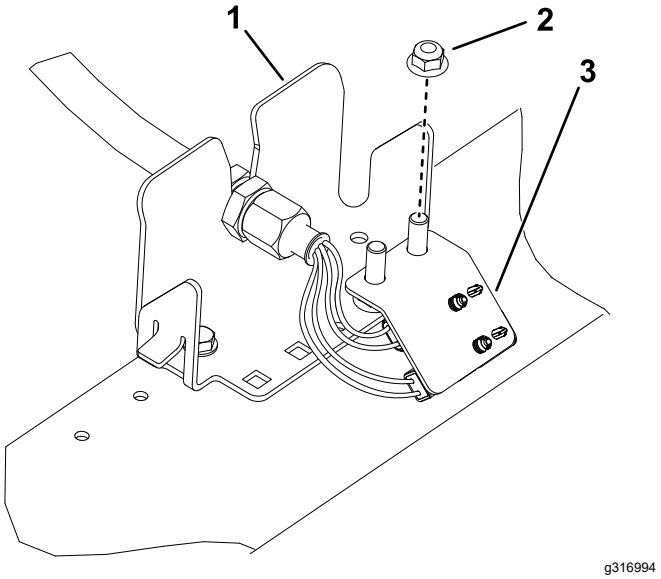

Figuur 27

Linker maai-eenheid achteraan (nr. 2)

1. Schotbeugel
2. Extra flensmoer
3. Connectorplaat

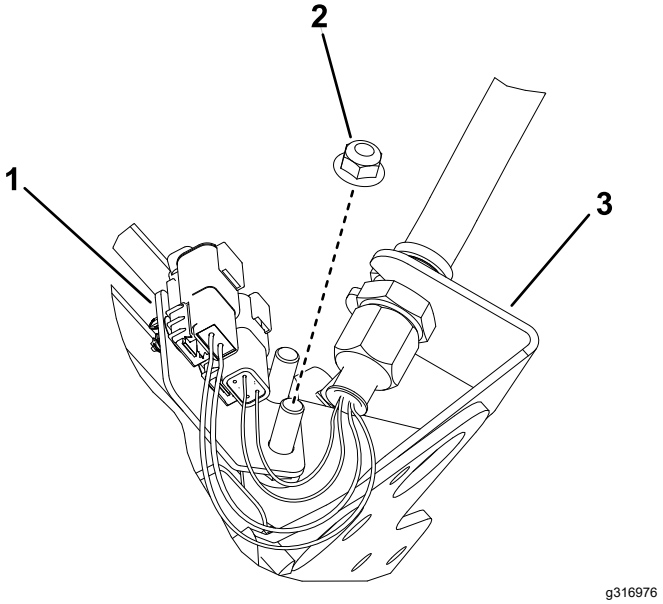

Figuur 28

Middelste maai-eenheid vooraan (nr. 1) (onderkant van de machine afgebeeld)

1. Connectorplaat
2. Extra flensmoer
3. Schotbeugel

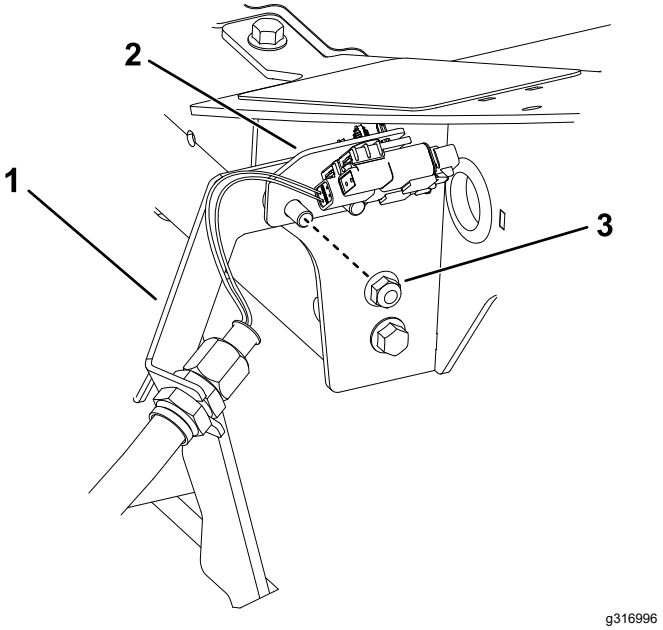

Figuur 29

Rechter maai-eenheid vooraan (nr. 5)

1. Tussenschotbeugel
2. Connectorplaat
3. Extra flensmoer

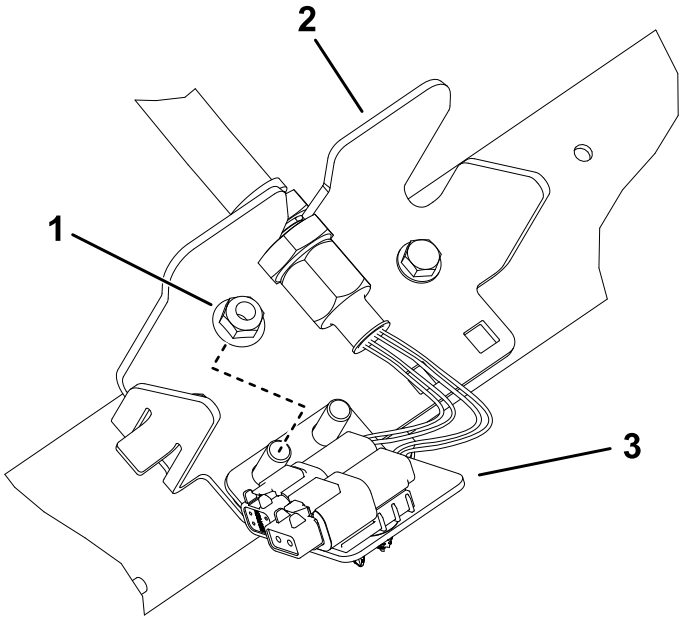

Figuur 30

Rechter maai-eenheid achteraan (nr. 3)

1. Extra flensmoer
2. Schotbeugel
3. Connectorplaat

5

De kickstandaard van het maaidek gebruiken

Benodigde onderdelen voor deze stap:

1	Kickstandaard van maaidek

Procedure

Als u het maaidek moet kantelen om bij het ondermes/messenkooi te kunnen komen, moet u de achterkant van het maaidek ondersteunen met de kickstandaard zodat de moeren op het achtereind van de stelschroeven van de snijbalk niet op het werkvlak rusten (Figuur 31).

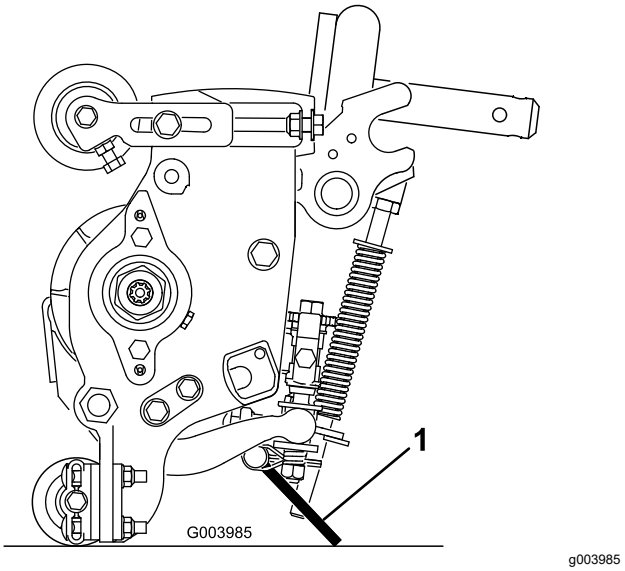

Figuur 31

1. Kickstandaard van maaidek

Bevestig de kickstandaard aan de kettingbeugel met de borgpen (Figuur 32).

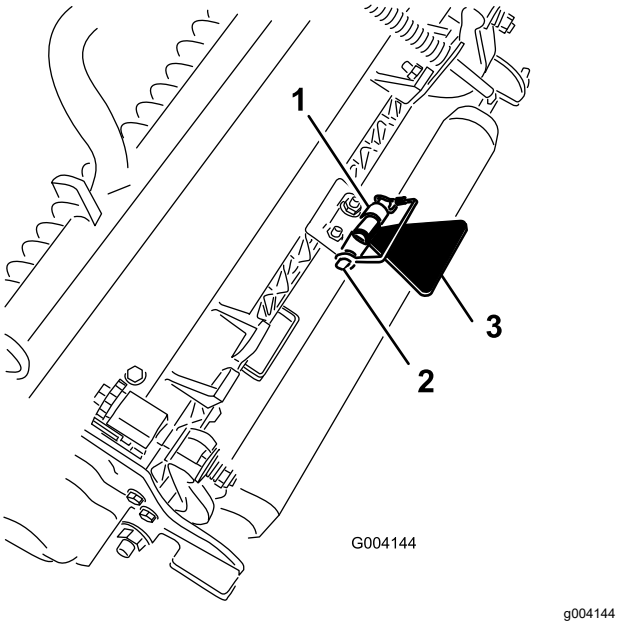

Figuur 32

1. Kettingbeugel
2. Borgpen
3. Kickstandaard van maaidek

6

De 48 V-onderbrekings-kabel monteren en de stoelbasis sluiten

Geen onderdelen vereist

Procedure

1. Breng diëlektrisch smeervet aan op de raakvlakken van de onderbrekingskabel van de accu (Figuur 33).

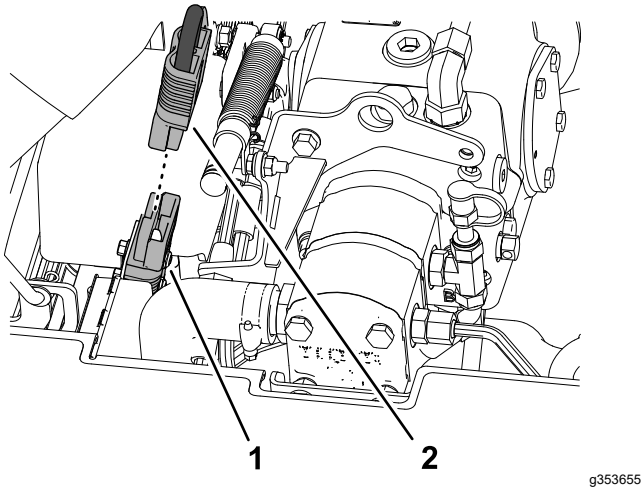

Figuur 33

1. Connector van 48 V-systeem
2. Onderbrekingskabel van accu

2. Sluit de onderbrekingskabel van de accu aan op de connector van het 48 V-systeem.
3. Draai de stoel en stoelbasis dicht, en vergrendel de basis (Figuur 34).

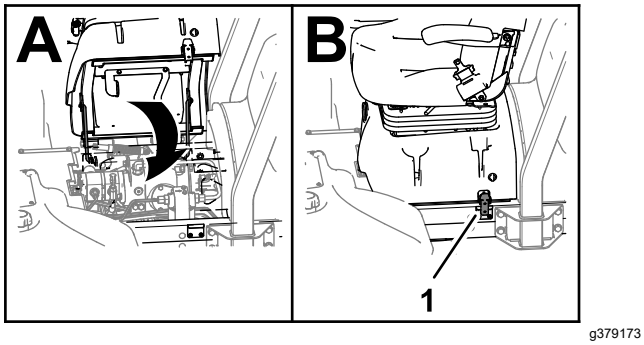

Figuur 34

1. Vergrendeling (stoelbasis)

7

CE-conforme motorkap-sluiting monteren

Benodigde onderdelen voor deze stap:

1	Motorkapsluiting, pakking en contramoer
1	Ring

Procedure

1. Ontgrendel en open de motorkap.
2. Verwijder de rubberen ring uit de opening in de linkerkant van de motorkap (Figuur 35).

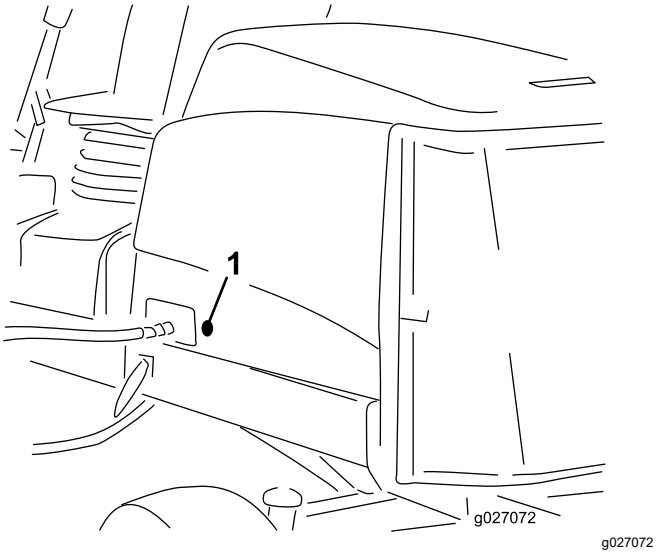

Figuur 35

1. Rubberen ring

3. Zorg dat de pakking op de motorkapsluiting is gemonteerd (Figuur 36).

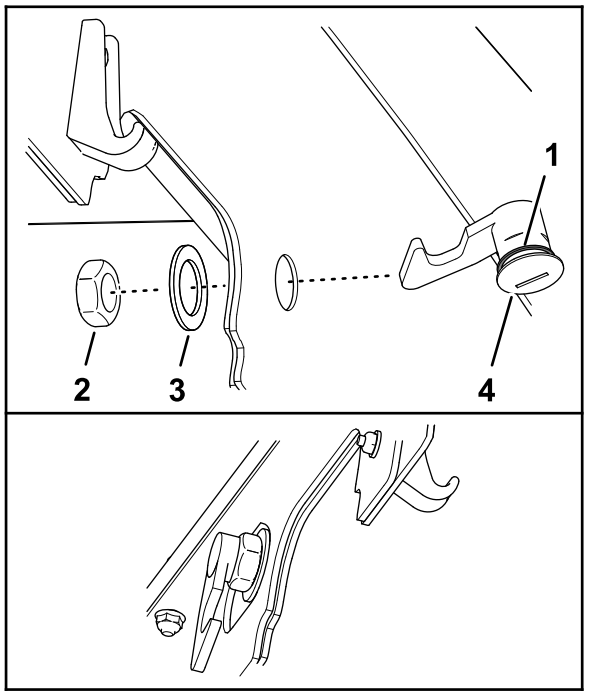

g375326

Figuur 36

1. Motorkapvergrendeling
2. Moer
3. Pakking
4. Ring

4. Verwijder de moer van de sluiting.
5. Steek het haakeind van de sluiting vanaf de buitenkant van de motorkap door de opening in de motorkap.

   Opmerking: De pakking is naar de buitenkant van de motorkap gericht.
6. Bevestig binnenin de motorkap de sluiting aan de motorkap; gebruik hierbij de ring en moer.
7. Sluit de motorkap en gebruik de bijgeleverde sleutel van de motorkapsluiting om na te gaan of de haak van de sluiting in de gesloten stand aangrijpt op het palletje van het frame.

8

De CE-stickers aanbrengen

Benodigde onderdelen voor deze stap:

1	CE-sticker
1	Sticker productiejaar
1	Waarschuwingssticker

De CE-sticker aanbrengen

1. Maak de motorkap schoon rondom de motorkapsluiting en laat de motorkap drogen. Gebruik hierbij schoonmaakalcohol en een schone doek (Figuur 37).

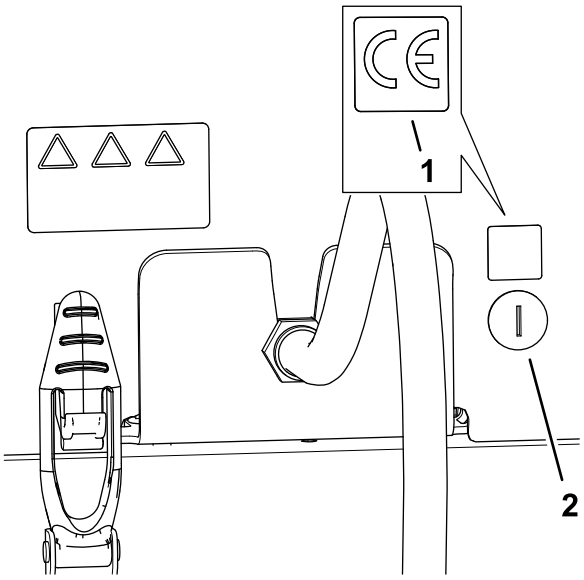

g375337

Figuur 37

1. CE-sticker
2. Motorkapsluiting

2. Verwijder de rug van de CE-sticker.
3. Breng de sticker aan op de motorkap.

De sticker met het productiejaar aanbrengen

1. Maak de vloerbeugel schoon rondom het plaatje met serienummer, en laat de beugel drogen. Gebruik hierbij schoonmaakalcohol en een schone doek (Figuur 38).

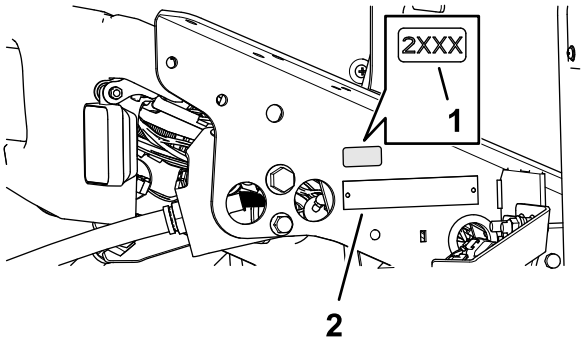

g375339

Figuur 38

1. Sticker met productiejaar
2. Plaatje met serienummer

2. Verwijder de rug van de sticker met productiejaar.
3. Breng de sticker aan op de vloerbeugel.

De sticker met CE-waarschuwing aanbrengen

1. Gebruik schoonmaakalcohol en een schone doek om het oppervlak van waarschuwingssticker 133-2930 schoon te maken, en laat de sticker drogen (Figuur 39).

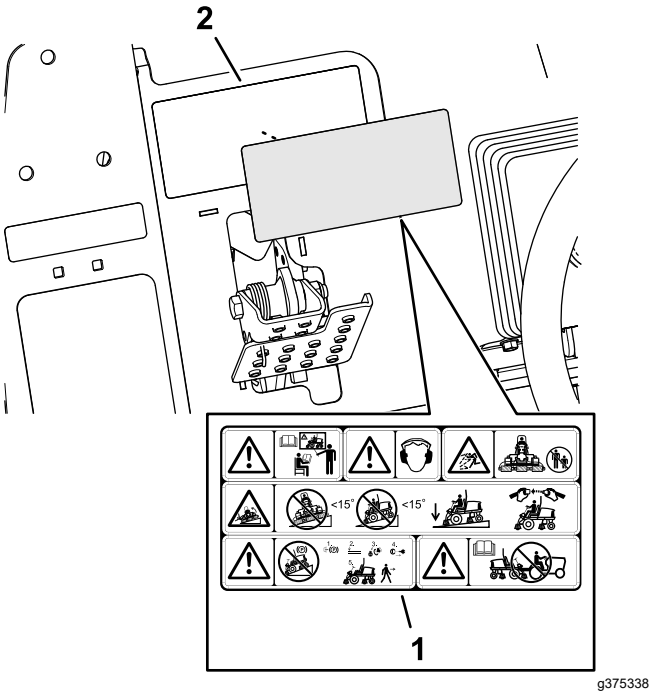

Figuur 39

1. CE-waarschuwingssticker
2. Waarschuwingssticker (133-2930)

2. Verwijder de rug van de CE-waarschuwings-sticker.
3. Breng de CE-waarschuwingssticker aan bovenop sticker 133-2930.

Algemeen overzicht van de machine

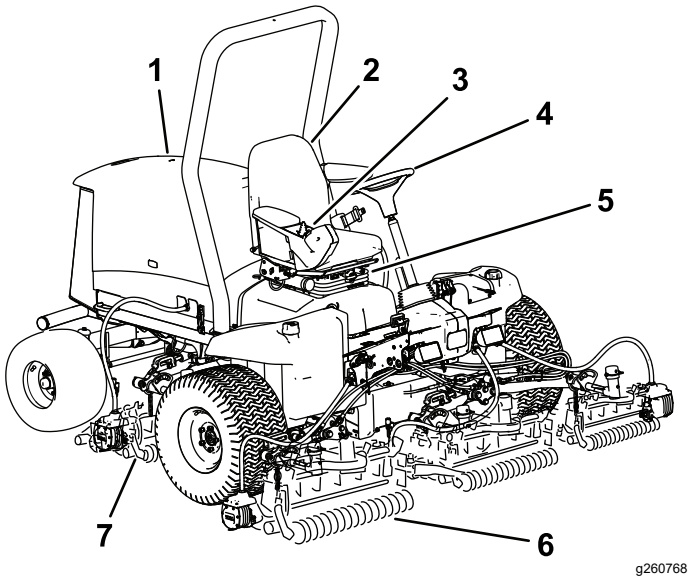

Figuur 40

1. Motorkap
2. Bestuurdersstoel
3. Bedieningsarm
4. Stuurwiel
5. Stoelinstellingen
6. Voormaaidekken
7. Achtermaaidekken

Bedieningsorganen

Tractiepedaal

Het tractiepedaal (Figuur 41) regelt de beweging vooruit en achteruit. Om vooruit te rijden, moet u de bovenkant van het pedaal intrappen en om achteruit te rijden de onderkant van het pedaal. De rijsnelheid hangt af van hoever het pedaal wordt ingetrapt. Voor de maximale onbelaste rijsnelheid trapt u het pedaal volledig in terwijl de gashendel op SNEL staat.

Om de machine te stoppen, laat u het tractiepedaal opkomen en weer terugkeren in de middelste stand.

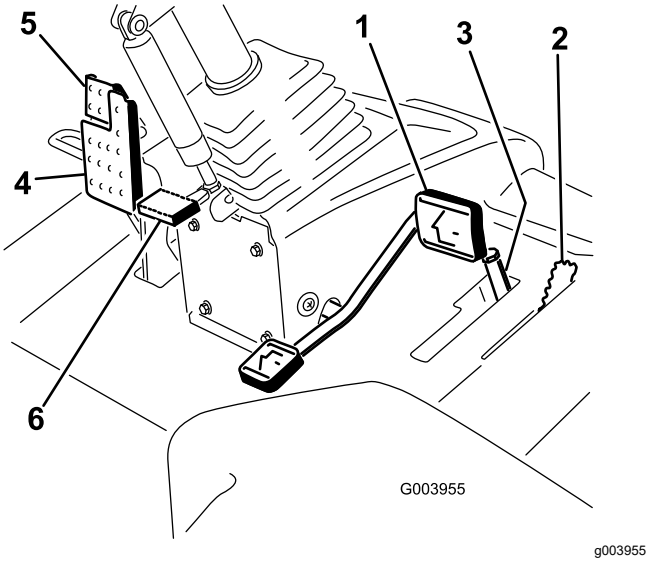

Figuur 41

1. Tractiepedaal
2. Hendel voor maaien/transport
3. Maaisnelheidsbegrenzer en afstandsstukken
4. Rempedaal
5. Parkeerrem
6. Pedaal voor stuurverstelling

Hendel voor maaien/transport

Gebruik de hendel voor maaien/transport (Figuur 41) om de machine in de MAAI- of TRANSPORTMODUS te schakelen. Duw de hendel naar voren om de MAAIMODUS te selecteren, en naar achteren om de TRANSPORTMODUS te selecteren.

Opmerking: De maaidekken kunnen niet worden neergelaten als de maai-/hefhendel in de TRANSPORTSTAND staat.

Maaitoerentalbegrenzer

Als de maaitoerentalbegrenzer (Figuur 41) omhoog/voorwaarts is geklapt, kunt u het maaitoerental regelen en de maaidekken inschakelen. Met elk afstandsstuk kunt u de maaisnelheid met ongeveer 0,8 km/u wijzigen. Hoe meer afstandsstukken u bovenop de bout plaatst, des te trager zal de machine gaan. Zet de maaisnelheidsbegrenzer achteruit om met de maximale transportsnelheid te rijden.

Rempedaal

Trap het rempedaal in (Figuur 41) om de machine te stoppen.

Parkeerrem

Om de parkeerrem (Figuur 41) in werking te stellen, moet u het rempedaal intrappen en de bovenkant naar voren drukken om dit vast te zetten. Om de parkeerrem uit te schakelen, trapt u het rempedaal in totdat de vergrendeling van de parkeerrem wordt ingetrokken.

Pedaal voor stuurverstelling

Om het stuur in uw richting te kantelen, moet u het pedaal (Figuur 41) intrappen, de stuurkolom naar u toe trekken in een positie die voor u het meest comfortabel is, en uw voet van het pedaal halen.

Toerentalschakelaar

Met de toerentalschakelaar kunt u het toerental op 2 manieren veranderen (Figuur 42). Door op de schakelaar te tikken kan het toerental in stappen van 100 tpm worden verhoogd of verlaagd. Hou een zijde van de schakelaar ingedrukt om de motor automatisch in hoog of laag stationair te schakelen.

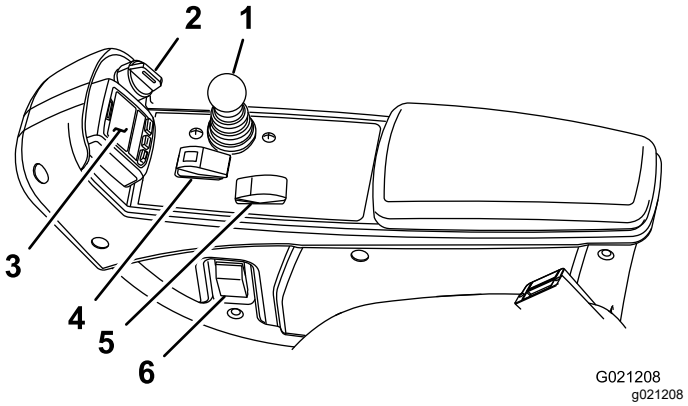

Figuur 42

1. Maai-/hefhendel
2. Contactschakelaar
3. InfoCenter
4. Activerings-/blokkeringsschakelaar
5. Toerentalschakelaar
6. Schakelaar van koplampen

Maai-/hefhendel

Met deze hendel (Figuur 42) kunt u de maaidekken omhoog en omlaag brengen en de messen starten en tot stilstand brengen als de maaidekken in de MAAISTAND zijn gezet. U kunt de maaidekken niet neerlaten als de maai-/hefhendel in de TRANSPORTSTAND staat.

Contactschakelaar

De contactschakelaar (Figuur 42) heeft 3 standen: UIT, AAN/VOORGLOEIEN en START.

InfoCenter

Het InfoCenter lcd-scherm toont informatie zoals de bedrijfsmodus en diverse diagnostieken en andere informatie over de machine (Figuur 42).

Activerings-/blokkeringsschakelaar

Gebruik de activerings-/blokkeringsschakelaar (Figuur 42) in combinatie met de maai-/hefhendel om de maai-eenheden te bedienen.

Schakelaar van koplampen

Zet de schakelaar omlaag om de koplampen te ontsteken (Figuur 42).

Aansluitpunt

Het aansluitpunt is geschikt voor 12 V elektrische apparaten (Figuur 43).

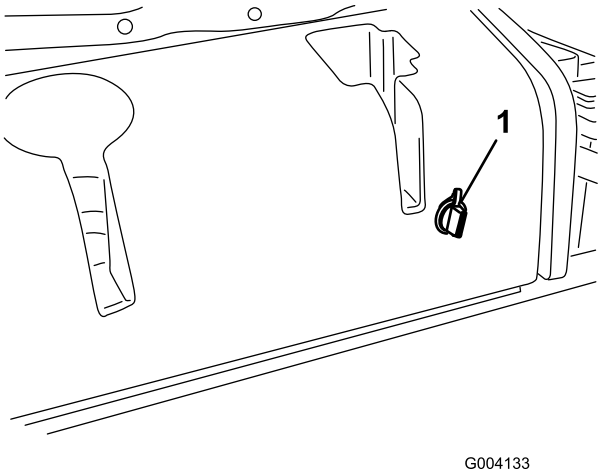

Figuur 43

1. Aansluitpunt

Snelkoppelingen voor de voeding van de maaidekken

Voordat u de maaidekken monteert, verwijdert of eraan werkt, moet u de voeding van de maaidekken uitschakelen door de snelkoppeling voor de voeding van de maaidekken los te koppelen (Figuur 44); deze bevindt zich onder de stoel. Sluit de snelkoppeling weer aan voordat u de machine gaat bedienen.

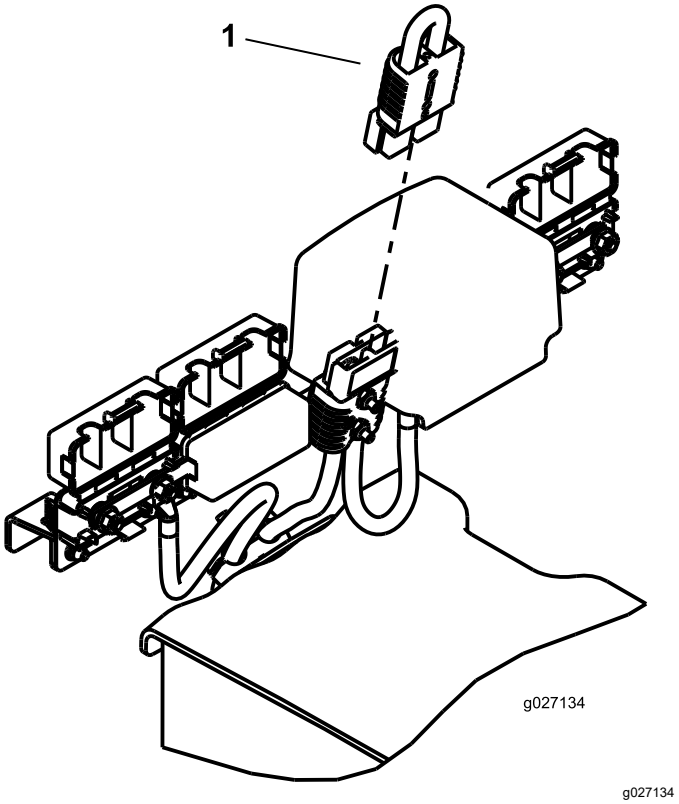

Figuur 44

1. Snelkoppeling voor de voeding

⚠ VOORZICHTIG

Als u de voeding naar de maaidekken niet onderbreekt, bestaat de kans dat iemand de maaidekken per ongeluk start. Hierdoor kan ernstig letsel aan handen en voeten ontstaan.

Koppel altijd de snelkoppelingen voor de voeding van de maaidekken los voordat u werkzaamheden aan de maaidekken gaat uitvoeren.

De stoel verstellen

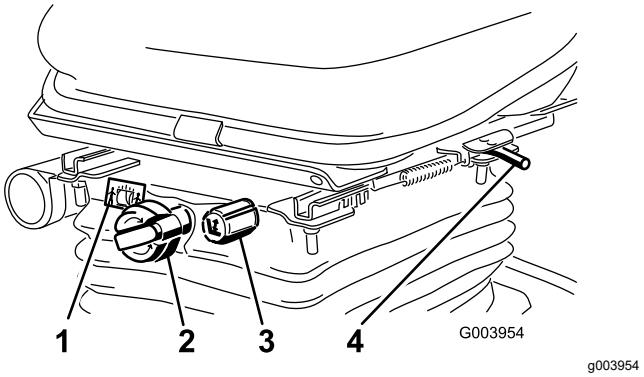

Figuur 45

1. Gewichtmeter
2. Instelknop voor gewicht
3. Instelknop voor hoogte
4. Instelhendel

Hendel bestuurdersstoel

Trek aan de hendel van de bestuurdersstoel (Figuur 45) om deze naar voren en naar achteren te schuiven. Laat de hendel los om de stoel in zijn stand te vergrendelen.

Instelknop voor gewicht

Draai aan de instelknop voor het gewicht tot uw gewicht verschijnt in het venstertje van de gewichtmeter.

Instelknop voor hoogte

Draai aan de instelknop voor de hoogte om de hoogte van de stoel te wijzigen.

Het InfoCenter lcd-scherm gebruiken

Het InfoCenter lcd-scherm toont informatie zoals de bedrijfsmodus en diverse diagnostieken en andere informatie over de machine (Figuur 46). Het InfoCenter heeft diverse schermen. U kunt altijd schakelen tussen de schermen door op een willekeurige knop van het InfoCenter te drukken en dan de betreffende pijl te selecteren.

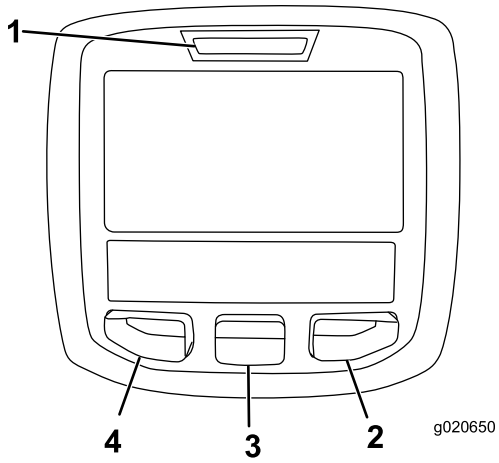

g020650

Figuur 46

1. Controlelampje
2. Rechterknop
3. Middelste knop
4. Linkerknop

- Linkerknop, knop toegang tot menu/terug – druk op deze knop om naar de menu's van het InfoCenter te gaan. De knop dient om het huidige menu te verlaten.
- Middelste knop – druk op deze knop om naar beneden door menu's te bewegen.
- Rechterknop – druk op deze knop als een pijl naar rechts aangeeft dat er nog andere opties in het menu zijn.

Opmerking: De knoppen kunnen verschillende functies vervullen afhankelijk van wat op dat moment nodig is. Voor elke knop is er een pictogram dat de huidige functie weergeeft.

Verklaring van pictogrammen in het InfoCenter

SERVICE DUE	Geeft aan wanneer gepland onderhoud moet worden uitgevoerd
	Urenteller
	Informatiepictogram
	Snel
	Langzaam
	Brandstofpeil
	De gloeibougies werken.
	Breng de maaidekken omhoog.
	Breng de maaidekken omlaag.
	Neem plaats op de bestuurdersstoel.
	De parkeerrem is ingeschakeld.
H	Het bereik is hoog (transport).
N	Vrijstand
L	Het bereik is laag (maaien).
	Temperatuur van de motorkoelvloei-stof (°C of °F)
	Temperatuur (heet)
	De aftakas is ingeschakeld.
	Niet toegestaan
	Start de motor.
	Zet de motor af.

Verklaring van pictogrammen in het InfoCenter (cont'd.)

	Motor
	Contactschakelaar
	Accu
	Motor/generator (laadt niet op)
	Motor/generator (laadt op)
	E-Reel
	Front Backlap
	Rear Backlap
	De maaidekken worden neergelaten.
	De maaidekken worden opgetild.
PIN	Pincode
CAN	CAN Bus
	InfoCenter
Bad	Slecht of mislukt
	Gloeilamp
OUT	Uitvoer van TEC-controller of bedieningskabel in kabelboom
	Schakelaar
	Laat de schakelaar los.
	Wijzigen in de aangegeven status.
Symbolen worden vaak gecombineerd in zinnen. Hier volgen enkele voorbeelden	
N	Zet de machine in neutraal.
	Motor weigert te starten.
STOP	Motor uitgeschakeld

Verklaring van pictogrammen in het InfoCenter (cont'd.)

	Motorkoelvloeistof is te heet.
or	Ga zitten of schakel de parkeerrem in werking

De menu's gebruiken

Druk in het hoofdscherm op de menuknop om naar het InfoCenter menusysteem te gaan. U gaat naar het hoofdmenu. Raadpleeg de volgende tabellen voor een overzicht van de opties die u hebt in de menu's:

Hoofdmenu	
Menu-optie	**Beschrijving**
Storingen	Het menu Storingen bevat een lijst met de recente machinestoringen. Raadpleeg de *Onderhoudshandleiding* of neem contact op met uw Toro dealer voor meer informatie over het menu Storingen en de informatie die het bevat.
Onderhoud	Het menu Onderhoud bevat informatie over de machine, zoals bedrijfsurentellers en andere cijfergegevens van die aard.
Diagnostiek	Het menu Diagnostiek geeft de status van elke machineschakelaar, sensor en bedieningsoutput aan. U kunt dit menu gebruiken om sommige problemen op te lossen. In het menu ziet u namelijk welke onderdelen in- en uitgeschakeld zijn.
Instellingen	In het menu Instellingen kunt u het InfoCenter-scherm configureren en aan uw voorkeuren aanpassen.
Machine	In het menu Machine ziet u het modelnummer, het serienummer en de versie van de software op uw machine.

Onderhoud	
Menu-optie	**Beschrijving**

Hours	Het totale aantal bedrijfsuren van de machine, motor en aftakas, alsook het aantal uren dat de machine getransporteerd is geweest en de tijd tot het volgende onderhoudsinterval.
Counts	Een overzicht van talrijke tellingen die de machine heeft uitgevoerd.

Diagnostiek	
Menu-optie	**Beschrijving**
Cutting Units	Geeft de invoer, bepalende factoren en uitvoer voor het optillen en neerlaten van de maaidekken aan.
Hi/Low Range	Geeft de invoer, bepalende factoren en uitvoer voor het rijden in de transportmodus aan.
PTO	Geeft de invoer, bepalende factoren en uitvoer voor het inschakelen van het aftakascircuit aan.
Engine Run	Geeft de invoer, bepalende factoren en uitvoer voor het inschakelen van de motor aan.
Backlap	Geeft de invoer, bepalende factoren en uitvoer voor het inschakelen van de wetfunctie aan.

Instellingen	
Menu-optie	**Beschrijving**
Eenheden	Bepaalt de eenheden die gebruikt worden in het InfoCenter. De opties zijn Engels of metrisch.
Taal	Bepaalt de taal die gebruikt wordt in het InfoCenter*.
Schermverlichting lcd	De helderheid van het lcd-scherm.
Contrast lcd	Het contrast van het lcd-scherm.
Voorste messenkooisnelheid (wetmodus)	Bepaalt de snelheid van de voorste messen in wetmodus.
Achterste messenkooisnel-heid (wetmodus)	Bepaalt de snelheid van de achterste messen in wetmodus.
Beveiligde menu's	Geeft de supervisor/monteur via een code toegang tot beveiligde menu's.
Auto stationair	Bepaalt hoeveel tijd er verstrijkt voordat de machine bij stationair draaien naar laag stationair schakelt.
Aantal messen	Bepaalt het aantal messen van de messenkooi voor het messenkooitoerental.
Maaisnelheid	Regelt de rijsnelheid om het messenkooitoerental te bepalen.
Maaihoogte	Regelt de maaihoogte om het messenkooitoerental te bepalen.
V messenkooi tpm	De berekende toerentalstand van de voorste messenkooien. De messenkooien kunnen ook handmatig worden ingesteld.
A messenkooi tpm	De berekende toerentalstand van de achterste messenkooien. De messenkooien kunnen ook handmatig worden ingesteld.
Energiezuinige modus	Als de Energiezuinige modus geactiveerd is, wordt het motortoerental tijdens het maaien verlaagd zodat de machine stiller en zuiniger werkt. Het toerental van de messenkooi verandert niet, maar de maaisnelheid neemt af als de maaistop niet overeenkomstig wordt aangepast.

*Alleen gebruikerstekst wordt vertaald. De schermen fouten, onderhoud en diagnostiek hebben betrekking op onderhoud. De titels zijn in de ingestelde taal, maar de menu-items zijn in het Engels.

Betreffende	
Menu-optie	**Beschrijving**
Model	Het modelnummer van de machine.
Serienummer	Het serienummer van de machine.
Versie machine-bedieningseenheid	De softwareversie van de hoofdbedieningseenheid.
CU 1 (maaidek 1) CU 2 (maaidek 2) CU 3 (maaidek 3) CU 4 (maaidek 4) CU 5 (maaidek 5)	De softwareversie van elk maaidek.
Generator	De softwareversie van de motor/generator.
InfoCenter softwareversie	De softwareversie van het InfoCenter.
CAN-bus	De status van de communicatiebus van de machine.

Beveiligde menu's

In het instellingenmenu van het InfoCenter kunt u 2 bijkomende schermen en 7 configuratie-instellingen voor de bediening veranderen: Auto Stationair, Aantal Messen, Maaisnelheid, Maaihoogte, V Messenkooi tpm, A Messenkooi tpm en Energiezuinige Modus. U kunt deze instellingen vergrendelen door middel van de Beveiligde menu's.

Opmerking: Bij levering van de machine is de oorspronkelijke code geprogrammeerd door uw distributeur.

Toegang tot de beveiligde menu's

Opmerking: De standaard pincode van de machine is 0000 of 1234.

Als u de pincode heeft gewijzigd en vergeten bent, neem dan contact op met uw erkende Toro distributeur voor hulp.

1. Scroll in het HOOFDMENU met de middelste knop naar beneden tot het INSTELLINGENMENU en druk op de rechterknop (Figuur 47).

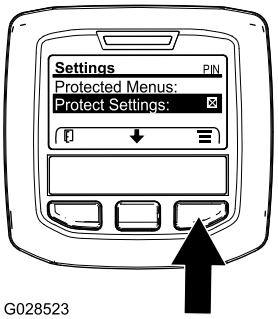

g028523

Figuur 47

2. Scroll in het INSTELLINGENMENU met de middelste knop naar beneden tot het BEVEILIGDE MENU en druk op de rechterknop (Figuur 48A).

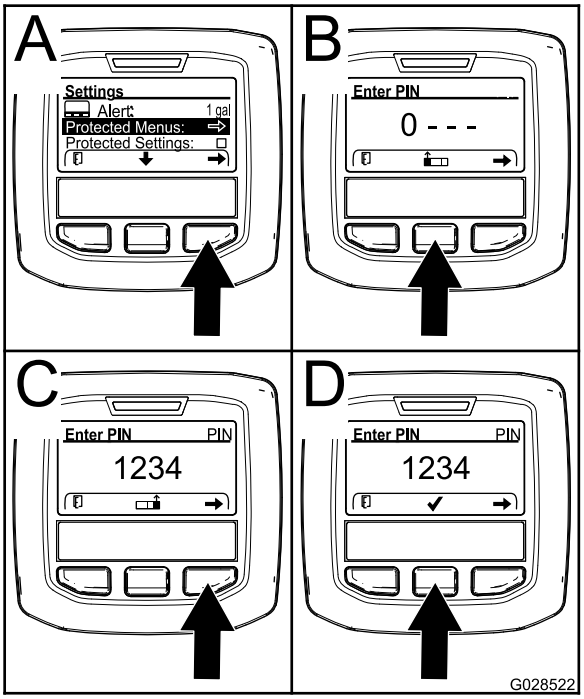

g028522

Figuur 48

3. Om de pincode in te voeren drukt u op de middelste knop tot het eerste gewenste cijfer verschijnt, druk dan op de rechterknop om naar het volgende cijfer te gaan (Figuur 48B en Figuur 48C). Herhaal dit tot het laatste cijfer is ingevoerd en druk dan nogmaals op de rechterknop.
4. Druk op de middelste knop om de pincode in te voeren (Figuur 48D).

   Wacht tot het rode controlelampje van het InfoCenter oplicht.

   Opmerking: Als het InfoCenter de pincode accepteert en het beveiligde menu opent dan verschijnt "PIN" in de rechter bovenhoek van het scherm.

Opmerking: Zet de contactschakelaar op UIT en dan op AAN om het beveiligde menu te vergrendelen.

U kunt de instellingen in het beveiligde menu weergeven en wijzigen. Scroll in het beveiligde menu omlaag tot de optie Instellingen beveiligen. Wijzig de instelling met de rechterknop. Als u Instellingen beveiligen op UIT zet kunt u de instellingen in het beveiligde menu bekijken en wijzigen zonder de pincode in te voeren. Als u Instellingen beveiligen op AAN zet worden de beveiligde opties verborgen en moet u de pincode invoeren om de instellingen in het beveiligde menu te wijzigen. Na het instellen van de pincode moet u de contactschakelaar op UIT zetten en dan terug op AAN om deze optie te activeren en op te slaan.

De timer ‘Onderhoud vereist’ instellen

De timer ‘onderhoud vereist’ zet het aantal uur tot het volgende vereiste onderhoud op nul nadat een geplande onderhoudsprocedure is uitgevoerd.

1. Scroll in het instellingenmenu met de middelste knop naar beneden tot het BEVEILIGDE MENU en druk op de rechterknop.
2. Voer de pincode in; raadpleeg Toegang tot de beveiligde menu's in de *Gebruikershandleiding* van uw machine.
3. Ga in het Onderhoudsmenu naar het menu UREN.
4. Scroll naar beneden naar het symbool onderhoud .

   Opmerking: Indien er onderhoudswerkzaamheden vereist zijn, toont het eerste pictogram NU.
5. Onder het eerste pictogram ziet u het item onderhoudsinterval (tijdsinterval, bv. 250, 500 enz.)

   Opmerking: Onderhoudsinterval is een item in het beveiligde menu.
6. Markeer het onderhoudsinterval en druk op de rechterknop.
7. Wanneer het nieuwe scherm verschijnt, bevestigt u RESET SERVICE HOURS—ARE YOU SURE? (Bedrijfsuren op nul zetten – Bent u zeker?)
8. Met de middelste of de linkerknop kiest u respectievelijk YES (Ja) of NO (Nee).
9. Nadat u JA hebt geselecteerd, verschijnt het intervalscherm en gaat u terug naar de selecties van Service Hours (Bedrijfsuren).

Instelling automatisch stationair aanpassen

1. Scroll in het instellingenmenu naar beneden tot u de functie Auto Stationair ziet.
2. Druk op de rechterknop om de instelling voor automatisch stationair draaien te wijzigen; de mogelijke opties zijn 8, 10, 15, 20, 30 seconden of UIT.

Het aantal messen instellen

1. Scroll in het instellingenmenu naar beneden tot u de functie Aantal messen ziet
2. Druk op de rechterknop om het aantal messen te wijzigen; u kunt kiezen tussen 5, 8 of 11.

Maaisnelheid instellen

1. Scroll in het instellingenmenu naar beneden tot u de functie Maaisnelheid ziet.
2. Druk op de rechterknop om de maaisnelheid in te stellen.
3. Gebruik de middelste en de rechterknop om de gepaste maaisnelheidinstelling te selecteren op de mechanische maaisnelheidbegrenzer van het tractiepedaal.
4. Druk op de linkerknop om het maaisnelheidmenu te verlaten en de instelling te bewaren.

De maaihoogte (HOC) instellen

1. Scroll in het instellingenmenu naar beneden tot u de functie HOC ziet
2. Druk op de rechterknop om HOC te selecteren.
3. Gebruik de middelste en de rechterknop om de gewenste maaihoogte-instelling te kiezen. (Als de gewenste instelling niet wordt weergegeven, kies dan de HOC-instelling uit de lijst die deze het dichtst benadert).
4. Druk op de linkerknop om het menu HOC te verlaten en de instelling te bewaren.

De toerentallen van de voorste en achterste messenkooien instellen

De toerentallen van de voorste en achterste messenkooien worden berekend aan de hand van het aantal messen, de maaisnelheid en de maaihoogte-instelling in het InfoCenter. U kunt de instelling echter handmatig aanpassen aan verschillende maaiomstandigheden.

1. Om het toerental van de messenkooien te wijzigen, scrollt u naar beneden tot u V messenkooi tpm, A messenkooi tpm of beide ziet.
2. Druk op de rechterknop om het toerental te veranderen. Als de toerentalinstelling wordt gewijzigd, zal het display het toerental berekend op basis van de vorige instellingen van het aantal messen, de maaisnelheid en de maaihoogte blijven weergeven; u zult echter ook de nieuwe waarde zien.

De energiezuinige modus instellen

1. Gebruik in het hoofdmenu de middelste knop om naar beneden te scrollen naar het instellingenmenu.
2. Druk op de rechterknop om te selecteren.
3. Gebruik in het instellingenmenu de middelste knop om naar beneden te scrollen naar de Energiezuinige modus.

4. Druk op de rechterknop om de AAN-functie te selecteren.
5. Druk op de linkerknop om het instellingenmenu te verlaten en de instelling te bewaren.

Toegang krijgen tot beveiligde schermen

Druk in het hoofdscherm één keer op de middelste knop. Als de pijlen boven de knoppen verschijnen, drukt u opnieuw op de middelste knop om tussen de schermen te scrollen.

Als u opnieuw op de middelste knop drukt, krijgt u toegang tot het eReel-informatiescherm dat aangeeft of de messenkooi actief is en dat het toerental voor de 5 maaidekken weergeeft.

Door opnieuw op de middelste knop te drukken, krijgt u toegang tot het energiemodusscherm dat de onderdelen, energiemodus en de richting toont terwijl u aan het werk bent.

Specificaties

Opmerking: Specificaties en ontwerp kunnen zonder voorafgaande kennisgeving worden gewijzigd.

Transportbreedte	228 cm
Maaibreedte	254 cm
Lengte	282 cm
Hoogte met rolbeugel	160 cm
Gewicht	1259 kg
Motor	Kubota 26,1 kW (24,8 pk)
Inhoud brandstoftank	53 liter
Transportsnelheid	0 tot 16 km/uur
Maaisnelheid	0 tot 13 km/uur

Werktuigen/accessoires

Een selectie van door Toro goedgekeurde werktuigen en accessoires is verkrijgbaar voor gebruik met de machine om de mogelijkheden daarvan te verbeteren en uit te breiden. Neem contact op met een erkende servicedealer of een erkende Toro distributeur, of bezoek www.Toro.com voor een lijst van alle goedgekeurde werktuigen en accessoires.

Om de beste prestaties te verkrijgen en er zeker van te zijn dat de machine altijd veilig kan worden gebruikt, moet u ter vervanging uitsluitend originele Toro onderdelen en accessoires gebruiken. Gebruik ter vervanging nooit onderdelen en accessoires van andere fabrikanten, omdat dit gevaarlijk kan zijn. Dit kan ertoe leiden dat de garantie op het product komt te vervallen.

Gebruiksaanwijzing

Opmerking: Bepaal vanuit de normale bedieningspositie de linker- en rechterzijde van de machine.

Voor gebruik

Veiligheidsinstructies voorafgaand aan het werk

Algemene veiligheid

- Laat kinderen of personen die geen instructie hebben ontvangen, de machine nooit gebruiken of onderhoudswerkzaamheden daaraan verrichten. Plaatselijke voorschriften kunnen nadere eisen stellen aan de leeftijd van degene die met de machine werkt. De eigenaar is verantwoordelijk voor de instructie van alle bestuurders en technici.
- Zorg ervoor dat u vertrouwd raakt met de bedieningsorganen en de veiligheidssymbolen, en weet hoe u de machine veilig kunt gebruiken.
- Doe het volgende voordat u de bestuurdersstoel verlaat:
  - Parkeer de machine op een horizontaal oppervlak.
  - Schakel de maai-eenheden uit en laat deze zakken.
  - Stel de parkeerrem in werking.
  - Zet de motor af en verwijder het sleuteltje.
  - Wacht totdat alle bewegende onderdelen tot stilstand zijn gekomen.
  - Laat de machine afkoelen voordat u deze afstelt, reinigt, stalt of er onderhoudswerkzaamheden aan verricht.
- Zorg ervoor dat u weet hoe u de machine en de motor snel kunt stoppen.
- Gebruik de machine niet als er schermen of andere beveiligingsmiddelen ontbreken of als deze niet naar behoren werken.
- Controleer voordat u begint te maaien altijd de machine om zeker te zijn dat de maai-eenheden in goede staat zijn.
- Inspecteer het terrein waarop u de machine gaat gebruiken en verwijder voorwerpen die de machine kan uitwerpen.

Brandstofveiligheid

- Wees uiterst voorzichtig bij het omgaan met brandstof. Brandstof is ontvlambaar en de dampen kunnen tot ontploffing komen.

- Doof alle sigaretten, sigaren, pijpen en andere ontstekingsbronnen.
- Gebruik uitsluitend een goedgekeurd vat of blik voor de brandstof.
- Wanneer de motor loopt of heet is, mag u de brandstofdop niet verwijderen of geen brandstof toevoegen.
- Geen brandstof bijvullen of aftappen in een afgesloten ruimte.
- Bewaar de machine en het brandstofvat niet op plaatsen waar open vlammen, vonken of waakvlammen (bv. van een boiler of een ander toestel) aanwezig kunnen zijn.
- Probeer de motor niet te starten als u brandstof hebt gemorst; voorkom elke vorm van open vuur of vonken totdat de brandstofdampen volledig zijn verdwenen.

Brandstof

Gebruik uitsluitend schone, verse dieselbrandstof of biodiesel met een laag (<500 ppm) of ultralaag (<15 ppm) zwavelgehalte. Het cetaangetal moet minimaal 40 zijn. Koop brandstof in hoeveelheden die binnen 180 dagen kunnen worden gebruikt zodat u altijd verse brandstof heeft.

Gebruik zomerdieselbrandstof (nr. 2-D) bij temperaturen boven -7 °C en winterdieselbrandstof (nr. 1-D of nr. 1-D/2-D-mengsel) bij temperaturen beneden -7 °C. Gebruik van winterdieselbrandstof bij lage temperaturen biedt een lager vlampunt en een lager stolpunt. Dit vergemakkelijkt het starten en vermindert de kans dat de filters verstopt raken.

Zomerdieselbrandstof gebruiken bij temperaturen boven -7 °C draagt bij aan een langere levensduur van de pomp en meer vermogen dan winterdieselbrandstof.

Belangrijk: **Gebruik geen kerosine of benzine in plaats van dieselbrandstof. Als u deze waarschuwing niet in acht neemt, zal dit leiden tot beschadiging van de motor.**

Geschikt voor biodiesel

Deze machine kan ook gebruik maken van een dieselmengsel tot maximaal B20 (20% biodiesel, 80% petrodiesel). Het deel petrodiesel moet een laag of ultralaag zwavelgehalte hebben. Neem de volgende voorzorgsmaatregelen in acht:

- Her deel biodiesel van de brandstof moet voldoen aan de specificatie ASTM D6751 of EN 14214.
- Het dieselmengsel moet beantwoorden aan ASTM D975 of EN 590.
- Gelakte oppervlakken kunnen worden beschadigd door biodiesel.
- Gebruik B5 (biodieselinhoud 5%) of mengsels met een lager percentage in koud weer.
- Controleer afdichtingen, slangen en pakkingen, die in contact met brandstof komen, omdat zij in de loop der tijd hierdoor kunnen worden aangetast.
- De kans bestaat dat een brandstoffilter na verloop van tijd verstopt raakt, nadat u bent overgestapt op een biodieselmengsel.
- Neem contact op met uw leverancier als u informatie over biodiesel wenst.

Inhoud brandstoftank

53 liter

Brandstof tanken

1. Plaats de machine op een horizontaal vlak, laat de maai-eenheden neer, zet de motor af en verwijder het sleuteltje.
2. Maak de omgeving van de dop van de brandstoftank schoon. Gebruik hiervoor een schone doek.
3. Verwijder de dop van de brandstoftank (Figuur 49).

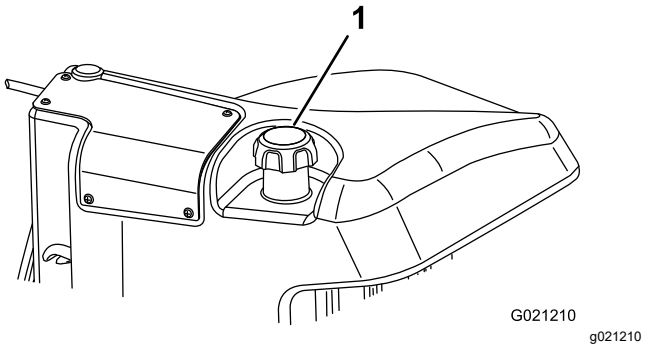

Figuur 49

1. Dop van brandstoftank

4. Vul de tank met dieselbrandstof tot aan de onderkant van de vulbuis.
5. Draai de tankdop daarna stevig vast.

   Opmerking: Vul de brandstoftank na elk gebruik indien dit mogelijk is. Dit beperkt mogelijke condensvorming in de brandstoftank tot een minimum.

Dagelijks onderhoud uitvoeren

Onderhoudsinterval: Bij elk gebruik of dagelijks

Voer elke dag, voordat u de machine start, de dagelijkse procedures uit beschreven in Onderhoud (bladz. 43).

De interlockschakelaars controleren

Onderhoudsinterval: Bij elk gebruik of dagelijks

⚠ VOORZICHTIG

Niet-aangesloten of beschadigde interlockschakelaars kunnen onverwachte gevolgen hebben op de werking van de machine. Dit kan lichamelijk letsel veroorzaken.

- **Laat de interlockschakelaars ongemoeid.**
- **Controleer elke dag de werking van de interlockschakelaars en vervang beschadigde schakelaars voordat u de machine weer in gebruik neemt.**

Belangrijk: **Als een interlockschakelaar niet werkt, moet u contact opnemen met uw erkende Toro verdeler.**

De machine voorbereiden

1. Rij de machine langzaam naar een open terrein.
2. Laat de maai-eenheden zakken, zet de motor af en stel de parkeerrem in werking.

De interlock voor het tractiepedaal bij starten controleren

1. Op de bestuurdersstoel gaan zitten.
2. Stel de parkeerrem in werking.
3. Druk de aftakasschakelaar in de stand UITSCHAKELEN.
4. Druk het tractiepedaal in.
5. Draai het sleuteltje naar de stand START.

   Opmerking: De startmotor mag de motor niet laten draaien met een ingetrapt tractiepedaal.

De interlock voor de aftakas bij starten controleren

1. Ga op de bestuurdersstoel zitten
2. Druk de aftakasschakelaar in de stand INSCHAKELEN.
3. Start de motor.

   Opmerking: De motor mag niet starten wanneer de aftakasschakelaar in de stand INSCHAKELEN staat.

De interlock voor de aftakas bij lopen controleren

1. Ga op de bestuurdersstoel zitten
2. Druk de aftakasschakelaar in de stand UITSCHAKELEN.
3. Start de motor.
4. Sta op uit de stoel.
5. Druk de aftakasschakelaar in de stand INSCHAKELEN.

   Opmerking: De aftakas mag niet lopen wanneer u niet in de bestuurdersstoel zit.

De interlock voor de parkeerrem en het tractiepedaal bij lopen controleren

1. Op de bestuurdersstoel gaan zitten.
2. Stel de parkeerrem in werking.
3. Druk de aftakasschakelaar in de stand UITSCHAKELEN.
4. Houd uw voet van het tractiepedaal.
5. Start de motor.
6. Druk het tractiepedaal in.

   Opmerking: De motor moet afslaan wanneer de parkeerrem ingeschakeld is en het tractiepedaal ingedrukt is.

De machine inrijden

Om ervoor te zorgen dat het parkeerremsysteem optimaal functioneert, moet u de remmen gebruiksklaar maken (inrijden) voordat u het voertuig gaat gebruiken. Stel de voorwaartse tractiesnelheid in op 6,4 km/uur zodat deze overeenstemt met de achterwaartse tractiesnelheid (alle 8 afstandsstukken bovenaan de maaitoerentalbediening). Rij vooruit met de motor op hoog stationair en de maaitoerentalbegrenzer ingeschakeld en rem gedurende 15 seconden. Rij achteruit met de maximale snelheid voor achteruitrijden en rem gedurende 15 seconden. Herhaal dit 5 keer en wacht steeds 1 minuut tussen het voor- en achteruitrijden om te voorkomen dat de remmen oververhit raken. Na de inrijprocedure moeten de remmen misschien worden afgesteld; zie Onderhoud (bladz. 43).

Tijdens gebruik

Veiligheid tijdens het werk

Algemene veiligheid

- De eigenaar/gebruiker is verantwoordelijk voor ongelukken die persoonlijk letsel of materiële schade kunnen veroorzaken, en hij dient zulke ongelukken te voorkomen.
- Draag geschikte kleding en uitrusting, zoals oogbescherming, een lange broek, stevige schoenen met een gripvaste zool en gehoorbescherming. Draag lang haar niet los en draag geen losse kleding of juwelen.
- Gebruik de machine niet als u ziek, moe of onder de invloed van alcohol of drugs bent.
- Geef uw volledige aandacht als u de machine gebruikt. Zorg ervoor dat u met niets anders bezig bent waardoor u kunt worden afgeleid, anders kunnen er letsels ontstaan of kan eigendom worden beschadigd.
- Voordat u de motor start: zorg dat alle aandrijvingen in de neutraalstand staan, de parkeerrem in werking is gesteld en u zich in de bestuurderspositie bevindt.
- Vervoer geen passagiers op de machine en houd omstanders en kinderen weg uit het werkgebied.
- Gebruik de machine uitsluitend bij een goede zichtbaarheid zodat u kuilen en verborgen gevaren kunt vermijden.
- Gebruik de machine niet op nat gras. Als de wielen hun grip verliezen, kan de machine gaan glijden.
- Houd uw handen en voeten uit de buurt van de maai-eenheden.
- Kijk achterom en omlaag voordat u achteruitrijdt om er zeker van te zijn dat de weg vrij is.
- Wees voorzichtig bij het naderen van blinde hoeken, struiken, bomen, en andere objecten die uw zicht kunnen belemmeren.
- Schakel de maai-eenheden uit wanneer u niet maait.
- Verminder uw snelheid en wees voorzichtig als u een bocht maakt of wegen en voetpaden oversteekt met de machine. Verleen altijd voorrang.
- Laat de motor enkel draaien in goed verluchte omgevingen. Uitlaatgassen bevatten koolstofmonoxide, dat dodelijk is bij inademing.
- Laat een machine met draaiende motor niet onbeheerd achter.
- Doe het volgende voordat u de bestuurdersstoel verlaat:
  - Parkeer de machine op een horizontaal oppervlak.
  - Schakel de maai-eenheden uit en laat deze zakken.
  - Stel de parkeerrem in werking.
  - Zet de motor af en verwijder het sleuteltje.
  - Wacht totdat alle bewegende onderdelen tot stilstand zijn gekomen.
  - Laat de machine afkoelen voordat u deze afstelt, reinigt, stalt of er onderhoudswerkzaamheden aan verricht.
- Gebruik de machine uitsluitend als het zicht goed is en bij geschikte weersomstandigheden. Gebruik de machine niet als er kans op bliksem is.

Bescherming van de rolbeugel

- Verwijder geen onderdelen van de rolbeugel van de machine.
- Zorg dat u de veiligheidsgordel draagt en deze in een noodgeval snel kunt losmaken.
- Doe altijd de veiligheidsgordel om.
- Controleer aandachtig of er obstakels zijn waar u onderdoor moet rijden, en zorg dat u ze niet raakt.
- Houd de rolbeugel in deugdelijke staat door deze regelmatig grondig te controleren op beschadiging, en zorg dat alle bevestigingsmateriaal stevig is vastgedraaid.
- Vervang alle beschadigde onderdelen van de rolbeugel. U mag deze niet repareren of aanpassen.

De machine veilig gebruiken op hellingen

- Het maaien op hellingen is een belangrijke factor bij ongelukken waarbij de controle over de machine wordt verloren of deze omkantelt. Dit kan ernstig of dodelijk letsel veroorzaken. U bent verantwoordelijk voor een veilig gebruik van de machine op hellingen. Gebruik van de machine op hellingen vereist altijd extra voorzichtigheid.
- Onderzoek de toestand van het werkgebied om te bepalen of de machine veilig kan worden gebruikt op de helling. Gebruik altijd uw gezond verstand en uw beoordelingsvermogen wanneer u dit onderzoek uitvoert.
- Neem de onderstaande instructies door voor gebruik van de machine op hellingen. Beoordeel de omstandigheden van het terrein alvorens de machine te gebruiken om na te gaan of u de machine op een bepaalde dag op dit terrein kunt gebruiken. Veranderingen in het terrein kunnen tot gevolg hebben dat de machine anders reageert op hellingen.

– Vermijd starten, stoppen of bochten maken op hellingen. Vermijd plotse veranderingen van snelheid of richting. Draai langzaam en geleidelijk.
– Gebruik een machine nooit in omstandigheden waarbij u twijfelt over tractie, sturen of stabiliteit.
– Verwijder of markeer obstakels zoals greppels, putten, geulen, hobbels, stenen en andere verborgen gevaren. In hoog gras zijn obstakels niet altijd zichtbaar. De machine kan omslaan op oneffenheden in het terrein.
– Denk eraan dat de machine tractie kan verliezen doordat u bergafwaarts, op nat gras of dwars op een helling maait.
– Rij zeer voorzichtig als u de machine gebruikt in de buurt van steile hellingen, greppels, dijken, waterhindernissen en andere gevaarlijke punten. De machine kan plotseling omslaan als een wiel over de rand komt, of als de rand instort. Zorg voor een veilige afstand tussen de machine en een gevarenzone.
– Spoor gevaren onderaan de helling op. Indien er gevaren zijn, maait u de helling met een loopmaaimachine.
– Laat de maai-eenheden indien mogelijk neer op de grond wanneer u werkt op hellingen. Als u de maai-eenheden omhoog brengt op hellingen, kan de machine onstabiel worden.

Starten van de motor

Belangrijk: **U moet het brandstofsysteem ontluchten voordat u de motor start als u deze voor de eerste keer start, de motor is afgeslagen omdat de brandstof op was, of onderhoudswerkzaamheden aan het brandstofsysteem zijn uitgevoerd; zie Het Brandstofsysteem ontluchten (bladz. 57).**

1. Neem plaats op de bestuurdersstoel. Haal uw voet van het tractiepedaal zodat dit in de NEUTRAALSTAND komt. Stel de parkeerrem in werking, zet de toerentalschakelaar op de stand SNEL en controleer of de activerings-/blokkeringsschakelaar op BLOKKEREN is gezet.
2. Draai de sleutel op AAN/VOORGLOEIEN.

   Een automatische tijdschakelaar zorgt ervoor dat de motor 6 seconden wordt voorverwarmd.
3. Wanneer de gloeibougies zijn voorverwarmd, draait u het sleuteltje naar de stand START.

   Laat de motor bij het starten langer dan 15 seconden draaien. Laat het sleuteltje los zodra de motor start. Als de motor nogmaals moet worden voorgegloeid, draait u het sleuteltje eerst op UIT en vervolgens op AAN/VOORGLOEIEN. Herhaal dit indien nodig.
4. Laat de motor op een laag stationair toerental lopen totdat deze is opgewarmd.

De motor afzetten

1. Zet alle bedieningsorganen in de NEUTRAALSTAND, stel de parkeerrem in werking, zet de gashendel op LAAG STATIONAIR en laat de motor op een laag stationair toerental lopen.

   Belangrijk: **Laat de motor 5 minuten stationair lopen voordat u deze afzet of nadat de machine volledig belast is gebruikt. Indien u dit nalaat, kunnen er problemen met een turbodieselmotor ontstaan.**
2. Draai het sleuteltje op UIT en haal het uit het contact.

De gazoncompensatieveer afstellen

De gazoncompensatieveer (Figuur 50) zorgt ervoor dat het gewicht van de voorste naar de achterste rol wordt verplaatst. Dit voorkomt dat er een golfpatroon in de grasmat ontstaat, ook wel bekend als 'bobbing'.

Belangrijk: **Stel de veer af als het maaidek is gemonteerd aan de tractie-eenheid, recht naar voren wijst en is neergelaten op de vloer van de werkplaats.**

1. Monteer de borgpen in de achterste opening in de veerstang (Figuur 50).

   Opmerking: Bij onderhoud van de maai-eenheid beweegt u de borgpen naar de opening van de veerstang naast de gazoncompensatieveer.

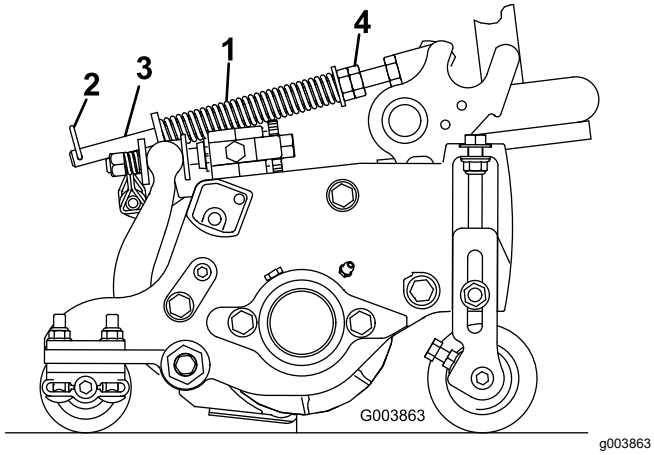

Figuur 50

1. Gazoncompensatieveer
2. Borgpen
3. Veerstang
4. Zeskantige moeren

2. Draai de zeskantige moeren op het voorste uiteinde van de veerstang vast totdat de lengte van de samengedrukte veer 15,9 cm bedraagt; zie (Figuur 50).

   Opmerking: Als u werkt op oneffen terrein, moet de veer 13 mm korter zijn. De machine zal het grondoppervlak iets minder goed volgen.

   Opmerking: De gazoncompensatie-instelling dient opnieuw te worden ingesteld als de maaihoogte of de agressiviteit van de maaistand gewijzigd wordt.

Tegendruk van de hefarm afstellen

Achterste maai-eenheden

⚠ VOORZICHTIG

De veren staan onder spanning en kunnen persoonlijk letsel veroorzaken.

Wees voorzichtig bij het instellen van de veren.

U kunt de tegendruk op de achterste maai-eenheden afstellen om de machine aan te passen aan verschillende gazonomstandigheden en ervoor te zorgen dat de maaihoogte constant blijft in zware omstandigheden of op terrein waar een viltlaag is ontstaan.

U stelt de tegendruk van elke torsieveer in op 1 van de 4 instellingen. Elke stand verhoogt of verlaagt de tegendruk op de maai-eenheid met 2,3 kg ten opzichte van de vorige stand. De veren kunnen op de achterkant van de eerste actuator van de veer worden geplaatst om alle tegendruk op te heffen (vierde stand).

Opmerking: Om alle tegendruk weg te halen, plaatst u het lange been van de torsieveer boven de kraagbout.

1. Parkeer de machine op een horizontaal oppervlak, laat de maai-eenheden neer, zet de motor af, stel de parkeerrem in werking en verwijder het sleuteltje.
2. Steek de veer van het tegengewicht met het lange uiteinde in een buis of gelijkaardig voorwerp, en draai de veer rond de kraagbout in de gewenste stand (Figuur 51).

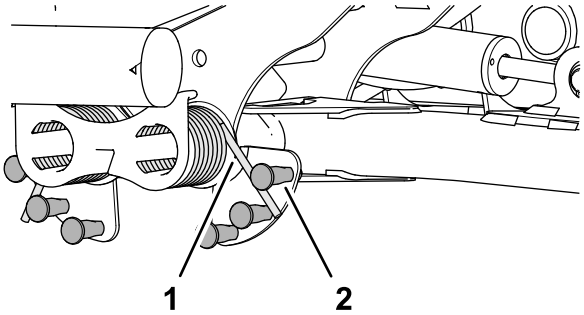

Figuur 51

1. Veer
2. Kraagbout

3. Herhaal stap 1 en 2 aan de andere veer van het tegengewicht.

De draaistand van de hefarm instellen

1. Parkeer de machine op een horizontaal oppervlak, laat de maai-eenheden neer, zet de motor af, stel de parkeerrem in werking en verwijder het sleuteltje.
2. De schakelaar van de hefarm bevindt zich onder de hydraulische tank, aan de binnenkant van de hefarm van maai-eenheid 5 (Figuur 23).

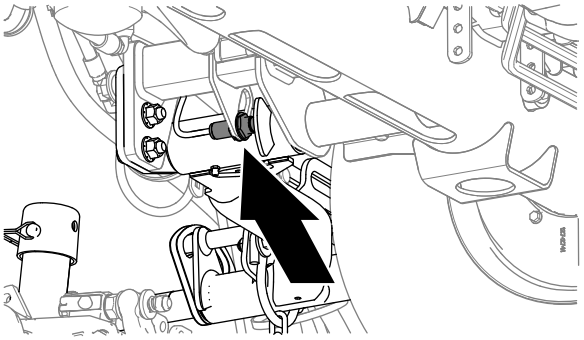

Figuur 52

3. Draai de contramoer los waarmee de schakelaar van de hefarm bevestigd is aan de schakelaarplaat (Figuur 53).

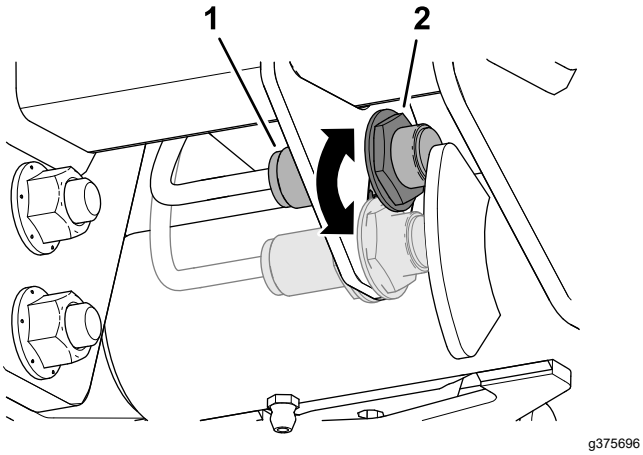

Figuur 53

1. Schakelaar
2. Sensor van hefarm

4. Stel de schakelaar van de hefarm als volgt af:
   - De omkeerhoogte van de hefarm verhogen doet u door de schakelaar naar beneden te zetten.
   - De omkeerhoogte van de hefarm verlagen doet u door de schakelaar naar boven te zetten.
5. Draai de contramoer vast.

Toerental van de messenkooien instellen

Om ervoor te zorgen dat de maaikwaliteit constant en van hoog niveau blijft en het gazon na het maaien een gelijkmatig uiterlijk krijgt, is het belangrijk dat de toerentalregeling van de messenkooien juist is afgesteld. U stelt het toerental van de messenkooien als volgt in:

1. In het InfoCenter (menu instellingen) kiest u het aantal messen, de maaisnelheid en de maaihoogte zodat het juiste messenkooitoerental wordt berekend.
2. Als verdere afstelling nodig is, kunt u in het menu instellingen naar beneden scrollen tot u V messenkooi tpm, A messenkooi tpm of beide ziet.
3. Druk op de rechterknop om het toerental te veranderen. Als de toerentalinstelling wordt gewijzigd, zal het display het toerental berekend op basis van de instellingen van het aantal messen, de maaisnelheid en de maaihoogte blijven weergeven; u zult echter ook de nieuwe waarde zien.

   Opmerking: Mogelijk moet u het toerental van de messenkooien verhogen of verlagen in verband met veranderingen in de gazonomstandigheden.

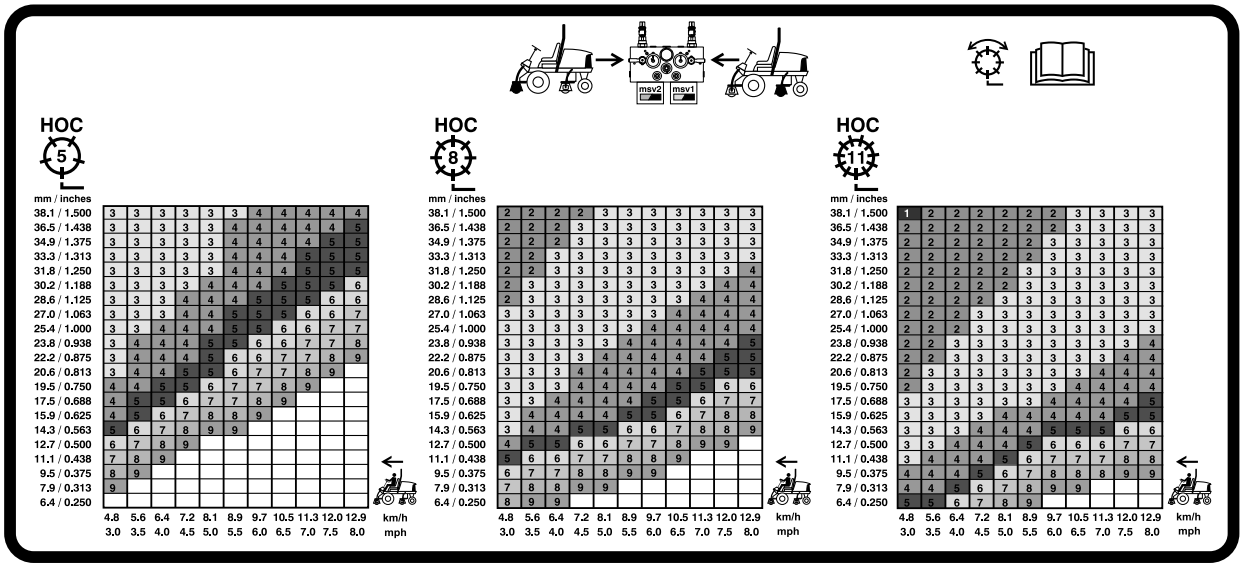

g031995

Figuur 54

Tabel met toerentallen voor messenkooien van 127 mm

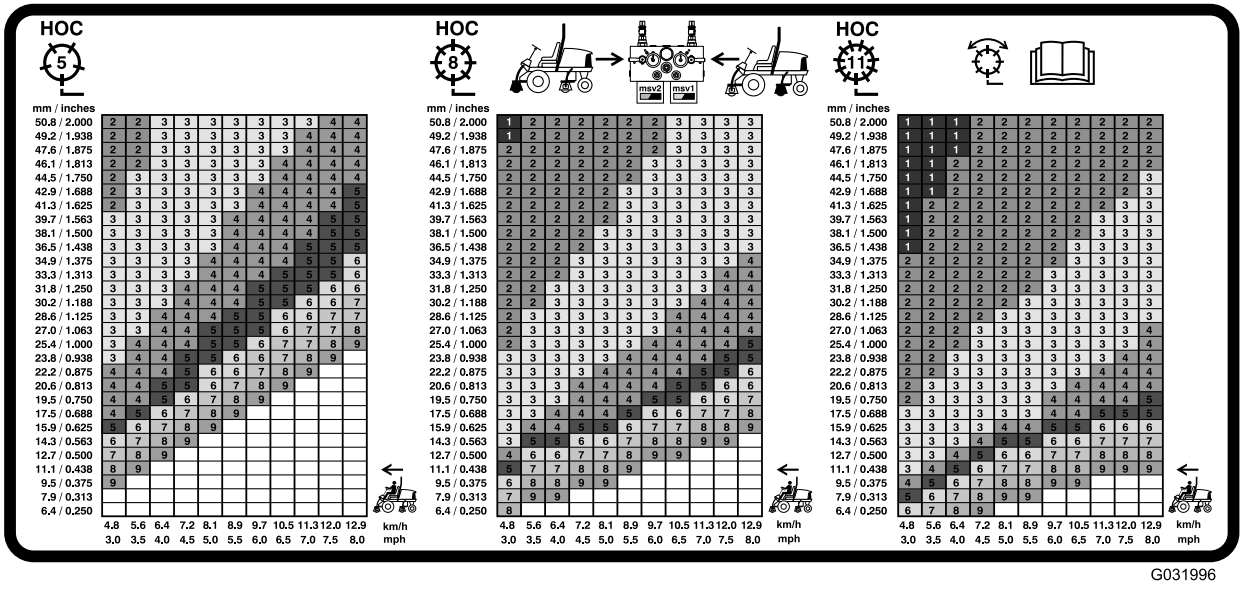

g031996

Figuur 55

Tabel met toerentallen voor messenkooien van 17,8 cm

Werking van het diagnoselampje

De machine is uitgerust met een diagnoselampje dat aangeeft dat het elektronische besturingssysteem een elektrische storing registreert. Het diagnoselampje bevindt zich op het InfoCenter, boven het display (Figuur 56). Als de machine naar behoren werkt en het contactsleuteltje naar de stand AAN/LOPEN wordt gedraaid, zal het diagnoselampje kort branden om te tonen dat het werkt. Als een machinestoring wordt weergegeven, gaat het lampje branden als er een mededeling is. Als een foutmelding wordt weergegeven, knippert het lampje tot de storing is opgelost.

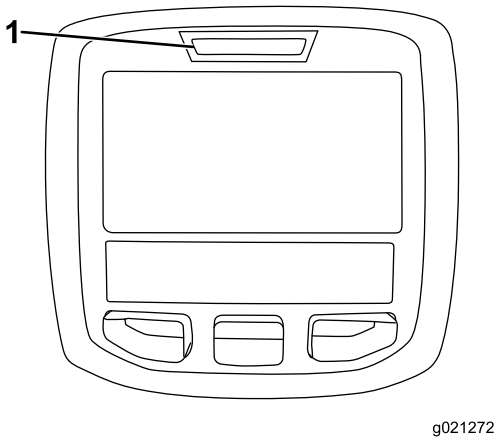

g021272

Figuur 56

1. Diagnoselampje

Tips voor bediening en gebruik

Vertrouwd raken met de machine

Voordat u gaat maaien, moet u zich op een open terrein oefenen in het gebruik van de machine. De motor starten en uitschakelen. Rij de machine vooruit en achteruit. Laat de maai-eenheden neer en hef ze op en schakel de messenkooien in en uit. Als u zich vertrouwd voelt met de machine, moet u zich oefenen in het helling opwaarts en afwaarts rijden bij verschillende snelheden.

Het waarschuwingssysteem begrijpen

Als een waarschuwingslampje tijdens het gebruik gaat branden, moet u de machine onmiddellijk stoppen en het probleem verhelpen voordat u verder gaat met maaien. Een machine met een defect kan ernstige schade oplopen als deze wordt gebruikt.

Maaien

Start de motor en zet de gashendel op SNEL. Zet de activerings/blokkeringsschakelaar op ACTIVEREN en gebruik de maai-/hefhendel om de maaidekken omhoog en omlaag te brengen (de voormaaidekken zijn zo ingesteld dat zij eerder naar beneden komen dan de achtermaaidekken). Om vooruit te rijden en het gras te maaien, moet u de tractiepedaal naar voren intrappen.

De machine transporteren

Zet de activerings-/blokkeringsschakelaar op BLOKKEREN en hef de maaidekken op in de TRANSPORTSTAND. Zet de maai-/hefhendel in de TRANSPORTSTAND. Wees voorzichtig als u tussen objecten rijdt zodat u de machine of de maaidekken niet per ongeluk beschadigt. Wees extra voorzichtig wanneer u de machine op hellingen gebruikt. Rij langzaam en maak geen scherpe bochten om omkantelen te voorkomen. Om beter in balans te kunnen blijven tijdens het sturen, moeten de maai-eenheden zijn neergelaten tijdens het afdalen.

Na gebruik

Veiligheid na het werk

Algemene veiligheid

- Parkeer de machine op een horizontaal oppervlak.
- Schakel de maai-eenheden uit en laat deze zakken.
- Stel de parkeerrem in werking.
- Zet de motor af en verwijder het sleuteltje.
- Wacht totdat alle bewegende onderdelen tot stilstand zijn gekomen.
- Laat de machine afkoelen voordat u deze afstelt, reinigt, stalt of er onderhoudswerkzaamheden aan verricht.
- Verwijder gras en vuil van de maai-eenheden, de aandrijvingen, de geluiddempers, de koelschermen en het motorcompartiment om brand te voorkomen. Veeg gemorste olie en brandstof op.
- Schakel de aandrijving van het werktuig uit als u de machine sleept of niet gebruikt.
- Onderhoud en reinig de veiligheidsgordel(s) indien nodig.
- Sla de machine en de brandstofhouder niet op op plaatsen waar open vlammen, vonken of waakvlammen (bv. van een boiler of andere toestellen) aanwezig kunnen zijn.

Locaties van bevestigings-punten

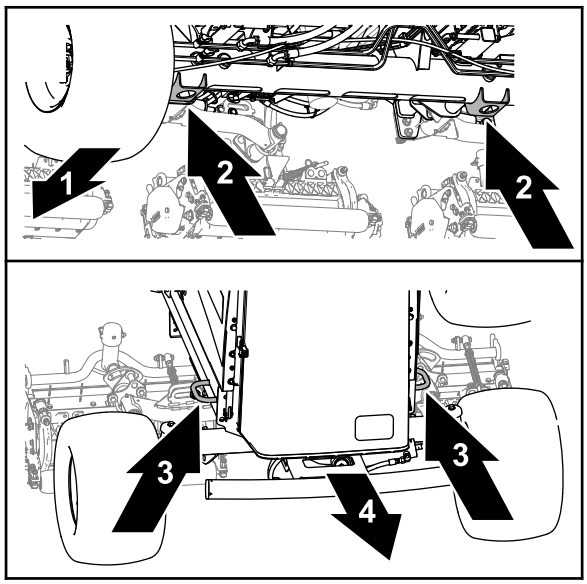

g375766

Figuur 57

1. Voorzijde van de machine
2. Krikbeugels (buis van vooras)
3. Framelussen
4. Achterkant van machine

- Voor - opening in de krikbeugels van de buis van de vooras (Figuur 57).
- Achter - framelussen aan weerszijden van de machine.

De machine transporteren

- Gebruik een oprijplaat van volledige breedte bij het laden van de machine op een aanhanger of vrachtwagen.
- Maak de machine stevig vast.

De machine duwen of slepen

In noodgevallen kan u de machine bewegen door de omloopklep in de regelbare hydraulische pomp in werking te stellen en de machine te duwen of te slepen.

Belangrijk: **U mag de machine niet sneller dan 3–4,8 km per uur duwen of slepen omdat anders de transmissie kan worden beschadigd. De omloopklep moet open zijn als u de machine duwt of sleept.**

1. Stel de parkeerrem in werking, zet de motor af en verwijder het sleuteltje.
2. Open de motorkap; zie De motorkap openen (bladz. 47).
3. Draai aan de regelbare hydraulische pomp de bout van de omloopklep 1-1/2 slag om deze te openen en de olie inwendig om te leiden (Figuur 58).

   Opmerking: De omloopklep bevindt zich links van de pomp. Omdat de vloeistof wordt omgeleid, kunt u de machine langzaam voortbewegen zonder dat de transmissie wordt beschadigd.

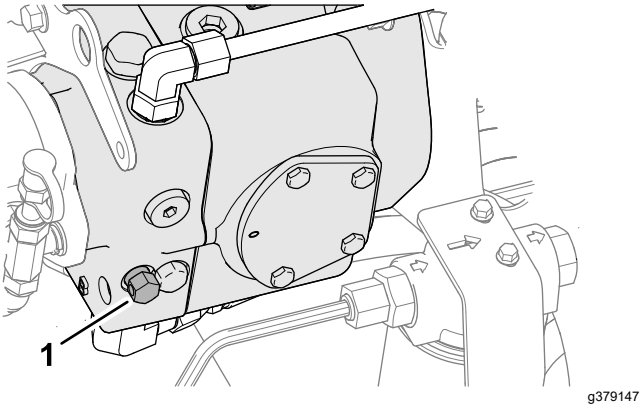

g379147

Figuur 58

1. Bout van omloopklep

4. Sluit en vergrendel de motorkap.
5. Duw of sleep de machine.
6. Sluit de omloopklep alvorens de motor te starten. Sluit de klep met een torsie van maximaal 7 tot 11 N·m.

   Belangrijk: **Als u de motor laat lopen met een geopende omloopklep, raakt de transmissie oververhit.**

Onderhoud

Opmerking: Bepaal vanuit de normale bedieningspositie de linker- en rechterzijde van de machine.

Opmerking: Download het elektrische of hydraulische schema gratis op www.Toro.com; u kunt uw machine zoeken via de link Handleidingen op de hoofdpagina.

Veiligheid bij onderhoud

- Doe het volgende voordat u de bestuurdersstoel verlaat:
  - Parkeer de machine op een horizontaal oppervlak.
  - Schakel de maai-eenheden uit en laat deze zakken.
  - Stel de parkeerrem in werking.
  - Zet de motor af en verwijder het sleuteltje.
  - Wacht totdat alle bewegende onderdelen tot stilstand zijn gekomen.
  - Laat de machine afkoelen voordat u deze afstelt, reinigt, stalt of er onderhoudswerkzaamheden aan verricht.
- Laat de onderdelen van de machine afkoelen voordat u onderhoudswerkzaamheden uitvoert.
- Voer indien mogelijk geen onderhoudswerkzaamheden uit als de motor draait. Blijf uit de buurt van bewegende onderdelen.
- Ondersteun de machine met assteunen als u onder de machine werkt.
- Haal voorzichtig de druk van onderdelen met opgeslagen energie.
- Zorg ervoor dat alle onderdelen van de machine in goede staat verkeren en al het bevestigingsmateriaal stevig vastzit.
- Vervang versleten of beschadigde stickers.
- Om veilige en optimale prestaties van de machine te verkrijgen, moet u ter vervanging alleen originele Toro onderdelen gebruiken. Gebruik ter vervanging nooit onderdelen van andere fabrikanten, omdat dit gevaarlijk kan zijn en de productgarantie hierdoor kan vervallen.

Aanbevolen onderhoudsschema

Onderhoudsinterval	Onderhoudsprocedure
Na het eerste bedrijfsuur	• Draai de wielmoeren vast met een torsie van 94 tot 122 N·m.
Na de eerste 8 bedrijfsuren	• De conditie en de spanning van de wisselstroomdynamo/ventilator controleren.
Na de eerste 10 bedrijfsuren	• Draai de wielmoeren vast met een torsie van 94 tot 122 N·m.
Na de eerste 50 bedrijfsuren	• Motorolie verversen en filter vervangen. • Motortoerental controleren (stationair en op vol gas).
Bij elk gebruik of dagelijks	• Controleer de veiligheidsgordel(s) op slijtage, insnijdingen en andere beschadigingen. Vervang de veiligheidsgordel(s) als een onderdeel ervan niet naar behoren functioneert. • Controleer de interlockschakelaars. • • Het motoroliepeil controleren. • Water en vuil uit de brandstof/waterafscheider verwijderen. • De bandenspanning controleren. • Koelvloeistofpeil controleren. • Verwijder vuil van het scherm, de oliekoelers en de radiator (vaker schoonmaken als onder vuile omstandigheden gemaaid wordt). • Controleer het peil van de hydraulische vloeistof. • Hydraulische slangen en leidingen controleren • Afstelling van contact tussen ondermes en messenkooi controleren. • De veiligheidsgordel controleren.
Om de 50 bedrijfsuren	• Lagers en lagerbussen smeren (en onmiddellijk na elke wasbeurt). • Onderhoud van de accu.
Om de 100 bedrijfsuren	• Slangen van koelsysteem controleren. • De conditie en de spanning van de wisselstroomdynamo/ventilator controleren.
Om de 150 bedrijfsuren	• Motorolie verversen en filter vervangen.

Onderhoudsinterval	Onderhoudsprocedure
Om de 200 bedrijfsuren	• Vocht aftappen uit de brandstoftank en de hydraulische tank.
Om de 250 bedrijfsuren	• Draai de wielmoeren vast met een torsie van 94 tot 122 N·m.
Om de 400 bedrijfsuren	• Luchtfilter onderhoudsbeurt geven. (Vaker in extreem stoffige of vuile omstandigheden). Geef het luchtfilter een onderhoudsbeurt (sneller wanneer de luchtfilterindicator rood is). • Het brandstoffilter vervangen. • De leidingen en aansluitingen controleren op slijtage, beschadigingen of loszittende verbindingen (of jaarlijks, waarbij de kortste periode moet worden aangehouden). • Motortoerental controleren (stationair en op vol gas).
Om de 800 bedrijfsuren	• Brandstoftank aftappen en reinigen. Laat de brandstoftank leeglopen en reinig deze als het brandstofsysteem vervuild raakt. • Controleer het toespoor van de achterwielen. • Als u de aanbevolen hydraulische vloeistof niet gebruikt of het reservoir ooit hebt gevuld met een andere vloeistof, moet u het laadfilter vervangen. • Als u de aanbevolen hydraulische vloeistof niet gebruikt of het reservoir ooit hebt gevuld met een andere vloeistof, moet u de hydraulische vloeistof verversen. • Lagers in achterwielen opvullen. • Motorkleppen afstellen (zie de Onderhoudshandleiding van de motor).
Om de 1000 bedrijfsuren	• Als u de aanbevolen hydraulische vloeistof gebruikt, moet u het laadfilter vervangen.
Om de 2000 bedrijfsuren	• Als u de aanbevolen hydraulische vloeistof gebruikt, moet u de hydraulische vloeistof verversen.
Vóór de stalling	• Brandstoftank aftappen en reinigen. Als u de machine voor langere tijd stalt, moet u de brandstoftank aftappen en reinigen.
Om de 2 jaar	• Koelsysteem schoonspoelen en koelvloeistof vervangen. • Vervang de hydraulische slangen. • Vervang de koelvloeistofslangen. • Spoel en vervang de koelvloeistof. • Alle loszittende slangen vervangen.

Controlelijst voor dagelijks onderhoud

Gelieve deze pagina te kopiëren ten behoeve van gebruik bij routinecontroles.

Gecontroleerd item	Voor week van:						
	Ma.	Di.	Wo.	Do.	Vr.	Za.	Zo.
Werking van veiligheidssysteem controleren.							
Werking van de remmen controleren.							
Peil van de motorolie en brandstof controleren.							
Peil van de koelvloeistof controleren.							
Brandstoffilter/waterafscheider aftappen.							
Onderhoudsindicator van het luchtfilter controleren.							
Radiateur, oliekoeler en scherm controleren op vuil.							
Controleren of motor ongewone geluiden maakt.[1]							
Controleren op ongewone geluiden tijdens het gebruik.							
Peil van het hydraulische systeem controleren.							
Hydraulische slangen en leidingen op schade controleren.							
Controleren op lekkages.							
Controleer de bandenspanning.							
Werking van instrumenten controleren.							
Afstelling van contact tussen ondermes en messenkooi controleren.							

Gecontroleerd item	Voor week van:						
	Ma.	Di.	Wo.	Do.	Vr.	Za.	Zo.
Maaihoogte-instelling controleren.							
Vet in alle smeernippels spuiten.[2]							
Beschadigde lak bijwerken.							

1. Controleer de gloeibougie en de spuitstukken van de injector als de motor moeilijk start, buitensporig veel rook afgeeft of ongelijkmatig loopt.
2. Onmiddellijk na elke wasbeurt, ongeacht de voorgeschreven interval

Belangrijk: **Zie de gebruikershandleiding van de motor voor verdere onderhoudsprocedures.**

Aantekening voor speciale aandachtsgebieden:

Controle uitgevoerd door:		
Item	**Datum**	**Informatie**
1		
2		
3		
4		
5		
6		
7		
8		

Procedures voorafgaande aan onderhoud

Vóór onderhoudswerk-zaamheden

1. Parkeer de machine op een horizontaal oppervlak.
2. Stel de parkeerrem in werking.
3. Druk de aan-/uitschakelaar in de stand UITSCHAKELEN.
4. Zet de hoogtebediening van de maaier in de MAAISTAND.
5. Zet de motor af en haal het sleuteltje uit het contact.
6. Wacht totdat alle onderdelen tot stilstand zijn gekomen.
7. Laat de motor afkoelen.

De motorkap openen

1. Maak de 2 motorkapvergrendelingen los (Figuur 59).

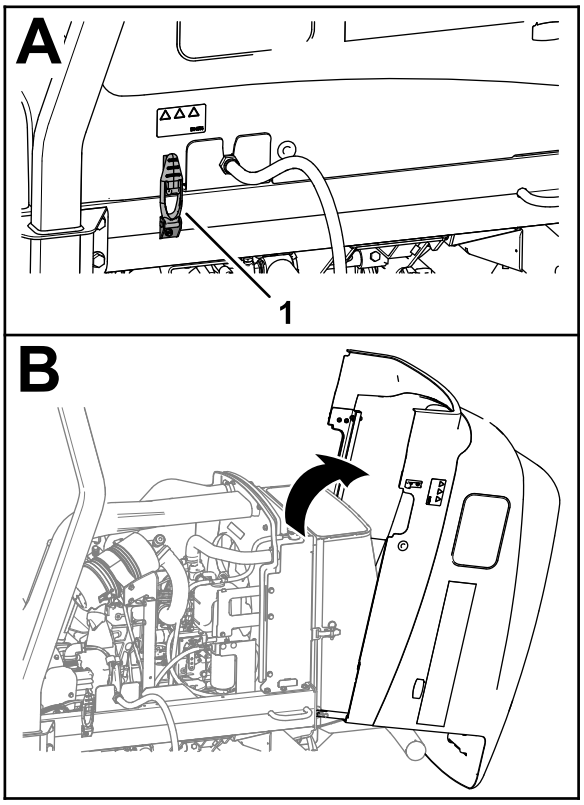

g377320

Figuur 59

1. Motorkapvergrendeling (2)

2. Draai de motorkap open.

De motorkap sluiten

1. Draai de motorkap voorzichtig dicht (Figuur 60).

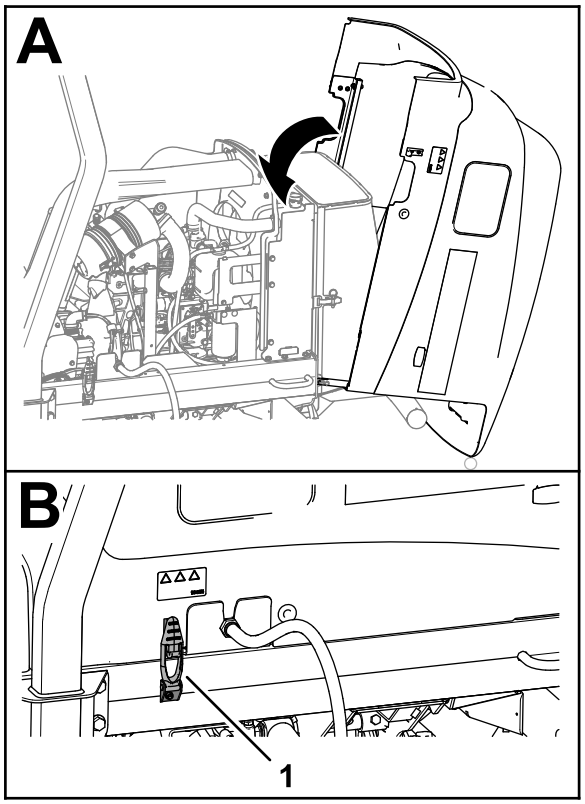

g377319

Figuur 60

1. Motorkapvergrendeling (2)

2. Maak de motorkap vast met de 2 motorkapvergrendelingen.

Het scherm openen

1. Verwijder de kogelpen van de schermvergrendeling (Figuur 61).

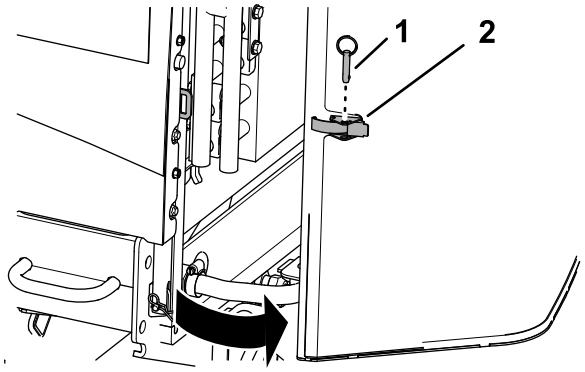

g378822

Figuur 61

1. Kogelpen
2. Schermvergrendeling

2. Ontgrendel en open het scherm.

Het scherm sluiten

1. Sluit en vergrendel het scherm (Figuur 62).

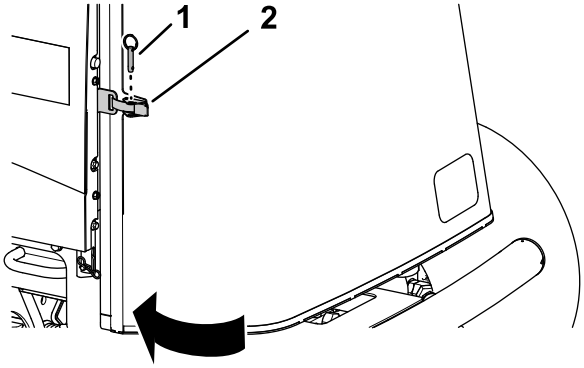

g378174

Figuur 62

1. Kogelpen
2. Schermvergrendeling

2. Breng de kogelpen aan door de schermvergrendeling.

De stoel kantelen

1. Schuif de stoelvergrendeling naar buiten (Figuur 63).

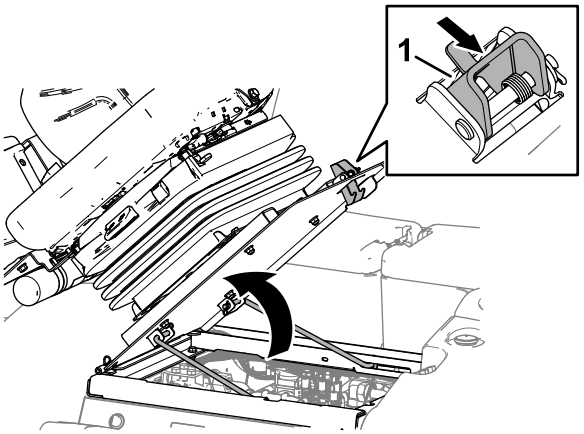

g369007

Figuur 63

1. Stoelvergrendeling

2. Draai de stoel voorzichtig omhoog.
3. Zorg ervoor dat de voorste steunstang in de sleuf van de geleiderplaat van de stang zit (Figuur 64).

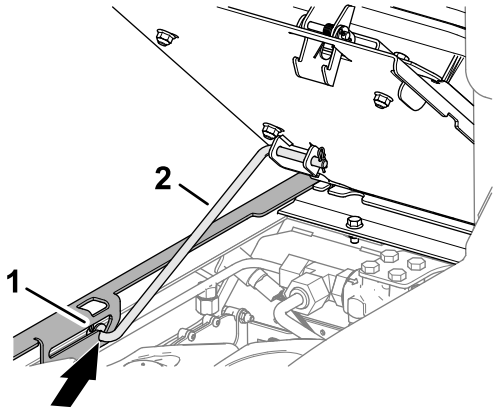

g369008

Figuur 64

1. Steunstang
2. Geleiderplaat van de stang

De stoel laten zakken

1. Draai de stoel lichtjes en til de steunstang uit de vergrendeling van de sleuf van de stoelsteun (Figuur 65).

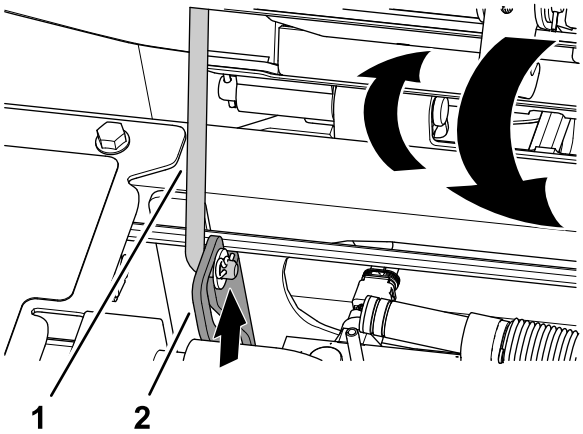

g375779

Figuur 65

1. Steunstang
2. Geleiderplaat van de stang

2. Laat de stoel voorzichtig neer tot hij stevig vergrendeld is.

De koelschermen van de generator van elkaar losmaken

1. Verwijder de 4 flenskopschroeven en 4 flensborgmoeren waarmee het bovenste en onderste koelscherm van de generator zijn bevestigd (Figuur 66).

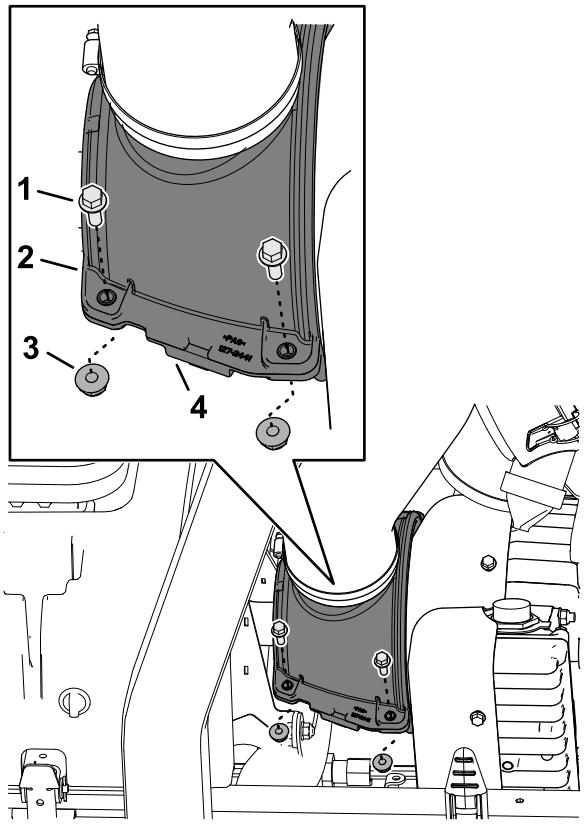

g378913

Figuur 66

1. Inbusbout met flens
2. Bovenste koelscherm van de generator
3. Flensborgmoer
4. Onderste koelscherm van de generator

2. Haal de schermen van elkaar.
3. Til het bovenste scherm op om bij de smeernippels op de aandrijfas te komen.

De koelschermen van de generator monteren

1. Breng de groeven in het bovenste en onderste koelscherm van de generator in een lijn met de pakking van de aandrijfasborstel en de flens van de kap van de generator (Figuur 67).

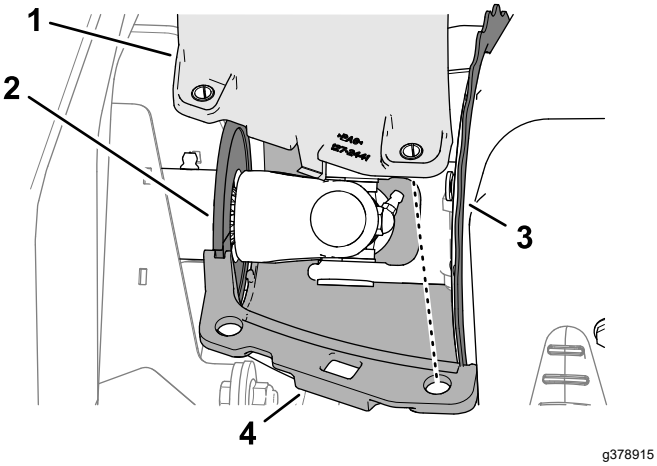

Figuur 67

1. Bovenste koelscherm van de generator
2. Pakking van aandrijfasborstel
3. Flens (generatorkap)
4. Onderste koelscherm van de generator

2. Lijn de openingen in de koelschermen van de generator uit met de compressie-begrenzerpennen.
3. Bevestig de helften van de koelschermen van de generator en de compressie-begrenzerpennen; gebruik hierbij de 4 flenskopschroeven en 4 flensborgmoeren (Figuur 68).

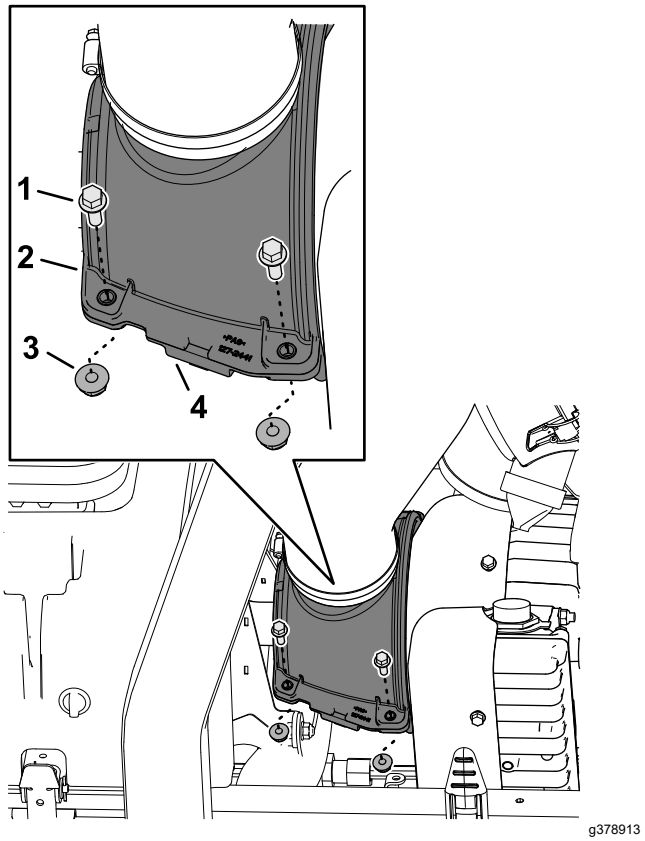

Figuur 68

1. Inbusbout met flens
2. Bovenste koelscherm van de generator
3. Flensborgmoer
4. Onderste koelscherm van de generator

Locatie opkrikpunten

Opmerking: Ondersteun de machine met kriksteunen als u onder de machine werkt; zie Specificaties (bladz. 33).

Gebruik de volgende punten als hefpunten voor de machine:

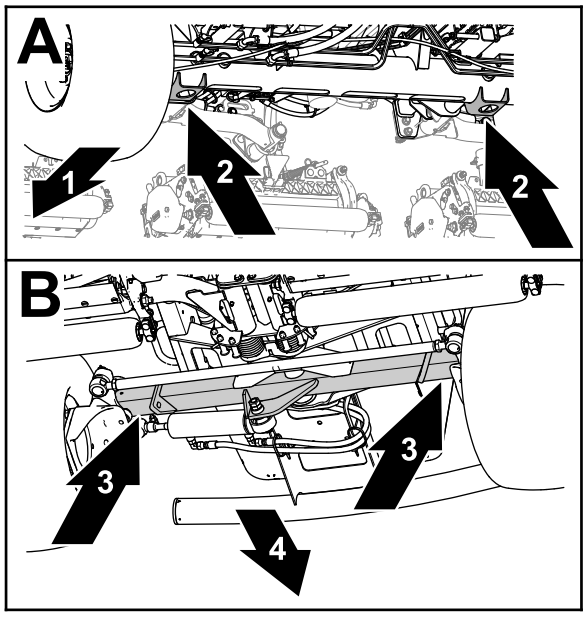

g375763

Figuur 69

1. Voorzijde van de machine
2. Krikbeugels (buis van vooras)
3. Buis van achteras
4. Achterkant van machine

- Voor - de krikbeugels van de buis van de vooras (Figuur 69).
- Achter - de buis van de achteras.

Smering

Lagers en lagerbussen smeren

Onderhoudsinterval: Om de 50 bedrijfsuren (en onmiddellijk na elke wasbeurt).

Specificatie vet: Nr. 2 vet op lithiumbasis

1. Maak de machine klaar voor onderhoud; zie Vóór onderhoudswerkzaamheden (bladz. 47). Open de motorkap; zie De motorkap openen (bladz. 47)
2. Haal de koelschermen van de generator van elkaar; zie De koelschermen van de generator van elkaar losmaken (bladz. 49).
3. Smeer alle nippels van de lagers en lagerbussen met het aanbevolen smeervet. De smeerpunten en de hoeveelheden zijn:
   - Kruiskoppeling van aandrijfas van pomp (3) (Figuur 70)

     Opmerking: Zorg dat u bij de aandrijfas van de pomp komt; doe dit via de onderzijde van de machine.

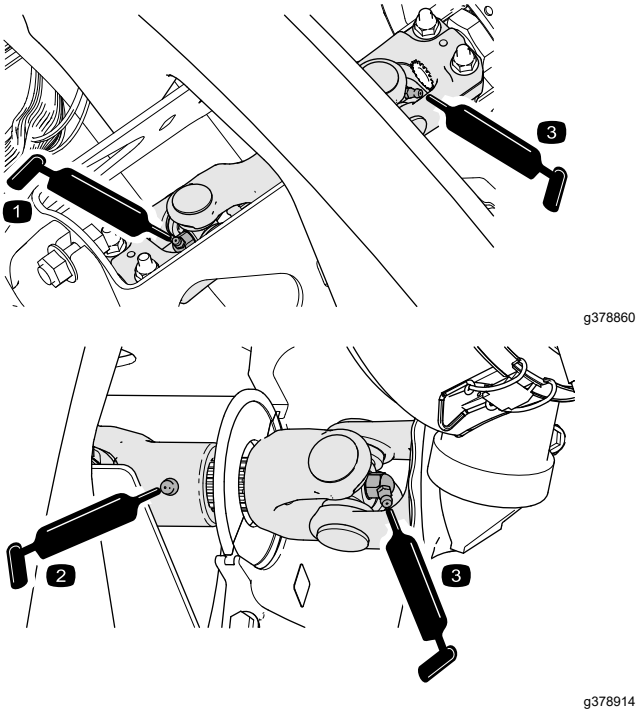

g378860

g378914

Figuur 70

   - Cilinders van hefarm van maaidek (2 elk) (Figuur 71)

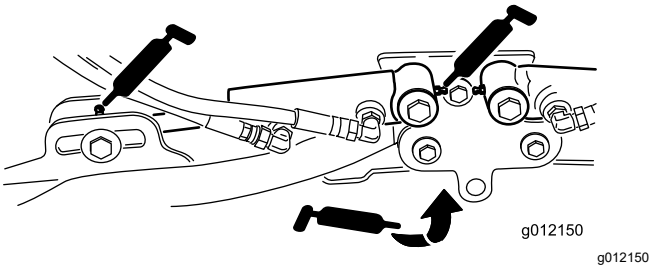

Figuur 71

- Draaipunten van hefarm (1 elk) (Figuur 71)
- Draagframe en draaipunt van maaidek (2 elk) (Figuur 72)

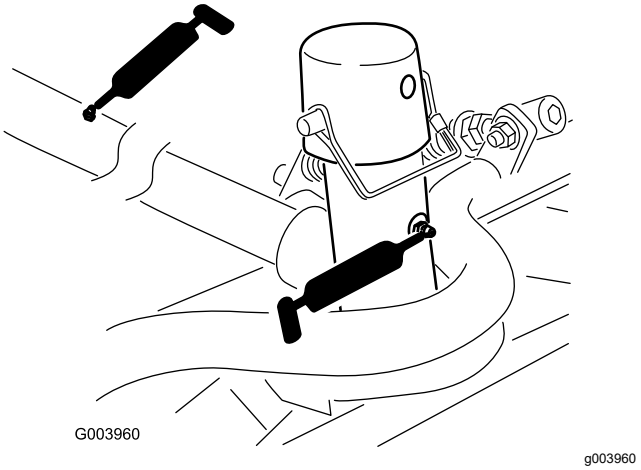

Figuur 72

- Draaias van hefarm (1) (Figuur 73)

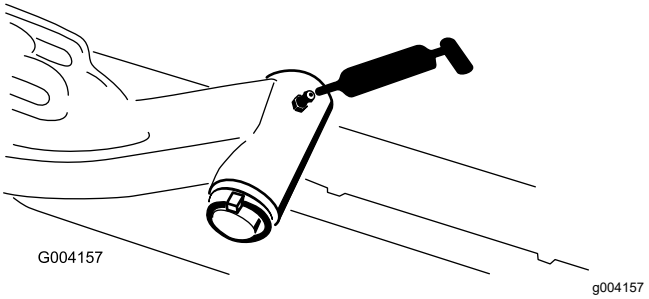

Figuur 73

- Draaipunt van asbesturing (1) (Figuur 74)

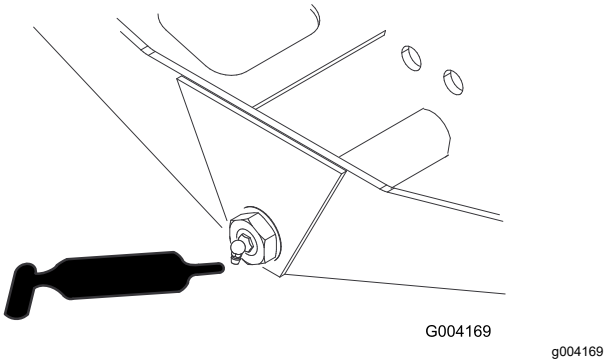

Figuur 74

- Kogelverbindingen van stuurcilinder (2) (Figuur 75)

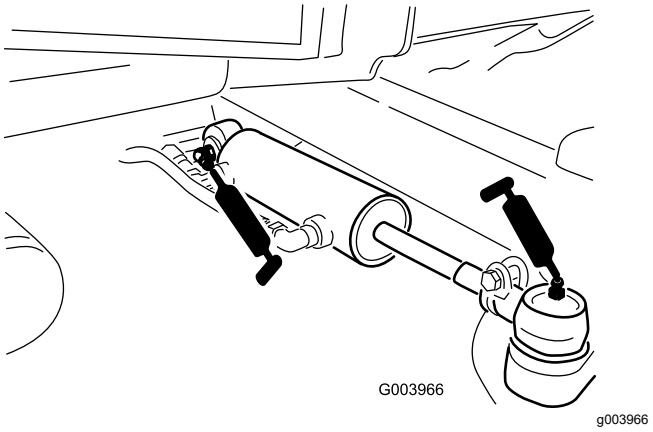

Figuur 75

- Rempedaal (1) (Figuur 76)

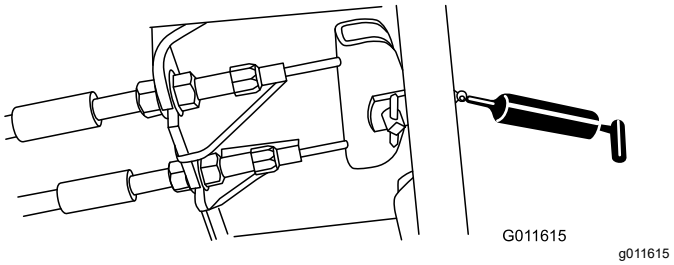

Figuur 76

4. Monteer de koelschermen van de generator; zie De koelschermen van de generator monteren (bladz. 49).
5. Breng de stoel omlaag en vergrendel hem; zie De stoel laten zakken (bladz. 49).
6. Sluit en vergrendel de motorkap, zie De motorkap sluiten (bladz. 48).

Onderhoud motor

Veiligheid van de motor

- U moet de motor afzetten voordat u het oliepeil controleert of het carter bijvult met olie.
- Verander de snelheid van de toerenregelaar niet en laat de motor het maximale toerental niet overschrijden.

Het luchtfilter controleren

Onderhoudsinterval: Bij elk gebruik of dagelijks

1. Maak de machine klaar voor onderhoud; zie Vóór onderhoudswerkzaamheden (bladz. 47).
2. Open de motorkap; zie De motorkap openen (bladz. 47).
3. Controleer de onderhoudsindicator aan het uiteinde van de luchtfilterbehuizing (Figuur 77).

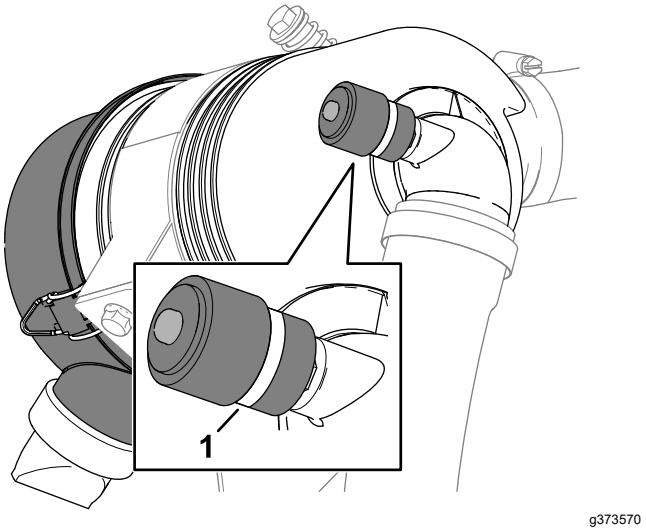

Figuur 77

1. Onderhoudsindicator

4. Als er een rode band in de onderhoudsindicator verschijnt, moet u het luchtfilter vervangen; zie Onderhoud van het luchtfilter (bladz. 53).
5. Knijp de stofuitlaatklep in (Figuur 78).

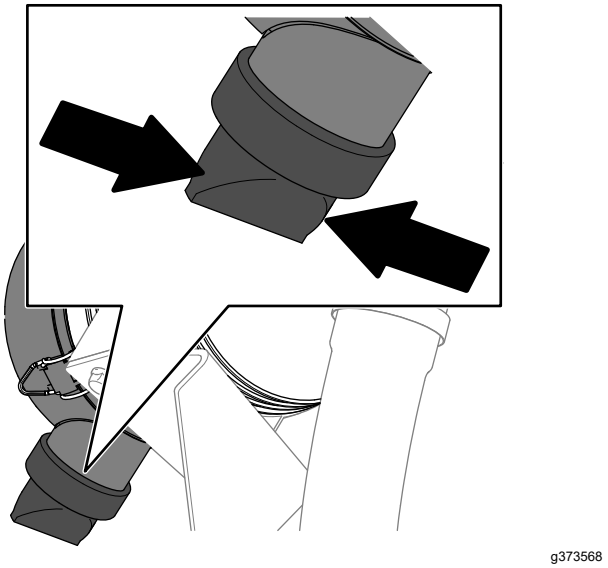

Figuur 78

6. Sluit en vergrendel de motorkap, zie De motorkap sluiten (bladz. 48).

Onderhoud van het luchtfilter

Onderhoudsinterval: Om de 400 bedrijfsuren (Vaker in extreem stoffige of vuile omstandigheden). Geef het luchtfilter een onderhoudsbeurt (sneller wanneer de luchtfilterindicator rood is).

Controleer de luchtfilterbehuizing op schade die een luchtlek kan veroorzaken. Vervang deze in geval van beschadiging. Controleer het gehele luchtinlaatsysteem op lekken, beschadiging of losse slangklemmen.

Geef het luchtfilter uitsluitend een onderhoudsbeurt als de onderhoudsindicator dit aangeeft. Als u het luchtfilter vervangt voordat dit nodig is, wordt alleen maar de kans vergroot dat er vuil in de motor komt als u het filter verwijdert.

Belangrijk: **Zorg ervoor dat het deksel goed vastzit en de luchtfilterbehuizing helemaal afsluit.**

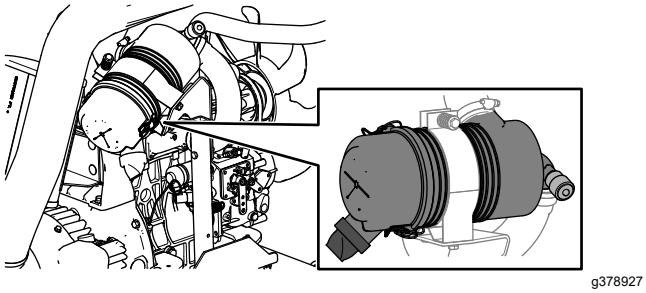

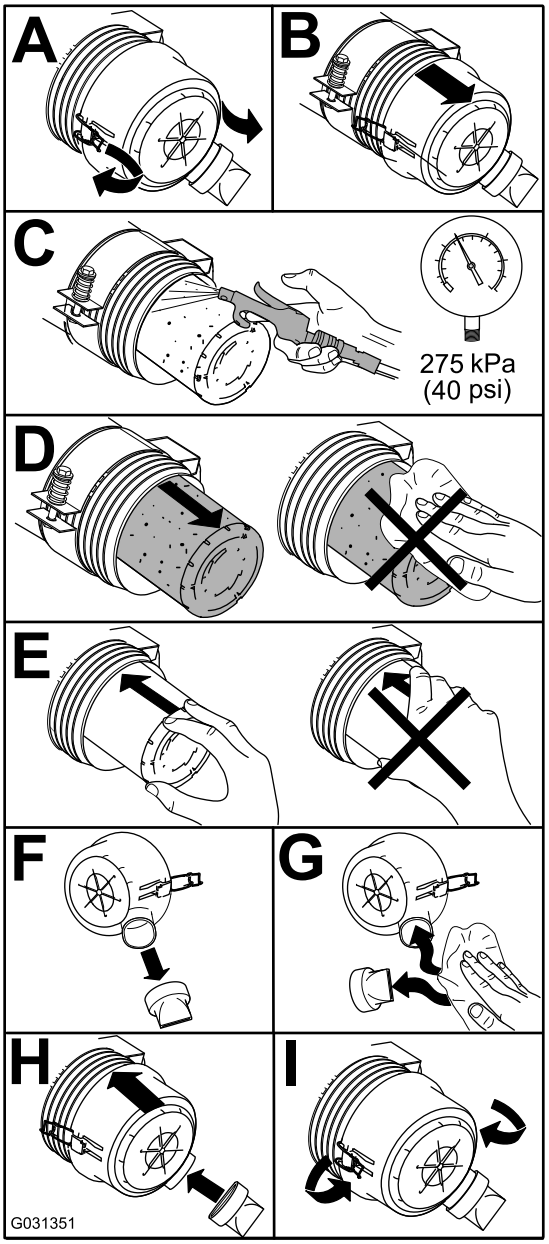

Figuur 79

De luchtfilteronderhoud-indicator resetten

1. Als er een rode band op de onderhoudsindicator verschijnt, moet u op de resetknop aan het uiteinde van de indicator drukken (Figuur 80).

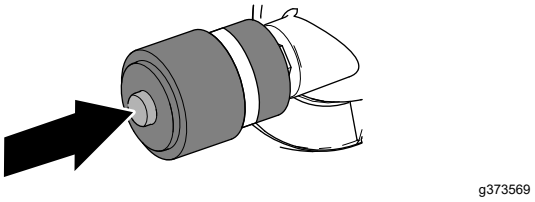

Figuur 80

2. Sluit en vergrendel de motorkap, zie De motorkap sluiten (bladz. 48).

Olie specificaties

Gebruik hoogwaardige motorolie met laag asgehalte die minstens voldoet aan API onderhoudsclassificatie CH-4 of hoger.

Gebruik motorolie met de volgende viscositeit:

- Aanbevolen olie: SAE 15W-40 (boven -18 °C)
- Alternatieve olie: SAE 10W-30 of 5W-30 (voor alle temperaturen)

Toro Premium motorolie is verkrijgbaar bij uw erkende Toro distributeur, met een viscositeit van 15W-40 of 10W-30.

Het motoroliepeil controleren

Onderhoudsinterval: Bij elk gebruik of dagelijks

Belangrijk: **Controleer het motoroliepeil dagelijks. Als de niveau van de motorolie hoger is dan de Vol-markering op de peilstok kan de olie verdund zijn met brandstof,**

in dat geval moet de olie vervangen worden.

De beste tijd om de motorolie te controleren is wanneer de motor koud is voordat deze is gestart voor de dag. Als hij al heeft gedraaid, moet u de olie eerst terug laten lopen gedurende tenminste 10 minuten voordat u controleert. Als het olieniveau op of onder de Bijvul-markering 'Add' op de peilstok staat, vul dan olie bij om het olieniveau bij de Vol-markering 'Full' te brengen. **Giet niet te veel olie in de motor**.

Belangrijk: **Zorg ervoor dat het oliepeil tussen de markeringen voor het minimum- en het maximumpeil op de peilstok staat; de motor kan beschadigd worden indien deze te veel of te weinig olie bevat.**

1. Maak de machine klaar voor onderhoud; zie Vóór onderhoudswerkzaamheden (bladz. 47).
2. Open de motorkap; zie De motorkap openen (bladz. 47).
3. Het motoroliepeil controleren (Figuur 81).

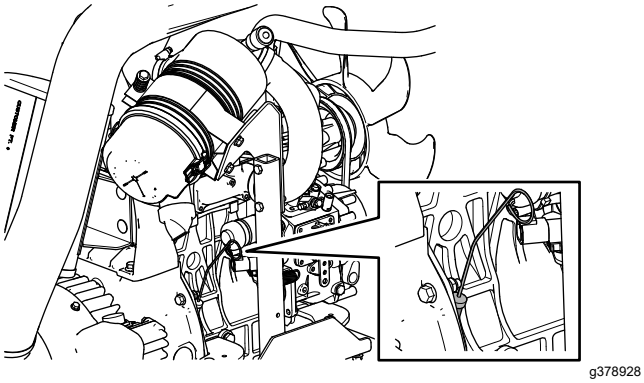

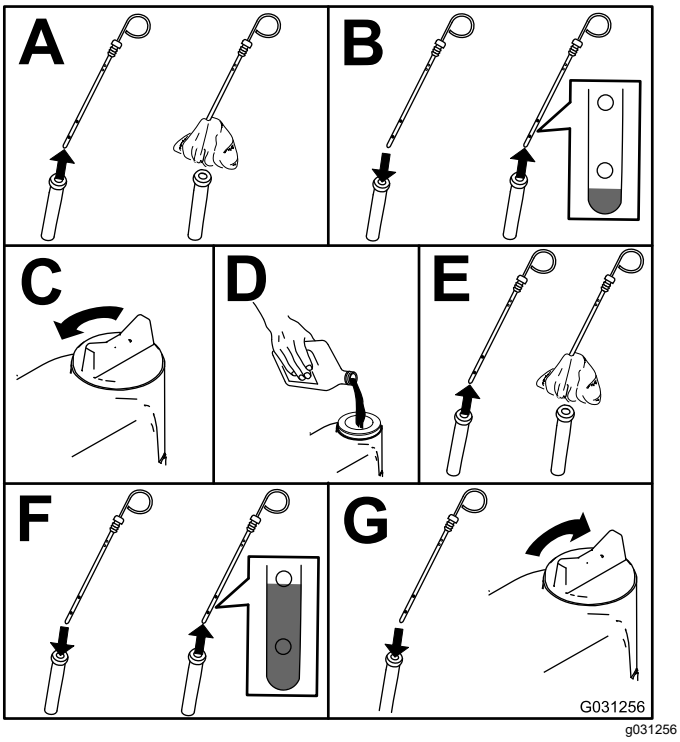

Figuur 81

Belangrijk: **Zorg ervoor dat het motoroliepeil tussen de markeringen voor het minimum- en het maximumpeil op de peilstok staat. De motor kan defect raken als er te veel of te weinig olie in het carter is.**

4. Sluit en vergrendel de motorkap, zie De motorkap sluiten (bladz. 48).

Olievolume in het carter

Ongeveer 3,3 liter inclusief het filter.

Motorolie verversen en filter vervangen

Onderhoudsinterval: Na de eerste 50 bedrijfsuren—Motorolie verversen en filter vervangen.

Om de 150 bedrijfsuren

1. Bereid de machine voor; zie Vóór onderhoudswerkzaamheden (bladz. 47).
2. Laat de olie uitlekken en vervang het filter.

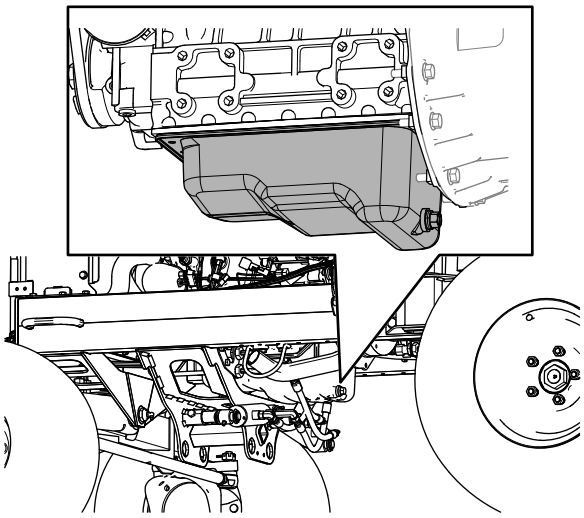

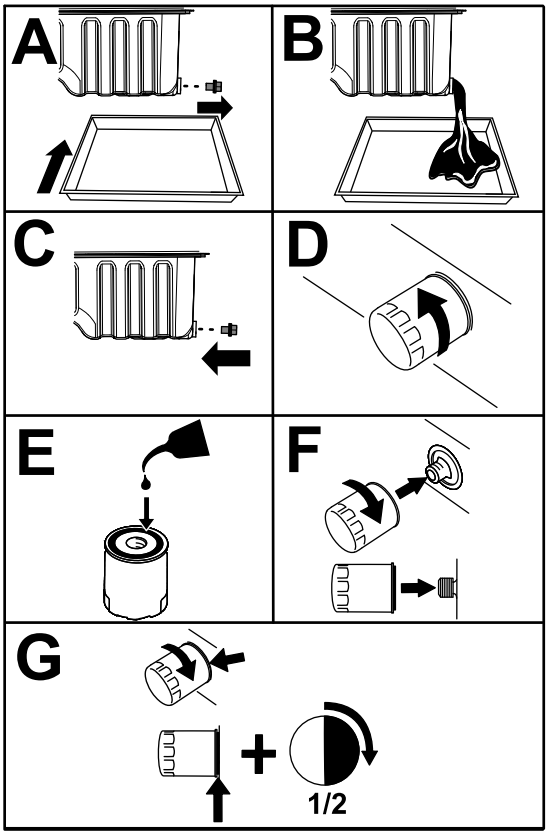

Figuur 82

Belangrijk: **Draai het filter niet te vast.**

3. Open de motorkap; zie De motorkap openen (bladz. 47).
4. Vul het carter met olie; zie Olie specificaties (bladz. 54), Olievolume in het carter (bladz. 55) en Het motoroliepeil controleren (bladz. 54).
5. Sluit en vergrendel de motorkap, zie De motorkap sluiten (bladz. 48).

Onderhoud brandstofsysteem

⚠ GEVAAR

In bepaalde omstandigheden zijn brandstof en brandstofdampen uiterst ontvlambaar en explosief. Brand of explosie van brandstof kan brandwonden of materiële schade veroorzaken.

- **Vul de brandstoftank in de open lucht wanneer de motor koud is en uit staat. Eventueel gemorste brandstof opnemen.**
- **Vul de brandstoftank niet helemaal. Vul de brandstoftank tot 25 mm vanaf de bovenkant van de tank, niet de vulbuis. Dit geeft de brandstof in de tank ruimte om uit te zetten.**
- **Rook nooit wanneer u met brandstof bezig bent en houd de brandstof weg van open vlammen of vonken.**
- **Bewaar de brandstof in schone, veilige en goedgekeurde containers en zorg dat de dop op zijn plaats blijft.**

Water verwijderen uit de brandstof/waterafscheider

Onderhoudsinterval: Bij elk gebruik of dagelijks—Water en vuil uit de brandstof/waterafscheider verwijderen.

1. Maak de machine klaar voor onderhoud; zie Vóór onderhoudswerkzaamheden (bladz. 47).
2. Open de motorkap; De motorkap openen (bladz. 47).
3. Zet een opvangbak onder de aftapklep van de brandstof/waterafscheider (Figuur 83).

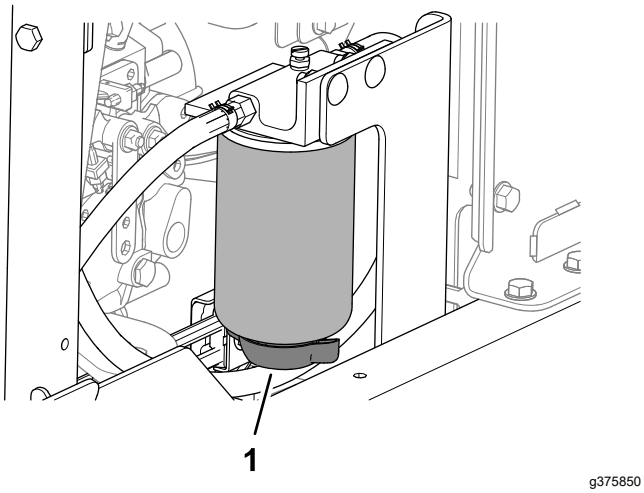

Figuur 83

1. Aftapklep (brandstof/waterafscheider)

4. Open de klep en laat het water en vuil uit de afscheider lopen.
5. Sluit de klep van de brandstof/waterafscheider.
6. Start de motor en controleer of er lekken zijn.

   Opmerking: Alle lekken repareren.
7. Zet de motor af en haal het sleuteltje uit het contact.
8. Sluit en vergrendel de motorkap; De motorkap sluiten (bladz. 48).

Filter van waterafscheider vervangen

Onderhoudsinterval: Om de 400 bedrijfsuren

1. Laat de brandstof/waterafscheider volledig leeglopen; zie Water verwijderen uit de brandstof/waterafscheider (bladz. 56).
2. Reinig de filterkop en de filterbus (Figuur 84).

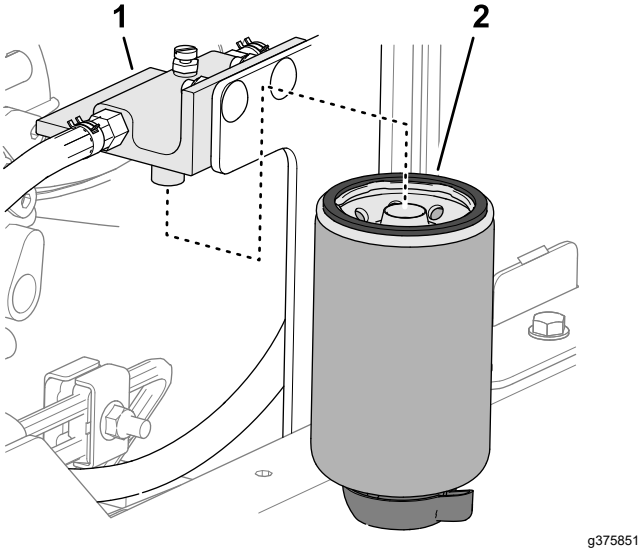

Figuur 84

1. Filterkop
2. Filterbus

3. Verwijder de filterbus, en reinig de plaats waar de filterkop gemonteerd wordt.
4. Smeer schone brandstof op de pakking van de filterbus.
5. Monteer de filterbus met de hand totdat de pakking contact maakt en draai deze vervolgens nog een halve slag verder.
6. Draai de aftapplug onderaan de filterbus vast.
7. Start de motor en controleer of er lekken zijn.

   Opmerking: Alle lekken repareren.
8. Zet de motor af en haal het sleuteltje uit het contact.
9. Sluit en vergrendel de motorkap; De motorkap sluiten (bladz. 48).

Het Brandstofsysteem ontluchten

1. Maak de machine klaar voor onderhoud; zie Vóór onderhoudswerkzaamheden (bladz. 47).
2. Zorg ervoor dat de brandstoftank minstens half vol is.
3. Open de motorkap; zie De motorkap openen (bladz. 47).
4. Draai de ontluchtschroef op de brandstofinjectiepomp open (Figuur 85).

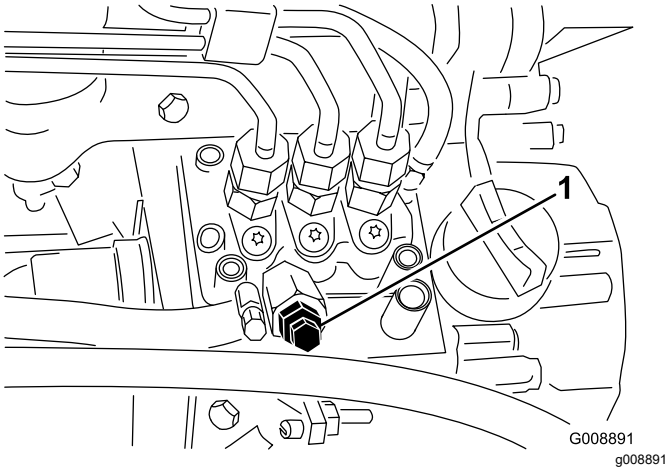

Figuur 85

1. Ontluchtschroef brandstofinjectiepomp

5. Draai het contactsleuteltje naar de stand AAN.

   De elektrische brandstofpomp loopt en perst bij de ontluchtschroef lucht naar buiten.

   Opmerking: Laat het sleuteltje op AAN staan totdat er een volle straal brandstof bij de schroef naar buiten komt.

6. Zet de schroef weer vast en draai het sleuteltje op UIT.
7. Sluit en vergrendel de motorkap, zie De motorkap sluiten (bladz. 48).

Brandstofleidingen en aansluitingen controleren

Onderhoudsinterval: Om de 400 bedrijfsuren (of jaarlijks, waarbij de kortste periode moet worden aangehouden).

De leidingen en aansluitingen controleren op slijtage, beschadigingen of loszittende verbindingen.

Brandstof aftappen uit de brandstoftank

Onderhoudsinterval: Om de 800 bedrijfsuren Laat de brandstoftank leeglopen en reinig deze als het brandstofsysteem vervuild raakt.

Vóór de stalling Als u de machine voor langere tijd stalt, moet u de brandstoftank aftappen en reinigen.

Inhoud brandstoftank: 53 liter

1. Maak de machine klaar voor onderhoud; zie Vóór onderhoudswerkzaamheden (bladz. 47).
2. Zet een opvangbak onder het aftapventiel van de brandstoftank (Figuur 86).

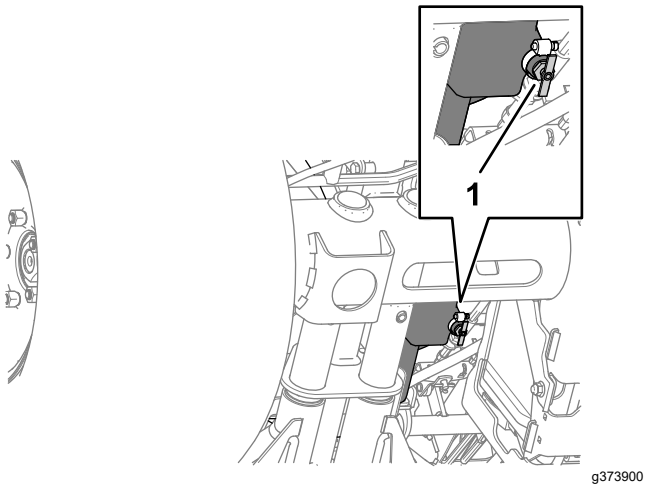

Figuur 86

1. Aftapventiel (brandstoftank)

3. Open de aftapplug en laat de brandstof uit de tank lopen.
4. Gebruik schone brandstof om de tank uit te spoelen.
5. Sluit de aftapklep.

Rooster van brandstofaanzuigbuis reinigen

De brandstofaanzuigbuis verwijderen

De brandstofaanzuigbuis bevindt zich in de brandstoftank en is voorzien van een rooster dat voorkomt dat er vuil in het brandstofsysteem komt. Verwijder de brandstofaanzuigbuis en reinig het rooster als dit nodig is.

1. Maak de machine klaar voor onderhoud; zie Vóór onderhoudswerkzaamheden (bladz. 47).

2. Verwijder de 5 kruiskopschroeven waarmee de kap van de brandstofsensor is bevestigd aan de brandstoftank, en verwijder de kap (Figuur 87).

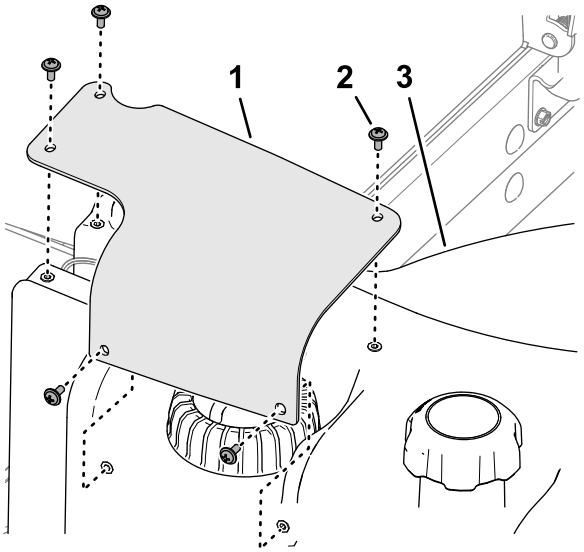

Figuur 87

1. Kap van brandstofsensor
2. Kruiskopschroef
3. Brandstoftank

3. Verwijder de connector met 2 contacten van de kabelboom van de brandstofsensor van de connector met 2 pinnen van de machinekabelboom (Figuur 88).

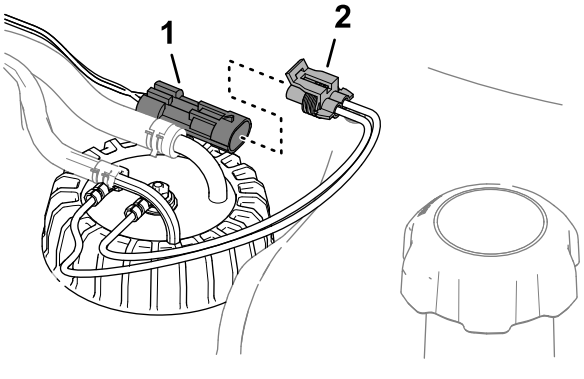

Figuur 88

1. Connector met 2 pinnen (machinekabelboom)
2. Connector met 2 contacten (brandstofsensor)

4. Verplaats de klemmen waarmee de slangen zijn bevestigd aan de fittings van de brandstofsensor naar binnen en verwijder de slangen van de fittings (Figuur 89).

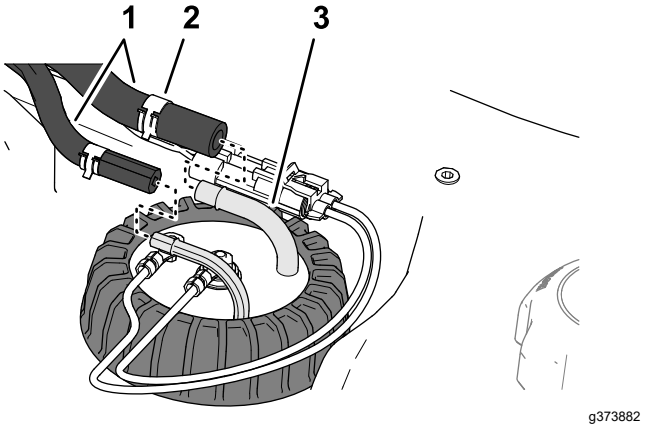

Figuur 89

1. Slangen
2. Klem
3. Fitting (brandstofsensor)

5. Maak de dop van de brandstofsensor los (Figuur 90).

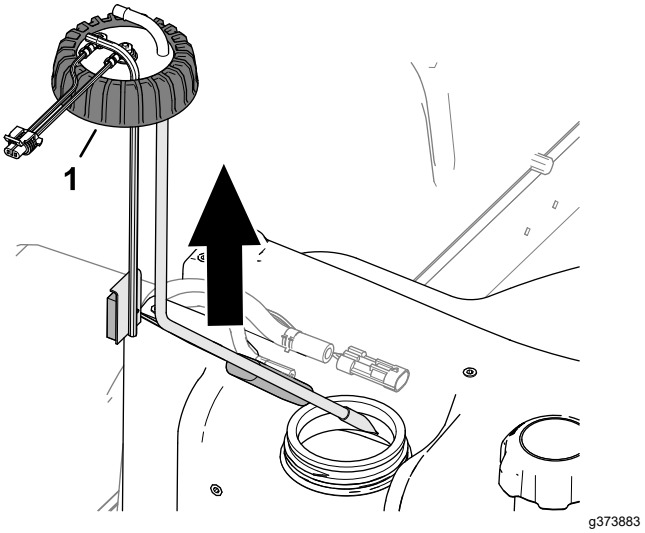

Figuur 90

1. Dop (brandstofsensor)

6. Til de brandstofsensor voorzichtig omhoog, weg van de tank.

   Opmerking: Buig de brandstofaanzuigbuis, de retourbuis of de arm van de vlotter niet.

De brandstofaanzuigbuis reinigen

1. Reinig het scherm aan het uiteinde van de brandstofaanzuigbuis (Figuur 91).

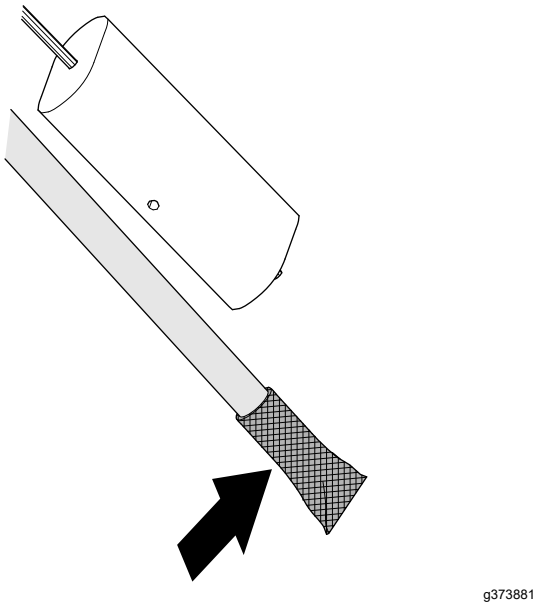

Figuur 91

2. Monteer de brandstofaanzuigbuis en de vlotter voorzichtig in de brandstoftank (Figuur 92).

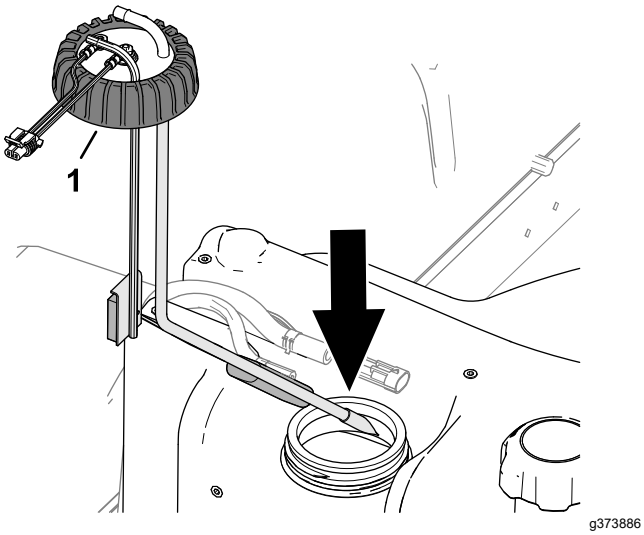

Figuur 92

1. Dop (brandstofsensor)

3. Lijn de fittings voor de aanzuigbuis en retourbuis uit naar binnen.
4. Draai de dop van de brandstofsensor vast op de brandstoftank.
5. Monteer de slang op de fittings van de brandstofsensor en bevestig de slangen met de klemmen aan de fittings (Figuur 93).

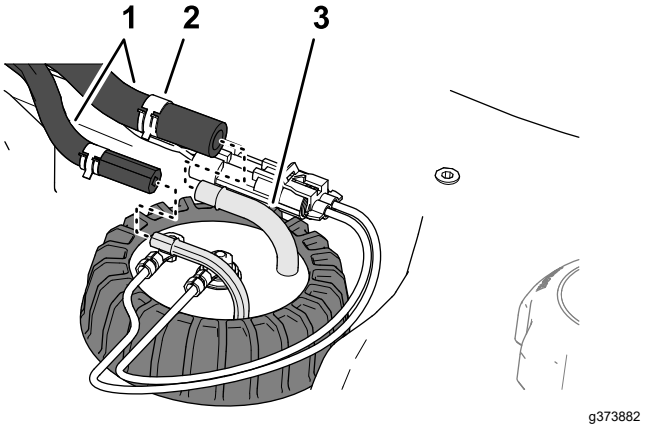

Figuur 93

1. Slangen
2. Klem
3. Fitting (brandstofsensor)

6. Steek de connector van de kabelboom van de brandstofsensor in de connector van de machinekabelboom (Figuur 94).

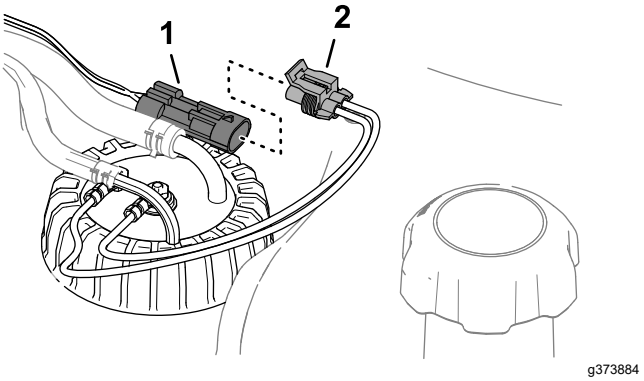

Figuur 94

1. Connector met 2 pinnen (machinekabelboom)
2. Connector met 2 contacten (brandstofsensor)

7. Lijn de openingen in de kap van de brandstofsensor uit met de openingen in de brandstoftank en bevestig de kap aan de tank met de 5 kruiskopschroeven (Figuur 95).

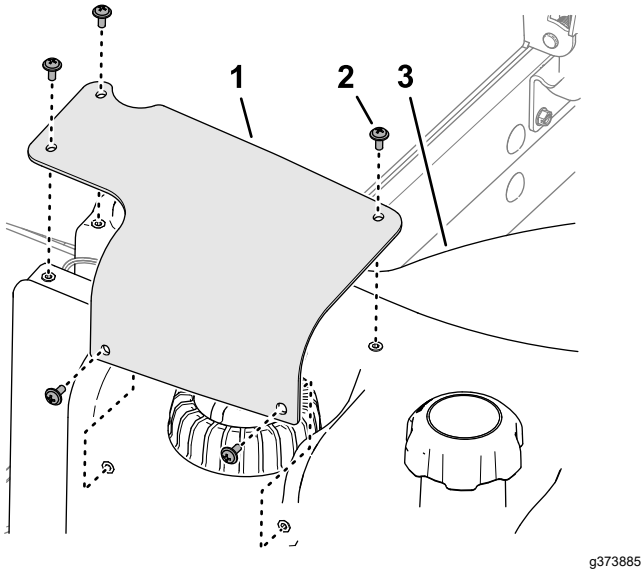

Figuur 95

1. Kap van brandstofsensor
2. Kruiskopschroef
3. Brandstoftank

Onderhoud elektrisch systeem

Belangrijk: **Voordat u laswerkzaamheden aan de machine verricht, moet u alle accukabels loskoppelen van de accu, beide stekkers van de kabelboom losmaken van de ECM en de accupoolconnector uit de wisselstroomdynamo halen om beschadiging van het elektrische systeem te voorkomen.**

Veiligheid van het elektrisch systeem

- Koppel de accu af voordat u reparaties aan de machine verricht. Maak eerst de minpool van de accu los en daarna de pluspool. Bevestig eerst de pluspool van de accu en daarna de minpool.
- Laad de accu op in een open, goed geventileerde ruimte, uit de buurt van vonken en open vuur. Haal de oplader uit het stopcontact voordat u de accu aan- of loskoppelt. Draag beschermende kleding en gebruik geïsoleerd gereedschap.

De 12 V accu loskoppelen

⚠ GEVAAR

Accuzuur bevat zwavelzuur; deze stof is dodelijk bij inname en veroorzaakt ernstige brandwonden.

- **U mag accuzuur nooit inslikken en moet elk contact met huid, ogen of kleding vermijden. Draag een veiligheidsbril en rubberhandschoenen om uw ogen en handen te beschermen.**
- **Vul de accu alleen bij op plaatsen waar schoon water aanwezig is om indien nodig uw huid af te spoelen.**

1. Maak de machine klaar voor onderhoud; zie Vóór onderhoudswerkzaamheden (bladz. 47).
2. Open het scherm; zie Het scherm openen (bladz. 48).
3. Druk aan de zijkant van het accudeksel en verwijder het deksel van de accubak (Figuur 96).

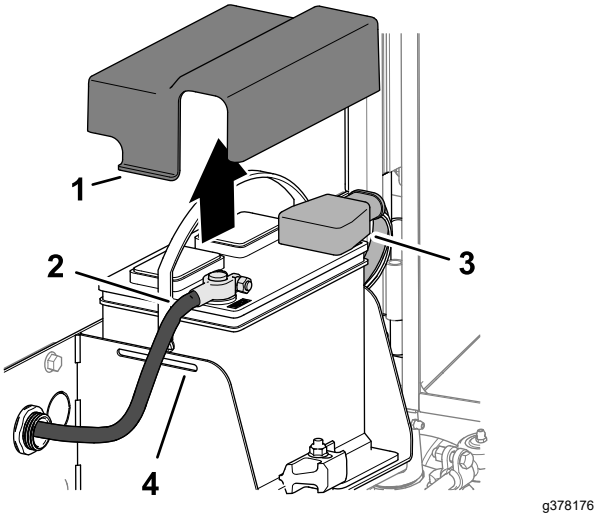

Figuur 96

1. Lipje (accudeksel)
2. Minkabel van de accu
3. Isolatorkap (pluskabel van de accu)
4. Sleuf (accubak)

4. Maak de minkabel van de accu los.
5. Schuif de isolatorkap van de klem van de pluskabel van de accu en maak de pluskabel van de accu los.

De 12 V accu aansluiten

1. Sluit de pluskabel (rood) aan op de positieve (+) accupool (Figuur 97).

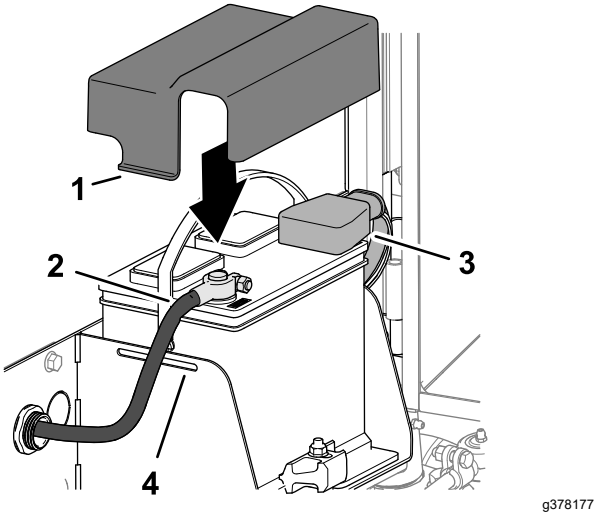

Figuur 97

1. Lipje (accudeksel)
2. Minkabel van de accu
3. Isolatorkap (pluskabel van de accu)
4. Sleuf (accubak)

2. Sluit de minkabel (zwart) aan op de minpool (-) van de accu.
3. Breng een dun laagje Grafo 112X-vet, Toro onderdeelnr. 505-47, aan op de accupolen en de klemmen van de accukabel.
4. Schuif het rubberen kapje over de klem van de pluskabel van de accu.
5. Monteer het deksel op de accu en steek hierbij de lipjes van het deksel in de sleuven in de accubak.
6. Sluit en vergrendel het scherm, zie Het scherm sluiten (bladz. 48).

De 12 V accu opladen

1. Koppel de accu los; zie De 12 V accu loskoppelen (bladz. 61).
2. Sluit een acculader van 3 tot 4 A aan op de accupolen.
3. Laad de accu op gedurende 4 tot 8 uur bij 3-4 A.
4. Als de accu is opgeladen, haalt u de acculader uit het stopcontact en maakt u deze los van de accupolen.
5. Sluit de accu aan; zie De 12 V accu aansluiten (bladz. 62).

Onderhoud van de 12 V accu

Onderhoudsinterval: Om de 50 bedrijfsuren

Opmerking: Zorg ervoor dat de accuklemmen en de gehele accubehuizing schoon zijn omdat een vuile accu langzaam stroom afgeeft.

1. Maak de machine klaar voor onderhoud; zie Vóór onderhoudswerkzaamheden (bladz. 47).
2. Open het scherm; zie Het scherm openen (bladz. 48).
3. Controleer de conditie van de accu.

   Opmerking: Vervang een versleten of beschadigde accu.
4. Koppel de accukabels af en verwijder de accu uit de machine; zie De 12 V accu loskoppelen (bladz. 61).
5. Maak de gehele accubehuizing schoon met een oplossing van natriumbicarbonaat (zuiveringszout) en water.
6. Spoel de accubehuizing met schoon water.
7. Monteer de accu in de machine en sluit de accukabels aan; zie De 12 V accu aansluiten (bladz. 62).
8. Sluit en vergrendel het scherm, zie Het scherm sluiten (bladz. 48).

Een 12 V zekering van de zekeringhouder vervangen

De zekeringhouder bevindt zich in de bedieningsarm.

1. Maak de machine klaar voor onderhoud; zie Vóór onderhoudswerkzaamheden (bladz. 47).
2. Open de 2 vergrendelingen waarmee de kap van de bedieningsarm is bevestigd aan de bedieningsarm, en verwijder de kap (Figuur 98).

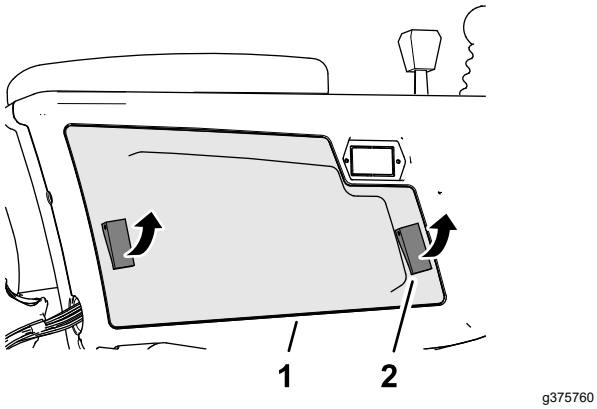

Figuur 98

1. Kap van bedieningsarm
2. Vergrendeling

3. Vervang de gesprongen zekering (Figuur 99) door een zekering van dezelfde soort en met dezelfde stroomsterkte.

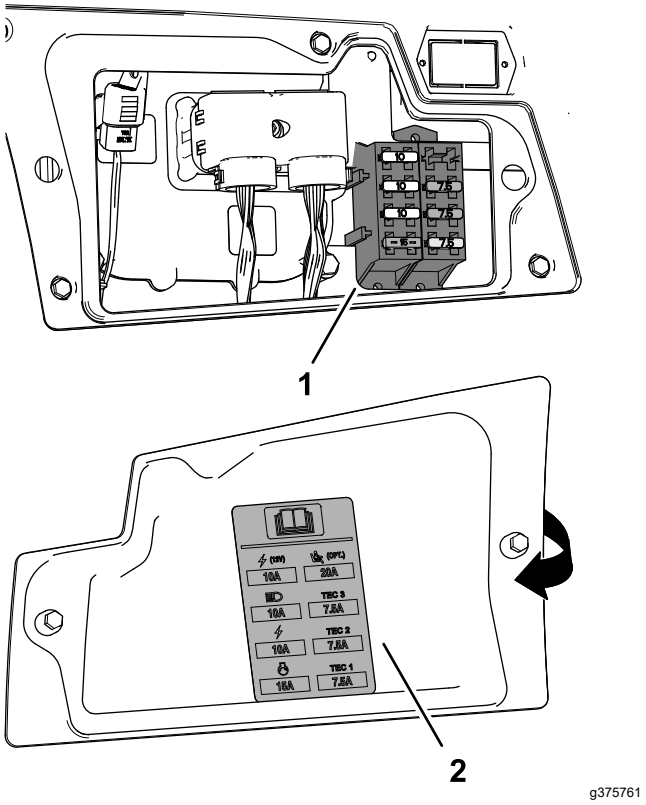

Figuur 99

1. Zekeringhouder
2. Zekeringensticker (binnenin de kap van de bedieningsarm)

4. Monteer de kap van de bedieningsarm op de bedieningsarm en bevestig de kap met de 2 vergrendelingen.

Een 48 V zekering van de maai-eenheid vervangen

1. Maak de machine klaar voor onderhoud; zie Vóór onderhoudswerkzaamheden (bladz. 47).
2. Ontgrendel en open de motorkap, zie De motorkap openen (bladz. 47).
3. Verwijder het deksel van de 48 V zekeringenhouder vooraan links van de motor.

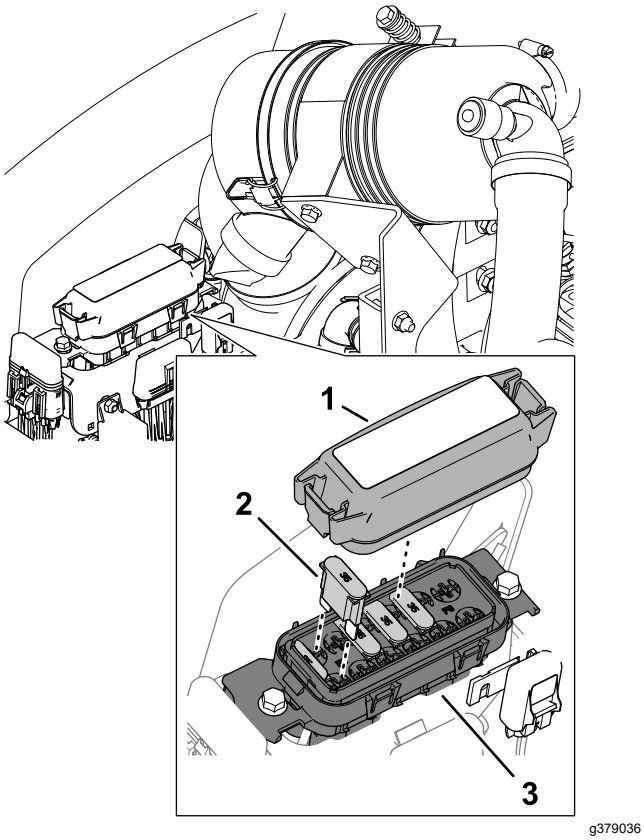

Figuur 100

1. Deksel
2. Maxi zekering
3. 48 V zekeringenhouder

4. Vervang de gesprongen zekering door een zekering van dezelfde soort en met dezelfde stroomsterkte.

   Opmerking: Raadpleeg de sticker die zich op het deksel bevindt.

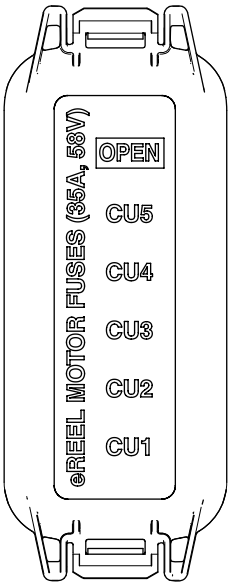

Figuur 101

5. Monteer het deksel op de 48 V zekeringenhouder.
6. Sluit en vergrendel de motorkap, zie De motorkap sluiten (bladz. 48).

De zekering voor het inschakelen van de messenkooien vervangen

1. Maak de machine klaar voor onderhoud; zie Vóór onderhoudswerkzaamheden (bladz. 47).
2. Ontgrendel en open de motorkap, zie De motorkap openen (bladz. 47).
3. Vooraan links van de motor: Verwijder de dop van de lijnzekeringhouder met de aanduiding ENABLE FUSE 10 A 125 V.

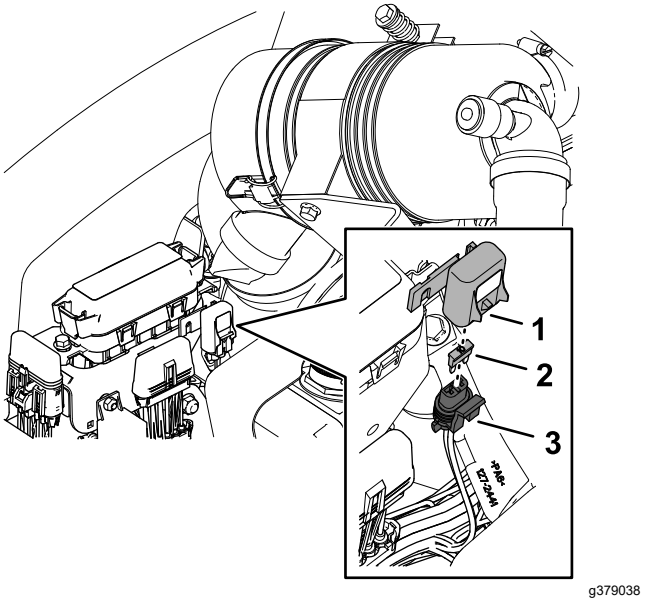

Figuur 102

1. Dop
2. Zekering
3. Zekeringhouder (met de aanduiding ENABLE FUSE 10 A 125 V)

4. Vervang de gesprongen zekering door een zekering van dezelfde soort en met dezelfde stroomsterkte.
5. Monteer de dop op de lijnzekeringhouder.
6. Sluit en vergrendel de motorkap, zie De motorkap sluiten (bladz. 48).

De TEC- zekering vervangen

1. Maak de machine klaar voor onderhoud; zie Vóór onderhoudswerkzaamheden (bladz. 47).

2. Ontgrendel en open de motorkap, zie De motorkap openen (bladz. 47).
3. Achteraan rechts van de motor: Verwijder de dop van de lijnzekeringhouder met de aanduiding 2A FUSE TEC PWR.

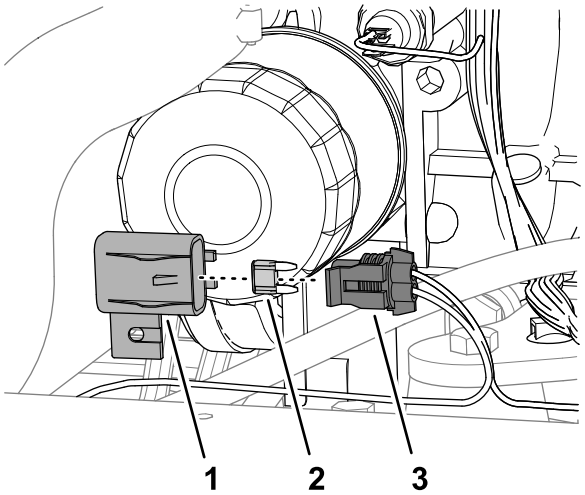

g379039

Figuur 103

1. Dop
2. Zekering
3. Zekeringhouder (met de aanduiding 2A FUSE TEC PWR)

4. Vervang de gesprongen zekering door een zekering van dezelfde soort en met dezelfde stroomsterkte.
5. Monteer de dop op de lijnzekeringhouder.
6. Sluit en vergrendel de motorkap, zie De motorkap sluiten (bladz. 48).

De Telematicazekering vervangen

1. Maak de machine klaar voor onderhoud; zie Vóór onderhoudswerkzaamheden (bladz. 47).
2. Ontgrendel en kantel de stoel; zie De stoel kantelen (bladz. 48).
3. Verwijder de dop van de lijnzekeringhouder met de aanduiding 10 A FUSE TELEMATIC PWR (Figuur 104).

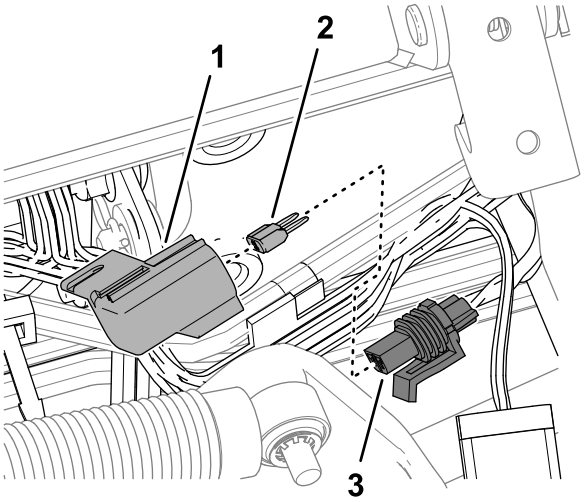

g378242

Figuur 104

1. Dop
2. Zekering
3. Zekeringhouder (met de aanduiding 10 A FUSE TELEMATIC PWR)

4. Verwijder de zekering van de zekeringhouder.
5. Plaats een zekering van dezelfde soort en met dezelfde stroomsterkte.
6. Monteer de dop op de lijnzekeringhouder ().
7. Breng de stoel omlaag en vergrendel hem; zie De stoel laten zakken (bladz. 49).

Onderhoud aandrijfsysteem

Bandenspanning controleren

Onderhoudsinterval: Bij elk gebruik of dagelijks

Belangrijk: **Zorg ervoor dat alle banden steeds de aanbevolen bandenspanning hebben, hierdoor kan de machine optimale maaiprestaties leveren en goed functioneren. Pomp de banden niet te zacht op.**

1. Maak de machine klaar voor onderhoud; zie Vóór onderhoudswerkzaamheden (bladz. 47).
2. Meet de bandenspanning.

   Opmerking: De luchtdruk in de banden moet tussen 0,83 en 1,03 bar zijn.
3. Voeg zo nodig lucht toe of verwijder lucht uit de band.
4. Herhaal stap 2 en 3 aan de andere banden.

Torsie van wielmoeren controleren

Onderhoudsinterval: Na het eerste bedrijfsuur
Na de eerste 10 bedrijfsuren
Om de 250 bedrijfsuren

⚠ WAARSCHUWING

Als de wielmoeren niet steeds de juiste torsie hebben, kan dit leiden tot lichamelijk letsel.

Zorg dat de wielmoeren met de juiste torsie zijn aangedraaid.

1. Maak de machine klaar voor onderhoud; zie Vóór onderhoudswerkzaamheden (bladz. 47).
2. Haal de wielmoeren aan met 94 tot 122 N·m.

De tractieaandrijving afstellen voor de neutraalstand

Belangrijk: **De machine mag niet bewegen wanneer u het tractiepedaal loslaat (in de NEUTRAALSTAND). Als de machine beweegt, moet u de tractiepomp als volgt afstellen:**

1. Maak de machine klaar voor onderhoud; zie Vóór onderhoudswerkzaamheden (bladz. 47).
2. Krik de voorkant van de machine op tot beide voorbanden de grond niet meer raken en ondersteun de machine met kriksteunen; zie Specificaties (bladz. 33) en Locatie opkrikpunten (bladz. 50).
3. Draai vanaf de onderkant van de machine en aan de rechterkant van de tractiepomp de borgmoer los waarmee de schroef voor het instellen van de terugkeer naar de neutraalstand is bevestigd (Figuur 105).

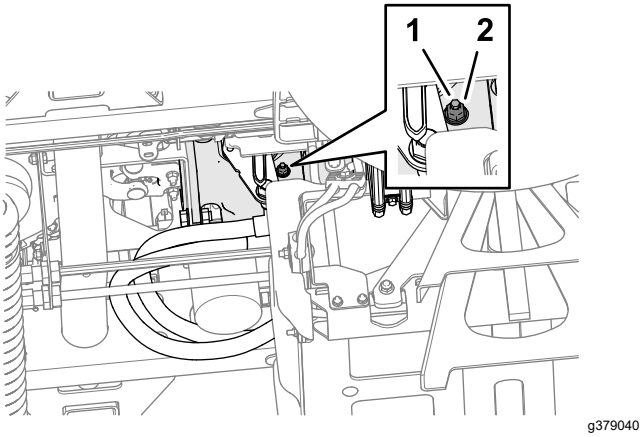

Figuur 105

1. Schroef voor het instellen van de terugkeer naar de neutraalstand
2. Borgmoer
3. Tractiepomp

⚠ WAARSCHUWING

De motor moet lopen zodat een laatste afstelling van de afstelnok van de tractie kan worden uitgevoerd. Dit kan lichamelijk letsel veroorzaken.

Houd gezicht, handen, voeten en andere lichaamsdelen uit de buurt van de geluiddemper, andere hete delen van de motor en draaiende onderdelen.

4. Start de motor en zet de parkeerrem vrij.
5. Draai de schroef voor het instellen van de terugkeer naar de neutraalstand in beide richtingen tot de wielen stoppen met draaien.
6. Draai de borgmoer vast met een torsie van 22 N·m.
7. Zet de motor af en verwijder het sleuteltje.
8. Haal de kriksteunen weg en laat de machine neer op de grond.
9. Maak een proefrit met de machine om er zeker van te zijn dat deze niet beweegt als het tractiepedaal in de NEUTRAALSTAND staat.

Uitlijning van de achterwielen controleren

Onderhoudsinterval: Om de 800 bedrijfsuren—Controleer het toespoor van de achterwielen.

1. Draai het stuurwiel om de achterwielen recht naar voren te laten wijzen.
2. Maak de machine klaar voor onderhoud; zie Vóór onderhoudswerkzaamheden (bladz. 47).
3. Meet op ashoogte de afstand hart-op-hart van het toespoor aan de voorzijde en de achterzijde van de stuurwielen.

   Opmerking: De afstelling van het toespoor van de achterwielen is correct als het verschil tussen de meting van de voorwielen en de meting van de achterwielen 6 mm of minder is (Figuur 106).

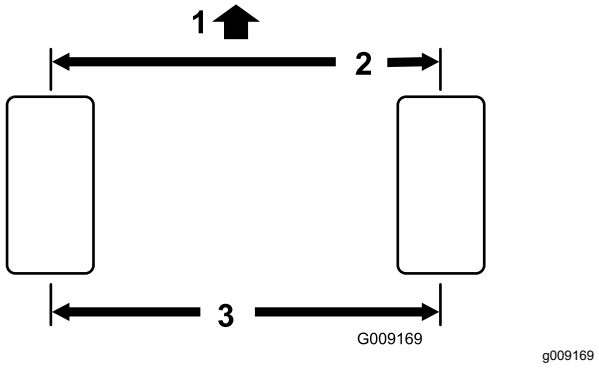

Figuur 106

1. Voorzijde van de tractie-eenheid
2. 6 mm of minder dan bij de achterkant van de band
3. Afstand hart-tot-hart

4. Als het verschil groter is dan 6 mm, moet u het toespoor van de achterwielen afstellen; zie Toespoor achterwielen afstellen (bladz. 67).

Toespoor achterwielen afstellen

1. Draai de contramoeren aan de uiteinden van de trommel van de tractiestang los (Figuur 107).

   Opmerking: Het uiteinde van de trekstang met de groef op de buitenkant heeft een linkse draad.

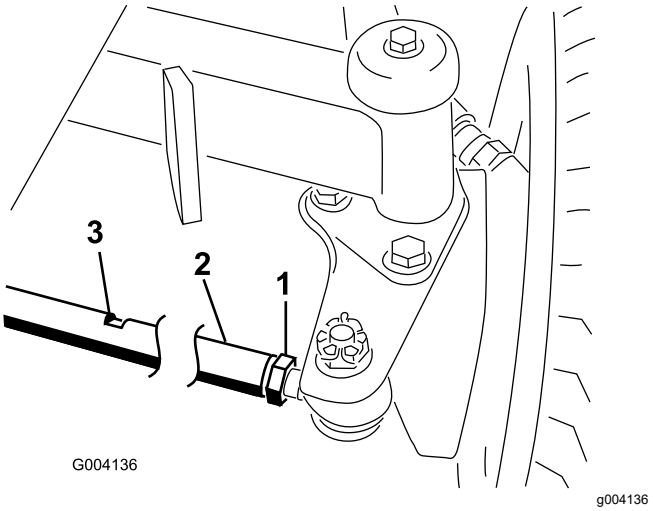

Figuur 107

1. Contramoer
2. Trekstang
3. Inkeping voor steeksleutel

2. Draai de trekstang. Gebruik hiervoor de inkeping voor de steeksleutel.
3. Meet op ashoogte de afstand hart-op-hart van het toespoor aan de voorzijde en de achterzijde van de stuurwielen.

   Opmerking: De afstelling van het toespoor van de achterwielen is correct als het verschil tussen de meting van de voorwielen en de meting van de achterwielen 6 mm of minder is.
4. Herhaal indien nodig stap 2 en 3.
5. Draai de contramoeren vast.

Onderhoud koelsysteem

Veiligheid van het koelsysteem

- Motorkoelvloeistof inslikken kan vergiftiging veroorzaken; buiten het bereik van kinderen en huisdieren houden.
- Als u hete, onder druk staande koelvloeistof over u heen krijgt of in aanraking komt met een hete radiateur of omliggende delen, kunt u ernstige brandwonden oplopen.
  - Laat de motor altijd minstens 15 minuten afkoelen voordat u de radiateurdop losdraait.
  - Gebruik een doek als u de radiateurdop verwijdert en draai de dop langzaam open om de stoom te laten ontsnappen.

Koelvloeistof

Het koelvloeistofreservoir is in de fabriek gevuld met een 50/50 verhouding van water en ethyleenglycol extended life koelvloeistof.

Belangrijk: **Gebruik uitsluitend in de handel verkrijgbare koelvloeistoffen die voldoen aan de specificaties die worden genoemd in de tabel met de normen voor extended life koelvloeistof.**

Gebruik geen conventionele (groene) IAT-koelvloeistof (inorganic-acid technology of anorganisch-zuurinhibitortechnologie) in uw machine. Meng geen conventionele koelvloeistof met extended life koelvloeistof.

Tabel met type koelvloeistof

Ethyleenglycol vloeistoftype	Type corrosieremmer
Extended life antivries	Organisch-zuurinhibitortech-nologie (OAT, Organic-acid technology)
Belangrijk: **Vertrouw niet op de kleur van de koelvloeistof om het verschil te bepalen tussen conventionele (groene) IAT-koelvloeistof (inorganic-acid technology of anorganisch-zuurinhibitortechnologie) en extended life koelvloeistof.** **Fabrikanten van koelvloeistof kunnen extended life koelvloeistof kleuren in een van de volgende kleuren: rood, roze, oranje, geel, blauw, groenblauw, violet en groen. Gebruik koelvloeistof die voldoet aan de specificaties in de tabel met de normen voor extended life koelvloeistof.**	

Normen voor extended life koelvloeistof

ATSM International	SAE International
D3306 en D4985	J1034, J814 en 1941

Belangrijk: **De koelvloeistofconcentratie dient een mengsel te zijn dat half uit water, half uit koelvloeistof bestaat.**

- **Bij voorkeur:** Wanneer u koelvloeistof van een concentraat mengt, meng het dan met gedestilleerd water.
- **Voorkeursoptie:** Indien er geen gedestilleerd water beschikbaar is, moet u een vooraf gemengde koelvloeistof gebruiken in plaats van een concentraat.
- **Minimumvereiste:** Indien er geen gedestilleerd water of vooraf gemengde koelvloeistof beschikbaar zijn, moet u geconcentreerde koelvloeistof mengen met schoon, drinkbaar water.

Het koelvloeistofpeil controleren

⚠ VOORZICHTIG

Als de motor heeft gelopen, kan de hete koelvloeistof, die onder druk staat, ontsnappen indien de radiateurdop wordt verwijderd. Dit kan brandwonden veroorzaken.

- **Verwijder de radiateurdop nooit als de motor loopt.**
- **Gebruik een doek als u de radiateurdop verwijdert en draai de dop langzaam open om de stoom te laten ontsnappen.**

1. Maak de machine klaar voor onderhoud; zie Vóór onderhoudswerkzaamheden (bladz. 47).
2. Open de motorkap; zie De motorkap openen (bladz. 47).
3. Controleer het koelvloeistofpeil in de expansietank (Figuur 108).

   Opmerking: Het koelvloeistofpeil is correct als het zich tussen de vol- en bijvul-markering op de zijkant van de tank bevindt.

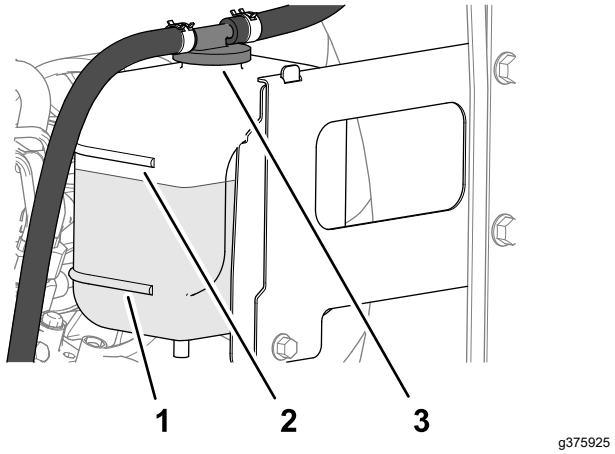

Figuur 108

1. Dop van expansietank
2. Vol-markering
3. Bijvul-markering

4. Als het koelvloeistofpeil te laag is, verwijdert u de dop van de expansietank en vult u bij met de gespecificeerde koelvloeistof tot het peil zich aan de vol-markering bevindt.

   Opmerking: De expansietank voor de koelvloeistof niet te vol vullen.

5. Plaats de dop van de expansietank terug.
6. Sluit en vergrendel de motorkap, zie De motorkap sluiten (bladz. 48).

Vuil verwijderen uit het koelsysteem

Onderhoudsinterval: Bij elk gebruik of dagelijks (vaker schoonmaken als onder vuile omstandigheden gemaaid wordt).

Om de 100 bedrijfsuren—Slangen van koelsysteem controleren.

Om de 2 jaar—Koelsysteem schoonspoelen en koelvloeistof vervangen.

1. Maak de machine klaar voor onderhoud; zie Vóór onderhoudswerkzaamheden (bladz. 47).
2. Open de motorkap; zie De motorkap openen (bladz. 47).
3. Verwijder grondig al het vuil dat zich rond het motorgedeelte bevindt.
4. Sluit en vergrendel de motorkap, zie De motorkap sluiten (bladz. 48).
5. Ontgrendel het achterscherm en draai het open (Figuur 109).

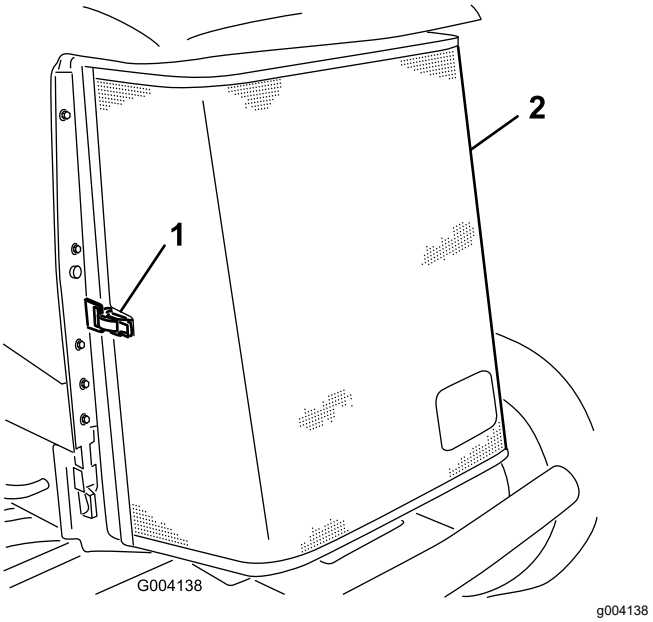

Figuur 109

1. Vergrendeling
2. Achterste scherm

6. Reinig het scherm grondig met perslucht.
7. Draai de 2 vergrendelingen van de oliekoeler naar binnen en kantel de oliekoeler (Figuur 110).

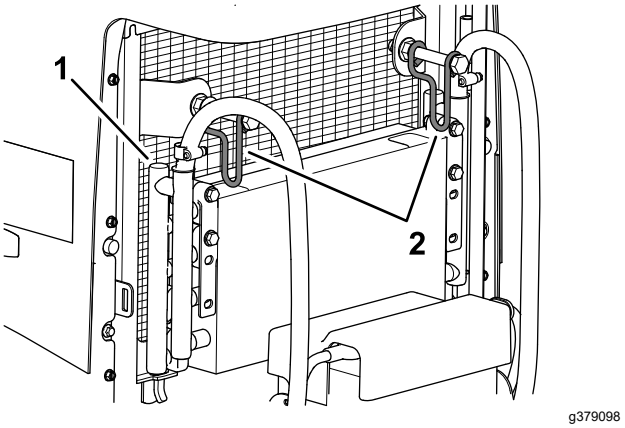

Figuur 110

1. Oliekoeler
2. Vergrendelingen van oliekoeler

8. Reinig beide zijden van de oliekoeler en de radiateur grondig Figuur 111) met perslucht.

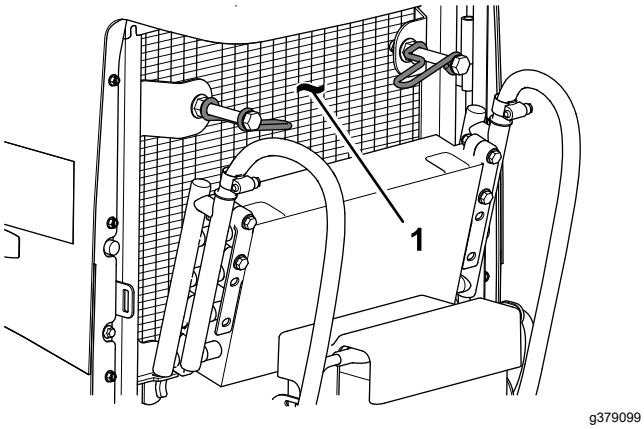

Figuur 111

1. Radiateur

9. Breng de oliekoeler omhoog en bevestig hem met de 2 vergrendelingen.
10. Sluit en vergrendel het scherm.

Onderhouden remmen

Parkeerremmen afstellen

Stel de serviceremmen af als de rempedalen meer dan 13 mm 'speling' hebben of als de remmen slippen. Met speling wordt de afstand bedoeld die het rempedaal wordt ingetrapt voordat er weerstand van het rempedaal wordt gevoeld.

1. Bereid de machine voor; zie Vóór onderhoudswerkzaamheden (bladz. 47).
2. Zet de parkeerrem vrij.
3. Gebruik de speling van de wielmotor om de trommels heen en weer te bewegen om te controleren of deze voor en na het afstellen vrij kunnen bewegen.
4. Trap het rempedaal lichtjes in en meet de afstand die het pedaal zonder weerstand aflegt (Figuur 112).

   Opmerking: Stel de remmen af als het rempedaal meer dan 2,5 cm speling heeft (Figuur 112), of als er meer remkracht nodig is.

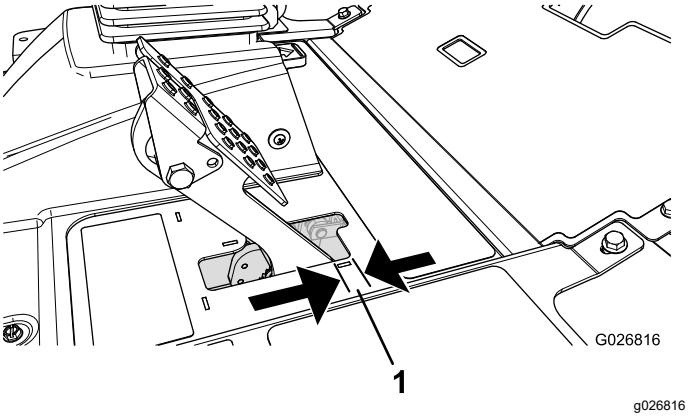

Figuur 112

1. Speling

5. Om de speling van het rempedaal te verminderen, draait u de voorste contramoeren los op het uiteinde met schroefdraad van elke remkabel (Figuur 113).

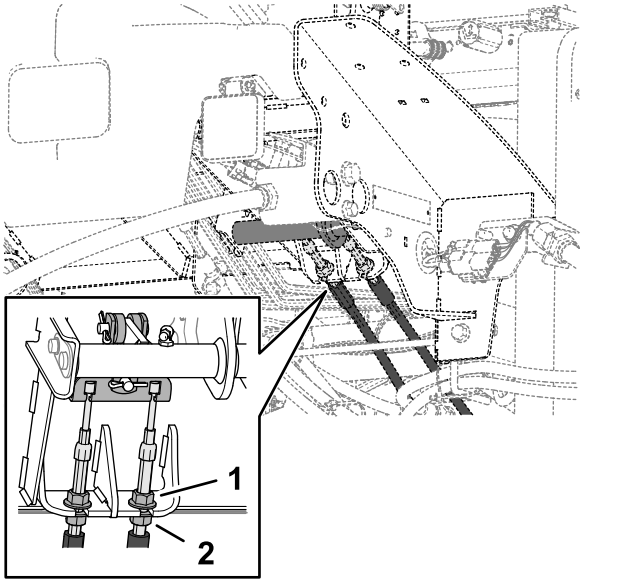

Figuur 113

1. Voorste contramoer (remkabel)
2. Achterste contramoer

6. Draai de achterste moeren vast om de kabel naar achteren te halen totdat het rempedaal 6 tot 13 mm speling heeft (Figuur 112) voordat de parkeerrem de wielen aangrijpt.
7. Draai de voorste contramoeren aan en controleer of beide kabels de remmen gelijktijdig in werking stellen.

   Opmerking: Zorg dat de kabelgeleiding niet gaat draaien wanneer u de contramoeren aandraait.

Vergrendeling van parkeerrem afstellen

Als de parkeerrem niet werkt of vergrendelt, moet de pal van de parkeerrem worden afgesteld.

1. Bereid de machine voor; zie Vóór onderhoudswerkzaamheden (bladz. 47).
2. Draai de 2 schroeven los waarmee de pal van de parkeerrem is bevestigd aan het frame (Figuur 114).

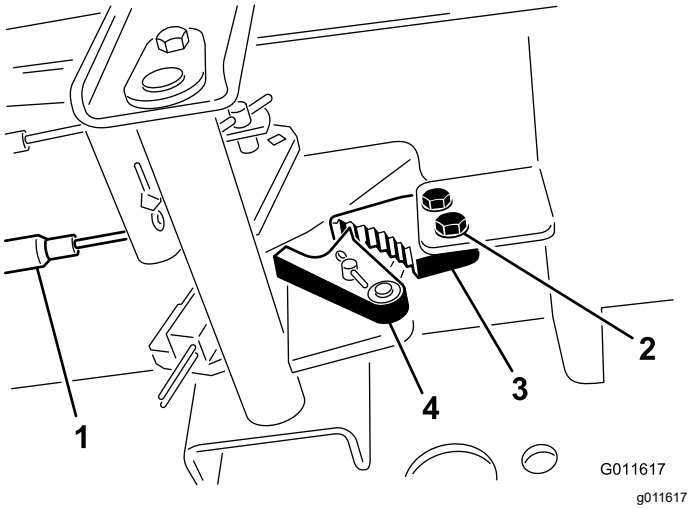

Figuur 114

1. Remkabels
2. Schroeven (2)
3. Pal van parkeerrem
4. Remvergrendeling

3. Trap het pedaal van het parkeerrem naar voren totdat de remvergrendeling de rempal geheel vastgrijpt (Figuur 114).
4. Draai de 2 schroeven vast om de afstelling te borgen.
5. Trap op het rempedaal om de parkeerrem vrij te zetten.
6. Controleer de afstelling en stel nogmaals af indien dit nodig is.

Onderhoud riemen

Riem van wisselstroomdynamo spannen

Onderhoudsinterval: Na de eerste 8 bedrijfsuren—De conditie en de spanning van de wisselstroomdynamo/ventilator controleren.

Om de 100 bedrijfsuren

1. Maak de machine klaar voor onderhoud; zie Vóór onderhoudswerkzaamheden (bladz. 47).
2. Open de motorkap; zie De motorkap openen (bladz. 47).
3. Controleer de spanning van de riem van de wisselstroomdynamo door deze (Figuur 115) midden tussen de poelies van de wisselstroomdynamo en de krukas in te drukken met een kracht van 10 kg.

   Opmerking: De riem moet een speling van 11 mm hebben. Als de speling niet correct is, gaat u verder met stap 4. Als de spanning van de riem correct is, ga dan naar stap 7.

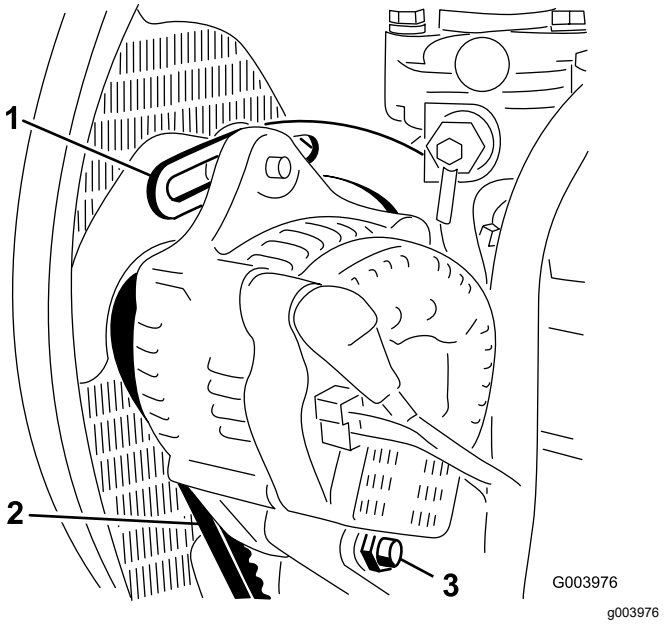

Figuur 115

1. Beugel
2. Riem van wisselstroomdynamo
3. Ankerbout

4. Draai de bout los waarmee de wisselstroomdynamo aan de beugel en de scharnierbout van de wisselstroomdynamo is bevestigd (Figuur 115).
5. Plaats een breekijzer tussen de wisselstroomdynamo en de motor en beweeg de wisselstroomdynamo naar buiten toe.
6. Wanneer de riem gespannen is zoals omschreven in stap 3, draait u de bouten vast waarmee de wisselstroomdynamo is bevestigd aan de beugel en de scharnierbout van de wisselstroomdynamo.
7. Sluit en vergrendel de motorkap, zie De motorkap sluiten (bladz. 48).

Onderhoud hydraulisch systeem

Veiligheid van het hydraulische systeem

- Waarschuw onmiddellijk een arts als er hydraulische vloeistof is geïnjecteerd in de huid. Geïnjecteerde vloeistof moet binnen enkele uren operatief worden verwijderd door een arts.
- Controleer of alle hydraulische slangen en leidingen in goede staat verkeren en alle hydraulische aansluitingen en fittings stevig vastzitten voordat u druk zet op het hydraulische systeem.
- Houd lichaam en handen uit de buurt van kleine lekgaten of spuitmonden waaruit onder hoge druk hydraulische vloeistof ontsnapt.
- U kunt lekken in het hydraulische systeem opsporen met behulp van karton of papier.
- Hef alle druk in het hydraulische systeem op veilige wijze op, voordat u werkzaamheden gaat verrichten aan het hydraulische systeem.

Hydraulische vloeistof

Het reservoir is in de fabriek gevuld met hoogwaardige hydraulische vloeistof. Controleer het peil van de hydraulische vloeistof voordat u de motor voor het eerst start, en vervolgens dagelijks; zie Het peil van de hydraulische vloeistof controleren (bladz. 73).

Aanbevolen hydraulische vloeistof: Toro PX Extended Life hydraulische vloeistof; verkrijgbaar in emmers van 19 liter of vaten van 208 liter.

Opmerking: Een machine die de aanbevolen vloeistof om bij te vullen gebruikt moet minder vaak bijgevuld worden en het filter moet minder vaak worden vervangen.

Andere hydraulische vloeistoffen: Als de Toro PX Extended Life hydraulische vloeistof niet verkrijgbaar is, kunt u een andere conventionele, petroleumgebaseerde hydraulische vloeistof gebruiken die aan de volgende materiaaleigenschappen en de industrienormen voldoet. Gebruik geen synthetische vloeistof. Vraag uw smeermiddelenleverancier naar een geschikt product.

Opmerking: Toro aanvaardt geen enkele aansprakelijkheid voor schade die wordt veroorzaakt door gebruik van verkeerde vervangende vloeistoffen. Gebruik daarom uitsluitend producten van gerenommeerde fabrikanten die garant staan voor de door hen aanbevolen vloeistoffen.

ISO VG 46 slijtagewerende hydraulische vloeistof met hoge viscositeitsindex/laag stolpunt

Materiaaleigenschappen:	
Viscositeit, ASTM D445	cSt bij 40 °C 44 tot 48
Viscositeitsindex ASTM D2270	140 of hoger
Stolpunt, ASTM D97	-37 °C tot -45 °C
Industriespecificaties:	Eaton Vickers 694 (I-286-S, M-2950-S/35VQ25 of M-2952-S)

Opmerking: Veel hydraulische vloeistoffen zijn bijna kleurloos, zodat het moeilijk is lekkages op te sporen. Er is een rode kleurstof leverbaar voor de hydraulische vloeistof, in flesjes van 20 ml. Een flesje is voldoende voor 15 tot 22 liter hydraulische vloeistof. U kunt deze kleurstof bestellen bij een erkende Toro distributeur, onderdeelnr. 44-2500.

Belangrijk: **Toro Premium synthetische, biologisch afbreekbare hydraulische vloeistof is de enige biologisch afbreekbare vloeistof die door Toro is goedgekeurd. Deze vloeistof is compatibel met de elastomeren die worden gebruikt in hydraulische systemen van Toro, en is geschikt voor een groot aantal temperatuursomstandigheden. Deze vloeistof is compatibel met gangbare minerale olie, maar met het oog op maximale biologische afbreekbaarheid en goede prestaties moet het hydraulische systeem grondig met gewone vloeistof worden gespoeld. Toro Premium synthetische biologisch afbreekbare hydraulische vloeistof is verkrijgbaar bij uw erkende Toro verdeler in emmers van 19 liter of vaten van 208 liter.**

Het peil van de hydraulische vloeistof controleren

Onderhoudsinterval: Bij elk gebruik of dagelijks

Het reservoir is in de fabriek gevuld met hoogwaardige hydraulische vloeistof. U controleert de hydraulische olie het beste als de olie koud is. De machine dient in de transportstand te staan.

1. Maak de machine klaar voor onderhoud; zie Vóór onderhoudswerkzaamheden (bladz. 47).
2. Reinig de omgeving van de vulbuis en de dop van de hydraulische tank (Figuur 116).

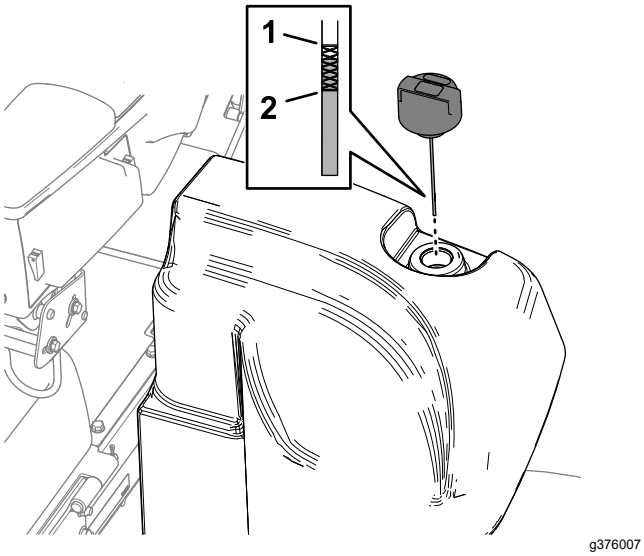

Figuur 116

1. Vol-markering (peilstok)
2. Bijvul-markering (peilstok)

3. Verwijder de dop/peilstok uit de vulbuis en veeg af met een schone doek.
4. Steek de peilstok in de vulbuis. Verwijder hem daarna en controleer het vloeistofpeil.

   Opmerking: Het vloeistofpeil moet in het bedrijfsbereik op de peilstok staan.

   Belangrijk: **Vul de brandstoftank niet te vol.**
5. Als het peil te laag is, vult u de nodige hoeveelheid vloeistof bij om het peil tot de Vol-markering te brengen.
6. Breng de dop/peilstok aan op de vulbuis.

Hydraulische slangen en leidingen controleren

Onderhoudsinterval: Bij elk gebruik of dagelijks

De hydraulische leidingen en slangen controleren op lekkages, kinken, loszittende steunen, slijtage, loszittende aansluitingen, slijtage door weersinvloeden en de inwerking van chemicaliën. Voer alle noodzakelijke reparaties uit voordat u de machine weer in gebruik neemt.

Het laadfilter vervangen

Onderhoudsinterval: Om de 1000 bedrijfsuren—**Als u de aanbevolen hydraulische vloeistof gebruikt**, moet u het laadfilter vervangen.

Om de 800 bedrijfsuren—**Als u de aanbevolen hydraulische vloeistof niet gebruikt of het reservoir ooit hebt gevuld met een andere vloeistof**, moet u het laadfilter vervangen.

Belangrijk: **Als andere filters worden gebruikt, kan de garantie van bepaalde onderdelen komen te vervallen.**

1. Maak de machine klaar voor onderhoud; zie Vóór onderhoudswerkzaamheden (bladz. 47).
2. Kantel de stoel; raadpleeg De stoel kantelen (bladz. 48).
3. Plaats een opvangbak onder het laadfilter aan de linkerkant van de machine (Figuur 117).

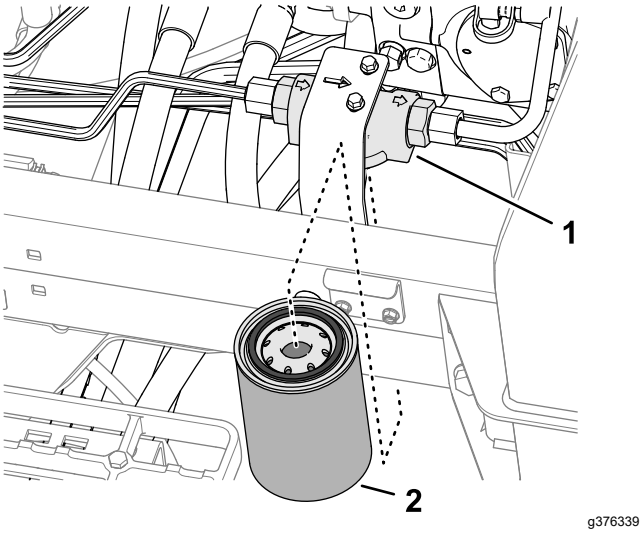

Figuur 117

1. Filterkop
2. Laadfilter

4. Verwijder het filter.
5. Veeg het bevestigingsoppervlak voor het filter van de filterkop schoon.
6. Breng een dunne laag van de gespecificeerde hydraulische vloeistof aan op de pakking van het nieuwe laadfilter.
7. Schroef het filter handmatig op de filterkop totdat de pakking contact maakt met het bevestigingsoppervlak. Draai het filter vervolgens een extra halve slag vast.
8. Breng de stoel omlaag en vergrendel hem; zie De stoel laten zakken (bladz. 49).

Controleren op lekken

1. Start de motor en laat deze 2 minuten lopen om lucht uit het hydraulische systeem te verwijderen.
2. Zet de motor af, verwijder het sleuteltje en controleer op lekkage bij het retourfilter en het laadfilter.

   Opmerking: Herstel alle hydraulische lekkages.

Inhoud van hydraulisch systeem

41,6 liter; zie Hydraulische vloeistof (bladz. 73)

Hydraulische vloeistof verversen

Onderhoudsinterval: Om de 2000 bedrijfsuren—**Als u de aanbevolen hydraulische vloeistof gebruikt,** moet u de hydraulische vloeistof verversen.

Om de 800 bedrijfsuren—**Als u de aanbevolen hydraulische vloeistof niet gebruikt of het reservoir ooit hebt gevuld met een andere vloeistof,** moet u de hydraulische vloeistof verversen.

Als de vloeistof verontreinigd raakt, moet u contact opnemen met uw Toro dealer omdat het systeem dient te worden schoongespoeld. Verontreinigde vloeistof ziet er in vergelijking met schone vloeistof melkachtig of zwart uit.

1. Maak de machine klaar voor onderhoud; zie Vóór onderhoudswerkzaamheden (bladz. 47).
2. Plaats een grote opvangbak onder de 90°-fitting (Figuur 118) van de hydraulische tank; zie Inhoud van hydraulisch systeem (bladz. 75).

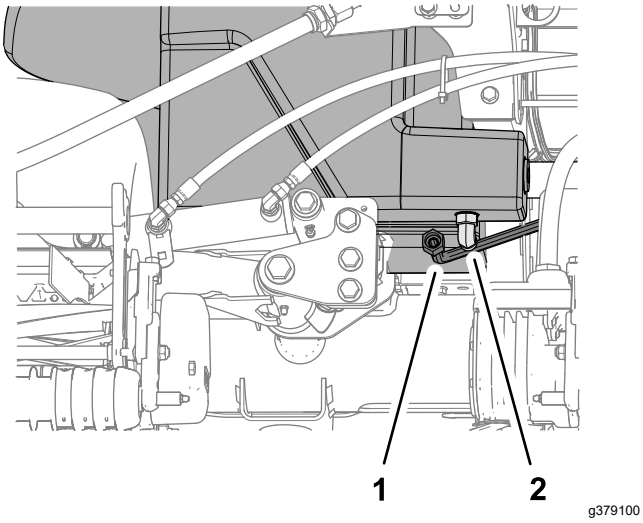

Figuur 118

1. 90°-fitting (hydraulische tank)
2. Buis (retour koeler)

3. Koppel de retourbuis van de koeler los van de 90°-fitting en laat de tank leeglopen.
4. Wanneer er geen hydraulische vloeistof meer uit de tank loopt, monteert u de buis.
5. Vul de tank met de gespecificeerde hydraulische vloeistof; zie Hydraulische vloeistof (bladz. 73) en Inhoud van hydraulisch systeem (bladz. 75).

   Belangrijk: **Gebruik uitsluitend de gespecificeerde hydraulische vloeistoffen. Andere vloeistoffen kunnen schade aan het systeem veroorzaken.**
6. Plaats de tankdop terug.
7. Start de motor en gebruik alle hydraulische bedieningsorganen om de hydraulische vloeistof door het hele systeem te verspreiden.
8. Controleer op lekken van hydraulische vloeistof; zie Controleren op lekken (bladz. 74).
9. Controleer het peil; zie Het peil van de hydraulische vloeistof controleren (bladz. 73).

Onderhoud van maai-eenheid

Veiligheid van de messen

Versleten of beschadigde messen of ondermessen kunnen breken en een stuk ervan kan naar u of naar omstanders worden uitgeworpen en zo ernstig lichamelijk of dodelijk letsel toebrengen.

- Controleer op gezette tijden de maaimessen en ondermessen op overmatige slijtage en beschadigingen.
- Wees voorzichtig als u de messen controleert. Draag handschoenen en wees voorzichtig als u onderhoudswerkzaamheden uitvoert aan de messenkooien. De maaimessen en ondermessen mogen alleen worden vervangen of gewet; probeer ze nooit te rechten of eraan te lassen.
- Let op bij machines met meerdere maai-eenheden: als u één maai-eenheid draait, kunnen de messenkooien in de andere maai-eenheden ook in beweging komen.

Afstelling van contact tussen ondermes en messenkooi controleren

Onderhoudsinterval: Bij elk gebruik of dagelijks

Elke dag voordat u gaat maaien moet u het contact tussen het ondermes en de messenkooi controleren, ongeacht of de maaikwaliteit bij een eerdere maaibeurt aanvaardbaar was. Er moet over de volle lengte een licht contact tussen de messenkooi en het ondermes zijn (zie Contact tussen ondermes en messenkooi afstellen in de *Gebruikershandleiding* van de maai-eenheid).

Maai-eenheden wetten

⚠ WAARSCHUWING

Contact met de maai-eenheden of andere bewegende onderdelen kan lichamelijk letsel veroorzaken.

- **Houd uw vingers, handen en kleding uit de buurt van de maai-eenheden en andere bewegende onderdelen.**
- **Probeer de maai-eenheden nooit met uw handen of voeten te draaien terwijl de motor draait.**

Opmerking: Aanvullende instructies en procedures met betrekking tot wetten kunt u vinden in de basishandleiding voor Toro maaiers met messenkooien (met richtlijnen voor het slijpen), documentnr. 09168SL.

Opmerking: Tijdens het wetten zijn de voorste maai-eenheden en de achterste maai-eenheden tegelijk in werking.

De machine voorbereiden

1. Maak de machine klaar voor onderhoud; zie Vóór onderhoudswerkzaamheden (bladz. 47).
2. Zorg ervoor dat de motor uitgeschakeld is, maar dat het contactsleuteltje op de stand Lopen staat. Ga dan naar het hoofdmenu van het InfoCenter.
3. Scroll door middel van de middelste knop naar beneden in het hoofdmenu naar het onderhoudsmenu en selecteer het menu met de rechterknop.
4. Scroll in het onderhoudsmenu naar beneden naar Front Backlap en Rear Backlap en activeer vooraan, achteraan of beide door de rechterknop te gebruiken om de gewenste maaidekken van UIT naar AAN te zetten.
5. Druk op de linkerknop om het instellingenmenu te verlaten en de instelling te bewaren.
6. Stel het contact tussen de messenkooi en het ondermes af en zorg ervoor dat dit geschikt is voor het wetten bij alle maaidekken; zie de *Gebruikershandleiding* van het maaidek.

De messenkooien en het ondermes wetten

1. Start de motor en laat deze op een laag stationair toerental lopen.

   ⚠ GEVAAR

   Wanneer u het toerental van de motor tijdens het wetten verandert, kunnen de messenkooien tot stilstand komen.

   - **Verander nooit het motortoerental tijdens het wetten.**
   - **Wet de messenkooien uitsluitend als de motor stationair loopt.**

2. Zet de maai-/hefhendel in de MAAISTAND en zet de activerings-/blokkeringsschakelaar op BLOKKEREN. Zet de maai-/hefhendel naar voren om te beginnen met wetten.
3. Breng de wetpasta aan met een borstel met lange steel.

Belangrijk: **Gebruik nooit een borstel met een korte steel.**

4. Als de messenkooien blijven vastzitten of instabiel worden tijdens het wetten, moet u het toerental van de messenkooien verhogen totdat de snelheid stabiliseert. Zet daarna het toerental weer op de gewenste snelheid. Dit kunt u doen door de knoppen op het InfoCenter te gebruiken.
5. Als u een aanpassing moet uitvoeren aan de maai-eenheden terwijl u aan het wetten bent, moet u als volgt te werk gaan:
   A. Plaats de maai-/hefhendel naar achter en druk de Activerings-/blokkeringsschakelaar op BLOKKEREN.
   B. Zet de motor af en verwijder het sleuteltje.
   C. Stel de maai-eenheden af.
   D. Herhaal stap 1 tot en met 3.
6. Herhaal stap 3 voor de andere maai-eenheden die u wilt wetten.

Wetten beëindigen

1. Plaats de maai-/hefhendel naar achter en druk de Activerings-/blokkeringsschakelaar op BLOKKEREN.
2. Schakel de wetfunctie uit met de knoppen in het InfoCenter.

   Belangrijk: **Als u de wetfunctie na het wetten niet UIT zet, zullen de maaidekken niet omhoog komen of naar behoren werken.**
3. Zet de motor af en verwijder het sleuteltje.
4. Spoel alle wetpasta van de maai-eenheden.
5. Voor een betere snijrand moet u de voorkant van het ondermes bijvijlen als u klaar bent met wetten.

   Opmerking: Door het wetten van de snijrand kunnen bramen of ruwe randen ontstaan. Het beste resultaat verkrijgt u door de snijrand te vijlen loodrecht op het voorvlak van het ondermes. Zo verwijdert u bramen.
6. Stel indien nodig het contact tussen de messenkooi en het ondermes af.
7. Zet het toerental van de messenkooien in de gewenste maaistand.

Onderhoud van het chassis

De veiligheidsgordel controleren

Onderhoudsinterval: Bij elk gebruik of dagelijks

1. Controleer de veiligheidsgordel op slijtage, insnijdingen en andere beschadigingen. Vervang de veiligheidsgordel(s) als een onderdeel ervan niet naar behoren functioneert.
2. Reinig de veiligheidsgordel indien nodig.

Uitgebreid onderhoud

Chassis en motor

Onderhoudsinterval: Om de 2 jaar—Vervang de hydraulische slangen.

Om de 2 jaar—Vervang de koelvloeistofslangen.

Om de 2 jaar—Spoel en vervang de koelvloeistof.

Reiniging

De machine wassen

Reinig de machine indien nodig met alleen water of een mild reinigingsmiddel. U kunt een vod gebruiken wanneer u de machine wast.

Belangrijk: **Gebruik geen brak of teruggewonnen water om de machine schoon te maken.**

Belangrijk: **Gebruik nooit een hogedrukreiniger om de machine schoon te maken. Hogedrukreinigers kunnen het elektrische systeem beschadigen, belangrijke stickers losweken en noodzakelijk vet op wrijvingspunten wegspoelen. Gebruik niet te veel water in de buurt van het bedieningspaneel, de motor en de accu.**

Belangrijk: **Reinig de machine niet terwijl de motor loopt. Doet u dit wel, dan kan dit leiden tot interne motorschade.**

Stalling

Veiligheid tijdens opslag

- Doe het volgende voordat u de bestuurdersstoel verlaat:
  - Parkeer de machine op een horizontaal oppervlak.
  - Schakel de maai-eenheden uit en laat deze zakken.
  - Stel de parkeerrem in werking.
  - Zet de motor af en verwijder het sleuteltje.
  - Wacht totdat alle bewegende onderdelen tot stilstand zijn gekomen.
  - Laat de machine afkoelen voordat u deze afstelt, reinigt, stalt of er onderhoudswerkzaamheden aan verricht.
- Bewaar de machine en het brandstofvat niet op plaatsen waar open vlammen, vonken of waakvlammen (bv. van een boiler of een ander toestel) aanwezig kunnen zijn.

De tractie-eenheid gebruiksklaar maken

1. Plaats de machine op een horizontaal oppervlak, laat de maai-eenheden zakken, stel de parkeerrem in werking, zet de motor af en verwijder het sleuteltje.
2. Reinig de tractie-eenheid, de maai-eenheden en de motor grondig.
3. Controleer de bandenspanning; zie Bandenspanning controleren (bladz. 66).
4. Controleer of alle bevestigingsmiddelen vastzitten; zet ze vast indien nodig.
5. Smeer alle smeer- en draaipunten met vet of olie. Neem overtollig vet op.
6. Plaatsen waar de lak is bekrast, beschadigd of geroest, moeten licht geschuurd en bijgewerkt worden. Eventuele deuken in de metalen carrosserie uitdeuken.
7. Verricht de volgende onderhoudswerkzaamheden aan de accu en de kabels; zie Veiligheid van het elektrisch systeem (bladz. 61):
   A. Haal de accuklemmen los van de accupolen.
   B. Reinig de accu, de klemmen en de polen met behulp van een staalborstel en een oplossing van zuiveringszout (natriumbicarbonaat).
   C. Smeer een dun laagje Grafo 112X-vet (Toro onderdeelnr. 505-47) of vaseline (petrolatum) op de kabelklemmen en de accupolen om corrosie te voorkomen.
   D. Laad de accu om de 60 dagen 24 uur lang op om loodsulfatie van de accu te voorkomen.

De motor gebruiksklaar maken

1. Tap de motorolie af uit het carter en plaats de aftapplug.
2. Verwijder het oliefilter en gooi het weg. Plaats een nieuw oliefilter.
3. Vul de motor met de opgegeven motorolie.
4. Start de motor en laat deze ongeveer twee minuten stationair lopen.
5. Zet de motor af en haal het sleuteltje uit het contact.
6. Spoel de brandstoftank met verse, schone brandstof.
7. Zet alle onderdelen van het brandstofsysteem weer goed vast.
8. Zorg ervoor dat het luchtfilter grondig wordt gereinigd en een onderhoudsbeurt krijgt.
9. Plak de luchtfilterinlaat en de uitlaat af met weerbestendige tape.
10. Controleer de antivriesbescherming en vul het systeem bij met een oplossing die half uit water, half uit ethyleenglycol bestaat. Vul zoveel bij als nodig is met het oog op de plaatselijk te verwachten minimumtemperatuur.

Opslag van de accu

Als u de machine langer dan 30 dagen stalt, moet u de accu verwijderen en volledig opladen. U moet de accu apart opslaan of in de machine laten zitten. De accukabels mogen niet aangesloten zijn op de accu als u deze in de machine opslaat. Sla de accu op in een koele omgeving om te voorkomen dat de accu snel ontlaadt. Om te voorkomen dat de accu bevriest, moet deze volledig zijn opgeladen. Het soortelijk gewicht van een volledig opgeladen batterij is 1,265-1,299.

Opmerkingen:

Opmerkingen:

Opmerkingen:

Privacyverklaring EEA/VK

Toro's gebruik van uw persoonlijke gegevens

The Toro Company (“Toro”) respecteert uw recht op privacy. Wanneer u onze producten koopt, kunnen we bepaalde persoonlijke informatie over u verzamelen, ofwel rechtstreeks via u ofwel via uw plaatselijk Toro bedrijf of dealer. Toro gebruikt deze informatie om te voldoen aan contractuele verplichtingen – zoals het registreren van uw garantie, het behandelen van uw garantieclaim of om contact met u op te nemen in het geval van terugroepacties – en voor legitieme zakelijke doeleinden – zoals klanttevredenheid meten, onze producten verbeteren of u productinformatie verschaffen die van belang kan zijn. Toro kan uw informatie delen met onze dochterondernemingen, verdelers of andere zakenpartners in verband met deze activiteiten. We kunnen ook persoonlijke informatie vrijgeven van rechtswege of in verband met de verkoop, aankoop of fusie van een bedrijf. We verkopen uw persoonsgegevens nooit aan andere bedrijven voor marketingdoeleinden.

Behoud van uw persoonlijke gegevens

Toro bewaart uw persoonlijke informatie zolang deze relevant is voor de bovengenoemde doeleinden en in overeenstemming is met de wettelijke vereisten. Gelieve contact op te nemen via legal@toro.com voor meer informatie over de bewaarperiodes die van toepassing zijn.

Toro's engagement inzake veiligheid

Uw persoonlijke informatie kan behandeld worden in de VS of een ander land dat mogelijk soepelere databeschermingswetten heeft dan het land waar u verblijft. Indien we uw informatie overdragen naar een ander land dan het land waar u verblijft, nemen wij de wettelijk verplichte maatregelen om ervoor te zorgen dat de informatie op gepaste wijze wordt beschermd en veilig wordt behandeld.

Toegang en correctie

U hebt het recht om uw persoonlijke gegevens te corrigeren of te raadplegen, of zich te verzetten tegen de verwerking van uw gegevens of deze te beperken. Om deze rechten uit te oefenen, gelieve een e-mail te sturen naar legal@toro.com. Als u zich zorgen maakt over de manier waarop Toro uw informatie heeft behandeld, vragen wij u om deze direct ten aanzien van ons te uiten. Europese burgers hebben het recht om een klacht in te dienen bij hun gegevensbeschermingsautoriteit.

Toro garantie

Garantie gedurende 2 jaar of 1500 bedrijfsuren

Voorwaarden en producten waarvoor de garantie geldt

De Toro Company biedt de garantie dat uw Toro product (hierna: het 'product') gedurende 2 jaar of 1500 bedrijfsuren* vrij van materiaalgebreken of fabricagefouten is, met dien verstande dat hierbij de kortste periode moet worden aangehouden. Deze garantie geldt voor alle producten met uitzondering van beluchters (zie de afzonderlijke garantieverklaringen voor deze producten). In een geval waarin de garantie van toepassing is, zullen wij het product kosteloos repareren en ook niet de kosten van diagnose, arbeid, onderdelen en transport in rekening brengen. De garantie gaat in op de datum waarop het product is geleverd aan de oorspronkelijke koper.
* Het product is uitgerust met een urenteller.

Aanwijzingen voor aanvraag van garantieservice

U dient contact op te nemen met de distributeur van commerciële producten of erkende dealer bij wie u het product heeft gekocht, zodra u denkt dat er sprake is van een geval waarop de garantie van toepassing is. Als het u moeite kost een distributeur of erkende dealer te vinden of vragen over rechten of plichten uit hoofde van de garantie heeft, kunt u contact met ons opnemen op:

Toro Commercial Products Service Department
8111 Lyndale Avenue South
Bloomington, MN 55420-1196, VS

+1-952-888-8801 of +1-800-952-2740
E-mail: commercial.warranty@toro.com

Plichten van de eigenaar

Als eigenaar van het product bent u verantwoordelijk voor de vereiste onderhouds- en afstelwerkzaamheden die worden vermeld in de *Gebruikershandleiding*. Herstellingen voor problemen met het product die worden veroorzaakt door het niet uitvoeren van de vereiste onderhouds- en afstelwerkzaamheden worden niet gedekt door deze garantie.

Zaken en gevallen die niet onder de garantie vallen

Niet alle storingen of defecten van het product die plaatsvinden tijdens de garantieperiode zijn materiaalgebreken of fabricagefouten. Buiten deze garantie vallen:

- Productstoringen die het gevolg zijn van het gebruik van vervangstukken niet afkomstig van Toro, of van het aanbrengen of gebruiken van randapparaten of aangepaste accessoires en producten die niet van het merk Toro zijn.
- Productstoringen veroorzaakt door het feit dat de eigenaar nalaat aanbevolen onderhoud en/of aanpassingen uit te voeren.
- Defecten als gevolg van verkeerd, achteloos of roekeloos gebruik van het product.
- Door gebruik versleten onderdelen die niet defect zijn. Voorbeelden van onderdelen die slijten of worden verbruikt tijdens een normaal gebruik van het product zijn onder meer, maar niet uitsluitend: remblokken en remvoeringen, koppelingsvoeringen, maaimessen, messenkooien, rollen en lagers (verzegeld of smeerbaar), snijplaten, bougies, zwenkwielen en zwenkwiellagers, banden, filters, drijfriemen en sommige onderdelen van spuitmachines zoals membranen, spuitdoppen, vloeistofstroommeters en afsluitkleppen.
- Storingen die worden veroorzaakt door externe invloeden zijn onder meer, maar niet uitsluitend: weersomstandigheden, wijze van opslag, verontreiniging, gebruik van niet-goedgekeurde brandstoffen, koelvloeistoffen, smeermiddelen, additieven, meststoffen, water of chemicaliën.
- Storingen of gebrekkige prestaties die het gevolg zijn van het gebruik van brandstoffen (bv. benzine, diesel of biodiesel) die niet voldoen aan hun respectievelijke industriestandaarden.
- Normale geluidssterkte, trillingen, slijtage en achteruitgang. Normale slijtage omvat, maar is niet beperkt tot, schade aan zittingen ten gevolge van slijtage of afslijting, afgesleten geverfde oppervlakken, gekraste stickers of ramen.

Onderdelen

Garantie wordt verleend op onderdelen die moeten worden vervangen in het kader van het vereiste onderhoud, gedurende de garantieperiode tot hun geplande vervanging. Een onderdeel dat uit hoofde van de garantie is vervangen, komt voor de duur van de oorspronkelijke productgarantie in aanmerking voor de garantie en wordt eigendom van Toro. Toro beslist in laatste instantie of een onderdeel of een groep van onderdelen wordt gerepareerd of vervangen. Toro mag voor garantiereparaties in de fabriek gereviseerde onderdelen gebruiken.

Garantie semitractieaccu en lithiumionaccu

Semitractieaccu's en lithiumionaccu's hebben een specifiek totaal aantal kilowatturen die zij tijdens hun levensduur kunnen leveren. De gebruikte technieken voor het bedienen, opladen en onderhouden van de accu kan leiden tot een langere of kortere levensduur van de accu. Als de accu's in dit product worden gebruikt, zal hun bruikbaarheid tussen de oplaadintervallen langzaam verminderen totdat zij volledig uitgeput zijn. Een accu vervangen die versleten is ten gevolge van normaal gebruik is de verantwoordelijkheid van de eigenaar van het product. Opmerking (alleen voor lithiumionaccu): raadpleeg de garantie van de accu voor meer informatie.

Levenslange garantie van krukas (uitsluitend voor ProStripe 02647 model)

De ProStripe met originele Toro koppelingsplaat en mesremkoppeling (ingebouwde mesremkoppeling (BBC) + koppelingsplaat) als originele uitrusting die door de originele aankoper wordt gebruikt in overeenstemming met de aanbevolen gebruiks- en onderhoudsprocedures, valt onder een levenslange garantie tegen verbuiging van de krukas van de motor. Machines die zijn uitgerust met frictieringen, mesremkoppelingeenheden (BBC) en andere dergelijke toestellen vallen niet onder de levenslange garantie van de krukas.

Onderhoud is ten koste van de eigenaar

Opvoeren van de motor, smeren, reinigen en waxen, het vervangen van filters, koelvloeistof en het uitvoeren van aanbevolen onderhoudswerkzaamheden behoren tot de gebruikelijke werkzaamheden die nodig zijn voor Toro producten en die voor rekening van de eigenaar zijn.

Algemene voorwaarden

Op grond van deze garanties mogen reparaties uitsluitend worden uitgevoerd door een erkende Toro distributeur of dealer.

De Toro Company is niet aansprakelijk voor indirecte of bijkomende schade dan wel gevolgschade in samenhang met het gebruik van de Toro producten die onder deze garantie vallen, inclusief de kosten of uitgaven voor de levering van vervangend materiaal of diensten gedurende een redelijke periode van onbruikbaarheid of buitengebruikstelling tijdens de uitvoering van reparatiewerkzaamheden op grond van deze garantie. Met uitzondering van de emissiegarantie waarnaar hieronder, indien van toepassing, wordt verwezen, bestaat er geen andere expliciete garantie. Alle impliciete garanties van verkoopbaarheid of geschiktheid voor gebruik zijn beperkt tot de duur van deze expliciete garantie.

Sommige staten laten geen uitsluiting van incidentele of voortvloeiende schade toe, noch beperkingen van de duur van geïmpliceerde garanties. De bovenstaande uitsluitingen en beperkingen zijn daarom mogelijk niet op u van toepassing. Deze garantie geeft u specifieke juridische rechten; daarnaast kunt u beschikken over andere rechten die per land kunnen verschillen.

Opmerking met betrekking tot de emissiegarantie

Het emissiecontrolesysteem op uw product kan vallen onder de dekking van een afzonderlijke garantie die tegemoetkomt aan de eisen van de Amerikaanse Environmental Protection Agency (EPA) en/of de California Air Resources Board (CARB). De beperkingen van de bedrijfsuren die hierboven zijn genoemd, gelden niet voor de garantie op het emissiecontrolesysteem. Zie de garantieverklaring voor het controlesysteem van de emissie van de motor in de Gebruikershandleiding van uw product of in het documentatiemateriaal van de fabrikant van de motor.

Andere landen dan de Verenigde Staten en Canada

Kopers van Toro producten die zijn geëxporteerd uit de Verenigde Staten of Canada moeten contact opnemen met hun Toro distributeur (dealer) voor de garantiebepalingen die in hun land, provincie of staat van toepassing zijn. Als u om een of andere reden ontevreden bent over de service van uw verdeler distributeur of moeilijk informatie over de garantie kunt krijgen, verzoeken wij u contact op te nemen met uw erkend Toro servicecenter.