Form No. 3456-129 Rev A

TransPro™ 200 Arkaya Bağlama Römork

Model Numarası 04219—Seri Numarası 400000000 ve Üstü

Model Numarası 04229—Seri Numarası 400000000 ve Üstü

Model Numarası 04239—Seri Numarası 400000000 ve Üstü

Montaj Talimatları

Güvenlik

- TransPro 200 römork yalnızca arkasından yürünen Greensmaster makinelerle kullanılmak içindir. Çekmeye uygun olmayan ürünlerin bağlanması römorkun hasar görmesine ve/veya operatörün yaralanmasına yol açabilirler. Uyumlu makinelerin tam listesi için bkz. Uyumlu Makineler (sayfa 9).
- Sadece uygun çekme derecelendirmesine sahip bir araç kullanın. TransPro 200 römork ile 2 greens biçme makinesinin ağırlığı yaklaşık 522 kg'dir. Araç üreticisinin tavsiyelerini inceleyerek, çekme aracının yeterli frenleme ve yol tutuş kapasitesine sahip olduğunu teyit edin.
- Çekme dilinin aniden hareket etmesini ve yukarıya fırlamasını önlemek için, greens biçme makinesini römorka yüklemeden veya römorktan indirmeden önce römorkun çekme aracına düzgün bağlandığını kontrol edin. Römorkun çekme dilini çekme aracının çekme donanımıyla hizaladığınızda çekme dili yere paralel olmalıdır.
- Römork araca ekstra bir çekme ağırlığı bindirecektir. Aracı güvenli bir şekilde sürün.
  - Makineyi açık trafikte veya otoyolda sürmeyin.
  - Bir viraja yaklaşırken ve viraj dönerken çekme aracını mutlaka yavaşlatın.
  - Tanımadığınız yerlerde veya bozuk zeminlerde sürerken çekme aracını mutlaka yavaşlatın.
  - Hareket yönünüzü değiştirirken veya durmaya hazırlanırken çekme aracını mutlaka yavaşlatın.
  - Dönüşler sırasında veya eğimlerde sürerken çekme aracını mutlaka yavaşlatın.
  - Ani veya keskin dönüşler yapmayın. Bir eğimde, rampada, yokuşta veya benzeri yüzeylerde hareket yönünüzü aniden değiştirmeyin.
  - Maksimum çekme hızı 24 km/s'dir. Kaygan ıslak yüzeyler, gevşek kum veya çakıl ve/veya düşük görüş koşulları (örn. loş veya aşırı parlak, sisli, buğulu veya yağmurlu ortamlar) gibi olumsuz zemin koşullarında çekme aracının hızını buna göre ayarlayın.
  - Ağır yük yerleştirilmiş bir aracı yokuş aşağı veya eğimli yollarda kullanırken çok dikkatli olun. Yokuş veya eğimlerde aracı mümkün olduğunca yukarıdan aşağı veya aşağıdan yukarı doğru sürün. Mümkünse makineyi yanlamasına kullanmayın. Aksi takdirde araç devrilebilir, bu da ağır yaralanma veya ölüme yol açabilir.
- Geriye doğru hareket etmeden önce arkanıza bakarak hiç kimsenin veya hiçbir nesnenin olmadığını kontrol edin. Geriye doğru yavaş gidin ve römork hareketini dikkatle takip edin.
- Çekme aracı ve römorkla geriye doğru giderken çok dikkatli ve yavaş olun.
- Yollara yaklaşırken veya yollardan geçerken trafiğe dikkat edin. Yayaların ve diğer araçların yol hakkına her zaman saygı gösterin.
- Römork anormal bir şekilde titremeye başlarsa çekme aracını hemen durdurun. Çekme aracının motorunu kapatın. Çekme işlemine devam etmeden önce araçtaki tüm sorunları giderin.
- Römorkta bakım veya ayar işleri yapmadan önce şunları yapın:
  - Çekme aracını durdurun ve park frenini etkinleştirin.
  - Çekme aracının motorunu kapatıp anahtarını çıkarın.
- Römork çekme aracına bağlı değilken:
  - Römorku düz bir zemine yerleştirin.
  - Römorkun hareket etmesini önlemek için tekerleklerin altına takoz yerleştirin.
- Tüm sabitleme elemanlarının yeterince sıkı olduğunu kontrol edin. Bakım veya ayar yaparken çıkardığınız tüm parçaları tekrar yerlerine takın.

© 2021— The Toro® Company
8111 Lyndale Avenue South
Bloomington, MN 55420

Kayıt adresi: www.Toro.com.

Özgün Belgenin Çevirisi (TR)
ABD'de basılmıştır
Tüm Hakları Saklıdır

3456-129

Güvenlik ve Talimat Etiketi

Güvenlik etiketleri ve talimatlar operatör tarafından kolayca görülebilir ve potansiyel tehlike içeren alanların yakınında bulunur. Hasarlı veya eksik etiketleri değiştirin.

decal133-8061

133-8061

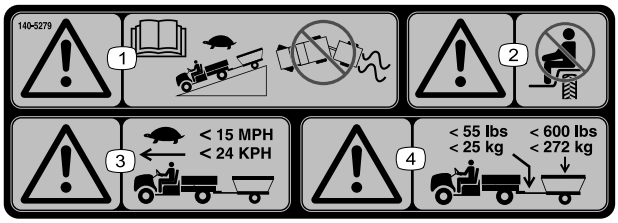

decal140-5279

140-5279

1. Uyarı — *Kullanma Kılavuzunu* okuyun; bir römorkla yokuş aşağı giderken aracı yavaşlatın; aracın ve römorkun hakimiyetini asla kaybetmeyin.
2. Uyarı — asla yolcu taşımayın.
3. Uyarı — aracı bir römorkla kullanırken yavaş olun, 24 km/s hızı aşmayın.
4. Uyarı — maksimum römork ağırlığı 272 kg, maksimum çekme dili ağırlığı ise 25 kg'dir.

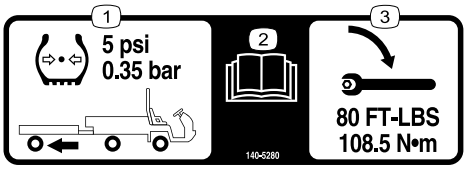

decal140-5280

140-5280

1. Römorkun lastikleri 0,35 kpa (5 psi) şişirilmelidir.
2. *Kullanma Kılavuzunu* okuyun.
3. Römorkun tekerlek bijonlarını 108,5 N·m (80 ft-lb) torkla sıkın.

decal140-5281

140-5281

1. Uyarı - römorkun üzerinde yolcu taşımayın.

Montaj

Uygun Konfigürasyon Setinin Monte Edilmesi

İstediğiniz konfigürasyona bağlı olarak aşağıdaki setlerden birini takabilirsiniz:

- Raydan Yükleme Seti (Model: 04229); bkz. Raydan Yükleme Setinin Monte Edilmesi (sayfa 2)
- Tekerlekten Yükleme Seti (Model: 04219); bkz. Tekerlekten Yükleme Setinin Monte Edilmesi (sayfa 5)

Raydan Yükleme Setinin Monte Edilmesi

Not: Sağ ve sol rayları monte etmek için aşağıdaki adımları uygulayın. Aşağıdaki çizimler, raydan yükleme setinin sağ tarafını gösterir.

1. Rampa grubuna bir taşıyıcı cıvata ile bir flanşlı cıvata (1/4 inç) takın (Şekil 1).

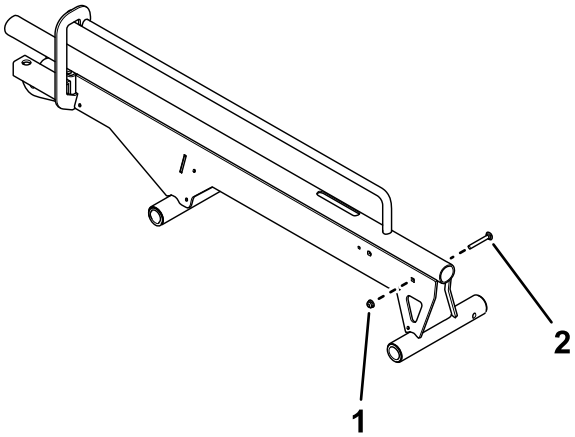

g348132

Şekil 1

Sağ taraf gösterilmiştir.

1. Flanşlı somun (1/4 inç)
2. Taşıyıcı cıvata

2. Tekerlek stoperini ray grubuna sabitlemek için bir pim ve altıgen bir vida kullanın (Şekil 2).

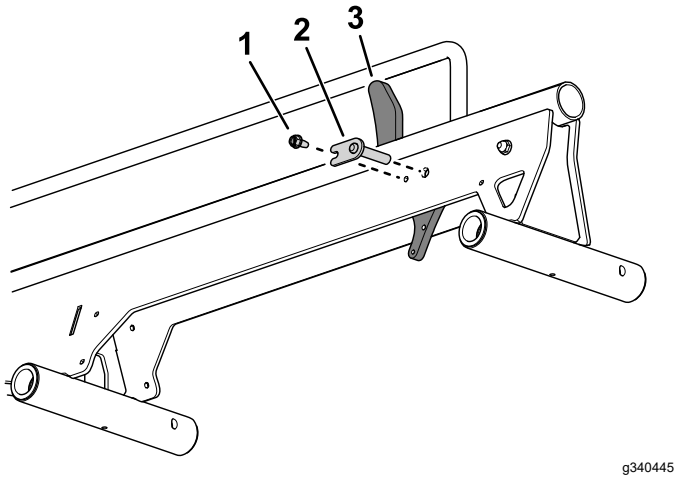

Şekil 2

1. Altıgen başlı vida
2. Pim
3. Tekerlek stoperi

3. Zinciri zincir germe donanımına takmak için bir zincir halkası kullanın (Şekil 3).

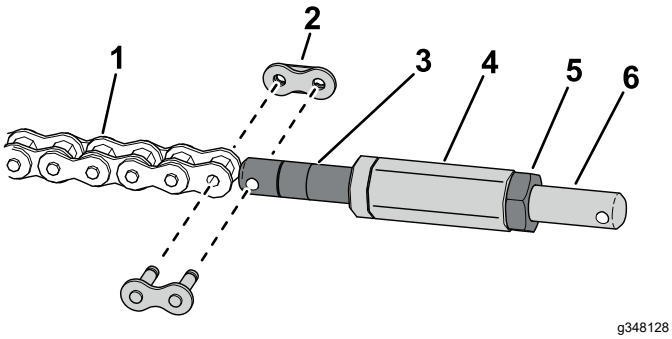

Şekil 3

1. Zincir
2. Zincir halkası
3. Zincir germe donanımı
4. Altıgen mil
5. Sıkma somunu
6. Zincir halkası germe donanımı

4. Altıgen mili zincir germe donanımına takın (Şekil 3).
5. Zincir halkası germe donanımını altıgen mile takmak için bir sıkma somunu kullanın (Şekil 3).
6. Zincir halkası germe donanımını tekerlek stoperine takmak için bir zincir halkası kullanın (Şekil 4).

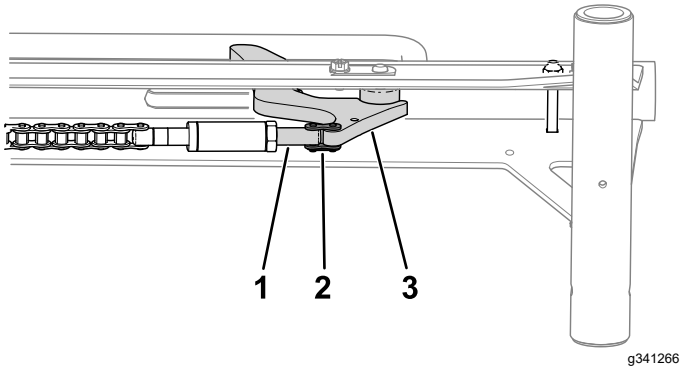

Şekil 4

1. Zincir halkası germe donanımı
2. Zincir halkası
3. Tekerlek stoperi

7. Yayı, ray grubunun iç kısmındaki tekerlek stoperine ve cıvataya bağlayın (Şekil 5).

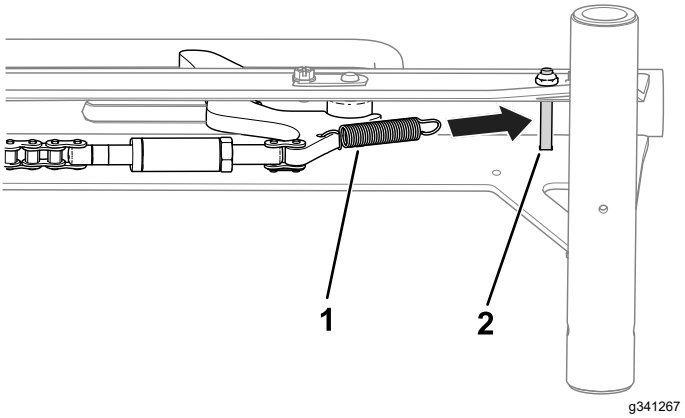

Şekil 5

1. Yay
2. Cıvata

8. Rampa grubunu ray grubuna sabitlemek için bir adet flanşlı somun (5/16 inç), 2 adet rondela ve bir omuz cıvatası kullanın (Şekil 6).

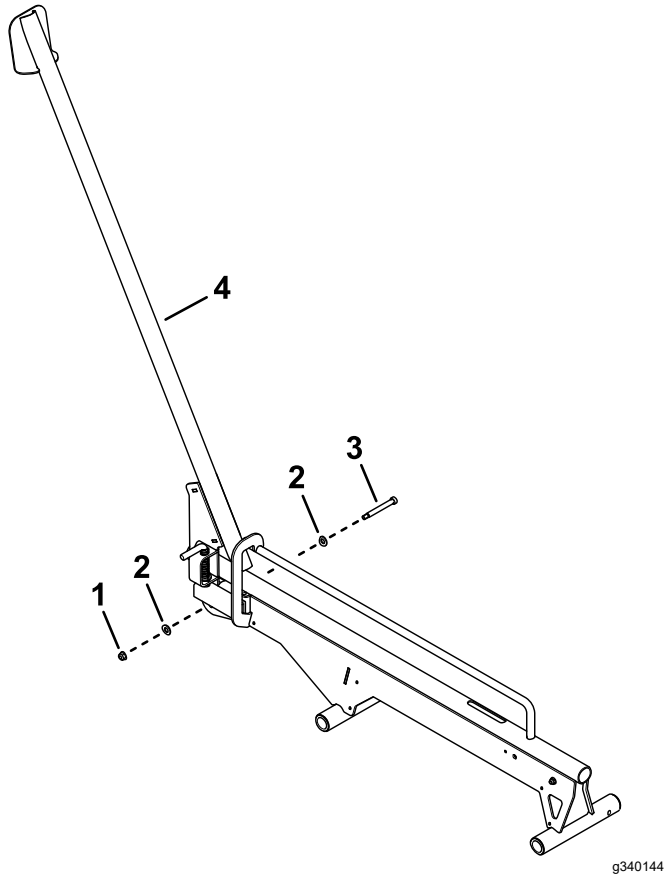

Şekil 6

1. Flanşlı somun (5/16 inç)
2. Rondelalar
3. Omuz cıvatası
4. Ray grubu

9. Zinciri rampa grubuna bağlamak için bir zincir halkası kullanın (Şekil 7).

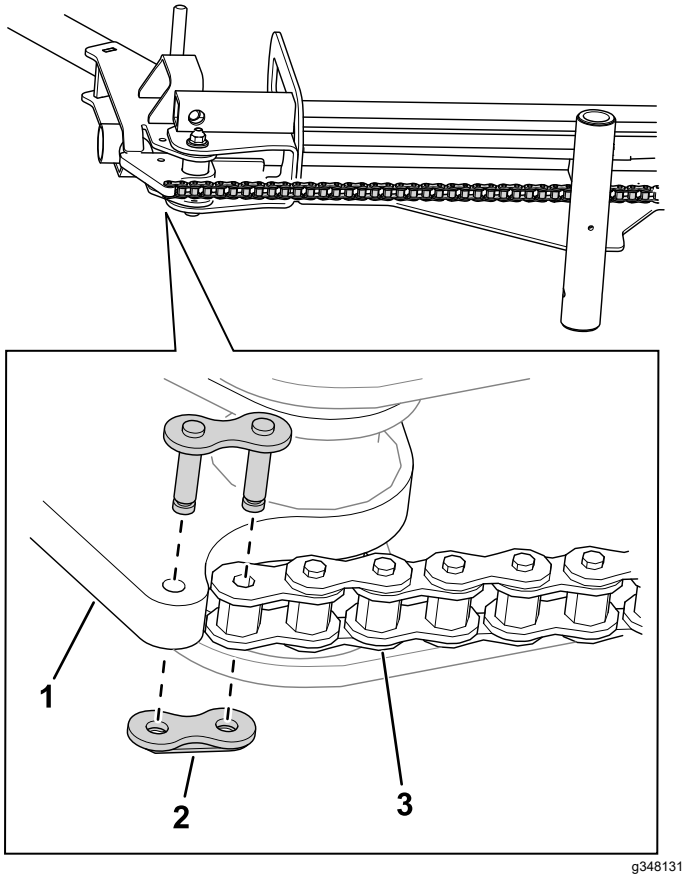

Şekil 7

1. Rampa grubu
2. Zincir halkası
3. Zincir

10. Zincir kapaklarını rampa gruplarına sabitlemek için 10 adet altıgen vida kullanın (Şekil 8).

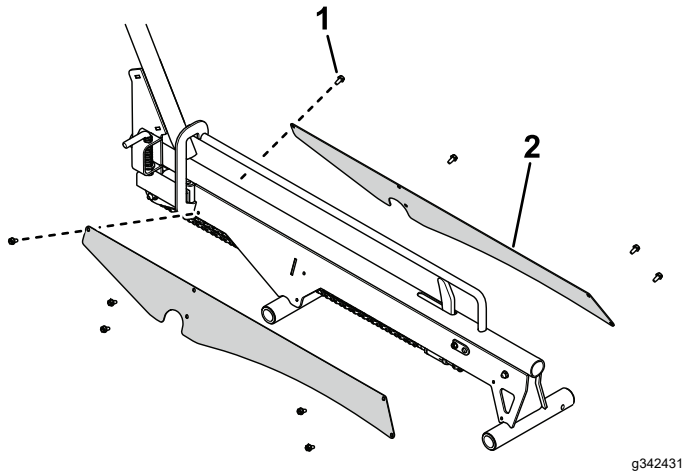

Şekil 8

1. Altıgen başlı vida
2. Zincir kapağı

11. Stoper boşluğu uzunluğunu kontrol edin; bkz. Stoper Boşluğunun Kontrol Edilmesi (sayfa 16).

Tekerlekten Yükleme Setinin Monte Edilmesi

Not: Sağ ve sol tekerlek rampalarını monte etmek için aşağıdaki adımları uygulayın. Aşağıdaki çizimler, tekerlekten yükleme setinin sağ tarafını gösterir.

1. Kilitleme mandalı pim braketini rampa grubundaki kılavuz plakasına sabitlemek için 4 adet torks vida ile 4 adet somun (5/16 inç) kullanın (Şekil 9).

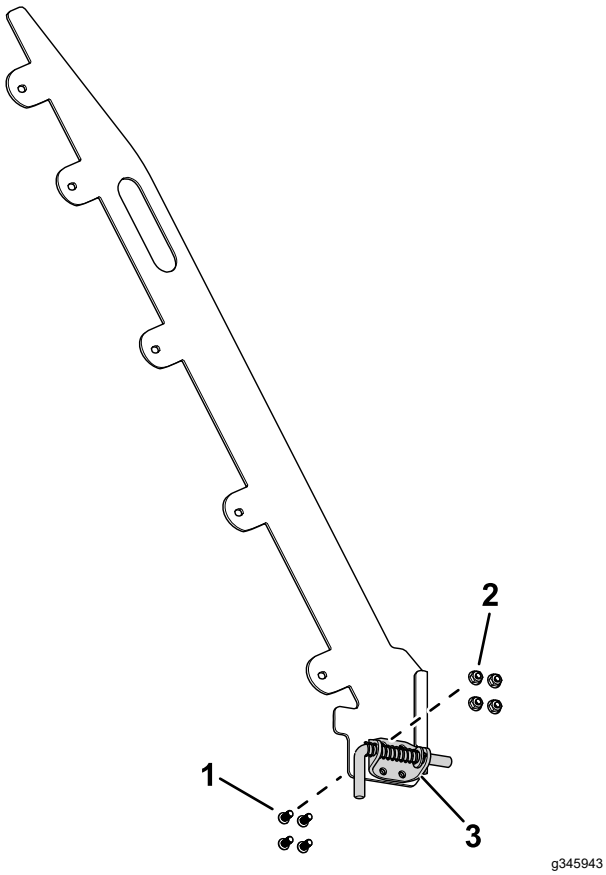

Şekil 9

Sağ taraf gösterilmiştir.

1. Torks vida
2. Somun (5/16 inç)
3. Kilitleme mandalı pim braketi

2. 10 cıvatayı (5/16 x 3/4 inç) ve 10 fiberli somunu (5/16 inç) kullanarak kılavuz plakasını rampa grubuna sabitleyin (Şekil 10).

   Kılavuz plakaları, kilitleme mandalı pimleri dışa doğru bakacak biçimde takılmalıdır. Doğru takılmış kılavuz plakalarının bir çizimini görmek için Römorkun Yüklenmesi (sayfa 12) bölümündeki Şekil 30 kısmına bakın.

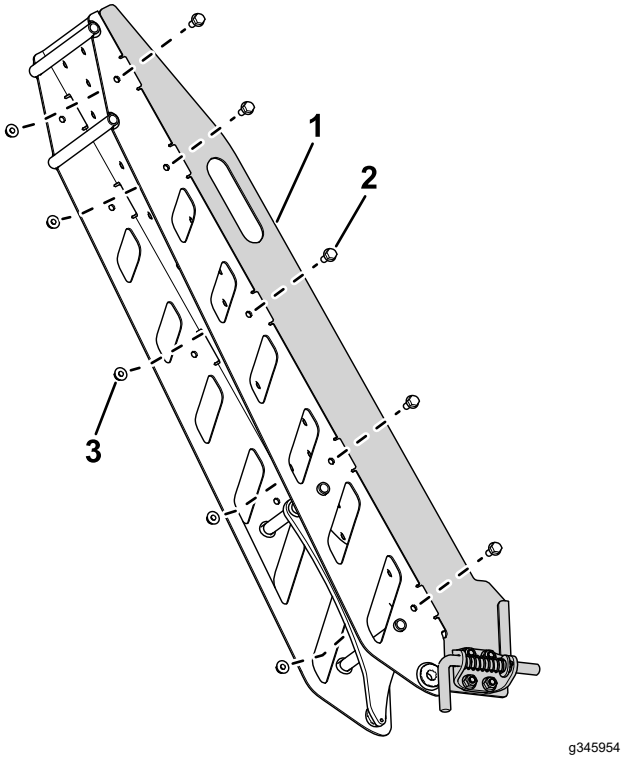

Şekil 10

1. Kılavuz plakası
2. Cıvatalar (5/16 x 3/4 inç)
3. Fiberli somun (5/16 inç)

3. Bir tamponu rampa grubuna takmak için bir somun (1/4 inç) kullanın (Şekil 11).

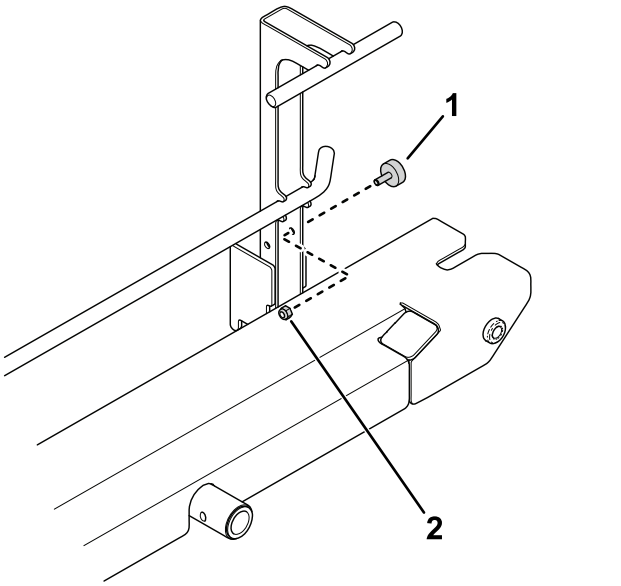

Şekil 11

1. Tampon
2. Somun (1/4 inç)

4. Tekerlek stoperini rampa grubuna sabitlemek için bir bayrak pimi ve altıgen bir vida kullanın (Şekil 12).

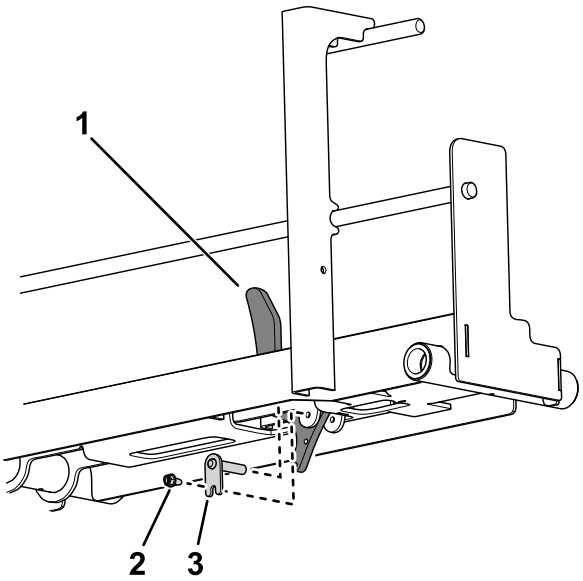

g340442

Şekil 12

1. Tekerlek stoperi
2. Altıgen başlı vida
3. Bayrak pimi

5. Zinciri zincir germe donanımına takmak için bir zincir halkası kullanın (Şekil 13).

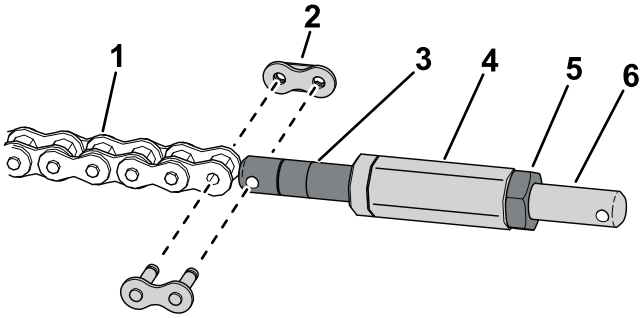

g348128

Şekil 13

1. Zincir
2. Zincir halkası
3. Zincir germe donanımı
4. Altıgen mil
5. Sıkma somunu
6. Zincir halkası germe donanımı

6. Altıgen mili zincir germe donanımına takın (Şekil 13).
7. Zincir halkası germe donanımını altıgen mile takmak için bir sıkma somunu kullanın (Şekil 13).
8. Zincir halkası germe donanımını tekerlek stoperine takmak için bir zincir halkası kullanın (Şekil 14).

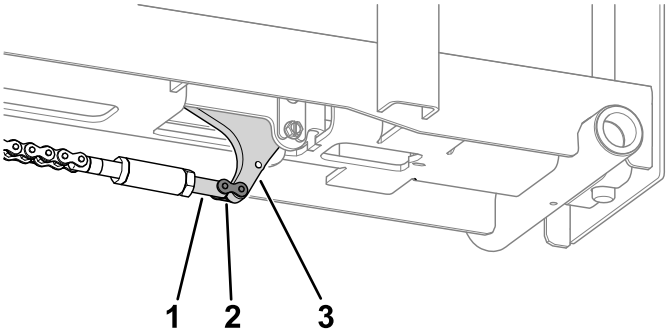

g341296

Şekil 14

1. Zincir halkası germe donanımı
2. Zincir halkası
3. Tekerlek stoperi

9. Yayı tekerlek stoperine ve rampanın dibine bağlayın (Şekil 15).

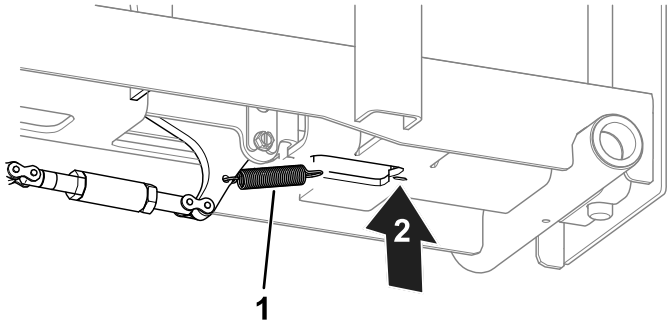

g341295

Şekil 15

1. Yay
2. Yayı buraya bağlayın.

10. Rampa grubunu ray grubuna sabitlemek için bir kılavuz pim ile bir kopilya kullanın (Şekil 16).

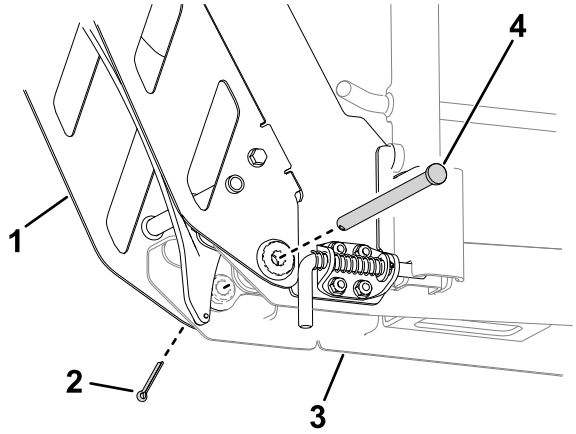

g349912

Şekil 16

1. Rampa grubu
2. Kopilya
3. Ray grubu
4. Kılavuz pim

11. Her bir zinciri rampa gruplarına bağlamak için bir zincir halkası kullanın (Şekil 17).

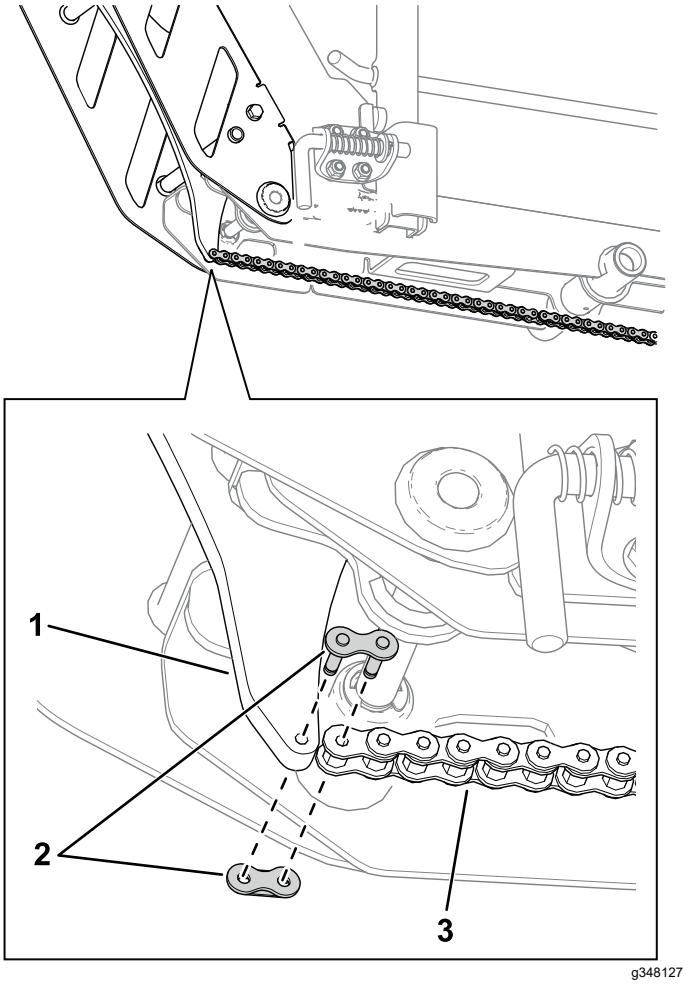

Şekil 17

1. Rampa grubu
2. Zincir halkası
3. Zincir

Römorkun Monte Edilmesi

Destek Çubuklarının Ana Çerçeveye Takılması

1. Orta desteği, Şekil 18 ile gösterildiği gibi ana çerçeveye yerleştirin.

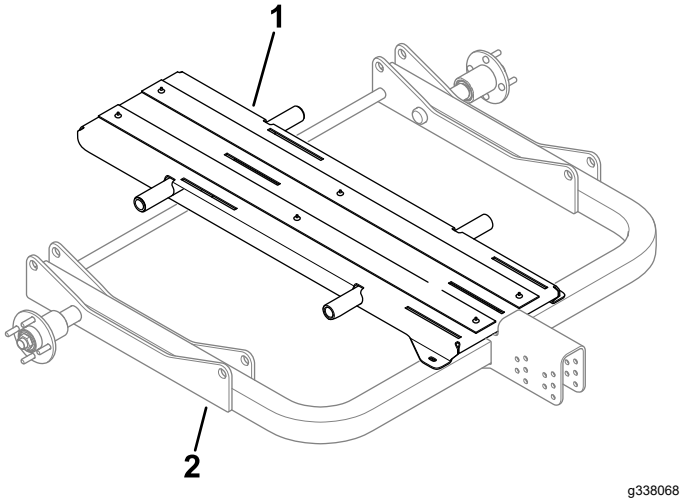

Şekil 18

1. Orta destek
2. Ana çerçeve

2. Destek çubuklarını setteki, orta destekteki ve ana çerçevedeki deliklerden geçirip takarken bir yardımcıdan tekerlek seti veya ray setini ve orta desteği yerinde tutmasını isteyin (Şekil 19).

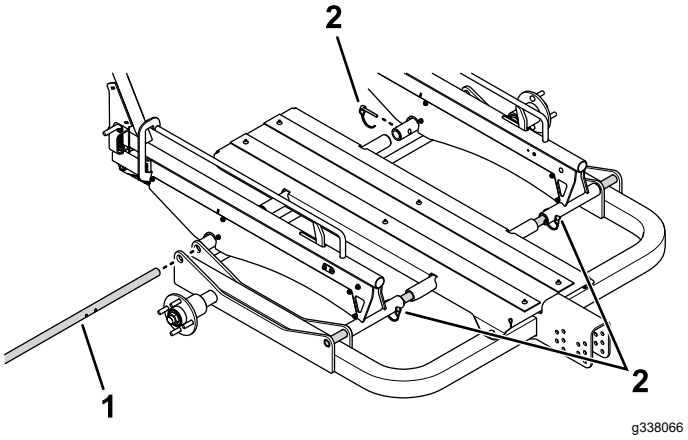

Şekil 19

1. Destek çubuğu
2. Pimler

3. Elinizdeki makinenin genişliğine uygun bir şekilde, tekerlek seti veya ray setindeki deliklere 4 adet pim takın; bkz. Römork Genişliğinin Yapılandırılması (sayfa 10)

Orta Desteğin Ana Çerçeveye Takılması

Orta desteği ana çerçeveye sabitlemek için 2 adet vida (3/8 inç) kullanın (Şekil 20).

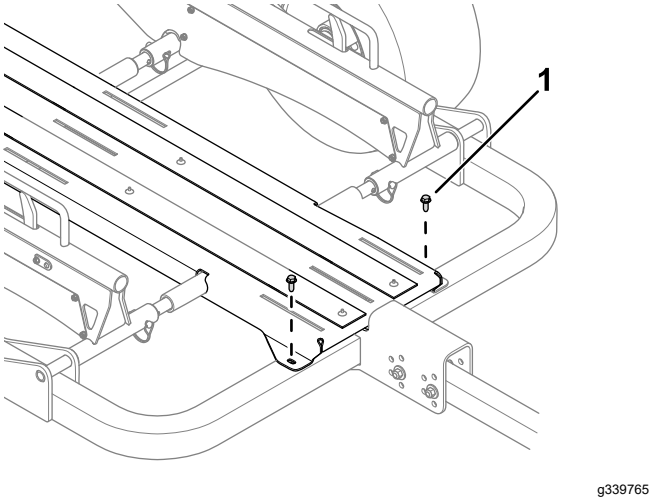

Şekil 20

1. Vida (3/8 inç)

Tekerleklerin Takılması

1. Her bir aks göbeğine, 4 adet tekerlek bijonu kullanarak bir tekerlek grubu monte edin (Şekil 21).

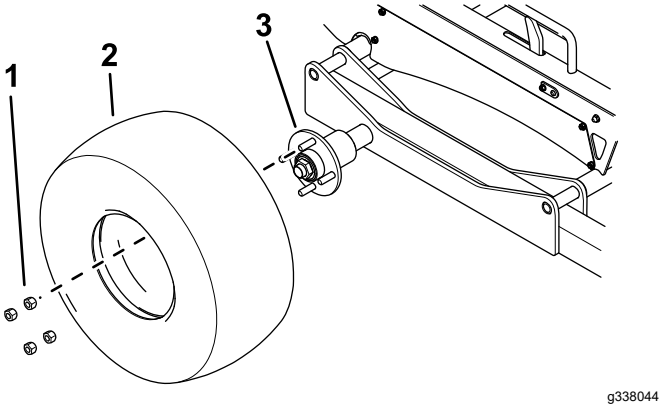

Şekil 21

1. Bijon somunu
2. Lastik
3. Aks

2. Tekerlek bijonlarını Tekerlek Bijonlarının Torkunun Kontrol Edilmesi (sayfa 16) ile belirtildiği gibi sıkın.
3. Lastikleri, Lastik Hava Basıncının Kontrol Edilmesi (sayfa 15) ile belirtilen değere kadar söndürün.

Silindir Takozlarının Orta Desteğe Takılması

6 taşıyıcı cıvata ve 6 flanşlı somun (5/16 inç) kullanarak silindir takozlarını orta desteğe sabitleyin (Şekil 22).

Sabitleme elemanlarını, silindir takozunun orta destek üzerinde ileri-geri kayabileceği biçimde gevşek bağlayın. Römorku yükledikten sonra, silindir takozlarını sabitlemek için sabitleme elemanlarını sıkın; bkz. Römorkun Yüklenmesi (sayfa 12)

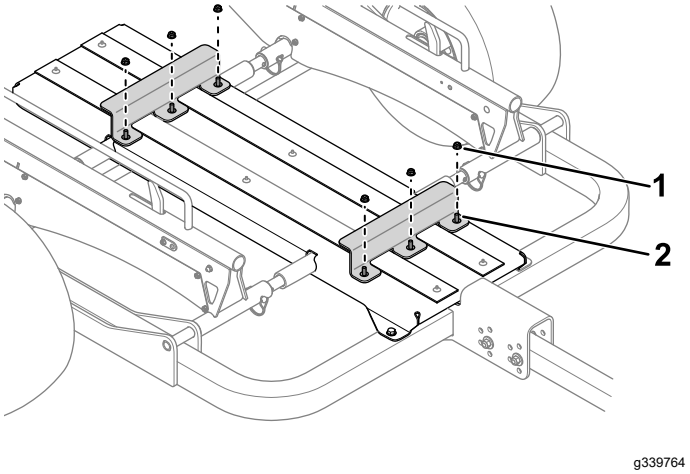

Şekil 22

1. Flanşlı somun (5/16 inç)
2. Taşıyıcı cıvata

Römork Çekme Dilinin Ana Çerçeveye Takılması

1. Römork çekme dilini ana çerçeveye sabitlemek için 2 cıvata (7/16 inç), 4 rondela ve 2 kilit somunu kullanın (Şekil 23).

   Römork çekme aracına bağlandığında römork çekme dili yere paralel olmalıdır. Donanımı sıkmadan önce çekme dilinin yere paralel olduğundan emin olun.

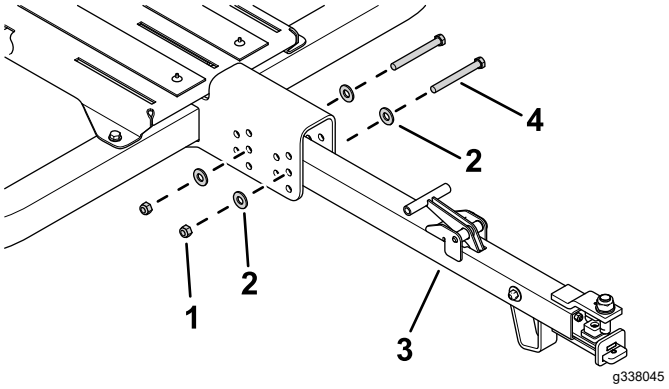

Şekil 23

1. Kilit somunu
2. Rondela
3. Römork çekme dili
4. Cıvata (7/16 inç)

2. Donanımı 95 N·m (70 ft-lb) torkla sıkın.

Çalıştırma

Uyumlu Makineler

Bu römork, hiçbir ek donanım olmadan aşağıda belirtilen arkasından yürünen Greensmaster makinelere göre yapılandırılabilecek biçimde tasarlanmıştır:

Makine	Model
Greensmaster 1018	04820
Greensmaster 1021	04830
Greensmaster Flex 1018	04850
Greensmaster Flex 1021	04860
Greensmaster e1021	04831
Greensmaster eFlex 1021	04861

Bu römork, ek bir konfigürasyon seti (ayrı satılır) kullanılarak, aşağıda belirtilen arkasından yürünen Greensmaster makinelere göre yapılandırılabilir:

- Greensmaster Flex 18/21 serisi
- Greensmaster Flex 1800/2100 serisi (eFlex dahil)
- Greensmaster 800/1000 serisi

Daha fazla bilgi için yetkili Toro distribütörüne danışın.

Römork Genişliğinin Yapılandırılması

Not: 21 inçten daha geniş greens biçme makineleri (örn. Greensmaster 1026) römorka yüklenemez.

- Römorkun, 18 inç green biçme makineleri için yapılandırılması: Ray kılavuzlarını iç deliklere sabitlemek için pimleri kullanın (Şekil 24).

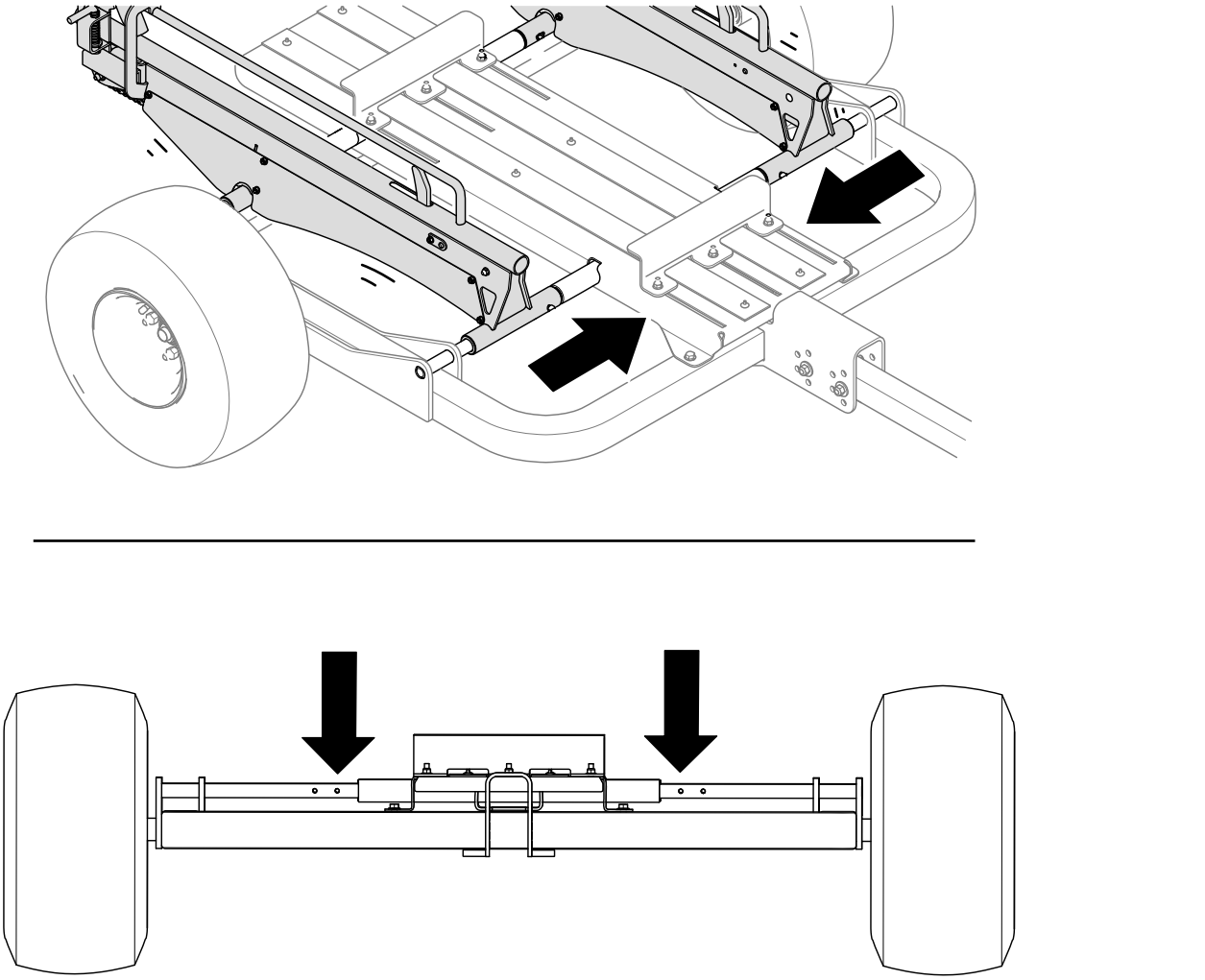

Şekil 24

- Römorkun, 21 inç green biçme makineleri için yapılandırılması: Ray kılavuzlarını dış deliklere sabitlemek için pimleri kullanın (Şekil 25).

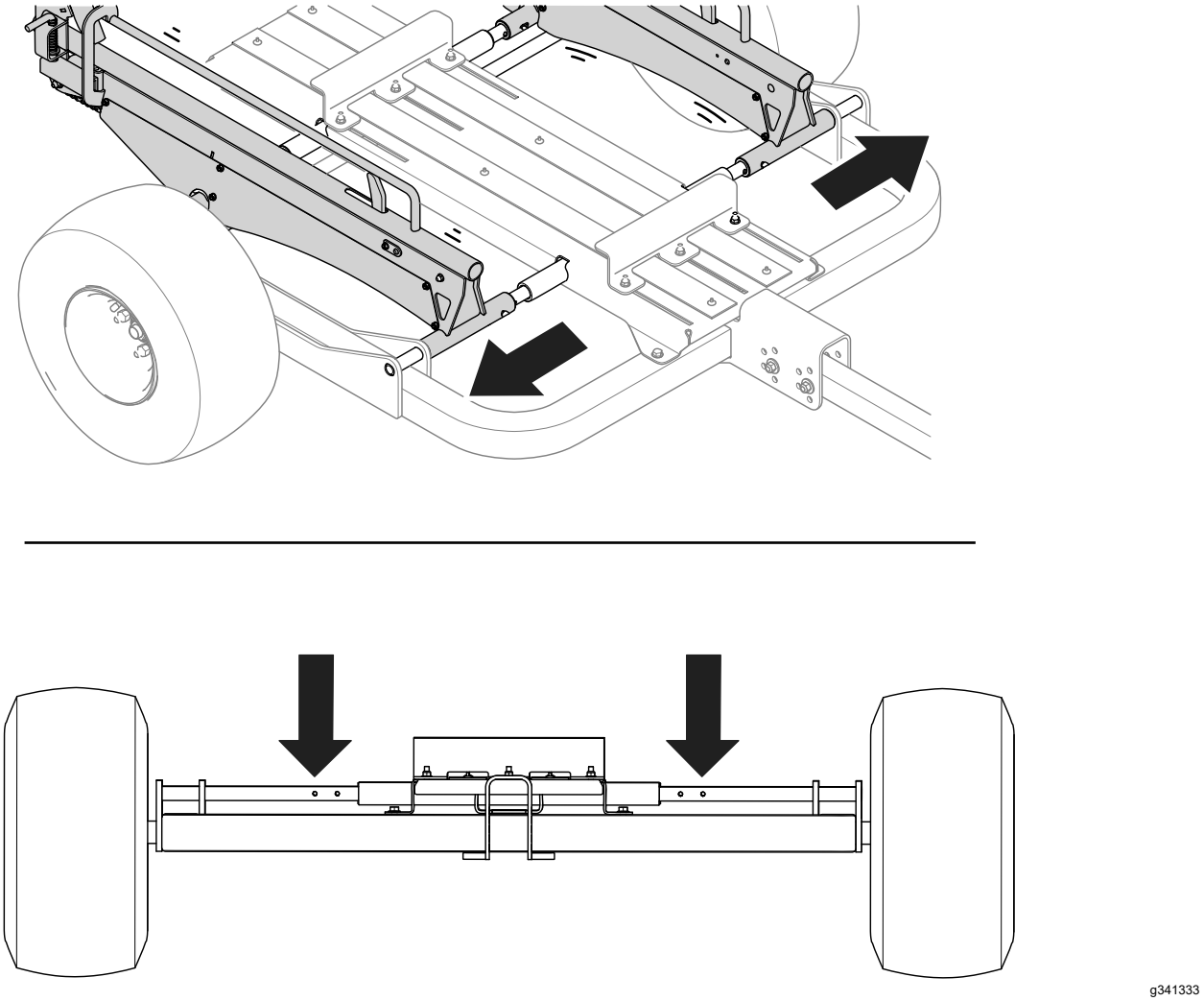

Şekil 25

Römorkun Çekme Aracına Sabitlenmesi

1. Çekme dili kolunu yukarı kaldırın (Şekil 26).

   Not: Kol yukarı kaldırılınca sürgü grubu kapatılır.

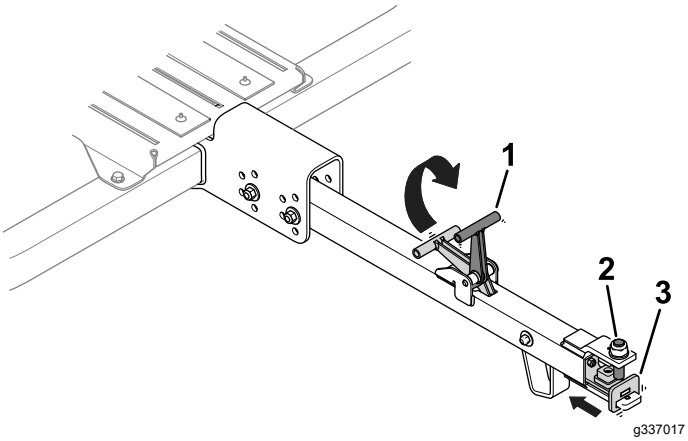

Şekil 26

1. Çekme dili kolu
2. Çekme dili pimi
3. Sürgü grubu

2. Çekme dili pimini çekme aracının çekme donanımıyla hizalayın (Şekil 27).

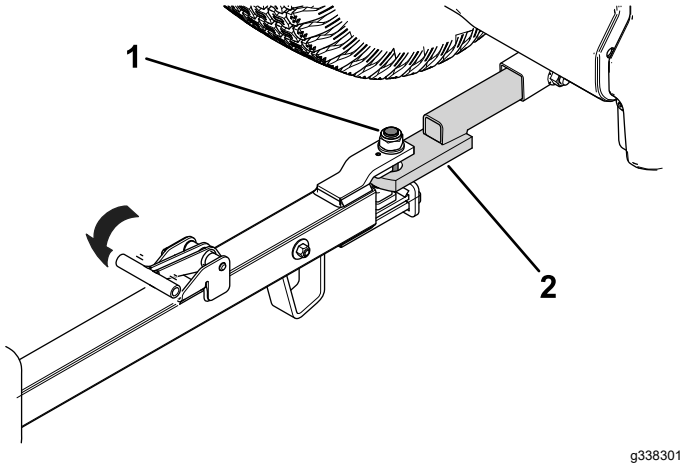

Şekil 27

1. Çekme dili pimi
2. Çekme aracı çekme donanımı

3. Römorku çekme aracı çekme donanımına sabitlemek için çekme dili kolunu (Şekil 27) serbest bırakın.

   Sürgü grubunun, çekme dili piminin altında tam ortaya geldiğini kontrol edin.

Römorkun Yüklenmesi

Römorkun Yükleme İşlemine Hazırlanması

1. Römork tekerleklerinin altına takoz yerleştirin.
2. Rayları veya rampaları serbest bırakmak ve yere indirmek için römorkun her iki tarafındaki kilit mandalı pimlerini çekin (Şekil 28).

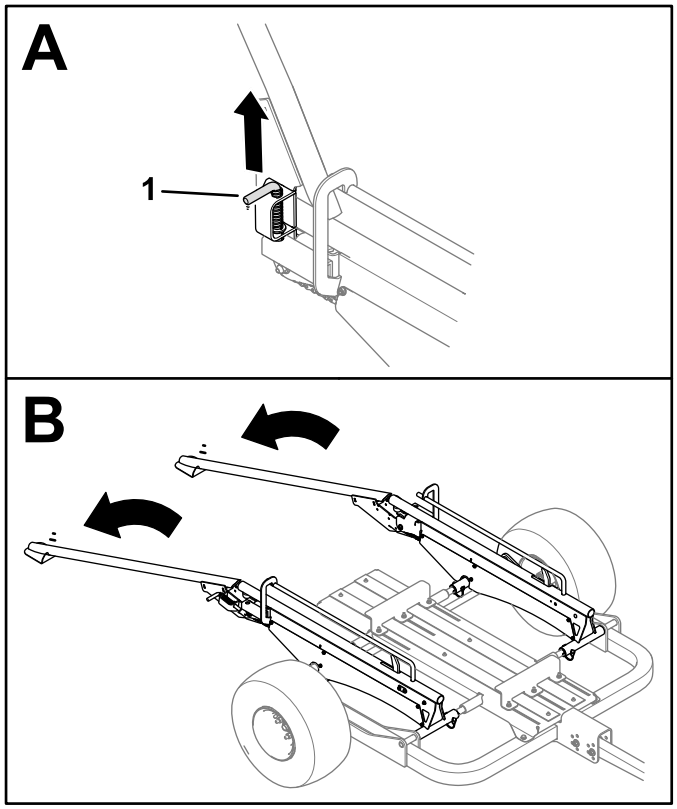

Şekil 28

Ray Seti takılmış

1. Kilit pimi (sağ taraf gösterilmiştir)

3. Çim sepetlerini greens biçme makinesinden çıkarın.

   Not: Çim sepetlerini çekme aracının içine yerleştirebilirsiniz.

4. Takılmış bir rampa veya ray setine ilişkin talimatlara bakın:
   - **Ray Seti:** Ray tekerleklerini altıgen millerin üzerine takın (Şekil 29).

     Not: Tüm arkasından yürünen Greensmaster makinelerde, ray tekerleği klips yuvaları dışarı doğru bakar.

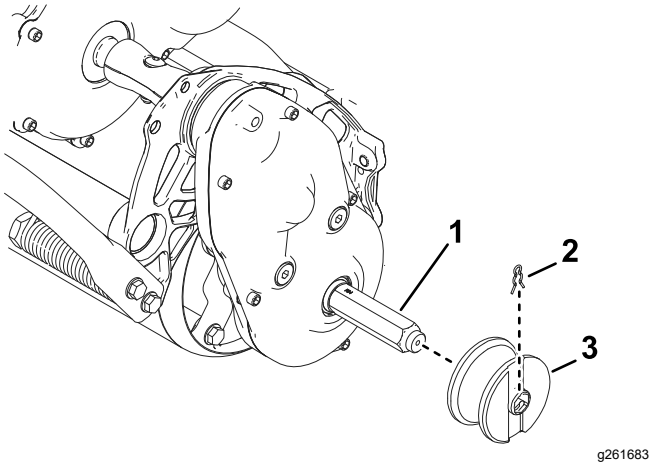

Şekil 29

1. Altıgen mil
2. Klips
3. Ray tekerleği

- **Tekerlek Seti:** Taşıma tekerleklerini altıgen millerin üzerine takın; çekiş ünitenizin *Kullanma Kılavuzuna* bakın.

Bir Makinenin Römorka Yüklenmesi

1. Düz rampaları veya rayları kullanarak, makineyi ön silindir tam olarak silindir takozunun içine oturana kadar römorkun üzerine sürün (Şekil 30).

   Not: Römorka ilk kez bir makine yüklüyorsanız, silindir takozu sabitleme elemanları gevşek bırakılmalı ve silindir takozunun ileri doğru kayabilmesine imkan vermelidir.

2. Makinenin motorunu kapatın ve park frenini etkinleştirin.
3. 2 makine çekecekseniz, 1 ve 2 adımlarını ikinci makine için de tekrarlayın. Ön silindirin silindir takozunun içine tam oturduğunu kontrol edin.
4. Rampaları yükseltin ve kilit mandalı pimlerini kavraştırın (Şekil 30).
   - Tekerlek Seti donatılmış: Rampaları yükselttiğiniz zaman kilit mandalı pimleri otomatik olarak kilitleme braketiyle kavraşır ve rampaları yükseltilmiş konumda tutar.
   - Ray Seti donatılmış: Rampaları yükseltilmiş konumda tutmak için kilit mandalı pimlerini yukarı kaldırın, rampaları yükseltin ve kilit mandalı pimlerini serbest bırakın.

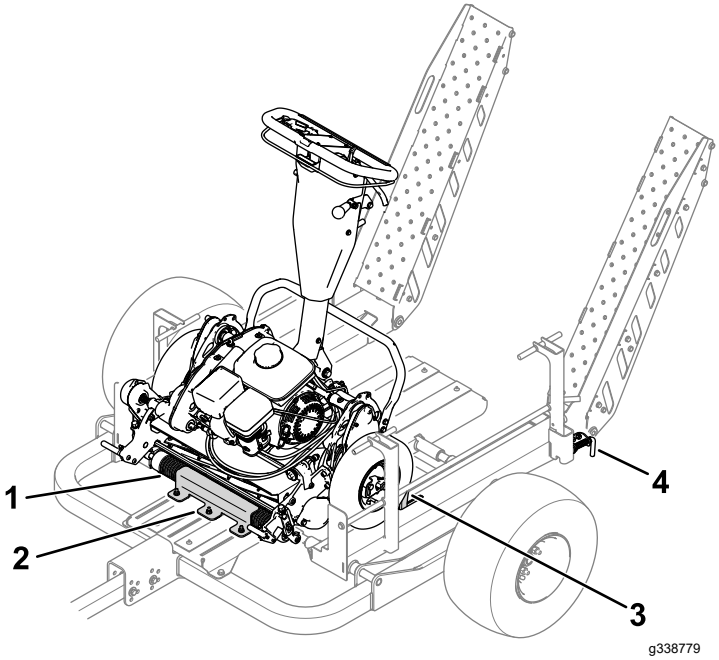

Şekil 30

Tekerlek Seti takılmış

1. Ön silindir
2. Silindir takozu
3. Tekerlek stoperi
4. Kilit mandalı pimi (sol taraf gösterilmiştir)

5. Römorku ilk kez yüklüyorsanız, makineleri yerine sabitlemek için şu adımları uygulayın:
   A. Rampalar yükseltilmiş konumda kilitlenmiş durumdayken, arka makineyi, taşıma tekerlekleri veya ray tekerlekleri rampayla temas edene kadar römorkun arkasına doğru hareket ettirin.
   B. Arka silindir takozunu (Şekil 31), arka makinenin ön silindiriyle temas edene kadar geriye doğru kaydırın.

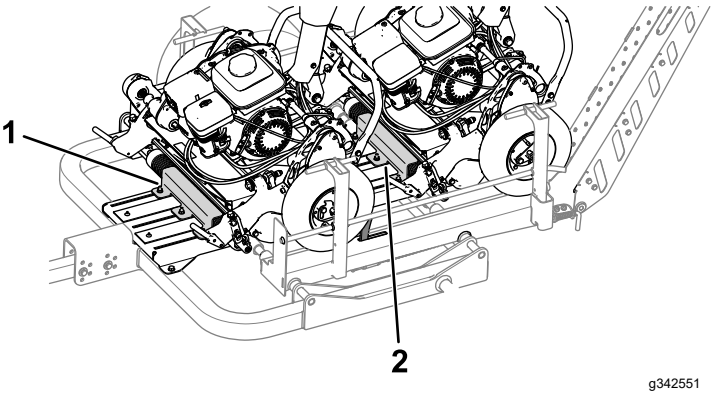

Şekil 31

Netlik amacıyla sol tekerlek yerinden çıkarılmıştır.

1. Ön silindir takozu
2. Arka silindir takozu

   C. Ön silindirin tamamen silindir takozunun altına oturduğundan emin olun ve silindir

takozunu yerinde tutan flanşlı somunları sıkın; bkz. Silindir Takozu Sabitleme Elemanlarının Torkunun Kontrol Edilmesi (sayfa 15).

D. Ön makineyi, taşıma tekerlekleri veya ray tekerlekleri yükseltilmiş durumdaki tekerlek stoperleriyle temas edene kadar arkaya doğru hareket ettirin.

E. Ön silindir takozunu (Şekil 31), ön makinenin ön silindiriyle temas edene kadar geriye doğru kaydırın.

Birbirinden farklı makineler veya birbirinden farklı konfigürasyonlara sahip (örn. düzleştirici donanımı takılmış bir makine) makineler yüklüyorsanız, makinenin römorka düzgün sabitlenmesi için aşağıdaki adımları gerçekleştirin.

Bakım

Önerilen Bakım Çizelgesi

Bakım Servisi Aralıkları	Bakım Prosedürü
İlk 10 saatten sonra	• Tekerlek bijonlarının torkunu kontrol edin.
Her kullanımdan önce veya günlük	• Lastik hava basıncını kontrol edin.
Yıllık	• Tekerlek yataklarının uç boşluklarını kontrol edin. • Zinciri yağlayın. • Silindir takozu sabitleme elemanlarının torkunu kontrol edin. • Stoper boşluğunu kontrol edin (sadece raydan yükleme seti için).

Lastik Hava Basıncının Kontrol Edilmesi

Servis Aralığı: Her kullanımdan önce veya günlük

Lastik hava basıncı değeri: 34 kPa (5 psi)

Lastiklerin hava basınçlarını kontrol edin (Şekil 32). Lastiklerdeki hava basıncının belirtilen hava basıncına gelmesi için ihtiyaca göre hava basın veya tahliye edin.

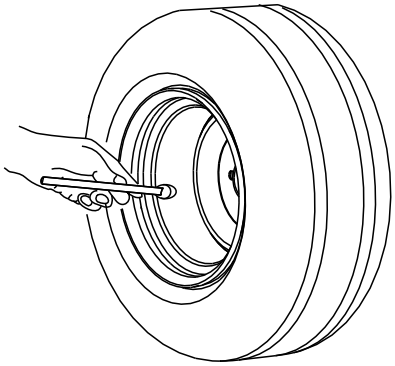

g001055

Şekil 32

Tekerlek Yataklarında Boşluk Kontrolü Yapılması

Servis Aralığı: Yıllık

1. Daha önce römorka yerleştirilmiş olabilecek makineleri yerinden çıkarın.
2. Bir kriko yardımıyla römorku yükseltin ve römorkun altına kriko ayakları yerleştirin.
3. Her bir tekerleği aşırı boşluğa (lastik ve tekerlek göbeği grubunun serbest hareket etmesi) karşı kontrol edin.

   Aşırı boşluk tespit ederseniz yetkili Toro distribütörünüze başvurun.

Zincirlerin Yağlanması

Servis Aralığı: Yıllık

Her bir zincire genel amaçlı gres sürün.

Silindir Takozu Sabitleme Elemanlarının Torkunun Kontrol Edilmesi

Servis Aralığı: Yıllık

Silindir takozu sabitleme elemanlarını (Şekil 33) 79 N·m (700 in-lb) torkla sıkın.

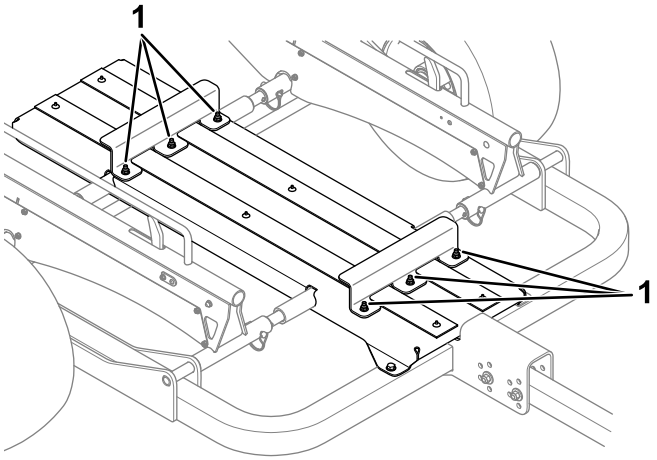

g337082

Şekil 33

1. Silindir takozu sabitleme elemanları

Tekerlek Bijonlarının Torkunun Kontrol Edilmesi

Servis Aralığı: İlk 10 saatten sonra

Tork değeri: 108 N.m (80 ft-lb)

Tekerlekleri her taktığınızda ve ilk 10 saatlik çalışmanın ardından tekerlek bijonlarının sıkma torklarını kontrol edin.

Tekerlek bijonlarını, Şekil 34 ile gösterilen sırayla, belirtilen torka kadar sıkın.

⚠ UYARI

Bijon somunlarının uygun torkla sıkılmaması tekerleğin arızalanmasına veya kaybedilmesine yol açabilir ve bu da kişisel yaralanmaya neden olabilir.

Tekerlek bijonlarını belirtilen torka kadar sıkın.

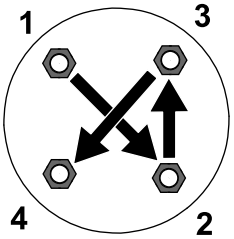

g274650

Şekil 34

Stoper Boşluğunun Kontrol Edilmesi

Sadece Raydan Yükleme Seti için

Servis Aralığı: Yıllık

Rampalar yükseltilmiş konumda sabitlenmiş haldeyken, stoper ile rayın dibi arasındaki boşluk ölçümünü kontrol edin.

Uygun ölçüm değeri, Şekil 35 ile gösterildiği gibi 2,5 mm (0,1 inç) olmalıdır. Farklı bir ölçüm değeri tespit ederseniz, germe donanımını ve sıkma somununu uygun değere ulaşana kadar ayarlayın.

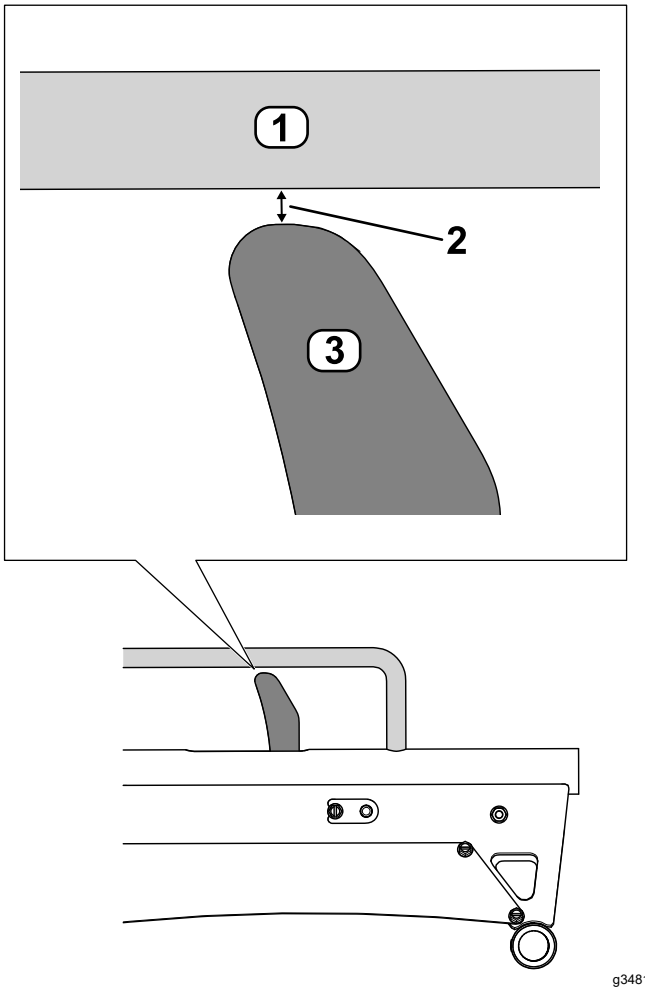

g348160

Şekil 35

1. Ray
2. Boşluk – 2,5 mm
3. Stoper

Notlar:

AEA ve Birleşik Krallık için Gizlilik Beyanı

Toro'nun Kişisel Bilgilerinizi Kullanması

Toro Company (“Toro”) gizliliğinize saygı duyar. Ürünlerimizi satın aldığınızda, doğrudan sizden veya yerel Toro şirketiniz veya bayiniz aracılığıyla, sizin hakkınızda bazı kişisel bilgiler toplayabiliriz. Toro olarak bu bilgileri, garantinizi kayda almak, garanti talebinizi işleme koymak veya bir ürün geri çekme durumunda sizinle iletişim kurmak gibi sözleşme yükümlülüklerimizi yerine getirmek ve müşteri memnuniyetini ölçmek, ürünlerimizi geliştirmek veya ilginizi çekebilecek ürün bilgilerini sunmak gibi yasal ticari amaçlar için kullanırız. Toro, bu faaliyetlerin herhangi birine bağlı olarak, bilgilerinizi bağlı kuruluşlarımızla, satıcılarla veya diğer iş ortaklarıyla paylaşabilir. Ayrıca, yasaların gerektirdiği veya bir işletmenin satışı, satın alınması veya birleşme işlemleriyle bağlantılı olarak da kişisel bilgileri açıklayabiliriz. Kişisel bilgilerinizi hiçbir zaman pazarlama amacıyla başka bir şirkete satmayız.

Kişisel Bilgilerinizin Saklanması

Toro, kişisel bilgilerinizi yukarıdaki amaçlarla ve yasal gerekliliklere uygun olduğu sürece saklayacaktır. Geçerli saklama süreleri hakkında daha fazla bilgi için lütfen legal@toro.com adresine yazın.

Toro'nun Güvenlik Taahhüdü

Kişisel bilgileriniz ABD'de veya ikamet ettiğiniz ülkeden daha az sıkı veri koruma yasalarına sahip olabilecek başka bir ülkede işlenebilir. Bilgilerinizi ikamet ettiğiniz ülke dışında transfer ettiğimizde, bilgilerinizi korumak ve güvenli bir şekilde işlendiğinden emin olmak adına uygun önlemlerin alınmasını sağlamak için gerekli yasal adımları atacağız.

Erişim ve Düzeltme

Kişisel verilerinizi düzeltme veya gözden geçirme veya verilerinizin işlenmesini reddetme veya kısıtlama hakkınız olabilir. Bu haklarınızı kullanmak isterseniz lütfen legal@toro.com adresine yazın. Toro'nun bilgilerinizi nasıl işlediğiyle ilgili endişeleriniz olması durumunda bunları doğrudan bize aktarmanızı isteriz. Avrupa vatandaşlarının Veri Koruma Kurumuna şikayette bulunma hakkı olduğunu unutmayın.

Toro Garantisi

İki Yıl veya 1.500 Saat Sınırlı Garanti

Koşullar ve Kapsanan Ürünler

Toro Company ve bağlı kuruluşu Toro Warranty Company, aralarındaki bir anlaşma uyarınca Toro Ticari ürününüzün ("Ürün") ilk 2 yıl boyunca veya 1.500 çalıştırma saatine kadar*, hangisine önce ulaşılırsa, malzeme ve işçilik yönünden kusur içermeyeceğini ortak şekilde garanti eder. Bu garanti, Havalandırıcılar hariç tüm ürünler için geçerlidir (bu ürünler için ayrı garanti bildirimlerine bakın). Garanti kapsamında bir koşul ortaya çıktığında, arıza teşhisi, işçilik, parçalar ve nakliyat dahil olarak Ürünü ücret talep etmeden onarırız. Bu garanti, Ürünün özgün perakende alıcısına teslim edildiği tarihten itibaren başlar.
* Ürüne bir saat ölçer takılmıştır.

Garanti Hizmetini Almak için Talimatlar

Garanti kapsamına giren bir durum olduğuna inanır inanmaz Ürünü satın aldığınız Ticari Ürünler Distribütörü veya Yetkili Ticari Ürün Satıcısına bildirimde bulunmak sizin sorumluluğunuzdur. Bir Ticari Ürünler Distribütörü veya Yetkili Satıcıyı bulma konusunda yardıma ihtiyacınız veya garanti hak ve sorumluluklarınız hakkında sorularınız varsa, bizimle şu adresten irtibata geçebilirsiniz:

Toro Ticari Ürünler Hizmet Birimi
Toro Warranty Company
8111 Lyndale Avenue South
Bloomington, MN 55420-1196

952–888–8801 veya 800–952–2740
E-posta: commercial.warranty@toro.com

Mal Sahibinin Sorumlulukları

Ürünün sahibi olarak, *Kullanma Kılavuzunda* belirtilen gerekli bakım ve ayarlamaları yapmak sizin sorumluluğunuzdur. Gerekli bakım ve ayarların yapılmaması nedeniyle doğabilecek ürün sorunlarına ilişkin onarımlar bu garantinin kapsamına girmez.

Kapsam Dışı Öğeler ve Durumlar

Garanti dönemi boyunca meydana gelen arıza veya bozulmaların tümü, malzeme veya işçilik kusurlarına dayalı değildir. Bu garanti, aşağıdakileri kapsamaz:

- Toro'ya ait olmayan yedek parçaların kullanımı veya Toro markası taşımayan ek veya modifiye aksesuar ve ürünlerin kurulumu ve kullanımı sonucu meydana gelen Ürün arızaları.
- Tavsiye edilen bakım ve/veya ayarlamaların yapılmaması sonucu meydana gelen ürün arızaları.
- Ürünün kötü niyetli, ihmalkar ve dikkatsizce çalıştırılması sonucu meydana gelen ürün arızaları.
- Kullanım nedeniyle tükenen parçalar kusurlu sayılmaz. Ürünün normal çalışması esnasında tüketilen veya kullanılan parçalara; fren pabuçları ve balataları, debriyaj balataları, bıçaklar, bobinler, silindirler ve yataklar (sızdırmaz veya yağlanabilir), yatak bıçakları, bujiler, nakil tekerlekleri ve yatakları, lastikler, filtreler, kayışlar ve diyafram, nozul, akış ölçer ve çek valf gibi belirli spreyleme bileşenleri örnek gösterilebilir.
- Hava koşulları, depolama uygulamaları, kirlenme ve onaylanmamış yakıtlar, soğutma suları, yağlayıcılar, katkı maddeleri, gübreler, su veya kimyasallar kullanılması dahil ancak bunlarla sınırlı olmamak üzere, dış etkenlere bağlı arızalar.
- Bağlı oldukları endüstriyel standartlara uymayan yakıtlardan (örn. benzin, motorin veya biyodizel) kaynaklanan arızalar ve performans sorunları.
- Normal gürültü, titreşim, aşınma ve yıpranma ve bozulma. Normal "aşınma ve yıpranma" olaylarından başlıcaları arasında aşınma veya çizilme sonucu yatakların hasar görmesi, boyalı yüzeylerin aşınması, etiketlerin veya camların çizilmesi gibi durumlar sayılabilir.

Parçalar

Gerekli bakım faaliyeti olarak planlanan parçaların değişimi, ilgili parça için planlanan değişim süresine kadar garanti kapsamındadır. Bu garanti kapsamında değiştirilen parçalar, özgün ürün garantisi süresi boyunca garanti altındadır ve Toro'nun mülkü olurlar. Toro, mevcut bir parçanın onarımı veya montajı veya değişimi hakkında son kararı verecektir. Toro, garanti onarımları için yeniden işlenmiş parçaları kullanabilir.

Uzun Döngülü ve Lityum-İyon Akü Garantisi

Uzun döngülü ve Lityum-İyon aküler hizmet ömürleri boyunca belirli bir toplam kilovat-saat sayısı kadar hizmet verebilir. Çalıştırma, şarj etme ve bakım teknikleri, toplam akü ömrünü uzatabilir veya kısaltabilir. Bu üründeki aküler tüketildiğinden dolayı, şarj etme aralıkları arasındaki kullanışlılık miktarı, akü tamamen bitene kadar gittikçe azalacaktır. Normal tüketim nedeniyle bitmiş akülerin değişimi, ürün sahibinin sorumluluğudur. Not: (Sadece Lityum-İyon akü): Ek bilgi için akü garantisi bilgilerini inceleyin.

Ömür Boyu Krank Mili Garantisi (sadece ProStripe 02657 Modeli)

Orijinal ekipman olarak Orijinal Toro Sürtünme Diski ve Krank Emniyetli Bıçak Freni Kavraması (entegre Bıçak Freni Kavraması + Sürtünme Diski grubu) ile donatılan ve ürünün ilk alıcısının tavsiye edilen işletim ve bakım prosedürlerine uygun bir şekilde kullandığı Prostripe, motor krank mili bükülmesine karşı Ömür Boyu Garanti kapsamındadır. Sürtünme pulları, Bıçak Freni Kavraması üniteleri ve diğer bu tür aygıtlarla donatılmış makineler, Ömür Boyu Krank Mili Garantisi kapsamına girmez.

Bakım İşlerinin Masrafını Mal Sahibi Karşılar

Motor ayarlaması, yağlama, temizlik ve cilalama; filtrelerin ve soğutma sıvısının değiştirilmesi ve tavsiye edilen bakım işlerinin tamamlanması, Toro ürünlerinin gerektirdiği normal hizmetlerden bazılarıdır ve masraflarını mal sahibi karşılar.

Genel Koşullar

Bu garanti kapsamında, onarım işlerinin bir Yetkili Toro Distribütörü veya Satıcısı tarafından yapılması tek çözümünüzdür.

Toro Company veya Toro Warranty Company, bu garanti tarafından kapsanan Toro Ürünlerinin kullanımıyla ilgili dolaylı, tesadüfi veya müteakip hasarlardan sorumlu değildir, bu duruma makul arızalanma dönemleri boyunca muadil ekipman veya hizmet sağlanmasına veya bu garanti kapsamındaki beklemede olan onarımların kullanılmama döneminde tamamlanmasına ait her türlü gider veya masraf dahildir. Kullanılabiliyorsa aşağıda gösterilen Emisyon garantisi hariç, başka bir açık garanti yoktur. Ticarete ve kullanıma uygunlukla ilgili ima edilen tüm garantiler, bu açık garantinin süresiyle sınırlıdır.

Bazı eyaletlerde tesadüfi veya müteakip hasarların kapsam dışı bırakılmasına veya ima edilen bir garantinin ne kadar sürdüğü ile ilgili kısıtlamalara izin verilmez, dolayısıyla yukarıdaki kapsam dışı bırakmalar ve kısıtlamalar sizin için geçerli olmayabilir. Bu garanti size belirli yasal haklar tanır ve ayrıca eyaletten eyalete değişiklik gösteren başka haklarınız da olabilir.

Emisyon Garantisi Hakkında Not

Ürününüz üzerindeki Emisyon Kontrol Sistemi, ABD Çevre Koruma Ajansı (EPA) ve/veya California Hava Kaynakları Kurulu (CARB) tarafından belirlenmiş şartları karşılayan ayrı bir garanti kapsamında olabilir. Yukarıda belirtilen saat sınırlamaları Emisyon Kontrol Sistemi Garantisi için geçerli değildir. Ürününüzle birlikte verilen veya motor üreticisine ait belgeler arasında yer alan Motor Emisyon Kontrolü Garanti Beyanı'na bakın

Amerika Birleşik Devletleri ve Kanada dışındaki Ülkeler

Amerika Birleşik Devletleri'nden veya Kanada'dan ihraç edilmiş Toro ürünlerini satın alan müşteriler, ülkelerine, bölgelerine veya eyaletlerine ait garanti poliçelerini edinmek için Toro Distribütörleriyle (Satıcılarıyla) irtibata geçmelidir. Herhangi bir sebepten dolayı Distribütörünüzün hizmetinden memnun kalmazsanız veya garanti bilgilerini edinmekte zorluk çekerseniz, Toro Servis Merkezi ile irtibata geçin.

California – Prop 65 Uyarı Bilgileri

Bu uyarı nedir?

Aşağıdaki gibi bir uyarı etiketine sahip bir ürünün satıldığını görebilirsiniz:

UYARI: Kanser ve Üreme Sistemi Hasarı – www.p65Warnings.ca.gov.

Prop 65 nedir?

Prop 65, California'da faaliyet gösteren, California'da ürün satan ya da California'da satılabilecek ya da California'ya getirilebilecek ürünler üreten herhangi bir şirket için geçerlidir. California Valisinin kansere, doğum kusurlarına neden olduğu bilinen kimyasal maddelerin bir listesini yayınlamasını ve/veya bu listeyi güncel tutmasını şart koşar. Her yıl güncellenen liste, gündelik olarak kullanılan birçok maddede bulunan yüzlerce kimyasal maddeyi içerir. Prop 65'in amacı halkı bu kimyasallara maruz kalma konusunda bilgilendirmektir.

Prop 65, bu kimyasalları içeren ürünlerin satışını yasaklamaz, bunun yerine her türlü ürün, ambalaj veya ürünle ilgili literatürde uyarılar olmasını şart koşar. Ayrıca, bir Prop 65 uyarısı, bir ürünün herhangi bir ürün güvenliği standardını veya gerekliliğini ihlal ettiği anlamına gelmez. Aslında, California hükümeti, bir Prop 65 uyarısının "bir ürünün 'güvenli' veya 'güvensiz' olduğuna dair düzenleyici bir kararla aynı olmadığını" açıkça ortaya koymuştur. Bu kimyasalların çoğu, yıllarca belgelenmiş bir zarar görülmeden günlük ürünlerde kullanılmıştır. Daha fazla bilgi içinhttps://oag.ca.gov/prop65/faqs-view-all.

Bir Prop 65 uyarısı ya (1) bir şirketin maruz kalma düzeyini değerlendirilip “önemli bir risk teşkil etmez” düzeyinin üzerinde olduğunu tespit ettiği, ya da (2) salt listelenmiş bir kimyasalın varlığını temel alarak, maruz kalma düzeyini değerlendirmeksizin bir uyarıda bulunmayı seçtiği anlamına gelir.

Bu yasa her yerde geçerli midir?

Prop 65 uyarıları sadece California yasalarına göre gereklidir. Bu uyarılar, California genelinde başta restoranlar, marketler, oteller, okullar ve hastaneler olmak üzere çok çeşitli ürünlerin bulunduğu pek çok ortamda görülür. Ayrıca, bazı çevrimiçi ve posta siparişi veren perakendeciler, web sitelerinde veya kataloglarda Prop 65 uyarıları sunar.

California uyarılarının federal sınırlardan farkı nedir?

Prop 65 standartları genellikle federal ve uluslararası standartlardan daha sıkıdır. Bazı maddeler için federal eylem limitlerinden çok daha düşük seviyelerde dahi Prop 65 uyarısı konulması gerekir. Örneğin kurşun için Prop 65 standardının uyarısı günde 0,5 µg şeklindedir ve bu hem federal hem de uluslararası standartların altında bir değerdir.

Neden tüm benzer ürünler uyarı taşımıyor?

- California'da satılan ürünler Prop 65 etiketlemesi gerektirirken, başka yerlerde satılan benzer ürünler için böyle bir gereklilik yoktur.
- Bir Prop 65 davasında taraf olan bir şirketin, dava sonucunda ürünleri için Teklif 65 uyarılarını kullanması gerekebilir, ancak benzer ürünleri üreten diğer şirketlerin böyle bir zorunluluğu olmayabilir.
- Prop 65 uygulanması tutarsızlıklar içerir.
- Şirketler, Prop 65 kapsamında yapmaları gerekmediği için uyarı vermemeyi seçebilirler; bir ürün için uyarıların olmaması, ürünün benzer seviyelerde listelenmiş olan kimyasallar içermediği anlamına gelmez.

Toro neden bu uyarıyı kullanıyor?

Toro, satın aldıkları ve kullandıkları ürünler hakkında bilinçli kararlar verebilmeleri için tüketicilere mümkün olduğunca fazla bilgi sunmayı tercih eder. Toro, belirtilen tüm kimyasallar maruz kalma sınırı gerekliliklerini sağlamadığı için, maruz kalma düzeyini değerlendirmeden, bazı durumlarda listelenen bir veya daha fazla kimyasalın varlığı hakkındaki bilgisine dayanarak uyarılar sunar. Toro ürünlerinin neden olduğu maruz kalma seviyeleri ihmal edilebilir düzeyde ya da “önemli bir risk yok” aralığında olsa bile, Toro tedbir amaçlı olarak Prop 65 uyarılarını sunmayı tercih eder. Ayrıca Toro'nun bu uyarıları sunmaması durumunda, Prop 65'i uygulamak isteyen California Eyaleti veya özel taraflarca Toro dava edilebilir ve önemli cezalara çarptırılabilir.