Form No. 3456-142 Rev A

TORO®

Count on it.

Упутство за оператера

Sistem de colectare cu doi saci E-Z Vac™ Complete

Tractoraş de tuns iarba cu rază de viraj zero TITAN®

Број модела 79346—Серијски број 400000000 и више

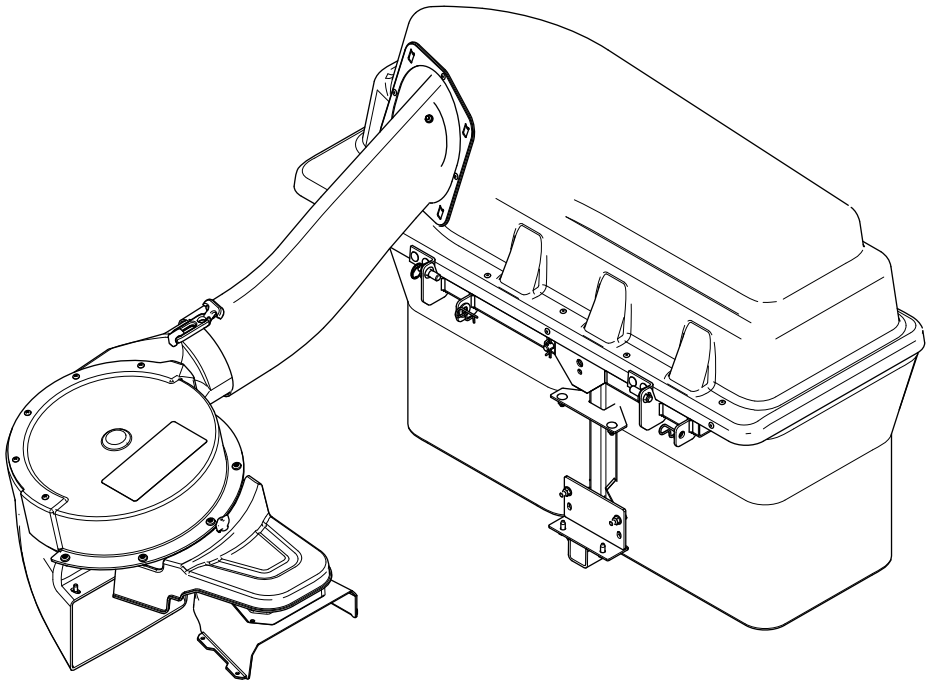

Регистровано у www.Toro.com.
Оригинална упутства (EH)

CE UK CA

3456-142

⚠ УПОЗОРЕЊЕ

КАЛИФОРНИЈА
Предлог 65 Упозорење

У савезној држави Калифорнија познато је да употреба овог производа може довести до излагања хемикалијама које изазивају карцином, оштећења плода и друге репродуктивне проблеме.

Увод

Citiţi cu atenţie aceste informaţii pentru a învăţa modul corespunzător de utilizare şi întreţinere a produsului şi pentru a evita rănirea şi deteriorarea acestuia. Aveţi responsabilitatea de a utiliza produsul în mod corespunzător şi sigur.

Vizitai site-ul www.Toro.com pentru sigurana produsului i materiale de instruire privind utilizarea, informaii privind accesoriile, ajutor la căutarea unui distribuitor sau pentru înregistrarea produsului.

De fiecare dată când aveţi nevoie de service, piese originale Toro sau informaţii suplimentare, contactaţi un furnizor de servicii autorizat sau departamentul Servicii Clienţi Toro şi pregătiţi numerele de model sau de serie ale produsului. Слика 1 identifică locaţia numerelor de model sau de serie pe produs. Scrieţi numerele în spaţiul furnizat.

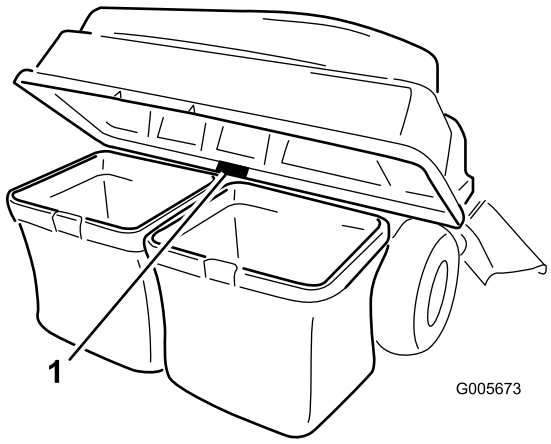

g005673

Слика 1

1. Locaţia numerelor de model şi de serie

Број модела _____

Серијски број _____

Acest manual identifică potenialele pericole i conine mesaje de siguranță identificate prin simbolul de alertă de siguranță (Слика 2), semnalizând un pericol care poate cauza rănirea gravă sau moartea dacă nu respectai următoarele măsuri de precauie recomandate.

g000502

Слика 2

1. Simbolul de alertă de siguranță

Acest manual utilizează 2 cuvinte pentru a evidenţia informaţiile. **Important** atrage atenţia asupra informaţiilor mecanice speciale şi **Notă** accentuează informaţiile generale care necesită atenţie specială.

Садржај

Безбедност 3
Sigurana tractării 4
Безбедносне налепнице и налепнице са инструкцијама 4
Подешавање 6
1 Pregătirea maşinii 7
2 Montarea greutăii 7
3 Îndepărtarea deflectorului pentru iarbă i a capacului curelei 8
4 Montarea deflectorului i a suportului suflantei 9
5 Montarea ansamblului fuliei, a capacului curelei i a urubului cu umăr 10
6 Montarea elementului de montare a dispozitivului de ataşare 11
7 Montarea tijei de blocare 13
8 Asamblarea pării superioare a sistemului de colectare 13
9 Montarea pării superioare a sistemului de colectare 14
10 Montarea ansamblului suflantei 15
11 Montarea curelei suflantei i a capacului sistemului de colectare cu acionare electrică 16
12 Montarea tuburilor de evacuare 17
Рад 20
Golirea sacilor pentru iarbă 20
Eliminarea obstruciilor din sistemul de colectare 21
Îndepărtarea sistemului de colectare 22

© 2019—The Toro® Company

8111 Lyndale Avenue South
Bloomington, MN 55420

Обратите нам се на www.Toro.com.
Tipărit în SUA

Сва права задржана

Оперативне напомене 22
Одржавање 24
Препоручени распоред(и) одржавања 24
Pregătirea pentru întreţinere 24
Curăarea ecranului capotei 24
Curăarea sistemului de colectare i a sacilor 25
Verificarea curelei suflantei 25
Înlocuirea curelei suflantei 25
Verificarea sistemului de colectare 25
Verificarea lamelor mainii de tuns iarba 26
Складиштење 26
Depozitarea sistemului de colectare 26
Решавање проблема 27

Безбедност

- Familiarizai-vă cu utilizarea în sigurană a echipamentului, cu comenzile de operare i indicatoarele de sigurană.
- Avei grijă deosebită cu dispozitivul de adunat iarbă sau alte dispozitive de ataare. Acestea pot modifica caracteristicile de funcionare i stabilitatea mainii.
- Urmai recomandările producătorului pentru adăugarea sau îndepărtarea greutăilor pentru roi sau a contragreutăilor pentru a îmbunătăi stabilitatea.
- Nu folosii un dispozitiv de adunat iarbă pe pante abrupte. Un dispozitiv de adunat iarbă greu poate cauza pierderea controlului sau răsturnarea mainii.
- Încetinii i acordai o atenie deosebită pe terenuri în pantă. Avei grijă să călătorii în direcia recomandată pe terenuri în pantă. Starea gazonului poate afecta stabilitatea mainii. Fii extrem de precaui când lucrai în apropierea pantelor.
- La deplasarea pe pante, efectuai manevrele uor i treptat. Nu schimbai brusc viteza sau direcia sau nu virai brusc.
- Dispozitivul de adunat iarbă poate reduce vizibilitatea în spate. Acordai o atenie deosebită când operai în mararier.
- Încărcai sau descărcai cu grijă maina pe/de pe o remorcă sau un camion.
- Nu operai niciodată cu deflectorul de evacuare ridicat, îndepărtat sau modificat, decât dacă utilizai un colector de iarbă.
- Ţineţi mâinile i picioarele la distanţă de piesele mobile. Nu efectuai reglaje cu motorul în funciune.
- Parcai maina pe un teren plan, decuplai transmisia, blocai roile i oprii motorul înainte de a părăsi poziia operatorului din orice motiv, inclusiv pentru golirea dispozitivului de adunat iarbă sau desfundarea jgheabului.
- Dacă îndepărtai dispozitivul de adunat iarbă, avei grijă să montai orice deflector de evacuare sau apărătoare care a fost îndepărtată pentru a-l monta la loc. Nu utilizai maina de tuns iarba fără ca dispozitivul de adunat iarbă sau deflectorul pentru iarbă să fie montate integral.
- Oprii motorul înainte de a îndepărta dispozitivul de adunat iarbă sau de a desfunda jgheabul.
- Nu lăsai iarbă în dispozitivul de adunat iarbă pentru perioade mari de timp.
- Componentele dispozitivului de adunat iarbă sunt supuse uzurii i deteriorării, ceea ce v-ar putea expune pieselor mobile sau la proiectarea obiectelor. Verificai frecvent componentele i

înlocuii-le cu piesele recomandate de producător, dacă este necesar.

Sigurana tractării

- Nu ataai echipamentele tractate decât în punctul de cuplare.
- Respectai recomandările producătorului dispozitivului de ataare cu privire la limitele de greutate pentru echipamentul tractat i tractarea pe pante.
- Nu lăsai niciodată copiii sau alte persoane să se apropie de echipamentul tractat.
- Pe pante, greutatea echipamentului tractat poate cauza pierderea traciunii i pierderea controlului. Reducei greutatea tractată i încetinii.
- Distana de oprire se mărete în funcie de greutatea sarcinii tractate. Conducei încet i lăsai o distană suplimentară pentru a opri.
- Efectuai viraje largi, pentru a menine dispozitivul de ataare departe de maină.
- Nu tractai o sarcină care cântărete mai mult decât maina de tractare.

Безбедносне налепнице и налепнице са инструкцијама

Instrucţiunile şi autocolantele cu informaţii privind siguranţa sunt uşor vizibile pentru operator şi sunt amplasate lângă orice zonă cu potenţial risc. Înlocuiţi orice autocolant care este deteriorat sau lipseşte.

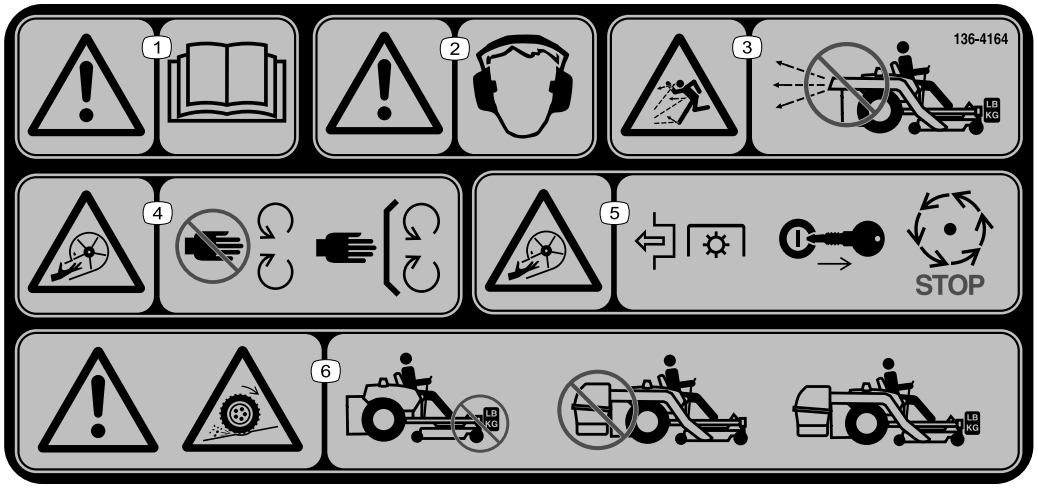

decal136-4164

136-4164

1. Avertisment – citii *Manualul operatorului*.
2. Avertisment - trebuie purtate căti pentru protecia auzului.
3. Pericol de proiectare a obiectelor - nu utilizai suflanta fără ca întregul sistem să fie montat i blocat.
4. Pericol de tăiere/desprindere, rotor - păstrai distana faă de piesele mobile; lăsai toate apărătorile i proteciile montate.
5. Pericol de tăiere/desprindere, rotor - decuplai priza de putere, scoatei cheia i ateptai până ce se opresc piesele mobile.
6. Avertisment; pierderea traciunii - nu operai doar cu greutăi de contrabalansare montate; nu operai doar cu sistemul E-Z Vac montat; operai doar cu sistemul E-Z Vac i greutăi de contrabalansare montate.

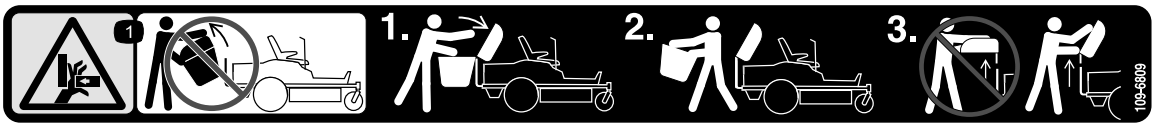

decal109-6809

109-6809

1. Pericol de strivire a mâinilor - nu îndepărtai întregul sistem de colectare de la maină; deschidei partea superioară a sistemului de colectare i apoi scoatei sacul (sacii) din sistemul de colectare. Nu îndepărtai partea superioară a sistemului de colectare când este închisă; deschidei partea superioară a sistemului de colectare i apoi îndepărtai-o.

decal133-8061

133-8061

Подешавање

Непричвршћени делови

Употребите доњи дијаграм како бисте проверили да ли су испоручени сви делови.

Поступак	Опис	Кол.	Употреба
1	Делови нису потребни	–	Pregătirea maşinii.
2	Compartiment pentru greutate Element de montare compartiment greutate stânga Element de montare compartiment greutate dreapta Greutate cu mâner - 16 kg Tijă de fixare urub (⅜ × 1¼") Piuliţă cu guler (⅜") urub de fixare (⅜ × 1") Bol cu autofiletare (5/16 × ¾")	1 1 1 1 1 2 4 2 2	Montarea greutăii.
3	Делови нису потребни	–	Îndepărtarea deflectorului pentru iarbă i a capacului curelei.
4	Suport suflantă Şurub cu cap hexagonal i aibă (⅜ × ¾") Deflector urub de fixare (5/16 × ¾") Piuliţă cu guler (5/16")	1 2 1 4 4	Montarea deflectorului i a suportului suflantei.
5	Ansamblu fulie Capac curea	1 1	Montarea ansamblului fuliei i a capacului curelei.
6	Suport stabilizator urub de fixare (5/16 × ¾") Contrapiuliţă (5/16") urub cu autofiletare (5/16 × ¾") urub (5/16 × 1") Cadru de pivotare Ştift în formă de agrafă Tijă Şaibă	1 2 4 2 2 1 2 2 2	Montarea elementului de montare a dispozitivului de ataşare.
7	Tijă de blocare Ştift în formă de agrafă	1 1	Montarea tijei de blocare.
8	Parte superioară a sistemului de colectare Ecran sistem de colectare Ştift în formă de agrafă	1 1 2	Asamblarea pării superioare a sistemului de colectare.
9	Sac pentru iarbă	2	Montarea pării superioare a sistemului de colectare.
10	Ansamblu suflantă	1	Montarea ansamblului suflantei.
11	Capac sistem de colectare cu acionare electrică Curea suflantă	1 1	Montarea curelei suflantei i a capacului sistemului de colectare cu acionare electrică.

Поступак	Опис	Кол.	Употреба
12	Tub superior urub (¼ × ¾") Şaibă(¼") Contrapiuliţă (¼") Tub inferior	1 2 2 2 1	Montarea tuburilor de evacuare.

Determinaţi partea stângă şi dreaptă a maşinii din poziţia de operare normală.

1

Pregătirea maşinii

Делови нису потребни

Поступак

Efectuai următoarea procedură pentru a pregăti maina pentru ataarea suflantei i a setului de finisare.

1. Parcai maşina pe o suprafaţă uniformă.
2. Decuplai comutatorul de comandă pentru lamă, cuplai frâna de parcare i deplasai manetele de control al micării spre exterior, în poziia NEUTRĂ - BLOCARE.
3. Opriţi motorul şi scoateţi cheia.
4. Asigurai-vă că maina este protejată împotriva deplasării înainte de a începe să lucrai la ea.
5. Reparai toate zonele îndoite sau deteriorate ale punii mainii i înlocuii toate piesele lipsă.
6. Curăai orice resturi de pe puntea mainii sau din partea din spate a mainii pentru a uura montarea.

2

Montarea greutăii

Делови потребни за овај поступак:

1	Compartiment pentru greutate
1	Element de montare compartiment greutate stânga
1	Element de montare compartiment greutate dreapta
1	Greutate cu mâner - 16 kg
1	Tijă de fixare
2	urub (⅜ × 1¼")
4	Piuliţă cu guler (⅜")
2	urub de fixare (⅜ × 1")
2	Bol cu autofiletare (5/16 × ¾")

Поступак

⚠ ПАЖЊА

Sistemul de colectare modifică distribuia greutăii mainii. Operarea mainii fără greutăile frontale poate determina instabilitate, ceea ce ar putea cauza pierderea controlului.

Asigurai-vă că greutăile frontale sunt montate corect înainte de a utiliza maina cu sistemul de colectare.

1. Scoatei urubul i piulia existente din partea stângă i dreaptă a punii, acolo unde vei monta elementele de montare pentru compartimentul de greutate.
2. Folosii cele 2 uruburi cu autofiletare (5/16 × ¾"), 2 uruburi (⅜ × 1¼") i piuliele cu guler (⅜") pentru a fixa pe mină elementele de montare stânga i dreapta pentru compartimentul de greutate (Слика 3).

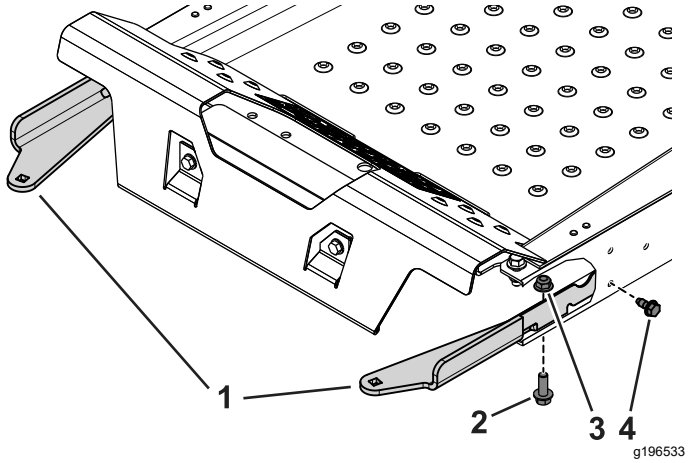

Слика 3

Vedere transversală

1. Elemente de montare compartiment pentru greutate
2. urub (⅜ × 1¼")
3. Piuliţă cu guler (⅜")
4. Bol cu autofiletare (5/16 × ¾")

3. Utilizai cele 2 uruburi de fixare (⅜ × 1") i piuliele cu guler pentru a fixa compartimentul pentru greutate la elementele de montare (Слика 4).

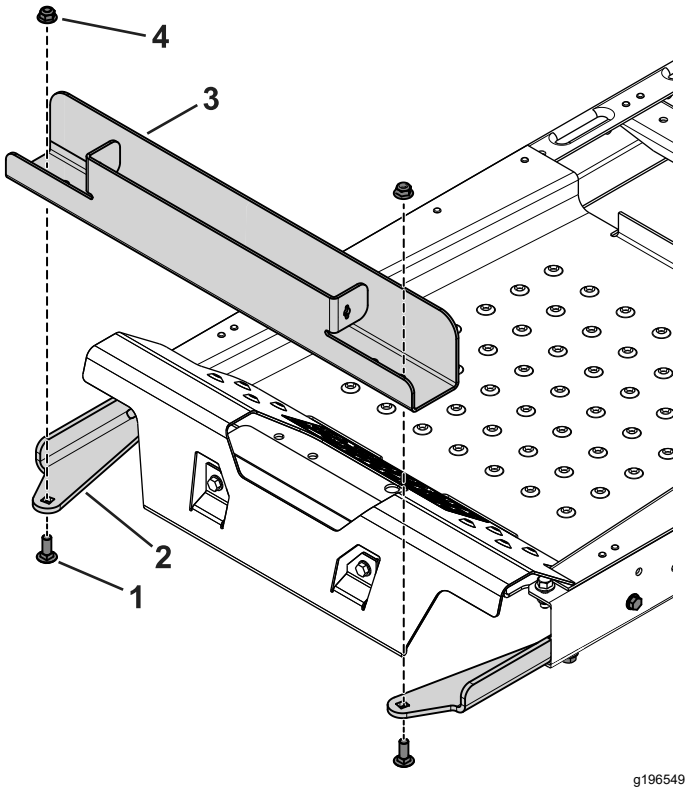

Слика 4

1. urub de fixare (⅜ × 1")
2. Element de montare compartiment pentru greutate
3. Compartiment pentru greutate
4. Piuliţă cu guler (⅜")

4. Introducei greutatea cu mâner în compartimentul pentru greutate cu partea canelurii îndreptată spre partea din faă a mainii (Слика 5).

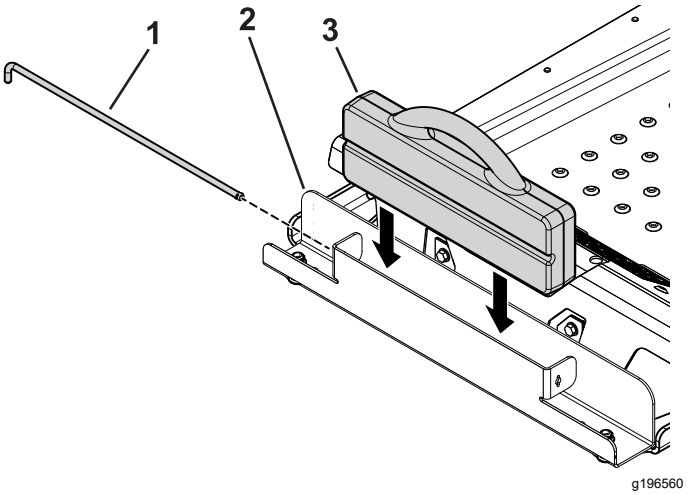

Слика 5

1. Tijă de fixare
2. Compartiment pentru greutate
3. Greutate cu mâner

5. Introduceţi tija de fixare în compartiment şi rotiţi-o în poziţia de blocare Слика 5.

Важно: **Îndepărtai greutatea cu mâner ori de câte ori îndepărtai sistemul de colectare.**

3

Îndepărtarea deflectorului pentru iarbă i a capacului curelei

Делови нису потребни

Поступак

⚠ УПОЗОРЕЊЕ

O gură de evacuare neacoperită ar putea permite mainii să proiecteze obiecte către dumneavoastră sau trecători, cauzând răniri grave. De asemenea, poate apărea contactul cu lama.

Nu utilizai niciodată maina de tuns iarba dacă nu ai montat o placă de mulcire, un deflector de evacuare sau un sistem de colectare a ierbii.

Verificai dacă deflectorul pentru iarbă este deteriorat înainte de fiecare utilizare. Înlocuii orice piese deteriorate înainte de utilizare.

1. Decuplai arcul din canelura suportului pentru deflector i îndepărtai cuiul spintecat (doar pentru modelele CE), apoi glisai tija în afara suporilor sudai pe punte, a arcului i a deflectorului de evacuare (Слика 6).

   Напомена: Jgheabul poate arăta diferit faă de cel din imagine.

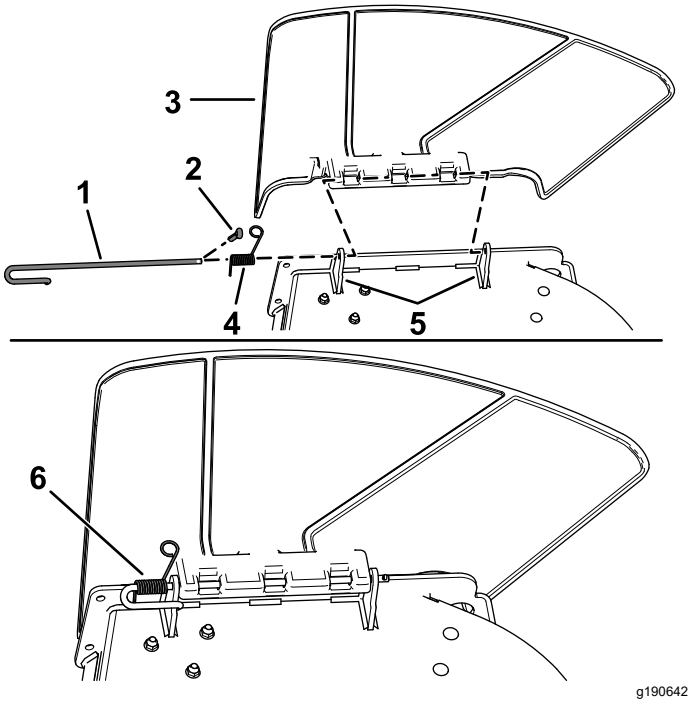

Слика 6

1.	Tijă	4.	Arc
2.	Cui spintecat (doar pentru modelele CE)	5.	Suporturi punte
3.	Deflector	6.	Arc montat peste tijă

2. Îndepărtai deflectorul (Слика 6).
3. Îndepărtai cele 4 uruburi (¼ × ½") care fixează capacul curelei dreapta i scoatei capacul curelei (Слика 7).

   Напомена: Păstrai cele 4 uruburi (¼ × ½") pentru montare conform procedurii 5 Montarea ansamblului fuliei, a capacului curelei i a urubului cu umăr (страна 10).

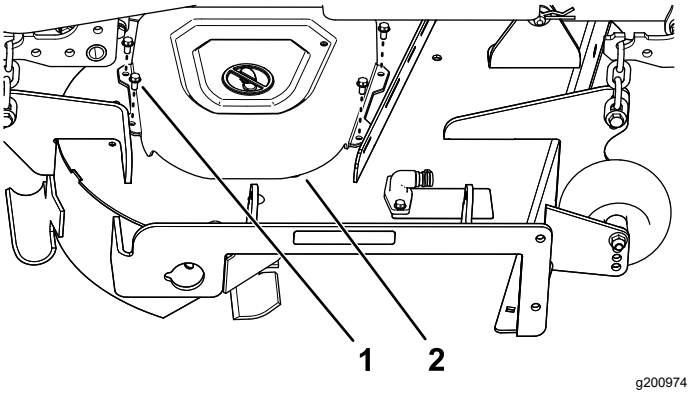

Слика 7

1.	urub (¼ × ½")	2.	Capac curea

4

Montarea deflectorului i a suportului suflantei

Делови потребни за овај поступак:

1	Suport suflantă
2	Şurub cu cap hexagonal i aibă (⅜ × ¾")
1	Deflector
4	urub de fixare (5/16 × ¾")
4	Piuliţă cu guler (5/16")

Поступак

1. Montai suportul suflantei pe puntea mainii de tuns iarba folosind 2 uruburi cu cap hexagonal i aibă (⅜ × ¾") aa cum se arată în Слика 8.

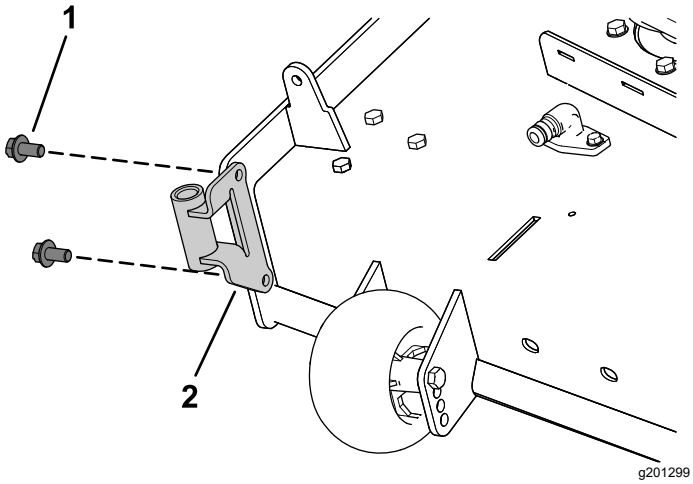

Слика 8

1. Şurub cu cap hexagonal i aibă (⅜ × ¾")
2. Suport suflantă

2. Îndepărtai urubul i piulia existente de la puntea mainii de tuns iarba (Слика 9).

   Важно: **Pentru puntea mainii de tuns iarba de 122 i 152 cm există un singur urub i o piuliă pe care le putei îndepărta.**

   Pentru puntea mainii de tuns iarba de 137 cm, scoatei urubul i piulia aa cum se arată în Слика 9.

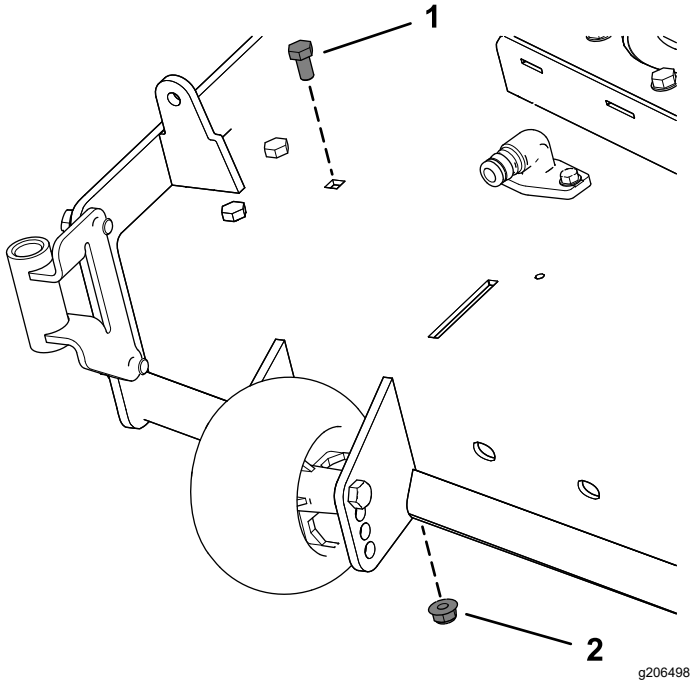

Слика 9

1. urub existent
2. Piuliă existentă

3. Montai partea stângă a deflectorului utilizând un urub de fixare (5/16 × ¾") i o piuliţă cu guler (5/16") aa cum este indicat în Слика 10.
4. Slăbii cele 2 uruburi de fixare (5/16 × ¾") din fantele deflectorului i glisai deflectorul până când orificiul se aliniază cu orificiul de pe puntea mainii de tuns iarba (Слика 10).
5. Montai deflectorul aa cum se arată în Слика 10.

   Важно: **Asigurai-vă că utilizai orificiul corect pentru deflector; consultai Слика 10.**

6. Strângei cele 2 uruburi de fixare (5/16 × ¾") în fantele deflectorului (Слика 10).

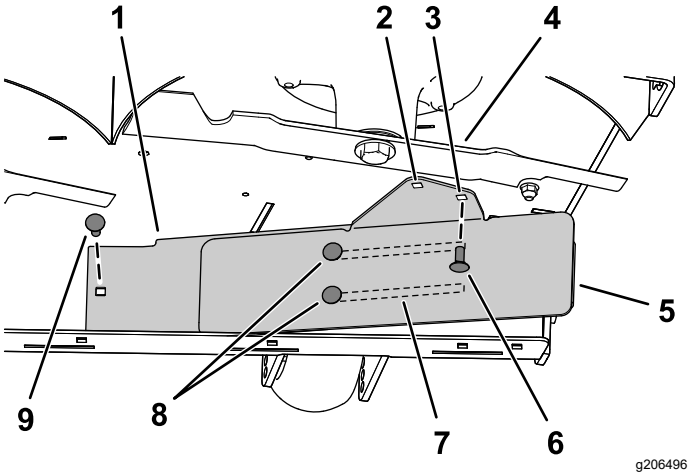

Слика 10

Este prezentată puntea mainii de tins iarba de 137 cm

1. Deflector interior
2. Orificiu pentru montarea punii mainii de tins iarba de **122 i de 152 cm**.
3. Orificiu pentru montarea punii mainii de tins iarba de **137 cm**.
4. Lamă dreapta
5. Deflector exterior
6. Montai acest urub de fixare (5/16 × ¾") i piuliă cu guler (5/16") după ce ai glisat deflectorul.
7. Fante în deflector
8. Slăbii aceste 2 uruburi de fixare (5/16 × ¾") i 2 piulie cu guler (5/16").
9. Montai întâi acest urub de fixare (5/16 × ¾") i piuliă cu guler (5/16").

5

Montarea ansamblului fuliei, a capacului curelei i a urubului cu umăr

Делови потребни за овај поступак:

1	Ansamblu fulie
1	Capac curea

Поступак

1. Scoatei piulia i aiba de la fulia din dreapta a punii mainii de tuns iarba.
2. Montai ansamblul fuliei din dreapta punii mainii de tuns iarba cu piulia i aiba îndepărtate anterior (Слика 11).

   Важно: **Pentru puntea mainii de tuns iarba de 122 cm, utilizai fulia suflantei de dimensiuni mici.**

   Pentru puntea mainii de tuns iarba de 137 i 152 cm, utilizai fulia suflantei de dimensiuni mari.
3. Strângeţi piulia la un cuplu de 136 - 149 Nm.

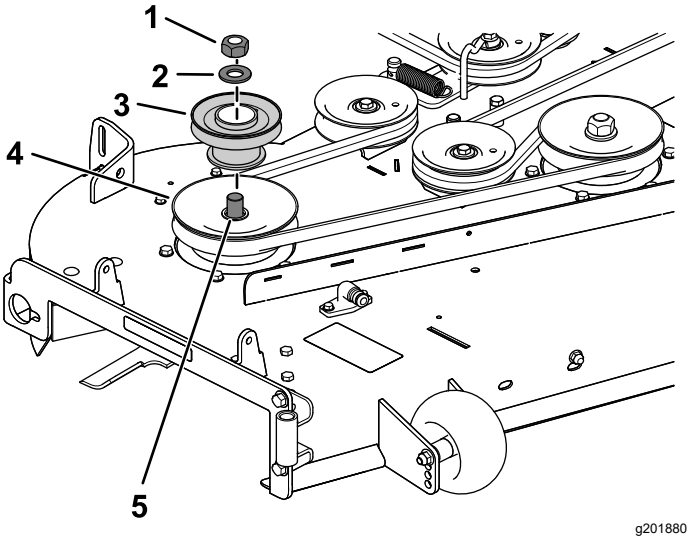

Слика 11

Este prezentată puntea mainii de tins iarba de 137 cm

1. Piuliă fulie existentă
2. aibă existentă
3. Fulie suflantă
4. Fulie punte existentă (ax)
5. Ax

4. Montai noul capac de curea la ansamblul fuliei cu ajutorul celor 4 uruburi cu îndepărtate anterior (¼ × ½"), în modul prezentat în Слика 12.

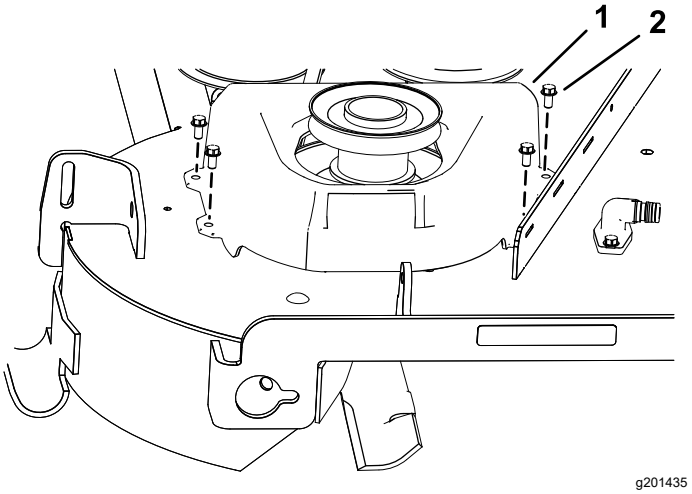

Слика 12

1. Capac curea
2. urub (¼ × ½")

6

Montarea elementului de montare a dispozitivului de ataşare

Делови потребни за овај поступак:

1	Suport stabilizator
2	urub de fixare (5/16 × ¾")
4	Contrapiuliţă (5/16")
2	urub cu autofiletare (5/16 × ¾")
2	urub (5/16 × 1")
1	Cadru de pivotare
2	Ştift în formă de agrafă
2	Tijă
2	Şaibă

Поступак

1. Îndepărtaţi cele 2 şuruburi, 2 piuliţe şi suportul pentru dispozitivul de cuplare existente de la partea inferioară a apărătorii pentru motor (Слика 13).

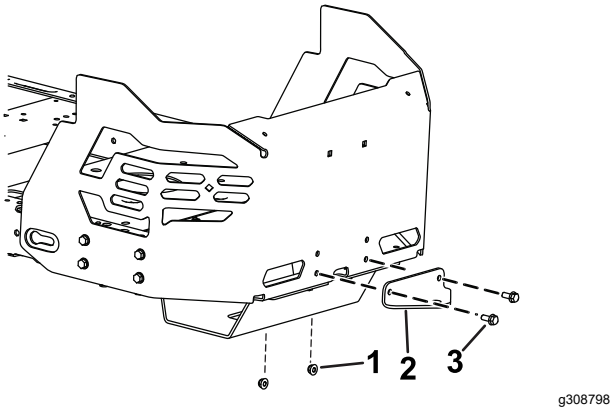

Слика 13

1. Piuliţă
2. Suport pentru dispozitivul de cuplare existent
3. Şurub

2. Montai suport pentru stabilizator la apărătoarea pentru motor folosind 2 uruburi de fixare (5/16 × ¾") i 2 contrapiulie (5/16") aa cum se arată în Слика 14.

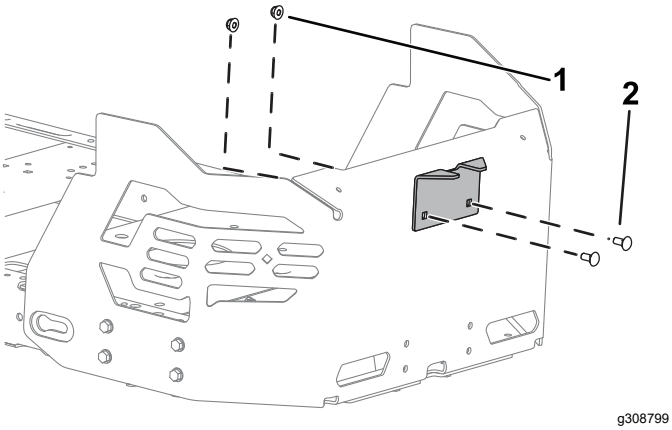

Слика 14

1. Contrapiuliţă (5/16")
2. urub de fixare (5/16 × ¾")

3. Scoatei cele 2 uruburi cu autofiletare existente din partea de jos a cadrului mainii (Слика 16).
4. Fixai uor cadrul pivotant la cadrul mainii utilizând 2 uruburi (5/16 × 1") i 2 piulie (5/16") aa cum se arată în Слика 15.

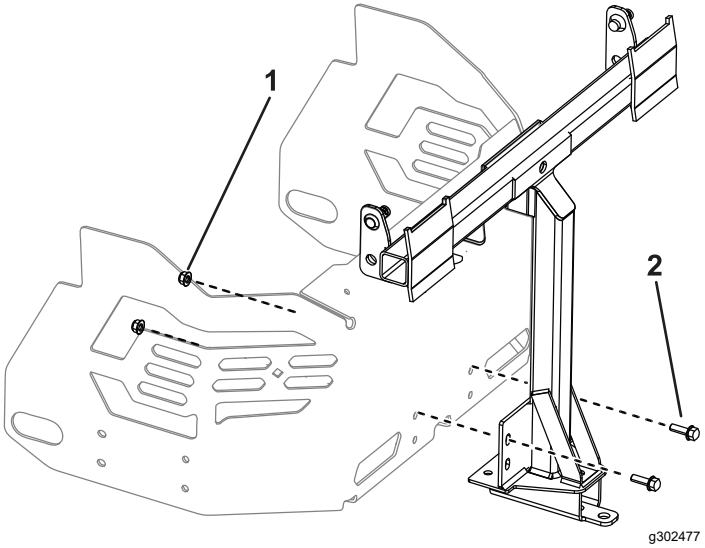

Слика 15

1. Contrapiuliţă (5/16")
2. urub (5/16 × 1")

5. Poziionai cadrul de pivotare în sus i fixai-l la partea inferioară a cadrului mainii folosind 2 uruburi cu autofiletare (5/16 × ¾") aa cum se arată în Слика 16.

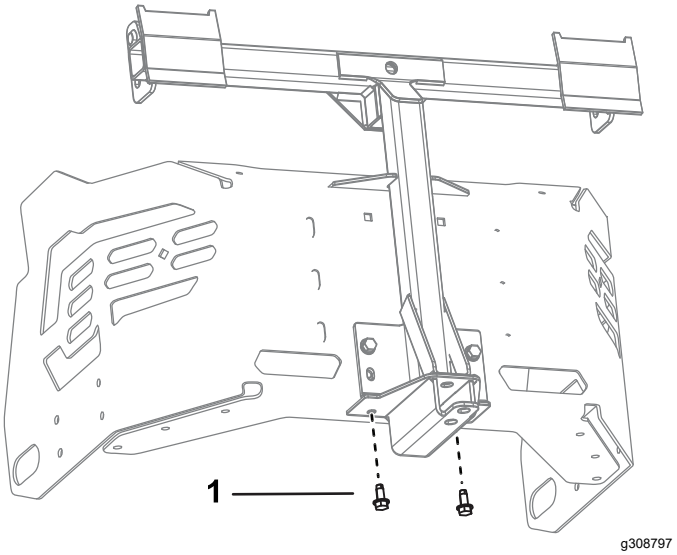

Слика 16

1. urub cu autofiletare (5/16 × ¾")
2. Cadru de pivotare

6. Strângei cele 2 uruburi (5/16 × 1") i 2 contrapiulie (5/16") aa cum se arată în Слика 15.
7. Montai capătul îndoit i evazat al unei tije în fanta de blocare din partea stângă a cadrului mainii i deplasai tija în spate pentru a o aeza în cadru (Слика 17).

   Напомена: Repetai acest pas pe partea dreaptă a mainii.

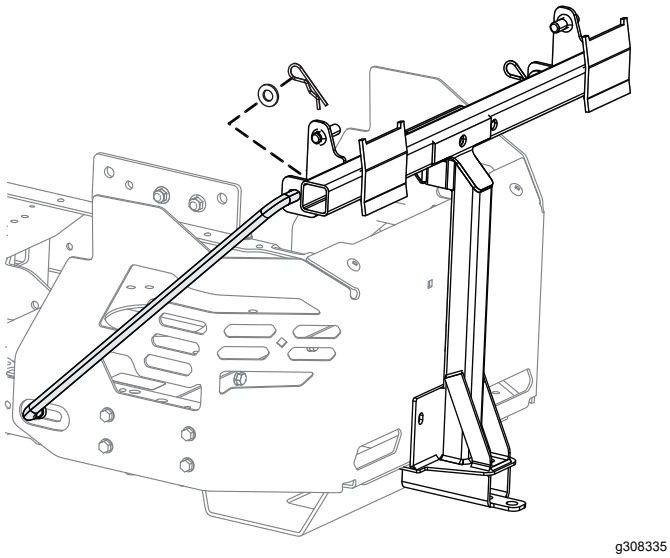

Слика 17

Este prezentată partea stângă

8. Introducei capetele îndoite ale tijelor în elementul de montare a dispozitivului de ataşare, aa cum se arată în Слика 17 i fixai capătul fiecărei tije cu o aibă i un tift în formă de agrafă.

7

Montarea tijei de blocare

Делови потребни за овај поступак:

1	Tijă de blocare
1	Ştift în formă de agrafă

Поступак

Montai tija de blocare cu un tift în formă de agrafă (Слика 18).

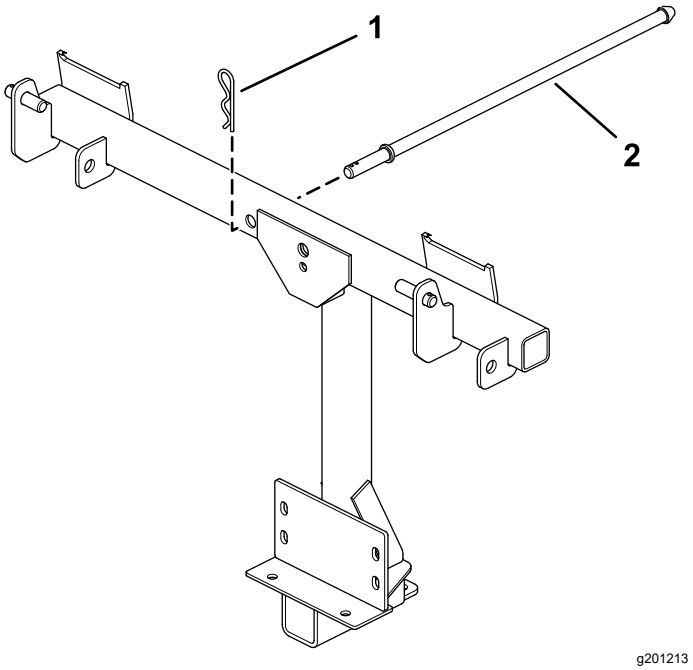

Слика 18

1. Ştift în formă de agrafă
2. Tijă de blocare

8

Asamblarea pării superioare a sistemului de colectare

Делови потребни за овај поступак:

1	Parte superioară a sistemului de colectare
1	Ecran sistem de colectare
2	Ştift în formă de agrafă

Поступак

1. Întoarcei partea superioară a sistemului de colectare.
2. Instalai ecranul aa cum se arată în Слика 19 i asigurai-vă că este înclinat în jos, spre sacii pentru colectare.

   Напомена: Asigurai-vă că ecranele sunt fixate la locul lor i că proeminenele sunt fixate în partea superioară a sistemului de colectare.

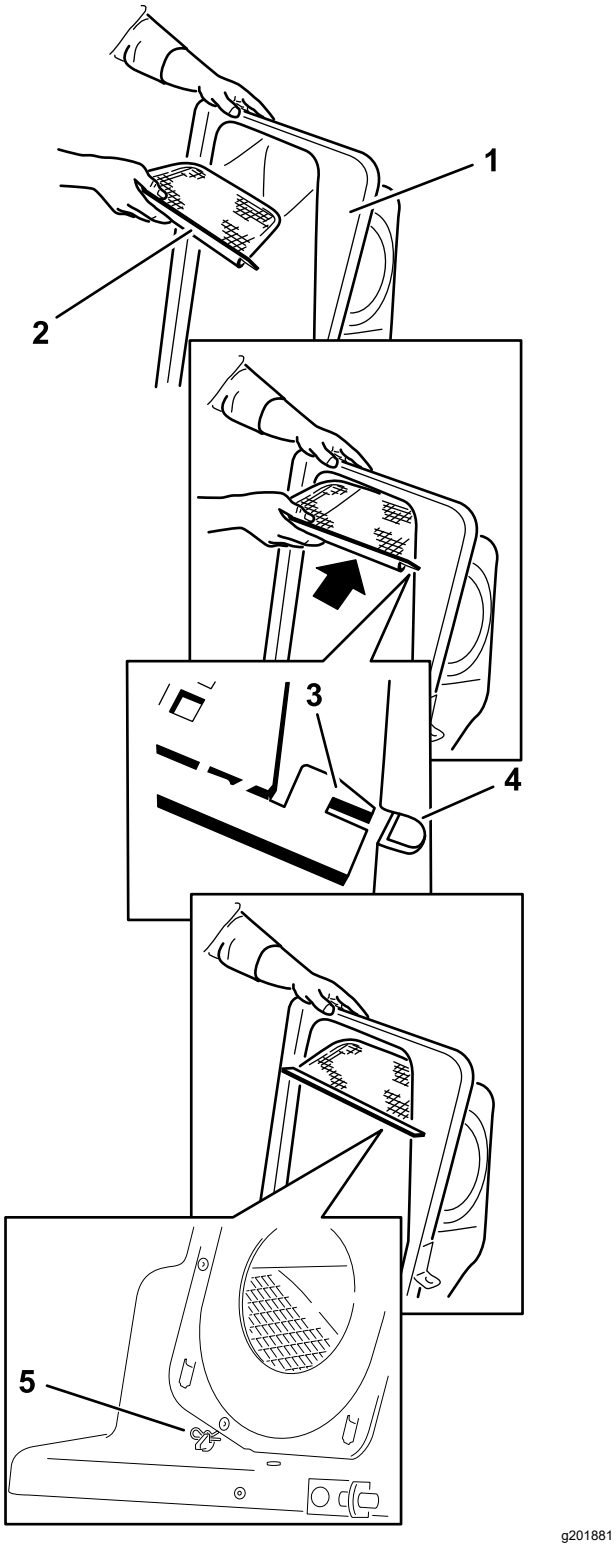

Слика 19

1. Parte superioară a sistemului de colectare
2. Ecran
3. Proeminenă ecran
4. Fantă la partea superioară a sistemului de colectare
5. Ştift în formă de agrafă

9

Montarea pării superioare a sistemului de colectare

Делови потребни за овај поступак:

2	Sac pentru iarbă

Поступак

1. Montai partea superioară a sistemului de colectare la cadrul sistemului de colectare.

   Напомена: Sistemul de colectare poate arăta diferit faă de cel din imagine.

2. Glisai suporii peste tijele de pe cadrul sistemului de colectare i montai cuiul spintecat circular în orificiul din tija din dreapta (Слика 20).
3. Rotii în jos capota sistemului de colectare, în poziia de funcionare.

   Напомена: Pentru a îndepărta cuiul spintecat circular, continuai să îl rotii în aceeai direcie în care este montat.

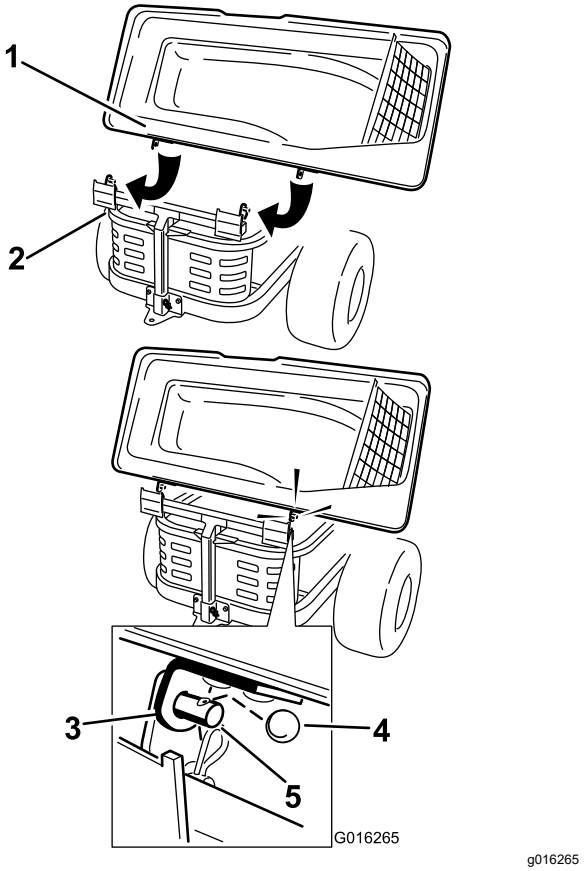

Слика 20

1. Capotă sistem de colectare
2. Cadru sistem de colectare
3. Suport capotă sistem de colectare
4. Cui spintecat circular
5. Suport

4. Ridicai partea superioară a sistemului de colectare i montai sacii prin glisarea cârligelor cadrului sacului pe suporii de fixare (Слика 21).

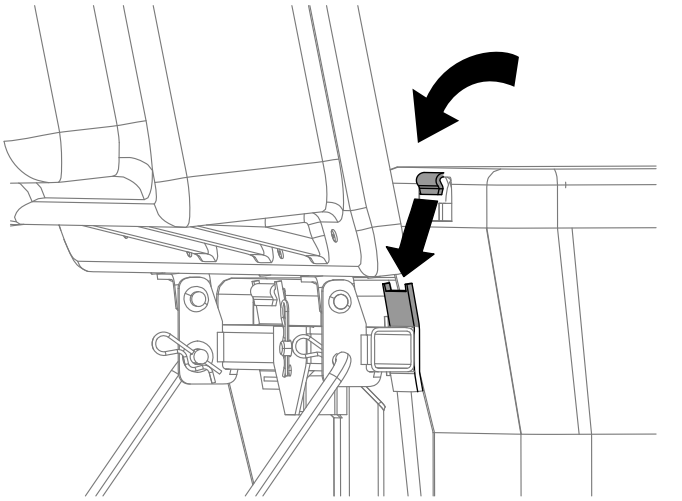

Слика 21

5. Coborâi partea superioară a sistemului de colectare pe saci (Слика 22).

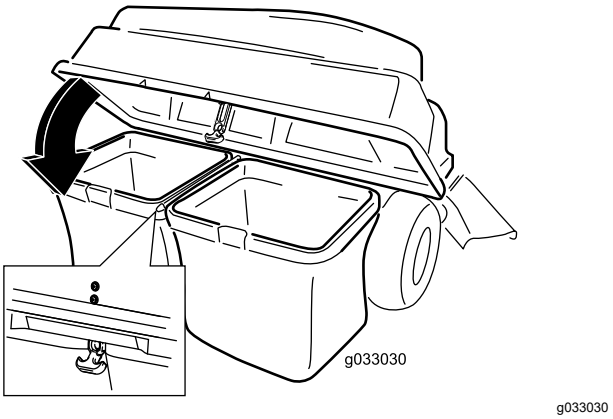

Слика 22

6. Fixai capota cu elementul de fixare (Слика 22).

10

Montarea ansamblului suflantei

Делови потребни за овај поступак:

1	Ansamblu suflantă

Поступак

⚠ УПОЗОРЕЊЕ

O deschidere de evacuare neacoperită ar putea permite mainii de tuns iarba să proiecteze obiecte către operator sau trecători, cauzând răniri grave. De asemenea, poate apărea contactul cu lama.

- **Nu utilizai niciodată maina de tuns iarba fără o placă de acoperire, o placă de mulcire sau un jgheab pentru evacuarea ierbii i un dispozitiv de adunat iarbă.**
- **Asigurai-vă că deflectorul pentru iarbă este montat atunci când scoatei jgheabul pentru evacuarea ierbii i dispozitivul de adunat iarbă.**

Важно: **Montai jgheabul de evacuare laterală atunci când îndepărtai sistemul de colectare i suflanta.**

Важно: **Păstrai toate elementele de fixare i jgheabul de evacuare laterală.**

1. Dacă este necesar, montai cureaua pe fulia suflantei (Слика 25).
2. Introducei fusul de basculare al suflantei în suportul suflantei i rotii ansamblul suflantei spre interior, spre mină (Слика 23).

   Напомена: Ansamblul suflantei trebuie să se blocheze automat, aa cum se arată în Слика 24.

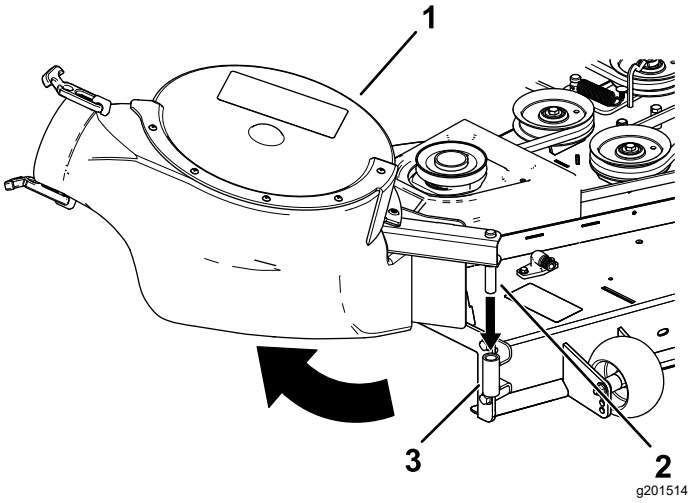

Слика 23

1. Ansamblu suflantă
2. Fus de basculare suflantă
3. Suport suflantă

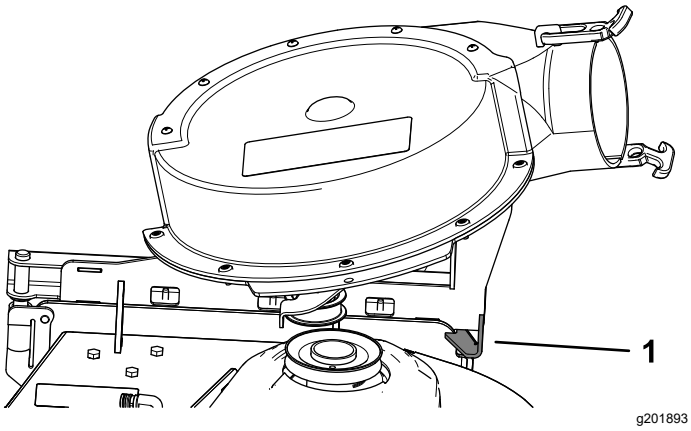

Слика 24

1. Element de blocare suflantă

11

Montarea curelei suflantei i a capacului sistemului de colectare cu acionare electrică

Делови потребни за овај поступак:

1	Capac sistem de colectare cu acionare electrică
1	Curea suflantă

Поступак

1. Montai cureaua în jurul fuliei suflantei (Слика 25 i Слика 26); consultai 10 Montarea ansamblului suflantei (страна 15).

   Utilizai următoarea curea în funcie de dimensiunea punii mainii de tuns iarba:

Punte mină de tuns iarba de 122 cm	Punte mină de tuns iarba de 137 cm	Punte mină de tuns iarba de 152 cm
Nr. piesă Toro 127-0074	Nr. piesă Toro 127-0075	Nr. piesă Toro 127-0076

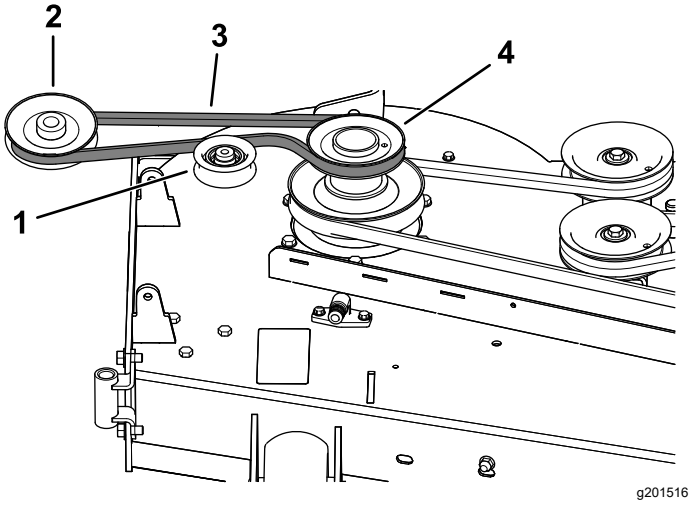

Слика 25

Amplasarea curelei suflantei

1. Fulie de ghidare/tensionare
2. Fulie suflantă
3. Curea suflantă
4. Fulie de acionare

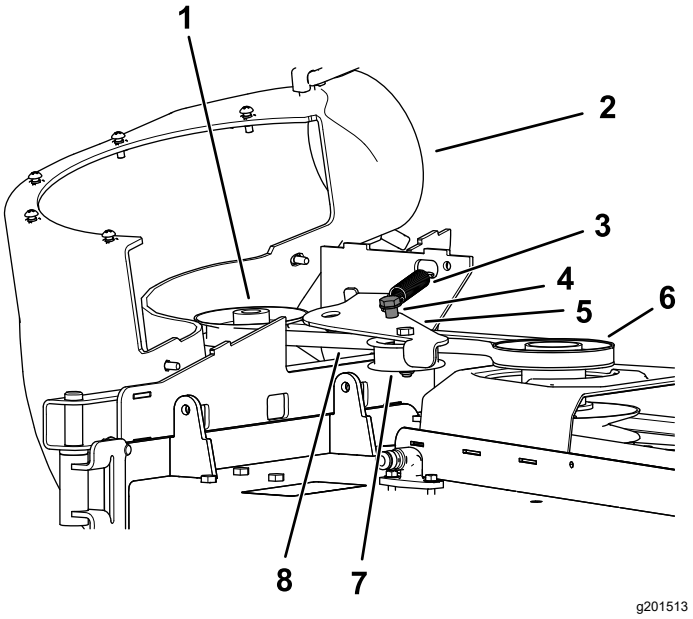

Слика 26

1. Fulie suflantă
2. Suflantă în poziie (poriunea de carcasă a fost îndepărtată în scopuri ilustrative)
3. Arc
4. Tijă fulie de ghidare
5. Bra de ghidare
6. Fulie de acionare
7. Fulie de ghidare/tensionare
8. Curea suflantă

2. Asigurai-vă că cureaua rămâne aliniată cu fulia suflantei în timp ce montai ansamblul suflantei.
3. Tragei fulia de ghidare cu arc departe de tija cu arc fix i amplasai cureaua în jurul fuliei punii mainii de tuns iarba (Слика 26).

   Напомена: Asigurai-vă că cureaua este amplasată corect în jurul fuliei suflantei.
4. Amplasai cureaua în jurul fuliei de acionare, aa cum este ilustrat în Слика 25 i Слика 26.
5. Montai capacul sistemului de colectare cu acionare electrică peste capacul curelei i fixai-l prin strângerea butonului (Слика 27).

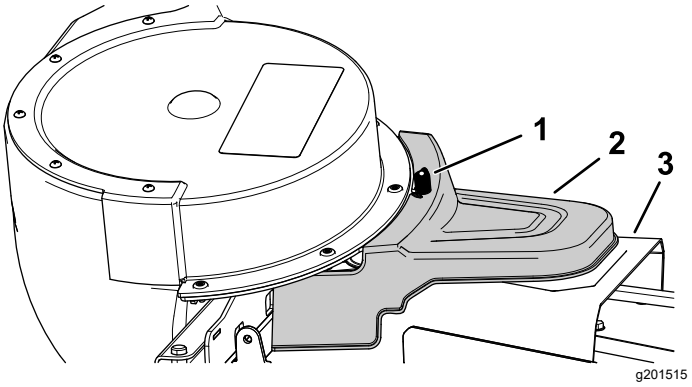

Слика 27

1. Buton
2. Capac sistem de colectare cu acionare electrică
3. Capac curea

12

Montarea tuburilor de evacuare

Делови потребни за овај поступак:

1	Tub superior
2	urub (¼ × ¾")
2	Şaibă(¼")
2	Contrapiuliţă (¼")
1	Tub inferior

Поступак

Важно: **Asigurai-vă că puntea mainii de tuns iarba este în poziia cea mai joasă pentru înălimea de tăiere înainte de a monta tuburile de evacuare.**

Напомена: Nu uitai să montai deflectorul pentru iarbă când îndepărtai sistemul de colectare de la maina de tuns iarba.

1. Decuplai priza de putere i cuplai frâna de parcare.
2. Opriţi motorul şi scoateţi cheia.
3. Coborâi puntea mainii de tuns iarba până la cea mai joasă poziie a înălimii de tăiere.
4. Îndepărtai sacii pentru a vedea tubul de sub capotă.
5. Coborâi i blocai capota.
6. Utilizai ambele elemente de fixare pentru a ataa tubul inferior la ansamblul suflantei (Слика 28).

Напомена: Asigurai-vă că canelura din tubul inferior este în partea de jos când este montat (Слика 30).

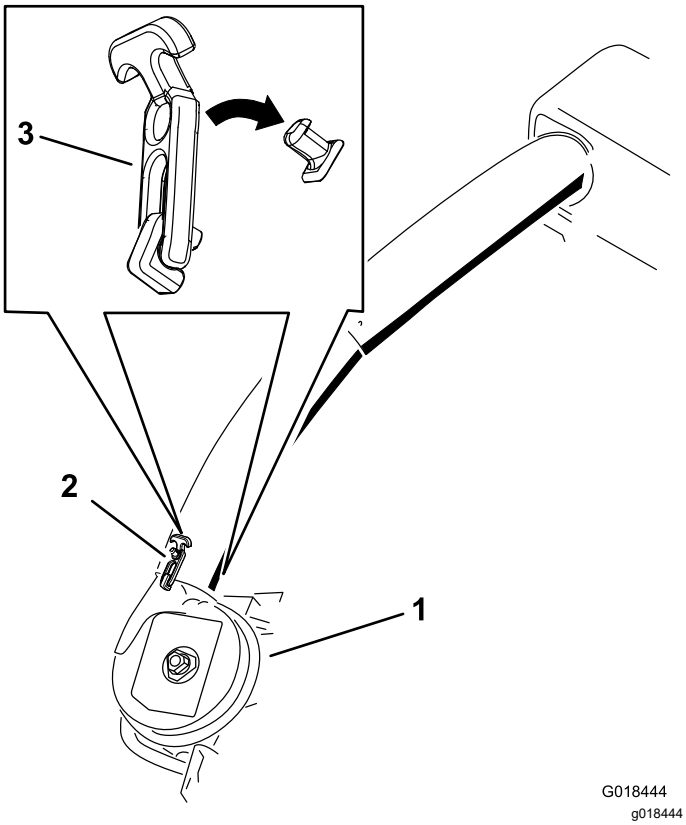

Слика 28

Element de fixare tub de evacuare inferior

1. Ansamblu suflantă
2. Element de fixare superior
3. Element de fixare

7. Notai unde sunt montate cele 2 uruburi de la tubul superior.

   Напомена: Orificiul din apropierea vârfurilor de săgei turnate nu va fi folosit.

8. Scoatei cele 2 uruburi de la capătul inferior al tubului superior.
9. Utilizai cele 2 orificii ca ablon pentru tubul inferior.

   Напомена: Păstrai elementele de fixare.

10. Introducei capătul superior (fără orificii) al tubului superior prin elementul de etanare al tubului din capotă împingând tubul până când intră în contact cu interiorul capotei.
11. Tragei uor tubul superior, astfel încât elementul de etanare se extinde în exterior i peste tubul inferior (Слика 29).

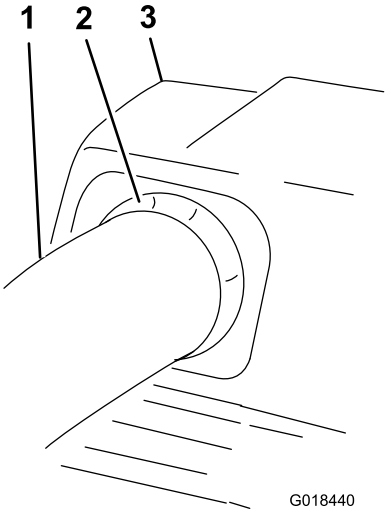

Слика 29

1. Tub superior
2. Element de etanare din cauciuc care iese afară
3. Capotă sistem de colectare

12. Aliniai orificiile superioare ale tubului pentru a se potrivi cu adânciturile de pe suprafaa tubului inferior.

    Напомена: Asigurai-vă că profilul lateral apare aa cum se arată în Слика 30.

    Напомена: Nu folosii orificiul deschis de lângă vârfurile săgeilor turnate.

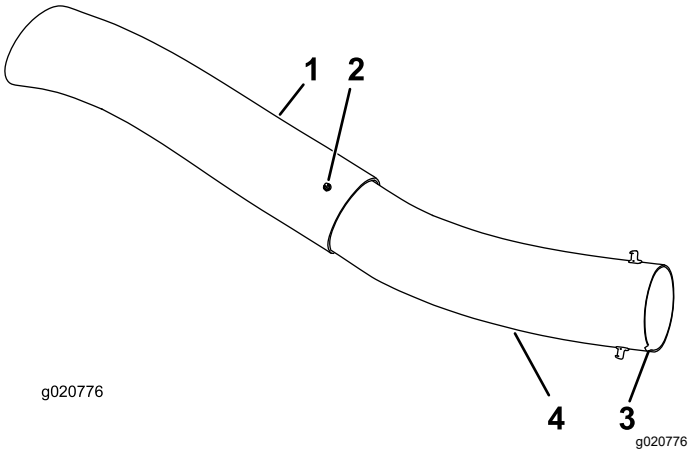

Слика 30

1. Tub superior
2. Orificiu existent (urub îndepărtat)
3. Canelură la partea inferioară a tubului la montare
4. Tub inferior

13. Folosind orificiile existente în tubul superior ca ablon, efectuai 2 orificii cu diametrul de 6,5 mm prin adânciturile de pe tubul inferior (Слика 31).

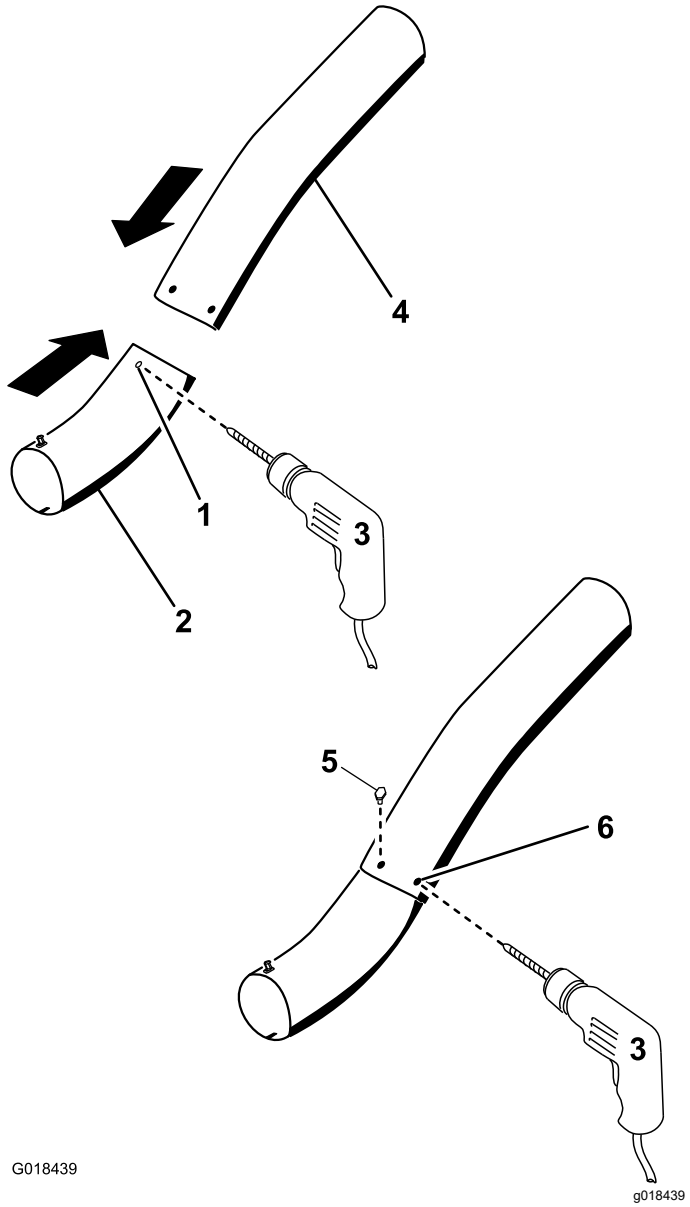

Слика 31

Găurirea tubului de evacuare inferior

1. Adâncituri
2. Tub inferior
3. Găurii un orificiu cu diametrul de 6,5 mm
4. Tub superior
5. Montai aici un urub (¼ × ¾"), o aibă (¼") i o contrapiuliă (¼").
6. Tub superior - orificii existente

14. Îndepărtai tuburile superioare i inferioare de la maină.
15. Glisai tuburile împreună i aliniai orificiile.
16. Montai aibele (¼") la uruburi (Слика 31).
17. Folosind o cheie hexagonală, montai uruburile (¼ × ¾") i aibele (¼") din interiorul tubului inferior i prin orificiile existente în tubul superior (Слика 31).
18. Fixai tuburile împreună cu piuliele (¼") aa cum se arată în Слика 31.
19. Introducei tubul de evacuare superior prin elementul de etanare al tubului din capotă.
20. Tragei uor tubul superior, astfel încât elementul de etanare să se extindă în exterior i peste ansamblul suflantei (Слика 29).
21. Utilizai ambele elemente de fixare pentru a ataa tubul inferior la ansamblul suflantei (Слика 28).

Рад

⚠ УПОЗОРЕЊЕ

Pentru a evita vătămările corporale, urmai aceste proceduri:

- **Familiarizai-vă cu toate instruciunile de operare i sigurană din *Manualul operatorului* mainii de tuns iarba înainte de a utiliza acest dispozitiv de ataare.**
- **Nu îndepărtai niciodată tubul de evacuare, sacii, partea superioară a sistemului de colectare sau jgheabul în timp ce este pornit motorul.**
- **Oprii întotdeauna motorul i ateptai ca toate piesele în micare să se oprească înainte de a îndepărta un obstacol din sistemul de colectare.**
- **Nu efectuai niciodată lucrări de întreinere sau reparaii în timp ce este pornit motorul.**

⚠ УПОЗОРЕЊЕ

Fără să fie montate deflectorul pentru iarbă, tuburile sistemului de colectare sau ansamblu complet al sistemului de colectare, dumneavoastră i cei din jur suntei expui contactului cu lama i reziduuri proiectate. Contactul cu lama (lamele) rotative ale mainii de tuns iarba i reziduurile proiectate va cauza vătămări sau deces.

- **Montai întotdeauna deflectorul de iarbă când scoatei sistemul de colectare i comutai la modul de descărcare laterală.**
- **Dacă deflectorul pentru iarbă este deteriorat, înlocuii-l imediat. Deflectorul de iarbă direcionează materialul în jos, spre gazon.**
- **Nu vă sprijinii niciodată mâinile sau picioarele sub maina de tuns iarba.**
- **Nu încercai niciodată să curăai zona de descărcare sau lamele mainii de tuns iarba decât dacă comutai priza de putere în poziie oprire i rotii cheia de contact în poziia de oprire. De asemenea, scoatei cheia i deconectai firul de la bujie (bujii).**
- **Oprii motorul înainte de a desfunda jgheabul de evacuare.**

Golirea sacilor pentru iarbă

⚠ ОПАСНОСТ

Resturile, cum ar fi frunzele, iarba sau tufiurile pot lua foc. Un incendiu în zona motorului poate provoca vătămări corporale i daune materiale.

- **Avei grijă să nu se acumuleze resturi în zona motorului i a tobei de eapament.**
- **Avei grijă când deschidei capacul sistemului de colectare pentru a împiedica resturile să cadă în zona motorului i a tobei de eapament.**
- **Înainte de depozitare, lăsaţi maina să se răcească.**

Avei grijă când ridicai sau manipulai un sac pentru iarbă plin. Pentru a goli sacul pentru iarbă:

1. Parcai maşina pe o suprafaţă plană i decuplai comutatorul de comandă pentru lamă.
2. Deplasai în exterior manetele de control al micării până în poziia neutră, oprii motorul, scoatei cheia de contact, acionai frâna de parcare i ateptai oprirea tuturor pieselor mobile înainte de a părăsi poziia de operare.
3. Deschidei (ridicai) partea superioară a sistemului de colectare (Слика 32).

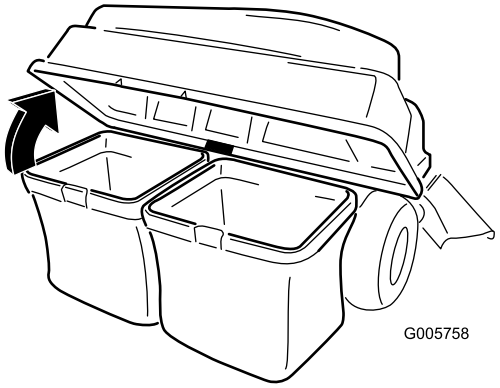

g005758

Слика 32

4. Comprimai reziduurile în saci. Ridicai sacul cu ambele mâini i desprindei-l din suportul de fixare. Golii sacul. Repetai procedura pentru celălalt sac.

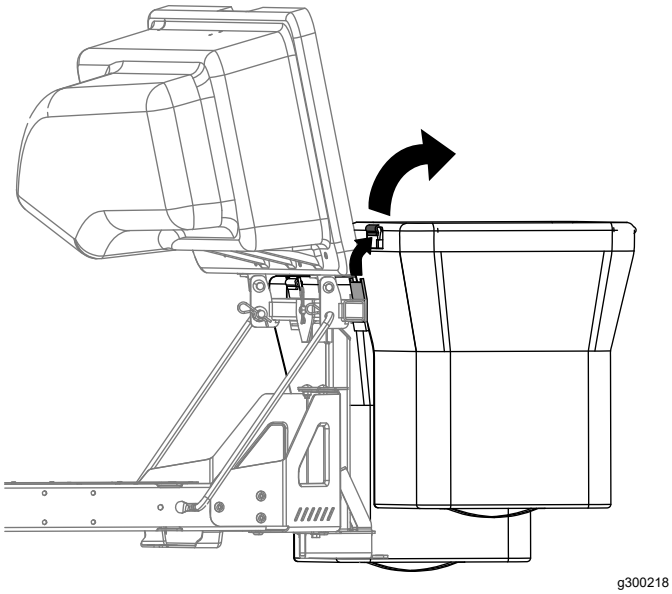

Слика 33

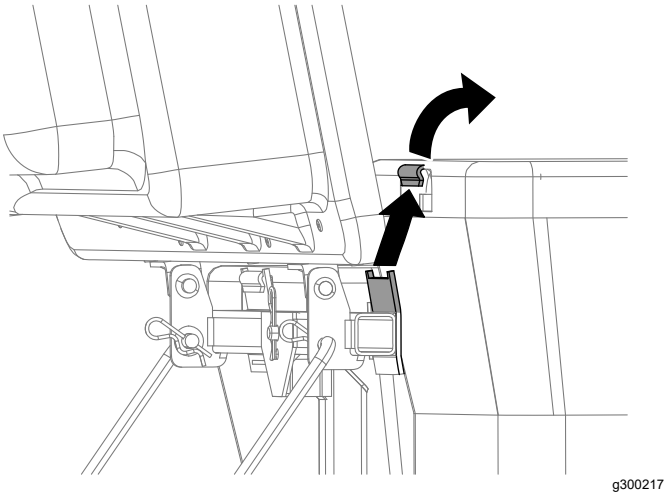

Слика 34

5. Montai sacii prin glisarea cârligelor cadrului sacului pe suporii de fixare.
6. Coborâi partea superioară a sistemului de colectare pe saci.

Eliminarea obstruciilor din sistemul de colectare

⚠ УПОЗОРЕЊЕ

În timpul utilizării sistemului de colectare, suflanta se rotete şi poate tăia sau răni mâinile şi degetele.

- **Înainte de reglarea, curăţarea, repararea şi inspectarea suflantei şi înainte de desfundarea jgheabului, opriţi motorul şi aşteptaţi oprirea tuturor pieselor mobile. Scoateţi cheia.**
- **Utilizaţi un băţ sau un obiect similar şi nu mâinile pentru a elimina obstrucţiile din suflantă i tub.**
- **Ţineţi-vă faţa, mâinile, picioarele şi alte părţi ale corpului, precum şi hainele, la distanţă de componentele mascate, mobile sau rotative.**

1. Parcai maşina pe o suprafaţă plană i decuplai comutatorul de comandă pentru lamă.
2. Deplasai în exterior manetele de control al micării până în poziia neutră, oprii motorul, scoatei cheia de contact, acionai frâna de parcare i ateptai oprirea tuturor pieselor mobile înainte de a părăsi poziia de operare.
3. Verificai sacii pentru iarbă i golii-i dacă sunt plini.
4. Demontai i separai tubul de evacuare i jgheabul de la partea superioară a sistemului de colectare i de la maina de tuns iarba. Folosind un bă sau un obiect similar, îndepărtai cu atenie obstruciile din maina de tuns iarba, tubul de evacuare, jgheab i partea superioară a sistemului de colectare.
5. După ce ai îndepărtat obstrucia, montai sistemul de colectare complet i reluai operarea.

Îndepărtarea sistemului de colectare

⚠ ПАЖЊА

Neîndepărtarea greutăilor frontale ale sistemului de colectare i operarea mainii fără sistemul de colectare poate cauza instabilitate, ceea ce poate duce la pierderea controlului.

- **Îndepărtai întotdeauna greutăile frontale atunci când îndepărtai sistemul de colectare.**
- **Nu utilizai niciodată maina fără sistemul de colectare i cu greutăile din faă montate.**

Putei scoate sistemul de colectare repetând în ordine inversă aciunile de configurare pentru toate seturile montate. Dacă sunt montate greutăi, îndepărtai întotdeauna greutăile frontale atunci când îndepărtai sistemul de colectare.

Напомена: Este necesar să îndepărtai deflectorul de separare numai atunci când montai un set de mulcire.

Оперативне напомене

Recomandări pentru colectare

Reamintirea dimensiunilor mainii cu dispozitivul de ataare

Reinei că maina este mai lungă i mai lată cu acest dispozitiv de ataare montat. Prin viraje prea strânse în locuri înguste, putei deteriora dispozitivul de ataare.

Finisare

Finisai întotdeauna cu partea stângă a mainii de tuns iarba. Nu finisai cu partea dreaptă a mainii de tuns iarba, deoarece ai putea deteriora jgheabul pentru sistemul de colectare i tubul de evacuare.

Înălime de tăiere

Nu setai înălimea de tăiere a mainii de tuns iarba prea mică, deoarece iarba lungă care înconjoară maina poate împiedica aerul să pătrundă sub maina de tuns iarba i să intre în sistemul de colectare. Dacă nu pătrunde suficient aer sub maina de tuns iarba, sistemul de colectare se va bloca.

Frecvena de tăiere

Tundei des iarba, mai ales atunci când crete rapid. Va trebui să tundei iarba de două ori în cazul în care crete excesiv.

Tehnică de tăiere

Pentru un aspect optim al gazonului, asigurai-vă că suprapunei uor maina de tuns iarba pe zona tunsă anterior. Acest lucru ajută la reducerea sarcinii motorului i reduce riscul de a astupa jgheabul i tubul de evacuare.

Viteză de colectare

De cele mai multe ori vei colecta cu acceleraia mainii de tuns iarba în poziia RAPID i vei conduce la o viteză normală. Cu toate acestea, în iarba extrem de uscată i cu mult praf, este posibil să fie necesar să reducei uor acceleraia i să cretei viteza de deplasare a mainii de tuns iarba. Sistemul de colectare se poate bloca dacă conducei prea repede i turaia motorului este prea mică. Pe teren înclinat, poate fi necesar să reducei viteza de deplasare a mainii de tuns iarba. Acest lucru ajută la meninerea turaiei motorului i a eficienei colectării. Tundei iarba la vale ori de câte ori este posibil.

⚠ ПАЖЊА

Pe măsură ce se umple sistemul de colectare, se adaugă greutate suplimentară în spatele mainii. Dacă oprii i pornii brusc pe teren înclinat, putei pierde controlul direciei sau maina se poate răsturna.

- **Nu pornii sau oprii brusc atunci când urcai sau coborâi panta. Evitai pornirile în rampă.**
- **Dacă oprii maina când vă deplasai în rampă, decuplai comanda lamei. Apoi deplasai-vă cu spatele în pantă folosind o viteză mică.**
- **Evitai virajele brute sau schimbările rapide de viteză pe teren înclinat.**
- **Nu utilizai niciodată maina fără sistemul de colectare i cu greutăile din faă montate.**

Colectarea ierbii lungi

Iarba excesiv de lungă este grea i este posibil să nu fie propulsată complet în sacii pentru iarbă. Dacă se întâmplă acest lucru, tubul i jgheabul de evacuare se pot bloca. Pentru a evita blocarea sistemului de

colectare, tundei iarba la o înălime de tăiere mare, apoi coborâi maina la înălimea de tăiere normală i repetai procesul de tundere.

Colectarea ierbii umede

Încercai întotdeauna să tăiai iarba când este uscată, deoarece gazonul dumneavoastră va avea un aspect îngrijit. Dacă trebuie să tundei iarba umedă, utilizai funcia convenională de descărcare laterală a mainii de tuns iarba. Câteva ore mai târziu, când resturile de iarbă sunt uscate, montai sistemul de colectare complet i aspirai iarba tăiată.

Semne de colmatare

Pe măsură ce colectai, o cantitate mică de iarbă tăiată este suflată în mod normal din partea din faă a mainii de tuns iarba. O cantitate excesivă de resturi de iarbă suflate indică faptul că sacii sunt plini sau că sistemul este blocat.

Одржавање

Напомена: Determinaţi partea stângă şi dreaptă a maşinii din poziţia de operare normală.

Препоручени распоред(и) одржавања

Интервал сервисног одржавања	Поступак одржавања
Након првих 8 сати	• Verificai cureaua suflantei. • Verificai sistemul de colectare.
Након сваке употребе	• Curăai ecranul capotei. • Curăai sistemul de colectare.
Сваких 25 сати	• Verificai cureaua suflantei.
Сваких 100 сати	• Verificai sistemul de colectare.

⚠ УПОЗОРЕЊЕ

Dacă lăsai cheia în contact, cineva poate porni în mod accidental motorul i vă poate răni pe dumneavoastră sau ali trecători.

Scoatei cheia i deconectai cablurile de la bujie înainte de a efectua orice lucrare de întreinere. Amplasai cablul deoparte, astfel încât să nu intre în contact accidental cu bujia.

⚠ УПОЗОРЕЊЕ

Motoarele se pot încălzi atunci când funcionează. Contactul cu suprafeele fierbini poate cauza arsuri grave.

Lăsai să se răcească motorul, în special toba de eapament, înainte de a le atinge.

⚠ УПОЗОРЕЊЕ

Resturile, cum ar fi frunzele, iarba sau tufiurile pot lua foc. Un incendiu în zona motorului poate provoca vătămări corporale i daune materiale.

- **Avei grijă să nu se acumuleze resturi în zona motorului i a tobei de eapament.**
- **Avei grijă când deschidei capacul sistemului de colectare pentru a împiedica resturile să cadă în zona motorului i a tobei de eapament.**
- **Înainte de depozitare, lăsaţi maina să se răcească.**

Pregătirea pentru întreţinere

Efectuai următorii pai înainte de a efectua lucrările de întreinere a mainii:

1. Parcai maşina pe o suprafaţă uniformă.
2. Decuplai priza de putere, deplasai manetele de control al micării în poziia NEUTRĂ - BLOCARE i cuplai frâna de parcare.
3. Opriţi motorul şi scoateţi cheia.
4. Curăai maina de tuns iarba de orice resturi de pe punte sau partea din spate, pentru a uura întreinerea.

Curăarea ecranului capotei

Интервал сервиса: Након сваке употребе

1. Deschidei capota sistemului de colectare.
2. Curăai reziduurile de pe ecran.
3. Închidei capota sistemului de colectare.

Curăarea sistemului de colectare i a sacilor

Интервал сервиса: Након сваке употребе

1. Spălai interiorul i exteriorul capotei sistemului de colectare, sacii, tubul i partea inferioară a mainii de tuns iarba.

   Напомена: Utilizai un detergent delicat pentru autovehicule pentru a îndepărta murdăria.

2. Asigurai-vă că îndepărtai iarba colmatată de pe toate piesele.
3. După spălarea tuturor pieselor, lăsai-le să se usuce bine.

Напомена: Cu toate piesele montate, pornii i rulai maina timp de un minut pentru a ajuta la uscare.

Verificarea curelei suflantei

Интервал сервиса: Након првих 8 сати

Сваких 25 сати

Verificai curelele pentru a descoperi eventuale fisuri, margini uzate, urme de arsuri sau orice alte deteriorări. Înlocuiţi curelele deteriorate.

Înlocuirea curelei suflantei

1. Îndepărtai capacul din plastic al curelei.
2. Tragei în spate fulia de ghidare cu arc pentru a detensiona cureaua (Слика 35).

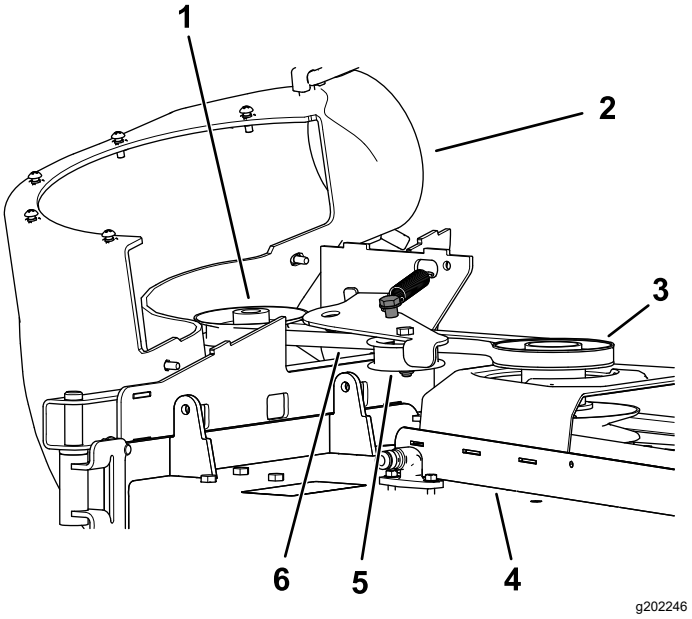

Слика 35

1.	Fulie suflantă	4.	Puntea mainii de tuns iarba
2.	Suflantă în poziie (poriunea de carcasă a fost îndepărtată în scopuri ilustrative)	5.	Fulie de ghidare/tensionare
3.	Fulie de acionare	6.	Curea suflantă

3. Scoatei cureaua existentă a sistemului de colectare de pe fulia punii mainii de tuns iarba.
4. Îndepărtai suflanta de la puntea mainii de tuns iarba.
5. Scoatei cureaua existentă a sistemului de colectare de pe fuliile suflantei.
6. Montai cureaua nouă în jurul fuliilor suflantei (Слика 35).
7. Montai suflanta pe suportul său.
8. Montai noua curea în jurul fuliei punii mainii de tuns iarba (Слика 35).
9. Tragei în spate fulia de ghidare cu arc i montai cureaua pe aceasta (Слика 35).

Verificarea sistemului de colectare

Интервал сервиса: Сваких 100 сати

Након првих 8 сати

1. Verificai tubul superior, tubul inferior, capota sistemului de colectare i ansamblul suflantei.

   Напомена: Înlocuii aceste piese dacă sunt fisurate sau rupte.

2. Verificai sacii, cadrul sistemului de colectare i ecranul.

Напомена: Înlocuii orice piesă care este fisurată sau ruptă.

3. Strângei toate piuliele i uruburile.

Verificarea lamelor mainii de tuns iarba

1. Verificai lamele mainii de tuns iarba în mod regulat i ori de câte ori o lamă lovete un obiect străin.
2. Dacă lamele sunt uzate sau deteriorate, montai lame noi; consultai *Manualul operatorului* mainii pentru instruciuni cu privire la întreinerea completă a lamelor.

Складиштење

Depozitarea sistemului de colectare

1. Curăai sistemul de colectare; consultaţi Curăţarea sistemului de colectare.
2. Verificai dacă există deteriorări ale sistemului de colectare; consultai Verificarea sistemului de colectare.
3. Asigurai-vă că sacii pentru iarbă sunt goi i bine uscai.
4. Păstrai sistemul de colectare într-un loc curat i uscat, ferit de lumina directă a soarelui. Acest lucru protejează piesele din plastic i prelungete durata de viaă a sistemului de colectare. Dacă trebuie să depozitai sistemul de colectare la exterior, acoperii-l cu o husă rezistentă la intemperii.

Решавање проблема

Проблем	Могући узрок	Корективна мера
Există vibraii anormale.	1. Lama (lamele) de tăiere este (sunt) îndoită/e sau nu este (sunt) echilibrată/e.	1. Instalai noi lame de tăiere.
	2. urubul pentru montarea lamei este slăbit.	2. Strângei urubul pentru montarea lamei.
	3. O fulie a suflantei este slăbită sau un ansamblu de fulie este slăbit.	3. Strângei fuliile corespunzătoare.
	4. Cureaua sistemului de colectare este uzată.	4. Înlocuii cureaua.
	5. Lama (lamele) suflantei este (sunt) îndoită/e sau nu este (sunt) echilibrată/e.	5. Contactaţi un centru de service autorizat.
Performană redusă de colectare	1. Turaia motorului este prea mică.	1. Operai întotdeauna motorul la acceleraie maximă.
	2. Ecranul din capota sistemului de colectare este colmatat.	2. Îndepărtai de pe ecran reziduurile, resturile de frunze sau iarbă.
	3. Cureaua sistemului de colectare este slăbită.	3. Înlocuii cureaua sistemului de colectare.
	4. Un tub sau suflanta sunt colmatate.	4. Localizai i îndepărtai reziduurile blocate.
	5. Sacii sunt plini.	5. Golii buncărul de alimentare.
Suflanta i tuburile se colmatează prea des.	1. Sacii sunt prea plini.	1. Golii mai frecvent.
	2. Turaia motorului este prea mică.	2. Operai întotdeauna motorul la acceleraie maximă.
	3. Iarba este prea udă.	3. Tundei iarba atunci când este uscată.
	4. Iarba este prea lungă.	4. Tăiai maxim 51 - 76 mm sau ⅓ din înălimea ierbii, oricare dintre acestea este mai mică.
	5. Ecranul din capota sistemului de colectare este colmatat.	5. Îndepărtai de pe ecran reziduurile, resturile de frunze sau iarbă.
	6. Viteza de deplasare este prea mare.	6. Conducei mai încet la acceleraie maximă.
	7. Cureaua sistemului de colectare este uzată.	7. Înlocuii cureaua.
Proiectare de reziduuri	1. Sacii sunt prea plini.	1. Golii mai frecvent.
	2. Viteza de deplasare este prea mare.	2. Conducei maina cu viteză redusă în timp ce motorul funcionează la acceleraie maximă.
	3. Nu este asigurată planeitatea punii mainii de tuns iarba.	3. Consultai *Manualul operatorului* mainii pentru asigurarea planeităii punii mainii de tuns iarba.
Rotorul suflantei nu se rotete liber.	1. Suflanta este colmatată.	1. Îndepărtai reziduurile, resturile de frunze sau iarbă de pe rotorul suflantei.
	2. Rotorul nu este aliniat.	2. Contactaţi un centru de service autorizat.

Напомене:

Напомене:

Напомене:

Declaraie de confidenialitate SEE/MB

Utilizarea datelor dumneavoastră cu caracter personal de către Toro

The Toro Company („Toro”) vă respectă intimitatea. Când achiziionai produsele noastre, putem colecta anumite date cu caracter personal care vă aparin direct de la dumneavoastră sau prin intermediul distribuitorului local Toro. Toro utilizează aceste date pentru a-i îndeplini obligaiile contractuale, cum ar fi înregistrarea garaniei dumneavoastră, procesarea revendicării dumneavoastră de garanie sau pentru a vă contacta în cazul rechemării produselor, i în scopul derulării de activităi economice legitime, cum ar fi măsurarea gradului de satisfacie a clienilor, îmbunătăirea produselor noastre sau oferirea de informaii despre produse care v-ar putea interesa. Toro poate partaja informaiile dumneavoastră cu filialele, societăile afiliate, distribuitorii sau alţi parteneri de afaceri în legătură cu aceste activităţi. De asemenea, putem dezvălui datele dumneavoastră cu caracter personal în condiiile prevăzute de lege sau pentru vânzări, achiziii sau fuziuni. Nu vom vinde informaţiile dumneavoastră cu caracter personal niciunei alte companii în scop comercial.

Păstrarea datelor dumneavoastră cu caracter personal

Toro va păstra datele dumneavoastră cu caracter personal atâta timp cât sunt necesare pentru scopurile menionate anterior i în conformitate cu prevederile legale. Pentru mai multe informaii despre perioadele aplicabile pentru păstrarea datelor, contactai-ne la legal@toro.com.

Obligaiile Toro privind securitatea

Datele dumneavoastră caracter personal pot fi procesate în SUA sau într-o altă ară în care legislaia pentru protecia datelor cu caracter personal este mai puin strictă decât în ara dumneavoastră. Ori de câte ori transferăm datele dumneavoastră cu caracter personal în afara ării dumneavoastră, vom lua măsurile prevăzute prin lege pentru a asigura un nivel adecvat de securitate pentru protejarea datelor dumneavoastră i pentru a ne asigura că sunt procesate în sigurană.

Acces i corectare

Avei dreptul să corectai i să revizuii datele dumneavoastră cu caracter personal, să refuzai sau să restricionai procesarea datelor dumneavoastră. Pentru aceasta, contactai-ne la legal@toro.com. Dacă avei nelămuriri cu privire la modul în care Toro procesează informaiile dumneavoastră, vă rugăm să ni le transmitei direct. Reinei că cetăenii ărilor membre UE au dreptul să depună reclamaii la Autoritatea pentru protecia datelor cu caracter personal.

Informaii despre avertismente conform Propunerii 65 a statului California

Ce este un avertisment?

Un produs comercializat poate avea o etichetă de avertizare precum cea de mai jos:

AVERTISMENT: Poate cauza cancer sau poate fi toxic pentru reproducere – www.p65Warnings.ca.gov.

Ce este Propunerea 65?

Propunerea 65 se aplică tuturor companiilor care activează în California, comercializează produse în California sau fabrică produse care pot fi comercializate sau aduse în California. Aceasta prevede ca Guvernatorul Californiei să întocmească i să publice o listă de substane chimice cunoscute ca provocând cancer, malformaii congenitale i/sau alte tulburări de reproducere. Actualizată anual, lista include sute de substane chimice întâlnite în multe articole din viaa de zi cu zi. Scopul Propunerii 65 este de a informa publicul larg cu privire la expunerea la aceste substane chimice.

Propunerea 65 nu interzice comercializarea produselor ce conin aceste substane chimice, ci impune afiarea unor avertismente pe produs, ambalajul sau documentaia produsului. În plus, un avertisment conform Propunerii 65 nu înseamnă că un produs încalcă standardele sau cerinele de sigurană. De fapt, guvernul Californiei a clarificat că un avertisment aferent Propunerii 65 „nu este acelai lucru cu o decizie de reglementare conform căreia un produs este sigur sau nesigur”. Multe dintre aceste substane chimice au fost utilizate timp de mai muli ani în produse folosite în viaa de zi cu zi fără ca efectul lor dăunător să fie documentat. Pentru informaii suplimentare, accesai https://oag.ca.gov/prop65/faqs-view-all.

Un avertisment conform Propunerii 65 înseamnă că o companie (1) a evaluat expunerea i a concluzionat că depăete „nivelul fără risc semnificativ”; sau (2) a ales să furnizeze un avertisment pe baza înelegerii sale legate de prezena unei substane chimice din listă, fără a încerca să evalueze expunerea.

Această lege se aplică oriunde?

Avertismentele conform Propunerii 65 sunt impuse doar de legislaia statului California. Aceste avertismente pot fi întâlnite pe întreg teritoriul Californiei în diferite stabilimente, inclusiv dar fără a se limita la, restaurante, magazine alimentare, hoteluri, coli i spitale, precum i pe o varietate mare de produse. În plus, unii comerciani cu amănuntul online i care livrează comenzile prin potă introduc avertismente conform Propunerii 65 pe site-urile lor web sau în cataloage.

Cum se plasează avertismentele din statul California în raport cu limitele federale?

Standardele Propunerii 65 sunt adesea mai riguroase decât cele federale i internaionale. Diverse substane necesită un avertisment conform Propunerii 65 la niveluri mult mai mici decât limitele federale de intervenie. De exemplu, standardul Propunerii 65 pentru avertismente legate de plumb este 0,5 µg/zi, mult sub standardele federale i internaionale.

De ce nu au toate produsele similare un astfel de avertisment?

- Eticheta cu avertismente conform Propunerii 65 este necesară pentru produsele comercializate în California, nefiind impusă pentru produse similare comercializate în altă parte.
- O companie implicată într-un proces legat de Propunerea 65 i care a ajuns la un acord poate fi nevoită să utilizeze avertismente pentru produsele sale, în timp ce alte companii care fabrică produse similare nu au aceeai obligaie.
- Propunerea 65 nu este aplicată în mod consecvent.
- Companiile pot decide să nu furnizeze avertismente deoarece au ajuns la concluzia că nu trebuie să facă acest lucru conform Propunerii 65; absena avertismentelor de pe un produs nu înseamnă că produsul respectiv nu conine niveluri similare de substane chimice listate.

De ce include Toro acest avertisment?

Toro a decis să furnizeze consumatorilor cât mai multe informaii posibile astfel încât acetia să ia decizii informate cu privire la produsele pe care le achiziionează i utilizează. Toro furnizează avertismente în unele cazuri pe baza cunotinelor sale privind prezena unei sau a mai multor substane chimice specificate, fără a evalua nivelul de expunere, deoarece nu pentru toate substanele chimice specificate există limite de expunere. Dei gradul de expunere al produselor Toro poate fi neglijabil sau se încadrează în gama „fără risc semnificativ”, din exces de prudenă, Toro a decis să furnizeze avertismente conform Propunerii 65. Mai mult, dacă nu furnizează aceste avertismente, compania Toro poate fi acionată în justiie de statul California sau pări private care caută să aplice Propunerea 65 i poate face obiectul unor sanciuni semnificative.