Form No. 3440-819 Rev D

TORO®

Count on it.

Manual do Operador

Cortador de relva Flex-Force Power System™ 60 V MAX 52cm Recycler®

Modelo nº 21852—Nº de série 411900000 e superiores
Modelo nº 21852T—Nº de série 400000000 e superiores

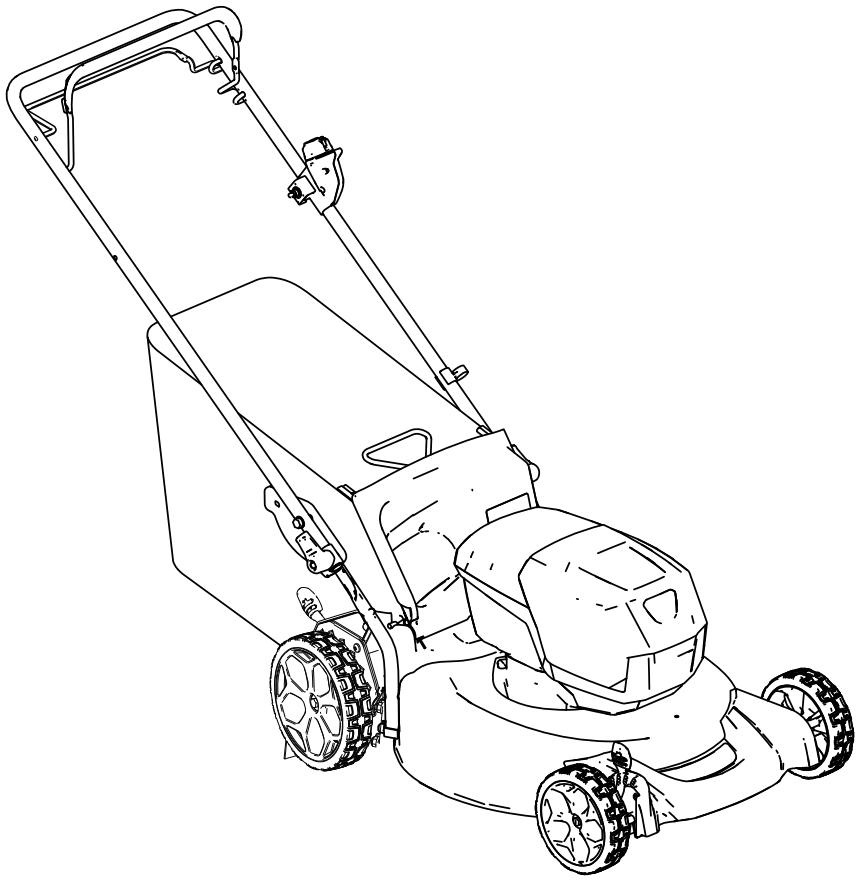

Registe o seu produto em www.Toro.com.
Tradução do original (PT)

CE UK CA

3440-819

Este produto cumpre todas as diretivas europeias relevantes. Para mais informações, consulte a folha de Declaração de conformidade (DOC) em separado, específica do produto.

Introdução

Este cortador de relva com operador apeado com lâmina rotativa destina-se a utilizadores domésticos. Foi, principalmente, concebido para cortar a relva em parques bem mantidos em propriedades residenciais. Não foi concebido para cortar arbustos ou para fins agrícolas. Foi concebido para utilizar a baterias de iões de lítio Modelo 81860 (fornecida com o Modelo 21852) e 81850 ou 81875; também pode utilizar a bateria modelo 81825. Estas baterias foram concebidas para ser carregadas apenas com o carregador de baterias modelo 81802 (fornecido com o modelo 21852) ou modelo 81805. Se estas máquinas forem utilizadas para um fim diferente da sua utilização prevista, poderá pôr em perigo o utilizador e outras pessoas.

O modelo 21852T não inclui bateria nem carregador.

Leia estas informações cuidadosamente para saber como utilizar e efetuar a manutenção do produto de forma adequada, bem como evitar ferimentos e danos no produto. A utilização correta e segura do produto é da exclusiva responsabilidade do utilizador.

Vá a www.Toro.com para obter mais informações, incluindo dicas de segurança, materiais de formação, informações sobre acessórios, ajuda a encontrar um representante ou a registar o seu produto.

Sempre que necessitar de assistência, peças genuínas Toro ou informações adicionais, entre em contacto com um representante autorizado ou o serviço de assistência Toro, indicando os números de modelo e de série do produto. Figura 1 identifica a localização dos números de série e de modelo no produto. Escreva os números no espaço disponível.

Importante: **Com o seu dispositivo móvel, pode ler o código QR no autocolante com o número de série (se existente) para aceder a informações sobre garantia, peças e outros produtos.**

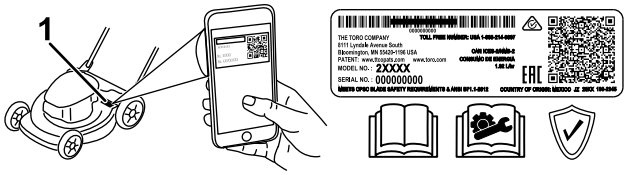

g275230

Figura 1

1. Localização dos números de modelo e de série

Modelo nº _____

Nº de série _____

Este manual identifica potenciais perigos e tem mensagens de segurança identificadas pelo símbolo de alerta de segurança (Figura 2), que identifica perigos que podem provocar ferimentos graves ou mesmo a morte, se não respeitar as precauções recomendadas.



g000502

Figura 2

Símbolo de alerta de segurança

Neste manual são utilizados duas palavras para identificar informações importantes. **Importante** identifica informações especiais de ordem mecânica e **Nota** sublinha informações gerais que requerem especial atenção.

© 2022—The Toro® Company
8111 Lyndale Avenue South
Bloomington, MN 55420

Contacte-nos em www.Toro.com.
Impresso na China
Todos os direitos reservados

Índice

Segurança 3
Autocolantes de segurança e de instruções 6
Instalação 9
1 Montagem do carregador da bateria (opcional) 9
2 Montagem do saco de relva 9
3 Desdobramento da pega 10
Descrição geral do produto 11
Especificações 11
Antes da operação 12
Instalação da bateria 12
Ajuste da altura de corte 13
Durante a operação 14
Ligação da máquina 14
Utilização da transmissão autopropulsora. 14
Ajuste da velocidade da lâmina 14
Reciclagem das aparas de relva 16
Recolha das aparas de relva no saco 16
Descarregamento lateral das aparas de relva 17
Desligação da máquina 17
Remoção da bateria da máquina 17
Sugestões de utilização 17
Depois da operação 18
Carregamento da bateria 18
Limpeza debaixo da máquina. 19
Dobramento da pega 19
Armazenar a máquina na posição de armazenamento vertical 19
Manutenção 21
Lubrificação da máquina 21
Substituição da lâmina 21
Ajuste da transmissão autopropulsora 22
Preparação da bateria para reciclagem 22
Armazenamento 23
Resolução de problemas 24

Segurança

INSTRUÇÕES IMPORTANTE

SOBRE SEGURANÇA

AVISO – ao utilizar uma máquina elétrica, deve sempre ler e seguir as precauções e instruções de segurança básicas para reduzir o risco de incêndio, choque elétrico ou ferimentos, incluindo o seguinte:

I. Formação

1. O operador da máquina é responsável por quaisquer acidentes ou riscos que ocorram aos outros ou à sua propriedade.
2. Não permita que crianças utilizem ou brinquem com a máquina, bateria ou carregador da bateria; os regulamentos locais podem restringir a idade do operador.
3. Não permita que pessoas com capacidades físicas, sensoriais ou mentais reduzidas ou sem experiência e conhecimento utilizem a máquina, bateria ou carregador da bateria, a não ser que recebam instruções ou supervisão sobre como a utilizar em segurança e que conheçam os riscos envolvidos durante a sua utilização.
4. Antes da utilização da máquina, bateria e carregador da bateria, leia todas as instruções e marcas de cuidado sobre estes produtos.
5. Familiarize-se com os comandos e utilização adequada da máquina, bateria e carregador da bateria.

II. Preparação

1. Mantenha as pessoas, especialmente as crianças e animais de estimação, afastados da área de operação.
2. Não opere a máquina sem que todos os resguardos e dispositivos de segurança como, por exemplo, defletores e recetores de relva, estejam instalados e a funcionar corretamente na máquina.
3. Inspecione a área em que vai utilizar a máquina e remova todos os objetos que podem interferir no funcionamento da máquina ou que a máquina possa projetar.
4. Antes de utilizar a máquina, verifique se a lâmina, o parafuso da lâmina e a estrutura de corte estão gastos ou danificados. Substitua qualquer autocolante danificado ou ilegível.
5. Utilize apenas a bateria indicada pela Toro. Utilizar outros acessórios pode aumentar o risco de ferimentos e incêndio.

6. Ligar o carregador da bateria a uma tomada que não seja de 100 a 240 V pode causar um incêndio ou choque elétrico. Não ligue o carregador da bateria a uma tomada que não seja de 100 a 240 V. Para uma ligação diferente, utilize um adaptador de tomada com a configuração correta da tomada, se necessário.
7. Não utilize uma bateria ou carregador danificado ou alterado, o que pode apresentar um comportamento imprevisível dando origem a incêndio, explosão ou risco de ferimento.
8. Se o cabo de alimentação do carregador da bateria estiver danificado, contacte um representante de assistência autorizado para o substituir.
9. Não utilize baterias não recarregáveis.
10. Carregue a bateria apenas no carregador indicado pela Toro. Um carregador adequado a um tipo de bateria pode criar um risco de incêndio quando usado com outra bateria.
11. Carregue a bateria apenas numa área bem ventilada.
12. Não exponha uma bateria ou carregador de baterias ao fogo ou a temperaturas superiores a 68°C.
13. Siga todas as instruções de carregamento e não carregue a bateria fora do intervalo de temperaturas indicado nas instruções. Caso contrário, pode danificar a bateria e aumentar o risco de incêndio.
14. Vista-se corretamente – utilize vestuário adequado, incluindo proteção ocular, calças compridas, calçado resistente antiderrapante (não ande descalço nem de chinelos) e proteção para os ouvidos. Prenda cabelo comprido e não utilize joias soltas que possam ficar presas nas peças em movimento. Utilize uma máscara antipoeira em condições de funcionamento com pó. Recomenda-se a utilização de luvas de borracha.

III. Funcionamento

1. O contacto com uma lâmina em movimento pode provocar ferimentos graves. Mantenha as mãos e os pés longe de qualquer área de corte e de todas as peças em movimento da máquina. Mantenha-se afastado de qualquer abertura de descarga.
2. Se esta máquina for utilizada para um fim diferente da sua utilização prevista, poderá pôr em perigo o utilizador e outras pessoas.
3. Desengate a transmissão autopropulsora (se instalada) antes de ligar a máquina.
4. Não incline o equipamento quando puser o motor em funcionamento.
5. Evite o arranque acidental – certifique-se de que o botão de arranque elétrico é removido da ignição antes de ligar a bateria e manusear a máquina.
6. Tenha total atenção durante a utilização da máquina. Não exerça qualquer atividade que provoque distração; caso contrário podem ocorrer ferimentos ou danos materiais.
7. Pare a máquina, remova o botão de arranque elétrico, remova a bateria da máquina e aguarde que todas as peças em movimento parem antes de ajustar, prestar assistência, limpar ou guardar a máquina.
8. Remova a bateria e o botão de arranque elétrico da máquina sempre que se afastar dela ou antes de substituir acessórios.
9. Não force a máquina – deixe que a máquina faça o trabalho melhor e com maior segurança à taxa para a qual foi concebida.
10. Fique atento – observe o que está a fazer e utilize o bom senso ao operar a máquina. Não utilize a máquina quando estiver doente, cansado ou se encontrar sob o efeito de álcool ou drogas.
11. Opere a máquina apenas em condições de boa visibilidade e condições atmosféricas adequadas. Nunca opere a máquina quando existir a possibilidade de trovoadas.
12. Tenha muito cuidado ao fazer marcha-atrás ou empurrar a máquina na sua direção.
13. Mantenha sempre o equilíbrio e a estabilidade, especialmente em declives. Corte na transversal, nunca para cima e para baixo. Tome todas as precauções necessárias quando alterar a direção ou se encontrar numa inclinação. Não corte a relva em inclinações demasiado pronunciadas. Com a máquina, ande, nunca corra.
14. Não direcione o material de descarga para ninguém. Evite descarregar o material contra uma parede ou obstrução, uma vez que o material pode fazer ricochete em direção do operador. Pare a(s) lâmina(s) quando atravessar superfícies de gravilha.
15. Esteja atento a buracos, carreiras, elevações, pedras ou outros objetos ocultos. O terreno desnivelado pode fazer com que perca o equilíbrio ou a posição.
16. A relva e as folhas molhadas podem provocar ferimentos graves se escorregar e tocar na lâmina. Evite cortar em condições de humidade ou quando estiver a chover.
17. Se a máquina atingir um objeto ou começar a vibrar, pare imediatamente a máquina, retire

o botão de arranque elétrico, retire a bateria, espere que todas as peças móveis parem antes de inspecionar a máquina para ver se está danificada. Efetue todas as reparações necessárias antes de retomar o funcionamento.

18. Pare a máquina e remova o botão de arranque elétrico antes de carregar a máquina para transporte.
19. Em condições abusivas, a bateria pode ejetar líquido; evite o contacto. Se acidentalmente entrar em contacto com o líquido, lave com água. Se o líquido entrar em contacto com os olhos, procure ajuda médica. O líquido ejetado da bateria pode causar irritação ou queimaduras.

IV. Manutenção e armazenamento

1. Pare a máquina, remova o botão de arranque elétrico, remova a bateria da máquina e aguarde que todas as peças em movimento parem antes de ajustar, prestar assistência, limpar ou guardar a máquina.
2. Não tente reparar a máquina, excepto se indicado nas instruções. Peça a um representante de assistência autorizado para realizar a assistência na máquina utilizando peças de substituição idênticas.
3. Use luvas e proteção visual durante a manutenção da máquina.
4. Afie uma lâmina romba em ambos os lados para manter o equilíbrio. Limpe a lâmina e certifique-se de que está equilibrada.
5. Substitua a junta, se estiver dobrada, gasta ou rachada. Uma lâmina desequilibrada pode causar vibração, o que poderia causar danos ao motor e causar ferimentos.
6. Ao prestar assistência à lâmina, tenha cuidado que a lâmina se pode mover mesmo com a alimentação desligada.
7. Verifique frequentemente se existe deterioração ou danos no saco de recolha de relva e substitua um saco gasto por um saco (de substituição) Toro.
8. Para o desempenho ideal, utilize apenas peças de substituição e acessórios genuínos Toro. As peças de substituição e acessórios de outros fabricantes podem ser perigosos e essa utilização anula a garantia.
9. Mantenha a máquina – mantenha as extremidades de corte afiadas e limpas para um desempenho melhor e mais seguro. Mantenha as pegas secas, limpas e sem óleo ou lubrificante. Mantenha os resguardos instalados e em correto funcionamento. Mantenha as lâminas afiadas. Utilize apenas lâminas de substituição idênticas.
10. Verifique se existem peças danificadas na máquina – se existirem proteções ou outras peças danificadas, determine se a máquina opera devidamente. Verifique se há peças móveis desalinhadas ou encravadas, peças partidas, montagens e outras condições que possam afetar o funcionamento. Exceto se indicado nas instruções, peça a um representante de assistência autorizado para reparar ou substituir um resguardo ou peça danificado.
11. Quando a bateria não estiver a ser utilizada, mantenha-a afastada de objetos de metal como, por exemplo, clipes de papel, moedas, chaves, pregos e parafusos que possam fazer uma ligação entre um terminal e o outro. O curto circuito dos terminais da bateria pode causar queimaduras ou incêndio.
12. Verifique frequentemente o aperto dos parafusos de montagem da lâmina e do motor.
13. Quando não estiver a utilizar a máquina, guarde-a no interior num local seco e seguro, afastado do alcance de crianças.
14. CUIDADO – uma bateria tratada indevidamente pode apresentar um risco de incêndio ou queimadura química. Não desmonte a bateria. Não aqueça a bateria a mais de 68°C nem a queime. Substitua a bateria apenas por uma bateria Toro genuína; utilizar outro tipo de bateria pode causar um incêndio ou uma explosão. Mantenha as baterias fora do alcance das crianças e na embalagem original até que esteja pronto para as utilizar.
15. Não deite fora a bateria para um fogo. A célula pode explodir. Consulte os códigos locais acerca de possíveis instruções especiais de eliminação.

GUARDE ESTAS INSTRUÇÕES

Autocolantes de segurança e de instruções

Os autocolantes de segurança e de instruções são facilmente visíveis e situam-se próximo das zonas de potencial perigo. Substitua todos os autocolantes danificados ou perdidos.

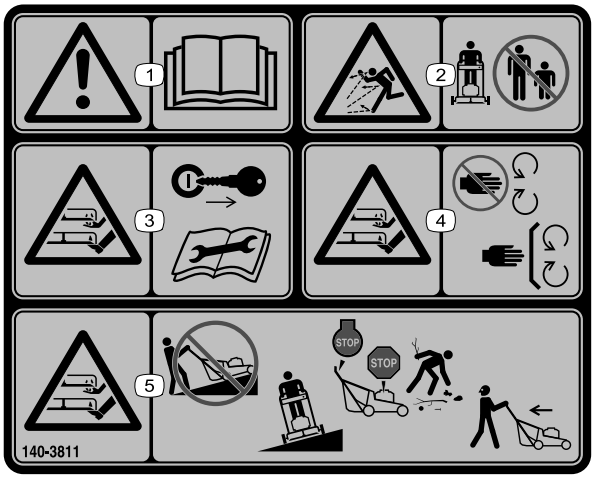

decal140-3811

140-3811

1. Aviso – leia o *Manual do utilizador*.
2. Perigo de projeção de objetos – mantenha as pessoas afastadas.
3. Perigo de corte/desmembramento, lâmina do cortador – retire a chave e leia o *Manual do utilizador* antes de realizar a manutenção.
4. Perigo de corte/desmembramento, lâmina do cortador – mantenha-se afastado de peças móveis; mantenha todos os resguardos e proteções no sítio.
5. Perigo de corte/desmembramento, lâmina do cortador – não corte a subir e descer declives; corte em declives apenas de um lado para o outro; desligue o motor, aguarde que todas as peças móveis parem e deixe a máquina e recolha os detritos antes de cortar; olhe para trás e para baixo quando cortar em marcha-atrás.

Modelo 81860



decal137-9489

137-9489

1. Leia o *Manual do utilizador*.
2. Reciclar
3. Contém iões de lítio; não eliminar.
4. Mantenha afastado de chamas vivas.
5. Não exponha à chuva.

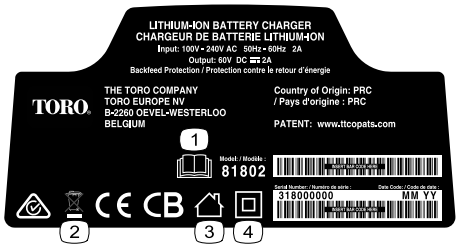

decal137-9495

137-9495

1. Leia o *Manual do utilizador*.
2. Não deite fora.
3. Para utilização interior.
4. Isolamento duplo



decal137-9496

137-9496

1. A bateria está a carregar.
2. A bateria está totalmente carregada.
3. A bateria está acima ou abaixo do intervalo de temperatura adequado.
4. Falha de carga da bateria

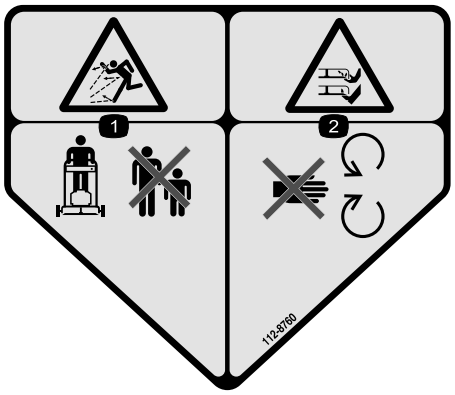

decal112-8760

112-8760

1. Perigo de projeção de objetos – mantenha as pessoas afastadas.
2. Perigo de corte/desmembramento das mãos ou pés, lâmina do cortador – mantenha-se afastado de peças móveis.

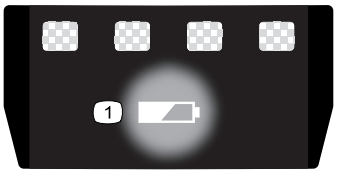

decal137-9461

137-9461

1. Estado de carga da bateria



decal144-3175

144-3175

1. Leia o *Manual do utilizador*.
2. Para ligar a máquina, aperte a barra para a pega e prima o botão de ignição.
3. Para desligar a máquina, liberte a barra.

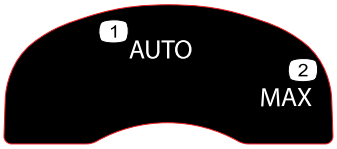

decal134-4691

134-4691

1. Velocidade automática
2. Velocidade máxima

Instalação

Nota: A bateria não está totalmente carregada quando a adquire. Antes de utilizar a máquina pela primeira vez, consulte Carregamento da bateria (página 18).

1

Montagem do carregador da bateria (opcional)

Peças necessárias para este passo:

2	Ferragens de montagem (não incluídas)

Procedimento

Se desejar, monte o carregador de forma segura numa parede utilizando os orifícios de montagem na parede na parte posterior do carregador.

Monte-o no interior (como, por exemplo, uma garagem ou outro local seco), perto de uma tomada elétrica e fora do alcance das crianças.

Consulte Figura 3 para obter ajuda para a montagem do carregador.

Deslize o carregador sobre as ferragens devidamente posicionadas para prender o carregador no sítio (ferragens não incluídas).

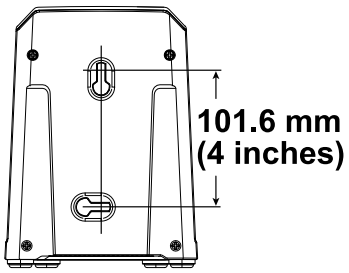

g290534

Figura 3

2

Montagem do saco de relva

Nenhuma peça necessária

Procedimento

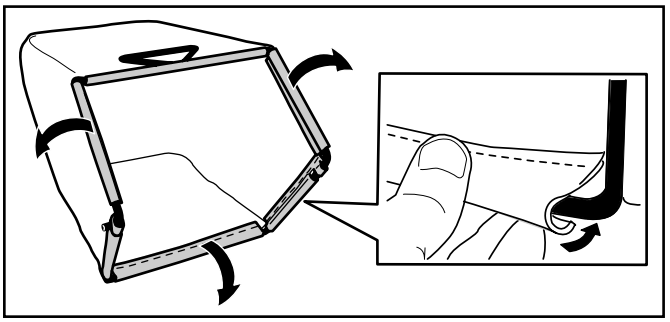

g235791

Figura 4

3

Desdobramento da pega

Nenhuma peça necessária

Procedimento

⚠ AVISO

Desdobrar a pega inadequadamente pode danificar os cabos criando uma condição de funcionamento insegura.

- **Não danifique o(s) cabo(s) quando estiver a dobrar ou a desdobrar a pega.**
- **Certifique-se de que o(s) cabo(s) está(ão) encaminhado(s) para o exterior da pega.**
- **Se um cabo estiver danificado, contacte um distribuidor autorizado.**

Importante: **Retire e deite fora a película de plástico protetora que cobre o motor e qualquer outro plástico ou envólucro da máquina.**

1. Liberte os bloqueios do manípulo (A de Figura 5).
2. Mova o manípulo para trás para a posição de funcionamento (B de Figura 5).
3. Segure na pega enquanto engata os bloqueios da pega para evitar entalar as mãos.
4. Engate os bloqueios do manípulo até que o pino encaixe no sítio para bloquear o manípulo na posição de funcionamento (C de Figura 5).

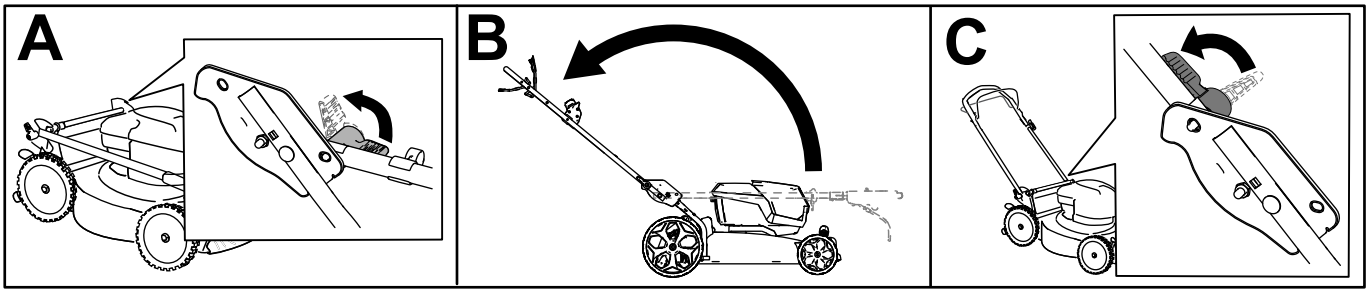

g332165

Figura 5

Descrição geral do produto

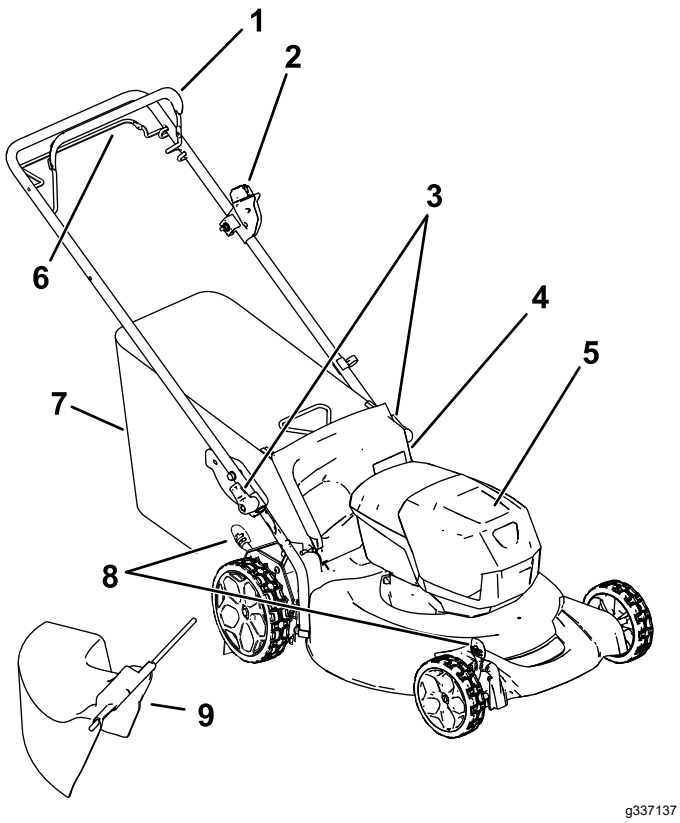

Figura 6

1. Barra de controlo da lâmina
2. Botão de arranque elétrico
3. Bloqueio da pega (2)
4. Defletor traseiro
5. Compartimento da bateria
6. Barra de transmissão autopropulsora
7. Saco de relva
8. Alavanca da altura de corte (2)
9. Calha de descarga lateral

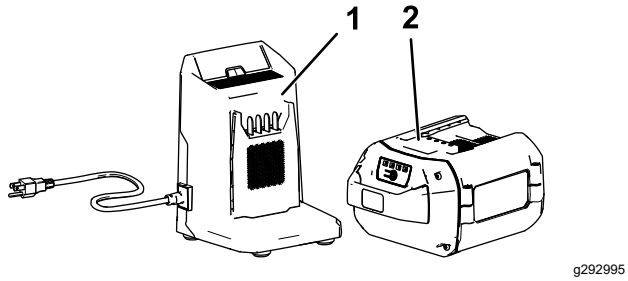

Figura 7

1. Carregador de bateria modelo 81802 (incluído com o modelo 21852)
2. Carregador de bateria modelo 81860 (incluído com o modelo 21852)

Especificações

Bateria

Modelo	**81860**
Capacidade da bateria	6,0 Ah
	324 Wh
Classificação do fabricante da bateria = 60 V máximo e 54 V nominal. A tensão real varia com a carga.	

Carregador de baterias

Modelo	**81802**
Tipo	Carregador de baterias de iões de lítio 60 V MAX
Entrada	100 a 240 V CA 50/60 Hz Max 2 A
Saída	60 V MAX CC 2 A

Intervalos de temperatura adequados

Carregue/guarde a bateria a	5°C a 40°C*
Utilize a bateria a	-30°C a 49°C*
Utilize a máquina a	0°C a 49°C*

*Os tempos de carregamento aumentam se não carregar a bateria dentro deste intervalo.

Guarde a máquina, bateria e carregador da bateria numa área limpa e seca.

Funcionamento

Nota: Determine os lados direito e esquerdo da máquina a partir da posição normal de utilização.

Antes da operação

Instalação da bateria

Importante: **Utilize a bateria apenas em temperaturas que estejam dentro do intervalo adequado; consulte Especificações (página 11).**

1. Certifique-se de que as ventilações da bateria estão sem qualquer sujidade ou detrito.
2. Eleve a tampa do compartimento da bateria (A de Figura 8).
3. Alinhe a cavidade da bateria com o ressalto na máquina e deslize a bateria para o compartimento até que encaixe no sítio (B de Figura 8).
4. Feche a tampa do compartimento da bateria (C de Figura 8).

   Nota: Se a tampa do compartimento da bateria não fechar completamente, a bateria não está totalmente instalada.

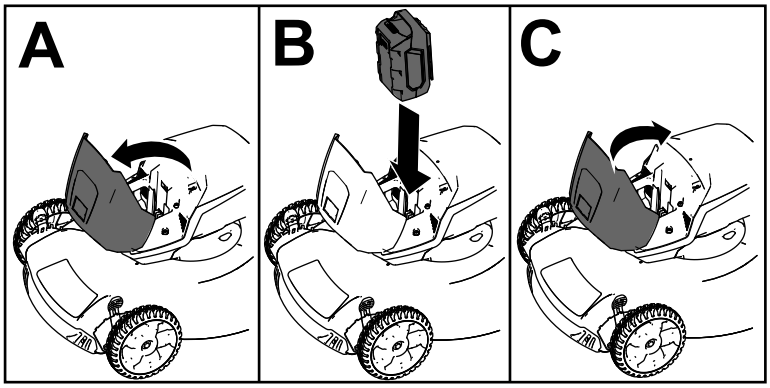

g251221

Figura 8

Ajuste da altura de corte

⚠ AVISO

Ajustar a altura de corte pode fazer com que as mãos toquem na lâmina em movimento, provocando ferimentos graves.

- **Desligue o motor, retire a bateria e aguarde que todas as peças em movimento parem antes de ajustar a altura de corte.**
- **Não coloque os dedos por baixo da caixa quando está a ajustar a altura de corte.**

Ajuste a altura de corte conforme desejado. Coloque as rodas à mesma altura de corte (Figura 9).

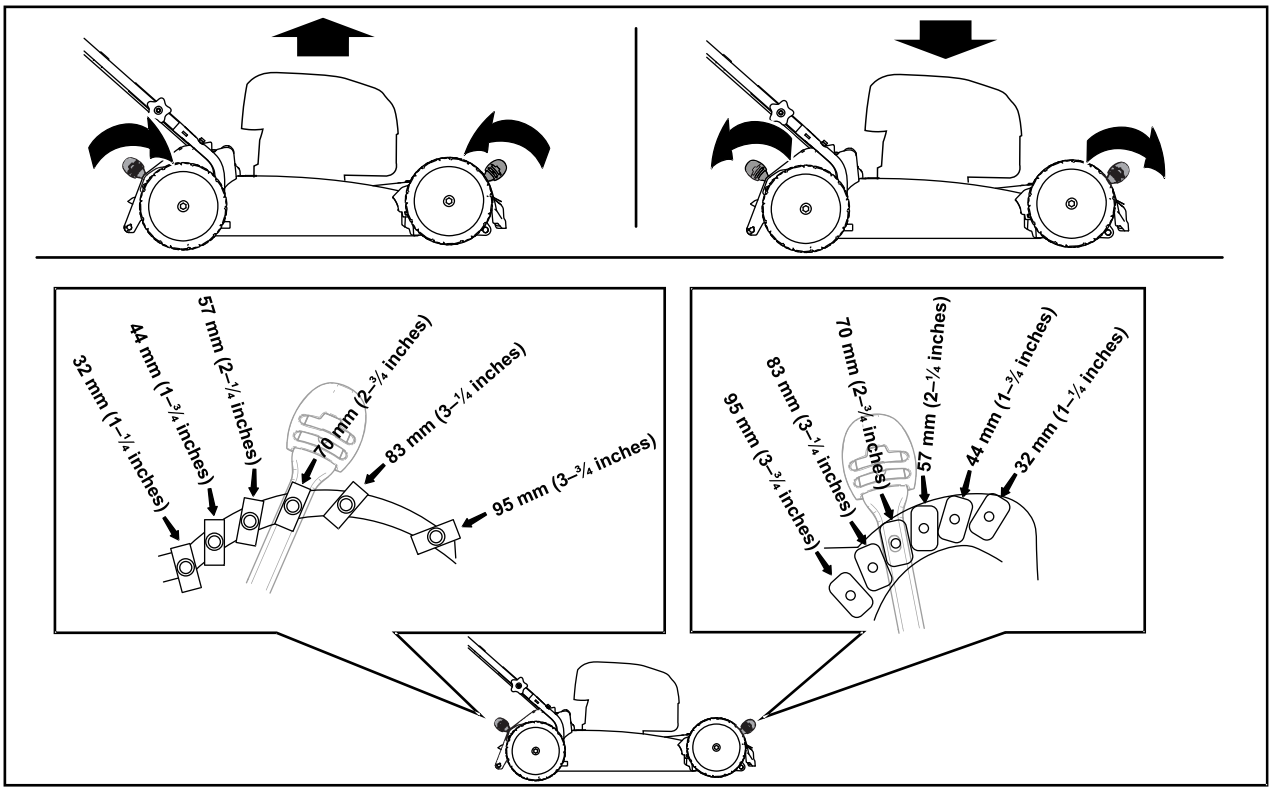

g390235

Figura 9

Durante a operação

Ligação da máquina

1. Certifique-se de que a bateria está carregada e instalada na máquina; consulte Instalação da bateria (página 12).
2. Insira o botão de arranque elétrico no interruptor do arrancador elétrico (A de Figura 10).
3. Insira a barra de controlo da lâmina e segure-a contra a pega (B de Figura 10).
4. Pressione o botão de arranque elétrico e mantenha-o pressionado até que o motor arranque (C de Figura 10).

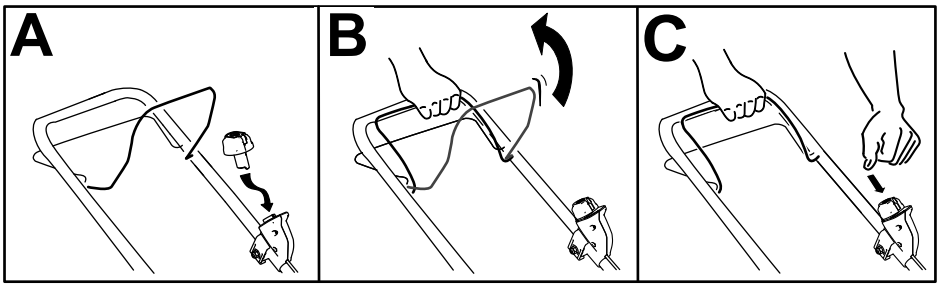

g332149

Figura 10

Utilização da transmissão autopropulsora.

- **Para engatar a transmissão autopropulsora, empurre a barra da transmissão autopropulsora contra a pega e segure-a (Figura 11).**
- **Para desativar a transmissão autopropulsora, solte a barra de transmissão autopropulsora.**

  Nota: Para reduzir a velocidade, aumente o espaço entre a barra de transmissão autopropulsora e o manípulo.

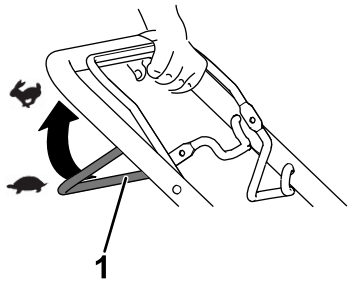

g240765

Figura 11

1. Barra de transmissão autopropulsora

Ajuste da velocidade da lâmina

Esta máquina possui duas configurações de velocidade da lâmina: AUTO e MAX.

- Quando configurada para a posição AUTO, a velocidade da lâmina é ajustada automaticamente para maior eficácia; são detetadas alterações nas condições de corte e a velocidade da lâmina aumenta quando necessário para manter a qualidade do corte.
- Quando configurada para a posição MAX, a velocidade da lâmina permanece sempre na velocidade mais elevada.

Rode a chave na ignição para qualquer posição para ajustar a configuração de velocidade da lâmina (Figura 12).

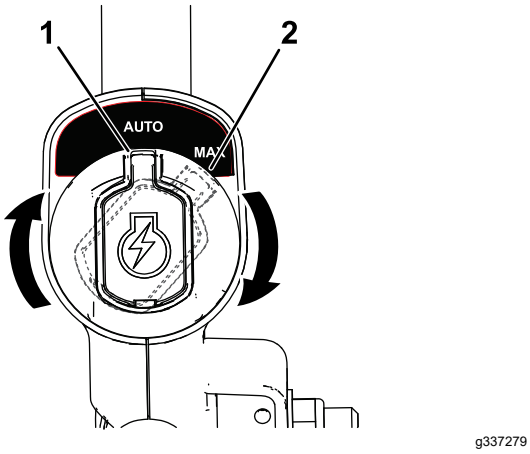

g337279

Figura 12

1. Posição AUTO
2. Posição MAX

Reciclagem das aparas de relva

O seu cortador é entregue de fábrica pronto para reciclar a relva e as aparas de relva de forma a serem novamente colocadas no relvado.

Se o saco da relva estiver na máquina, retire-o antes de efetuar reciclar as aparas de relva. Consulte Remoção do saco de relva (página 16).

Recolha das aparas de relva no saco

Utilize o saco de relva quando quiser recolher as aparas de relva e de folhas do relvado.

Instalação do saco da relva

1. Levante o defletor traseiro (A de Figura 13).
2. Insira as extremidades da barra do saco de relva nos entalhes dos suportes do (B de Figura 13).
3. Deixe o defletor traseiro apoiar no saco.

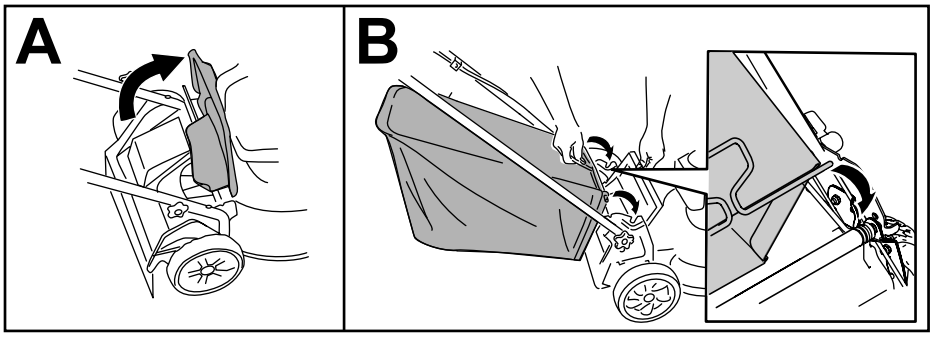

g332150

Figura 13

Remoção do saco de relva

Para retirar o saco, inverta os passos em Instalação do saco da relva (página 16).

Descarregamento lateral das aparas de relva

Instalação da calha de descarga lateral

1. Levantar o defletor traseiro (Figura 14).

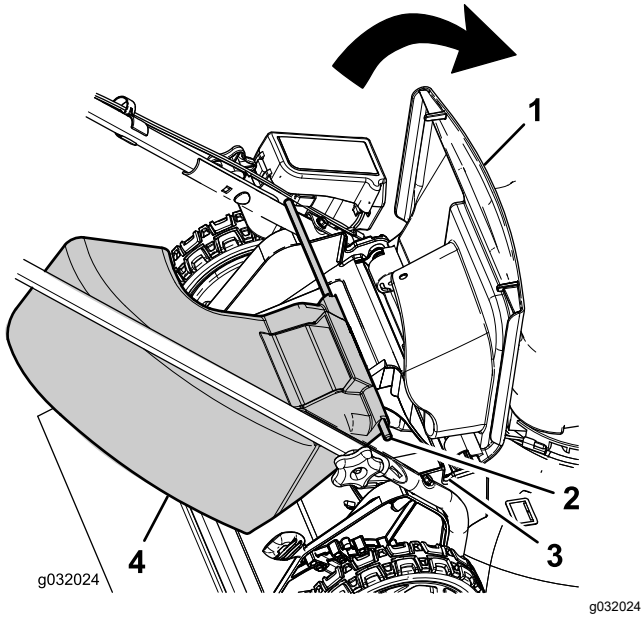

Figura 14

1. Defletor traseiro
2. Extremidade da barra (2)
3. Entalhe no suporte do manípulo (2)
4. Calha de descarga lateral

Nota: Se o saco de relva estiver na máquina, retire-o; consulte Remoção do saco de relva (página 16).

2. Insira as extremidades da barra da calha de descarga lateral nos entalhes dos suportes do manípulo (Figura 14).
3. Deixe o defletor traseiro apoiar na calha.

Remoção da calha de descarga lateral

1. Levantar o defletor traseiro (Figura 14).
2. Levante a calha de descarga lateral dos entalhes nos suportes do manípulo e retire a calha da máquina.
3. Feche o defletor traseiro.

Desligação da máquina

1. Liberte a barra de controlo da lâmina (A de Figura 15).
2. Remova o botão de arranque elétrico do arrancador elétrico (B de Figura 15).
3. Retire a bateria, consulte Remoção da bateria da máquina (página 17).

Nota: Sempre que não utilizar a máquina, retire a bateria.

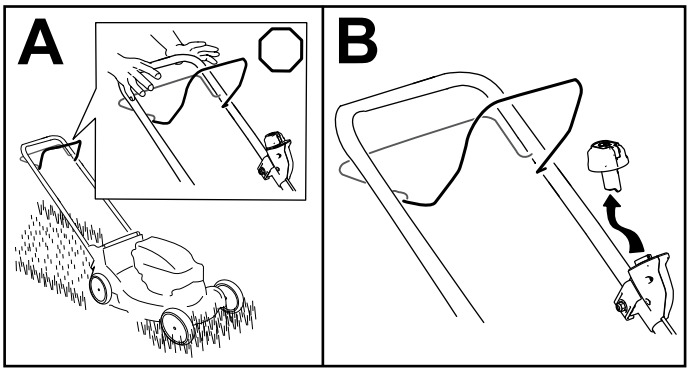

Figura 15

Remoção da bateria da máquina

1. Eleve a tampa do compartimento da bateria.
2. Pressione o trinco da bateria para libertar a bateria e remover a bateria.
3. Feche a tampa do compartimento da bateria.

Sugestões de utilização

Dicas gerais de segurança

- Inspecione a área em que vai utilizar a máquina e remova todos os objetos que a máquina possa projetar.
- Evite atingir objetos sólidos com a lâmina. Nunca corte a relva deliberadamente por cima de um objeto.
- Se a máquina atingir um objeto ou começar a vibrar, pare imediatamente o motor, espere que todas as peças móveis parem e desligue o fio da vela e inspecione a máquina para ver se está danificada.
- Para um melhor desempenho, instale uma lâmina Toro nova antes de começar a estação de corte ou quando necessário.

Corte da relva

- Corte apenas cerca de um terço da lâmina de relva de cada vez. Para melhor qualidade de corte, tempos de funcionamento e recolha da relva, corte a relva a uma altura de corte superior.
- Não corte abaixo da regulação de 51 mm, a menos que a relva seja escassa ou quando se está no fim do outono e a relva começa a crescer mais devagar.
- Quanto estiver a cortar relva com mais de 15 cm de altura, corte com a regulação de corte mais alta e caminhe devagar; em seguida volte a cortar com a regulação mais baixa para que o relvado fique com um aspeto óptimo. Se a relva estiver demasiado comprida, a máquina pode encravar e fazer com que o motor vá abaixo.
- A relva e as folhas molhadas tendem a acumular-se no jardim e podem fazer com a máquina encrave e o motor vá abaixo. Evite cortar em condições de humidade.
- Tenha em atenção o perigo de incêndio em condições muito secas, siga todos os avisos locais de incêndio e mantenha a máquina sem relva seca e detritos.
- Alterne a direção de corte. Isto ajuda a dispersar as aparas pelo relvado para uma fertilização uniforme.
- Se, depois de cortar, o aspeto do relvado não for satisfatório, tente fazer o seguinte:
  - Substitua a lâmina ou mande afiá-la.
  - Caminhe mais devagar quando estiver a cortar.
  - Aumente a altura de corte na máquina.
  - Corte a relva com mais frequência.
  - Sobreponha as filas de corte em vez de cortar uma fila inteira em cada passagem.

Corte das folhas

- Depois de cortar o relvado certifique-se de que metade do relvado se vê através da cobertura de folhas cortadas. Pode ter que passar mais de que uma vez por cima das folhas.
- Se houver mais de 13 cm de folhas no relvado, corte a uma altura de corte superior e, em seguida, na altura de corte desejada.
- Reduza a velocidade de corte se a máquina não cortar as folhas suficientemente finas.

Depois da operação

Carregamento da bateria

Importante: **A bateria não está totalmente carregada quando a adquire. Antes de utilizar a ferramenta pela primeira vez, coloque a bateria no carregador e carregue-a até que o indicador LED indique que a bateria está totalmente carregada. Leia todas as precauções de segurança.**

Importante: **Carregue a bateria apenas em temperaturas que estejam dentro do intervalo adequado; consulte Especificações (página 11).**

Nota: A qualquer altura, pressione o botão do indicador de carga da bateria na bateria para visualizar a carga atual (indicadores LED).

1. Certifique-se de que as ventilações da bateria e carregador estão sem qualquer sujidade ou detrito.

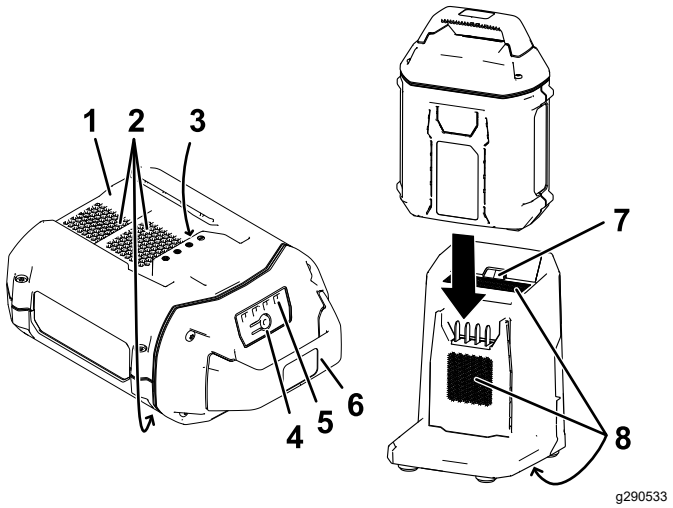

Figura 16

1. Cavidade da bateria
2. Áreas de ventilação da bateria
3. Terminais da cavidade da bateria
4. Botão indicador de carregamento da bateria
5. Indicadores LED (carga atual)
6. Pega
7. Luz indicadora LED do carregador
8. Áreas de ventilação do carregador

2. Alinhe a cavidade na bateria (Figura 16) com o ressalto no carregador.
3. Deslize a bateria para o carregador até que fique totalmente encaixada (Figura 16).
4. Para remover a bateria, deslize a bateria para trás e para fora do carregador.
5. Consulte a tabela seguinte para interpretar a luz indicadora LED no carregador da bateria.

Luz indicadora	Indica
Desligar	Nenhuma bateria inserida
Verde a piscar	A bateria está a carregar
Verde	A bateria está carregada

Vermelho	A bateria e/ou carregador está acima ou abaixo do intervalo de temperatura indicado
Vermelho a piscar	Falha de carga da bateria*

*Consulte Resolução de problemas (página 24) para mais informações.

Importante: **A bateria pode ser deixada no carregador por curtos períodos entre utilizações.**

Se não for utilizar a bateria durante longos períodos, retire a bateria do carregador; consulte Armazenamento (página 23).

Limpeza debaixo da máquina.

Intervalo de assistência: Em todas as utilizações ou diariamente

Limpeza debaixo da máquina.

Intervalo de assistência: Após cada utilização

Para obter melhores resultados, limpe debaixo da máquina logo após ter concluído o corte.

1. Desça a máquina para a altura de corte mais baixa.
2. Desloque a máquina para uma superfície plana e pavimentada.
3. Com o motor a funcionar e a lâmina engatada, deixe correr água em frente da roda traseira **direita** (Figura 17).

   Nota: A água irá saltar para o caminho da lâmina limpando todas as aparas de relva.

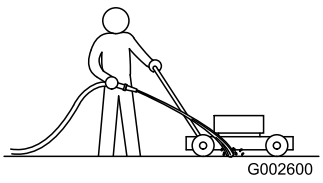

g002600

Figura 17

4. Quando não saírem mais aparas, pare a água e desloque o cortador para uma área seca.
5. Deixe o motor a funcionar durante alguns minutos para secar a parte de baixo da máquina.

Limpar sob a máquina na posição de armazenamento vertical

1. Regule a máquina para a posição de armazenamento vertical; consulte Armazenar a máquina na posição de armazenamento vertical (página 19).
2. Lave todas as aparas debaixo da máquina.

Dobramento da pega

⚠ AVISO

Dobrar ou desdobrar a pega inadequadamente pode danificar os cabos criando uma condição de funcionamento insegura.

- **Não danifique os cabos quando estiver a dobrar ou a desdobrar a pega.**
- **Se um cabo estiver danificado, contacte um distribuidor autorizado.**

1. Remova o botão de arranque elétrico (Figura 18).

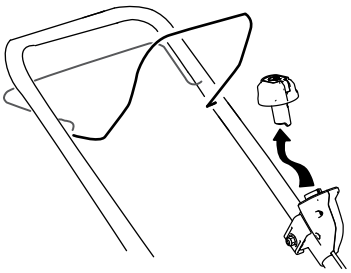

g332163

Figura 18

2. Retire a bateria da máquina.
3. Segure na pega enquanto desengata os bloqueios da pega para evitar entalar as mãos.
4. Desengate os bloqueios da pega até conseguir mover a pega superior livremente.
5. Dobre a pega para a frente para a posição totalmente para a frente como se mostra na Figura 20.

   Importante: **Encaminhe os cabos para o exterior dos bloqueios da pega ao dobrar a pega.**
6. Desdobrar a pega; consulte 3 Desdobramento da pega (página 10).

Armazenar a máquina na posição de armazenamento vertical

Pode guardar a máquina na posição vertical para minimizar o espaço de armazenamento.

⚠ AVISO

Dobrar ou desdobrar a pega inadequadamente pode danificar os cabos criando uma condição de funcionamento insegura.

- **Não danifique os cabos quando estiver a dobrar ou a desdobrar a pega.**
- **Se um cabo estiver danificado, contacte um distribuidor autorizado.**

1. Remova o botão de arranque elétrico e a bateria da máquina.
2. Certifique-se de que a definição da altura de corte na máquina é de 44 mm ou superior; caso contrário, aumente-a; consulte Ajuste da altura de corte (página 13).
3. Desengate os bloqueios da pega (Figura 19).

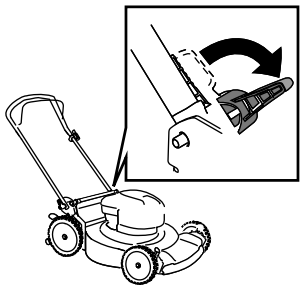

g297000

Figura 19

4. Dobre a pega totalmente para a frente.

   Importante: **Encaminhe os cabos para ao lado exterior dos bloqueios da pega ao dobrar a pega.**
5. Engate os bloqueios da pega.
6. Eleve a frente da máquina pela pega e mova-a para o local de armazenamento (Figura 20).

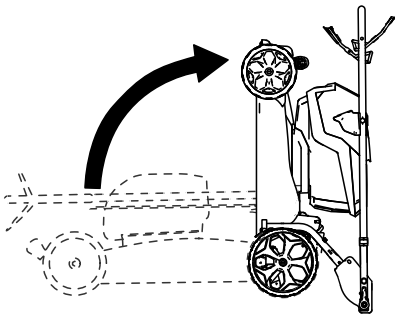

g332177

Figura 20

Manutenção

Remova o botão de arranque elétrico e a bateria da máquina antes de fazer a manutenção ou limpar a máquina.

Utilize apenas peças de substituição e acessórios recomendados pelo fabricante.

Inspecione e faça a manutenção da máquina com regularidade. Deve mandar reparar a máquina apenas num representante de assistência autorizado.

Lubrificação da máquina

Não necessita de lubrificar a máquina; todos os rolamentos foram lubrificados na fábrica para toda a vida da máquina.

Substituição da lâmina

Intervalo de assistência: Anualmente

***Importante:* *Precisará de uma chave de aperto para instalar a lâmina de forma adequada*. Se não tiver uma chave de aperto ou se não se sentir à vontade para executar este procedimento, contacte um revendedor autorizado.**

Se a lâmina estiver danificada ou rachada, substitua-a imediatamente. Se a extremidade da lâmina estiver embotada ou com falhas, mande-a afiar ou equilibrar ou substitua-a.

⚠ AVISO

Ao prestar assistência à lâmina, tenha em atenção que a lâmina se pode mover mesmo com a alimentação desligada. A lâmina é afiada; tocar na lâmina pode ter como resultado ferimentos pessoais graves.

Use luvas quando efetuar a manutenção da lâmina.

1. Remova o botão de arranque elétrico e a bateria da máquina.
2. Utilize um bloco de madeira para manter a lâmina segura (Figura 21).
3. Remova o parafuso da lâmina, suporte e lâmina; guarde o suporte e parafuso (Figura 21).

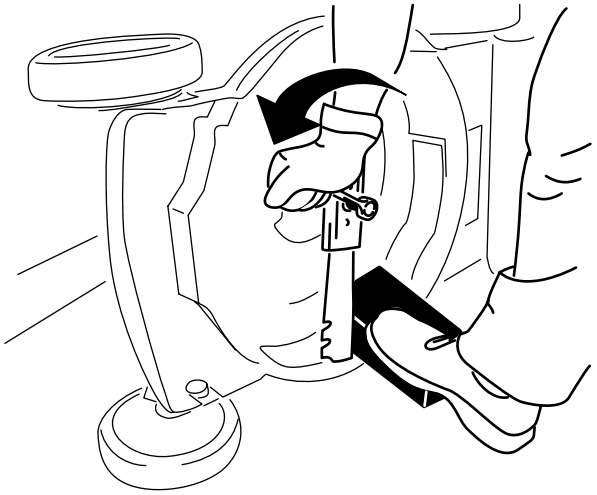

g231389

Figura 21

4. Instale a nova lâmina, suporte e parafuso da lâmina (Figura 22).

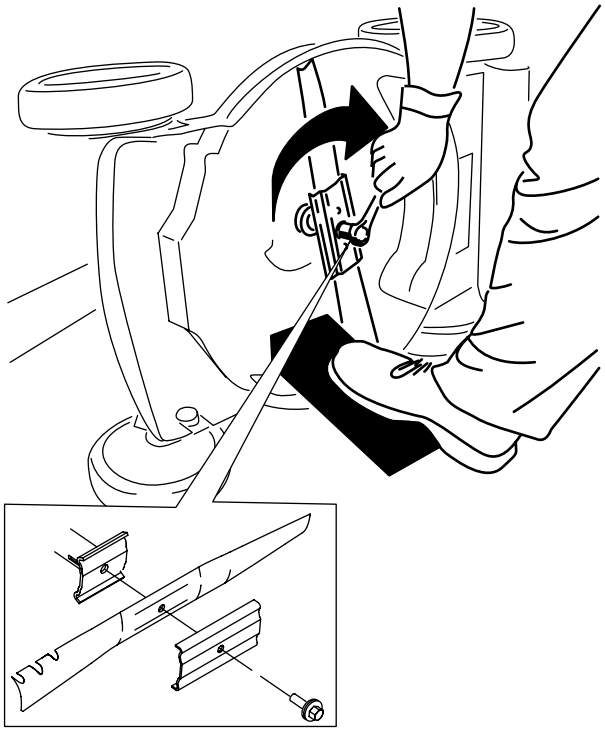

g231390

Figura 22

***Importante:* Coloque as extremidades em curva da lâmina viradas para cima de forma a apontarem em direção à caixa do cortador.**

5. **Utilize uma chave de aperto para apertar o parafuso da lâmina com 68 N·m.**

Ajuste da transmissão autopropulsora

Sempre que instalar um novo cabo autopropulsor ou se a transmissão autopropulsora estiver desajustada, ajuste o cabo da transmissão autopropulsora.

1. Desaperte porca de suporte do cabo (Figura 23).

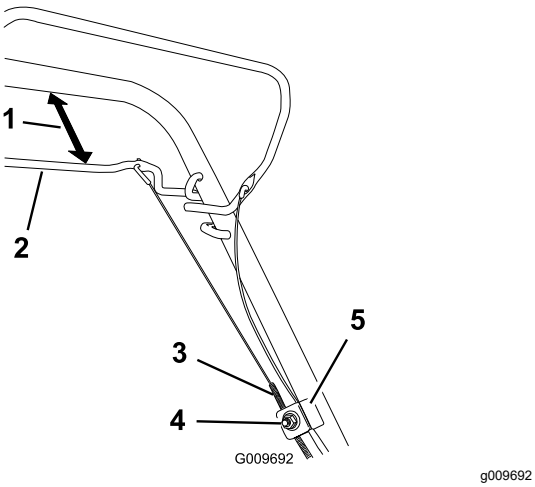

Figura 23

1. 25 a 38 mm
2. Barra de transmissão autopropulsora
3. Invólucro do cabo
4. Porca de suporte do cabo
5. Suporte do cabo

2. Segure a barra da transmissão autopropulsora 25 a 38 mm do manípulo (Figura 23).
3. Puxe o invólucro do cabo (para máquina) até não haver folga no cabo (Figura 23).
4. Aperte a porca no suporte do cabo.
5. Solte a barra da transmissão autopropulsora e certifique-se de que o cabo está solto.

   Nota: O cabo tem de estar solto com a barra da transmissão autopropulsora na posição normal; caso contrário, o cortador pode deslizar quando desengatar a barra.

Preparação da bateria para reciclagem

Importante: **Na remoção, cubra os terminais da bateria com fita adesiva forte Não tente destruir nem desmontar a bateria nem remover qualquer dos seus componentes.**

Contacte o município local ou o distribuidor Toro autorizado para mais informações sobre como reciclar de forma responsável a bateria.

Armazenamento

Importante: **Guarde a máquina, bateria e carregador apenas em temperaturas que estejam dentro do intervalo adequado; consulte** **Especificações (página 11)****.**

Importante: **Se estiver a guardar a bateria para a época de inatividade, carregue-a até 2 ou 3 indicadores LED ficarem acesos a verde na bateria. Não guarde uma bateria totalmente carregada ou totalmente descarregada. Quando estiver pronto para utilizar novamente a máquina, carregue a bateria até que o indicador restante acenda a verde no carregador ou todos os quatro indicadores LED acendam a verde na bateria.**

- Desligue o produto da fonte de alimentação (ou seja, retire a bateria e botão de arranque elétrico) e verifique se existem danos após a utilização.
- Não guarde a máquina nem o carregador com a bateria instalada.
- Limpe todos os materiais estranhos do produto.
- Quando não estiver a ser utilizada, guarde a máquina, botão de arranque elétrico, bateria e carregador da bateria fora do alcance das crianças.
- Mantenha a máquina, bateria e carregador da bateria afastados de agentes corrosivos, por exemplo, produtos químicos de jardim e sais para derreter gelo.
- Para reduzir o risco de ferimentos pessoais graves, não guarde a bateria no exterior ou dentro de veículos.
- Guarde a máquina, bateria e carregador da bateria numa área limpa e seca.

Resolução de problemas

Realize apenas os passos descritos nestas instruções. Todas os trabalhos de inspeção, manutenção e reparação têm de ser realizados por um centro de assistência autorizado ou um especialista igualmente qualificado se não conseguir resolver o problema.

Problema	Causa possível	Acção correctiva
A máquina não carrega.	1. A bateria não está totalmente instalada na máquina. 2. A bateria não está carregada. 3. A bateria está danificada. 4. Existe outro problema elétrico com a máquina.	1. Retire e, em seguida, instale a bateria na máquina, certificando-se que está totalmente instalada e com os trincos. 2. Remova a bateria da máquina e carregue-a. 3. Substitua a bateria. 4. Contacte um representante de assistência autorizado.
A máquina não trabalha ou não trabalha de forma contínua.	1. Existe humidade nos fios da bateria. 2. A bateria não está totalmente instalada na ferramenta.	1. Permita que a bateria seque ou seque-a. 2. Retire e, em seguida, instale a bateria na ferramenta, certificando-se de que está totalmente instalada e com os trincos.
A máquina não atinge a potência máxima.	1. A capacidade de carregamento da bateria é demasiado baixa. 2. As ventilações estão bloqueadas.	1. Remova a bateria da máquina e carregue totalmente a bateria. 2. Limpe as ventilações.
A bateria perde a carga muito rapidamente.	1. A bateria está acima ou abaixo do intervalo de temperatura adequado. 2. A máquina está sobrecarregada.	1. Mova a bateria para um local que seja seco e cuja temperatura seja entre 5°C e 40°C. 2. Corte a relva a uma altura superior ou desloque-se a uma velocidade inferior durante o corte.
O carregador da bateria não está a funcionar.	1. O carregador da bateria está acima ou abaixo do intervalo de temperatura adequado. 2. A tomada em que o carregador da bateria está ligado não tem potência.	1. Desligue o carregador da bateria para um local que seja seco e cuja temperatura seja entre 5°C e 40°C. 2. Contacte o eletricista licenciado para reparar a tomada.
A máquina não faz autopropulsão.	1. O cabo da transmissão autopropulsora está desajustado ou danificado.	1. Ajuste o cabo da transmissão autopropulsora. Substitua o cabo, sempre que for necessário.
A luz indicadora LED no carregador da bateria está vermelha.	1. A bateria e/ou carregador está acima ou abaixo do intervalo de temperatura indicado.	1. Desligue o carregador da bateria e mova-o e a bateria para um local que seja seco e cuja temperatura seja entre 5°C e 40°C.

Problema	Causa possível	Acção correctiva
A luz indicadora LED no carregador da bateria está a piscar a vermelho.	1. Existe um erro na comunicação entre a bateria e o carregador.	1. Remova a bateria do carregador, desligue o carregador da bateria da tomada e aguarde 10 segundos. Ligue o carregador da bateria novamente na tomada e coloque a bateria no carregador da bateria. Se a luz indicadora LED no carregador da bateria continuar a piscar a vermelho, repita este procedimento novamente. Se a luz indicadora LED no carregador da bateria ainda continuar a piscar a vermelho após duas tentativas, elimine devidamente a bateria numa instalação de reciclagem de baterias.
	2. A bateria está fraca.	2. Contacte o seu serviço de assistência autorizado se a bateria estiver abrangida pela garantia ou elimine devidamente a bateria numa instalação de reciclagem de baterias.
A máquina produz apitos.	1. A bateria não está carregada.	1. Remova a bateria da máquina e carregue-a.
	2. A máquina está numa posição insegura para funcionamento.	2. Certifique-se de que a máquina não está num ângulo extremo durante o funcionamento.
	3. A máquina está sobrecarregada.	3. Corte a relva a uma altura superior ou desloque-se a uma velocidade inferior durante o corte.
	4. Existe outro problema elétrico com a máquina.	4. Tente realizar as outras ações de resolução de problemas; se o alarme ainda soar, contacte o representante de assistência autorizado.
A qualidade de corte diminuiu ou não é satisfatória.	1. A lâmina está empenada.	1. Mande afiar ou substituir a lâmina.
	2. A plataforma de corte tem detritos acumulados.	2. Limpeza debaixo da máquina.
A recolha de relva diminuiu ou não é satisfatória.	1. A máquina está sobrecarregada.	1. Corte a relva a uma altura de corte superior.
A máquina corta de forma irregular.	1. A lâmina está empenada.	1. Mande afiar ou substituir a lâmina.
	2. A plataforma de corte está danificada.	2. Contacte um representante de assistência autorizado.
A máquina vibra.	1. A lâmina está dobrada ou danificada.	1. Verifique a lâmina e substitua-a se necessário

Notas:

Notas:

Aviso de privacidade EEE/Reino Unido

Como a Toro utiliza os seus dados pessoais

A The Toro Company (“Toro”) respeita a sua privacidade. Quando adquire os nossos produtos, podemos recolher determinados dados pessoais sobre si, seja diretamente ou através do seu revendedor ou empresa local Toro. A Toro utiliza estas informações para cumprir obrigações contratuais – como registar a sua garantia, processar a sua garantia ou contactá-lo em caso de recolha de um produto – e para fins comerciais legítimos – como avaliar a satisfação do cliente, melhorar os nossos produtos ou disponibilizar-lhe informações sobre produtos que possam ser do seu interesse. A Toro pode partilhar as suas informações com as nossas subsidiárias, afiliadas, representantes ou outros parceiros de negócios relativamente a qualquer uma destas atividades. Também podemos revelar dados pessoais quando for exigido por lei ou em relação a vendas, aquisições ou fusões comerciais. Não vendemos as suas informações pessoais a qualquer outra empresa para fins de marketing.

Conservação dos seus dados pessoais

A Toro conservará os seus dados pessoais enquanto tal for relevante para os fins acima e em conformidade com os requisitos legais. Para mais informações sobre os períodos de conservação aplicáveis, contacte legal@toro.com.

Compromisso da Toro com a segurança

Os seus dados pessoais podem ser tratados nos EUA ou em outro país que possa ter leis de proteção de dados menos rigorosas do que as do seu país de residência. Sempre que transferimos os seus dados para fora do seu país de residência, tomamos as medidas legais necessárias para assegurar que as garantias adequadas estão em vigor para proteger os seus dados e assegurar que são tratados com segurança.

Acesso e correção

Poderá ter o direito de corrigir ou rever os seus dados pessoais ou opor-se a ou limitar o processamento dos mesmos. Para tal, contacte-nos por email através de legal@toro.com. Se tiver dúvidas relativamente à forma como a Toro trata os seus dados, aborde a questão diretamente connosco. Note-se que os residentes europeus têm o direito de se queixar à sua Autoridade de Proteção de Dados.