Form No. 3440-822 Rev D

TORO®

Count on it.

Návod na obsluhu

Kosačka Flex-Force Power System™ 60 V MAX. 52cm Recycler®

Číslo modelu 21852—Výrobné číslo 411900000 a vyššie
Číslo modelu 21852T—Výrobné číslo 400000000 a vyššie

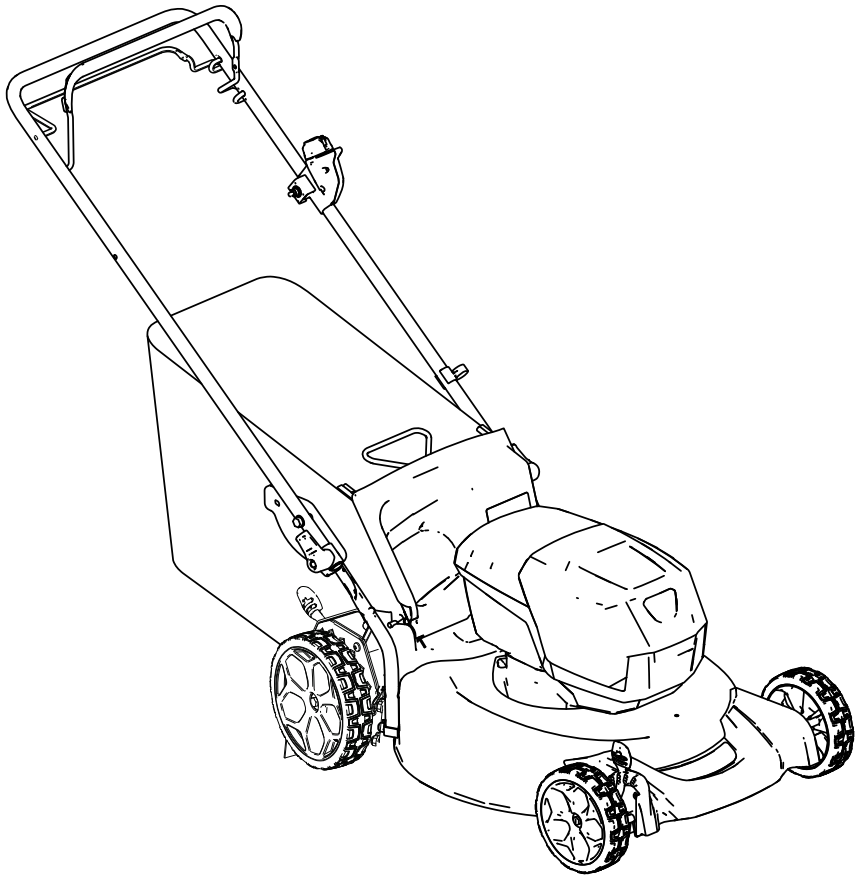

Zaregistrujte svoj výrobok na adrese www.Toro.com.
Preklad originálu (SK)

CE UK CA

3440-822

Výrobok vyhovuje všetkým príslušným európskym smerniciam. Podrobnosti nájdete v samostatnom hárku so špecifickým vyhlásením o zhode (DOC).

Číslo modelu _____

Výrobné číslo _____

Úvod

Táto ručne vedená kosačka s otočnými čepeľami je určená na používanie vlastníkmi domov. Primárne je určená na kosenie trávy na udržiavaných trávnikoch v obytných priestoroch. Nie je určená na kosenie húštin ani na poľnohospodárske používanie. Navrhnutá je na používanie lítium-iónovej batérie, model 81860 (dodáva sa s modelom 21852) a 81850 alebo 81875. Používať tiež môže batériu modelu 81825. Tieto batérie sú navrhnuté na nabíjanie výlučne nabíjačkou batérie, model 81802 (dodáva sa s modelom 21852) alebo 81805. Používanie týchto výrobkov na iné ako určené použitie môže byť nebezpečné pre vás a okolostojacich.

Model 21852T nezahŕňa batériu ani nabíjačku.

Tieto informácie si pozorne prečítajte, aby ste sa výrobok naučili správne ovládať a udržiavať a aby ste predchádzali zraneniam a poškodeniu výrobku. Zodpovedáte za správnu a bezpečnú obsluhu výrobku.

Na lokalite www.Toro.com získate ďalšie informácie vrátane bezpečnostných tipov, školiacich materiálov týkajúcich sa prevádzky, informácií o príslušenstve a tiež pomoc pri hľadaní predajcu alebo registrácii výrobku.

Ak potrebujete servis, originálne diely od spoločnosti Toro alebo doplňujúce informácie, obráťte sa na autorizovaného servisného predajcu alebo zákaznícke stredisko spoločnosti Toro a pripravte si číslo modelu a sériové číslo vášho výrobku. Na Obrázok 1 je označené miesto na výrobku s číslom modelu a sériovým číslom. Čísla si zaznamenajte do poskytnutého priestoru.

Dôležité: **Prístup k informáciám o záruke, súčastiach a ďalším informáciám o produkte získate oskenovaním kódu QR na štítku so sériovým číslom (ak sa nachádza na produkte) pomocou mobilného zariadenia.**

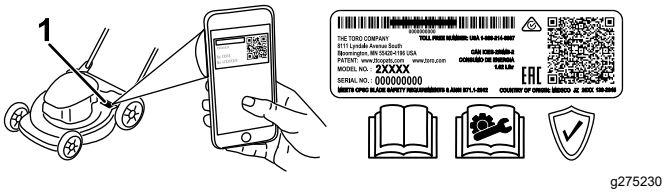

g275230

Obrázok 1

1. Umiestnenie čísla modelu a sériového čísla

Táto príručka identifikuje potenciálne riziká. Bezpečnostné upozornenia sú označené symbolom (Obrázok 2), ktorý signalizuje, že v prípade nedodržania odporúčaných opatrení môže dôjsť k vážnemu zraneniu alebo smrti.



g000502

Obrázok 2

Symboly bezpečnostného upozornenia

V tejto príručke sa na zvýraznenie informácií používajú dve slová. Slovo **Dôležité** upriamuje pozornosť na špeciálne mechanické informácie a slovo **Poznámka** zdôrazňuje všeobecné informácie, ktoré si zaslúžia špeciálnu pozornosť.

© 2022—The Toro® Company

Všetky práva vyhradené

Obsah

Bezpečnosť 3
Bezpečnostné a inštrukčné štítky 6
Nastavenie 8
1 Montáž nabíjačky batérie (voliteľné) 8
2 Montáž vaku na trávu 8
3 Rozloženie rukoväte 9
Súčasti stroja 10
Technické údaje 10
Pred prevádzkou 11
Vloženie batérie 11
Nastavenie výšky kosenia 12
Počas prevádzky 13
Štartovanie stroja 13
Používanie pojazdu 13
Nastavenie otáčok čepele 13
Recyklácia pokosenej trávy 14
Zber pokosenej trávy do vaku 14
Bočný výstup pokosenej trávy 15
Vypnutie stroja 15
Vybratie batérie zo stroja 15
Provozné tipy 15
Po prevádzke 16
Nabíjanie batérie 16
Čistenie pod strojom 17
Zloženie rukoväti 17
Skladovanie stroja v zvislej prepravnej polohe 17
Údržba 19
Mazanie stroja 19
Výmena čepele 19
Nastavenie pojazdu 20
Príprava batérie na recykláciu 20
Uskladnenie 21
Odstraňovanie závad 22

Bezpečnosť

DÔLEŽITÉ BEZPEČNOSTNÉ POKYNY

VÝSTRAHA – pri používaní elektrického stroja si musíte vždy prečítať základné bezpečnostné výstrahy a pokyny a dodržiavať ich, aby sa eliminovalo riziko požiaru, zásahu elektrickým prúdom či zranenia vrátane nasledujúcich situácií:

I. Školenie

1. Operátor stroja je zodpovedný za všetky nehody alebo nebezpečenstvá, ktoré vzniknú osobám alebo v súvislosti s ich majetkom.
2. Nedovoľte deťom, aby používali stroj, batériu alebo nabíjačku batérie ani aby sa s nimi hrali. Miestne nariadenia môžu obmedzovať vek operátora.
3. Nedovoľte osobám s obmedzenými fyzickými, zmyslovými alebo duševnými schopnosťami alebo osobám bez skúseností a znalostí používať stroj, batériu alebo nabíjačku batérie, ak nedostali pokyny na ich bezpečné používanie, ak ich nepoužívajú pod dozorom a nepochopili nebezpečenstvá spojené s ich používaním.
4. Pred používaním stroja, batérie a nabíjačky batérie si prečítajte všetky pokyny a výstražné označenia na týchto výrobkoch.
5. Oboznámte sa s ovládacími prvkami a bezpečným používaním stroja, batérie a nabíjačky batérie.

II. Príprava

1. Zabráňte okolostojacim, najmä deťom a zvieratám, zdržiavať sa v pracovnej oblasti.
2. Pri prevádzke stroja musia byť všetky kryty a bezpečnostné zariadenia, napríklad deflektory a zachytávače trávy, na stroji na mieste a správne funkčné.
3. Skontrolujte oblasť, v ktorej budete používať stroj, a odstráňte všetky predmety, ktoré by mohli brániť v prevádzke stroja alebo od neho odlietavať.
4. Pred používaním stroja sa uistite, že čepele, skrutky čepelí a zostava čepelí nie sú opotrebované alebo poškodené. Vymeňte všetky poškodené alebo nečitateľné štítky.
5. Používajte len batériu špecifikovanú spoločnosťou Toro. Používanie iného príslušenstva a nadstavcov môže zvýšiť riziko zranenia a požiaru.

6. Zapojenie nabíjačky batérie do zásuvky, ktorej napätie nie je 100 až 240 V, môže spôsobiť požiar alebo zásah elektrickým prúdom. Nabíjačku batérie nezapájajte do zásuvky s iným napätím ako 100 až 240 V. V prípade potreby iného typu pripojenia používajte adaptér zástrčky nadstavca so správnou konfiguráciou elektrickej zásuvky.
7. Nepoužívajte poškodenú alebo upravenú batériu ani nabíjačku batérie, pretože to môže mať za dôsledok nepredvídateľné správanie a následne požiar, výbuch alebo riziko zranenia.
8. Ak je poškodený kábel nabíjačky batérie, obráťte sa na autorizovaného servisného predajcu a nechajte ho vymeniť.
9. Nepoužívajte batérie, ktoré nemožno dobíjať.
10. Batériu nabíjajte len pomocou nabíjačky batérie špecifikovanej spoločnosťou Toro. Nabíjačka vhodná pre jeden typ batérie môže pri používaní s inou batériou predstavovať riziko požiaru.
11. Batériu nabíjajte len v dobre vetranej oblasti.
12. Batériu ani nabíjačku batérie nevystavujte požiaru ani teplote vyššej ako 68 °C.
13. Dodržiavajte všetky pokyny na nabíjanie a batériu nenabíjajte mimo teplotného rozsahu špecifikovaného v pokynoch. V opačnom prípade môžete poškodiť batériu a zvýšiť riziko požiaru.
14. Vhodné oblečenie – noste vhodný odev vrátane ochranných okuliarov, dlhých nohavíc, pevnej protišmykovej obuvi (nechoďte bosí ani v sandáloch) a ochrany sluchu. Dlhé vlasy si zviažte dozadu a nenoste voľné šperky, ktoré by sa mohli zachytiť v pohyblivých častiach. V prašnom prevádzkovom prostredí noste masku. Odporúča sa používanie gumených rukavíc.

III. Prevádzka

1. Kontakt s pohybujúcou sa čepeľou môže spôsobiť vážne zranenie. Rukami ani nohami sa nepribližujte k rezacej časti ani k žiadnym pohyblivým častiam stroja. Udržujte odstup od všetkých výstupných otvorov.
2. Používanie tohto stroja na iné ako určené použitie môže byť nebezpečné pre vás a okolostojacich.
3. Pred naštartovaním stroja uvoľnite pojazd (ak sa nachádza na stroji).
4. Pri štartovaní motora nenakláňajte stroj.
5. Predchádzajte neúmyselnému štartovaniu – uistite sa, že je pred pripojením batérie a manipuláciou so strojom zo zapaľovania demontované tlačidlo elektrického štartéra.
6. Práca so strojom si vyžaduje maximálnu pozornosť. Nerozptyľujte sa žiadnym spôsobom, v opačnom prípade môže dôjsť k zraneniu alebo poškodeniu majetku.
7. Pred nastavením, čistením, skladovaním stroja alebo vykonávaním servisu stroj zastavte, demontujte tlačidlo elektrického štartéra, vyberte zo stroja batériu a počkajte, kým sa všetky pohyblivé časti neprestanú pohybovať.
8. Vždy keď nechávate stroj bez dozoru alebo pred výmenou príslušenstva vyberte batériu a demontujte tlačidlo elektrického štartéra.
9. Stroj nepoužívajte nasilu pri vyššej rýchlosti – nechajte stroj pracovať lepšie a bezpečnejšie rýchlosťou, na ktorú bol navrhnutý.
10. Buďte neustále ostražití – dávajte pozor na to, čo robíte, a pri prevádzke stroja sa riaďte zdravým úsudkom. Nepoužívajte stroj, ak ste chorí, unavení alebo pod vplyvom alkoholu alebo drog.
11. Stroj prevádzkujte len pri dobrej viditeľnosti a za vhodných poveternostných podmienok. Nepracujte so strojom, ak hrozia blesky.
12. Zvlášť opatrní buďte pri cúvaní alebo ťahaní stroja smerom k sebe.
13. Neustále dávajte pozor na tom, kam stúpate, a zachovávajte rovnováhu, zvlášť na svahoch. Koste naprieč svahom, nikdy nie nahor a nadol. Pri zmene smeru na svahoch si dávajte mimoriadny pozor. Nekoste na mimoriadne strmých svahoch. So strojom vždy kráčajte, nikdy nebežte.
14. Materiál vystupujúci zo stroja na nikoho nemierte. Vyhýbajte sa vyhadzovaniu materiálu na stenu alebo prekážku, pretože sa môže odraziť smerom k vám. Keď prechádzate po povrchoch so štrkom, zastavte čepele.
15. Dávajte pozor na diery, vyjazdené koľaje, nerovnosti, skaly alebo iné skryté objekty. Nerovný terén by mohol spôsobiť stratu rovnováhy alebo pošmyknutie.
16. Mokrá tráva alebo lístie môžu v prípade pošmyknutia a kontaktu s čepeľou spôsobiť vážne zranenie. Vyhýbajte sa koseniu v mokrom prostredí alebo za dažďa.
17. Pred skontrolovaním, či nie je stroj po zasiahnutí predmetu poškodený alebo po tom, čo začal vibrovať, stroj okamžite vypnite, demontujte tlačidlo elektrického štartéra, vyberte batériu a počkajte, kým sa všetky časti neprestanú pohybovať. Pred pokračovaním v prevádzke vykonajte všetky nevyhnutné opravy.
18. Pred naložením stroja pred prepravou stroj zastavte a demontujte tlačidlo elektrického štartéra.

19. V nevhodných podmienkach môže z batérie unikať kvapalina. Vyhýbajte sa kontaktu s ňou. Ak sa tekutiny náhodne dotknete, postihnuté miesto opláchnite vodou. Ak sa kvapalina dostane do kontaktu s očami, vyhľadajte lekársku pomoc. Kvapalina vytekajúca z batérie môže spôsobiť podráždenie alebo popáleniny.

IV. Údržba a skladovanie

1. Pred nastavením, čistením, skladovaním stroja alebo vykonávaním servisu stroj zastavte, demontujte tlačidlo elektrického štartéra, vyberte zo stroja batériu a počkajte, kým sa všetky pohyblivé časti neprestanú pohybovať.
2. Nepokúšajte sa stroj opravovať s výnimkou situácií uvedených v pokynoch. O servis stroja pomocou identických náhradných dielov požiadajte autorizovaného servisného predajcu.
3. Pri vykonávaní servisu stroja noste rukavice a ochranné okuliare.
4. Tupú čepeľ naostrite na oboch koncoch, aby ste zachovali jej vyváženie. Vyčistite čepeľ a uistite sa, či je vyvážená.
5. Ak je čepeľ ohnutá, opotrebovaná alebo prasknutá, vymeňte ju. Nevyvážená čepeľ spôsobuje vibrácie, ktoré by mohli poškodiť motor alebo spôsobiť zranenie.
6. Pri vykonávaní servisu čepele majte na pamäti, že čepeľ sa môže pohybovať aj po vypnutí zdroja napájania.
7. Pravidelne kontrolujte vak na zber trávy, či nie je poškodený alebo opotrebovaný, a opotrebovaný vak vymeňte za [náhradný] vak spoločnosti Toro.
8. Ak chcete dosiahnuť najlepší výkon, používajte len originálne náhradné diely a príslušenstvo značky Toro. Iné náhradné diely a príslušenstvo by mohli byť nebezpečné a pri ich použití by mohla skončiť platnosť záruky na výrobok.
9. Vykonávajte údržbu stroja – pravidelne ostrite a čistite rezné hrany, aby ste dosiahli najlepší a najbezpečnejší výkon. Rukoväti udržiavajte suché, čisté a neznečistené od oleja a maziva. Kryty nechávajte na mieste a udržiavajte ich funkčné. Čepele pravidelne ostrite. Používajte len identické náhradné čepele.
10. Kontrolujte, či sa na stroji nenachádzajú poškodené súčasti – v prípade poškodených krytov alebo iných častí zistite, či možno stroj správne používať. Kontrolujte, či na stroji nie sú nesprávne zarovnané a uviaznuté pohyblivé súčasti, zlomené súčasti, či nie je niečo nesprávne namontované a akýkoľvek iný stav, ktorý môže ovplyvňovať prevádzku. Ak nie je v pokynoch uvedené inak, o opravu alebo výmenu poškodeného krytu alebo súčasti požiadajte autorizovaného servisného predajcu.
11. Keď sa batérie nepoužíva, uchovávajte ju mimo kovových predmetov, napríklad sponiek na papier, mincí, kľúčov, klincov a skrutiek, ktoré by mohli spôsobiť elektrický kontakt medzi svorkami. Skratovanie svoriek batérie môže spôsobiť popáleniny alebo požiar.
12. Často kontrolujte pevné utiahnutie montážnych skrutiek čepele a motora.
13. Keď stroj nepoužívate, uskladnite ho vnútri na suchom a bezpečnom mieste mimo dosahu detí.
14. VAROVANIE – nesprávne zaobchádzanie s batériou môže predstavovať riziko požiaru alebo chemického popálenia. Batériu nerozoberajte. Batériu nezahrievajte na teplotu vyššiu ako 68 °C ani ju nespaľujte. Batériu vymieňajte len za originálnu batériu značky Toro. Používanie iného typu batérie môže spôsobiť požiar alebo výbuch. Batérie uchovávajte mimo dosahu detí a v originálnom balení, kým nie ste pripravení ich používať.
15. Batériu nelikvidujte v ohni. Článok môže vybuchnúť. V miestnych predpisoch si pozrite prípadné špeciálne pokyny na likvidáciu.

TIETO POKYNY SI ODLOŽTE

Bezpečnostné a inštrukčné štítky

Operátor dobre vidí bezpečnostné štítky a pokyny, ktoré sú umiestnené v každom priestore s potenciálne hroziacim nebezpečenstvom. Poškodené alebo chýbajúce štítky nahraďte.

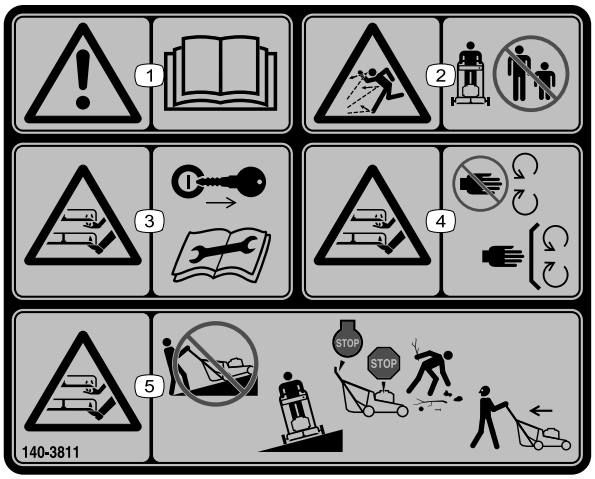

decal140-3811

140-3811

1. Výstraha – prečítajte si *používateľskú príručku*.
2. Riziko odskakovania predmetov – okolostojace osoby musia byť v bezpečnej vzdialenosti.
3. Riziko porezania/amputácie, čepeľ kosačky – pred vykonaním údržby vyberte kľúč a prečítajte si *používateľskú príručku*.
4. Riziko porezania/amputácie, čepeľ kosačky – nepribližujte sa k pohyblivým častiam, všetky kryty a štíty musia byť nasadené.
5. Riziko porezania/amputácie, čepeľ kosačky – nekoste nahor alebo nadol svahmi. Koste len naprieč svahmi. Keď pri kosení cúvate, pred kosením vypnite motor, počkajte, kým sa nezastavia všetky pohyblivé časti, a pozbierajte nečistoty.

Model 81860



decal137-9489

137-9489

1. Prečítajte si *používateľskú príručku*.
2. Recyklujte
3. Obsahuje lítium-ióny, nelikvidovať.
4. Uchovávajte mimo otvorených plameňov.
5. Nevystavujte pôsobeniu dažďa.

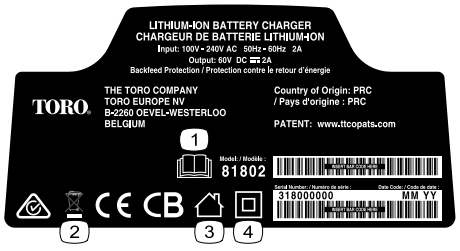

decal137-9495

137-9495

1. Prečítajte si *používateľskú príručku*.
2. Nelikvidujte.
3. Na vnútorné používanie.
4. Dvojitá izolácia.



decal137-9496

137-9496

1. Batéria sa nabíja.
2. Batéria je úplne nabitá.
3. Batéria sa nachádza nad alebo pod vhodným teplotným rozsahom.
4. Porucha nabíjania batérie.

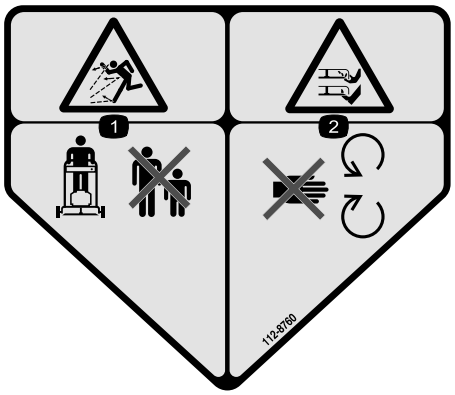

decal112-8760

112-8760

1. Riziko odskakovania predmetov – okolostojace osoby musia byť v bezpečnej vzdialenosti.
2. Riziko porezania/amputácie rúk alebo nôh, čepeľ kosačky – nepribližujte sa k pohyblivým častiam.

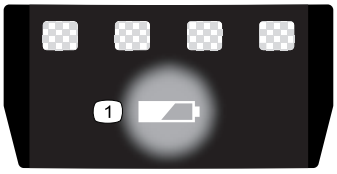

decal137-9461

137-9461

1. Stav nabitia batérie



decal144-3175

144-3175

1. Prečítajte si *používateľskú príručku*.
2. Ak chcete spustiť stroj, stlačte tyč k rukoväti a stlačte príslušné tlačidlo.
3. Stroj vypnete uvoľnením tyče.

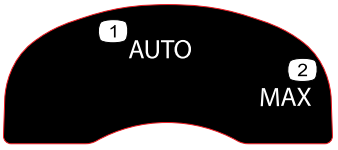

decal134-4691

134-4691

1. Automatická rýchlosť
2. Maximálna rýchlosť

Nastavenie

Poznámka: Batéria nie je po zakúpení úplne nabitá. Pred prvým používaním stroja si pozrite časť Nabíjanie batérie (strana 16).

1

Montáž nabíjačky batérie (voliteľné)

Diely potrebné na prevedenie tohoto kroku:

2	Montážny hardvér (nie je súčasťou dodávky)

Postup

Ak chcete, nabíjačku batérie bezpečne namontujte na stenu využitím otvorov na montáž na stenu, ktoré sa nachádzajú na zadnej strane nabíjačky.

Namontujte ju v interiéri (napríklad v garáži alebo na inom suchom mieste), v blízkosti elektrickej zásuvky a mimo dosahu detí.

Pomoc s montážou nabíjačky nájdete v časti Obrázok 3.

Zasuňte nabíjačku na správne umiestnený hardvér a zaistite ju na mieste (hardvér nie je súčasťou dodávky).

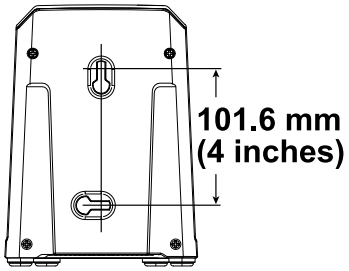

g290534

Obrázok 3

2

Montáž vaku na trávu

Nie sú treba žiadne diely

Postup

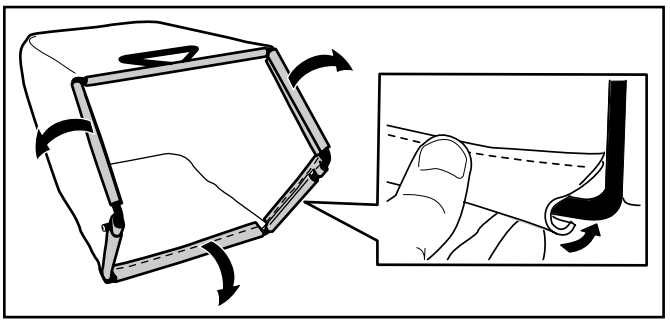

g235791

Obrázok 4

3

Rozloženie rukoväte

Nie sú treba žiadne diely

Postup

⚠ DÔLEŽITÉ UPOZORNENIE

Nesprávne rozloženie rukoväti môže poškodiť káble a ohroziť bezpečnosť prevádzky.

- **Pri skladaní alebo rozkladaní rukoväti dávajte pozor, aby ste nepoškodili káble.**
- **Uistite sa, že káble smerujú k vonkajšej časti rukoväti.**
- **Ak sa kábel poškodí, obráťte sa na autorizovaného servisného predajcu.**

Dôležité: **Odstráňte a zlikvidujte ochrannú plastovú fóliu z motora a všetky ostatné plasty alebo obaly zo stroja.**

1. Odomknite zámky rukoväti (A z Obrázok 5).
2. Rukoväť posuňte dozadu do prevádzkovej polohy (B z Obrázok 5).
3. Pri zaťahovaní zámkov rukoväti držte rukoväť, aby ste si nepricvikli ruky.
4. Zámku rukoväti zaťahujte, kým kolík neklikne na mieste, čím sa rukoväť uzamkne v prevádzkovej polohe (C z Obrázok 5).

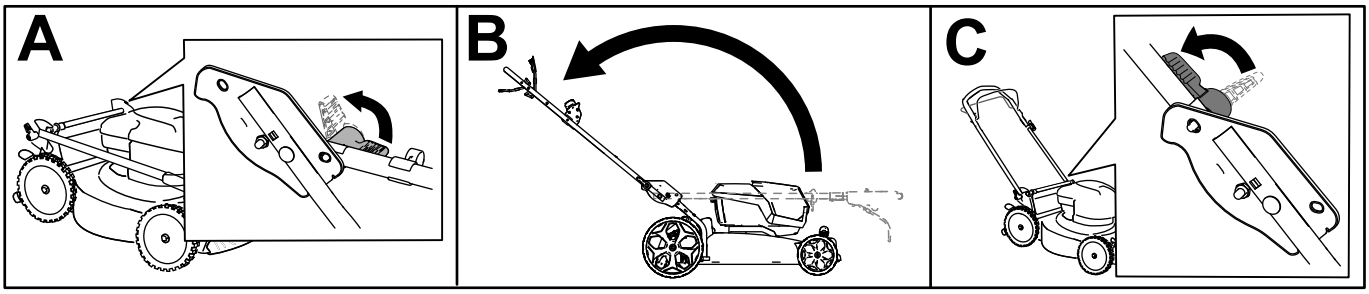

g332165

Obrázok 5

Súčasti stroja

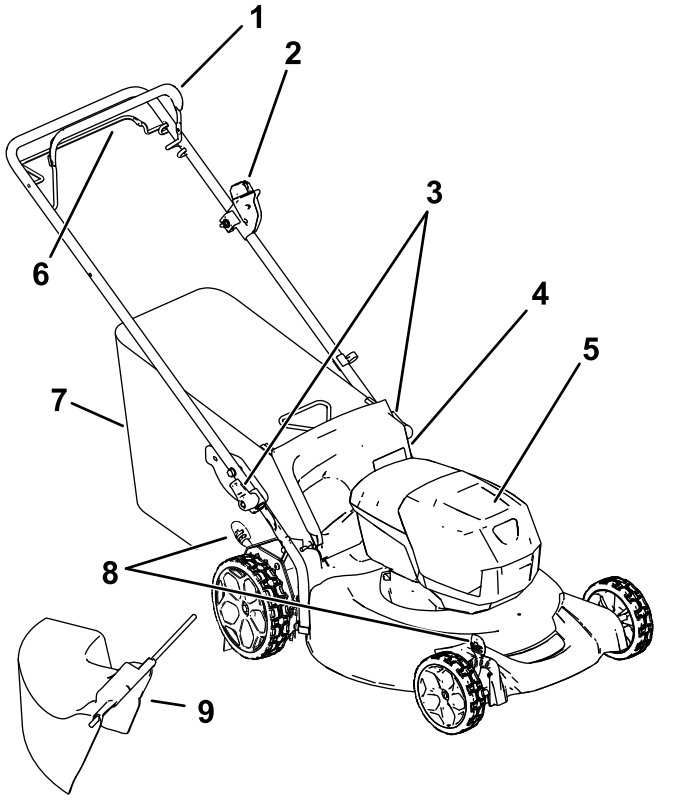

g337137

Obrázok 6

1. Ovládacia tyč čepele
2. Tlačidlo elektrického štartéra
3. Zámok rukoväti (2)
4. Zadný deflektor
5. Priehradka na batériu
6. Tyč pojazdu
7. Vak na trávu
8. Páka na nastavenie výšky kosenia (2)
9. Bočný výstupný žľab

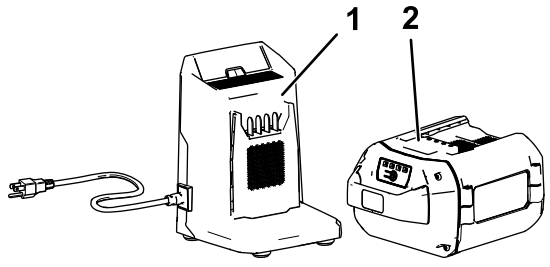

g292995

Obrázok 7

1. Nabíjačka batérie, model 81802 (dodáva sa s modelom 21852)
2. Batéria, model 81860 (dodáva sa s modelom 21852)

Technické údaje

Batéria

Model	**81860**
Kapacita batérie	6,0 Ah
	324 Wh
Hodnota od výrobcu batérie = maximum 60 V a menovitá hodnota 54 V. Reálne napätie sa líši v závislosti od nákladu.	

Nabíjačka batérií

Model	**81802**
Typ	60 V MAX nabíjačka lítium-iónovej batérie
Vstup	100 až 240 V striedavého prúdu, 50/60 Hz, max. 2,0 A
Výstup	60 V MAX jednosmerného prúdu, 2,0 A

Vhodné teplotné rozsahy

Batériu nabíjajte/skladujte pri teplote	5 °C až 40 °C*
Batériu používajte pri teplote	–30 °C až 49 °C*
Stroj používajte pri teplote	0 °C až 49 °C*

* Čas nabíjania sa predĺži, ak batériu nenabíjate v tomto rozsahu.

Stroj, batériu a nabíjačku batérie skladujte na uzavretom, čistom a suchom mieste.

Obsluha

Poznámka: Ľavá a pravá strana stroja sa určuje podľa bežnej prevádzkovej polohy.

Pred prevádzkou

Vloženie batérie

Dôležité: **Batériu používajte len vo vhodnom teplotnom rozsahu. Pozrite si časť Technické údaje (strana 10).**

1. Skontrolujte, či nie sú vetracie otvory na batérii zanesené prachom a nečistotami.
2. Zdvihnite veko priehradky na batériu (A z Obrázok 8).
3. Dutinu v batérii zarovnajte s jazýčkom na stroji a zasúvajte batériu do priehradky, kým sa nezaistí na mieste (B z Obrázok 8).
4. Zatvorte veko priehradky na batériu (C z Obrázok 8).

   Poznámka: Ak sa kryt priehradky na batériu nedá úplne zatvoriť, batéria nie je úplne vložená.

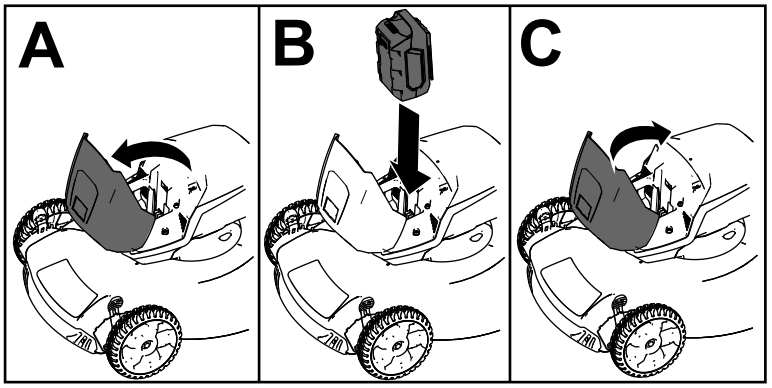

g251221

Obrázok 8

Nastavenie výšky kosenia

⚠ DÔLEŽITÉ UPOZORNENIE

Pri nastavovaní výšky kosenia sa môžete rukami dostať do kontaktu s pohybujúcou sa čepeľou, čo môže spôsobiť vážne zranenie.

- **Pred nastavením výšky kosenia vypnite motor, vyberte batériu a počkajte, kým sa všetky pohyblivé časti prestanú pohybovať.**
- **Pri nastavovaní výšky kosenia nevkladajte prsty pod plášť.**

Výšku kosenia nastavte podľa potreby. Všetky kolesá nastavte na rovnakú výšku kosenia (Obrázok 9).

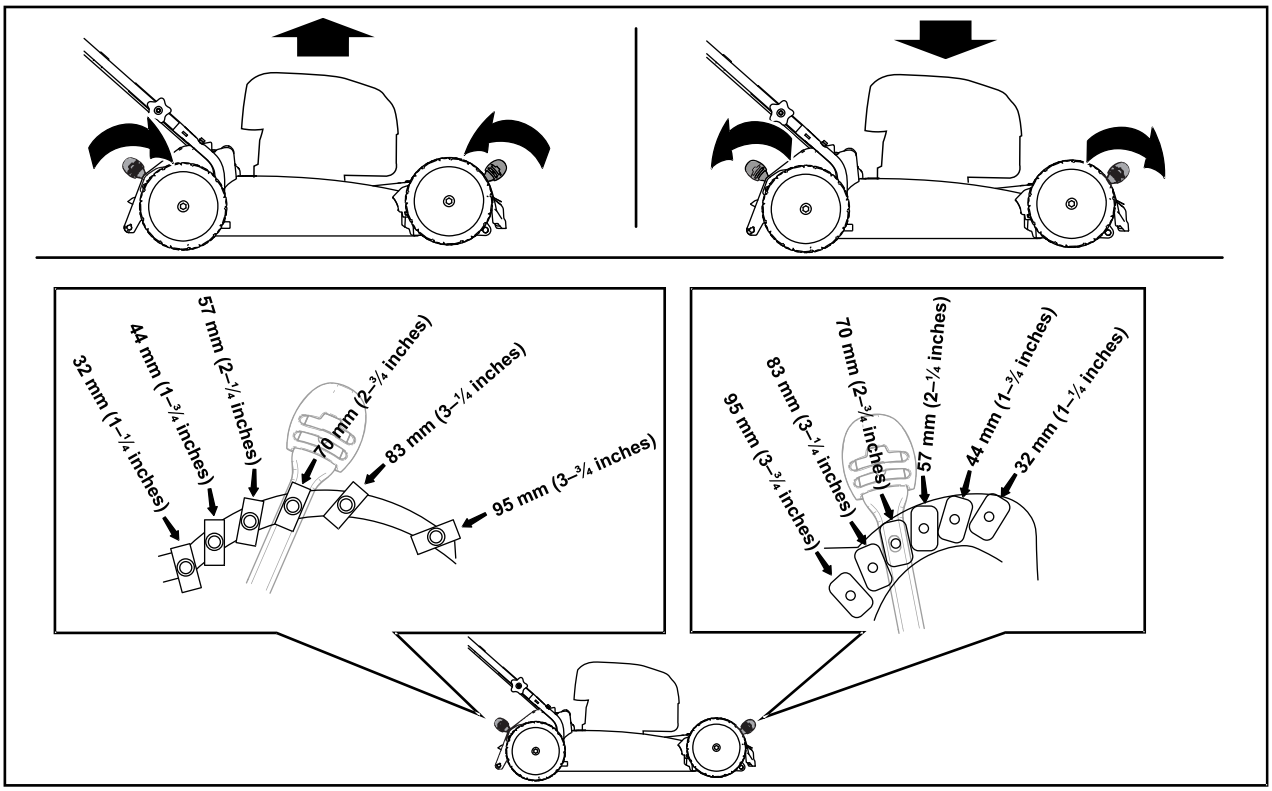

g390235

Obrázok 9

Počas prevádzky

Štartovanie stroja

1. Uistite sa, že je batéria nabitá a vložená v stroji. Pozrite si časť Vloženie batérie (strana 11).
2. Zasuňte tlačidlo elektrického štartéra do spínača elektrického štartéra (A z Obrázok 10).
3. Stlačte ovládaciu tyč čepele a pridržte ju pri rukoväti (B z Obrázok 10).
4. Stlačte tlačidlo elektrického štartéra a držte ho, kým sa nenaštartuje motor (C z Obrázok 10).

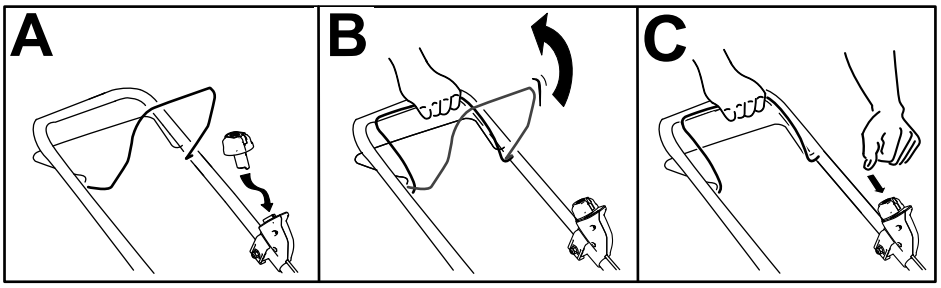

g332149

Obrázok 10

Používanie pojazdu

- **Ak chcete aktivovať pojazd, potiahnite tyč pojazdu k rukoväti a podržte ju (Obrázok 11).**
- **Ak chcete deaktivovať pojazd, uvoľnite tyč pojazdu.**

Poznámka: Ak chcete znížiť pojazdovú rýchlosť, oddiaľte od seba tyč pojazdu a rukoväť.

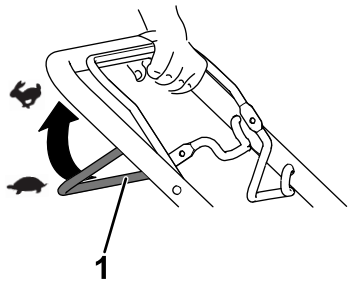

g240765

Obrázok 11

1. Tyč pojazdu

Nastavenie otáčok čepele

Tento stroj má 2 nastavenia otáčok čepele: AUTO (AUTOMATICKÉ) a MAX (MAXIMÁLNE).

- Keď je čepeľ nastavená v polohe AUTO (AUTOMATICKÉ), otáčky čepele sa nastavujú automaticky na dosahovanie väčšej účinnosti. Zisťujú sa zmeny podmienok kosenia a v prípade potreby sa otáčky čepele zvýšia, aby sa zachovala kvalita kosenia.
- Keď je čepeľ nastavená v polohe MAX (MAXIMÁLNE), otáčky čepele zostávajú neustále na najvyššej rýchlosti.

Nastavenie otáčok čepele nastavíte otočením kľúča v kľúčovom spínači do ľubovoľnej polohy (Obrázok 12).

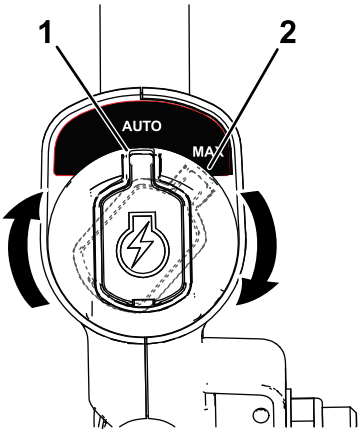

g337279

Obrázok 12

1. Poloha AUTO (AUTOMATICKÉ)
2. Poloha MAX (MAXIMÁLNE)

Recyklácia pokosenej trávy

Stroj sa z výroby dodáva pripravený na recykláciu pokosenej trávy a lístia späť do trávnika.

Ak sa na stroji nachádza vak na trávu, pred recyklovaním pokosenej trávy ho zložte. Pozrite si časť Demontáž vaku na trávu (strana 14).

Zber pokosenej trávy do vaku

Keď chcete z trávnika zbierať pokosenú trávu a lístie, použite vak na trávu.

Montáž vaku na trávu

1. Zdvihnite zadný deflektor (A z Obrázok 13).
2. Zasuňte konce tyče vaku na trávu do zarážok v konzolách rukoväti (B z Obrázok 13).
3. Nechajte zadný deflektor umiestnený na vaku.

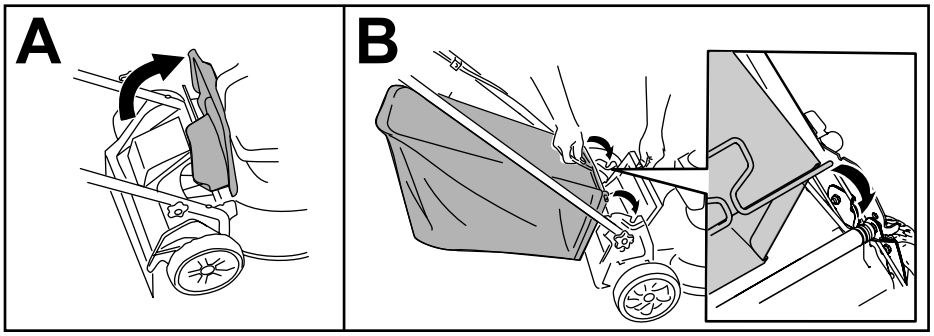

g332150

Obrázok 13

Demontáž vaku na trávu

Ak chcete vak demontovať, zopakujte kroky v časti Montáž vaku na trávu (strana 14), len v opačnom poradí.

Bočný výstup pokosenej trávy

Montáž bočného výstupného žľabu

1. Zdvihnite zadný deflektor (Obrázok 14).

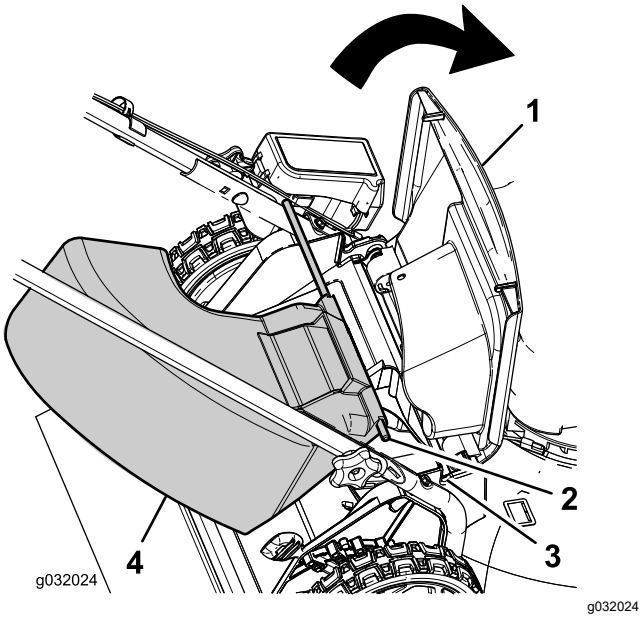

Obrázok 14

1. Zadný deflektor	3. Zarážka v konzole rukoväti (2)
2. Koniec tyče (2)	4. Bočný výstupný žľab

Poznámka: Ak sa na stroji nachádza vak na trávu, demontujte ho. Pozrite si časť Demontáž vaku na trávu (strana 14).

2. Zasuňte konce tyče bočného výstupného žľabu do zarážok v konzolách rukoväti (Obrázok 14).
3. Nechajte zadný deflektor umiestnený na žľabe.

Demontáž bočného výstupného žľabu

1. Zdvihnite zadný deflektor (Obrázok 14).
2. Zdvihnite bočný výstupný žľab zo zarážok v konzolách rukoväti a žľab zložte zo stroja.
3. Zatvorte zadný deflektor.

Vypnutie stroja

1. Uvoľnite ovládaciu tyč čepele (A z Obrázok 15).
2. Demontujte tlačidlo elektrického štartéra z elektrického štartéra (B z Obrázok 15).
3. Vyberte batériu. Pozrite si časť Vybratie batérie zo stroja (strana 15).

Poznámka: Vždy keď stroj nepoužívate, vyberte batériu.

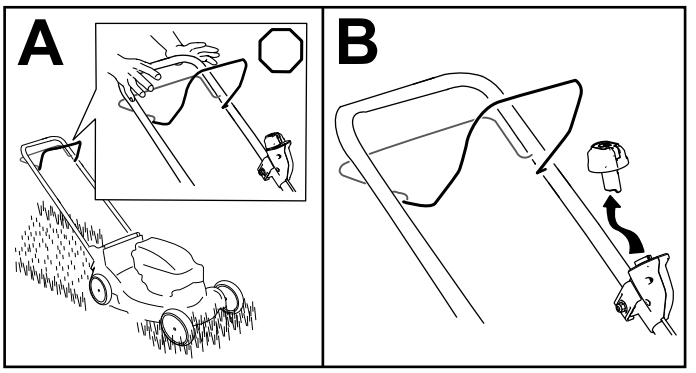

Obrázok 15

Vybratie batérie zo stroja

1. Zdvihnite veko priehradky na batériu.
2. Stlačením západky batériu uvoľníte a vyberiete.
3. Zatvorte veko priehradky na batériu.

Provozné tipy

Všeobecné tipy pri kosení

- Skontrolujte oblasť, v ktorej budete používať stroj, a odstráňte všetky predmety, ktoré by mohli odlietavať od stroja.
- Vyhýbajte sa tomu, aby čepeľ zasiahla pevné predmety. Nikdy úmyselne nekoste ponad žiadny predmet.
- Ak stroj zasiahne nejaký predmet alebo začne vibrovať, okamžite vypnite motor, počkajte, kým sa všetky časti neprestanú pohybovať, odpojte drôt od zapaľovacej sviečky a skontrolujte, či nie je stroj poškodený.
- Najlepší výkon dosiahnete, keď pred začiatkom sezóny kosenia alebo v prípade potreby namontujete novú čepeľ značky Toro.

Kosenie trávy

- Listy trávy naraz koste len do tretiny. Na dosiahnutie lepšej kvality kosenia, prevádzky a zberu pokosenej trávy trávu koste s väčším nastavením výšky kosenia.

- Nekoste na nižšie nastavenie ako 51 mm s výnimkou prípadov, keď je tráva riedka alebo na sklonku jesene, keď tráva rastie pomalšie.
- Pri kosení trávy vyššej ako 15 cm koste s najvyšším nastavením výšky kosenia a pri nižšej rýchlosti. Potom trávnik pokoste znova s nižším nastavením, aby vyzeral čo najlepšie. Ak je tráva príliš dlhá, stroj sa môže upchať a zastaviť motor.
- Mokrá tráva a lístie sa zvyknú na kosenej ploche zachytávať, čo môže spôsobiť upchatie stroja alebo zastavenie motora. Vyhýbajte sa koseniu v mokrých podmienkach.
- Vo veľmi suchých podmienkach majte na pamäti možné nebezpečenstvo požiaru, dodržiavajte všetky miestne protipožiarne výstrahy a zo stroja odstraňujte suchú trávu a lístie.
- Meňte smer kosenia. Pomáha to rozptýliť pokosenú trávu po trávniku a dosiahnuť rovnomerné hnojenie.
- Ak nie ste spokojní s konečným vzhľadom trávnika, vyskúšajte jeden alebo viacero z nasledujúcich postupov:
  - Čepeľ vymeňte alebo ju nechajte nabrúsiť.
  - Pri kosení kráčajte pomalšie.
  - Na stroji nastavte vyššiu výšku kosenia.
  - Trávu koste pravidelnejšie.
  - Nekoste pri každom prechode celý záber, ale zábery prekrývajte.

Kosenie lístia

- Po pokosení trávnika sa uistite, že cez pokosenú vrstvu lístia vidno polovicu trávnika. Možno bude potrebné cez lístie prejsť viacerými zábermi.
- Ak sa na trávniku nachádza vrstva lístia vyššia ako 13 cm, koste s vyšším nastavením a potom znova s požadovanou výškou kosenia.
- Ak stroj neseká lístie dostatočne najemno, spomaľte stroj pri kosení.

Po prevádzke

Nabíjanie batérie

Dôležité: **Batéria nie je po zakúpení úplne nabitá. Pred prvým používaním nástroja umiestnite batériu do nabíjačky a nabíjajte ju, kým nebude indikátor LED na displeji signalizovať úplné nabitie batérie. Prečítajte si všetky bezpečnostné opatrenia.**

Dôležité: **Batériu nabíjajte len vo vhodnom teplotnom rozsahu. Pozrite si časť Technické údaje (strana 10).**

Poznámka: Aktuálny stav nabitia kedykoľvek zobrazíte stlačením tlačidla indikátora nabitia batérie na batérii (indikátory LED).

1. Uistite sa, či nie sú vetracie otvory na batérii a nabíjačke zanesené prachom a nečistotami.

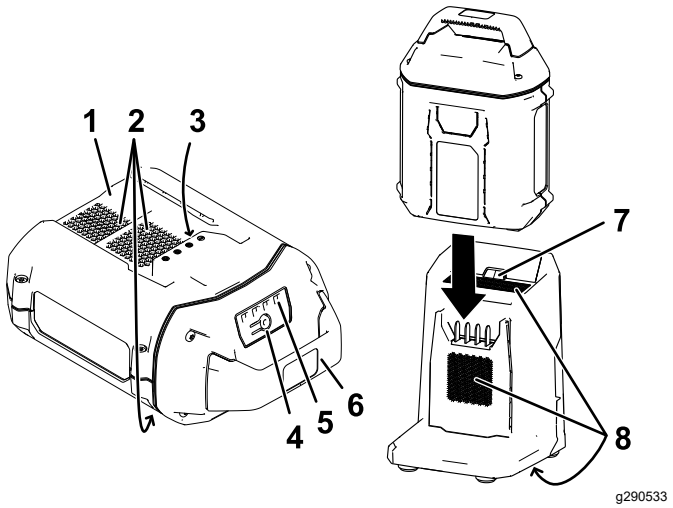

Obrázok 16

1. Dutina na batérii
2. Vetracie otvory na batérii
3. Svorky batérie
4. Tlačidlo indikátora nabitia batérie
5. Indikátory LED (aktuálne nabitie)
6. Rukoväť
7. Indikátor LED nabíjačky
8. Vetracie otvory na nabíjačke

2. Dutinu na batérii (Obrázok 16) zarovnajte s jazýčkom na nabíjačke.
3. Zasúvajte batériu do nabíjačky, kým sa úplne nezaistí na mieste (Obrázok 16).
4. Ak chcete batériu vybrať, vysuňte ju smerom dozadu z nabíjačky.
5. V nasledujúcej tabuľke nájdete vysvetlenie stavov indikátora LED na nabíjačke batérie.

Indikátor	Signalizuje
Nesvieti	Nie je vložená žiadna batéria
Bliká nazeleno	Batéria sa nabíja
Svieti nazeleno	Batéria je nabitá
Svieti načerveno	Batéria alebo nabíjačka batérie sa nachádza nad alebo pod vhodným teplotným rozsahom
Bliká načerveno	Porucha nabíjania batérie*

* Ďalšie informácie nájdete v časti Odstraňovanie závad (strana 22).

Dôležité: **Batériu môžete medzi používaniami nechať na kratší čas v nabíjačke.**

Ak nebudete batériu dlhšie používať, vyberte ju z nabíjačky. Pozrite si časť Uskladnenie (strana 21).

Čistenie pod strojom

Servisný interval: Pri každom použití alebo denne

Čistenie pod strojom

Servisný interval: Po každom použití

Najlepšie výsledky dosiahnete, keď čo najskôr po dokosení spodnú časť stroja vyčistíte.

1. Spustite stroj na najnižšie nastavenie výšky kosenia.
2. Stroj presuňte na vydláždený rovný povrch.
3. So zapnutým motorom a aktivovanou čepeľou prúdom vody vystriekajte prednú časť **pravého** zadného kolesa (Obrázok 17).

   Poznámka: Voda bude striekať do drážky čepele, čím odstráni pokosenú trávu.



g002600

Obrázok 17

4. Keď už zo stroja nevychádza žiadna pokosená tráva, zastavte prívod vody a presuňte stroj na suché miesto.
5. Na niekoľko minút spustite motor, aby ste vysušili spodnú časť stroja.

Čistenie spodnej časti stroja v zvislej prepravnej polohe

1. Stroj umiestnite do zvislej prepravnej polohy. Pozrite si časť Skladovanie stroja v zvislej prepravnej polohe (strana 17).
2. Vymyte spod stroja pokosenú trávu.

Zloženie rukoväti

⚠ DÔLEŽITÉ UPOZORNENIE

Nesprávne zloženie alebo rozloženie rukoväti môže poškodiť káble a ohroziť bezpečnosť prevádzky.

- **Pri skladaní alebo rozkladaní rukoväti dávajte pozor, aby ste nepoškodili káble.**
- **Ak sa kábel poškodí, obráťte sa na autorizovaného servisného predajcu.**

1. Demontujte tlačidlo elektrického štartéra (Obrázok 18).

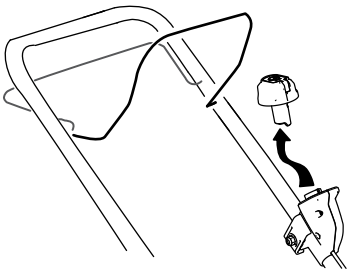

g332163

Obrázok 18

2. Vyberte zo stroja batériu.
3. Pri uvoľňovaní zámkov rukoväti držte rukoväť, aby ste si nepricvikli ruky.
4. Zámky rukoväti uvoľňujte, kým nebudete môcť voľne pohybovať vrchnou rukoväťou.
5. Rukoväť zložte dopredu do úplne prednej polohy, ako je znázornené na Obrázok 20.

   Dôležité: **Pri skladaní rukoväti káble smerujte k vonkajšej časti zámkov rukoväti.**
6. Ak chcete rukoväť rozložiť, pozrite si časť 3 Rozloženie rukoväte (strana 9).

Skladovanie stroja v zvislej prepravnej polohe

Stroj môžete skladovať v zvislej polohe, aby zaberal čo najmenej miesta.

⚠ DÔLEŽITÉ UPOZORNENIE

Nesprávne zloženie alebo rozloženie rukoväti môže poškodiť káble a ohroziť bezpečnosť prevádzky.

- **Pri skladaní alebo rozkladaní rukoväti dávajte pozor, aby ste nepoškodili káble.**
- **Ak sa kábel poškodí, obráťte sa na autorizovaného servisného predajcu.**

1. Demontujte tlačidlo elektrického štartéra a vyberte zo stroja batériu.
2. Uistite sa, že je nastavenie výšky kosenia na stroji 44 mm alebo vyššie. Ak to tak nie je, zvýšte ho. Pozrite si časť Nastavenie výšky kosenia (strana 12).
3. Uvoľnite zámky rukoväti (Obrázok 19).

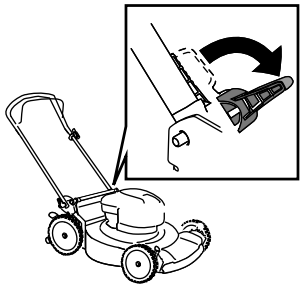

g297000

Obrázok 19

4. Rukoväť úplne zložte dopredu.

   Dôležité: **Pri skladaní rukoväti káble smerujte k vonkajšej časti zámkov rukoväti.**

5. Zatiahnite zámky rukoväti.
6. Za rukoväť zdvihnite prednú časť stroja a presuňte ho na miesto uskladnenia (Obrázok 20).

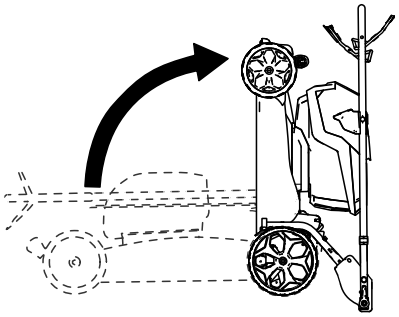

g332177

Obrázok 20

Údržba

Pred údržbou alebo čistením stroja demontujte tlačidlo elektrického štartéra a vyberte batériu zo stroja.

Používajte len náhradné diely a príslušenstvo odporúčané výrobcom.

Stroj pravidelne kontrolujte a vykonávajte jeho údržbu. Opravy stroja zverujte len autorizovanému servisnému predajcovi.

Mazanie stroja

Stroj nemusíte mazať. Všetky ložiská sú namazané z výroby na celú životnosť stroja.

Výmena čepele

Servisný interval: Každý rok

***Dôležité:* Na správnu montáž čepele budete potrebovať kľúč. Ak nemáte uťahovací kľúč alebo sa necítite na vykonanie tohto postupu, obráťte sa na autorizovaného servisného predajcu.**

Ak je čepeľ poškodená alebo prasknutá, okamžite ju vymeňte. Ak je hrana čepele tupá alebo naštrbená, nechajte ju nabrúsiť a vyvážiť, prípadne ju vymeňte.

⚠ DÔLEŽITÉ UPOZORNENIE

Pri vykonávaní servisu čepele majte na pamäti, že čepeľ sa môže pohybovať aj po vypnutí zdroja napájania. Čepeľ je ostrá a kontakt s ňou môže mať za následok vážne zranenie.

Pri vykonávaní servisu čepele noste rukavice.

1. Demontujte tlačidlo elektrického štartéra a vyberte zo stroja batériu.
2. Na stabilné podopretie čepele použite blok dreva (Obrázok 21).
3. Demontujte skrutku čepele, konzolu a čepeľ. Konzolu a skrutku čepele odložte nabok (Obrázok 21).

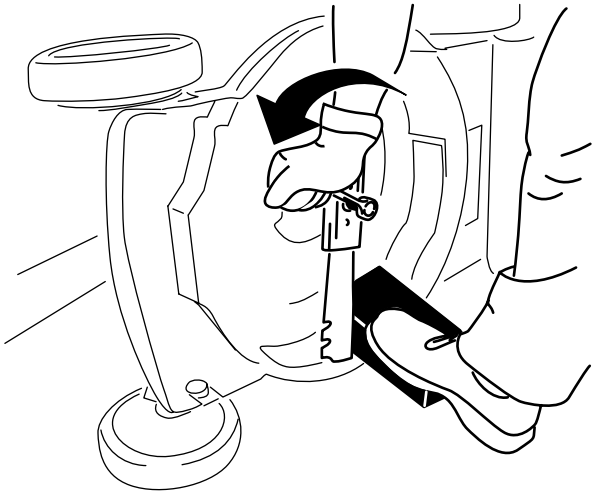

g231389

Obrázok 21

4. Namontujte novú čepeľ, konzolu a skrutku čepele (Obrázok 22).

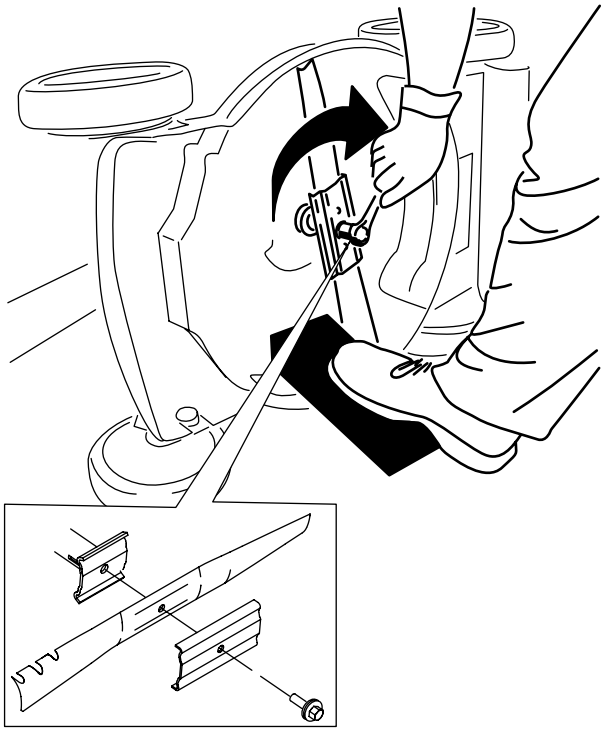

g231390

Obrázok 22

***Dôležité:* Zaoblené konce čepele umiestnite tak, aby smerovali nahor k plášťu stroja.**

5. **Pomocou uťahovacieho kľúča skrutku čepele utiahnite momentom 68 N m.**

Nastavenie pojazdu

Pri každej montáži nového kábla pojazdu alebo keď je pojazd nesprávne nastavený, nastavte kábel pojazdu.

1. Uvoľnite podpernú maticu kábla (Obrázok 23).

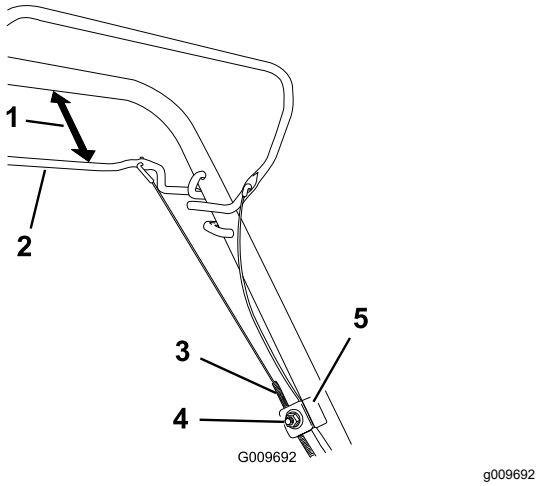

Obrázok 23

1. 25 až 38 mm
2. Tyč pojazdu
3. Plášť kábla
4. Podperná matica kábla
5. Podpera kábla

2. Tyč pojazdu držte vo vzdialenosti 25 až 38 mm od rukoväti (Obrázok 23).
3. Sťahujte plášť kábla (smerom k stroju), kým sa kábel úplne nenapne (Obrázok 23).
4. Utiahnite maticu na podpere kábla.
5. Uvoľnite tyč pojazdu a uistite sa, či je kábel voľný.

   Poznámka: Keď je tyč pojazdu v uvoľnenej polohe, kábel musí byť voľný. V opačnom prípade sa môže stroj po uvoľnení tyče pohybovať veľmi pomaly.

Príprava batérie na recykláciu

Dôležité: **Po demontáži zalepte svorky batérie pracovnou lepiacou páskou. Batériu sa nepokúšajte zničiť ani rozoberať ani nedemontujte žiadne jej časti.**

Ďalšie informácie o zodpovednej recyklácii batérie vám poskytne miestny mestský úrad alebo autorizovaný distribútor spoločnosti Toro.

Uskladnenie

Dôležité: **Stroj, batériu a nabíjačku skladujte len vo vhodnom teplotnom rozsahu. Pozrite si časť** **Technické údaje (strana 10)****.**

Dôležité: **Ak skladujete batériu mimo sezóny, nabite ju, kým sa na nej nazeleno nerozsvietia 2 alebo 3 indikátory LED. Neskladujte úplne nabitú ani úplne vybitú batériu. Keď budete znova pripravení stroj používať, batériu nabíjajte dovtedy, kým sa ľavý indikátor na nabíjačke nerozsvieti nazeleno alebo kým sa na batérii nerozsvietia nazeleno všetky 4 indikátory LED.**

- Odpojte stroj od zdroja napájania (t. j. vyberte batériu a demontujte tlačidlo elektrického štartéra) a po používaní skontrolujte prípadné poškodenie.
- Stroj ani nabíjačku neskladujte s vloženou batériou.
- Utrite zo stroja všetok cudzí materiál.
- Keď sa stroj nepoužíva, uskladnite ho spolu s tlačidlom elektrického štartéra, batérie a nabíjačky batérie mimo dosahu detí.
- Stroj, batériu a nabíjačku batérie uchovávajte mimo korozívnych agentov, napríklad chemických látok používaných v záhrade a cestných posypových solí.
- Ak chcete znížiť riziko vážneho zranenia, batériu neskladujte mimo vozidiel alebo v nich.
- Stroj, batériu a nabíjačku batérie skladujte na uzavretom, čistom a suchom mieste.

Odstraňovanie závad

Vykonajte len kroky opísané v týchto pokynoch. Ak problém nedokážete vyriešiť sami, všetky ďalšie kontroly, údržbu a opravy musí vykonať pracovník autorizovaného servisného centra alebo podobne kvalifikovaný odborník.

Závada	Možné príčiny	Zpôsob opravy
Stroj neštartuje.	1. Batéria nie je úplne vložená do stroja. 2. Batéria nie je nabitá. 3. Batéria je poškodená. 4. V stroji vznikol iný elektrický problém.	1. Vyberte batériu zo stroja a znova ju doň vložte, pričom sa uistite, či je úplne vložená a zaistená. 2. Vyberte batériu zo stroja a nabite ju. 3. Vymeňte batériu. 4. Obráťte sa na autorizovaného servisného zástupcu.
Stroj nefunguje alebo nefunguje súvisle.	1. Na vodičoch batérie je vlhkosť. 2. Batéria nie je úplne vložená do stroja.	1. Nechajte batériu vyschnúť alebo ju utrite dosucha. 2. Vyberte batériu zo stroja a znova ju doň vložte, pričom sa uistite, či je úplne vložená a zaistená.
Stroj nedosahuje plný výkon.	1. Kapacita nabitia batérie je príliš nízka. 2. Vetracie otvory sú blokované.	1. Vyberte batériu zo stroja a úplne ju nabite. 2. Vyčistite vetracie otvory.
Batéria sa rýchlo vybíja.	1. Batéria sa nachádza nad alebo pod vhodným teplotným rozsahom. 2. Stroj je preťažený.	1. Batériu presuňte na suché miesto s teplotným rozsahom od 5 °C do 40 °C. 2. Trávu koste s vyšším nastavením výšky kosenia alebo pri kosení kráčajte pomalšie.
Nabíjačka batérie nefunguje.	1. Nabíjačka batérie sa nachádza nad alebo pod vhodným teplotným rozsahom. 2. V zásuvke, ku ktorej je pripojená nabíjačka batérie, nie je elektrický prúd.	1. Nabíjačku batérie odpojte a presuňte na suché miesto s teplotným rozsahom od 5 °C do 40 °C. 2. O opravu zásuvky požiadajte licencovaného elektrikára.
Pojazd stroja nefunguje.	1. Kábel pojazdu je nesprávne nastavený alebo poškodený.	1. Nastavte kábel pojazdu. V prípade potreby kábel vymeňte.
Indikátor LED na nabíjačke batérie svieti načerveno.	1. Nabíjačka batérie alebo batéria sa nachádza nad alebo pod vhodným teplotným rozsahom.	1. Nabíjačku batérie odpojte a presuňte ju aj batériu na suché miesto s teplotným rozsahom od 5 °C do 40 °C.
Indikátor LED na nabíjačke batérie bliká načerveno.	1. Dochádza ku chybe komunikácie medzi batériou a nabíjačkou. 2. Batéria je slabá.	1. Vyberte batériu z nabíjačky batérie, odpojte nabíjačku batérie zo zásuvky a počkajte 10 sekúnd. Znova zapojte nabíjačku batérie do zásuvky a vložte do nej batériu. Ak indikátor LED na nabíjačke batérie stále bliká načerveno, znova zopakujte tento postup. Ak indikátor LED na nabíjačke batérie stále bliká načerveno aj po 2 pokusoch, batériu správne zlikvidujte v recyklačnom stredisku. 2. Ak je batéria v záruke, obráťte sa na autorizovaného servisného predajcu alebo ju správne zlikvidujte v recyklačnom stredisku.

Závada	Možné príčiny	Zpôsob opravy
Stroj pípa.	1. Batéria nie je nabitá. 2. Stroj je v polohe, ktorá nie je bezpečná na prevádzku. 3. Stroj je preťažený. 4. V stroji vznikol iný elektrický problém.	1. Vyberte batériu zo stroja a nabite ju. 2. Počas prevádzky sa uistite, že stroj nie je umiestnený v extrémnom uhle. 3. Trávu koste s vyšším nastavením výšky kosenia alebo pri kosení kráčajte pomalšie. 4. Vyskúšajte ostatné riešenia problémov. Ak alarm stále znie, obráťte sa na autorizovaného servisného predajcu.
Kvalita kosenia je nižšia alebo neuspokojivá.	1. Čepeľ je tupá. 2. Na rezacej plošine sa nahromadili nečistoty.	1. Nechajte čepeľ nabrúsiť alebo ju vymeňte. 2. Vyčistite spodnú časť stroja.
Kvalita zberu pokosenej trávy je nižšia alebo neuspokojivá.	1. Stroj je preťažený.	1. Trávu koste s väčším nastavením výšky kosenia.
Stroj kosí nerovnomerne.	1. Čepeľ je tupá. 2. Poškodená rezacia plošina.	1. Nechajte čepeľ nabrúsiť alebo ju vymeňte. 2. Obráťte sa na autorizovaného servisného zástupcu.
Stroj vibruje.	1. Čepeľ je ohnutá alebo poškodená.	1. Skontrolujte čepeľ a v prípade potreby ju vymeňte.

Upozornenie o ochrane osobných údajov pre EHP/Spojené kráľovstvo

Spôsob, akým spoločnosť Toro využíva vaše osobné údaje

Spoločnosť The Toro Company (ďalej uvádzané ako „spoločnosť Toro“) rešpektuje vaše súkromie. Keď nakupujete naše produkty, môžeme zhromažďovať určité vaše osobné údaje, a to priamo od vás alebo prostredníctvom miestnej pobočky alebo predajcu spoločnosti Toro. Spoločnosť Toro využíva tieto informácie na plnenie zmluvných záväzkov, ako je napríklad registrácia záruky, spracovanie žiadosti o poskytnutie záruky alebo skontaktovanie sa s vami v prípade stiahnutia produktu z trhu, a na legitímne obchodné účely, ako je napríklad zvyšovanie spokojnosti zákazníkov, skvalitňovanie produktov alebo poskytovanie informácií o produktoch, ktoré vás môžu zaujímať. Spoločnosť Toro môže poskytnúť vaše údaje svojim pobočkám, sesterským spoločnostiam, predajcom alebo iným obchodným partnerom v súvislosti s ktoroukoľvek z týchto činností. Osobné údaje môžeme zverejniť aj v prípade, keď to vyžaduje zákon alebo v súvislosti s predajom, kúpou alebo zlúčením určitého podniku. Vaše osobné údaje nikdy nepredáme žiadnej inej spoločnosti na marketingové účely.

Uchovávanie vašich osobných údajov

Spoločnosť Toro bude uchovávať vaše osobné údaje dovtedy, kým to bude relevantné na vyššie uvedené účely a v súlade so zákonnými požiadavkami. Ďalšie informácie o platných lehotách uchovávania vám poskytneme na adrese legal@toro.com.

Záväzok spoločnosti Toro týkajúci sa bezpečnosti

Vaše osobné údaje sa môžu spracúvať v USA alebo inej krajine, v ktorej môžu platiť menej prísne zákony na ochranu údajov ako v krajine vášho bydliska. Pri každom prenose vašich údajov mimo územia krajiny vášho bydliska podnikneme kroky požadované zo zákona na zaručenie vhodnej ochrany vašich údajov a zaistenia ich bezpečného prenosu.

Prístup a oprava

Môžete mať právo opraviť alebo revidovať svoje osobné údaje, prípadne namietať voči ich spracovaniu či obmedziť prístup k nim. V takom prípade napíšte e-mail na adresu legal@toro.com. Ak máte obavy súvisiace so spôsobom, akým spoločnosť Toro spracúva vaše údaje, odporúčame vám, aby ste sa v tejto záležitosti obrátili priamo na nás. Upozorňujeme, že osoby s trvalým pobytom v Európe majú právo podať sťažnosť na príslušný úrad na ochranu údajov.