Form No. 3440-820 Rev D

TORO®

Count on it.

Manualul utilizatorului

Maşină de tuns iarba Recycler® 52cm Flex-Force Power System™ 60 V MAX

Nr. model 21852—Nr. serie 411900000 şi Sus
Nr. model 21852T—Nr. serie 400000000 şi Sus

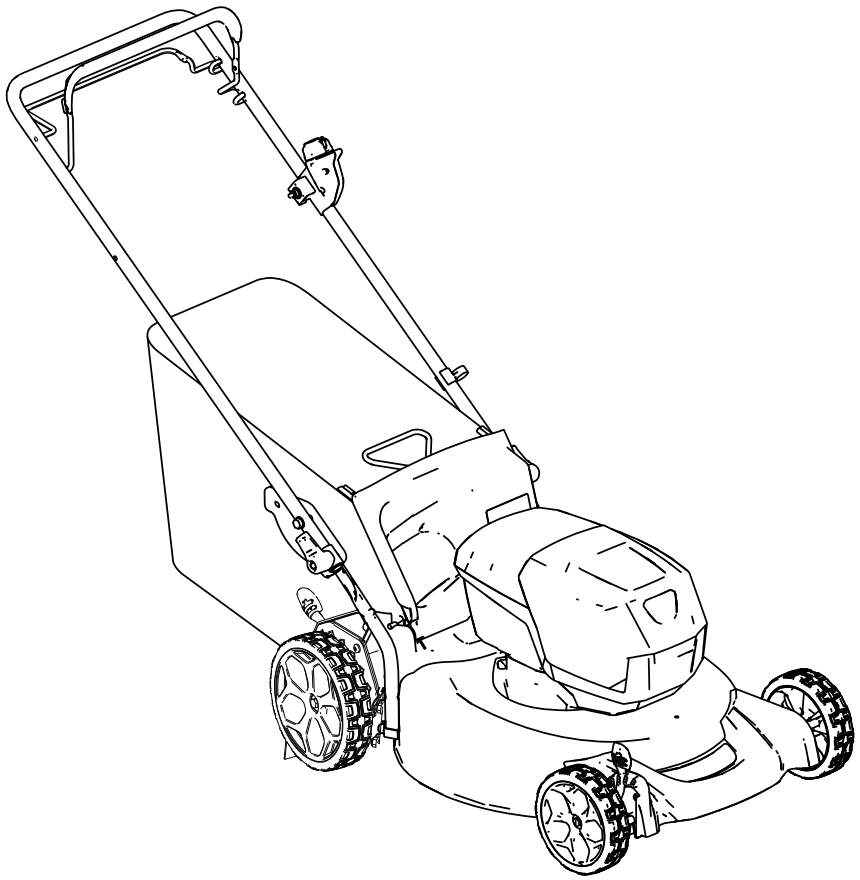

Înregistraţi-vă la www.Toro.com.
Instrucţiuni originale (RO)

CE UK CA

3440-820

Produsul respectă toate directivele europene relevante; pentru detalii, consultaţi Declaraţia de conformitate (DOC) separată specifică produsului.

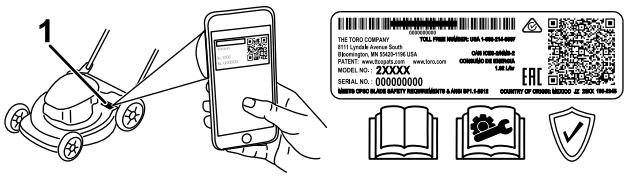

g275230

Figura 1

1. Locaţia numerelor de model şi de serie

Introducere

Această maşină de tuns iarba cu lamă rotativă este proiectată pentru a fi utilizată de proprietarii de reşedinţe. Maina a fost proiectată în primul rând pentru tăierea ierbii de pe gazoane bine întreinute ale proprietăilor rezideniale. Nu este concepută pentru peria de tăiere sau pentru utilizări agricole. Maina a fost proiectată să utilizeze acumulatori litiu-ion modelele 81860 (furnizate împreună cu Modelul 21852) i 81850 sau 81875; poate folosi i acumulatorul Modelului 81825. Aceti acumulatori sunt proiectai pentru a fi încărcai folosind doar încărcătoarele Modelele 81802 (furnizat împreună cu Modelul 21852) sau 81805. Utilizarea acestor produse în alte scopuri decât cele intenionate poate fi periculoasă pentru dumneavoastră i pentru alte persoane.

Modelul 21852T nu include un acumulator sau un încărcător.

Citiţi cu atenţie aceste informaţii pentru a învăţa despre modul corespunzător de utilizare şi întreţinere a produsului şi pentru a evita rănirea personală şi deteriorarea produsului. Aveţi responsabilitatea de a utiliza produsul în mod corespunzător şi sigur.

Vizitai site-ul www.Toro.com pentru mai multe informaii, inclusiv informaii privind sigurana produsului i materiale de instruire , informaii privind accesoriile, ajutor la căutarea unui distribuitor sau pentru înregistrarea produsului.

De fiecare dată când aveţi nevoie de service, piese originale Toro sau informaţii suplimentare, contactaţi un centru de service autorizat sau departamentul Servicii Clienţi Toro şi pregătiţi numărul de model sau de serie al produsului. Figura 1 indică locaţia numărului de model sau de serie pe produs. Scrieţi numerele în spaţiul furnizat.

Important: **Putei scana codul QR de pe autocolantul cu numărul de serie (dacă este disponibil) cu ajutorul unui dispozitiv mobil pentru a accesa date despre garanie, piese i alte informaii despre produs.**

Nr. model _____

Nr. serie _____

Acest manual identifică potenialele pericole i conine mesaje de sigurană identificate prin simbolul de alertă de sigurană (Figura 2), semnalizând un pericol care poate cauza rănirea gravă sau moartea dacă nu respectai următoarele măsuri de precauie recomandate.



g000502

Figura 2

Simbolul de alertă de sigurană

Acest manual utilizează 2 cuvinte pentru a evidenţia informaţiile. **Important** atrage atenţia asupra informaţiilor mecanice speciale şi **Notă** accentuează informaţiile generale care necesită atenţie specială.

© 2022—The Toro® Company

Toate drepturile rezervate

Cuprins

Siguranţă în funcţionare 3
Decal-uri instrucţionale şi de siguranţă 6
Reglare 9
1 Montarea încărcătorului (opional) 9
2 Asamblarea sacului pentru iarbă 9
3 Desfăşurarea mânerului 10
Rezumat al produsului 11
Specificaţii 11
Înainte de utilizare 12
Montarea acumulatorului 12
Reglarea înălţimii de tăiere 13
În timpul utilizării 14
Pornirea mainii 14
Utilizarea propulsiei automate 14
Reglarea vitezei lamelor 14
Reciclarea resturilor 15
Colectarea resturilor 15
Evacuarea laterală a resturilor 16
Oprirea mainii 16
Îndepărtarea acumulatorului din mainã 16
Indicaţii de exploatare 16
După utilizare 17
Încărcarea acumulatorului 17
Curăarea sub mainã 18
Plierea mânerului 18
Depozitarea maşinii în Poziia pliată verticală 18
Întreţinere 20
Lubrifierea mainii 20
Înlocuirea lamei 20
Reglarea propulsiei automate 21
Pregătirea acumulatorului în vederea reciclării 21
Depozitare 22
Înlăturarea defecţiunilor 23

Siguranţă în funcţionare

INSTRUCIUNI IMPORTANTE DE SIGURANĂ

AVERTISMENT – când utilizai un dispozitiv electric, pentru a reduce riscul incendiului, electrocutării sau rănirii, trebuie citite i respectate întotdeauna avertismentele i instruciunile de protecie de bază, inclusiv următoarele:

I. Instruire

1. Operatorul mainii este responsabil pentru orice accidente suferite sau pericole la care au fost expuse alte persoane i bunurile acestora.
2. Nu permitei copiilor să utilizeze sau să se joace cu maina, acumulatorul sau încărcătorul; reglementările locale pot impune o limită de vârstă pentru operator.
3. Nu permitei persoanelor cu capacităi fizice, senzoriale sau mentale reduse sau fără experienă i cunotine să utilizeze maina, acumulatorul sau încărcătorul, cu excepia cazului în care primesc instruciuni sau supraveghere privind utilizarea acesteia în condiii de siguranã i înseleg pericolele implicate în timpul utilizării mainii.
4. Înainte să utilizai maina, acumulatorul i încărcătorul, citii toate instruciunile i marcajele de atenionare de pe aceste produse.
5. Familiarizai-vă cu comenzile i cu utilizarea corespunzătoare a mainii, acumulatorului i a încărcătorului.

II. Pregătirea

1. inei alte persoane, în special copiii i animalele, departe de aria de funcionare a mainii.
2. Nu utilizaţi maşina fără toate proteciile i dispozitivele de siguranã, cum ar fi deflectoarele i dispozitivul de adunat iarbă, montate pe mainã i funcionând corespunzător.
3. Inspectai zona în care vei utiliza maina i îndepărtai toate obiectele care ar putea obstruciona utilizarea mainii sau pe care maina le-ar putea proiecta.
4. Înainte de utilizarea mainii, asigurai-vă că lama, uruburile lamei i ansamblul lamei nu sunt uzate sau deteriorate. Înlocuii orice etichete deteriorate sau ilizibile.
5. Folosii doar acumulatorul specificat de Toro. Utilizarea altor accesorii sau dispozitive de

ataare poate crete riscul de vătămare sau de incendiu.

6. Conectarea încărcătorului într-o priză care nu are tensiunea cuprinsă între 100–240 V poate provoca un incendiu sau electrocutarea. Nu conectai încărcătorul într-o priză care nu are tensiunea cuprinsă între 100–240 V. Pentru un mod diferit de conectare, utilizai un adaptor cu configuraia potrivită pentru priza electrică, dacă este necesar.
7. Nu utilizai un acumulator sau încărcător deteriorat sau modificat, care poate avea un comportament imprevizibil care ar putea avea drept urmare un incendiu, o explozie sau poate crea risc de vătămare.
8. În cazul în care cablul de alimentare al încărcătorului este deteriorat, contactai un centru de service autorizat pentru a-l înlocui.
9. Nu utilizai baterii care nu pot fi reîncărcate.
10. Încărcai acumulatorul doar cu încărcătorul specificat de Toro. Un încărcător adecvat pentru un tip de acumulator poate crea risc de incendiu dacă este utilizat cu un alt acumulator.
11. Încărcai acumulatorul doar într-o zonă bine aerisită.
12. Nu expunei acumulatorul sau încărcătorul la foc sau temperaturi mai mari de 68 °C.
13. Urmai toate instruciunile de încărcare i nu încărcai acumulatorul în afara intervalului de temperatură specificat în instruciuni. În caz contrar, putei deteriora acumulatorul i crete riscul de incendiu.
14. Îmbrăcai-vă corespunzător – purtai îmbrăcăminte adecvată, inclusiv ochelari de protecie, pantaloni lungi, încălăminte solidă, antiderapantă, mănui i căti pentru protecia auzului. Strângei la spate părul lung i nu purtai bijuterii care se pot agăa în piesele mobile. Purtai o mască împotriva prafului, dacă utilizai maina într-un mediu cu mult praf. Se recomandă să folosii mănui de cauciuc.

III. Operare

1. Contactul cu lama în timp ce aceasta se rotete va duce la vătămarea gravă. inei mâinile sau picioarele la distană de zona de tăiere i de toate piesele mobile ale mainii. Staţi la distanţă de orice gură de descărcare.
2. Utilizarea acestei maini în alte scopuri decât cele intenionate poate fi periculoasă pentru dumneavoastră i pentru alte persoane.
3. Înainte de a porni maina, dezactivai propulsia automată (dacă maina este echipată cu această funcie).
4. Nu înclinai dispozitivul atunci când pornii motorul.
5. Prevenii pornirea neintenionată – asigurai-vă că butonul de pornire electrică este îndepărtat din contact, înainte de a conecta acumulatorul i de a manipula maina.
6. Utilizai maina cu foarte mare atenie. Nu vă angrenai în nicio activitate care vă poate distrage atenia; în caz contrar, se pot înregistra pagube materiale sau vătămări corporale.
7. Oprii maina, îndepărtai butonul de pornire electrică, îndepărtai acumulatorul din mainä i ateptai ca toate micările să se oprească înainte de a regla, efectua lucrări de service, curăa sau depozita maina.
8. Îndepărtai acumulatorul i butonul de pornire electrică de la mainä ori de câte ori lăsai maina nesupravegheată sau înainte de a înlocui accesoriile.
9. Nu forai maina – permitei mainii să lucreze mai bine i mai sigur la capacitatea pentru care a fost proiectată.
10. Fii vigilent – acordai atenie activităii i folosii-vă simul practic atunci când operai maina. Nu utilizaţi maşina dacă suntei bolnav, obosit sau sub influena alcoolului sau a drogurilor.
11. Operai maina doar în condiii de vizibilitate bună i în condiii meteo corespunzătoare. Nu utilizaţi maşina dacă există riscul unor descărcări electrice.
12. Acordai foarte mare atenie atunci când vă deplasai cu spatele sau când tragei maina spre dumneavoastră.
13. Meninei-vă stabilitatea i echilibrul în orice moment, mai ales pe pante. Tundei iarba de-a lungul pantelor, niciodată în sus sau în jos. Acordaţi foarte mare atenţie la schimbarea direcţiei pe pante. Nu tundei iarba pe pantele foarte abrupte. Mergei, nu alergaţi niciodată cu maina.
14. Nu direcionai materialul evacuat spre nicio persoană. Evitai evacuarea materialul spre un perete sau obstacol; materialul poate ricoa spre dumneavoastră. Oprii lama (lamele) atunci când vă deplasai pe suprafee acoperite cu pietri.
15. Avei grijă la gropi, anuri, denivelări, pietre sau alte obiecte ascunse. Terenul denivelat vă poate face să vă pierdei echilibrul sau stabilitatea.
16. Iarba udă sau frunzele pot provoca vătămări grave dacă alunecai i intrai în contact cu lama. Evitai să tundei iarba în condiii umede sau atunci când plouă.
17. Dacă maina lovete un obiect sau începe să vibreze, oprii imediat maina, îndepărtai butonul

de pornire electrică, îndepărtai acumulatorul i ateptai ca toate micările să înceteze, înainte de a inspecta dacă maina este deteriorată. Efectuai reparaiile necesare înainte de a o utiliza din nou.

18. Oprii maina i îndepărtai butonul de pornire electrică, înainte de încărcarea mainii pentru transport.
19. În condiii de utilizare abuzivă, din acumulator se poate scurge lichid; evitai contactul. Dacă intrai accidental în contact cu lichidul, spălai cu apă zona afectată. Dacă lichidul intră în contact cu ochii, apelai la un medic. Lichidul scurs din acumulator poate cauza iritaii sau arsuri.

IV. Întreinerea i depozitarea

1. Oprii maina, îndepărtai butonul de pornire electrică, îndepărtai acumulatorul din maină i ateptai ca toate micările să se oprească înainte de a regla, efectua lucrări de service, curăa sau depozita maina.
2. Nu încercai să reparai maina altfel decât este prevăzut în instruciuni. Solicitai unui centru de service autorizat să efectueze lucrări de service asupra mainii, folosind piese de schimb identice.
3. Purtai mănui i protecie pentru ochi atunci când efectuai lucrări de service asupra mainii.
4. Ascuii o lamă tocită pe ambele pări, pentru a păstra echilibrul. Curăai lama i asigurai-vă că este echilibrată.
5. Înlocuiţi lama dacă este îndoită, uzată sau fisurată. O lamă neechilibrată poate provoca vibraii, care ar putea deteriora motorului sau cauza vătămări corporale.
6. Atunci când efectuai lucrări de service asupra lamei, asigurai-vă că lama se poate deplasa, chiar dacă sursa de alimentare a fost oprită.
7. Verificai frecvent sacul pentru colectarea ierbii pentru a vedea dacă este deteriorat sau uzat i înlocuii un sac uzat cu un sac [de schimb] Toro.
8. Pentru a beneficia de cele mai ridicate performane, cumpărai doar piese de schimb i accesorii originale Toro. Piesele de schimb i accesoriile altor producători pot fi periculoase i pot anula garania produsului.
9. Întreinei utilajul – meninei marginile de tăiere ascuite i curate pentru cele mai bune performane maxime în siguranã. Meninei mânerele uscate, curate i fără urme de ulei i lubrifiant. Lăsai toate proteciile montate i asigurai-vă că funcionează corespunzător. Meninei lamele ascuite. Folosii doar lame de schimb identice.
10. Verificai dacă maina prezintă piese deteriorate – dacă există protecii sau alte piese deteriorate, determinai dacă maina va funciona în mod corespunzător. Verificai dacă piesele mobile nu mai sunt aliniate corespunzător sau dacă sunt blocate, verificai dacă există piese sau suporturi rupte, precum i orice alte condiii care ar putea afecta operarea mainii. Dacă nu este indicat altfel în instruciuni, solicitai unui centru de service autorizat să repare sau să înlocuiască o protecie sau o piesă defectă.
11. Atunci când nu utilizai acumulatorul, inei-l departe de obiecte metalice precum agrafe pentru hârtie, monede, chei, cuie i uruburi care pot realiza o conexiune între borne. Scurtcircuitarea bornelor acumulatorului poate provoca arsuri sau un incendiu.
12. Verificai frecvent ca lama i uruburile de montare ale motorului să fie strânse corespunzător.
13. Atunci când nu utilizai maina, depozitai-o în interior, într-un loc uscat i sigur, care nu este la îndemâna copiilor.
14. ATENIE – un acumulator manipulat necorespunzător poate prezenta un risc de incendiu sau de arsuri chimice. Nu dezasamblai acumulatorul. Nu încălzii acumulatorul la temperaturi de peste 68 °C i nu îi dai foc. Înlocuii acumulatorul doar cu un acumulator original Toro; folosirea unui alt tip de acumulator poate provoca un incendiu sau o explozie. Nu lăsai acumulatorii la îndemâna copiilor i păstrai acumulatorii în ambalajele originale, până când suntei gata să îi folosii.
15. Nu eliminai acumulatorii aruncându-i în foc. Celula poate exploda. Verificai reglementările locale pentru eventuale instruciuni speciale de eliminare.

PĂSTRAI ACESTE INSTRUCIUNI

Decal-uri instrucţionale şi de siguranţă

Instrucţiunile şi autocolantele cu informaţii privind siguranţa sunt uşor vizibile pentru operator şi sunt amplasate lângă orice zonă cu potenţial risc. Înlocuiţi orice autocolant care este deteriorat sau lipseşte.

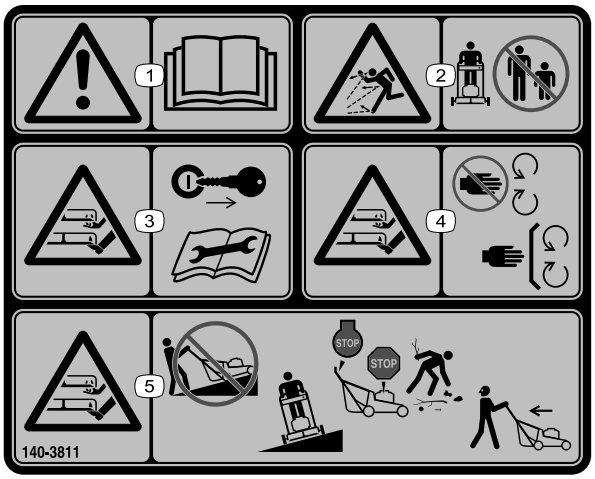

decal140-3811

140-3811

1. Avertisment – citii *Manualul operatorului*.
2. Pericol de obiecte proiectate – ţineţi trecătorii la distanţă.
3. Pericol de tăiere/desprindere a mâinilor sau picioarelor, lama mainii de tuns iarba—scoateţi cheia din contact şi citiţi *Manualul operatorului* înainte de efectuarea lucrărilor de întreţinere.
4. Pericol de tăiere/desprindere a mâinilor sau picioarelor, lama mainii de tuns iarba—păstrai distana faă de piesele mobile; lăsai toate apărătorile i proteciile montate.
5. Pericol de tăiere/desprindere a mâinilor sau picioarelor, lama mainii de tuns iarba—nu tundei iarba pe pantă, în sus sau în jos; tundei iarba de-a lungul pantelor; oprii motorul, ateptai să se oprească piesele mobile i colectai reziduurile înainte de a tunde iarba; privii înapoi atunci când vă deplasai cu spatele.

Model 81860



decal137-9489

137-9489

1. Citii *Manualul operatorului*.
2. Reciclare
3. Conine litiu-ion; nu aruncai.
4. A se păstra departe de flăcări deschise.
5. A nu se expune la ploaie.

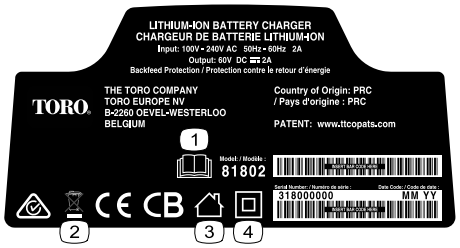

decal137-9495

137-9495

1. Citii *Manualul operatorului*.
2. Nu aruncai.
3. Pentru utilizare la interior.
4. Cu izolaie dublă



decal137-9496

137-9496

1. Acumulatorul se încarcă.
2. Acumulatorul este complet încărcat.
3. Acumulatorul are o temperatură mai mare sau mai mică decât intervalul de temperatură corespunzător.
4. Eroare la încărcarea acumulatorului.

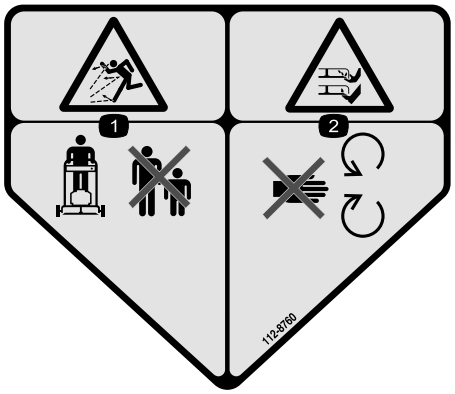

decal112-8760

112-8760

1. Pericol de obiecte proiectate – ţineţi trecătorii la distanţă.
2. Pericol de tăiere/desprindere a mâinilor sau picioarelor, lama mainii de tuns iarba – păstrai distana faă de piesele mobile.

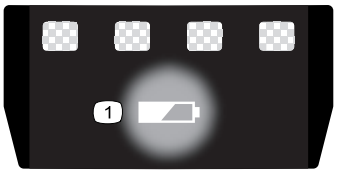

decal137-9461

137-9461

1. Nivel de încărcare acumulator



decal144-3175

144-3175

1. Citii *Manualul operatorului*.
2. Pentru a porni maina, strângei bara înspre mâner i apăsai butonul.
3. Pentru a opri maina, eliberai bara.

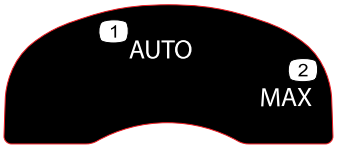

decal134-4691

134-4691

1. Viteza automată
2. Viteza maximă

Reglare

Notă: La momentul achiziiei, acumulatorul nu este încărcat integral. Înainte de a utiliza maina pentru prima dată, consultai Încărcarea acumulatorului (Pagină 17).

1

Montarea încărcătorului (opional)

Piese solicitate pentru această procedură:

2	Elemente de montare (nu sunt incluse)

Procedură

Dacă dorii, montai încărcătorul în siguranță pe un perete, folosind orificiile pentru montarea pe perete, cu formă de gaură de cheie, amplasate pe spatele încărcătorului.

Montai încărcătorul la interior (cum ar fi într-un garaj sau într-un alt loc uscat), în apropierea unei prize, dar fără a fi la îndemâna copiilor.

Consultai Figura 3 pentru asistenă privind montarea încărcătorului.

Glisai încărcătorul pe elementele de montare amplasate în mod corespunzător, pentru a fixa încărcătorul (elementele de montare nu sunt incluse).

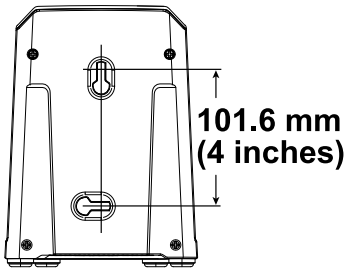

g290534

Figura 3

2

Asamblarea sacului pentru iarbă

Nu s-au solicitat piese

Procedură

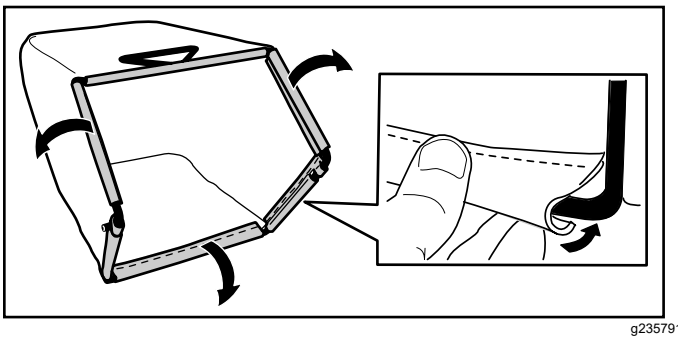

g235791

Figura 4

3

Desfăşurarea mânerului

Nu s-au solicitat piese

Procedură

⚠ ATENŢIE

Desfăurarea incorectă a mânerului poate deteriora cablurile, ducând la condiii de utilizare nesigure.

- **Nu deteriorai cablul/cablurile în timpul plierii sau desfăurării mânerului.**
- **Cablul/cablurile trebuie să se afle în afara mânerului.**
- **Dacă un cablu este deteriorat, contactaţi un centru de service autorizat.**

Important: **Îndepărtai i aruncai folia de protecie din plastic folosită pentru a acoperi motorul, precum i orice alte elemente din plastic sau ambalaje de pe mainã.**

1. Deblocai închizătoarele mânerului (A din Figura 5).
2. Deplasai mânerul spre spate, în poziia de operare (B din Figura 5).
3. inei mânerul în timp ce cuplai închizătoarele sale pentru a evita prinderea mâinilor.
4. Cuplai închizătoarele mânerului până când tiftul face clic i blochează mânerul în poziia de operare (C din Figura 5).

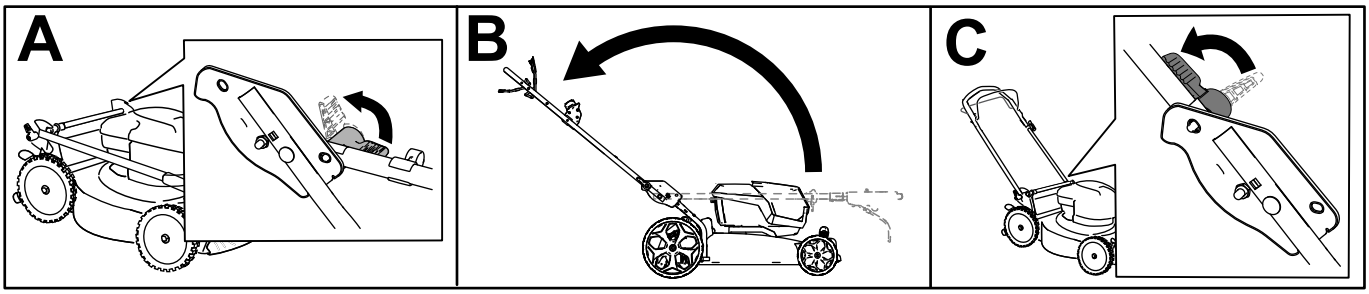

g332165

Figura 5

Rezumat al produsului

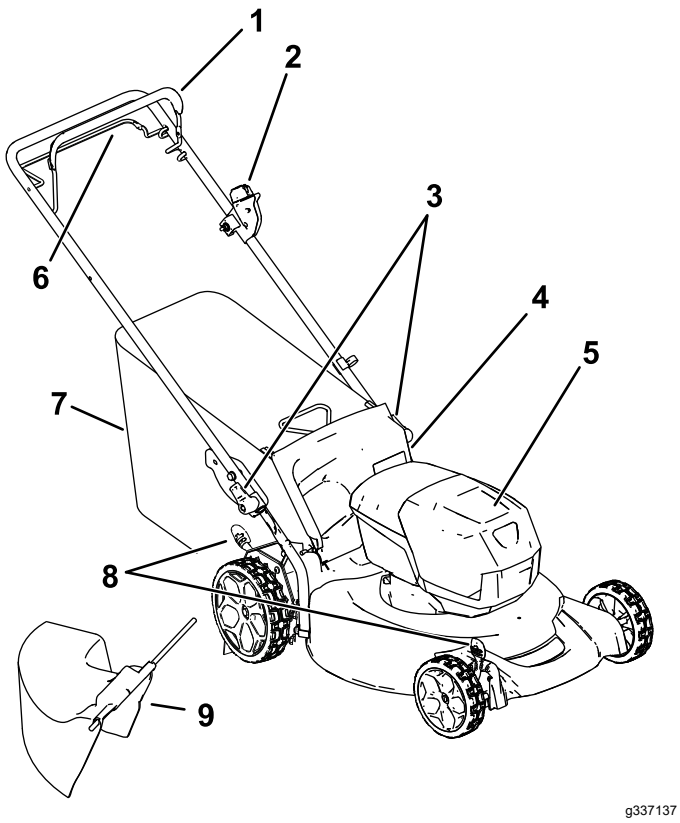

Figura 6

1. Bară de comandă pentru lamă
2. Buton de pornire electrică
3. Închizător de mâner (2)
4. Deflector spate
5. Compartiment acumulator
6. Bară pentru propulsia automată
7. Sac pentru iarbă
8. Manetă înălime de tăiere (2)
9. Jgheab de evacuare laterală

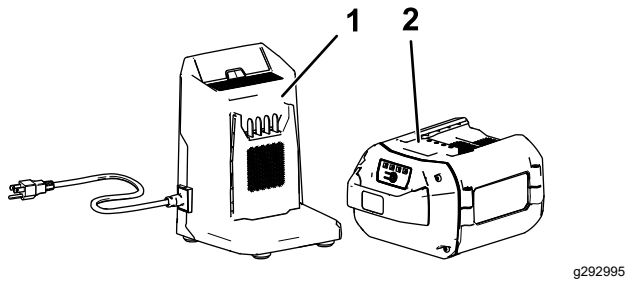

Figura 7

1. Încărcător model 81802 (inclus în cazul modelului 21852)
2. Acumulator model 81860 (inclus în cazul modelului 21852)

Specificaţii

Acumulator

Model	**81860**
Capacitate acumulator	6,0 Ah
	324 Wh
Clasificare producător acumulator = 60 V tensiune maximă i 54 V tensiune nominală. Tensiunea efectivă variază în funcie de sarcină.	

Încărcător de baterie

Model	**81802**
Tip	Încărcător de baterie litiu-ion 60 V MAX
Intrare	100 până la 240 V AC 50/60 Hz Max 2,0 A
Ieire	60 V MAX DC 2,0 A

Interval de temperaturi de funcţionare corespunzătoare

Încărcai/depozitai acumulatorul la temperaturi cuprinse între	5 °C i 40 °C*
Folosii acumulatorul la temperaturi cuprinse între	-30 °C i 49 °C*
Folosii maina la temperaturi cuprinse între	0 °C i 49 °C*

*Timpul de încărcare va crete dacă nu încărcai acumulatorul în acest interval.

Depozitai maina, acumulatorul i încărcătorul într-o zonă curată, uscată i închisă.

Operare

Notă: Determinaţi partea stângă şi dreaptă a maşinii din poziţia de operare normală.

Înainte de utilizare

Montarea acumulatorului

Important: **Utilizai acumulatorul doar la temperaturi care se încadrează în intervalul corespunzător; consultai Specificaţii (Pagină 11).**

1. Asigurai-vă că orificiile acumulatorului nu prezintă praf sau reziduuri.
2. Ridicai capacul compartimentului pentru acumulator (A din Figura 8).
3. Aliniai canalul acumulatorului cu limba de pe mainã i glisai acumulatorul în compartiment până când se fixează prin blocare (B din Figura 8).
4. Închidei capacul compartimentului pentru acumulator (C din Figura 8).

   Notă: În cazul în care compartimentul acumulatorului nu se închide complet, acumulatorul nu este corect instalat.

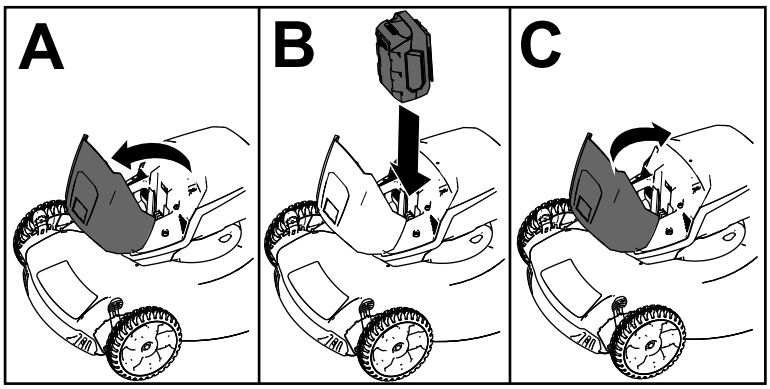

g251221

Figura 8

Reglarea înălţimii de tăiere

⚠ ATENŢIE

Reglarea înălimii de tăiere vă poate aduce mâinile în contact cu o lamă aflată în micare, cauzând vătămări grave.

- **Înainte de a regla înălimea de tăiere oprii motorul, îndepărtai acumulatorul i ateptai până ce se opresc toate piesele mobile.**
- **Nu introducei degetele sub carcasă în timp ce reglai înălimea de tăiere.**

Reglai înălimea de tăiere conform preferinelor. Setai toate roile la aceeai înălime de tăiere (Figura 9).

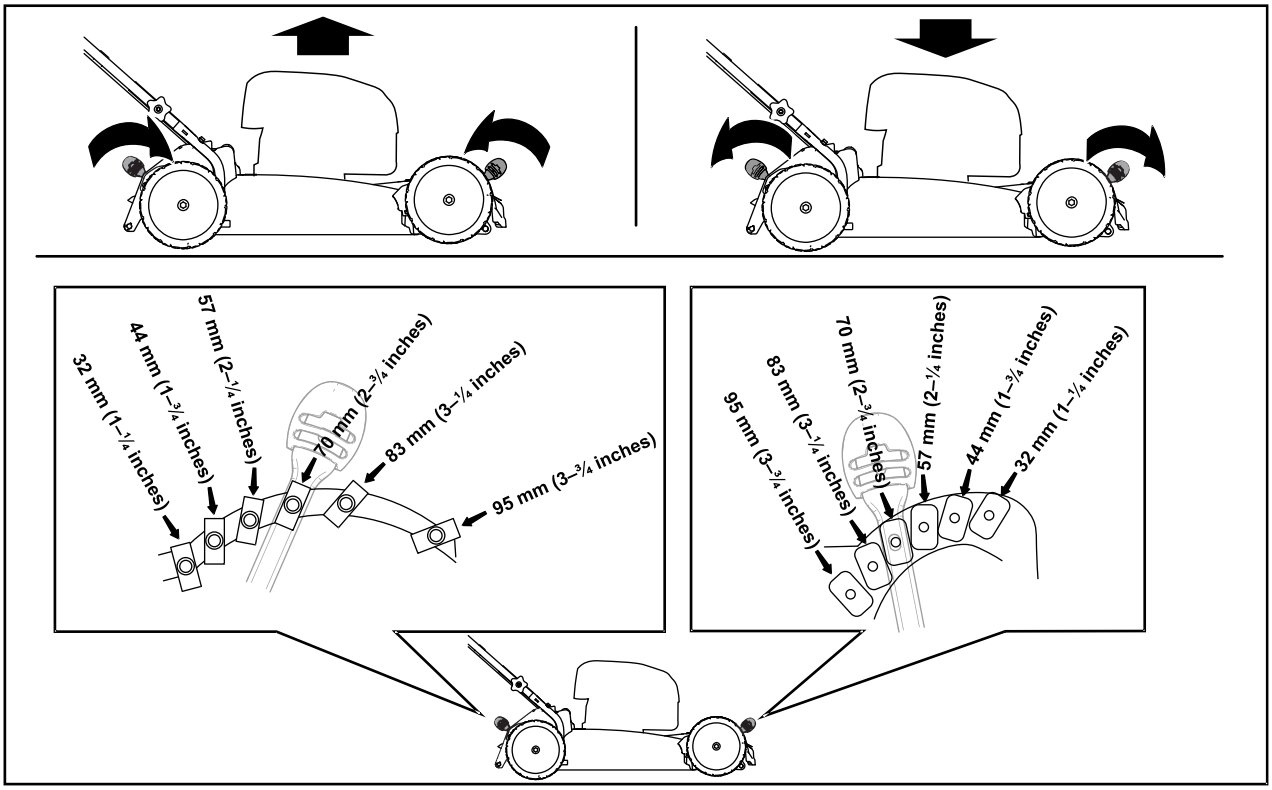

g390235

Figura 9

În timpul utilizării

Pornirea mainii

1. Asigurai-vă că acumulatorul este încărcat i instalat în mainã; consultai Montarea acumulatorului (Pagină 12).
2. Introducei butonul de pornire electrică în comutatorul demarorului (A din Figura 10).
3. Strângei bara de comandă pentru lamă i inei-o strânsă spre mâner (B din Figura 10).
4. Apăsai butonul de pornire electrică i meninei-l apăsat până când pornete motorul (C din Figura 10).

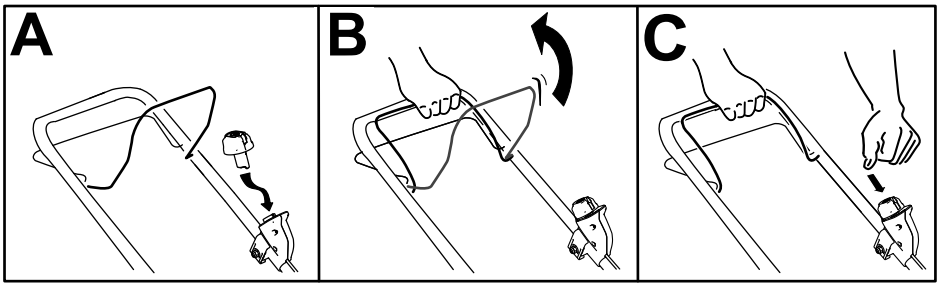

g332149

Figura 10

Utilizarea propulsiei automate

- **Pentru a cupla propulsia automată, tragei bara pentru propulsia automată către mâner i inei-o strânsă (Figura 11).**
- **Pentru a decupla bara pentru propulsia automată, eliberai bara pentru propulsia automată.**

Notă: Pentru a reduce viteza la sol, mării spaiul dintre bara pentru propulsia automată i mâner.

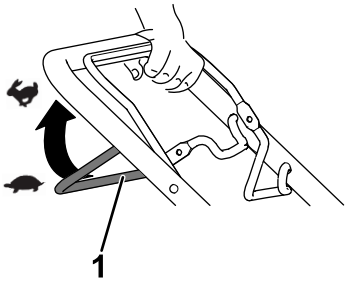

g240765

Figura 11

1. Bară pentru propulsia automată

Reglarea vitezei lamelor

Această mainã are 2 setări pentru viteza lamelor: AUTO i MAX.

- Când este setată poziia AUTO, viteza lamelor se reglează automat pentru o eficienă sporită; se detectează schimbările condiiilor de tăiere, iar viteza lamelor crete atunci când este necesar, pentru a menine calitatea tăierii.
- Când este setată poziia MAX, viteza lamelor rămâne permanent la cea mai mare viteză.

Răsucii cheia în contact până la oricare poziie pentru a stabili setarea pentru viteza lamelor (Figura 12).

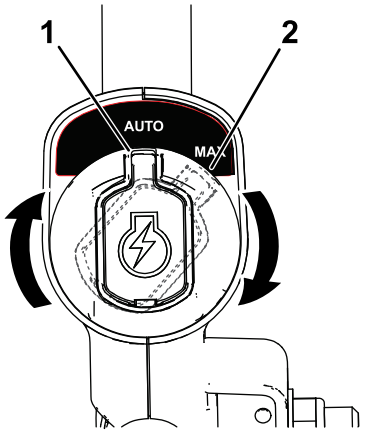

g337279

Figura 12

1. Poziia AUTO
2. Poziia MAX

Reciclarea resturilor

Maina dumneavoastră este pregătită din fabrică să recicleze resturile de iarbă i de frunze înapoi în gazon.

Dacă sacul pentru iarbă este montat pe mainã, îndepărtai-l înainte de a recicla resturile. Consultai Îndepărtarea sacului pentru iarbă (Pagină 15).

Colectarea resturilor

Folosii sacul pentru iarbă atunci când dorii să colectai resturile de iarbă i de frunze de pe gazon.

Montarea sacului pentru iarbă

1. Ridicai deflectorul spate (A din Figura 13).
2. Introducei capetele tijei sacului pentru iarbă în canelurile de pe consolele mânerului (B din Figura 13).
3. Permitei deflectorului spate să se sprijine pe sac.

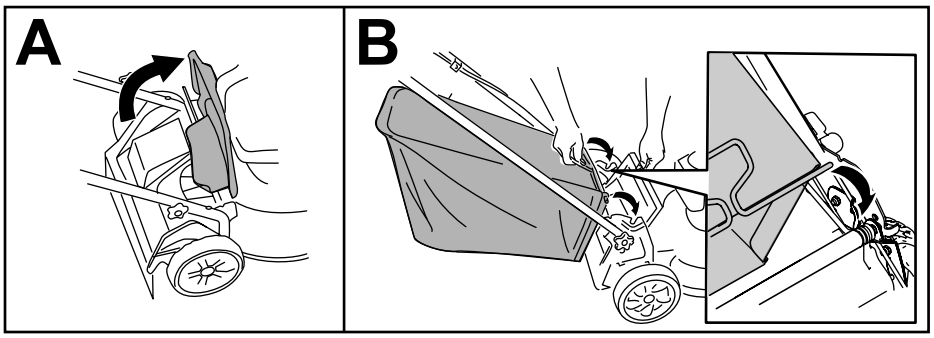

g332150

Figura 13

Îndepărtarea sacului pentru iarbă

Pentru a îndepărta sacul, inversai paii de la Montarea sacului pentru iarbă (Pagină 15).

Evacuarea laterală a resturilor

Montarea jgheabului de evacuare laterală

1. Ridicai deflectorul spate (Figura 14).

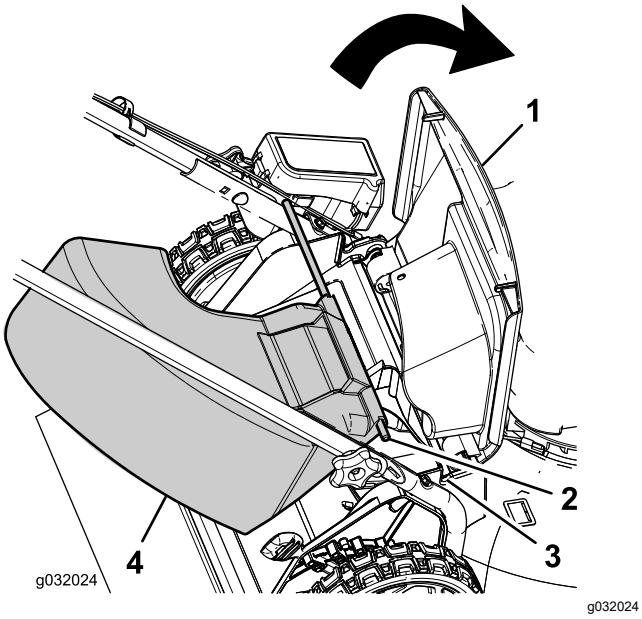

Figura 14

1. Deflector spate
2. Capăt tijă (2)
3. Canelură de pe consola mânerului (2)
4. Jgheab de evacuare laterală

Notă: Dacă sacul pentru iarbă este montat pe mașină, îndepărtai-l; consultai Îndepărtarea sacului pentru iarbă (Pagină 15).

2. Introducei capetele tijei jgheabului de evacuare laterală în canelurile de pe consolele mânerului (Figura 14).
3. Permitei deflectorului spate să se sprijine pe jgheab.

Îndepărtarea jgheabului de evacuare laterală

1. Ridicai deflectorul spate (Figura 14).
2. Ridicai jgheabul de evacuare laterală din canelurile de pe consolele mânerului i îndepărtai jgheabul de pe mașină.
3. Închidei deflectorul spate.

Oprirea mainii

1. Eliberai bara de comandă pentru lamă (A din Figura 15).
2. Îndepărtai butonul de pornire electrică de la comutatorul demarorului (B din Figura 15).
3. Îndepărtai acumulatorul; consultai Îndepărtarea acumulatorului din mașină (Pagină 16).

Notă: Oricând nu utilizai maina, îndepărtai acumulatorul.

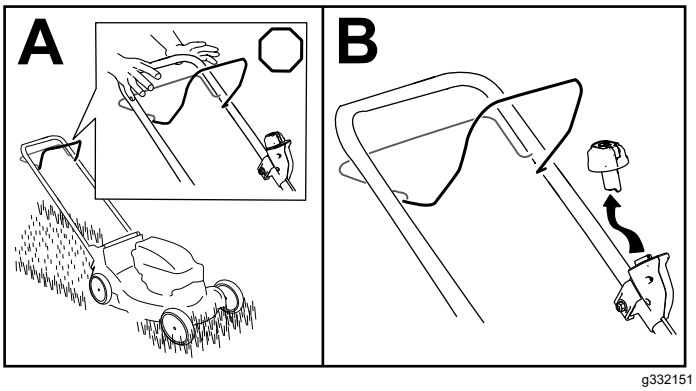

Figura 15

Îndepărtarea acumulatorului din mașină

1. Ridicai capacul compartimentului pentru acumulator.
2. Apăsai clichetul acumulatorului pentru a elibera acumulatorul i pentru a-l îndepărta.
3. Închidei capacul compartimentului pentru acumulator.

Indicaţii de exploatare

Recomandări generale pentru a tunde iarba

- Inspectai zona în care vei utiliza maina i îndepărtai toate obiectele pe care maina le-ar putea proiecta.
- Evitai lovirea obiectelor solide cu lama. Nu tundei iarba trecând în mod voluntar peste obiecte.
- Dacă maina se lovete de un obiect sau începe să vibreze, oprii motorul imediat, ateptai până ce toate piesele mobile se opresc, deconectaţi cablul bujiei i verificai dacă maina este deteriorată.
- Pentru cele mai bune performane, instalai o lamă Toro nouă înainte de a începe sezonul de tuns iarba sau atunci când este necesar.

Tăierea ierbii

- Tăiai aproximativ o treime din firul de iarbă. Pentru calitate a tăierii, timp de funcionare i colectare îmbunătăite, tăiai iarba la o înălţime de tăiere mai mare.
- Nu tăiai mai jos de 51 mm, cu excepia cazului în care iarba este mai rară sau este toamnă târzie, când creterea ierbii începe să încetinească.
- Atunci când tăiai iarba cu o înălime de peste 15 cm, tăiai mai întâi la cea mai ridicată setare a înălimii de tăiere i la o viteză mai mică; apoi tăiai din nou la o înălime de tăiere mai mică pentru ca gazonul să aibă cel mai bun aspect. Dacă iarba este prea lungă, maina se poate bloca, ceea ce poate duce la calarea motorului.
- Iarba i frunzele ude au tendina de a se aduna în curte i pot cauza blocarea mainii sau calarea motorului. Evitai să tundei iarba în condiii umede.
- Fii ateni la potenialul risc de incendiu în condiii foarte uscate, respectai toate avertismentele autorităilor locale privind incendiile i prevenii pătrunderea ierbii uscate i a resturilor de frunze în mainã.
- Alternai direcia de tăiere. Acest lucru ajută la dispersarea resturilor pe gazon, pentru o fertilizare uniformă.
- Dacă aspectul final al gazonului este nesatisfăcător, încercai una sau mai multe din următoarele recomandări:
  - Înlocuii lama sau ascuii-o.
  - Deplasai-vă mai încet în timp ce tăiai iarba.
  - Ridicai înălimea de tăiere a mainii dumneavoastră.
  - Tăiai iarba mai frecvent.
  - Suprapunei zonele de tăiere în loc să tăiai iarba dintr-o zonă completă cu fiecare trecere.

Tăierea frunzelor

- După tunderea gazonului, asigurai-vă că jumătate din gazon se vede prin stratul de frunze tăiate. Poate fi nevoie să efectuai mai multe treceri peste frunze.
- Dacă pe gazon există un strat de frunze mai mare de 13 cm, tăiai iarba la o înălime de tăiere mai mare i apoi tăiai iarba din nou la înălimea de tăiere dorită.
- Reducei viteza de tăiere dacă maina nu taie frunzele suficient de fin.

După utilizare

Încărcarea acumulatorului

Important: **La momentul achiziiei, acumulatorul nu este încărcat integral. Înainte de a utiliza maina pentru prima dată, amplasai acumulatorul în încărcător i încărcai-l până când afiajul LED indică faptul că acumulatorul este complet încărcat. Citii toate precauiile privind sigurana.**

Important: **Încărcai acumulatorul doar la temperaturi care se încadrează în intervalul corespunzător; consultai Specificaţii (Pagină 11).**

Notă: În orice moment, apăsai butonul care indică nivelul de încărcare a acumulatorului de pe acumulator, pentru a afia nivelul actual de încărcare (indicatoare LED).

1. Asigurai-vă că orificiile acumulatorului nu prezintă praf sau reziduuri.

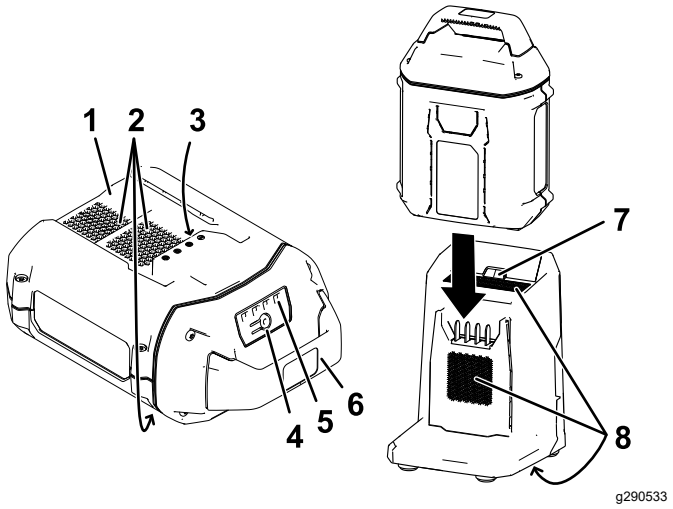

Figura 16

1. Canalul acumulatorului
2. Orificiile de ventilare ale acumulatorului
3. Bornele acumulatorului
4. Buton care indică nivelul de încărcare a acumulatorului
5. Indicatoare LED (nivelul actual de încărcare)
6. Mâner
7. Indicator luminos LED încărcător
8. Orificiile de ventilare ale încărcătorului

2. Aliniai canalul acumulatorului (Figura 16) cu limba încărcătorului.
3. Glisai acumulatorul în încărcător până când este fixat corespunzător (Figura 16).
4. Pentru a îndepărta acumulatorul, glisai acumulatorul înapoi, afară din încărcător.
5. Consultai următorul tabel pentru a interpreta indicatorul luminos LED de pe încărcător.

Indicator luminos	Indică
Oprit	Acumulatorul nu este introdus
Verde intermitent	Acumulatorul se încarcă
Verde	Acumulatorul este încărcat
Rou	Acumulatorul i/sau încărcătorul au o temperatură mai mare sau mai mică decât intervalul de temperatură corespunzător
Rou intermitent	Eroare la încărcarea acumulatorului*

*Consultai Înlăturarea defecţiunilor (Pagină 23) pentru mai multe informaii.

Important: **Acumulatorul poate fi lăsat în încărcător pentru perioade scurte de timp între utilizări.**

Dacă acumulatorul nu va fi utilizat pentru perioade lungi, îndepărtai acumulatorul din încărcător; consultai Depozitare (Pagină 22).

Curăarea sub mainăă

Interval de service: Înainte de fiecare folosinţă sau zilnic

Curăarea sub mainăă

Interval de service: După fiecare folosinţă

Pentru rezultate optime, curăai sub mainăă după ce ai terminat de tuns iarba.

1. Alegei cea mai mică înălime de tăiere a mainii.
2. Deplasai maina pe o suprafaă pavată, uniformă.
3. Cu motorul pornit i lama cuplată, direcionai un jet de apă în faa roii **dreapta**, spate (Figura 17).

   Notă: Apa va fi pulverizată în direcia lamei, îndepărtând resturile.



g002600

Figura 17

4. Când nu mai sunt eliminate resturi, oprii apa i mutai maina într-o zonă uscată.
5. Lăsai motorul să funcioneze timp de câteva minute pentru a usca partea inferioară a mainii.

Curăarea sub mainăă în Poziia pliată verticală.

1. Setai maina în poziia pliată verticală; consultai Depozitarea maşinii în Poziia pliată verticală (Pagină 18)
2. Spălai resturile de iarbă de sub mainăă.

Plierea mânerului

⚠ ATENŢIE

Plierea sau desfăurarea incorectă a mânerului poate deteriora cablurile, ducând la condiii de utilizare nesigure.

- **Nu deteriorai cablurile în timpul plierii sau desfăurării mânerului.**
- **Dacă un cablu este deteriorat, contactaţi un centru de service autorizat.**

1. Îndepărtai butonul de pornire electrică (Figura 18).

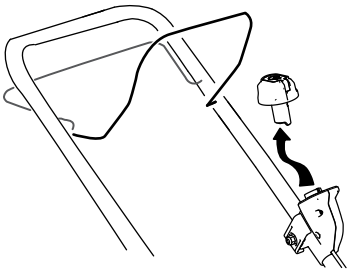

g332163

Figura 18

2. Îndepărtai acumulatorul din mainăă.
3. inei mânerul în timp ce decuplai închizătoarele sale pentru a evita prinderea mâinilor.
4. Decuplai închizătoarele mânerului până ce putei mica mânerul superior liber.
5. Pliai mânerul în faă, către poziia înainte completă, aa cum este ilustrat în Figura 20.

   Important: **Poziionai cablurile în exteriorul închizătoarelor mânerului, pe măsură ce pliai mânerul.**

6. Pentru a desfăura mânerul, consultai 3 Desfăşurarea mânerului (Pagină 10).

Depozitarea maşinii în Poziia pliată verticală

Putei depozita maina în poziie verticală pentru a reduce spaiul de depozitare.

⚠ ATENŢIE

Plierea sau desfăurarea incorectă a mânerului poate deteriora cablurile, ducând la condiii de utilizare nesigure.

- **Nu deteriorai cablurile în timpul plierii sau desfăurării mânerului.**
- **Dacă un cablu este deteriorat, contactaţi un centru de service autorizat.**

1. Îndepărtai butonul de pornire electrică i acumulatorul de pe maină.
2. Asigurai-vă că setarea înălimii de tăiere a mainii este stabilită la minim 44 mm; în caz contrar, mării înălimea; consultai Reglarea înălţimii de tăiere (Pagină 13).
3. Decuplai închizătoarele mânerului (Figura 19).

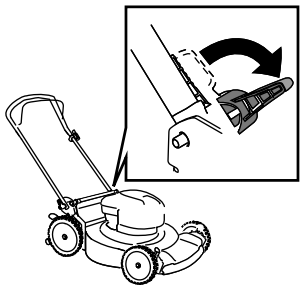

g297000

Figura 19

4. Pliai mânerul înainte complet.

   Important: **Poziionai cablurile în exteriorul închizătoarelor mânerului, pe măsură ce pliai mânerul.**
5. Cuplai închizătoarele mânerului.
6. Ridicai partea frontală a mainii cu ajutorul mânerului i mutai-o într-un spaiu de depozitare (Figura 20).

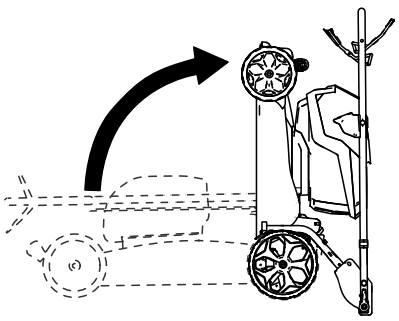

g332177

Figura 20

Întreţinere

Îndepărtai butonul de pornire electrică i acumulatorul de pe mainã înainte de a realiza operaiuni de întreinere sau curãare a mainii.

Folosii numai piesele de schimb i accesoriile recomandate de producător.

Verificai i realizai operaiuni de întreinere a mainii periodic. Reparai maina numai la un centru de service autorizat.

Lubrifierea mainii

Nu este nevoie să lubrifiai maina; toi rulmenii au fost lubrifiai în fabrică pentru întreaga durată de viaă a mainii.

Înlocuirea lamei

Interval de service: Anual

***Important:* *Pentru a instala lama corect vei avea nevoie de o cheie.* Dacă nu deinei o cheie sau considerai că nu putei realiza această procedură, contactaţi un centru de service autorizat.**

Dacă lama este deteriorată sau fisurată, înlocuii-o imediat. Dacă marginea lamei este tocită sau prezintă crestături, ascuii-o i echilibrai-o sau înlocuii-o.

⚠ ATENŢIE

Atunci când efectuai lucrări de service asupra lamei, asigurai-vă că lama se poate deplasa, chiar dacă sursa de alimentare a fost oprită. Lama este ascuită; contactul cu lama poate rezulta în vătămări corporale grave.

Purtai mănui în timpul lucrărilor de service asupra lamei.

1. Îndepărtai butonul de pornire electrică i acumulatorul de pe mainã.
2. Folosii o bucată de lemn pentru a menine lama stabilă (Figura 21).
3. Îndepărtai urubul lamei, consola i lama; păstrai consola i urubul (Figura 21).

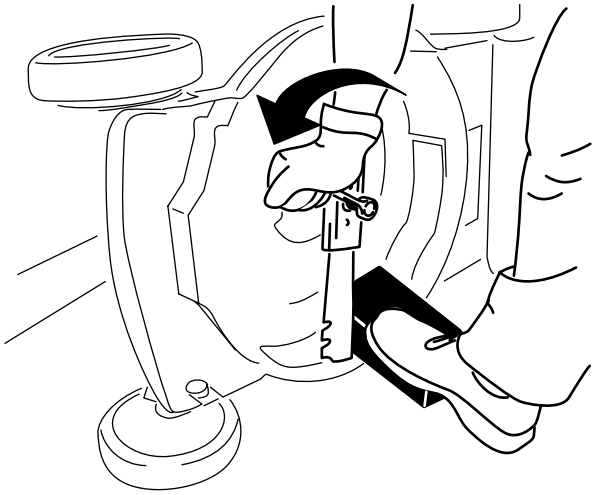

g231389

Figura 21

4. Instalai noua lamă, consola i urubul lamei (Figura 22).

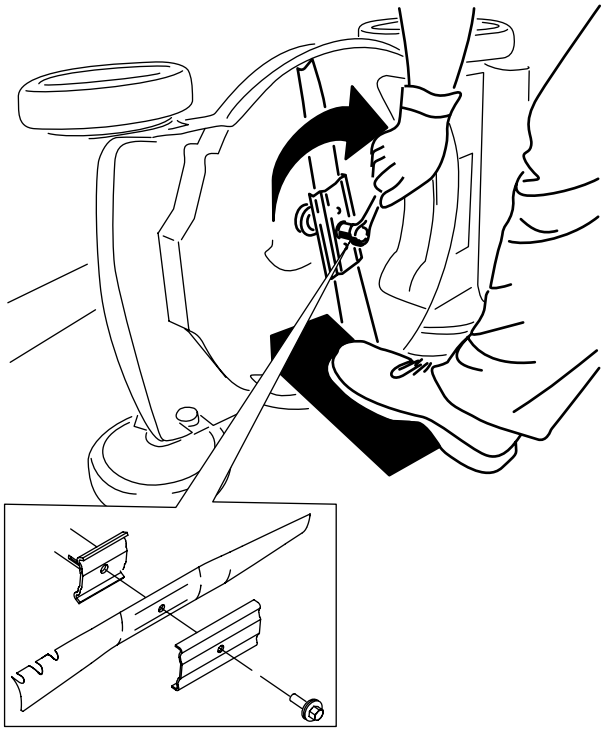

g231390

Figura 22

***Important:* Amplasai capetele curbate ale lamei cu faa în sus, spre carcasa mainii.**

5. **Folosii o cheie pentru a strânge urubul lamei la un cuplu de 68 N·m.**

Reglarea propulsiei automate

Oricând instalai un nou cablu al unității de propulsie automată sau dacă unitatea de propulsie automată nu mai este reglată, reglai cablul unității de propulsie automată.

1. Slăbii piulia care susine cablul (Figura 23).

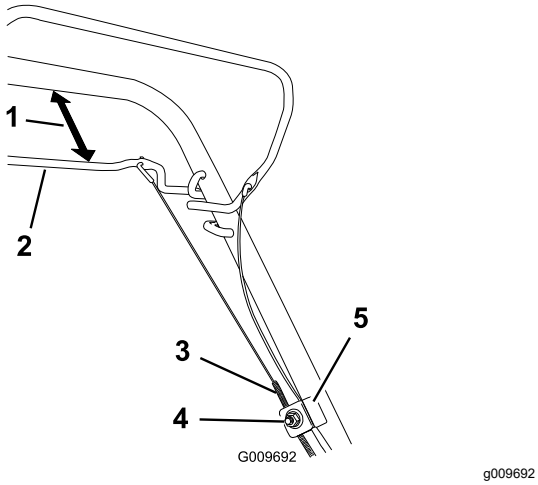

Figura 23

1. 25 - 38 mm
2. Bară pentru propulsia automată
3. Mantaua cablului
4. Piuliă pentru susinerea cablului
5. Suportul cablului

2. inei bara pentru propulsia automată la o distană de 25 - 38 mm de mâner (Figura 23).
3. Tragei mantaua cablului în jos (către maină) până când cablul nu mai joacă (Figura 23).
4. Strângei piulia de pe suportul cablului.
5. Eliberai bară pentru propulsia automată i asigurai-vă că respectivul cablu este slăbit.

   Notă: Cablul trebuie să fie slăbit, cu bara pentru propulsia automată aflată în poziia eliberată; în caz contrar, maina se poate deplasa când decuplai bara.

Pregătirea acumulatorului în vederea reciclării

Important: **După îndepărtare, acoperii bornele acumulatorului cu bandă adezivă de mare rezistenă. Nu încercai să distrugei sau să dezasamblai acumulatorul sau să îndepărtai oricare dintre componentele sale.**

Contactai autoritățile locale sau distribuitorul dumneavoastră autorizat Toro pentru mai multe informaii privind reciclarea responsabilă a acumulatorului.

Depozitare

Important: **Depozitai maina, acumulatorul i încărcătorul doar la temperaturi care se încadrează în intervalul corespunzător; consultai Specificaţii (Pagină 11).**

Important: **Dacă depozitai acumulatorul în afara sezonului de tuns iarba, încărcai-l până ce 2–3 indicatoare LED de pe acumulator devin verzi. Nu depozitai un acumulator încărcat sau descărcat complet. Atunci când suntei pregătit să utilizai maina din nou, încărcai acumulatorul până când indicatorul luminos din partea stângă a încărcătorului devine verde sau până când toate cele 4 indicatoare LED de pe acumulator devin verzi.**

- Deconectai produsul de la sursa de alimentare (adică îndepărtai acumulatorul i butonul de pornire electrică) i verificai dacă există defeciuni în urma utilizării.
- Nu depozitai maina sau încărcătorul cu acumulatorul montat.
- Curăai toate materiile străine de pe produs.
- Când nu sunt utilizate, depozitai maina, butonul de pornire electrică, acumulatorul i încărcătorul în locuri care nu sunt la îndemâna copiilor.
- inei maina, acumulatorul i încărcătorul departe de ageni corozivi, cum ar fi substane chimice folosite în grădină sau săruri pentru dezgheare.
- Pentru a reduce riscul vătămării corporale grave, nu depozitai acumulatorul în aer liber sau în autovehicule.
- Depozitai maina, acumulatorul i încărcătorul într-o zonă curată, uscată i închisă.

Înlăturarea defecţiunilor

Efectuai doar paii descrii în aceste instruciuni. Dacă nu putei soluiona problema pe cont propriu, toate lucrările suplimentare de inspecie, întreinere i reparaii trebuie efectuate de un centru de service autorizat sau de un specialist cu calificări similare.

Problemă	Cauze posibile	Acţiuni corective
Maina nu pornete.	1. Acumulatorul nu este montat corespunzător în mainã. 2. Acumulatorul nu este încărcat. 3. Acumulatorul este deteriorat. 4. Maina are o altă problemă electrică.	1. Îndepărtai i apoi înlocuii acumulatorul din mainã, asigurându-vă că este montat i fixat corespunzător. 2. Îndepărtai acumulatorul din mainã i încărcai-l. 3. Înlocuii acumulatorul. 4. Contactaţi un centru de service autorizat.
Maina nu funcionează sau nu funcionează continuu.	1. Cablurile acumulatorului sunt umede. 2. Acumulatorul nu este montat corespunzător în unealtă.	1. Lăsai acumulatorul să se usuce sau tergei-l complet. 2. Îndepărtai i apoi înlocuii acumulatorul din unealtă, asigurându-vă că este montat i fixat corespunzător.
Maina nu atinge capacitatea maximă.	1. Nivelul de încărcare a acumulatorului este prea redus. 2. Gurile de aerisire sunt blocate.	1. Îndepărtai acumulatorul din mainã i încărcai-l complet. 2. Curăai gurile de aerisire.
Acumulatorul îi pierde rapid din nivelul de încărcare.	1. Acumulatorul are o temperatură mai mare sau mai mică decât intervalul de temperatură corespunzător. 2. Maina este suprasolicitată.	1. Mutai acumulatorul într-un loc uscat, cu temperaturi cuprinse între 5 °C i 40 °C. 2. Tăiai iarba la o înălţime de tăiere mai mare sau deplasai-vă mai încet în timp ce tăiai iarba.
Încărcătorul nu funcionează.	1. Încărcătorul are o temperatură mai mare sau mai mică decât intervalul de temperatură corespunzător. 2. Priza la care este conectat încărcătorul nu este sub tensiune.	1. Mutai încărcătorul într-un loc uscat, cu temperaturi cuprinse între 5 °C i 40 °C. 2. Contactai un electrician calificat pentru a repara priza.
Propulsia automată a mainii nu funcionează.	1. Cablul unităii de propulsie automată nu mai este reglat sau este deteriorat.	1. Reglai cablul unităii de propulsie automată. Înlocuii cablul dacă este necesar.
Indicatorul luminos LED de pe încărcător este rou.	1. Încărcătorul i/sau acumulatorul au o temperatură mai mare sau mai mică decât intervalul de temperatură corespunzător.	1. Deconectai încărcătorul i mutai încărcătorul i acumulatorul într-un loc uscat, cu temperaturi cuprinse între 5 °C i 40 °C.

Problemă	Cauze posibile	Acţiuni corective
Indicatorul luminos LED de pe încărcător se aprinde rou intermitent.	1. Există o eroare de comunicare între acumulator i încărcător.	1. Îndepărtai acumulatorul din încărcător, deconectai încărcătorul de la priză i ateptai 10 secunde. Conectai încărcătorul din nou la priză i introducei acumulatorul în încărcător. Dacă indicatorul luminos LED de pe încărcător se aprinde în continuare rou intermitent, repetai procedura. Dacă indicatorul luminos LED de pe încărcător se aprinde în continuare rou intermitent, după 2 încercări, eliminai în mod corespunzător acumulatorul la un centru de reciclare.
	2. Acumulatorul are o capacitate redusă.	2. Contactaţi centrul de service autorizat dacă acumulatorul este încă în garanie sau eliminai acumulatorul la un centru de reciclare.
Maina emite un sunet tip bip.	1. Acumulatorul nu este încărcat.	1. Îndepărtai acumulatorul din mainä i încărcai-l.
	2. Maina este într-o poziie nesigură pentru utilizare.	2. Asigurai-vă că maina nu este într-un unghi extrem în timpul utilizării.
	3. Maina este suprasolicitată.	3. Tăiai iarba la o înălţime de tăiere mai mare sau deplasai-vă mai încet în timp ce tăiai iarba.
	4. Maina are o altă problemă electrică.	4. Încercai celelalte aciuni de depanare; dacă alarma continuă să se audă, contactaţi un centru de service autorizat.
Calitatea tăierii este scăzută sau nesatisfăcătoare.	1. Lama este tocită.	1. Ascuii sau înlocuii lama.
	2. Puntea de tăiere are o acumulare de reziduuri.	2. Curăai zona de sub mainä.
Colectarea este redusă sau nesatisfăcătoare.	1. Maina este suprasolicitată.	1. Tăiai iarba la o înălţime de tăiere mai mare.
Maina taie neuniform.	1. Lama este tocită.	1. Ascuii sau înlocuii lama.
	2. Puntea de tăiere este deteriorată.	2. Contactaţi un centru de service autorizat.
Maina vibrează.	1. Lama este îndoită sau deteriorată.	1. Inspectai lama i înlocuii-o dacă este cazul.

Menţiuni:

Menţiuni:

Menţiuni:

Declaraie de confidenialitate SEE/MB

Utilizarea datelor dumneavoastră cu caracter personal de către Toro

The Toro Company („Toro”) vă respectă intimitatea. Când achiziionai produsele noastre, putem colecta anumite date cu caracter personal care vă aparin direct de la dumneavoastră sau prin intermediul distribuitorului local Toro. Toro utilizează aceste date pentru a-i îndeplini obligaiile contractuale, cum ar fi înregistrarea garaniei dumneavoastră, procesarea revendicării dumneavoastră de garanie sau pentru a vă contacta în cazul rechemării produselor, i în scopul derulării de activităi economice legitime, cum ar fi măsurarea gradului de satisfacie a clienilor, îmbunătăirea produselor noastre sau oferirea de informaii despre produse care v-ar putea interesa. Toro poate partaja informaiile dumneavoastră cu filialele, societăile afiliate, distribuitorii sau alţi parteneri de afaceri în legătură cu aceste activităţi. De asemenea, putem dezvălui datele dumneavoastră cu caracter personal în condiiile prevăzute de lege sau pentru vânzări, achiziii sau fuziuni. Nu vom vinde informaţiile dumneavoastră cu caracter personal niciunei alte companii în scop comercial.

Păstrarea datelor dumneavoastră cu caracter personal

Toro va păstra datele dumneavoastră cu caracter personal atâta timp cât sunt necesare pentru scopurile menionate anterior i în conformitate cu prevederile legale. Pentru mai multe informaii despre perioadele aplicabile pentru păstrarea datelor, contactai-ne la legal@toro.com.

Obligaiile Toro privind securitatea

Datele dumneavoastră caracter personal pot fi procesate în SUA sau într-o altă ară în care legislaia pentru protecia datelor cu caracter personal este mai puin strictă decât în ara dumneavoastră. Ori de câte ori transferăm datele dumneavoastră cu caracter personal în afara ării dumneavoastră, vom lua măsurile prevăzute prin lege pentru a asigura un nivel adecvat de securitate pentru protejarea datelor dumneavoastră i pentru a ne asigura că sunt procesate în siguranā.

Acces i corectare

Avei dreptul să corectai i să revizuii datele dumneavoastră cu caracter personal, să refuzai sau să restricionai procesarea datelor dumneavoastră. Pentru aceasta, contactai-ne la legal@toro.com. Dacă avei nelămuriri cu privire la modul în care Toro procesează informaiile dumneavoastră, vă rugăm să ni le transmitei direct. Reinei că cetăenii ărilor membre UE au dreptul să depună reclamaii la Autoritatea pentru protecia datelor cu caracter personal.