Kit d'attelage

Tondeuse autoportée électrique Z Master série 4000 de 183 cm (72 po)

Nº de modèle 147-6292

Instructions de montage

Sécurité

Sécurité de remorquage

- L'équipement remorqué ne doit être attaché qu'au point d'attelage.
- N'utilisez pas la machine pour tracter quoi que ce soit, à moins qu'elle ne soit équipée d'un dispositif d'attelage.
- Ne dépassez pas le poids brut maximum de remorquage.
- Ne laissez jamais approcher ni enfants ni adultes du matériel remorqué.
- Sur les pentes, le poids du matériel remorqué peut provoquer une perte de la motricité et du contrôle de la machine, et accroître le risque de retournement. Réduisez le poids remorqué et ralentissez.
- La distance d'arrêt peut augmenter avec le poids de la charge remorquée. Conduisez lentement et prévoyez une distance de freinage plus grande que la normale.
- Prenez des virages larges pour éviter que l'accessoire ne vienne toucher la machine.

Montage

Montage de l'attelage

Pièces nécessaires

1	Protection du silencieux et support de l'attelage
4	Contre-écrou

1. Garez la machine sur une surface plane et horizontale, désengagez la commande des lames et serrez le frein de stationnement.
2. Avant de quitter la position d'utilisation, coupez le moteur, retirez la clé et attendez l'arrêt complet de toutes les pièces mobiles.

© 2022—The Toro® Company
8111 Lyndale Ave So
Bloomington, MN 55044

Enregistrez sur www.Toro.com

Original Instructions (FR)
Imprimé aux États-Unis
Tous droits réservés

3. Laissez refroidir la machine.

⚠ PRUDENCE ⚠

Les pièces brûlantes peuvent causer des blessures.

Gardez les mains, les pieds, le visage et toute autre partie du corps ainsi que les vêtements, à l'écart du moteur, du silencieux et autres surfaces brûlantes.

---

4. Déposez la protection existante du silencieux (1) en retirant les boulons et les écrous.

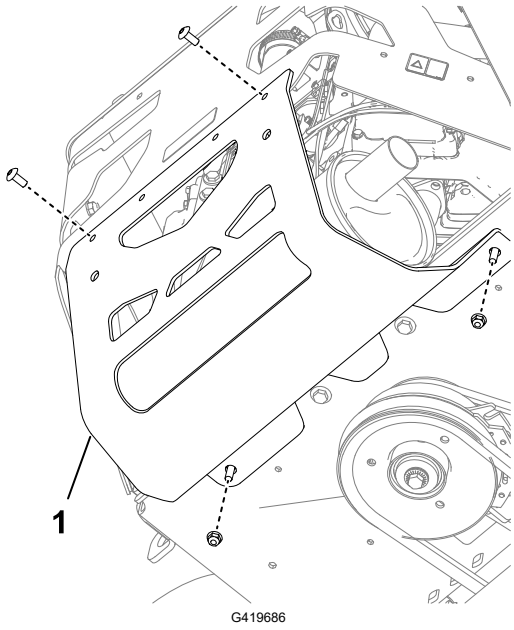

5. Posez la protection neuve du silencieux et le support de l'attelage (1) à l'aide des boulons retirés et de contre-écrous neufs.

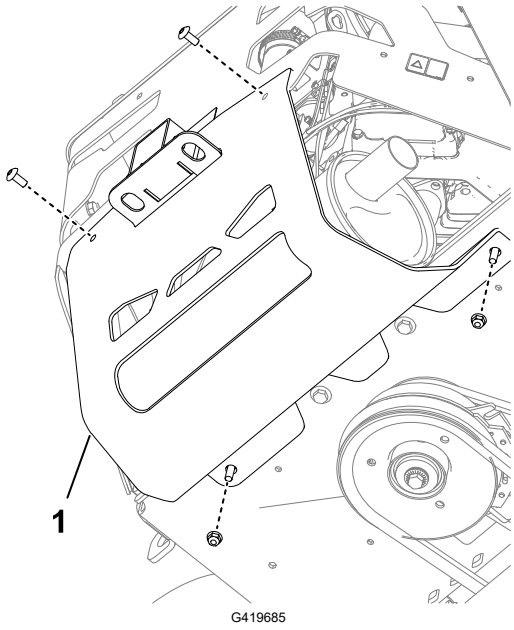

6. Serrez les contre-écrous à un couple de **20 à 25 N·m (15 à 33 pi-lb)**.

Utilisation

Tracter une remorque

La machine peut tracter des remorques et des outils. Contactez votre dépositaire-réparateur agréé pour connaître les attelages disponibles.

Le poids brut de remorquage maximum de la machine de 113 kg (250 lb).

Le poids à la flèche d'attelage de la machine ne doit pas dépasser 22 kg (49 lb).

Lorsque vous transportez une charge ou tractez une remorque, ne surchargez pas la machine ou la remorque. Cela pourrait diminuer les performances de la machine ou endommager les unités motrices hydrauliques, les pneus et le cadre.

1. Garez la machine sur une surface plane et horizontale, désengagez la commande des lames (PDF) et serrez le frein de stationnement.
2. Avant de quitter la position d'utilisation, coupez le moteur, retirez la clé et attendez l'arrêt complet de toutes les pièces mobiles.
3. Insérez le support de la boule d'attelage dans le récepteur situé à l'arrière de la machine.
4. Insérez la goupille d'attelage dans le trou du récepteur et du support de la boule d'attelage.
5. Fixez l'attelage en place avec la goupille fendue.

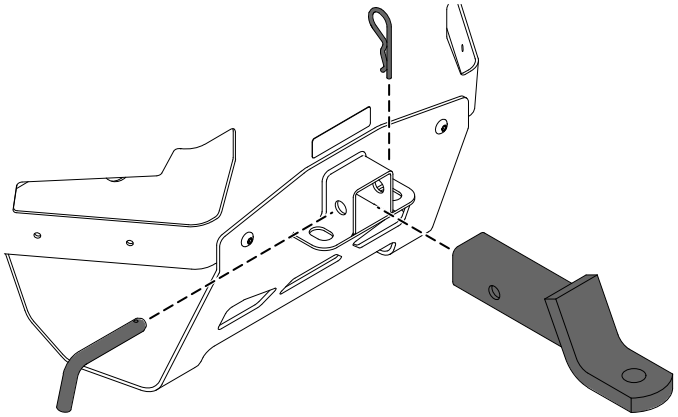

G419731


TORO®