Form No. 3440-825 Rev D

EN # Flex-Force Power System 60V MAX 53cm Recycler Lawn Mower

21852, 21852T

DE # Flex-Force Power System™ 60 V MAX 53cm Recycler® Rasenmäher

21852, 21852T

ES # Cortacésped Recycler® 60V MAX de 53 cm con Flex-Force Power System™

21852, 21852T

FR # Tondeuse Recycler® de 53 cm avec Flex-Force Power System™ de 60 V MAX

21852, 21852T

IT # Tosaerba Recycler® da 53cm Flex-Force Power System™ 60 V MAX

21852, 21852T

NL # Flex-Force Power System™ 60 V MAX 53 cm Recycler® gazonmaaier

21852, 21852T

NO # Flex-Force Power System™ 60 V MAX 53 cm Recycler®-gressklipper

21852, 21852T

PL # Kosiarka z serii Flex-Force Power System™ 60V MAX o szerokości 53cm z systemem rozdrabniającym Recycler®

21852, 21852T

SV # Recycler® gräsklippare med Flex-Force Power System™ (60 V), max. 53 cm

21852, 21852T

3440-825

Form No. 3440-802 Rev D

TORO®

Count on it.

Operator's Manual

Flex-Force Power System™ 60V MAX 52cm Recycler® Lawn Mower

Model No. 21852—Serial No. 411900000 and Up
Model No. 21852T—Serial No. 400000000 and Up

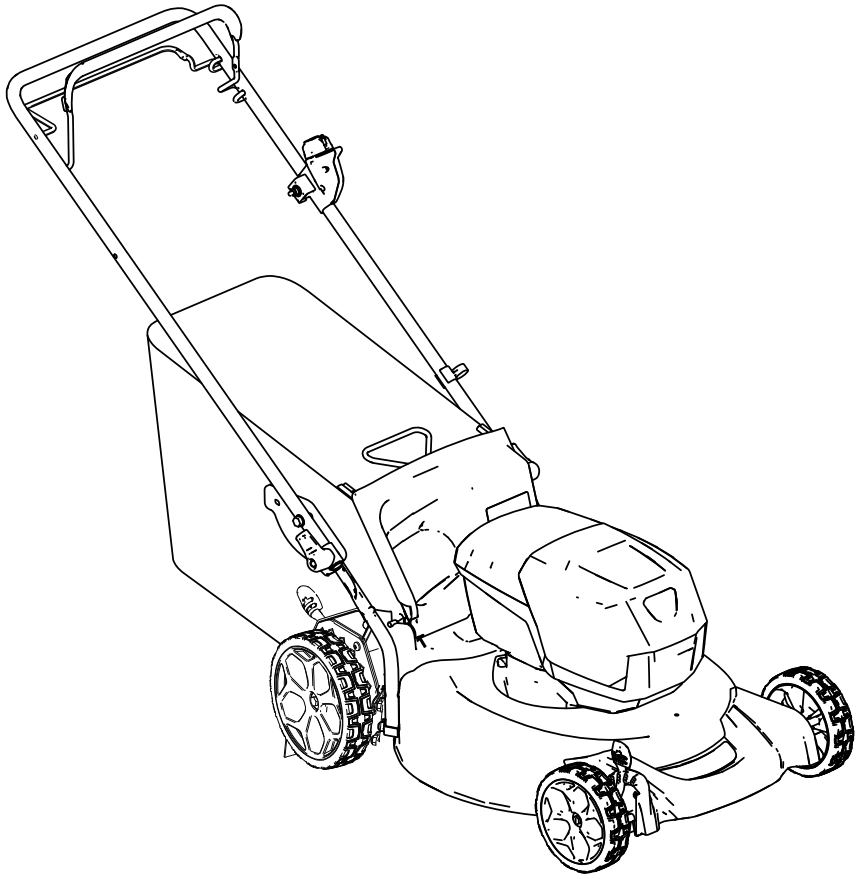

Register at www.Toro.com.
Original Instructions (EN)

CE UK CA

3440-802

This product complies with all relevant European directives; for details, please see the separate product specific Declaration of Conformity (DOC) sheet.

Introduction

This rotary-blade, walk-behind lawn mower is intended to be used by residential homeowners. It is designed primarily for cutting grass on well-maintained lawns on residential properties. It is not designed for cutting brush or for agricultural uses. It is designed to use lithium-ion battery pack Model 81860 (provided with Model 21852) and 81850 or 81875; it can also use battery pack Model 81825. These battery packs are designed to be charged only by battery charger Model 81802 (provided with Model 21852) or Model 81805. Using these products for purposes other than their intended use could prove dangerous to you and bystanders.

Model 21852T does not include a battery or a charger.

Read this information carefully to learn how to operate and maintain your product properly and to avoid injury and product damage. You are responsible for operating the product properly and safely.

Visit www.Toro.com for more information, including safety tips, training materials, accessory information, help finding a dealer, or to register your product.

Whenever you need service, genuine Toro parts, or additional information, contact an Authorized Service Dealer or Toro Customer Service and have the model and serial numbers of your product ready. Figure 1 identifies the location of the model and serial numbers on the product. Write the numbers in the space provided.

Important: **With your mobile device, you can scan the QR code on the serial number decal (if equipped) to access warranty, parts, and other product information.**

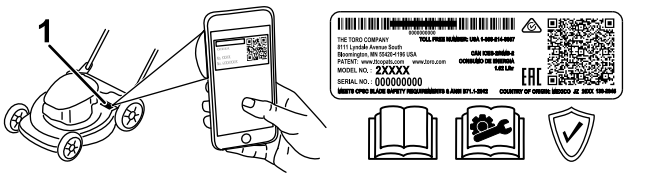

g275230

Figure 1

1. Model and serial number location

Model No. _____

Serial No. _____

This manual identifies potential hazards and has safety messages identified by the safety-alert symbol (Figure 2), which signals a hazard that may cause serious injury or death if you do not follow the recommended precautions.



g000502

Figure 2

Safety-alert symbol

This manual uses 2 words to highlight information. **Important** calls attention to special mechanical information and **Note** emphasizes general information worthy of special attention.

© 2022—The Toro® Company
8111 Lyndale Avenue South
Bloomington, MN 55420

Contact us at www.Toro.com.
Printed in China
All Rights Reserved

Contents

Safety 3
Safety and Instructional Decals 6
Setup 8
1 Mounting the Battery Charger (Optional) 8
2 Assembling the Grass Bag 8
3 Unfolding the Handle 9
Product Overview 10
Specifications 10
Before Operation 11
Installing the Battery Pack 11
Adjusting the Cutting Height 12
During Operation 13
Starting the Machine 13
Using the Self-Propel Drive 13
Adjusting the Blade Speed 13
Recycling the Clippings 14
Bagging the Clippings 14
Side-Discharging the Clippings 15
Shutting Off the Machine 15
Removing the Battery Pack from the Machine 15
Operating Tips 16
After Operation 17
Charging the Battery Pack 17
Cleaning under the Machine 17
Folding the Handle 18
Storing the Machine in the Vertical-Stow Position 18
Maintenance 19
Lubricating the Machine 19
Replacing the Blade 19
Adjusting the Self-Propel Drive 20
Preparing the Battery Pack for Recycling 20
Storage 21
Troubleshooting 22

Safety

IMPORTANT SAFETY INSTRUCTIONS

WARNING—When using an electric machine, always read and follow basic safety warnings and instructions to reduce the risk of fire, electric shock, or injury, including the following:

I. Training

1. The operator of the machine is responsible for any accidents or hazards occurring to others or their property.
2. Do not allow children to use or play with the machine, battery pack, or the battery charger; local regulations may restrict the age of the operator.
3. Do not allow people with reduced physical, sensory, or mental capabilities or without experience and knowledge to use the machine, battery pack, or battery charger unless they receive instruction or supervision on using it safely and understand the hazards involved while using it.
4. Before using the machine, battery pack, and battery charger, read all the instructions and cautionary markings on these products.
5. Become familiar with the controls and proper use of the machine, battery pack, and battery charger.

II. Preparation

1. Keep bystanders, especially children and pets, out of the operating area.
2. Do not operate the machine without all guards and safety devices, such as deflectors and grass catchers, in place and functioning properly on the machine.
3. Inspect the area where you will use the machine and remove all objects that could interfere with the operation of the machine or that the machine could throw.
4. Before using the machine, ensure that the blade, blade bolt, and blade assembly are not worn or damaged. Replace any damaged or unreadable labels.
5. Use only the battery pack specified by Toro. Using other accessories and attachments may increase the risk of injury and fire.
6. Plugging the battery charger into an outlet that is not 100 to 240 V can cause a fire or electric shock. Do not plug the battery charger into an outlet other than 100 to 240 V. For a different

style of connection, use an attachment plug adapter of the proper configuration for the power outlet if needed.

7. Do not use a damaged or modified battery pack or battery charger, which may exhibit unpredictable behavior that results in fire, explosion, or risk of injury.
8. If the supply cord to the battery charger is damaged, contact an Authorized Service Dealer to replace it.
9. Do not use non-rechargeable batteries.
10. Charge the battery pack with only the battery charger specified by Toro. A charger suitable for 1 type of battery pack may create a risk of fire when used with another battery pack.
11. Charge the battery pack in a well-ventilated area only.
12. Do not expose a battery pack or battery charger to fire or to temperatures higher than 68°C (154°F).
13. Follow all charging instructions and do not charge the battery pack outside of the temperature range specified in the instructions. Otherwise, you may damage the battery pack and increase the risk of fire.
14. Dress properly—Wear appropriate clothing, including eye protection; long pants; substantial, slip-resistant footwear (not barefoot or wearing sandals); and hearing protection. Tie back long hair and do not wear loose jewelry that can get caught in moving parts. Wear a dust mask in dusty operating conditions. Use of rubber gloves is recommended.

III. Operation

1. Contact with the moving blade will cause serious injury. Keep your hands or feet away from the cutting area and all moving parts of the machine. Keep clear of any discharge opening.
2. Using this machine for purposes other an its intended use could prove dangerous to you and bystanders.
3. Disengage the self-propel drive (if equipped) before starting the machine.
4. Do not tilt the appliance when starting the motor.
5. Prevent unintentional starting—Ensure that the electric-start button is removed from the ignition before connecting the battery pack and handling the machine.
6. Use your full attention while operating the machine. Do not engage in any activity that causes distractions; otherwise, injury or property damage may occur.
7. Stop the machine, remove the electric-start button, remove the battery pack from the machine, and wait for all movement to stop before adjusting, servicing, cleaning, or storing the machine.
8. Remove the battery pack and electric-start button from the machine whenever you leave it unattended or before changing accessories.
9. Do not force the machine—Allow the machine to do the job better and safer at the rate for which it was designed.
10. Stay alert—Watch what you are doing and use common sense when operating the machine. Do not use the machine while ill, tired, or under the influence of alcohol or drugs.
11. Operate the machine only in good visibility and appropriate weather conditions. Do not operate the machine when there is the risk of lightning.
12. Use extreme caution when reversing or pulling the machine toward you.
13. Keep proper footing and balance at all times, especially on slopes. Mow across the face of slopes, never up and down. Use extreme caution when changing directions on slopes. Do not mow exceedingly steep slopes. Walk, never run with the machine.
14. Do not direct the discharge material toward anyone. Avoid discharging material against a wall or obstruction; material may ricochet toward you. Stop the blade(s) when crossing gravel surfaces.
15. Watch for holes, ruts, bumps, rocks, or other hidden objects. Uneven terrain could cause you to lose your balance or footing.
16. Wet grass or leaves can cause serious injury if you slip and contact the blade. Avoid mowing in wet conditions or when it is raining.
17. If the machine strikes an object or starts to vibrate, immediately shut off the machine, remove the electric-start button, remove the battery pack, and wait for all movement to stop before examining the machine for damage. Make all necessary repairs before resuming operation.
18. Stop the machine and remove the electric-start button before loading the machine for hauling.
19. Under abusive conditions, the battery pack may eject liquid; avoid contact. If you accidently come into contact with the liquid, flush with water. If the liquid contacts your eyes, seek medical help. Liquid ejected from the battery pack may cause irritation or burns.

IV. Maintenance and Storage

1. Stop the machine, remove the electric-start button, remove the battery pack from the machine, and wait for all movement to stop before adjusting, servicing, cleaning, or storing the machine.
2. Do not attempt to repair the machine except as indicated in the instructions. Have an Authorized Service Dealer perform service on the machine using identical replacement parts.
3. Wear gloves and eye protection when servicing the machine.
4. Sharpen a dull blade on both sides to maintain balance. Clean the blade and ensure that it is balanced.
5. Replace the blade if it is bent, worn, or cracked. An unbalanced blade causes vibration, which could damage the motor or cause personal injury.
6. When servicing the blade, be aware that the blade can still move even though the power source is off.
7. Check the grass collection bag frequently for deterioration or wear, and replace a worn bag with a Toro [replacement] bag.
8. For best performance, use only genuine Toro replacement parts and accessories. Other replacement parts and accessories could be dangerous, and such use could void the product warranty.
9. Maintain the machine—Keep cutting edges sharp and clean for the best and safest performance. Keep handles dry, clean, and free from oil and grease. Keep guards in place and in working order. Keep blades sharp. Use identical replacement blades only.
10. Check the machine for damaged parts—If there are damaged guards or other parts, determine whether the machine will operate properly. Check for misaligned and binding moving parts, broken parts, mounting, and any other condition that may affect its operation. Unless indicated in the instructions, have an Authorized Service Dealer repair or replace a damaged guard or part.
11. When the battery pack is not in use, keep it away from metal objects such as paper clips, coins, keys, nails, and screws that can make a connection from 1 terminal to another. Shorting the battery terminals may cause burns or a fire.
12. Check the blade and motor mounting bolts frequently for tightness.
13. When you are not using the machine, store it indoors in a dry, secure place out of the reach of children.
14. CAUTION—A mistreated battery pack may present a risk of fire or chemical burn. Do not disassemble the battery pack. Do not heat the battery pack above 68°C (154°F) or incinerate it. Replace the battery pack with a genuine Toro battery pack only; using another type of battery pack may cause a fire or explosion. Keep battery packs out of the reach of children and in the original packaging until you are ready to use them.
15. Do not dispose of the battery in a fire. The cell may explode. Check with local codes for possible special disposal instructions.

SAVE THESE INSTRUCTIONS

Safety and Instructional Decals

Safety decals and instructions are easily visible to the operator and are located near any area of potential danger. Replace any decal that is damaged or missing.

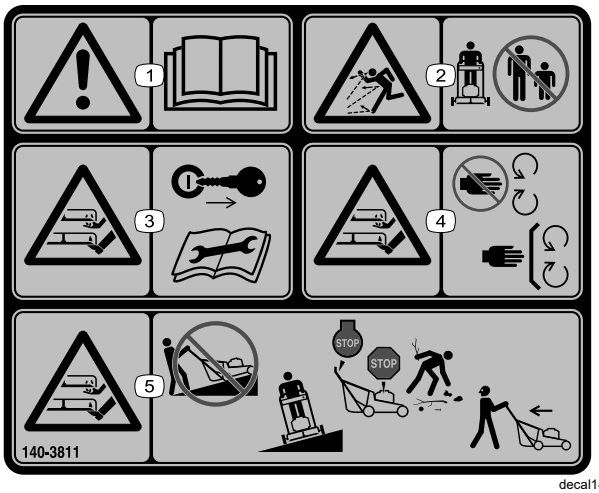

decal140-3811

140-3811

1. Warning—read the *Operator's Manual*.
2. Thrown object hazard—keep bystanders away.
3. Cutting/dismember hazard, mower blade—remove the key and read the *Operator's Manual* before performing maintenance.
4. Cutting/dismember hazard, mower blade—stay away from moving parts; keep all guards and shields in place.
5. Cutting/dismember hazard, mower blade—do not mow up or down slopes; only mow across slopes; shut off the engine, wait for moving parts to stop, and pick up debris before mowing; look behind you when mowing in reverse.

Model 81860



decal137-9489

137-9489

1. Read the *Operator's Manual*.
2. Recycle
3. Contains lithium ions; do not discard.
4. Keep away from open flames.
5. Do not expose to rain.

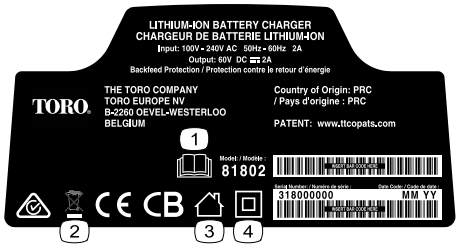

decal137-9495

137-9495

1. Read the *Operator's Manual*.
2. Do not discard.
3. For indoor use.
4. Double insulated



decal137-9496

137-9496

1. The battery pack is charging.
2. The battery pack is fully charged.
3. The battery pack is over or under the appropriate temperature range.
4. Battery pack charging fault

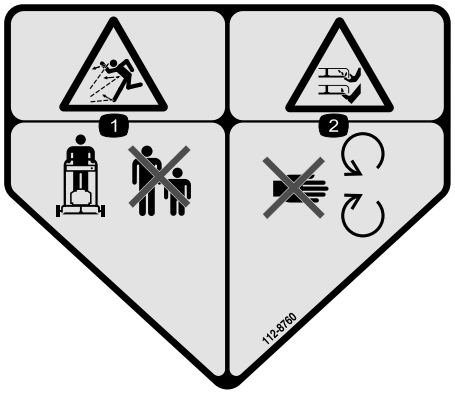

decal112-8760

112-8760

1. Thrown object hazard—keep bystanders away.
2. Cutting/dismemberment hazard of hand or foot, mower blade—stay away from moving parts.

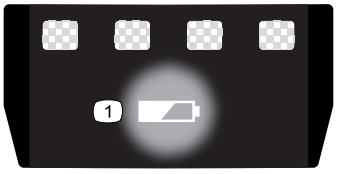

decal137-9461

137-9461

1. Battery charge status



decal144-3175

144-3175

1. Read the *Operator's Manual*.
2. To start the machine, squeeze the bar to the handle and press the button.
3. To shut off the machine, release the bar.

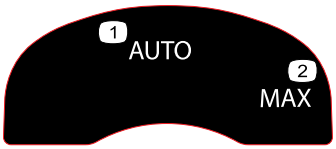

decal134-4691

134-4691

1. Auto speed
2. Max speed

Setup

Note: The battery pack is not fully charged when it is purchased. Before using the machine for the first time, refer to Charging the Battery Pack (page 17).

1

Mounting the Battery Charger (Optional)

Parts needed for this procedure:

2	Mounting hardware (not included)

Procedure

If desired, mount the battery charger securely on a wall using the wall-mount key holes on the back of the charger.

Mount it indoors (such as a garage or other dry place), near a power outlet, and out of the reach of children.

Refer to Figure 3 for assistance in mounting the charger.

Slide the charger over the appropriately positioned hardware to secure the charger in place (hardware not included).

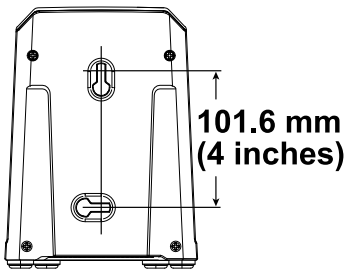

g290534

Figure 3

2

Assembling the Grass Bag

No Parts Required

Procedure

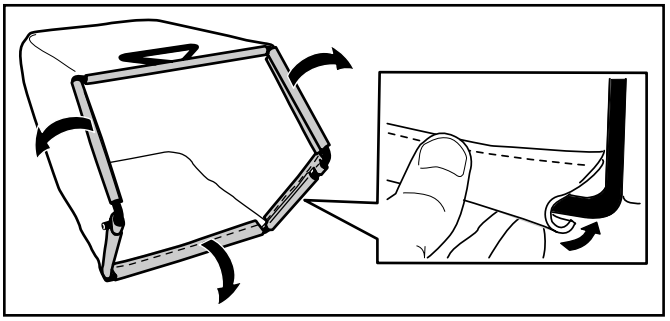

g235791

Figure 4

3

Unfolding the Handle

No Parts Required

Procedure

⚠ WARNING

Unfolding the handle improperly can damage the cables, causing an unsafe operating condition.

- **Do not damage the cable(s) when folding or unfolding the handle.**
- **Ensure that the cable(s) are routed to the outside of the handle.**
- **If a cable is damaged, contact an Authorized Service Dealer.**

Important: **Remove and discard the protective plastic sheet that covers the motor and any other plastic or wrapping on the machine.**

1. Unlock the handle locks (A of Figure 5).
2. Move the handle rearward to the operating position (B of Figure 5).
3. Hold the handle while engaging the handle locks to avoid pinching your hands.
4. Engage the handle lock until the pin clicks in place to lock the handle into the operating position (C of Figure 5).

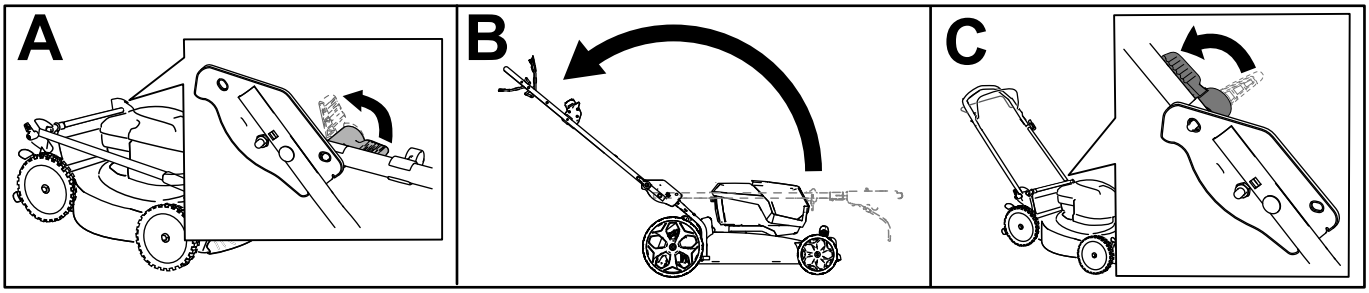

g332165

Figure 5

Product Overview

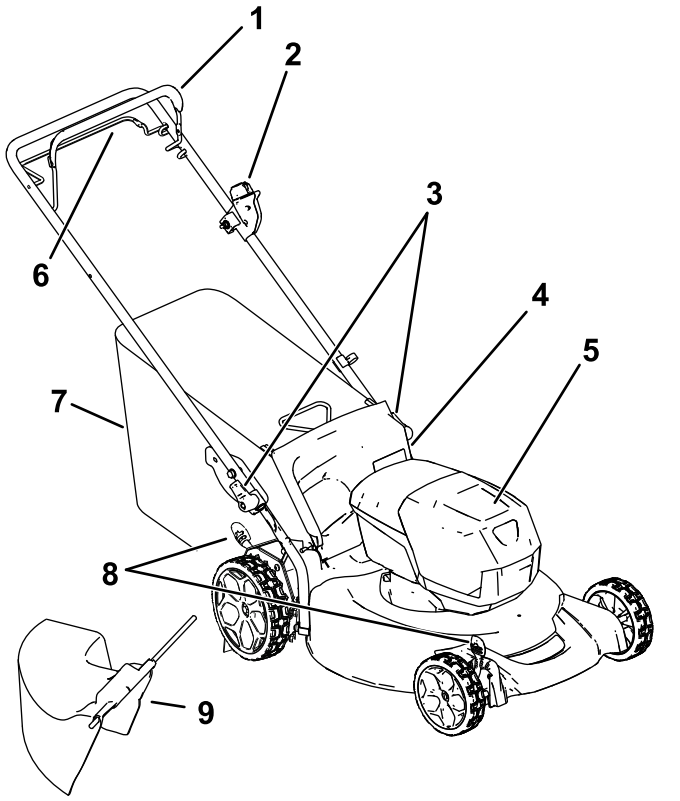

Figure 6

1. Blade-control bar
2. Electric-start button
3. Handle lock (2)
4. Rear deflector
5. Battery compartment
6. Self-propel drive bar
7. Grass bag
8. Cutting-height lever (2)
9. Side-discharge chute

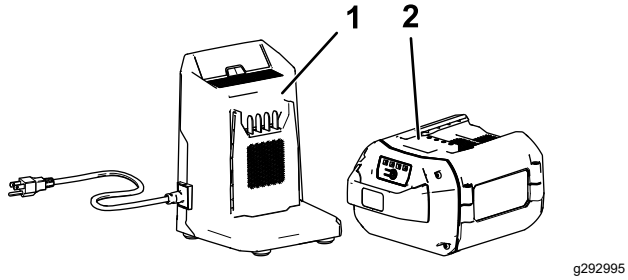

Figure 7

1. Battery charger Model 81802 (included with Model 21852)
2. Battery pack Model 81860 (included with Model 21852)

Specifications

Battery Pack

Model	**81860**
Battery pack capacity	6.0 Ah
	324 Wh
Battery manufacturer rating = 60V maximum and 54V nominal. Actual voltage varies with load.	

Battery Charger

Model	**81802**
Type	60V MAX Lithium-Ion Battery Charger
Input	100 to 240V AC 50/60Hz Max 2.0A
Output	60V MAX DC 2.0A

Appropriate Temperature Ranges

Charge/store the battery pack at	5°C (41°F) to 40°C (104°F)*
Use the battery pack at	-30°C (-22°F) to 49°C (120°F)*
Use the machine at	0°C (32°F) to 49°C (120°F)*

*Charging time will increase if you do not charge the battery pack within this range.

Store the machine, battery pack, and battery charger in an enclosed clean, dry area.

Operation

Note: Determine the left and right sides of the machine from the normal operating position.

Before Operation

Installing the Battery Pack

Important: **Operate the battery pack only in temperatures that are within the appropriate range; refer to Specifications (page 10).**

1. Make sure that the vents on the battery are clear of any dust and debris.
2. Lift up the battery-compartment lid (A of Figure 8).
3. Line up the cavity in the battery pack with the tongue on the machine and slide the battery pack into the compartment until it locks into place (B of Figure 8).
4. Close the battery-compartment lid (C of Figure 8).

   Note: If the battery-compartment lid does not close completely, the battery is not fully installed.

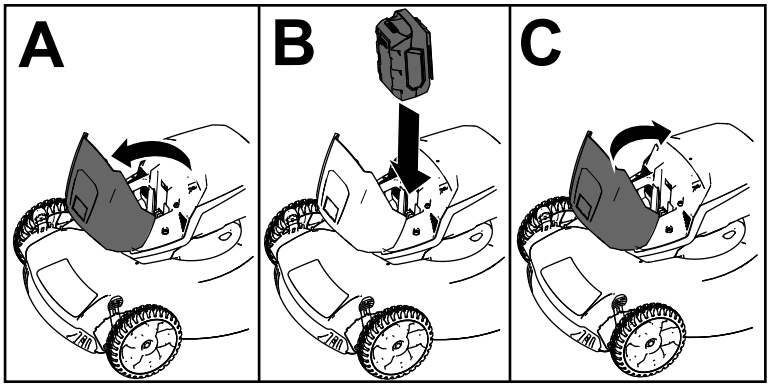

g251221

Figure 8

Adjusting the Cutting Height

⚠ WARNING

Adjusting the height-of-cut could bring your hands into contact with a moving blade and result in serious injury.

- **Shut off the motor, remove the battery, and wait for all moving parts to stop before adjusting the cutting height.**
- **Do not put your fingers under the housing when adjusting the cutting height.**

Adjust the cutting height as desired. Set all wheels to the same cutting height (Figure 9).

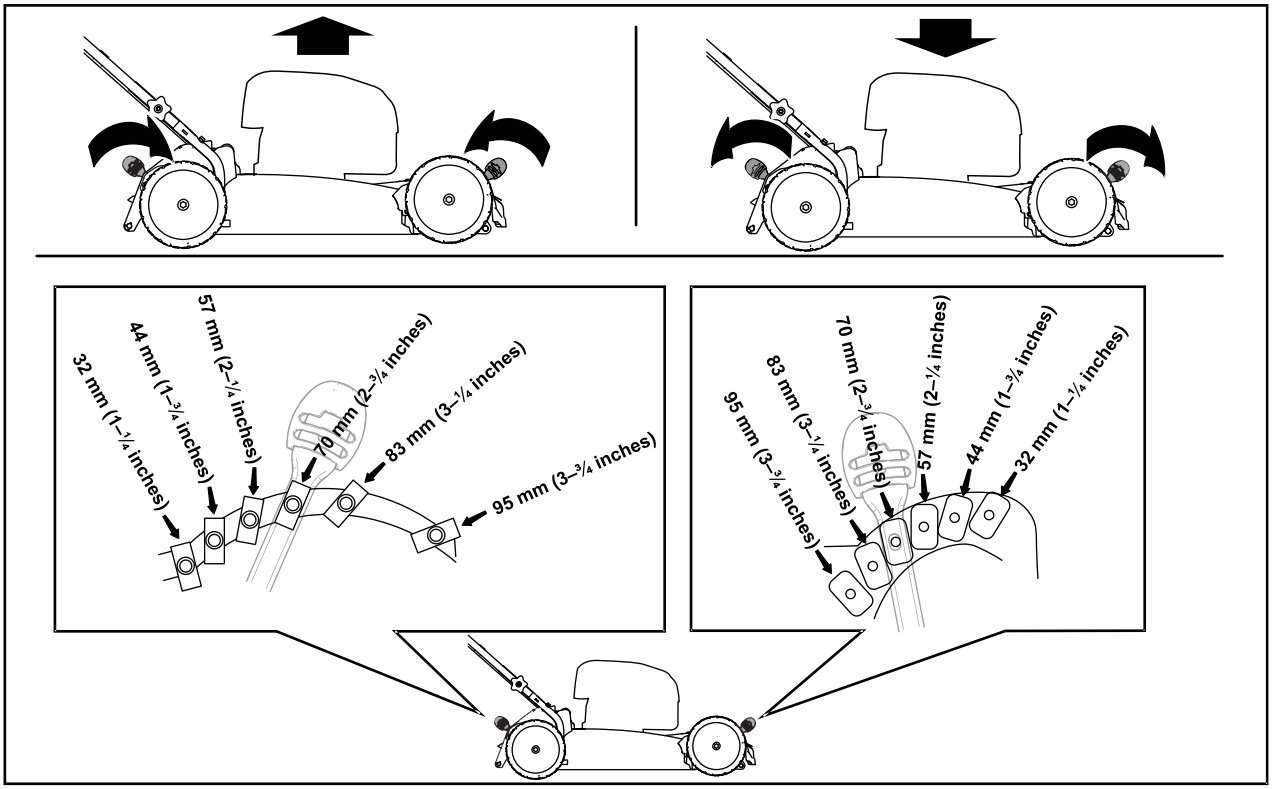

Figure 9

During Operation

Starting the Machine

1. Ensure that the battery pack is charged and installed in the machine; refer to Installing the Battery Pack (page 11).
2. Insert the electric-start button into the electric starter switch (A of Figure 10).
3. Squeeze the blade-control bar and hold it to the handle (B of Figure 10).
4. Press the electric-start button and keep it pressed until the motor starts (C of Figure 10).

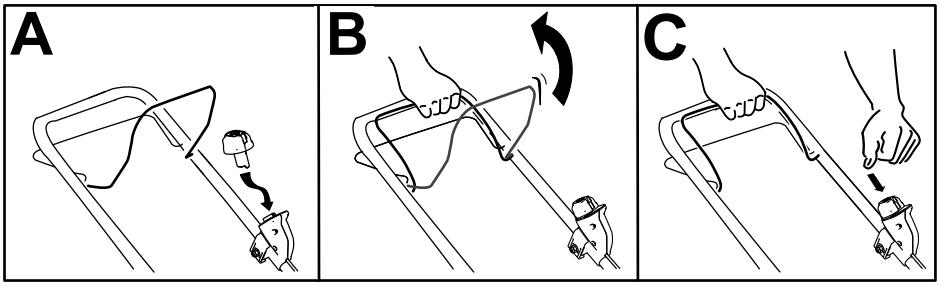

g332149

Figure 10

Using the Self-Propel Drive

- **To engage the self-propel drive, pull the self-propel-drive bar to the handle and hold it (Figure 11).**
- **To disengage the self-propel-drive, release the self-propel drive bar.**

Note: To reduce the ground speed, increase the space between the self-propel drive bar and the handle.

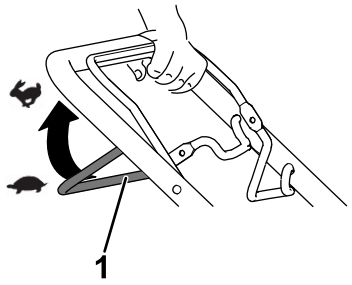

g240765

Figure 11

1. Self-propel-drive bar

Adjusting the Blade Speed

This machine has 2 blade-speed settings: AUTO and MAX.

- When set to the AUTO position, the blade speed is adjusted automatically for greater efficiency; changes in cutting conditions are detected and the blade speed increases when necessary to maintain quality of cut.
- When set to the MAX position, the blade speed remains at the highest speed at all times.

Turn the key in the key switch to either position to adjust the blade speed setting (Figure 12).

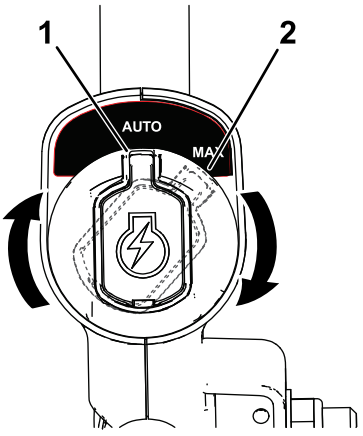

g337279

Figure 12

1. AUTO position
2. MAX position

Recycling the Clippings

Your machine comes from the factory ready to recycle the grass and leaf clippings back into the lawn.

If the grass bag is on the machine, remove it before recycling the clippings. Refer to Removing the Grass Bag (page 14).

Bagging the Clippings

Use the grass bag when you want to collect grass and leaf clippings from the lawn.

Installing the Grass Bag

1. Lift up the rear deflector (A of Figure 13).
2. Insert the rod ends of the grass bag into the notches in the handle brackets (B of Figure 13).
3. Allow the rear deflector to rest on the bag.

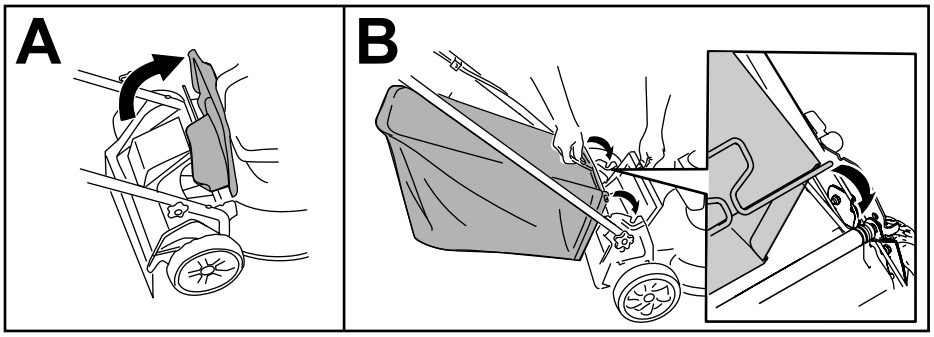

g332150

Figure 13

Removing the Grass Bag

To remove the bag, reverse the steps in Installing the Grass Bag (page 14).

Side-Discharging the Clippings

Installing the Side-Discharge Chute

1. Lift up the rear deflector (Figure 14).

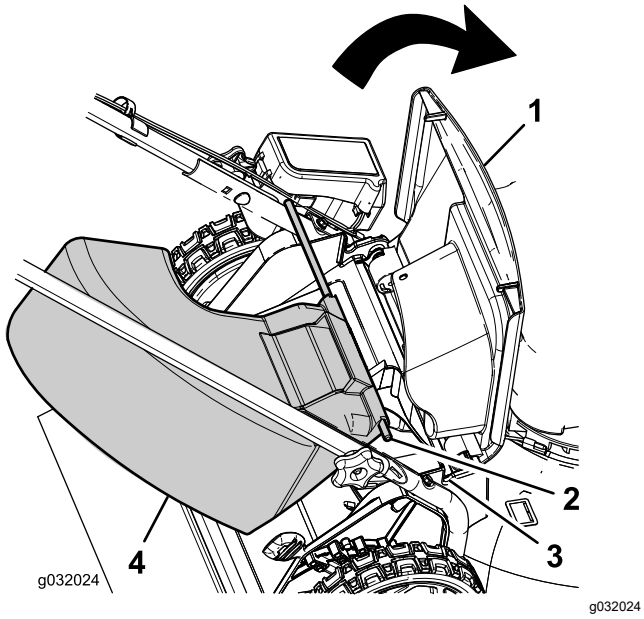

Figure 14

1. Rear deflector
2. Rod end (2)
3. Notch in the handle bracket (2)
4. Side-discharge chute

Note: If the grass bag is on the machine, remove it; refer to Removing the Grass Bag (page 14).

2. Insert the rod ends of the side-discharge chute into the notches on the handle brackets (Figure 14).
3. Allow the rear deflector to rest on the chute.

Removing the Side-Discharge Chute

1. Lift up the rear deflector (Figure 14).
2. Lift the side-discharge chute out form the notches on the handle brackets and remove the chute from the machine.
3. Close the rear deflector.

Shutting Off the Machine

1. Release the blade-control bar (A of Figure 15).
2. Remove the electric-start button from the electric starter (B of Figure 15).
3. Remove the battery pack; refer to Removing the Battery Pack from the Machine (page 15).

Note: Whenever you are not using the machine, remove the battery pack.

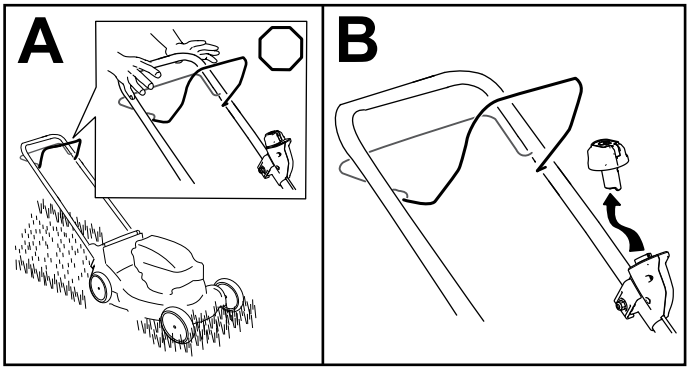

Figure 15

Removing the Battery Pack from the Machine

1. Lift up the battery-compartment lid.
2. Press the battery-pack latch to release the battery pack and remove the battery pack.
3. Close the battery-compartment lid.

Operating Tips

General Mowing Tips

- Inspect the area where you will use the machine and remove all objects that the machine could throw.
- Avoid striking solid objects with the blade. Never deliberately mow over any object.
- If the machine strikes an object or starts to vibrate, immediately shut off the engine, wait for all moving parts to stop, disconnect the wire from the spark plug, and examine the machine for damage.
- For best performance, install a new Toro blade before the cutting season begins or when necessary.

Cutting Grass

- Cut only about a third of the grass blade at a time. For improved quality of cut, runtime, and bagging, cut grass at a higher height of cut.
- Do not cut below 51 mm (2 inches) unless the grass is sparse or it is late fall when grass growth begins to slow down.
- When cutting grass over 15 cm (6 inches) tall, mow at the highest cutting height setting and walk slower; then mow again at a lower setting for the best lawn appearance. If the grass is too long, the machine may plug and cause the motor to stall.
- Wet grass and leaves tend to clump on the yard and can cause the machine to plug or the motor to stall. Avoid mowing in wet conditions.
- Be aware of a potential fire hazard in very dry conditions, follow all local fire warnings, and keep the machine free of dry grass and leaf debris.
- Alternate the mowing direction. This helps disperse the clippings over the lawn for even fertilization.
- If the finished lawn appearance is unsatisfactory, try 1 or more of the following:
  - Replace the blade or have it sharpened.
  - Walk at a slower pace while mowing.
  - Raise the cutting height on your machine.
  - Cut the grass more frequently.
  - Overlap cutting swaths instead of cutting a full swath with each pass.

Cutting Leaves

- After cutting the lawn, ensure that half of the lawn shows through the cut leaf cover. You may need to make more than a single pass over the leaves.
- If there are more than 13 cm (5 inches) of leaves on the lawn, mow at a higher cutting height and then again at the desired cutting height.
- Slow down your mowing speed if the machine does not cut the leaves finely enough.

After Operation

Charging the Battery Pack

Important: **The battery pack is not fully charged when you purchase it. Before using the tool for the first time, place the battery pack in the charger and charge it until the LED display indicates the battery pack is fully charged. Read all safety precautions.**

Important: **Charge the battery pack only in temperatures that are within the appropriate range; refer to Specifications (page 10).**

Note: At any time, press the battery-charge-indicator button on the battery pack to display the current charge (LED indicators).

1. Ensure that the vents on the battery and charger are clear of any dust and debris.

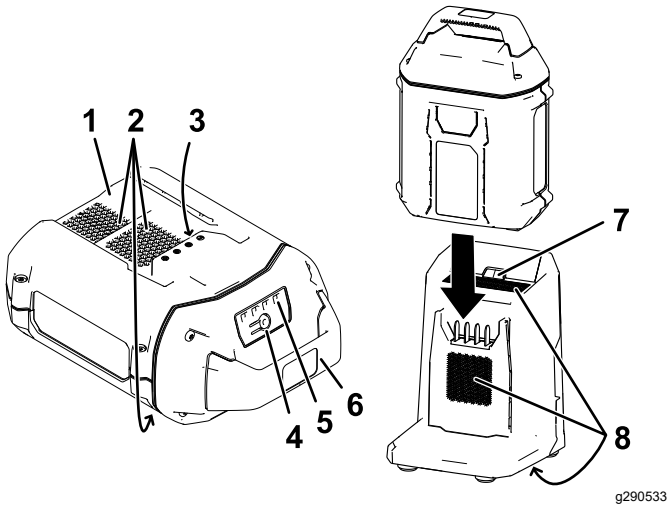

Figure 16

1. Battery pack cavity
2. Battery pack venting areas
3. Battery pack terminals
4. Battery-charge-indicator button
5. LED indicators (current charge)
6. Handle
7. Charger LED indicator light
8. Charger venting areas

2. Line up the cavity in the battery pack (Figure 16) with the tongue on the charger.
3. Slide the battery pack into the charger until it is fully seated (Figure 16).
4. To remove the battery pack, slide the battery backward out of the charger.
5. Refer to the following table to interpret the LED indicator light on the battery charger.

Indicator light	Indicates
Off	No battery pack inserted
Green blinking	Battery pack is charging
Green	Battery pack is charged
Red	Battery pack and/or battery charger is over or under the appropriate temperature range
Red blinking	Battery pack charging fault*

*Refer to Troubleshooting (page 22) for more information.

Important: **The battery can be left on the charger for short periods between uses.**

If the battery will not be used for longer periods, remove the battery from the charger; refer to Storage (page 21).

Cleaning under the Machine

Service Interval: Before each use or daily

Cleaning under the Machine

Service Interval: After each use

For best results, clean under the machine soon after you have completed mowing.

1. Lower the machine to its lowest cutting-height setting.
2. Move the machine onto a paved level surface.
3. With the motor running and the blade engaged, spray a stream of water in front of the **right**, rear wheel (Figure 17).

   Note: The water will splash into the path of the blade, cleaning out the clippings.

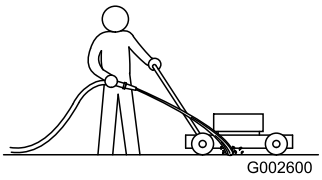

Figure 17

4. When no more clippings come out, stop the water and move the machine to a dry area.
5. Run the motor for a few minutes to dry the underside of the machine.

Cleaning under the Machine in the Vertical-Stow Position

1. Set the machine in the vertical-stow position; refer to Storing the Machine in the Vertical-Stow Position (page 18).
2. Wash out the clippings from under the machine.

Folding the Handle

⚠ WARNING

Folding or unfolding the handle improperly can damage the cables, causing an unsafe operating condition.

- **Do not damage the cables when folding or unfolding the handle.**
- **If a cable is damaged, contact an Authorized Service Dealer.**

1. Remove the electric-start button (Figure 18).

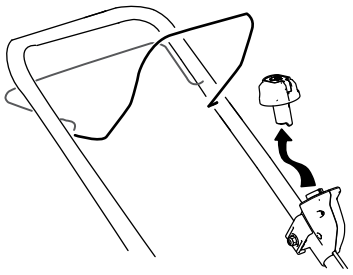

g332163

Figure 18

2. Remove the battery from the machine.
3. Hold the handle while disengaging the handle locks to avoid pinching your hands.
4. Disengage the handle locks until you can move the upper handle freely.
5. Fold the handle forward to the fully forward position as shown in Figure 20.

   Important: **Route the cables to the outside of the handle locks as you fold the handle.**
6. To unfold the handle, refer to 3 Unfolding the Handle (page 9).

Storing the Machine in the Vertical-Stow Position

You can store your machine in the vertical position to minimize storage space.

⚠ WARNING

Folding or unfolding the handle improperly can damage the cables, causing an unsafe operating condition.

- **Do not damage the cables when folding or unfolding the handle.**
- **If a cable is damaged, contact an Authorized Service Dealer.**

1. Remove the electric-start button and battery from the machine.
2. Ensure that the cutting-height setting on the machine is 44 mm (1-3/4 inches) or higher; if it is not, raise it; refer to Adjusting the Cutting Height (page 12).
3. Disengage the handle locks (Figure 19).

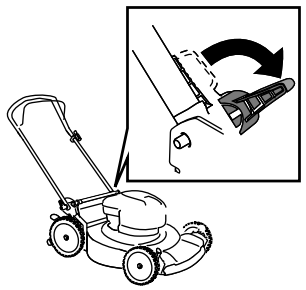

g297000

Figure 19

4. Fold the handle fully forward.

   Important: **Route the cables to the outside of the handle locks as you fold the handle.**
5. Engage the handle locks.
6. Lift the front of the machine by the handle and move it into a storage space (Figure 20).

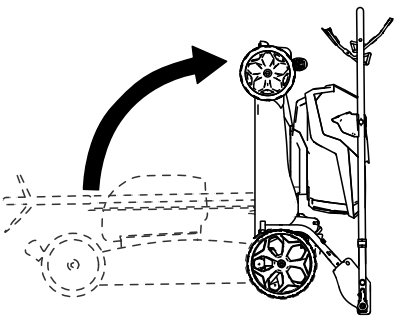

g332177

Figure 20

Maintenance

Remove the electric-start button and battery pack from the machine before maintaining or cleaning the machine.

Use only the manufacturer's recommended replacement parts and accessories.

Inspect and maintain the machine regularly. Have the machine repaired only by an Authorized Service Dealer.

Lubricating the Machine

You do not need to lubricate the machine; all the bearings have been lubricated at the factory for the life of the machine.

Replacing the Blade

Service Interval: Yearly

***Important: You will need a torque wrench to install the blade properly*. If you do not have a torque wrench or are uncomfortable performing this procedure, contact an Authorized Service Dealer.**

If the blade is damaged or cracked, replace it immediately. If the blade edge is dull or nicked, have it sharpened and balanced, or replace it.

⚠ WARNING

When servicing the blade, be aware that the blade can still move even though the power source is off. The blade is sharp; contacting the blade can result in serious personal injury.

Wear gloves when servicing the blade.

1. Remove the electric-start button and battery pack from the machine.
2. Use a block of wood to hold the blade steady (Figure 21).
3. Remove the blade bolt, bracket, and blade; save the bracket and blade bolt (Figure 21).

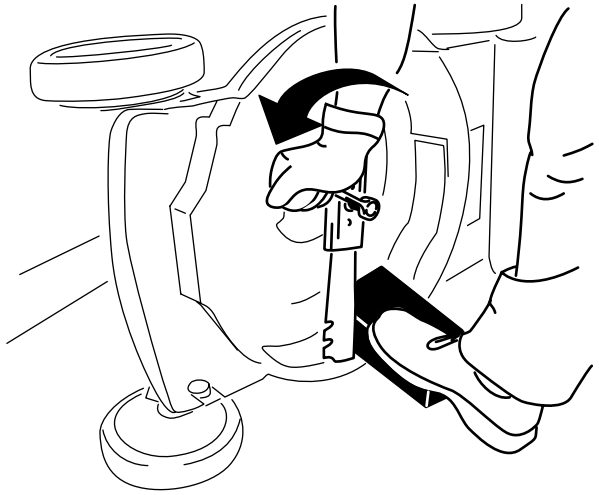

g231389

Figure 21

4. Install the new blade, bracket, and blade bolt (Figure 22).

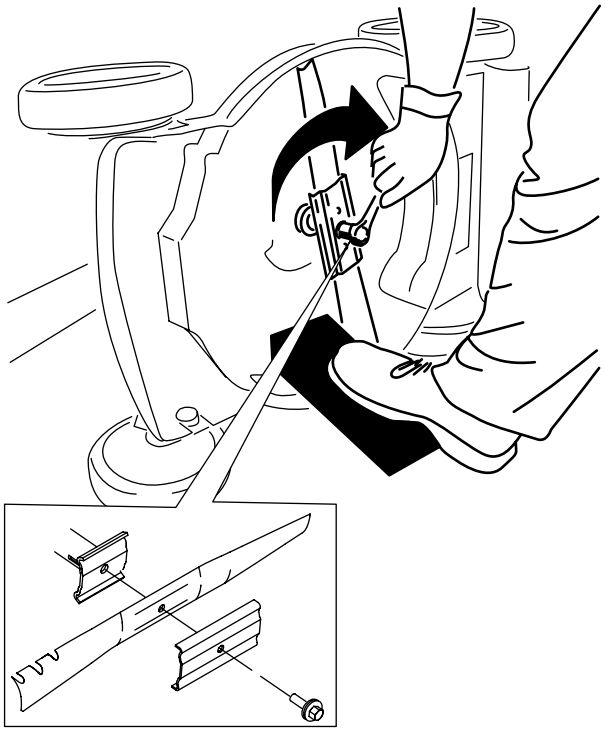

g231390

Figure 22

***Important:* Position the curved ends of the blade facing up toward the machine housing.**

5. **Use a torque wrench to tighten the blade bolt to 68 N·m (50 ft-lb).**

Adjusting the Self-Propel Drive

Whenever you install a new self-propel cable or if the self-propel drive is out of adjustment, adjust the self-propel drive cable.

1. Loosen the cable-support nut (Figure 23).

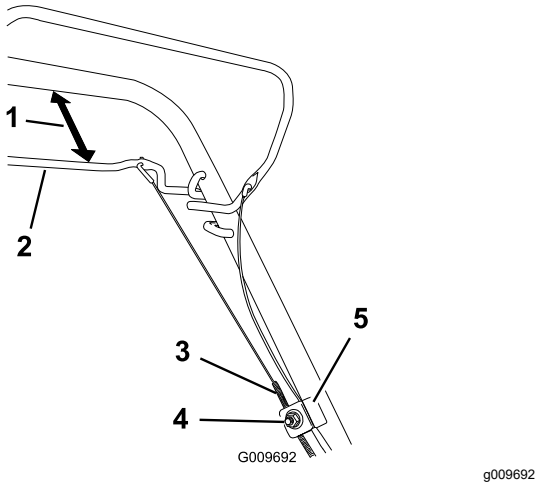

g009692

Figure 23

1. 25 to 38 mm (1 to 1-1/2 inches)
2. Self-propel-drive bar
3. Cable jacket
4. Cable-support nut
5. Cable support

2. Hold the self-propel-drive bar 25 to 38 mm (1 to 1-1/2 inches) from the handle (Figure 23).
3. Pull down the cable jacket (toward the machine) until there is no slack in the cable (Figure 23).
4. Tighten the nut on the cable support.
5. Release the self-propel-drive bar and ensure that the cable is loose.

   Note: The cable must be loose with the self-propel drive bar in the released position; otherwise, the machine may creep when you disengage the bar.

Preparing the Battery Pack for Recycling

Important: **Upon removal, cover the terminals of the battery pack with heavy-duty adhesive tape. Do not attempt to destroy or disassemble the battery pack or remove any of its components.**

Contact your local municipality or your authorized Toro distributor for more information on how to responsibly recycle the battery.

Storage

Important: **Store the machine, battery pack, and charger only in temperatures that are within the appropriate range; refer to Specifications (page 10).**

Important: **If you are storing the battery pack for the off-season, charge it until 2 or 3 LED indicators turn green on the battery. Do not store a fully charged or fully depleted battery. When you are ready to use the machine again, charge the battery pack until the left indicator light turns green on the charger or all 4 LED indicators turn green on the battery.**

- Disconnect the product from the power supply (i.e., remove the battery pack and electric-start button) and check for damage after use.
- Do not store the machine or charger with the battery pack installed.
- Clean all foreign material from the product.
- When not in use, store the machine, electric-start button, battery pack, and battery charger out of the reach of children.
- Keep the machine, battery pack, and battery charger away from corrosive agents, such as garden chemicals and de-icing salts.
- To reduce the risk of serious personal injury, do not store the battery pack outside or in vehicles.
- Store the machine, battery pack, and battery charger in an enclosed clean, dry area.

Troubleshooting

Perform only the steps described in these instructions. All further inspection, maintenance, and repair work must be performed by an authorized service center or a similarly qualified specialist if you cannot solve the problem yourself.

Problem	Possible Cause	Corrective Action
The machine does not start.	1. The battery is not fully installed in the machine. 2. The battery pack is not charged. 3. The battery pack is damaged. 4. There is another electrical problem with the machine.	1. Remove and then replace the battery into the machine, making sure that it is fully installed and latched. 2. Remove the battery pack from the machine and charge it. 3. Replace the battery pack. 4. Contact an Authorized Service Dealer.
The machine does not run or does not run continuously.	1. There is moisture on the leads of the battery pack. 2. The battery is not fully installed into the tool.	1. Allow the battery pack to dry or wipe it dry. 2. Remove and then replace the battery into the tool making sure that it is fully installed and latched.
The machine does not reach full power.	1. The battery pack charge capacity is too low. 2. The air vents are blocked.	1. Remove the battery pack from the machine and fully charge the battery pack. 2. Clean the air vents.
The battery pack loses charge quickly.	1. The battery pack is over or under the appropriate temperature range. 2. The machine is overloaded	1. Move the battery pack to a place where it is dry and the temperature is between 5°C (41°F) and 40°C (104°F). 2. Cut the grass at a higher height of cut or walk at a slower pace while mowing.
The battery charger is not working.	1. The battery charger is over or under the appropriate temperature range. 2. The outlet that the battery charger is plugged into does not have power.	1. Unplug the battery charger and move it to a place where it is dry and the temperature is between 5°C (41°F) and 40°C (104°F). 2. Contact your licensed electrician to repair the outlet.
The machine does not self-propel.	1. The self-propel drive cable is out of adjustment or is damaged.	1. Adjust the self-propel drive cable. Replace the cable if necessary.
The LED indicator light on the battery charger is red.	1. The battery charger and/or battery pack is over or under the appropriate temperature range.	1. Unplug the battery charger and move the battery charger and battery pack to a place where it is dry and the temperature is between 5°C (41°F) and 40°C (104°F).

Problem	Possible Cause	Corrective Action
The LED indicator light on the battery charger is blinking red.	1. There is an error in the communication between the battery pack and the charger.	1. Remove the battery pack from the battery charger, unplug the battery charger from the outlet, and wait 10 seconds. Plug the battery charger into the outlet again and place the battery pack on the battery charger. If the LED indicator light on the battery charger is still blinking red, repeat this procedure again. If the LED indicator light on the battery charger is still blinking red after 2 attempts, properly dispose of the battery pack at a battery recycling facility.
	2. The battery pack is weak.	2. Contact your authorized service dealer if the battery is in warranty, or properly dispose of the battery pack at a battery recycling facility.
The machine is producing a beeping sound.	1. The battery pack is not charged.	1. Remove the battery pack from the machine and charge it.
	2. The machine is in an unsafe position for operation.	2. Ensure that the machine is not at an extreme angle while operating.
	3. The machine is overloaded.	3. Cut the grass at a higher height of cut or walk at a slower pace while mowing.
	4. There is another electrical problem with the machine.	4. Attempt the other troubleshooting actions, if the alarm still sounds, contact an Authorized Service Dealer.
The quality of cut is decreased or unsatisfactory.	1. The blade is dull.	1. Have the blade sharpened or replaced.
	2. The cutting deck has debris buildup.	2. Clean under the machine.
The bagging is decreased or unsatisfactory.	1. The machine is overloaded	1. Cut the grass at a higher height of cut.
The machine is cutting unevenly.	1. The blade is dull.	1. Have the blade sharpened or replaced.
	2. The cutting deck is damaged.	2. Contact an Authorized Service Dealer.
The machine is vibrating.	1. The blade is bent or damaged.	1. Inspect the blade and replace if necessary.

EEA/UK Privacy Notice

Toro's Use of Your Personal Information

The Toro Company ("Toro") respects your privacy. When you purchase our products, we may collect certain personal information about you, either directly from you or through your local Toro company or dealer. Toro uses this information to fulfil contractual obligations - such as to register your warranty, process your warranty claim or to contact you in the event of a product recall - and for legitimate business purposes - such as to gauge customer satisfaction, improve our products or provide you with product information which may be of interest. Toro may share your information with our subsidiaries, affiliates, dealers or other business partners in connection these activities. We may also disclose personal information when required by law or in connection with the sale, purchase or merger of a business. We will never sell your personal information to any other company for marketing purposes.

Retention of your Personal Information

Toro will keep your personal information as long as it is relevant for the above purposes and in accordance with legal requirements. For more information about applicable retention periods please contact legal@toro.com.

Toro's Commitment to Security

Your personal information may be processed in the US or another country which may have less strict data protection laws than your country of residence. Whenever we transfer your information outside of your country of residence, we will take legally required steps to ensure that appropriate safeguards are in place to protect your information and to make sure it is treated securely.

Access and Correction

You may have the right to correct or review your personal data, or object to or restrict the processing of your data. To do so, please contact us by email at legal@toro.com. If you have concerns about the way in which Toro has handled your information, we encourage you to raise this directly with us. Please note that European residents have the right to complain to your Data Protection Authority.

Form No. 3440-806 Rev D

TORO®

Count on it.

Bedienungsanleitung

Flex-Force Power System™ 60 V MAX 52cm Recycler® Rasenmäher

Modellnr. 21852—Seriennr. 411900000 und höher
Modellnr. 21852T—Seriennr. 400000000 und höher

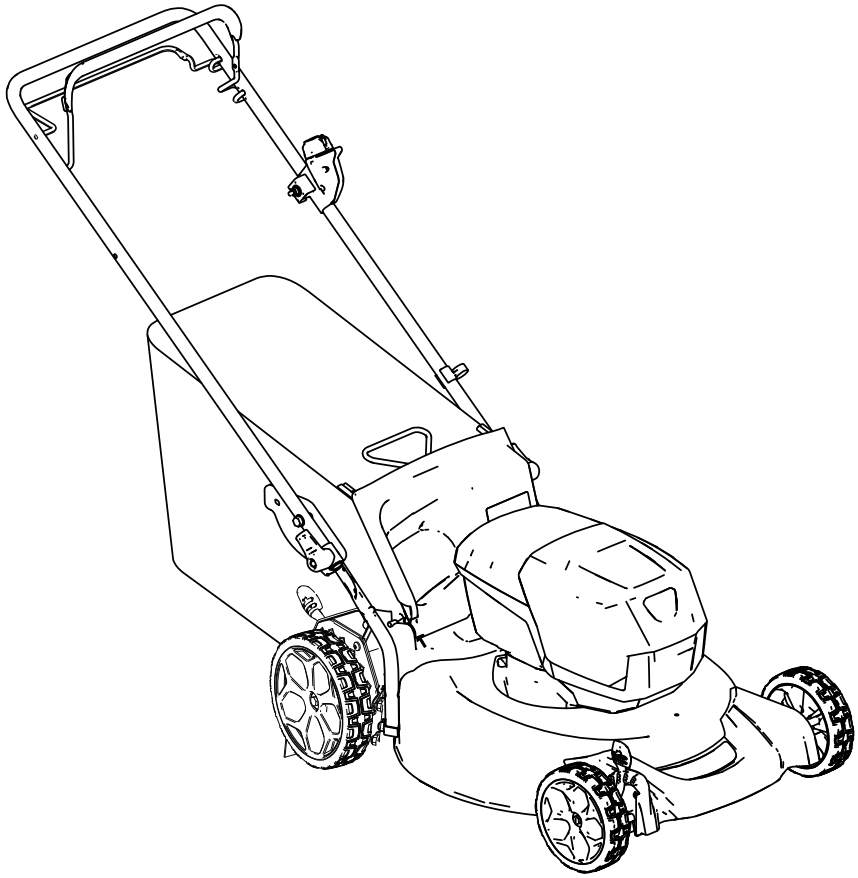

Registrieren Sie Ihr Produkt unter www.Toro.com.
Originaldokuments (DE)

CE UK CA

3440-806

Dieses Produkt erfüllt alle relevanten europäischen Richtlinien; weitere Details finden Sie in der produktspezifischen Konformitätserklärung (DOC).

Einführung

Dieser handgeführte Rasenmäher mit Sichelmessern sollte von Privatleuten verwendet werden. Er ist hauptsächlich für das Mähen von Gras auf gepflegten Grünflächen in Privatanlagen gedacht. Er ist nicht für das Schneiden von Büschen oder für einen landwirtschaftlichen Einsatz gedacht. Er ist für die Verwendung mit den Lithium-Ionen-Akkumodellen 81860 (im Lieferumfang von Modell 21852 enthalten) und 81850 oder 81875 vorgesehen; ebenfalls kann der Akkupack Modellnr. 81825 verwendet werden. Diese Akkupacks sind so ausgelegt, dass sie nur mit den Akkuladegerätemodell 81802 (mit Modell 21852 geliefert) oder Model 81805 geladen werden können. Der zweckfremde Einsatz dieser Produkte kann für Sie und Unbeteiligte gefährlich sein.

Modell 21852T enthält keinen Akku und kein Ladegerät.

Lesen Sie diese Informationen sorgfältig durch, um sich mit dem ordnungsgemäßen Einsatz und der Wartung des Geräts vertraut zu machen und Verletzungen und eine Beschädigung des Geräts zu vermeiden. Sie tragen die Verantwortung für einen ordnungsgemäßen und sicheren Einsatz des Geräts.

Besuchen Sie www.toro.com hinsichtlich Sicherheitstipps, Schulungsunterlagen, Zubehörinformationen, Standort eines Händlers oder Registrierung des Produkts.

Wenden Sie sich an den Toro-Vertragshändler oder Kundendienst, wenn Sie eine Serviceleistung, Originalersatzteile von Toro oder weitere Informationen benötigen. Haben Sie dafür die Modell- und Seriennummern der Maschine griffbereit. Bild 1 zeigt die Position der Modell- und Seriennummern am Produkt. Tragen Sie hier bitte die Modell- und Seriennummern des Geräts ein.

Wichtig: **Scannen Sie mit Ihrem Mobilgerät den QR-Code auf dem Seriennummernaufkleber (falls vorhanden), um auf Garantie-, Ersatzteil- oder andere Produktinformationen zuzugreifen.**

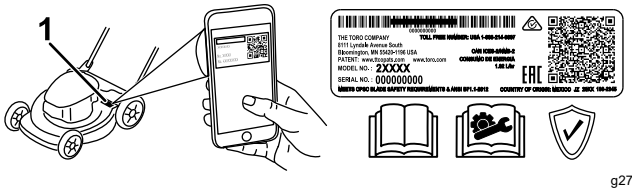

g275230

Bild 1

1. Typenschild mit Modell- und Seriennummer

Modellnr. _____

Seriennr. _____

In dieser Anleitung werden potenzielle Gefahren angeführt, und Sicherheitshinweise werden vom Sicherheitswarnsymbol (Bild 2) gekennzeichnet. Dieses Warnsymbol weist auf eine Gefahr hin, die zu schweren oder tödlichen Verletzungen führen kann, wenn Sie die empfohlenen Sicherheitsvorkehrungen nicht einhalten.



g000502

Bild 2

Sicherheitswarnsymbol

In dieser Anleitung werden zwei Begriffe zur Hervorhebung von Informationen verwendet. **Wichtig** weist auf spezielle technische Informationen hin, und **Hinweis** hebt allgemeine Informationen hervor, die Ihre besondere Beachtung verdienen.

© 2022—The Toro® Company

Alle Rechte vorbehalten

Inhalt

Sicherheit 3
Sicherheits- und Bedienungsschilder 7
Einrichtung 10
1 Befestigung des Akkuladegeräts (optional) 10
2 Montieren des Fangkorbs 10
3 Aufklappen des Holms 11
Produktübersicht 12
Technische Daten 12
Vor dem Einsatz 13
Einsetzen des Akkupacks 13
Einstellen der Schnitthöhe 14
Während des Einsatzes 15
Anlassen der Maschine 15
Verwenden des Selbstantriebs 15
Einstellen der Messerdrehzahl 15
Schnittgutrecyclen 16
Sammeln des Schnittguts 16
Seitenauswurf des Schnittguts 17
Abstellen der Maschine 17
Entfernen des Akkupacks aus der Maschine 17
Betriebshinweise 18
Nach dem Einsatz 19
Aufladen des Akkupacks 19
Reinigen unter dem Gerät 19
Zusammenklappen des Holms 20
Lagern der Maschine in der aufrechten Lagerstellung 20
Wartung 22
Schmieren der Maschine 22
Auswechseln des Messers 22
Einstellen des Selbstantriebs 23
Vorbereiten des Akkupacks für Recycling 23
Einlagerung 23
Fehlersuche und -behebung 24

Sicherheit

WICHTIGE SICHERHEITSANWEISUNGEN

WARNUNG: Bei der Verwendung einer elektrischen Maschine sind die grundlegenden Sicherheitshinweise und Anweisungen immer zu lesen und einzuhalten, um die Gefahr eines Brands, eines Stromschlags und von Verletzungen zu verringern, u. a.:

I. Schulung

1. Der Bediener der Maschine ist für alle Unfälle oder Gefahren für Dritte und deren Eigentum verantwortlich.
2. Lassen Sie Kinder nicht mit der Maschine, dem Akkupack oder dem Akkuladegerät spielen; das Mindestalter von Benutzern ist möglicherweise von örtlichen Vorschriften vorgegeben.
3. Lassen Sie keine Personen mit eingeschränkten physischen, sensorischen oder mentalen Fähigkeiten oder Personen ohne Erfahrung und Kenntnisse die Maschine, den Akkupack oder das Akkuladegerät verwenden, außer sie wurden ausreichend in Bezug auf die sichere Verwendung und die mit der Verwendung zusammenhängenden Gefahren unterwiesen und arbeiten unter Aufsicht.
4. Vor der Verwendung der Maschine, des Akkupacks und des Akkuladegeräts alle Anweisungen und Warnaufkleber auf diesen Produkten lesen.
5. Machen Sie sich mit den Bedienelementen und der ordnungsgemäßen Bedienung der Maschine, des Akkupacks und des Akkuladegeräts vertraut.

II. Vorbereitung

1. Halten Sie Unbeteiligte, besonders kleine Kinder und Haustiere, aus dem Arbeitsbereich fern.
2. Bedienen Sie die Maschine niemals, wenn nicht alle Schutzvorrichtungen und Sicherheitsvorrichtungen wie z. B. Ablenkbleche und Grasfangkörbe angebracht und funktionstüchtig sind.
3. Prüfen Sie den Arbeitsbereich der Maschine und entfernen Sie alle Objekte die sich auf den Einsatz der Maschine auswirken oder von ihr aufgeschleudert werden könnten.
4. Stellen Sie vor jeder Verwendung der Maschine sicher, dass das Messer, die Messerschraube und die Messereinheit nicht abgenutzt oder beschädigt sind. Ersetzen Sie alle beschädigten oder unleserlichen Aufkleber.

5. Verwenden Sie nur einen von Toro angegebenen Akkupack. Die Verwendung von anderem Zubehör oder Anbaugeräten kann ein Verletzungs- oder Brandrisiko bergen.
6. Das Einstecken des Akkuladegeräts in eine Steckdose mit einer anderen Spannung als 100 bis 240 V, kann zu einem Brand oder Stromschlag führen. Stecken Sie das Ladegerät nicht in eine Steckdose mit einer anderen Spannung als 100 bis 240 V. Bei einem anderen Anschlussdesign kann bei Bedarf ein Steckeradapter mit der richtigen Konfiguration für die Steckdose verwendet werden.
7. Verwenden Sie keine beschädigten oder veränderten Akkupacks oder Akkuladegeräte, da sie sich unerwartet verhalten und Brand, Explosion oder Verletzungen verursachen können.
8. Wenn das Stromkabel des Akkuladegeräts beschädigt ist, treten Sie für Ersatz mit einem Vertragshändler in Kontakt.
9. Verwenden Sie keine nicht aufladbaren Akkus.
10. Laden Sie den Akkupack nur mit einem von Toro angegebenen Akkuladegerät. Ein Ladegerät, das für den einen Akkupacktyp geeignet ist, kann bei einem anderen Akkupack zu einer Brandgefahr führen.
11. Laden Sie den Akkupack nur in einem gut belüfteten Bereich auf.
12. Setzen Sie einem Akkupack oder ein Akkuladegerät keinem Feuer oder Temperaturen von über 68 °C aus.
13. Befolgen Sie alle Anweisungen zum Aufladen und laden Sie den Akkupack nicht außerhalb des in der Anweisung angegeben Temperaturbereichs. Andernfalls kann der Akkupack beschädigt werden und die Brandgefahr steigen.
14. Geeignete Kleidung: Tragen Sie geeignete Kleidung, u. a. eine Schutzbrille, lange Hosen, rutschfeste Arbeitsschuhe (keine Sandalen und nicht barfuß) und einen Gehörschutz. Binden Sie langes Haar zusammen und tragen Sie keinen losen Schmuck, der in beweglichen Teilen hängen bleiben kann. Tragen Sie in staubigen Betriebsbedingungen eine Staubmaske. Die Verwendung von Gummihandschuhen wird empfohlen.

III. Betrieb

1. Der Kontakt mit einem sich drehenden Messers kann es zu schweren Verletzungen führen. Halten Sie Ihre Hände und Füße vom Schnittbereich und allen anderen beweglichen Teilen der Maschine fern. Bleiben Sie immer von der Auswurföffnung fern.
2. Wenn diese Maschine für einen anderen Zweck als vorgesehen eingesetzt wird, kann das für Bediener und andere Personen gefährlich sein.
3. Kuppeln Sie den Selbstantrieb aus (falls vorhanden), bevor Sie die Maschine einschalten.
4. Neigen Sie das Gerät beim Start des Motors nicht.
5. Verhindern Sie unbeabsichtigtes Starten: Stellen Sie sicher, dass der Elektrostarttaster aus der Zündung entfernt ist, bevor Sie den Akkupack einsetzen und die Maschine benutzen.
6. Konzentrieren Sie sich immer bei der Verwendung der Maschine. Tun Sie nichts, was Sie ablenken könnte, sonst können Verletzungen oder Sachschäden auftreten.
7. Halten Sie die Maschine an, entfernen Sie den Elektrostarttaster, entfernen Sie den Akkupack aus der Maschine und warten Sie, bis alle beweglichen Teile zum Stillstand gekommen sind, bevor Sie sie einstellen, warten, reinigen oder lagern.
8. Entfernen Sie den Akkupack und den Elektrostarttaster aus der Maschine, wenn Sie sie unbeaufsichtigt lassen oder bevor Sie Zubehör wechseln.
9. Belasten Sie die Maschine nicht übermäßig: Sie holen das Meiste aus der Maschine heraus, wenn Sie sie mit der vorgesehenen Leistung laufen lassen.
10. Seien Sie wachsam: Achten Sie auf das, was Sie tun und lassen Sie bei der Benutzung der Maschine gesunden Menschenverstand walten. Verwenden Sie die Maschine nicht, wenn Sie müde oder krank sind oder unter Alkohol- oder Drogeneinfluss stehen.
11. Setzen Sie die Maschine nur bei guten Sichtverhältnissen und geeigneten Witterungsbedingungen ein. Fahren Sie die Maschine nie bei Gewitter, bzw. wenn Gefahr durch Blitzschlag besteht.
12. Seien Sie äußerst vorsichtig, wenn Sie das Gerät zurücksetzen oder in Ihre Richtung ziehen.
13. Achten Sie immer auf festen Stand und Balance, besonders an Abhängen. Mähen Sie immer quer zum Hang, nicht hangaufwärts oder -abwärts. Gehen Sie beim Richtungswechsel an Hanglagen äußerst vorsichtig vor. Versuchen Sie nicht, steile Hänge zu mähen. Gehen Sie mit der Maschine. Niemals rennen.
14. Werfen Sie das Schnittgut nicht gegen Personen aus. Vermeiden Sie, Material gegen eine Wand oder ein Hindernis auszuwerfen, da das Material

auf Sie zurückprallen kann. Stellen Sie das/die Messer ab, wenn Sie eine Kiesoberflächen überqueren.

15. Achten Sie auf Löcher, Rillen, Bodenwellen, Steine oder andere verborgene Objekte. Unebenes Gelände kann dazu führen, dass Sie das Gleichgewicht oder den Halt verlieren.
16. Nasses Gras und/oder nasse Blätter können zu schweren Verletzungen führen, sollten Sie darauf ausrutschen und mit dem Messer in Berührung kommen. Vermeiden Sie ein Mähen in nassen Bedingungen oder im Regen.
17. Wenn die Maschine einen Gegenstand trifft oder anfängt zu vibrieren, stellen Sie sofort die Maschine ab, entfernen Sie den Elektrostarttaster, entfernen Sie den Akkupack und warten Sie, bis alle beweglichen Teile zum Stillstand gekommen sind, bevor Sie die Maschine auf Schäden untersuchen. Führen Sie alle erforderlichen Reparaturen durch, ehe Sie die Maschine wieder in Gebrauch nehmen.
18. Halten Sie die Maschine an und entfernen Sie den Elektrostarttaster, bevor Sie die Maschine zum Transport aufladen.
19. Unter missbräuchlichen Bedingungen kann Flüssigkeit aus dem Akkupack austreten. Vermeiden Sie Kontakt. Wenn Sie die Flüssigkeit versehentlich berühren, mit Wasser spülen. Wenn die Flüssigkeit in Ihre Augen gelangt, suchen Sie einen Arzt auf. Vom Akkupack ausgestoßene Flüssigkeit kann zu Hautreizungen oder Verbrennungen führen.

IV. Wartung und Lagerung

1. Halten Sie die Maschine an, entfernen Sie den Elektrostarttaster, entfernen Sie den Akkupack aus der Maschine und warten Sie, bis alle beweglichen Teile zum Stillstand gekommen sind, bevor Sie sie einstellen, warten, reinigen oder lagern.
2. Versuchen Sie nicht, die Maschine zu reparieren, außer in dem in den Anweisungen angegebenen Maße. Lassen Sie die Maschine durch einen Vertragshändler mit identischen Ersatzteilen instand setzen.
3. Tragen Sie beim Durchführen von Wartungsarbeiten Handschuhe und eine Schutzbrille.
4. Schärfen Sie ein stumpfes Messer von beiden Seiten, um das Gleichgewicht zu erhalten. Reinigen Sie das Messer und stellen Sie sicher, dass es in Balance ist.
5. Ersetzen Sie ein Messer, wenn es verbogen, verschlissen oder angebrochen ist. Ein Messer, das nicht im Gleichgewicht ist, kann Vibrationen erzeugen, die den Motor beschädigen oder zu Verletzungen führen können.
6. Beim Warten des Messers darauf achten, dass sich das Messer auch bei getrennter Stromversorgung noch bewegen kann.
7. Prüfen Sie den Grasfangkorb regelmäßig auf Verschlechterung oder Verschleiß und ersetzen Sie einen verschlissenen Korb mit einem Ersatzkorb von Toro.
8. Um eine bestmögliche Leistung sicherzustellen, verwenden Sie nur Originalersatzteile und -zubehörteile von Toro. Andere Ersatz- und Zubehörteile können gefährlich sein und eine Verwendung könnte die Garantie ungültig machen.
9. Warten Sie die Maschine: Halten Sie die Schnittkanten scharf und sauber, um eine bestmögliche und sichere Leistung zu gewährleisten. Halten Sie die Holme trocken, sauber und öl- und fettfrei. Lassen Sie die Schutzvorrichtungen in funktionierendem Zustand dort, wo sie hingehören. Halten Sie die Messer scharf. Verwenden Sie nur identische Messer.
10. Prüfen Sie die Maschine auf beschädigte Teile: Wenn Schutzvorrichtungen oder andere Teile beschädigt sind, stellen Sie fest, ob die Maschine noch benutzbar ist. Achten Sie auf schlecht ausgerichtete und sich berührende bewegliche Teile, defekte Teile bzw. Befestigung und alle anderen Zustände, die den Betrieb beeinträchtigen könnten. Solange in den Anweisungen nicht anders angegeben, lassen Sie beschädigte Schutzvorrichtungen und Teile nur von einem autorisierten Vertragshändler reparieren bzw. austauschen.
11. Halten Sie ein nicht verwendetes Akkupack von Metallobjekten fern, u. a. Briefklammern, Münzen, Schlüssel, Nägel, Schrauben, die eine Verbindung von einem Pol zu einem anderen herstellen können. Ein Kurzschließen der Akkupole kann zu Verbrennungen oder einem Brand führen.
12. Prüfen Sie das Messer und die Motorbefestigungsschrauben regelmäßig auf Festigkeit.
13. Wenn Sie die Maschine nicht verwenden, lagern Sie sie drinnen, an einem trockenen und sicheren Ort außerhalb der Reichweite von Kindern.
14. ACHTUNG: ein falsch gehandhabtes Akkupack kann ein Brandrisiko darstellen oder Verätzungen verursachen. Demontieren Sie den Akkupack nicht. Erwärmen Sie den Akkupack nicht über 68 °C und verbrennen Sie ihn nicht. Ersetzen Sie den Akkupack nur durch ein

Originalakkupack von Toro. Die Verwendung eines anderen Akkupacktyps kann zu einem Brand oder einer Explosion führen. Halten Sie Akkupacks von Kindern fern und bewahren sie in der Originalverpackung auf, bis Sie sie verwenden.

15. Entsorgen Sie den Akku nicht durch Verbrennen. Die Zellen können explodieren. Prüfen Sie vor Ort geltende Gesetze in Bezug auf mögliche spezielle Anweisungen zur Entsorgung.

BEWAHREN SIE DIESE SICHERHEITSANWEISUNGEN AUF

Sicherheits- und Bedienungsschilder

Die Sicherheits- und Anweisungsaufkleber sind gut sichtbar; sie befinden sich in der Nähe der möglichen Gefahrenbereiche. Tauschen Sie beschädigte oder verloren gegangene Aufkleber aus.

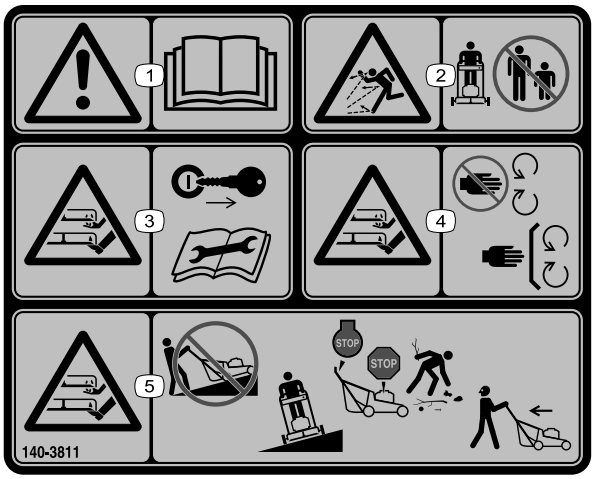

decal140-3811

140-3811

1. Warnung: Lesen Sie die *Bedienungsanleitung*.
2. Gefahr durch ausgeworfene Gegenstände: Halten Sie Unbeteiligte fern.
3. Schnitt- bzw. Amputationsgefahr am Mähwerkmesser: Ziehen Sie den Schlüssel ab und lesen Sie die *Bedienungsanleitung*, bevor Sie Wartungsarbeiten durchführen.
4. Schnitt- bzw. Amputationsgefahr am Mähwerkmesser: Berühren Sie keine beweglichen Teile und nehmen Sie keine Schutzbleche und Schutzvorrichtungen ab.
5. Schnitt- bzw. Amputationsgefahr am Mähwerkmesser: Mähen Sie Böschungen niemals von oben nach unten oder umgekehrt! Mähen Sie nur entlang von Böschungen; schalten Sie den Motor ab, warten Sie, bis bewegliche Teile zum Stillstand kommen, und entfernen Sie vor dem Mähen Müll und andere Gegenstände vom Mähbereich; schauen Sie hinter sich, wenn Sie rückwärts mähen.

Modell 81860



decal137-9489

137-9489

1. Lesen Sie die *Bedienungsanleitung*.
2. Recyceln
3. Enthält Lithium-Ionen, nicht wegwerfen.
4. Von offener Flamme freihalten.
5. Nicht Regen aussetzen.

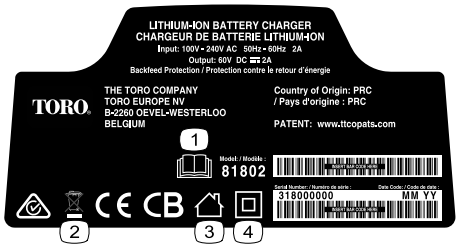

decal137-9495

137-9495

1. Lesen Sie die *Bedienungsanleitung*.
2. Nicht wegwerfen.
3. Für den Gebrauch im Innenbereich.
4. Doppelt isoliert



decal137-9496

137-9496

1. Der Akkupack lädt.
2. Der Akkupack ist vollständig aufgeladen.
3. Der Akkupack ist nicht im geeigneten Temperaturbereich.
4. Akkupack Ladefehler

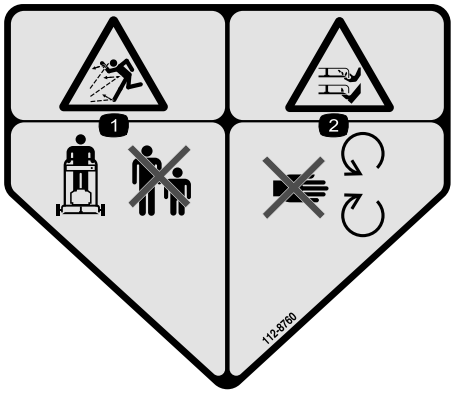

decal112-8760

112-8760

1. Gefahr durch ausgeworfene Gegenstände: Halten Sie Unbeteiligte fern.
2. Gefahr von Schnittverletzungen/einer Amputation von Händen oder Füßen durch Mähwerkmesser: Halten Sie sich von beweglichen Teilen fern.

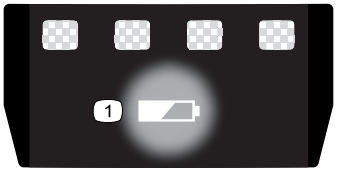

decal137-9461

137-9461

1. Akkuladestatus



decal144-3175

144-3175

1. Lesen Sie die *Bedienungsanleitung*.
2. Drücken Sie zum Anlassen der Maschine den Bügel zum Holm und drücken Sie die Taste.
3. Lassen Sie den Bügel los, um die Maschine abzustellen.

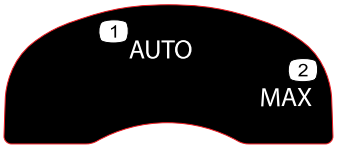

decal134-4691

134-4691

1. Auto-Drehzahl
2. Maximale Drehzahl

Einrichtung

Hinweis: Der Akkupack ist beim Kauf nicht vollständig aufgeladen. Bevor Sie die Maschine zum ersten Mal verwenden, siehe Aufladen des Akkupacks (Seite 19).

1

Befestigung des Akkuladegeräts (optional)

Für diesen Arbeitsschritt erforderliche Teile:

2	Befestigungsmaterial (nicht enthalten)

Verfahren

Sie können bei Bedarf das Ladegerät mit den Aussparungen zur Wandmontage auf der Rückseite des Ladegeräts an der Wand befestigen.

Befestigen Sie es im Innenbereich (wie z. B. in einer Garage oder an einem anderen trockenen Ort) in der Nähe einer Steckdose und außerhalb der Reichweite von Kindern.

In Bild 3 finden Sie Hinweise zum Befestigen des Ladegeräts.

Schieben Sie das Ladegerät über die richtig angebrachten Befestigungen, um das Ladegerät zu befestigen (Befestigungen liegen nicht bei).

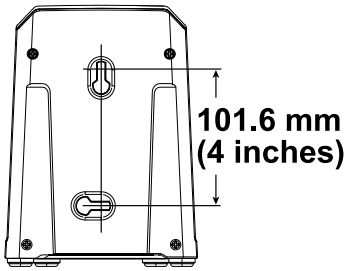

g290534

Bild 3

2

Montieren des Fangkorbs

Keine Teile werden benötigt

Verfahren

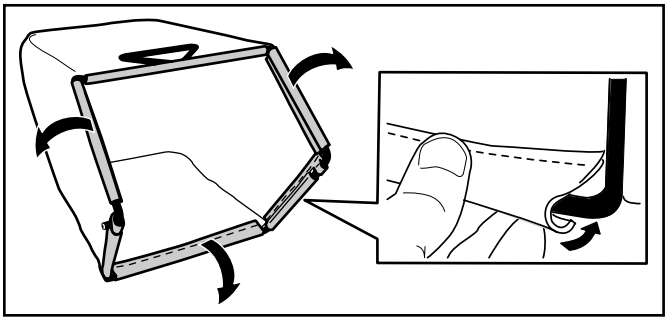

g235791

Bild 4

3

Aufklappen des Holms

Keine Teile werden benötigt

Verfahren

⚠ WARNUNG:

Wenn Sie den Holm falsch aufklappen, können Sie die Kabel beschädigen und den sicheren Geräteeinsatz gefährden.

- **Beschädigen Sie beim Auf- oder Zusammenklappen des Holms nicht die Kabel.**
- **Stellen Sie sicher, dass die Kabel zur Außenseite des Holms verlegt sind.**
- **Wenden Sie sich bei einem beschädigten Kabel an einen offiziellen Vertragshändler.**

Wichtig: **Nehmen Sie den Kunststoffschutz ab und alle anderen Kunststoffteile oder Verpackungen ab, mit denen die Maschine abgedeckt ist. Werfen Sie sie ab.**

1. Entriegeln Sie die Holmarretierungen (A in Bild 5).
2. Stellen Sie den Holm nach hinten in die Betriebsstellung (B in Bild 5).
3. Halten Sie den Holm fest, während Sie die Holmarretierung einrasten, um ein Quetschen der Hände zu vermeiden.
4. Stellen Sie die Holmarretierung ein, bis der Stift einrastet und den Holm in der Betriebsstellung arretiert (C in Bild 5).

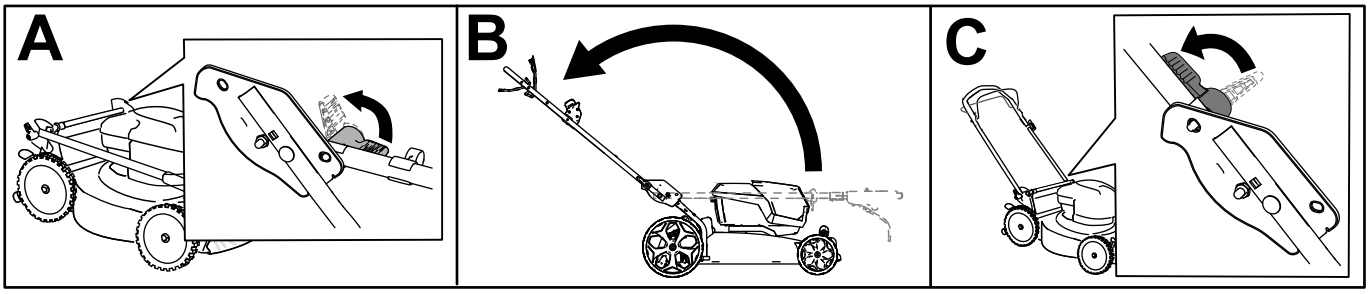

g332165

Bild 5

Produktübersicht

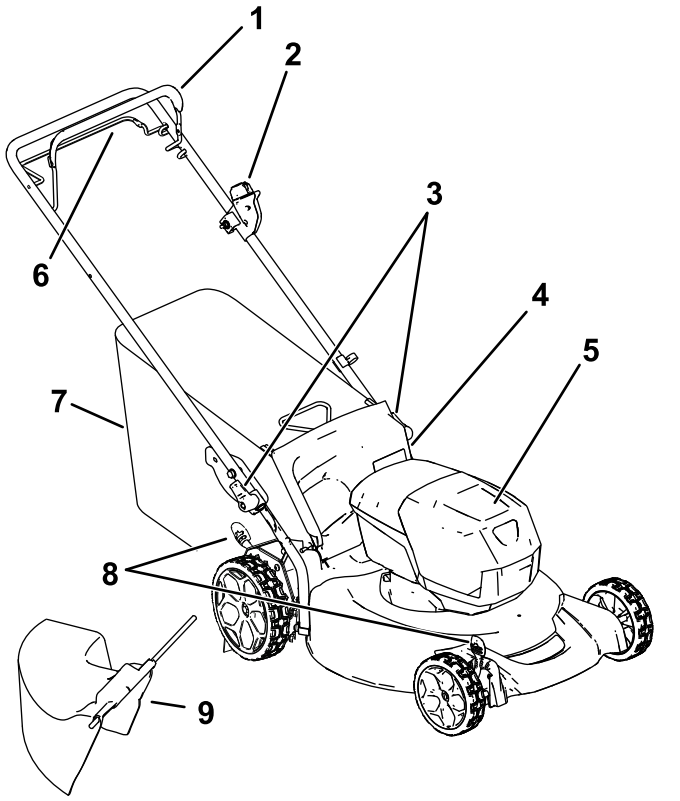

Bild 6

1. Schaltbügel
2. Elektrostarttaster
3. Griffarretierung (2)
4. Heckablenkblech
5. Akkukasten
6. Selbstantriebsbügel
7. Fangkorb
8. Schnitthöheneinstellhebel (2)
9. Seitenauswurfkanal

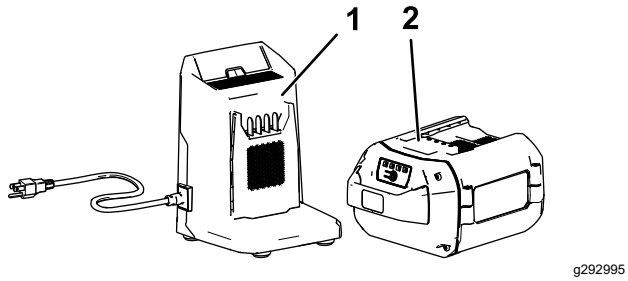

Bild 7

1. Akkuladegerätmodell 81802 (mit Modell 21852 mitgeliefert)
2. Akkupackmodell 81860 (mit Modell 21852 mitgeliefert)

Technische Daten

Akkupack

Modell	**81860**
Akkupackleistung	6,0 Ah
	324 Wh
Akkuherstellerangabe = Max. 60 Volt und 54 Volt nominal. Tatsächliche Spannung hängt von der Last ab.	

Akkuladegerät

Modell	**81802**
Typ	60 Volt MAX, Lithium-Ionen-Akkuladegerät
Eingabe	100 bis 240 V AC 50/60 Hz Max 2,0 A
Ausgabe	60 V MAX DC 2,0 A

Geeignete Temperaturbereiche

Aufladen/Lagern des Akkupacks bei	5 °C bis 40 °C*
Verwendung des Akkupacks bei	-30 °C bis 49 °C
Verwendung der Maschine bei	0 °C bis 49 °C*

*Die Ladezeit wird verlängert, wenn Sie den Akkupack nicht in diesem Bereich aufladen.

Lagern Sie die Maschine, den Akkupack und das Akkuladegerät an einem sauberen und trockenen Ort.

Betrieb

Hinweis: Bestimmen Sie die linke und rechte Seite der Maschine anhand der üblichen Betriebsposition.

Vor dem Einsatz

Einsetzen des Akkupacks

Wichtig: **Verwenden Sie den Akkupack nur bei Temperaturen im angemessenen Bereich, siehe Technische Daten (Seite 12).**

1. Stellen Sie sicher, dass die Entlüftungen am Akku keinen Staub und keine Rückstände enthalten.
2. Öffnen Sie den Deckel des Akkukastens (A in Bild 8).
3. Richten Sie die Vertiefung im Akkupack mit der Nase an der Maschine aus und schieben Sie den Akkupack in den Kasten, bis er in seiner Position einrastet (B in Bild 8).
4. Schließen Sie den Deckel des Akkukastens (C in Bild 8).

   Hinweis: Wenn sich der Akkufachdeckel nicht vollständig schließt, ist der Akkupack nicht vollständig eingesetzt.

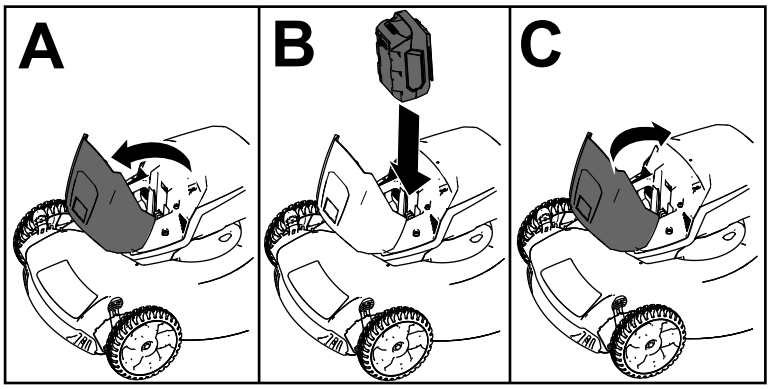

g251221

Bild 8

Einstellen der Schnitthöhe

⚠ WARNUNG:

Beim Einstellen der Schnitthöhe können Ihre Hände mit einem sich drehenden Mähmesser in Kontakt geraten, was schwere Verletzungen zur Folge haben kann.

- **Schalten Sie vor dem Einstellen der Schnitthöhe den Motor ab, entfernen Sie die Akku und warten Sie, bis alle beweglichen Teile zum Stillstand gekommen sind.**
- **Führen Sie Ihre Finger beim Einstellen der Schnitthöhe nie unter das Mähwerk.**

Stellen Sie die Schnitthöhe ein. Stellen Sie alle Räder auf die gleiche Schnitthöhe ein (Bild 9).

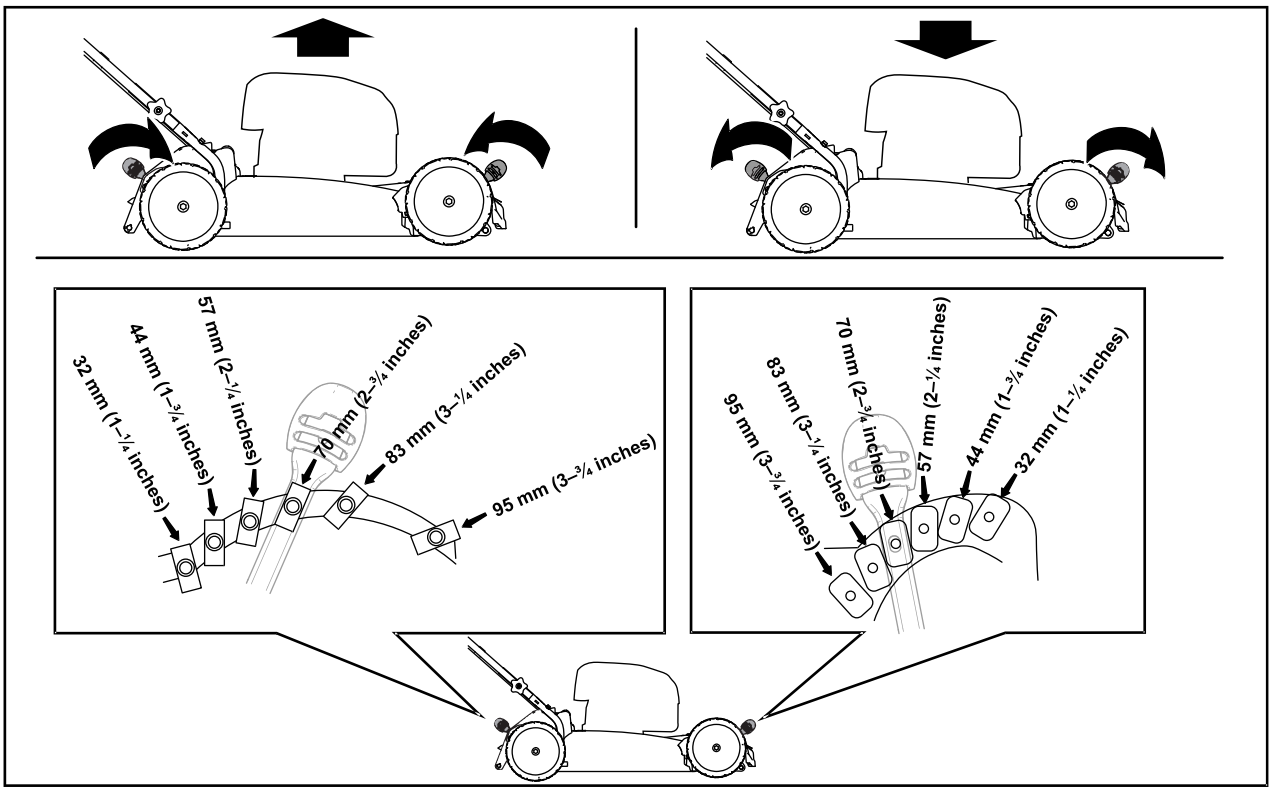

g390235

Bild 9

Während des Einsatzes

Anlassen der Maschine

1. Vergewissern Sie sich, dass der Akkupack aufgeladen und in der Maschine eingesetzt ist; siehe Einsetzen des Akkupacks (Seite 13).
2. Führen Sie den Elektrostarttaster in den Elektrostartschalter (A in Bild 10).
3. Drücken Sie den Schaltbügel und halten Sie ihn gegen den Holm (B in Bild 10).
4. Halten Sie den Elektrostarttaster gedrückt, bis der Motor startet (C in Bild 10).

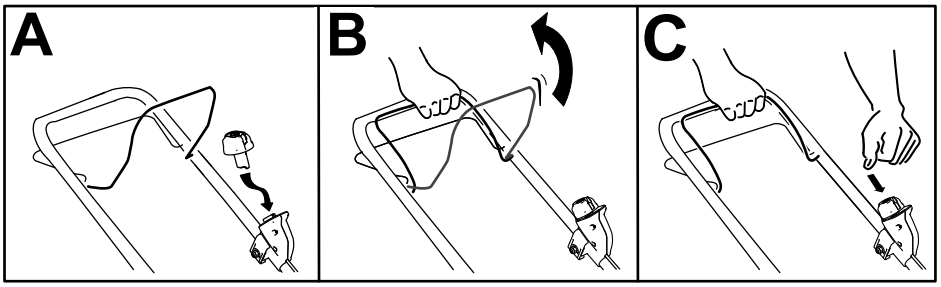

g332149

Bild 10

Verwenden des Selbstantriebs

- **Einkuppeln des Selbstantriebs: Ziehen Sie den Selbstantriebsbügel zum Holm und halten Sie ihn in dieser Stellung fest (Bild 11).**
- **Auskuppeln des Selbstantriebs: Lassen Sie den Selbstantriebsbügel los.**

  Hinweis: Zum Verringern der Fahrgeschwindigkeit können Sie den Abstand zwischen dem Selbstantriebsbügel und dem Holm vergrößern.

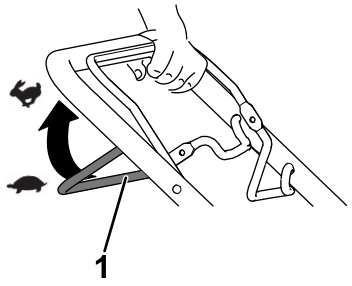

g240765

Bild 11

1. Selbstantriebsbügel

Einstellen der Messerdrehzahl

Diese Maschine verfügt über 2 Messerdrehzahleinstellungen: AUTO und MAX.

- In der AUTO-Stellung wird die Messerdrehzahl automatisch für eine höhere Effizienz angepasst; Änderungen der Schnittbedingungen werden erkannt und die Messerdrehzahl erhöht sich, wenn dies zur Aufrechterhaltung der Schnittqualität notwendig ist.
- In die MAX-Stellung bleibt die Messerdrehzahl immer auf der höchsten Drehzahl.

Drehen Sie den Schlüssel im Schlüsselschalter auf eine der beiden Stellungen, um die Einstellung der Messerdrehzahl anzupassen (Bild 12).

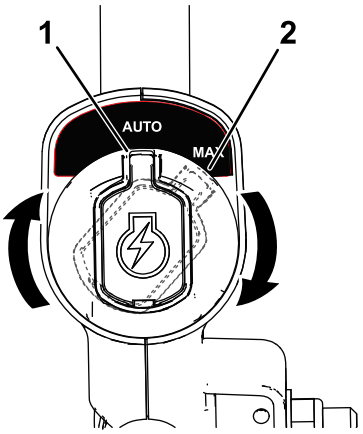

g337279

Bild 12

1. AUTO-Stellung
2. MAX-Stellung

Schnittgutrecyclen

Der Rasenmäher ist werksseitig auf das Recyceln von Schnittgut und Laub eingestellt.

Nehmen Sie ggf. den Fangkorb vom Gerät ab, bevor Sie das Schnittgut recyclen. Siehe Entfernen des Grasfangkorbs (Seite 16).

Sammeln des Schnittguts

Verwenden Sie den Fangkorb, wenn Sie Schnittgut und Laub im Fangkorb sammeln möchten.

Montieren des Fangkorbs

1. Heben Sie das hintere Ablenkblech an (A in Bild 13).
2. Setzen Sie die Stangenenden des Fangkorbs in die Kerben an den Holmhalterungen (B in Bild 13).
3. Lassen Sie das hintere Ablenkblech auf dem Fangkorb aufliegen.

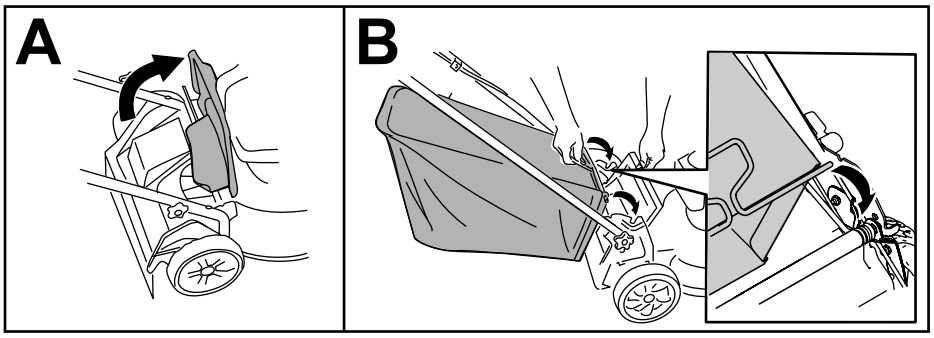

g332150

Bild 13

Entfernen des Grasfangkorbs

Wenn Sie den Fangkorb abnehmen möchten, gehen Sie umgekehrt vor als in Montieren des Fangkorbs (Seite 16).

Seitenauswurf des Schnittguts

Einbauen des Seitenauswurfkanals

1. Heben Sie das hintere Ablenkblech an (Bild 14).

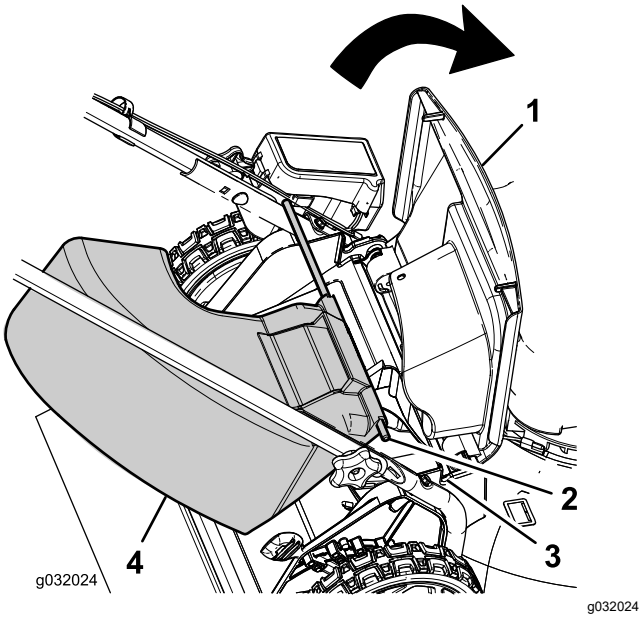

Bild 14

1. Hinteres Ablenkblech
2. Stangenende (2)
3. Kerbe in der Holmhalterung (2)
4. Seitenauswurfkanal

Hinweis: Nehmen Sie ggf. den Fangkorb ab, siehe Entfernen des Grasfangkorbs (Seite 16).

2. Setzen Sie die Stangenenden des Seitenauswurfkanals in die Kerben an den Holmhalterungen (Bild 14).
3. Lassen Sie das hintere Ablenkblech auf dem Auswurfkanal aufliegen.

Entfernen des Seitenauswurfkanals

1. Heben Sie das hintere Ablenkblech an (Bild 14).
2. Heben Sie den Seitenauswurfkanal aus den Kerben an den Holmhalterungen und nehmen den Auswurfkanal vom Rasenmäher ab.
3. Schließen Sie das hintere Ablenkblech.

Abstellen der Maschine

1. Lassen Sie den Schaltbügel los (A in Bild 15).
2. Entfernen Sie den Elektrostarttaster aus dem Elektrostartschalter (B in Bild 15).
3. Entfernen Sie den Akkupack, siehe Entfernen des Akkupacks aus der Maschine (Seite 17).

   Hinweis: Entnehmen Sie den Akkupack jedes Mal, wenn Sie die Maschine nicht verwenden.

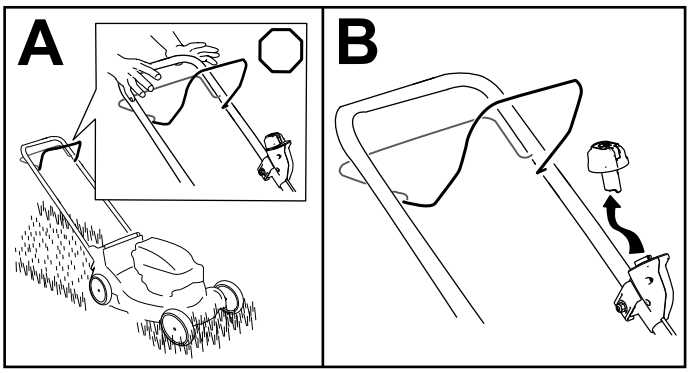

Bild 15

Entfernen des Akkupacks aus der Maschine

1. Öffnen Sie den Deckel des Akkukastens.
2. Drücken Sie den Akkuriegel, um den Akkupack zu lösen und ziehen Sie den Akkupack heraus.
3. Schließen Sie den Deckel des Akkukastens.

Betriebshinweise

Allgemeine Mähtipps

- Prüfen Sie den Arbeitsbereich gründlich und entfernen Sie alle Objekte, die von der Maschine aufgeschleudert werden könnten.
- Vermeiden Sie, dass das Messer auf Fremdkörper aufprallt. Mähen Sie nie absichtlich über irgendwelchen Gegenständen.
- Stellen Sie den Motor sofort ab, wenn der Mäher auf einen Gegenstand aufprallt oder anfängt zu vibrieren, warten Sie, bis alle beweglichen Teile zum Stillstand gekommen sind, ziehen Sie den Zündkerzenstecker ab und untersuchen Sie den Mäher auf eventuelle Beschädigungen.
- Um die beste Leistung zu erzielen, installieren Sie ein neues Toro Messer vor Beginn der Mähsaison oder bei Bedarf.

Mähen

- Mähen Sie immer nur ein Drittel des Grashalms in einem Durchgang. Zur Verbesserung der Schnittqualität, der Laufzeit und dem Auffangen des Schnittguts, schneiden Sie das Gras in einer höheren Schnitthöhe.
- Mähen Sie nicht unter einer Einstellung von 51 mm, wenn das Gras sehr fein wächst, oder im Spätherbst, wenn das Graswachstum nachlässt.
- Stellen Sie beim ersten Durchgang die Schnitthöhe auf die höchste Einstellung und gehen langsamer, wenn Sie Gras mähen, das länger als 15 cm ist. Mähen Sie dann noch einmal mit einer niedrigeren Einstellung, um dem Rasen das gewünschte Schnittbild zu geben. Wenn das Gras zu lang ist, kann die Maschine verstopfen und der Motor kann abdrosseln.
- Nasses Gras und Laub neigen zum Verklumpen im Garten und können ein Verstopfen der Maschine und ein Abdrosseln des Motors verursachen. Vermeiden Sie Mäharbeiten bei nassen Umgebungsbedingungen.
- In sehr trockenen Bedingungen besteht eine Brandgefahr. Halten Sie alle lokalen Brandgefahrwarnungen ein und entfernen Sie trockenes Gras und Laub von der Maschine.
- Wechseln Sie häufig die Mährichtung. Dadurch verteilt sich das Schnittgut besser auf der Rasenfläche und bewirkt ein effektiveres Düngen.
- Probieren Sie bei einem unbefriedigenden Schnittbild des Rasens eine der folgenden Abhilfen aus:
  - Wechseln Sie das Messer aus oder lassen Sie es schärfen.
  - Gehen Sie beim Mähen langsamer.
  - Heben Sie die Schnitthöhe der Maschine an.
  - Mähen Sie häufiger.
  - Lassen Sie die Bahnen überlappen, anstelle bei jedem Gang eine neue Bahn zu mähen.

Schnetzeln von Laub

- Stellen Sie nach dem Mähen sicher, dass die Hälfte des Rasens durch die Schnittgutdecke sichtbar ist. Dabei müssen Sie unter Umständen mehrmals über das Laub mähen.
- Wenn eine Laubdecke von mehr als 13 cm auf dem Rasen liegt, mähen Sie mit einer höheren Schnitthöhe und dann mit der gewünschten Schnitthöhe.
- Mähen Sie langsamer, wenn die Maschine das Laub nicht fein genug häckselt.

Nach dem Einsatz

Aufladen des Akkupacks

Wichtig: **Der Akkupack ist beim Kauf nicht vollständig aufgeladen. Bevor Sie die Maschine zum ersten Mal verwenden, setzen Sie den Akkupack in das Ladegerät ein und laden es auf, bis die LED-Anzeige angibt, dass der Akkupack ganz aufgeladen ist. Lesen Sie alle Sicherheitsanweisungen.**

Wichtig: **Laden Sie den Akkupack nur bei Temperaturen im angemessenen Bereich, siehe Technische Daten (Seite 12).**

Hinweis: Drücken Sie bei Bedarf die Taste für die Akkuladeanzeige auf dem Akkupack, um den aktuellen Ladestand anzuzeigen (LED-Anzeigen).

1. Stellen Sie sicher, dass sich in den Entlüftungen am Akku und Ladegerät kein Staub oder Schmutz befindet.

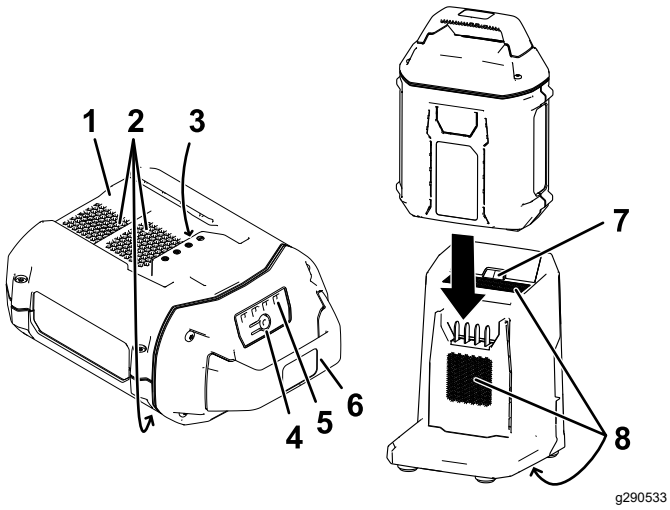

Bild 16

1. Akkupackfach
2. Akkupack-Entlüftungsbereiche
3. Akkupack-Anschlussklemmen
4. Taste für Akkuladeanzeige
5. LED-Anzeigeleuchten (aktueller Ladezustand)
6. Bügel
7. LED-Anzeigeleuchte Ladegerät
8. Entlüftungsbereiche am Ladegerät

2. Fluchten Sie das Loch im Akkupack (Bild 16) mit der Zunge am Ladegerät aus.
3. Schieben Sie den Akkupack in das Ladegerät, bis es einrastet (Bild 16).
4. Schieben Sie zum Herausnehmen des Akkupacks den Akkupack nach hinten aus dem Ladegerät.
5. In der folgenden Tabelle finden Sie eine Beschreibung der LED-Anzeigeleuchten auf dem Akkuladegerät.

Anzeige-leuchte	Anzeige
Aus	Kein Akkupack eingeführt
Grün blinkend	Akkupack wird aufgeladen
Grün	Akkupack ist aufgeladen
Rot	Der Akkupack und/oder Akkuladegerät ist nicht im geeigneten Temperaturbereich
Rot blinkend	Akkupack Ladefehler*

* Weitere Informationen finden Sie unter Fehlersuche und -behebung (Seite 24).

Wichtig: **Der Akku kann zwischen den Einsätzen für kurze Zeiträume auf dem Ladegerät belassen werden.**

Wenn der Akku für längere Zeit nicht benutzt wird, nehmen Sie den Akku aus dem Ladegerät; siehe Einlagerung (Seite 23).

Reinigen unter dem Gerät

Wartungsintervall: Bei jeder Verwendung oder täglich

Reinigen unter dem Gerät

Wartungsintervall: Nach jeder Verwendung

Um die besten Ergebnisse zu erzielen, reinigen Sie die Unterseite der Maschine sobald Sie mit dem Mähen fertig sind.

1. Senken Sie die Maschine auf die niedrigste Schnitthöhe ab.
2. Stellen Sie die Maschine auf eine befestigte Fläche.
3. Lassen Sie den Motor bei eingekuppeltem Messer laufen und sprühen Sie einen Wasserstrahl vor das **rechte** Hinterrad (Bild 17).

   Hinweis: Das Wasser spritzt dann in den Messerlaufweg und spült das Schnittgut aus.

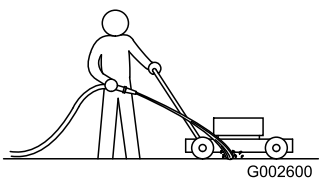

Bild 17

4. Stellen Sie das Wasser ab, wenn kein Schnittgut mehr herausgespült wird, und schieben Sie den Rasenmäher auf einen trockenen Bereich.

5. Lassen Sie ihn für ein paar Minuten laufen, um die Unterseite der Maschine auszutrocknen.

Reinigen der Maschinenunterseite in der aufrechten Lagerstellung

1. Stellen Sie die Maschine in die aufrechte Lagerstellung, siehe Lagern der Maschine in der aufrechten Lagerstellung (Seite 20).
2. Spülen Sie das Schnittgut von der Maschinenunterseite heraus.

Zusammenklappen des Holms

⚠ WARNUNG:

Wenn Sie den Holm falsch auf- oder zusammenklappen, können Sie die Kabel beschädigen und den sicheren Geräteeinsatz gefährden.

- **Beschädigen Sie beim Auf- oder Zusammenklappen des Holms nicht die Kabel.**
- **Wenden Sie sich bei einem beschädigten Kabel an einen offiziellen Vertragshändler.**

1. Entfernen Sie den Taster für Elektrostart (Bild 18).

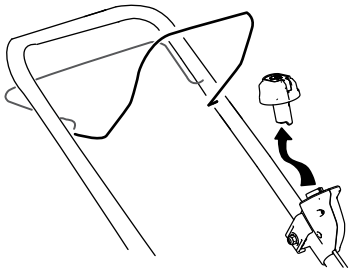

g332163

Bild 18

2. Nehmen Sie die Batterie aus der Maschine heraus.
3. Halten Sie den Holm fest, während Sie die Holmarretierung einrasten, um eine Quetschung der Hände zu vermeiden.
4. Lösen Sie die Holmarretierungen, bis Sie den oberen Holm ungehindert bewegen können.
5. Klappen Sie den Holm nach vorne in die ganz nach vorne geklappte Stellung, wie in Bild 20 dargestellt.

   Wichtig: **Verlegen Sie die Kabel an der Außenseite der Holmarretierungen, während Sie den Holm zusammenklappen.**

6. Zum Aufklappen des Holms siehe 3 Aufklappen des Holms (Seite 11).

Lagern der Maschine in der aufrechten Lagerstellung

Sie können die Maschine auch vertikal lagern, um Platz zu sparen.

⚠ WARNUNG:

Wenn Sie den Holm falsch auf- oder zusammenklappen, können Sie die Kabel beschädigen und den sicheren Geräteeinsatz gefährden.

- **Beschädigen Sie beim Auf- oder Zusammenklappen des Holms nicht die Kabel.**
- **Wenden Sie sich bei einem beschädigten Kabel an einen offiziellen Vertragshändler.**

1. Entfernen Sie den Elektrostarttaster und den Akku aus der Maschine.
2. Stellen Sie sicher, dass die Schnitthöheneinstellung an der Maschine 44 mm oder höher ist. Siehe Einstellen der Schnitthöhe (Seite 14), wenn dies nicht der Fall ist.
3. Lösen Sie die Holmarretierung (Bild 19).

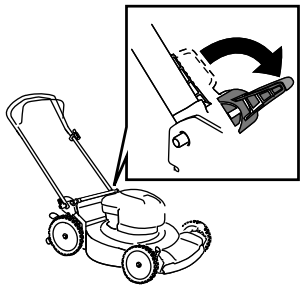

g297000

Bild 19

4. Klappen Sie den Holm ganz nach vorne.

   Wichtig: **Verlegen Sie die Kabel an der Außenseite der Holmarretierungen, während Sie den Holm zusammenklappen.**

5. Aktivieren Sie die Holmarretierungen.
6. Heben Sie die Vorderseite der Maschine am Holm an und stellen sie in den Lagerplatz (Bild 20).

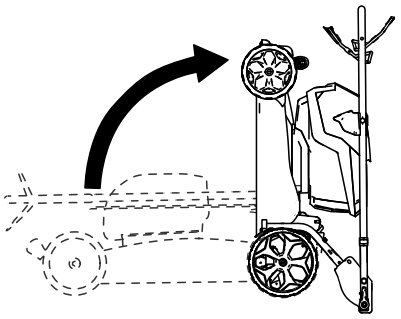

g332177

Bild 20

Wartung

Entfernen Sie den Elektrostarttaster und den Akkupack aus der Maschine, bevor Sie die Maschine warten oder reinigen.

Verwenden Sie nur die vom Hersteller empfohlenen Ersatz- und Zubehörteile.

Prüfen und warten Sie die Maschine regelmäßig. Lassen Sie die Maschine von einem offiziellen Vertragshändler reparieren.

Schmieren der Maschine

Sie brauchen die Maschine nicht schmieren; alle Lager wurden ab Werk für die Lebenszeit der Maschine dauergeschmiert.

Auswechseln des Messers

Wartungsintervall: Jährlich

Wichtig: ***Sie benötigen für den richtigen Einbau des Messers einen Drehmomentschlüssel*****. Wenn Sie keinen Drehmomentschlüssel haben oder diese Arbeit nicht ausführen möchten, wenden Sie sich an einen offiziellen Vertragshändler.**

Wechseln Sie das Messer sofort aus, wenn es beschädigt oder gerissen ist. Schärfen Sie die Messerkante, wenn sie stumpf ist oder Einkerbungen aufweist. Wechseln Sie ggf. das Messer aus.

⚠ WARNUNG:

Beim Warten des Messers darauf achten, dass sich das Messer auch bei getrennter Stromversorgung noch bewegen kann. Das Messer ist scharf; ein Kontakt kann zu schweren Verletzungen führen.

Tragen Sie Handschuhe, wenn Sie das Messer warten.

1. Entfernen Sie den Elektrostarttaster und den Akkupack aus der Maschine.
2. Stabilisieren Sie das Messer mit einem Holzblock (Bild 21).
3. Entfernen Sie den Messerbolzen, die Halterung und das Messer; bewahren Sie die Halterung und den Messerbolzen auf (Bild 21).

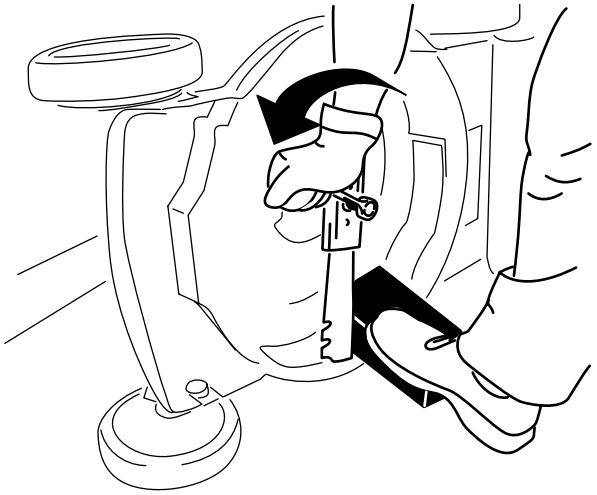

g231389

Bild 21

4. Installieren Sie das neue Messer, die Halterung und den Messerbolzen (Bild 22).

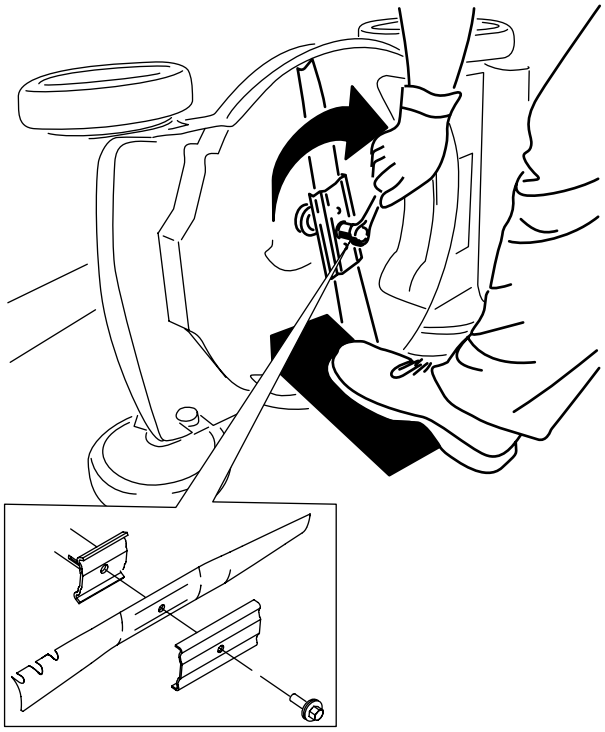

g231390

Bild 22

Wichtig: **Das gebogene Ende des Messers sollte nach oben zum Mähwerkgehäuse zeigen.**

5. **Ziehen Sie die Messerschraube mit einem Drehmomentschlüssel auf 68 N·m an.**

Einstellen des Selbstantriebs

Beim Einbau eines Selbstantriebskabels oder bei einer falschen Einstellung des Selbstantriebs müssen Sie das Selbstantriebskabel einstellen.

1. Lösen Sie die Kabelstützenmutter (Bild 23).

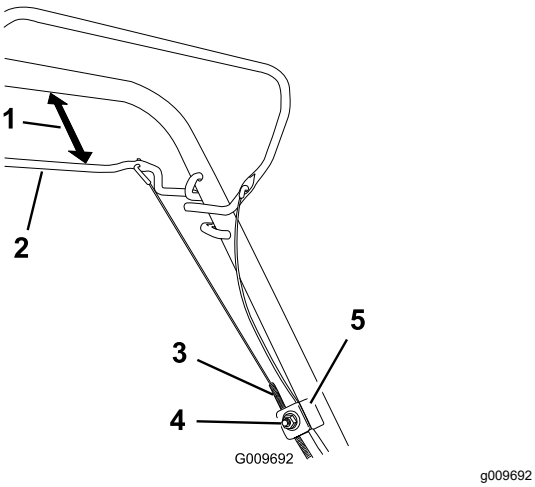

Bild 23

1. 25 mm bis 38 mm
2. Selbstantriebsbügel
3. Kabelmantel
4. Mutter an Kabelstütze
5. Zugstütze

2. Halten Sie den Selbstantriebsbügel 25 mm bis 38 mm vom Holm entfernt (Bild 23).
3. Ziehen Sie den Kabelmantel (zur Maschine), bis das Kabel stramm ist (Bild 23).
4. Ziehen Sie die Mutter an der Kabelstütze fest.
5. Lassen Sie den Selbstantriebsbügel los und stellen Sie sicher, dass das Kabel nicht stramm ist.

   Hinweis: Das Kabel darf nicht straff gespannt sein, wenn der Selbstantriebsbügel losgelassen ist, sonst kriecht der Rasenmäher, wenn Sie den Bügel auskuppeln.

Vorbereiten des Akkupacks für Recycling

Wichtig: **Decken Sie die Pole des Akkupacks nach dem Ausbau mit extra starkem Klebeband ab. Versuchen Sie nicht, den Akkupack zu zerstören oder auseinanderzubauen oder Teile zu entfernen.**

Informationen zum verantwortungsvollen Recyceln des Akkus erhalten Sie bei Ihrer örtlichen Verwaltung oder Ihrem Toro-Vertragshändler.

Einlagerung

Wichtig: **Lagern Sie die Maschine, den Akkupack und das Ladegerät nur bei Temperaturen im angemessenen Bereich, siehe Technische Daten (Seite 12).**

Wichtig: **Wenn Sie den Akkupack für die Nebensaison aufbewahren, laden Sie ihn auf, bis 2 oder 3 LED-Anzeigen am Akku grün aufleuchten. Lagern Sie ein ganz aufgeladenes oder ganz leeres Akku nicht ein. Wenn Sie die Maschine wieder verwenden möchten, laden Sie den Akkupack auf, bis die linke Anzeigeleuchte am Ladegerät grün leuchtet oder alle vier LED-Anzeigen am Akku grün leuchten.**

- Trennen Sie die Maschine von der Stromversorgung (d. h. entfernen Sie den Akkupack und den elektrischen Startknopf) und prüfen Sie die Maschine nach der Verwendung auf Schäden.
- Bewahren Sie die Maschine oder das Ladegerät mit eingebautem Akkupack auf.
- Entfernen Sie alle Fremdkörper vom Produkt.
- Lagern Sie die Maschine, den Elektrostarttaster, den Akkupack und das Ladegerät außerhalb der Reichweite von Kindern.
- Bewahren Sie die Maschine, den Akkupack und das Akkuladegerät nicht zusammen mit Ätzmitteln auf, wie z. B. Gartenchemikalien und Enteisungssalzen.
- Um die Gefahr schwerer Verletzungen zu minimieren, lagern Sie den Akkupack nicht außerhalb oder innerhalb von Fahrzeugen.
- Lagern Sie die Maschine, den Akkupack und das Akkuladegerät an einem sauberen und trockenen Ort.

Fehlersuche und -behebung

Führen Sie nur die in dieser Anleitung beschriebenen Schritte durch. Alle weiteren Inspektions-, Wartungs- und Reparaturarbeiten müssen von einem Vertrags-Kundendienst oder einem ähnlich qualifizierten Fachbetrieb durchgeführt werden, wenn Sie das Problem nicht selber lösen können.

Problem	Mögliche Ursache	Behebungsmaßnahme
Die Maschine startet nicht.	1. Der Akku ist nicht vollständig eingerastet.	1. Nehmen Sie den Akku heraus und stecken Sie ihn wieder ein und stellen Sie dabei sicher, dass er vollständig eingebaut und verriegelt ist.
	2. Der Akkupack ist nicht aufgeladen.	2. Entfernen Sie den Akkupack aus der Maschine und laden Sie ihn auf.
	3. Der Akkupack ist beschädigt.	3. Ersetzen Sie den Akkupack.
	4. Es gibt ein anderes elektrisches Problem mit der Maschine.	4. Setzen Sie sich dann mit einem Vertragshändler in Verbindung.
Die Maschine läuft nicht oder nicht durchgehend.	1. Die Leitungen des Akkupacks sind feucht.	1. Lassen Sie den Akkupack trocknen bzw. wischen Sie ihn trocken.
	2. Der Akku ist nicht vollständig eingerastet.	2. Nehmen Sie den Akku heraus und stecken Sie ihn wieder ein und stellen Sie dabei sicher, dass er vollständig eingebaut und verriegelt ist.
Die Maschine erreicht seine Höchstleistung nicht.	1. Die Akkupackladung ist zu niedrig.	1. Entfernen Sie den Akkupack aus der Maschine und laden Sie ihn vollständig auf.
	2. Die Entlüftungen sind verstopft.	2. Reinigen Sie die Entlüftungen.
Der Akkupack entlädt sehr schnell.	1. Der Akkupack ist nicht im geeigneten Temperaturbereich.	1. Bringen Sie den Akkupack an einen Ort, der trocken ist und an dem die Temperatur zwischen 5 °C und 40 °C liegt.
	2. Die Maschine ist überlastet	2. Mähen Sie das Gras mit einer größeren Schnitthöhe oder gehen Sie beim Mähen langsamer.
Das Ladegerät funktioniert nicht.	1. Das Ladegerät ist über oder unter dem geeignete Temperaturbereich.	1. Trennen Sie das Akkuladegerät vom Strom und bringen Sie es an einen Ort, der trocken ist und an dem die Temperatur zwischen 5 °C und 40 °C liegt.
	2. Die Steckdose, in welcher das Ladegerät steckt, ist nicht mit dem Stromnetz verbunden.	2. Lassen Sie die Steckdose von einem Fachelektriker reparieren.
Der Selbstantrieb der Maschine funktioniert nicht.	1. Der Treibriemen des Selbstantriebs ist falsch eingestellt oder defekt.	1. Stellen Sie den Bowdenzug des Selbstantriebs ein. Tauschen Sie den Zug bei Bedarf aus.
Die LED-Anzeigeleuchte am Ladegerät leuchtet rot.	1. Das Akkuladegerät und/oder Akkupack ist nicht im geeigneten Temperaturbereich.	1. Trennen Sie das Akkuladegerät vom Strom und bringen Sie Akkuladegerät und Akkupack an einen Ort, der trocken ist und an dem die Temperatur zwischen 5 °C und 40 °C liegt.

Problem	Mögliche Ursache	Behebungsmaßnahme
Die LED-Anzeigeleuchte am Ladegerät blinkt rot.	1. Die Kommunikation zwischen Akkupack und Ladegerät ist defekt.	1. Nehmen Sie den Akkupack aus dem Akkuladegerät, ziehen Sie das Ladegerät aus der Steckdose und warten Sie 10 Sekunden. Stecken Sie das Akkuladegerät wieder in die Steckdose und legen Sie den Akkupack in das Ladegerät. Wenn die LED-Anzeigeleuchte am Akkuladegerät immer noch rot blinkt, wiederholen Sie den Vorgang. Wenn die LED-Anzeigeleuchte nach 2 Versuchen immer noch rot blinkt, entsorgen Sie den Akkupack ordnungsgemäß an einer Akkusammelstelle.
	2. Der Akkupack ist schwach.	2. Wenden Sie sich an Ihren Vertragshändler, wenn der Akku unter Garantie steht, oder entsorgen Sie den Akkupack ordnungsgemäß bei einer Akkusammelstelle.
Die Maschine gibt einen Piepton aus.	1. Der Akkupack ist nicht aufgeladen.	1. Entfernen Sie den Akkupack aus der Maschine und laden Sie ihn auf.
	2. Die Maschine ist in einer unsicheren Position für den Betrieb.	2. Stellen Sie sicher, dass sich die Maschine während des Betriebs nicht in einem extremen Winkel befindet.
	3. Die Maschine ist überlastet.	3. Mähen Sie das Gras mit einer größeren Schnitthöhe oder gehen Sie beim Mähen langsamer.
	4. Es gibt ein anderes elektrisches Problem mit der Maschine.	4. Probieren Sie die Maßnahmen zur Fehlerbehebung. Wenn der Alarmton weiter ausgegeben wird, wenden Sie sich an einen autorisierten Vertragshändler.
Die Schnittqualität ist schlechter bzw. nicht zufriedenstellend.	1. Das Messer ist stumpf.	1. Lassen Sie das Messer schärfen oder austauschen.
	2. Im Mähwerk haben sich Mährückstände angesammelt.	2. Reinigen Sie die Unterseite des Geräts.
Das Grassammelvermögen hat sich verschlechtert bzw. ist nicht zufriedenstellend.	1. Die Maschine ist überlastet	1. Mähen Sie das Gras in einer höheren Schnitthöhe.
Die Maschine schneidet ungleichmäßig.	1. Das Messer ist stumpf.	1. Lassen Sie das Messer schärfen oder austauschen.
	2. Das Mähwerk ist beschädigt.	2. Setzen Sie sich dann mit einem Vertragshändler in Verbindung.
Die Maschine weist Vibrationen auf.	1. Das Messer ist verbogen oder beschädigt.	1. Prüfen Sie das Messer und wechseln Sie es bei Bedarf aus.

Hinweise:

EEA/UK Datenschutzerklärung

Toros Verwendung Ihrer persönlichen Informationen

The Toro Company („Toro“) respektiert Ihre Privatsphäre. Wenn Sie unsere Produkte kaufen, können wir bestimmte persönliche Informationen über Sie sammeln, entweder direkt von Ihnen oder über Ihre lokale Toro-Niederlassung oder Ihren Händler. Toro verwendet diese Informationen, um vertragliche Verpflichtungen zu erfüllen – z. B. um Ihre Garantie zu registrieren, Ihren Garantieanspruch zu bearbeiten oder Sie im Falle eines Rückrufs zu kontaktieren – und für legitime Geschäftszwecke – z. B. um die Kundenzufriedenheit zu messen, unsere Produkte zu verbessern oder Ihnen Produktinformationen zur Verfügung zu stellen, die für Sie von Interesse sein könnten. Toro kann die Informationen im Rahmen dieser Aktivitäten an Toro Tochtergesellschaften, Händler oder Geschäftspartner weitergeben. Wir können auch persönliche Daten offenlegen, wenn dies gesetzlich vorgeschrieben ist oder im Zusammenhang mit dem Verkauf, Kauf oder der Fusion eines Unternehmens. Toro verkauft Ihre persönlichen Informationen niemals an anderen Unternehmen.

Speicherung Ihrer persönlichen Daten

Toro wird Ihre persönlichen Daten so lange aufbewahren, wie es für die oben genannten Zwecke relevant ist und in Übereinstimmung mit den gesetzlichen Bestimmungen. Für weitere Informationen über die geltenden Aufbewahrungsfristen wenden Sie sich bitte an legal@toro.com.

Toros Engagement für Sicherheit

Ihre persönlichen Daten können in den USA oder einem anderen Land verarbeitet werden, in dem möglicherweise weniger strenge Datenschutzgesetze gelten als in Ihrem Wohnsitzland. Wann immer wir Ihre Daten außerhalb Ihres Wohnsitzlandes übermitteln, werden wir die gesetzlich vorgeschriebenen Schritte unternehmen, um sicherzustellen, dass angemessene Sicherheitsvorkehrungen zum Schutz Ihrer Daten getroffen werden und um sicherzustellen, dass diese sicher behandelt werden.

Zugang und Korrektur

Sie haben das Recht, Ihre persönlichen Daten zu korrigieren und zu überprüfen oder der Verarbeitung Ihrer Daten zu widersprechen bzw. diese einzuschränken. Bitte kontaktieren Sie uns dazu per E-Mail unter legal@toro.com. Wenn Sie Bedenken haben, wie Toro mit Ihren Daten umgegangen ist, bitten wir Sie, dies direkt mit uns zu besprechen. Bitte beachten Sie, dass europäische Bürger das Recht haben, sich bei Ihrer Datenschutzbehörde zu beschweren.



Count on it.

Form No. 3440-808 Rev D

TORO®

Count on it.

Manual del operador

Cortacésped Recycler® 60V MAX de 52cm con Flex-Force Power System™

Nº de modelo 21852—Nº de serie 411900000 y superiores
Nº de modelo 21852T—Nº de serie 400000000 y superiores

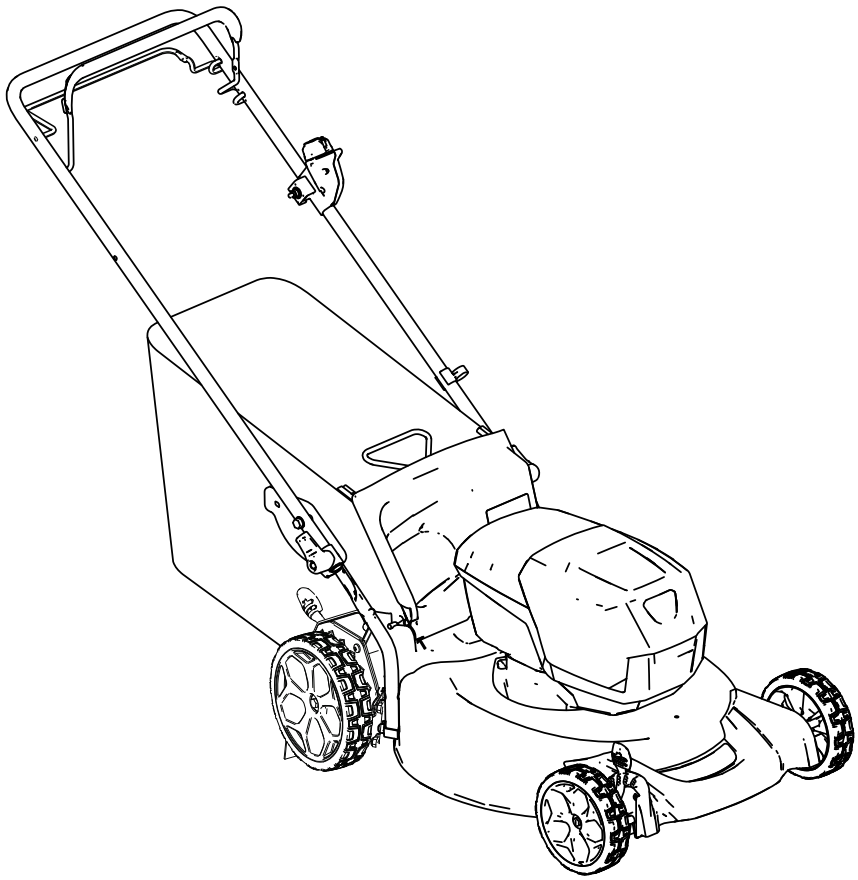

Registre su producto en www.Toro.com.
Traducción del original (ES)

3440-808

Este producto cumple todas las directivas europeas aplicables; si desea más detalles, consulte la Declaración de Conformidad (Declaration of Conformity – DOC) de cada producto.

Introducción

Este cortacésped manual de cuchillas rotativas está diseñado para ser usado por usuarios domésticos. Está diseñado principalmente para segar césped bien mantenido en zonas verdes residenciales. No está diseñado para cortar maleza o para aplicaciones agrícolas. Está diseñado para usar la batería de iones de litio Modelo 81860 (suministrada con el Modelo 21852) y 81850 o 81875; también puede utilizar la batería Modelo 81825. Estas baterías están diseñadas para ser cargadas únicamente con el cargador de baterías Modelo 81802 (suministrado con el Modelo 21852) o el Modelo 81805. El uso de estos productos para propósitos diferentes a los previstos puede ser peligroso para usted y para otras personas.

El Modelo 21852T no incluye batería ni cargador.

Lea este manual detenidamente para aprender a utilizar y mantener correctamente su producto, y para evitar lesiones y daños al producto. Usted es el responsable de operar el producto de forma correcta y segura.

Visite www.Toro.com para obtener más información, incluidos consejos de seguridad, materiales de formación, información sobre accesorios, ayuda para encontrar a un distribuidor o para registrar su producto.

Cuando necesite asistencia técnica, piezas genuinas Toro o información adicional, póngase en contacto con un Servicio Técnico Autorizado o con Asistencia al Cliente de Toro, y tenga a mano los números de modelo y serie de su producto. Figura 1 identifica la ubicación en el producto de los números de modelo y de serie. Escriba los números en el espacio provisto.

Importante: **Con su dispositivo móvil, puede escanear el código QR de la pegatina del número de serie (en su caso) para acceder a información sobre la garantía, las piezas, y otra información sobre el producto.**

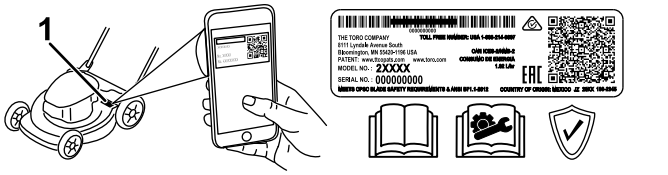

g275230

Figura 1

1. Ubicación de los números de modelo y de serie

Nº de modelo _____

Nº de serie _____

Este manual identifica peligros potenciales y contiene mensajes de seguridad identificados por el símbolo de alerta de seguridad (Figura 2), que señala un peligro que puede causar lesiones graves o la muerte si usted no sigue las precauciones recomendadas.



g000502

Figura 2

Símbolo de alerta de seguridad

Este manual utiliza 2 palabras para resaltar información. **Importante** llama la atención sobre información mecánica especial, y **Nota** resalta información general que merece una atención especial.

© 2022—The Toro® Company

Reservados todos los derechos

Contenido

Seguridad 3
Pegatinas de seguridad e instrucciones 6
Montaje 9
1 Cómo montar el cargador de la batería (opcional) 9
2 Ensamblaje del recogedor 9
3 Cómo desplegar el manillar 10
El producto 11
Especificaciones 11
Antes del funcionamiento 12
Instalación de la batería 12
Ajuste de la altura de corte 13
Durante el funcionamiento 14
Arranque de la máquina 14
Uso de la transmisión autopropulsada 14
Ajuste de la velocidad de la cuchilla 14
Reciclado de los recortes 15
Ensacado de los recortes 15
Descarga lateral de los recortes 16
Apagado de la máquina 16
Cómo retirar la batería de la máquina 16
Consejos de operación 17
Después del funcionamiento 18
Carga de la batería 18
Limpieza de los bajos de la máquina 18
Plegado del manillar 19
Almacenamiento de la máquina en la posición vertical 19
Mantenimiento 21
Lubricación de la máquina 21
Cambio de la cuchilla 21
Ajuste de la transmisión autopropulsada 22
Preparación de la batería para el reciclado 22
Almacenamiento 23
Solución de problemas 24

Seguridad

INSTRUCCIONES DE SEGURIDAD IMPORTANTES

ADVERTENCIA – al utilizar una máquina eléctrica, lea y observe siempre las normas e instrucciones de seguridad básica, a fin de reducir el riesgo de incendio, descarga eléctrica o lesiones, incluyendo las siguientes:

I. Formación

1. El operador de la máquina es responsable de cualquier accidente o peligro que afecte a otras personas o a su propiedad.
2. No deje que los niños utilicen o jueguen con la máquina, la batería o el cargador de la batería; la normativa local puede restringir la edad del operador.
3. No permita que personas con capacidad física, sensorial o mental reducida, o sin experiencia y conocimientos, utilicen la máquina, la batería o el cargador de la batería a menos que reciban instrucciones o supervisión sobre su uso seguro y comprendan los peligros que conlleva su uso.
4. Antes de utilizar la máquina, la batería y el cargador de la batería, lea todas las instrucciones y símbolos de advertencia de estos productos.
5. Familiarícese con los controles y con el uso correcto de la máquina, la batería y el cargador de la batería.

II. Preparación

1. No permita que entren otras personas, especialmente niños o animales domésticos, en la zona de trabajo.
2. No utilice la máquina sin que todos los protectores y dispositivos de seguridad, tales como deflectores y recogedores, estén colocados y funcionen correctamente en la máquina.
3. Inspeccione el área donde se va a utilizar la máquina y retire cualquier objeto que pudiera interferir con el funcionamiento de la máquina o que pudiera ser arrojado por la máquina.
4. Antes de utilizar la máquina, asegúrese de que la cuchilla, el perno de la cuchilla y el conjunto de la cuchilla no están desgastados o dañados. Sustituya cualquier pegatina que esté dañada o ilegible.
5. Utilice únicamente la batería especificada por Toro. El uso de otros accesorios puede aumentar el riesgo de incendio y lesiones.

6. Si se enchufa el cargador de batería en una toma que no sea de 100 a 240 V, puede producirse un incendio o una descarga eléctrica. No enchufe el cargador de la batería en una toma de corriente que no sea de 100 V a 240 V. Para otros tipos de conexión, utilice un adaptador de enchufe del tipo correcto para la toma de corriente, si es necesario.
7. No utilice la batería o el cargador de la batería si están dañados o modificados, porque podrían mostrar un comportamiento impredecible con resultado de incendio, explosión o riesgo de lesiones.
8. Si el cable de alimentación del cargador de la batería está dañado, póngase en contacto con un Servicio Técnico Autorizado para cambiarlo.
9. No utilice baterías no recargables.
10. Cargue la batería únicamente con el cargador de batería especificado por Toro. Un cargador diseñado para un tipo determinado de batería puede crear un riesgo de incendio si se utiliza con otra batería.
11. Cargue la batería únicamente en una zona bien ventilada.
12. No exponga la batería o el cargador al fuego o a temperaturas superiores a 68 °C.
13. Siga todas las instrucciones de carga y no cargue la batería si la temperatura está fuera del intervalo especificado en las instrucciones. De lo contrario, podría dañar la batería y aumentar el riesgo de incendio.
14. Vestimenta adecuada – lleve ropa adecuada, incluyendo protección ocular; pantalón largo; calzado resistente y antideslizante (no vaya descalzo ni con sandalias); y protección auditiva. Si tiene el pelo largo, recójaselo, y no lleve joyas sueltas que puedan quedar atrapadas en las piezas móviles. Lleve una mascarilla en condiciones de trabajo de mucho polvo. Se recomienda el uso de guantes de goma.

III. Operación

1. El contacto con la cuchilla en movimiento causará lesiones graves. Mantenga las manos y los pies alejados de la zona de corte y de todas las piezas móviles de la máquina. No se acerque a los orificios de descarga.
2. El uso de esta máquina para otros propósitos que los previstos podría ser peligroso para usted y para otras personas.
3. Desengrane la transmisión autopropulsada (si está instalada) antes de arrancar la máquina.
4. No incline el aparato al arrancar el motor.
5. Evite el arranque accidental – asegúrese de que el botón de arranque eléctrico se retira del encendido antes de conectar la batería y manejar la máquina.
6. Preste toda su atención al utilizar la máquina. No realice ninguna actividad que cause distracciones; de lo contrario, podrían producirse lesiones o daños materiales.
7. Pare la máquina, retire el botón de arranque eléctrico, retire la batería de la máquina y espere a que se detenga todo movimiento antes de ajustar, revisar, limpiar o almacenar la máquina.
8. Retire la batería y el botón de arranque eléctrico de la máquina antes de dejarla desatendida o antes de cambiar de accesorio.
9. No fuerce la máquina – deje que la máquina haga el trabajo mejor y con más seguridad a la velocidad para la que fue diseñada.
10. Manténgase alerta – esté atento a lo que está haciendo y utilice el sentido común mientras trabaje con la máquina. No utilice la máquina si está enfermo, cansado, o bajo la influencia de alcohol o drogas.
11. Utilice la máquina únicamente con buena visibilidad y en condiciones meteorológicas apropiadas. No use la máquina si hay riesgo de rayos.
12. Extreme las precauciones al ir hacia atrás o al tirar de la máquina hacia usted.
13. Pise firme y mantenga el equilibrio en todo momento, sobre todo en pendientes. Siegue de través en cuestas y pendientes, nunca hacia arriba o hacia abajo. Extreme las precauciones al cambiar de dirección en cuestas o pendientes. No siegue pendientes o cuestas extremadamente empinadas. Camine, no corra nunca con la máquina.
14. No dirija el material de descarga hacia una persona. Evite la descarga de material contra una pared u obstrucción, ya que el material podría rebotar hacia usted. Pare la cuchilla o las cuchillas al cruzar superficies de grava.
15. Esté alerta a agujeros, surcos, montículos, rocas u otros objetos ocultos. El terreno irregular podría hacer que pierda el equilibrio.
16. La hierba mojada o las hojas mojadas pueden causarle graves lesiones si usted resbala y toca la cuchilla. Evite segar en condiciones húmedas o cuando llueve.
17. Si la máquina golpea un objeto o empieza a vibrar, apague inmediatamente la máquina, retire el botón de arranque eléctrico, retire la batería y espere a que se detenga todo movimiento antes de examinar la máquina en busca de daños. Haga todas las reparaciones necesarias antes de volver a utilizar la máquina.

18. Pare la máquina y retire el botón de arranque eléctrico antes de cargar la máquina para el transporte.
19. En condiciones abusivas, la batería puede expulsar líquido; evite el contacto. En caso de un contacto accidental con el líquido, enjuague con agua. Si el líquido entra en contacto con sus ojos, busque ayuda médica. El líquido expulsado de la batería puede causar irritación o quemaduras.

IV. Mantenimiento y almacenamiento

1. Pare la máquina, retire el botón de arranque eléctrico, retire la batería de la máquina y espere a que se detenga todo movimiento antes de ajustar, revisar, limpiar o almacenar la máquina.
2. No intente reparar la máquina, salvo con arreglo a lo indicado en las instrucciones. Haga que un Servicio Técnico Autorizado realice el mantenimiento de la máquina usando piezas de repuesto idénticas.
3. Lleve guantes y protección ocular al realizar el mantenimiento de la máquina.
4. Afile una cuchilla roma en ambos lados para mantener el equilibrio. Limpie la cuchilla y asegúrese de que está equilibrada.
5. Cambie la cuchilla si está doblada, desgastada o agrietada. Una cuchilla desequilibrada produce vibraciones, que podrían dañar el motor o causar lesiones personales.
6. Al realizar el mantenimiento de la cuchilla, sepa que la cuchilla puede moverse incluso si la fuente de alimentación está apagada.
7. Compruebe frecuentemente la bolsa de recogida de recortes en busca de deterioros o desgaste, y sustituya cualquier bolsa desgastada por una bolsa [de recambio] Toro.
8. Para obtener el mejor rendimiento, utilice solamente piezas y accesorios genuinos de Toro. Otros accesorios y piezas de repuesto podrían ser peligrosos, y dicho uso podría invalidar la garantía del producto.
9. Mantenga la máquina correctamente – mantenga los filos de corte afilados y limpios para obtener el mejor rendimiento y la mayor seguridad. Mantenga los manillares secos, limpios y libres de aceite y grasa. Mantenga los protectores colocados y en buen estado de funcionamiento. Mantenga las cuchillas afiladas. Utilice únicamente cuchillas de repuesto idénticas.
10. Inspeccione la máquina en busca de piezas dañadas – si hay daños en los protectores o en otras piezas, determine si la máquina funciona correctamente. Compruebe que las piezas móviles están correctamente alineadas y que se mueven libremente sin agarrotarse, que están correctamente montadas, que no hay piezas rotas, y que no hay otras circunstancias que pudieran afectar a su uso. A menos que se indique lo contrario en las instrucciones, haga que un Servicio Técnico Autorizado repare o sustituya cualquier protector o componente dañado.
11. Cuando la batería no está en uso, debe mantenerse alejada de objetos metálicos como clips, monedas, llaves, clavos y tornillos que pudieran hacer una conexión entre un terminal y otro. Un cortocircuito entre los terminales de la batería puede causar quemaduras o un incendio.
12. Compruebe frecuentemente que los pernos de montaje de la cuchilla y del motor están bien apretados.
13. Cuando no esté utilizando la máquina, guárdela en un lugar cerrado, seco y seguro, fuera del alcance de los niños.
14. CUIDADO – una batería maltratada puede representar un riesgo de incendio o quemadura química. No desmonte la batería. No caliente la batería a más de 68 °C ni la incinere. Sustituya la batería únicamente con una batería Toro genuina; el uso de otro tipo de batería podría provocar un incendio o una explosión. Mantenga las baterías fuera del alcance de los niños y en el embalaje original hasta su uso.
15. No tire la batería usada al fuego. La celda puede explosionar. Compruebe si la normativa local contiene alguna instrucción especial sobre la eliminación de las baterías.

GUARDE ESTAS INSTRUCCIONES

Pegatinas de seguridad e instrucciones

Las calcomanías e instrucciones de seguridad están a la vista del operador y están ubicadas cerca de cualquier zona de peligro potencial. Sustituya cualquier calcomanía que esté dañada o que falte.

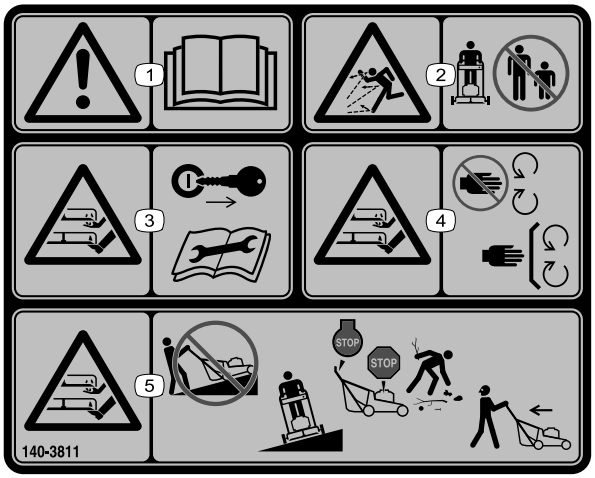

decal140-3811

140-3811

1. Advertencia – lea el *Manual del operador*.
2. Peligro de objetos arrojados – mantenga alejadas a otras personas.
3. Peligro de corte/desmembramiento, cuchilla del cortacésped – retire la llave y lea el *Manual del operador* antes de realizar tareas de mantenimiento.
4. Peligro de corte/desmembramiento, cuchilla del cortacésped – no se acerque a las piezas en movimiento; mantenga colocados todos los protectores y defensas.
5. Peligro de corte/desmembramiento, cuchilla del cortacésped – no siegue cuesta arriba o cuesta abajo en pendientes; siegue únicamente de lado a lado en pendientes; apague el motor, espere a que se detengan las piezas en movimiento y recoja cualquier residuo antes de segar; mire hacia atrás mientras siega en marcha atrás.

Modelo 81860



decal137-9489

137-9489

1. Lea el *manual del operador*.
2. Reciclar
3. Contiene iones de litio; no desechar.
4. Mantener alejada de llamas desnudas.
5. No exponer a la lluvia.

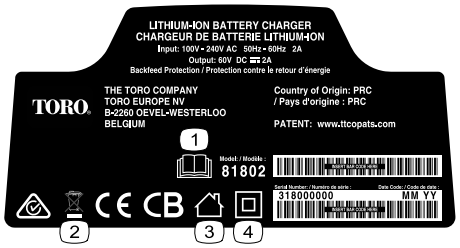

decal137-9495

137-9495

1. Lea el *manual del operador*.
2. No tirar a la basura.
3. Para uso en interiores.
4. Doble aislamiento



decal137-9496

137-9496

1. La batería se está cargando.
2. La batería está completamente cargada.
3. La temperatura de la batería está por encima o por debajo del intervalo de temperatura adecuado.
4. Fallo de carga de la batería

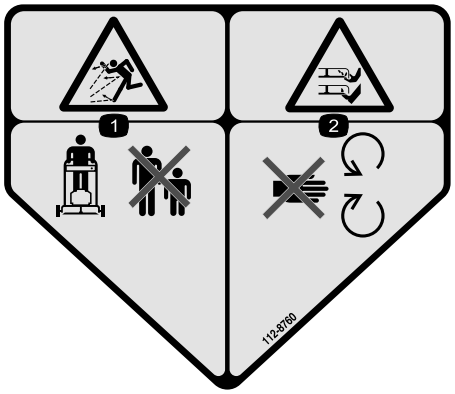

decal112-8760

112-8760

1. Peligro de objetos arrojados – mantenga alejadas a otras personas.
2. Peligro de corte/desmembramiento de mano o pie, cuchilla de la segadora – no se acerque a las piezas en movimiento.

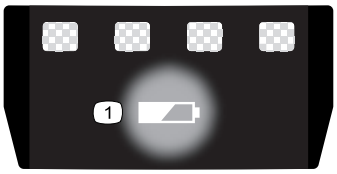

decal137-9461

137-9461

1. Estado de carga de la batería



decal144-3175

144-3175

1. Lea el *manual del operador*.
2. Para arrancar la máquina, apriete la barra contra el manillar y pulse el botón.
3. Para apagar la máquina, suelte la barra.

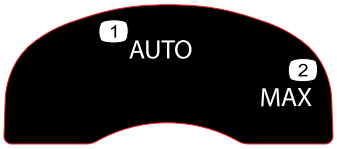

decal134-4691

134-4691

1. Velocidad automática
2. Velocidad máxima

Montaje

Nota: En el momento de la compra la batería no está totalmente cargada. Antes de utilizar la máquina por primera vez, consulte Carga de la batería (página 18).

1

Cómo montar el cargador de la batería (opcional)

Piezas necesarias en este paso:

2	Fijaciones de montaje (no incluidas)

Procedimiento

Si lo desea, monte el cargador de la batería firmemente en la pared utilizando los orificios de montaje en pared en la parte trasera del cargador.

Móntelo en un espacio interior (tal como un garaje u otro lugar seco), cerca de una toma de corriente y fuera del alcance de los niños.

Consulte la Figura 3 para obtener asistencia sobre el montaje del cargador.

Coloque el cargador sobre las fijaciones correctamente posicionadas para fijarlo en su lugar (fijaciones no incluidas).

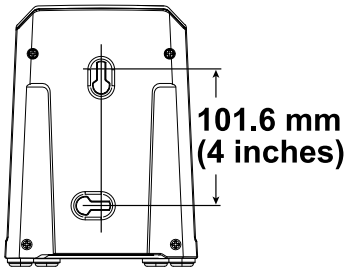

g290534

Figura 3

2

Ensamblaje del recogedor

No se necesitan piezas

Procedimiento

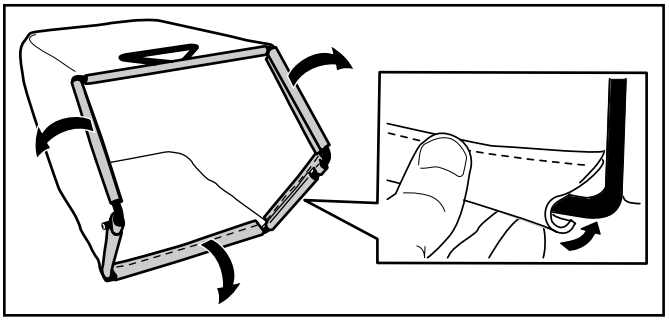

g235791

Figura 4

3

Cómo desplegar el manillar

No se necesitan piezas

Procedimiento

⚠ ADVERTENCIA

Si pliega o despliega el manillar de forma incorrecta, pueden dañarse los cables, creando unas condiciones de operación inseguras.

- **No dañe el/los cable(s) al plegar o desplegar el manillar.**
- **Asegúrese de colocar el/los cable(s) en el exterior del manillar.**
- **Si un cable está dañado, póngase en contacto con el Servicio Técnico Autorizado.**

Importante: **Retire y deseche la hoja protectora de plástico que cubre el motor, y cualquier otro plástico o envoltura de la máquina.**

1. Abra las palancas de bloqueo del manillar (Figura 5, A).
2. Mueva el manillar hacia atrás a la posición de uso (Figura 5, B).
3. Sostenga el manillar al accionar los bloqueos del manillar para evitar atraparse las manos.
4. Mueva la palanca de bloqueo del manillar hasta que el pasador se enganche en su sitio, para bloquear el manillar en la posición de uso (Figura 5, C).

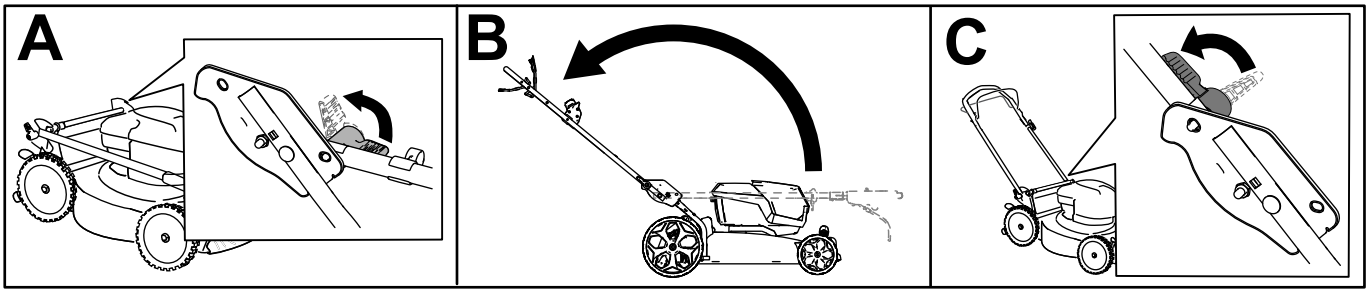

g332165

Figura 5

El producto

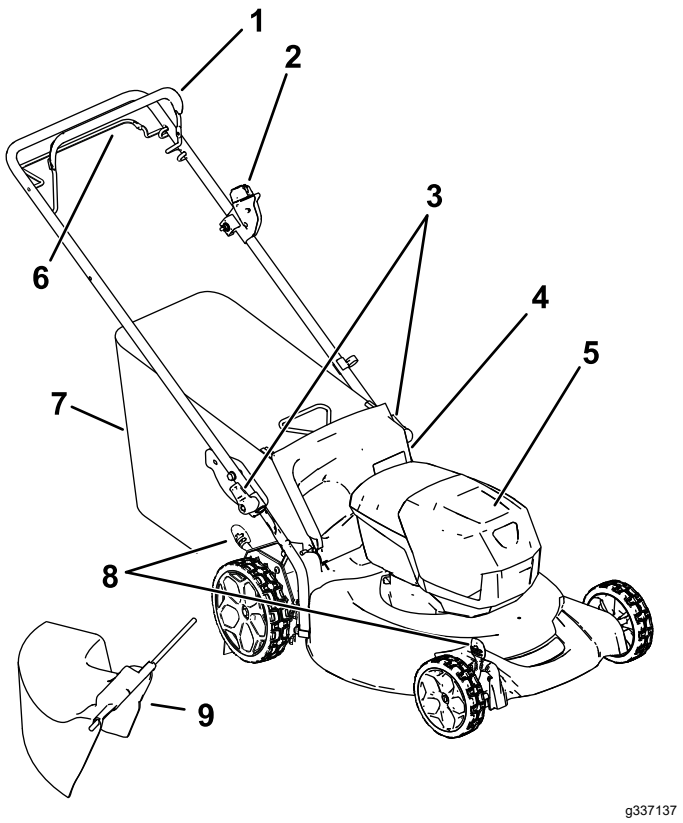

Figura 6

1. Barra de control de la cuchilla
2. Botón de arranque eléctrico
3. Palanca de bloqueo del manillar (2)
4. Deflector trasero
5. Compartimento de la batería
6. Barra de control de la transmisión autopropulsada
7. Recogedor
8. Palanca de altura de corte (2)
9. Conducto de descarga lateral

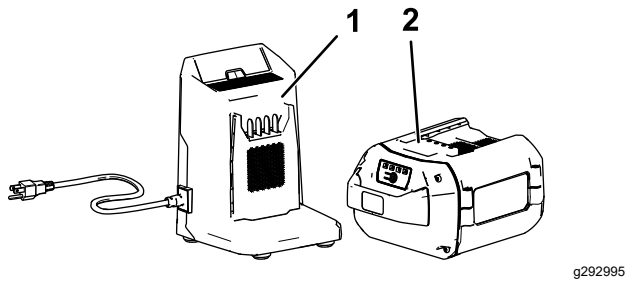

Figura 7

1. Cargador de baterías Modelo 81802 (incluido con el Modelo 21852)
2. Batería modelo 81860 (incluida con el Modelo 21852)

Especificaciones

Batería

Modelo	**81860**
Capacidad de la batería	6,0 Ah
	324 Wh
Voltaje según el fabricante de la batería = 60 V máximo y 54 V nominal. El voltaje real depende de la carga.	

Cargador de la batería

Modelo	**81802**
Tipo	Cargador de baterías de iones de litio 60 V MAX
Entrada	100 a 240 VAC 50/60 Hz Máx. 2 A
Salida	60 V MÁX CC 2 A

Intervalos de temperatura adecuados

Cargue/guarde la batería a	5 °C a 40 °C *
Utilice la batería a	-30 °C a 49 °C *
Utilice la máquina a	0 °C a 49 °C *

*El tiempo de carga será mayor si la temperatura no está dentro de este intervalo durante la carga.

Guarde la máquina, la batería y el cargador en un lugar cerrado, limpio y seco.

Operación

Nota: Los lados derecho e izquierdo de la máquina se determinan desde la posición normal del operador.

Antes del funcionamiento

Instalación de la batería

Importante: **Utilice la batería solo a temperaturas que estén dentro del intervalo apropiado; consulte Especificaciones (página 11).**

1. Compruebe que los orificios de ventilación de la batería están libres de polvo y residuos.
2. Levante la tapa del compartimento de la batería (Figura 8, A).
3. Alinee el hueco de la batería con la lengüeta de la máquina, e introduzca la batería en el compartimento hasta que se enganche en su sitio (Figura 8, B).
4. Cierre la tapa del compartimento de la batería (Figura 8, C).

   Nota: Si la tapa del compartimento de la batería no se cierra por completo, la batería no está correctamente instalada.

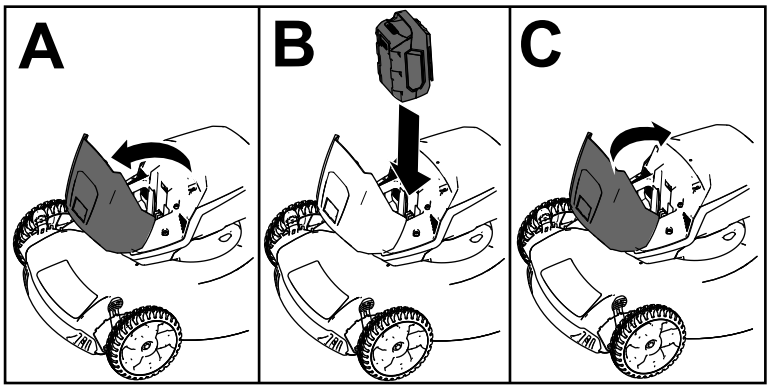

g251221

Figura 8

Ajuste de la altura de corte

⚠ ADVERTENCIA

Al ajustar la altura de corte, podría tocar una cuchilla en movimiento con las manos, lo que podría causarle graves lesiones.

- **Apague el motor, retire la batería, y espere a que se detengan todas las piezas en movimiento antes de ajustar la altura de corte.**
- **No ponga los dedos debajo de la carcasa al ajustar la altura de corte.**

Ajuste la altura de corte según desee. Ajuste todas las ruedas a la misma altura de corte (Figura 9).

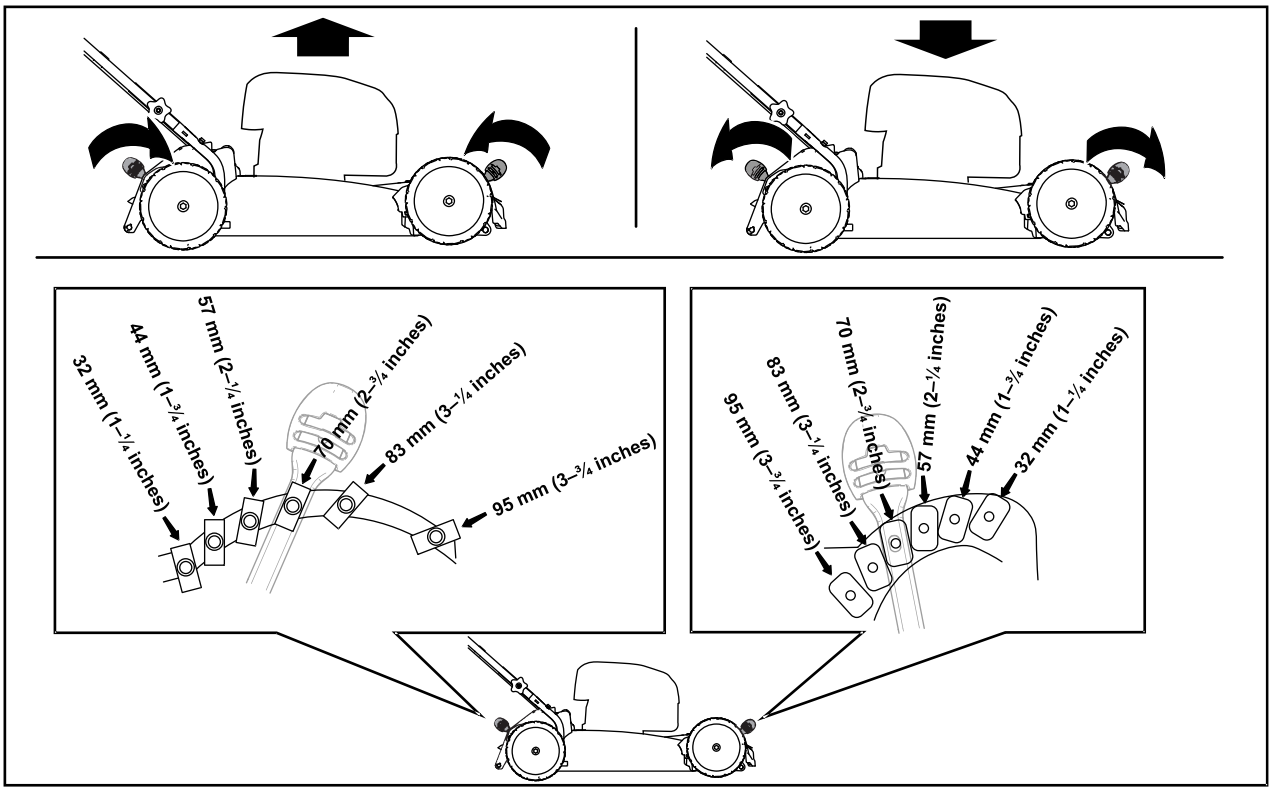

g390235

Figura 9

Durante el funcionamiento

Arranque de la máquina

1. Asegúrese de que la batería está cargada e instalada en la máquina; consulte Instalación de la batería (página 12).
2. Introduzca el botón de arranque eléctrico en el interruptor de arranque eléctrico (Figura 10, A).
3. Apriete la barra de control de la cuchilla contra el manillar (Figura 10, B).
4. Pulse el botón de arranque eléctrico y manténgalo pulsado hasta que el motor arranque (Figura 10, C).

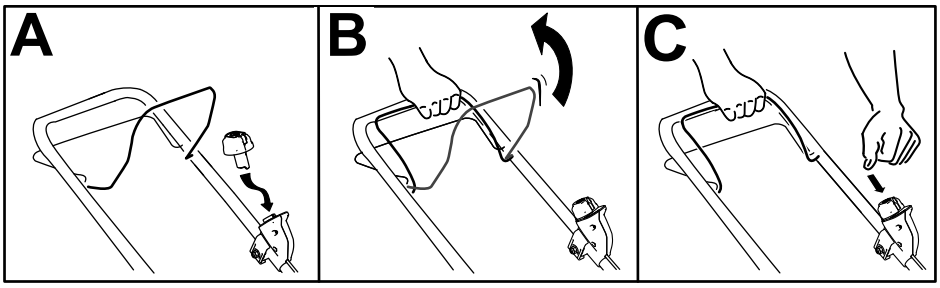

g332149

Figura 10

Uso de la transmisión autopropulsada

- **Para activar la transmisión autopropulsada, tire de la barra de transmisión autopropulsada hasta el manillar y manténgala allí (Figura 11).**
- **Para desengranar la transmisión autopropulsada, suelte la barra de transmisión autopropulsada.**

  Nota: Para reducir la velocidad sobre el terreno, aumente el espacio entre la barra de la transmisión autopropulsada y el manillar.

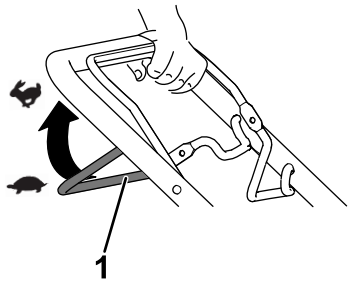

g240765

Figura 11

1. Barra de control de la transmisión autopropulsada

Ajuste de la velocidad de la cuchilla

Esta máquina tiene dos ajustes de velocidad de la cuchilla: AUTO y MAX.

- Cuando se ajusta a la posición AUTO, la velocidad de la cuchilla se ajusta automáticamente para mejorar la eficacia; se detecta cualquier cambio en las condiciones de corte y se aumenta la velocidad de la cuchilla en caso de necesidad para mantener la calidad de corte.
- En la posición MAX, se mantiene la velocidad máxima de la cuchilla en todo momento.

Gire la llave del interruptor de encendido a cualquier posición para ajustar la velocidad de la cuchilla (Figura 12).

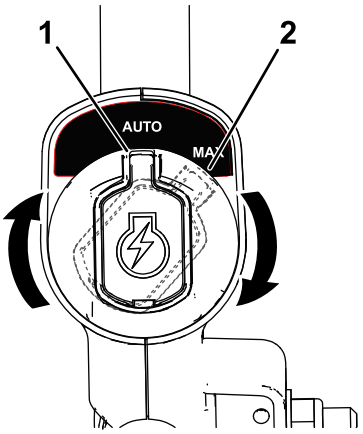

g337279

Figura 12

1. Posición AUTO
2. Posición MÁX

Reciclado de los recortes

Su máquina viene preparada de fábrica para reciclar, es decir, para picar los recortes de hierba y hojas y devolverlos al césped.

Si la bolsa de recogida está instalada en la máquina, retírela antes de proceder al reciclado de los recortes. Consulte Retirada del recogedor (página 15).

Ensacado de los recortes

Utilice el recogedor si desea recoger los recortes de hierba y las hojas del césped.

Instalación del recogedor

1. Levante el deflector trasero (Figura 13, A).
2. Introduzca los extremos de la varilla de la bolsa de recogida en las muescas de los soportes del manillar (Figura 13, B).
3. Deje que el deflector trasero descanse sobre la bolsa de recogida.

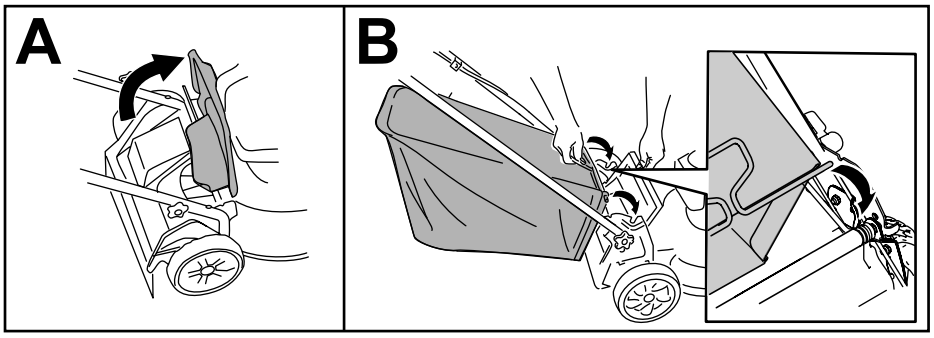

g332150

Figura 13

Retirada del recogedor

Para retirar el recogedor, siga los pasos de Instalación del recogedor (página 15) en sentido inverso.

Descarga lateral de los recortes

Instalación del conducto de descarga lateral

1. Levante el deflector trasero (Figura 14).

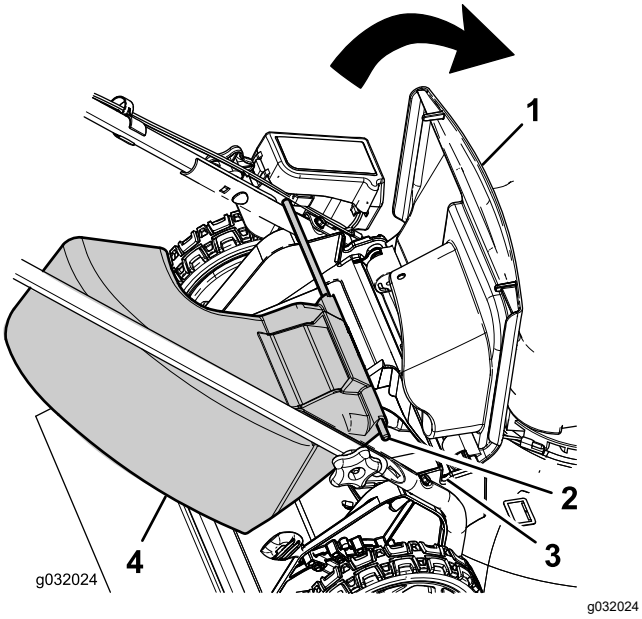

Figura 14

1. Deflector trasero
2. Extremo de la varilla (2)
3. Muesca del soporte del manillar (2)
4. Conducto de descarga lateral

Nota: Si el recogedor está instalado en la máquina, retírelo; consulte Retirada del recogedor (página 15).

2. Introduzca los extremos de la varilla del conducto de descarga lateral en las muescas de los soportes del manillar (Figura 14).
3. Deje que el deflector trasero descanse sobre el conducto.

Retirada del conducto de descarga lateral

1. Levante el deflector trasero (Figura 14).
2. Levante el conducto de descarga lateral de las muescas de los soportes del manillar y retire el conducto de la máquina.
3. Cierre el deflector trasero.

Apagado de la máquina

1. Suelte la barra de control de la cuchilla (Figura 15, A).
2. Retire el botón de arranque eléctrico del arrancador eléctrico (Figura 15, B).
3. Retire la batería; consulte Cómo retirar la batería de la máquina (página 16).

Nota: Cuando no vaya a usar la máquina, retire la batería.

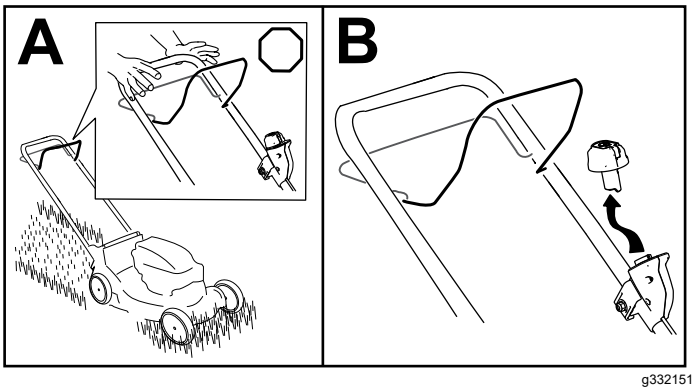

Figura 15

Cómo retirar la batería de la máquina

1. Levante la tapa del compartimento de la batería.
2. Presione el cierre de la batería para liberar la batería, y retire la batería.
3. Cierre la tapa del compartimento de la batería.

Consejos de operación

Consejos generales de siega

- Inspeccione la zona en la que va a utilizar la máquina y retire cualquier objeto que pudiera ser arrojado por la máquina.
- Evite golpear objetos sólidos con la cuchilla. No siegue nunca por encima de objeto alguno.
- Si la máquina golpea un objeto o empieza a vibrar, apague inmediatamente el motor, espere a que se detengan todas las piezas en movimiento, desconecte el cable de la bujía e inspeccione la máquina en busca de daños.
- Para obtener el mejor rendimiento, instale una cuchilla nueva Toro antes de que empiece la temporada de siega, o cuando sea necesario.

Siega de la hierba

- Corte solamente un tercio de la hoja de hierba cada vez. Para mejorar la calidad de corte, la autonomía y el ensacado, siegue a una altura de corte mayor.
- No corte con un ajuste inferior a 51 mm a menos que la hierba sea escasa, o a finales del otoño cuando el ritmo de crecimiento de la hierba empieza a decaer.
- Cuando corte hierba de más de 15 cm de alto, siegue primero usando la altura de corte más alta y camine despacio, luego siegue de nuevo a una altura menor para obtener el mejor aspecto del césped. Si la hierba es demasiado larga, puede atascar la máquina y hacer que se cale el motor.
- La hierba mojada y las hojas mojadas tienden a pegarse al suelo, y pueden atascar la máquina o hacer que se cale el motor. Evite segar en condiciones húmedas.
- Esté atento al posible riesgo de incendio en condiciones muy secas, siga todas las advertencias locales para casos de incendio y mantenga la máquina libre de hierba seca y residuos de hojas.
- Alterne la dirección de corte. Esto ayuda a dispersar los recortes en todo el césped, dando una fertilización más homogénea.
- Si el aspecto final del césped no es satisfactorio, pruebe con una o más de las técnicas siguientes:
  - Cambiar la cuchilla o mandarla a afilar.
  - Caminar más despacio mientras siega.
  - Elevar la altura de corte de la máquina.
  - Cortar el césped con más frecuencia.
  - Solapar los pasillos de corte en lugar de cortar un pasillo completo en cada pasada.

Corte de hojas

- Después de segar el césped, asegúrese de que la mitad del césped se ve a través de la cobertura de hojas cortadas. Es posible que tenga que hacer más de una pasada por encima de las hojas.
- Si hay más de 13 cm de hojas en el césped, siegue a una altura de corte más alta y después vuelva a segar a la altura de corte que desee.
- Siegue más despacio si la máquina no corta las hojas suficientemente finas.

Después del funcionamiento

Carga de la batería

Importante: **En el momento de la compra la batería no está totalmente cargada. Antes de usar la herramienta por primera vez, coloque la batería en el cargador y cárguela hasta que el indicador LED indique que la batería está completamente cargada. Lea todas las precauciones de seguridad.**

Importante: **Cargue la batería solo a temperaturas que estén dentro del intervalo apropiado; consulte Especificaciones (página 11).**

Nota: En cualquier momento, presione el botón del indicador de carga de la batería de la batería para mostrar la carga actual (indicadores LED).

1. Compruebe que los orificios de ventilación de la batería y del cargador están libres de polvo y residuos.

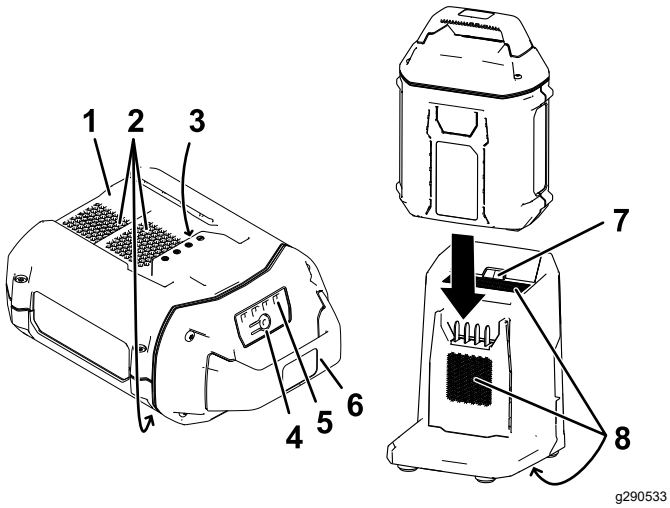

Figura 16

1. Hueco de la batería
2. Zonas de ventilación de la batería
3. Terminales de la batería
4. Botón del indicador de carga de la batería
5. Indicadores LED (carga actual)
6. Manillar
7. Indicador LED del cargador
8. Zonas de ventilación del cargador

2. Alinee el hueco de la batería (Figura 16) con la lengüeta del cargador.
3. Introduzca la batería en el cargador hasta que esté completamente asentada (Figura 16).
4. Para retirar la batería, deslice la batería hacia atrás para sacarla del cargador.
5. Consulte la tabla siguiente para interpretar el indicador LED del cargador de la batería.

Indicador	Indica
Desconectado	No hay batería insertada
Verde intermitente	La batería se está cargando
Verde	La batería está cargada
Roja	La batería y/o el cargador de la batería está(n) por encima o por debajo del intervalo de temperatura adecuado
Rojo intermitente	Fallo de carga de la batería*

*Consulte Solución de problemas (página 24) si desea más información.

Importante: **La batería puede dejarse conectada al cargador durante periodos cortos entre usos.**

Si la batería no se va a utilizar durante periodos más largos, retire la batería del cargador; consulte Almacenamiento (página 23).

Limpieza de los bajos de la máquina

Intervalo de mantenimiento: Cada vez que se utilice o diariamente

Limpieza de los bajos de la máquina

Intervalo de mantenimiento: Después de cada uso

Para obtener resultados óptimos, limpie debajo de la máquina inmediatamente después de haber terminado la siega.

1. Baje la máquina a la altura de corte más baja.
2. Lleve la máquina a una superficie plana pavimentada.
3. Con el motor en marcha y la cuchilla engranada, dirija un chorro de agua por delante de la rueda trasera **derecha** (Figura 17).

   Nota: El agua rebotará hacia la zona de la cuchilla, arrastrando los recortes.

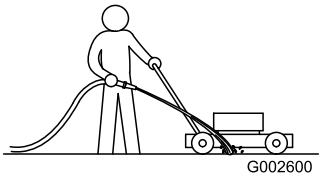

Figura 17

4. Cuando ya no salgan más recortes, cierre el grifo del agua y mueva la máquina a una zona seca.
5. Haga funcionar el motor durante unos minutos para secar la parte inferior de la máquina.

Limpieza de los bajos de la máquina en la posición de almacenamiento vertical

1. Ponga la máquina en la posición de almacenamiento vertical; consulte Almacenamiento de la máquina en la posición vertical (página 19).
2. Elimine los recortes de hierba de debajo de la máquina con agua.

Plegado del manillar

⚠ ADVERTENCIA

Si pliega o despliega el manillar de forma incorrecta, pueden dañarse los cables, creando unas condiciones de operación inseguras.

- **No dañe los cables al plegar o desplegar el manillar.**
- **Si un cable está dañado, póngase en contacto con el Servicio Técnico Autorizado.**

1. Retire el botón de arranque eléctrico (Figura 18).

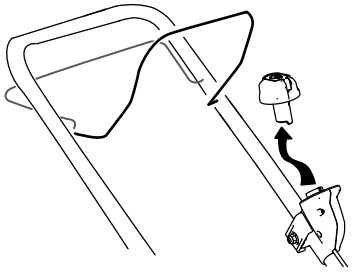

g332163

Figura 18

2. Retire la batería de la máquina.
3. Sostenga el manillar al desengranar los bloqueos del manillar para evitar atraparse las manos.
4. Abra las palancas de bloqueo del manillar hasta que pueda mover libremente la sección superior del manillar.
5. Pliegue el manillar hacia adelante del todo, como se indica en la Figura 20.

Importante: **Asegúrese de que los cables quedan por fuera de las palancas de bloqueo del manillar al plegar la sección superior.**

6. Para desplegar el manillar, consulte 3 Cómo desplegar el manillar (página 10).

Almacenamiento de la máquina en la posición vertical

Puede almacenar la máquina en posición vertical para aprovechar al máximo el espacio de almacenamiento.

⚠ ADVERTENCIA

Si pliega o despliega el manillar de forma incorrecta, pueden dañarse los cables, creando unas condiciones de operación inseguras.

- **No dañe los cables al plegar o desplegar el manillar.**
- **Si un cable está dañado, póngase en contacto con el Servicio Técnico Autorizado.**

1. Retire el botón de arranque eléctrico y la batería de la máquina.
2. Asegúrese de que la altura de corte de la máquina es de 44 mm o más; si no, aumente la altura de corte; consulte Ajuste de la altura de corte (página 13).
3. Abra las palancas de bloqueo del manillar (Figura 19).

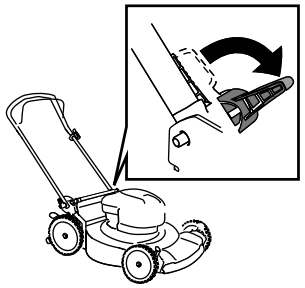

g297000

Figura 19

4. Pliegue el manillar completamente hacia adelante.

Importante: **Asegúrese de que los cables quedan por fuera de las palancas de bloqueo del manillar al plegar la sección superior.**

5. Cierre las palancas de bloqueo del manillar.

6. Levante la parte delantera de la máquina con el manillar y llévela al lugar de almacenamiento (Figura 20).

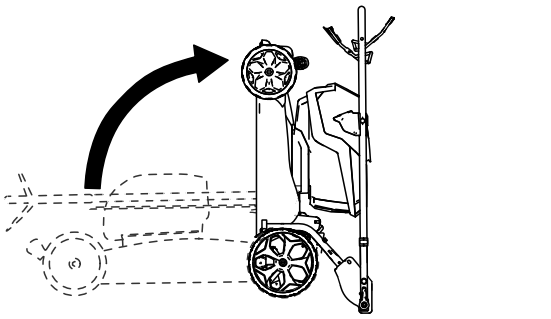

g332177

Figura 20

Mantenimiento

Retire el botón de arranque eléctrico y la batería de la máquina antes de realizar tareas de mantenimiento o limpieza en la máquina.

Utilice únicamente piezas de repuesto y accesorios recomendados por el fabricante.

Inspeccione y revise la máquina de forma regular. La máquina debe ser reparada únicamente por un Servicio Técnico Autorizado.

Lubricación de la máquina

No es necesario lubricar la máquina; todos los cojinetes vienen de fábrica lubricados para toda la vida de la máquina.

Cambio de la cuchilla

Intervalo de mantenimiento: Cada año

***Importante:* *Usted necesitará una llave dinamométrica para instalar la cuchilla correctamente*. Si no dispone de una llave dinamométrica o prefiere no realizar este procedimiento, póngase en contacto con el Servicio Técnico Autorizado.**

Si la cuchilla está dañada o agrietada, sustitúyala inmediatamente. Si el filo de la cuchilla está romo o mellado, mande a afilar la cuchilla o cámbiela.

⚠ ADVERTENCIA

Al realizar el mantenimiento de la cuchilla, sepa que la cuchilla puede moverse incluso si la fuente de alimentación está apagada. La cuchilla está muy afilada; cualquier contacto con la cuchilla puede causar lesiones personales graves.

Lleve guantes al realizar el mantenimiento de la cuchilla.

1. Retire el botón de arranque eléctrico y la batería de la máquina.
2. Utilice un bloque de madera para inmovilizar la cuchilla (Figura 21).
3. Retire el perno de la cuchilla, el soporte y la cuchilla; guarde el soporte y el perno de la cuchilla (Figura 21).

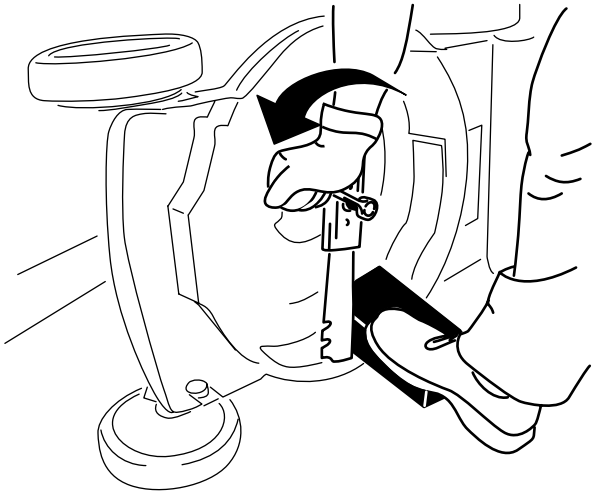

g231389

Figura 21

4. Instale la cuchilla nueva, el soporte y el perno de la cuchilla (Figura 22).

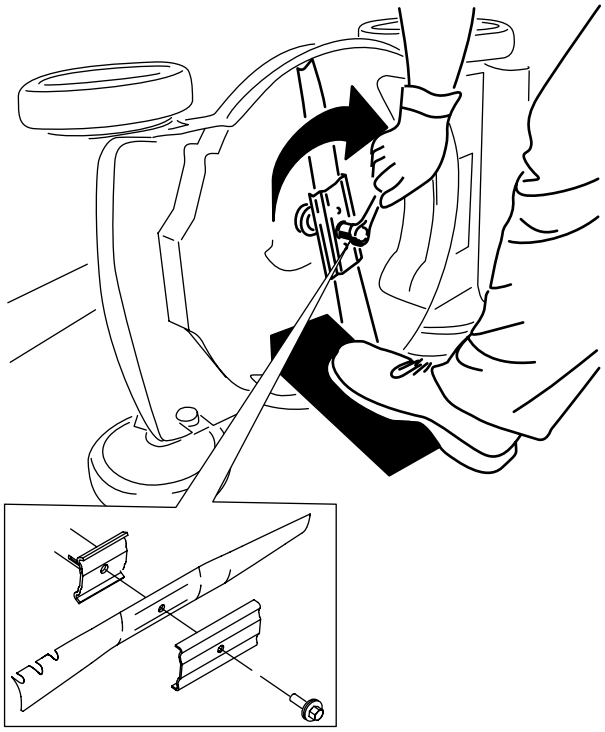

g231390

Figura 22

***Importante:* Coloque la cuchilla con los extremos curvos hacia arriba, hacia la carcasa de la máquina.**

5. **Utilice una llave dinamométrica para apretar el perno de la cuchilla a 68 N·m.**

Ajuste de la transmisión autopropulsada

Cada vez que instale un nuevo cable de la transmisión autopropulsada o si la transmisión autopropulsada está mal ajustada, ajuste el cable de la transmisión autopropulsada.

1. Afloje la tuerca del soporte del cable (Figura 23).

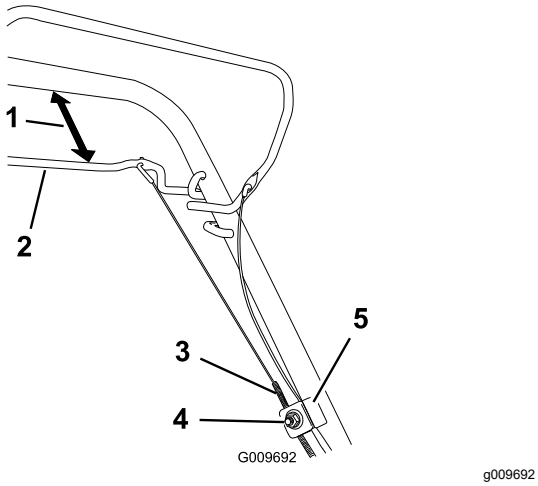

Figura 23

1. 25 a 38 mm
2. Barra de control de la transmisión autopropulsada
3. Cubierta del cable
4. Tuerca del soporte del cable
5. Soporte del cable

2. Sujete la barra de la transmisión autopropulsada a una distancia de 25 – 38 mm del manillar (Figura 23).
3. Tire hacia abajo de la cubierta del cable (hacia la máquina) hasta eliminar la holgura en el cable (Figura 23).
4. Apriete la tuerca del soporte del cable.
5. Suelte la barra de la transmisión autopropulsada y asegúrese de que el cable está suelto.

   Nota: El cable debe quedar suelto cuando usted suelte la barra de la transmisión autopropulsada; de otra forma la máquina podría desplazarse hacia adelante cuando la barra está en posición desengranada.

Preparación de la batería para el reciclado

Importante: **Después de retirarla, cubra los terminales de la batería con cinta adhesiva de servicio pesado. No intente destruir o desmontar la batería ni intente retirar cualquiera de los componentes de la misma.**

Póngase en contacto con las autoridades municipales o con su distribuidor autorizado Toro si desea más información sobre cómo reciclar la batería de forma responsable.

Almacenamiento

Importante: **Almacene la máquina, la batería y el cargador solo a temperaturas que estén dentro del intervalo apropiado; consulte Especificaciones (página 11).**

Importante: **Si va a almacenar la batería hasta la temporada siguiente, cárguela hasta que 2 o 3 de los indicadores LED de la batería cambien a verde. No almacene la batería completamente cargada ni completamente descargada. Antes de volver a usar la máquina, cargue la batería hasta que se vuelva verde el indicador izquierdo del cargador, o hasta que los 4 indicadores LED de la batería se vuelvan verdes.**

- Desconecte el producto del suministro de energía (es decir, retire la batería y el botón de arranque eléctrico) y compruebe si hay daños después del uso.
- No almacene la máquina o el cargador con la batería instalada.
- Limpie cualquier material extraño del producto.
- Cuando no se estén utilizando, almacene la máquina, el botón de arranque eléctrico, la batería y el cargador de la batería fuera del alcance de los niños.
- Mantenga la máquina, la batería y el cargador de la batería alejados de agentes corrosivos como productos químicos de jardín o sal para deshielo.
- Para reducir el riesgo de lesiones personales graves, no almacene la batería en el exterior o en un vehículo.
- Guarde la máquina, la batería y el cargador en un lugar cerrado, limpio y seco.

Solución de problemas

Realice solo los pasos descritos en estas instrucciones. Cualquier otro trabajo de inspección, mantenimiento o reparación debe ser realizado por un Servicio Técnico Autorizado o por un especialista autorizado si no puede solucionar el problema usted mismo.

Problema	Posible causa	Acción correctora
La máquina no arranca.	1. La batería no está correctamente instalada en la máquina. 2. La batería no está cargada. 3. La batería está dañada. 4. Hay otro problema eléctrico con la máquina.	1. Retire y luego vuelva a colocar la batería en la máquina, asegurándose de que está completamente instalada y bloqueada. 2. Retire la batería de la máquina y cárguela. 3. Sustituya la batería. 4. Póngase en contacto con el Servicio Técnico Autorizado.
La máquina no funciona o no funciona de forma continua.	1. Hay humedad en los cables de la batería. 2. La batería no está instalada por completo en la herramienta.	1. Deje que la batería se seque o séquela con un paño. 2. Retire y luego vuelva a colocar la batería en la herramienta, asegurándose de que está completamente instalada y bloqueada.
La máquina no alcanza la máxima potencia.	1. La capacidad de carga de la batería es demasiado baja. 2. Los orificios de ventilación están obstruidos.	1. Retire la batería de la máquina y cargue completamente la batería. 2. Limpie los orificios de ventilación.
La batería se descarga rápidamente.	1. La temperatura de la batería está por encima o por debajo del intervalo de temperatura adecuado. 2. La máquina está sobrecargada	1. Traslade la batería a un lugar seco cuya temperatura sea de entre 5 °C y 40 °C. 2. Siegue a una altura de corte más alta o camine a un ritmo más lento durante la siega.
El cargador de la batería no funciona.	1. La temperatura del cargador de la batería está por encima o por debajo del intervalo de temperatura adecuado. 2. La toma de corriente en la que está enchufado el cargador de la batería no tiene corriente.	1. Desenchufe el cargador de la batería y trasládelo a un lugar seco cuya temperatura sea de entre 5 °C y 40 °C. 2. Póngase en contacto con un electricista autorizado para que repare la toma de corriente.
La máquina no avanza con el sistema de autopropulsión.	1. El cable de la transmisión autopropulsada está mal ajustado o dañado.	1. Ajuste el cable de la transmisión autopropulsada. Cambie el cable si es necesario.
El indicador LED del cargador de la batería está rojo.	1. El cargador de la batería y/o la batería está por encima o por debajo del intervalo de temperatura adecuado.	1. Desenchufe el cargador de la batería y mueva el cargador de la batería y la batería a un lugar seco cuya temperatura sea de entre 5 °C y 40 °C.

Problema	Posible causa	Acción correctora
El indicador LED del cargador de la batería parpadea en rojo.	1. Hay un error de comunicaciones entre la batería y el cargador.	1. Retire la batería del cargador, desconecte el cargador de la toma de corriente y espere 10 segundos. Vuelva a enchufar el cargador en la toma de corriente y coloque la batería en el cargador. Si el indicador LED del cargador sigue parpadeando en rojo, repita este procedimiento. Si el indicador LED del cargador sigue parpadeando después de 2 intentos, elimine la batería correctamente en una instalación de reciclado de baterías.
	2. La batería está casi agotada.	2. Póngase en contacto con un servicio técnico autorizado si la batería está en garantía, o elimine correctamente la batería en una instalación de reciclado de baterías.
La máquina produce un pitido.	1. La batería no está cargada.	1. Retire la batería de la máquina y cárguela.
	2. La máquina está en una posición insegura para el uso.	2. Asegúrese de que la máquina no tiene una inclinación extrema durante el uso.
	3. La máquina está sobrecargada.	3. Siegue a una altura de corte más alta o camine a un ritmo más lento durante la siega.
	4. Hay otro problema eléctrico con la máquina.	4. Pruebe las demás acciones de solución de problemas, y si la alarma sigue sonando, póngase en contacto con un Servicio Técnico Autorizado.
La calidad de corte es reducida o insatisfactoria.	1. La cuchilla no está afilada.	1. Haga que la cuchilla se afile o se cambie.
	2. La carcasa de corte tiene una acumulación de residuos.	2. Limpie debajo de la máquina.
El ensacado es deficiente o insatisfactorio.	1. La máquina está sobrecargada	1. Siegue a una altura de corte más alta.
La máquina corta de forma desigual.	1. La cuchilla no está afilada.	1. Haga que la cuchilla se afile o se cambie.
	2. La carcasa de corte está dañada.	2. Póngase en contacto con el Servicio Técnico Autorizado.
La máquina vibra.	1. La cuchilla está doblada o dañada.	1. Inspeccione la cuchilla y cámbiela si es necesario.

Notas:

Aviso sobre privacidad en el EEE/Reino Unido

Uso de sus datos personales por parte de Toro

The Toro Company (“Toro”) respeta su privacidad. Al adquirir nuestros productos, podemos recopilar ciertos datos personales sobre usted, ya sea de forma directa a través de usted o de nuestra empresa o nuestro representante local de Toro. Toro utiliza estos datos para cumplir obligaciones contractuales, como registrar su garantía, procesar una reclamación de garantía o ponerse en contacto con usted en caso de la retirada de un producto, así como para fines comerciales legítimos, como valorar la satisfacción de los clientes, mejorar nuestros productos u ofrecerle información de productos que puedan ser de su interés. Toro puede compartir sus datos con filiales, concesionarios u otros socios comerciales de Toro en relación con cualquiera de las actividades antes mencionadas. También podemos revelar sus datos personales cuando se requiera por ley o en relación con la venta, la adquisición o la fusión de una empresa. No venderemos sus datos personales a ninguna otra empresa con fines de marketing.

Retención de su información personal

Toro conservará sus datos personales hasta que sean relevantes para las finalidades indicadas anteriormente y según los requisitos legales. Para obtener más información sobre los periodos de retención aplicables, póngase en contacto con legal@toro.com.

Compromiso de Toro con la seguridad

Sus datos personales se pueden procesar en Estados Unidos o en otro país que aplique leyes de protección de datos menos estrictas que las de su país de residencia. Cuando transfiramos sus datos personales fuera de su país de residencia, daremos los pasos legalmente pertinentes para garantizar que se aplican las medidas adecuadas para proteger su información y para garantizar que se trata con seguridad.

Acceso y corrección

Puede tener derecho a corregir o revisar sus datos personales, o bien a negarse al procesamiento de sus datos o restringirlo. Para ello, póngase en contacto con nosotros en la dirección legal@toro.com. Si tiene alguna preocupación acerca de cómo ha gestionado Toro su información, le instamos a que se ponga en contacto con nosotros directamente. Recuerde que los residentes europeos tienen derecho a presentar quejas ante la autoridad responsable de la protección de datos.



Count on it.

Form No. 3440-810 Rev D

TORO®

Count on it.

Manuel de l'utilisateur

Tondeuse Recycler® de 52cm avec Flex-Force Power System™ de 60 V MAX

N° de modèle 21852—N° de série 411900000 et suivants

N° de modèle 21852T—N° de série 400000000 et suivants

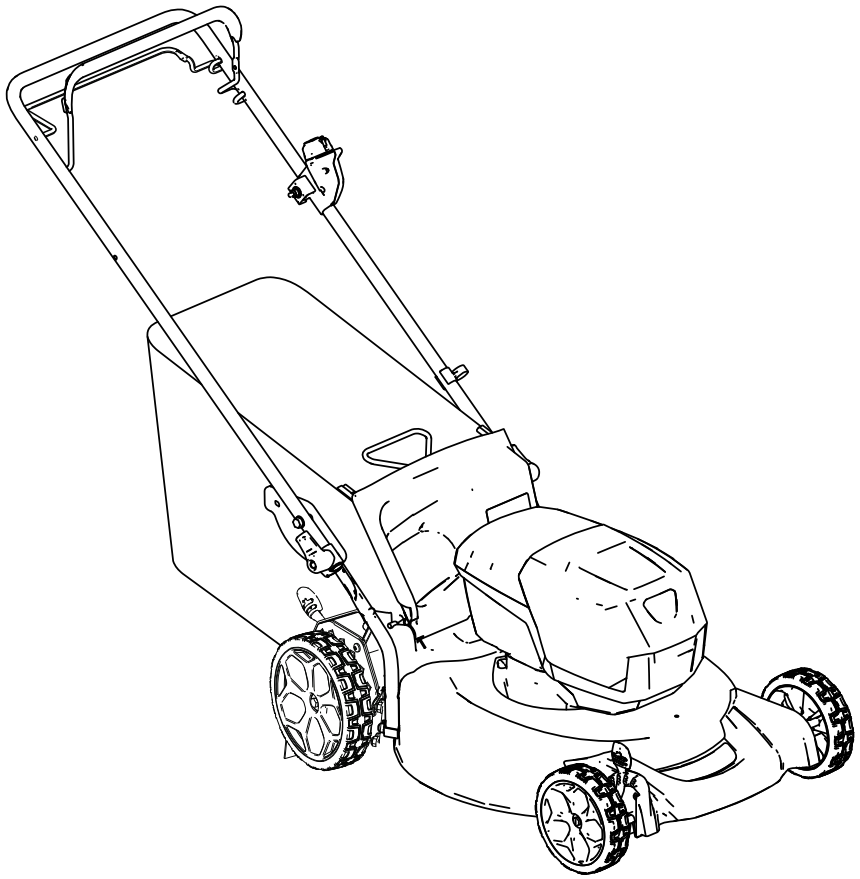

Enregistrez votre produit à www.Toro.com.
Traduction du texte d'origine (FR)

3440-810

Ce produit est conforme à toutes les directives européennes pertinentes. Pour plus de renseignements, reportez-vous à la Déclaration de conformité spécifique du produit fournie séparément.

Introduction

Cette tondeuse autotractée à lame rotative est destinée au grand public. Elle est principalement conçue pour tondre les pelouses entretenues régulièrement dans les terrains privés. Elle n'est pas conçue pour couper les broussailles ni pour un usage agricole. Elle est conçue pour fonctionner avec la batterie ion-lithium modèle 81860 (fournie avec le modèle 21852) et 81850 ou 81875 ; elle peut aussi utiliser la batterie modèle 81825. Ces batteries sont conçues pour être chargées uniquement avec le chargeur modèle 81802 (fourni avec le modèle 21852) ou 81805. L'utilisation de ces produits à d'autres fins que celles prévues peut être dangereuse pour vous-même et toute personne à proximité.

Le modèle 21852T ne comprend pas de batterie ni de chargeur.

Lisez attentivement cette notice pour apprendre comment utiliser et entretenir correctement votre produit, et éviter ainsi de l'endommager ou de vous blesser. Vous êtes responsable de l'utilisation sûre et correcte du produit.

Pour plus d’informations, y compris des conseils de sécurité, des documents de formation, des renseignements concernant un accessoire, pour obtenir l'adresse d'un concessionnaire ou pour enregistrer votre produit, rendez-vous sur www.Toro.com.

Pour obtenir des prestations de service, des pièces Toro d'origine ou des renseignements complémentaires, munissez-vous des numéros de modèle et de série du produit et contactez un concessionnaire-réparateur agréé ou le service client Toro. La Figure 1 indique l'emplacement des numéros de modèle et de série du produit. Inscrivez les numéros dans l'espace réservé à cet effet.

Important: **Avec votre appareil mobile, vous pouvez scanner le code QR sur l'autocollant du numéro de série (le cas échéant) afin d'accéder aux informations sur la garantie, les pièces détachées et autres renseignements sur le produit.**

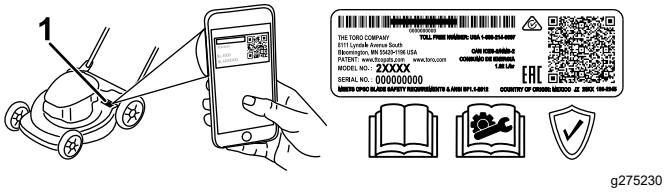

g275230

Figure 1

1. Emplacement des numéros de modèle et de série

N° de modèle _____

N° de série _____

Les mises en garde de ce manuel soulignent des dangers potentiels et sont signalées par le symbole de sécurité (Figure 2), qui indique un danger pouvant entraîner des blessures graves ou mortelles si les précautions recommandées ne sont pas respectées.



g000502

Figure 2

Symbole de sécurité

Ce manuel utilise deux termes pour faire passer des renseignements essentiels. **Important**, pour attirer l'attention sur des renseignements mécaniques spécifiques et **Remarque**, pour insister sur des renseignements d'ordre général méritant une attention particulière.

© 2022—The Toro® Company

Tous droits réservés

Table des matières

Sécurité 3
Autocollants de sécurité et d'instruction 6
Mise en service 9
1 Montage du chargeur de batterie (option)..... 9
2 Montage du bac à herbe 9
3 Dépliage du guidon 10
Vue d'ensemble du produit 11
Caractéristiques techniques 11
Avant l'utilisation 12
Installation de la batterie 12
Réglage de la hauteur de coupe 13
Pendant l'utilisation 14
Démarrage de la machine..... 14
Utilisation de la commande d'autopropulsion 14
Réglage de la vitesse de la lame 14
Recyclage de l'herbe coupée..... 15
Ramassage de l'herbe coupée 15
Éjection latérale de l'herbe coupée 16
Arrêt de la machine..... 16
Retrait de la batterie de la machine 16
Conseils d'utilisation 17
Après l'utilisation 18
Charge de la batterie 18
Nettoyage du dessous de la machine..... 18
Pliage du guidon 19
Rangement de la machine à la verticale 19
Entretien 21
Graissage de la machine 21
Remplacement de la lame 21
Réglage de l'autopropulsion 22
Préparation de la batterie pour le recyclage 22
Remisage 23
Dépistage des défauts 24

Sécurité

IMPORTANTES CONSIGNES DE SÉCURITÉ

ATTENTION – quand vous utilisez une machine électrique, lisez et respectez toujours les mises en garde et consignes de sécurité élémentaires pour réduire les risques d'incendie, de choc électrique ou de blessure, notamment :

I. Formation à l'utilisation

1. L'utilisateur de la machine est responsable des accidents et dommages causés aux autres personnes et à leurs possessions.
2. N'autorisez pas les enfants à jouer avec la machine, la batterie ou le chargeur de batterie ; la réglementation locale peut imposer un âge minimum pour les utilisateurs.
3. N'autorisez aucune personne présentant des aptitudes physiques, sensorielles ou mentales réduites, ou encore manquant d'expérience ou de connaissances, à utiliser la machine, la batterie ou le chargeur de batterie, à moins qu'elles soient supervisées et formées à l'utilisation sécuritaire de la machine et qu'elles comprennent les risques associés à son utilisation.
4. Avant d'utiliser la machine, la batterie et le chargeur de batterie, lisez toutes les instructions et mises en garde qui figurent sur ces produits.
5. Familiarisez-vous avec les commandes et le maniement correct de la machine, de la batterie et du chargeur de batterie.

II. Avant d'utiliser la machine

1. Tenez tout le monde, en particulier les enfants et les animaux, à l'écart de la zone de travail.
2. N'utilisez pas la machine si des capots ou des dispositifs de protection, tels que les déflecteurs et bacs à herbe, manquent ou sont défectueux.
3. Examinez la zone de travail et débarrassez-la de tout objet pouvant gêner le fonctionnement de la machine ou être projeté pendant son utilisation.
4. Avant d'utiliser la machine, vérifiez que la lame, le boulon de la lame et l'ensemble ne sont pas usés ni endommagés. Remplacez les étiquettes endommagées ou illisibles.
5. Utilisez uniquement la batterie spécifiée par Toro. L'utilisation d'autres accessoires et outils peut accroître le risque de blessure et d'incendie.

6. Vous pouvez causer un incendie ou un choc électrique si vous branchez le chargeur de batterie à une prise qui n'est pas de 100 à 240 V. Ne branchez le chargeur de batterie qu'à une prise de 100 à 240 V. Pour un type de branchement différent, utilisez un adaptateur correctement configuré pour la prise, le cas échéant.
7. N'utilisez pas la batterie ou le chargeur s'ils sont endommagés ou modifiés, car leur comportement pourrait être imprévisible et causer un incendie, une explosion ou des blessures.
8. Si le cordon d'alimentation du chargeur est endommagé, adressez-vous à un concessionnaire-réparateur agréé pour le faire remplacer.
9. N'utilisez pas de batteries non rechargeables.
10. Chargez la batterie uniquement avec le chargeur spécifié par Toro. Un chargeur convenant à un certain type de batterie peut créer un risque d'incendie s'il est utilisé avec une autre batterie.
11. Ne chargez la batterie que dans un endroit bien aéré.
12. N'exposez pas la batterie ou le chargeur au feu ou à des températures supérieures à 68 °C.
13. Respectez toutes les instructions de charge et ne chargez pas la batterie hors de la plage de température spécifiée dans les instructions. Vous risquez sinon d'endommager la batterie et d'accroître le risque d'incendie.
14. Portez une tenue adéquate – portez des vêtements appropriés, y compris une protection oculaire, un pantalon, des chaussures solides à semelle antidérapante (ne travaillez pas pieds nus ou chaussé de sandales), des gants de caoutchouc et des protecteurs d'oreilles. Si vos cheveux sont longs, attachez-les et ne portez pas de bijoux pendants qui pourraient se prendre dans les pièces mobiles. Portez un masque antipoussière si l'atmosphère est poussiéreuse. Il est recommandé de porter des gants de caoutchouc.

III. Utilisation

1. Le contact avec la lame en rotation peut causer des blessures graves. Gardez les mains et les pieds à l'écart de la zone de coupe et de toutes les pièces mobiles de la machine. Ne vous tenez pas devant l'ouverture d'éjection.
2. L'utilisation de cette machine à d'autres fins que celle prévue peut être dangereuse pour vous-même et toute personne à proximité.
3. Désengagez l'autopropulsion (selon l'équipement) avant de démarrer la machine.
4. Ne basculez pas la machine quand vous démarrez le moteur.
5. Évitez les démarrages accidentels – assurez-vous que le bouton de démarrage électrique est retiré du démarreur électrique avant de brancher la batterie et de manipuler la machine.
6. Accordez toute votre attention à l'utilisation de la machine. Ne faites rien d'autre qui puisse vous distraire, au risque de causer des dommages corporels ou matériels.
7. Arrêtez la machine, enlevez le bouton de démarrage électrique, enlevez la batterie de la machine et attendez l'arrêt de tout mouvement avant de régler, réviser, nettoyer ou remiser la machine.
8. Enlevez la batterie et le bouton de démarrage électrique de la machine chaque fois que vous la laissez sans surveillance ou avant de changer d'accessoires.
9. Ne faites pas forcer la machine – elle donnera de bien meilleurs résultats et sera plus sûre si vous l'utilisez à la vitesse pour laquelle elle est prévue.
10. Restez alerte – Concentrez-vous sur votre tâche et faites preuve de bon sens lorsque vous utilisez la machine. N'utilisez pas la machine si vous êtes malade ou fatigué(e), ni sous l'emprise de l'alcool, de drogues ou de médicaments.
11. N'utilisez la machine que si la visibilité est suffisante et les conditions météorologiques favorables. N'utilisez pas la machine si la foudre menace.
12. Redoublez de prudence en marche arrière ou quand vous tirez la machine vers vous.
13. Gardez toujours les pieds bien posés à terre et maintenez votre équilibre, en particulier sur les pentes. Travaillez transversalement à la pente, jamais en montant ou descendant. Changez de direction avec la plus grande prudence sur les terrains en pente. Ne tondez pas de pentes trop raides. Avancez toujours à une allure normale avec la machine, ne courez pas.
14. Ne dirigez pas l'éjection vers qui que ce soit. N'éjectez pas l'herbe coupée contre un mur ou un obstacle, car elle pourrait ricocher dans votre direction. Arrêtez la ou les lames quand vous passez sur du gravier.
15. Méfiez-vous des trous, ornières, bosses, rochers ou autres obstacles cachés. Vous pouvez glisser ou perdre l'équilibre si le terrain est irrégulier.
16. En travaillant sur l'herbe ou les feuilles humides, vous risquez de glisser et de vous blesser

gravement si vous touchez la lame en tombant. Ne tondez pas si l'herbe est humide ou sous la pluie.

17. Si la machine heurte un objet ou se met à vibrer, arrêtez-la immédiatement, enlevez le bouton de démarrage électrique, enlevez la batterie et attendez l'arrêt complet tout mouvement avant de vérifier l'état de la machine. Effectuez toutes les réparations nécessaires avant de réutiliser la machine.
18. Arrêtez la machine et enlevez le bouton de démarrage électrique avant de charger la machine pour le transport.
19. Dans des conditions d'utilisation abusive, du liquide peut jaillir hors de la batterie ; évitez tout contact. En cas de contact accidentel avec le liquide, rincez à l'eau. En cas de contact du liquide avec les yeux, consultez un médecin. Le liquide éjecté hors de la batterie peut causer des irritations ou des brûlures.

IV. Entretien et remisage

1. Arrêtez la machine, enlevez le bouton de démarrage électrique, enlevez la batterie de la machine et attendez l'arrêt de tout mouvement avant de régler, réviser, nettoyer ou remiser la machine.
2. N'essayez pas de réparer la machine sauf comme expliqué dans les instructions. Confiez l'entretien de la machine à un concessionnaire-réparateur agréé qui utilise des pièces de rechange identiques.
3. Portez des gants et une protection oculaire pour faire l'entretien de la machine.
4. Aiguisez les lames émoussées des deux côtés pour les maintenir équilibrées. Nettoyez la lame et vérifiez qu'elle est équilibrée.
5. Remplacez la lame si elle est faussée, usée ou fissurée. Une lame mal équilibrée provoque des vibrations qui peuvent endommager le moteur ou causer des blessures.
6. Quand vous faites l'entretien de la lame, n'oubliez pas qu'elle peut encore bouger même si l'alimentation électrique est coupée.
7. Vérifiez fréquemment que le bac de ramassage n'est pas détérioré ou usé, et remplacez un bac usé par un bac Toro.
8. Pour obtenir des résultats optimaux, utilisez uniquement des pièces de rechange et des accessoires Toro d'origine. Tous autres accessoires ou pièces de rechange peuvent être dangereux, et leur utilisation risque d'annuler la garantie produit.
9. Maintenez la machine en bon état – Pour obtenir des performances optimales et sûres, conservez le tranchant des lames propre et bien affûté. Gardez les poignées propres et sèches, et exemptes d'huile et de graisse. Gardez toujours les protections en place et en bon état. Maintenez les lames bien aiguisées. Utilisez uniquement des lames de rechange identiques.
10. Vérifiez qu'aucune pièce de la machine n'est endommagée – Si vous constatez que des protections ou d'autres pièces sont endommagées, déterminez si la machine peut fonctionner correctement. Vérifiez qu'aucune des pièces mobiles n'est mal alignée ou grippée, et qu'aucune pièce n'est cassée, mal fixée ou présente tout autre défaut qui pourrait affecter son fonctionnement. Sauf indication contraire dans les instructions, faites réparer ou remplacer les protections ou les pièces endommagées par un concessionnaire-réparateur agréé.
11. Lorsque la batterie ne sert pas, rangez-la à l'écart d'objets métalliques tels que trombones, pièces de monnaie, clés, clous ou vis qui pourraient relier les bornes entre elles. Un court-circuit aux bornes de la batterie peut causer des brûlures ou un incendie.
12. Vérifiez fréquemment le serrage des boulons de montage de la lame et du moteur.
13. Lorsque vous n'utilisez pas la machine, remisez-la dans un local sec et sécurisé, et hors de portée des enfants.
14. PRUDENCE – La batterie peut présenter un risque d'incendie ou de brûlure chimique en cas de mauvais traitement. Ne démontez pas la batterie. N'exposez pas la batterie à une température supérieure à 68 °C et ne l'incinérez pas. Remplacez toujours la batterie par une batterie Toro d'origine ; l'utilisation de tout autre type de batterie peut entraîner un incendie ou une explosion. Conservez les batteries hors de la portée des enfants et dans leur emballage d'origine jusqu'au moment de les utiliser.
15. Ne jetez pas la batterie au feu. L'élément pourrait exploser. Vérifiez si la réglementation locale stipule des procédures de mise au rebut spéciales.

CONSERVEZ CES INSTRUCTIONS

Autocollants de sécurité et d'instruction

Des autocollants de sécurité et des instructions bien visibles par l'opérateur sont placés près de tous les endroits potentiellement dangereux. Remplacez tout autocollant endommagé ou manquant.

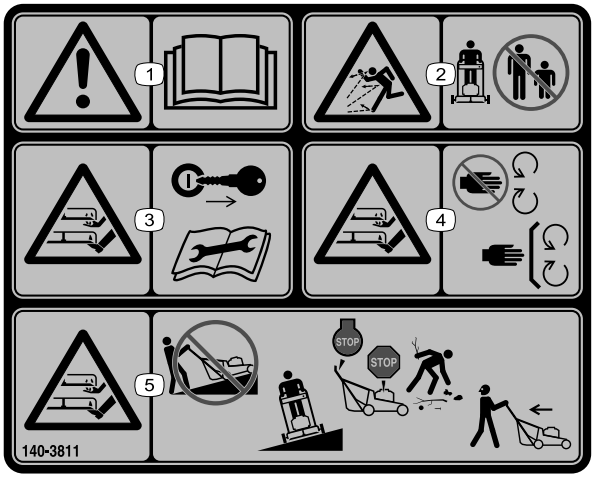

decal140-3811

140-3811

1. Attention – lisez le *Manuel de l'utilisateur*.
2. Risque de projection d'objets – n'autorisez personne à s'approcher.
3. Risque de coupure/mutilation par la lame de la tondeuse – enlevez la clé de contact et lisez le *Manuel de l'utilisateur* avant de procéder à tout entretien.
4. Risque de coupure/mutilation par la lame de la tondeuse – ne vous approchez pas des pièces mobiles et gardez toutes les protections en place.
5. Risque de coupure/mutilation par la lame de la tondeuse – ne tondez pas dans le sens de la pente, mais toujours transversalement ; coupez le moteur, attendez l'arrêt des pièces mobiles et ramassez les débris avant de tondre ; regardez derrière vous quand vous tondez en marche arrière.

Modèle 81860



decal137-9489

137-9489

1. Lisez le *manuel de l'utilisateur*.
2. Recyclage
3. Contient des ions lithium ; ne pas mettre au rebut.
4. Tenir à l'écart des flammes.
5. Ne pas exposer à la pluie.

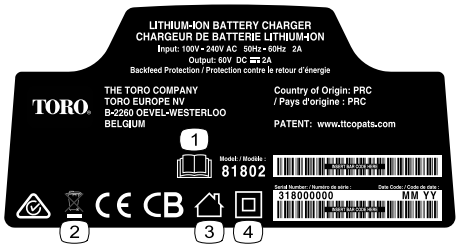

decal137-9495

137-9495

1. Lisez le *manuel de l'utilisateur*.
2. Ne pas mettre au rebut.
3. Pour usage intérieur.
4. Double isolation



decal137-9496

137-9496

1. La batterie est en charge.
2. La batterie est complètement chargée.
3. La température de la batterie est supérieure ou inférieure à la plage de température appropriée.
4. Anomalie de charge de la batterie

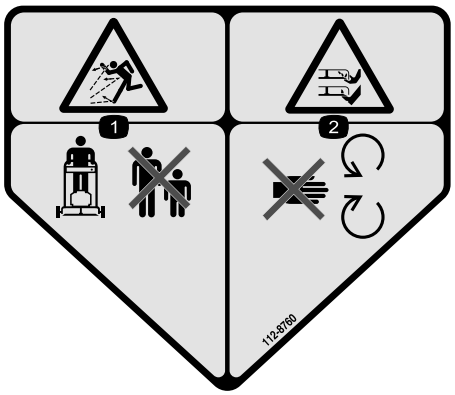

decal112-8760

112-8760

1. Risque de projection d'objets – n'autorisez personne à s'approcher.
2. Risque de coupure/mutilation des mains ou des pieds par la lame de la tondeuse – ne vous approchez pas des pièces mobiles.

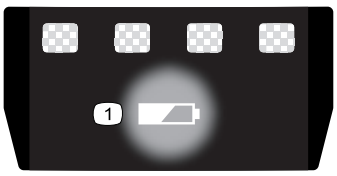

decal137-9461

137-9461

1. État de charge de la batterie



decal144-3175

144-3175

1. Lisez le *manuel de l'utilisateur*.
2. Pour démarrer la machine, serrez la barre contre le guidon et appuyez sur le bouton.
3. Pour arrêter la machine, relâchez la barre.

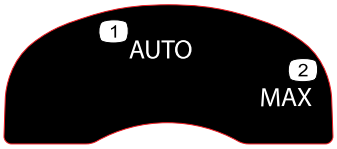

decal134-4691

134-4691

1. Vitesse auto
2. Vitesse max.

Mise en service

Remarque: La batterie n'est pas complètement chargée à l'achat. Avant d'utiliser la machine pour la première fois, voir Charge de la batterie (page 18).

1

Montage du chargeur de batterie (option)

Pièces nécessaires pour cette opération:

2	Fixations de montage (non incluses)

Procédure

Si vous le souhaitez, vous pouvez fixer le chargeur de batterie sur un mur à l'aide des fentes en trou de serrure situées au dos.

Montez-le à l'intérieur (par exemple dans un garage ou tout autre endroit à l'abri de l'humidité), à proximité d'une prise de courant et hors de la portée des enfants.

Voir la Figure 3 pour savoir comment monter le chargeur.

Pour fixer le chargeur en place, glissez-le sur les fixations placées au bon endroit (fixations non incluses).

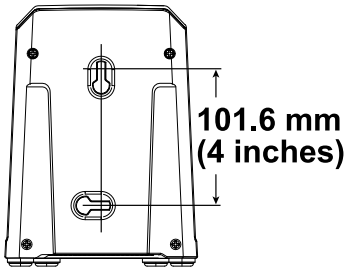

g290534

Figure 3

2

Montage du bac à herbe

Aucune pièce requise

Procédure

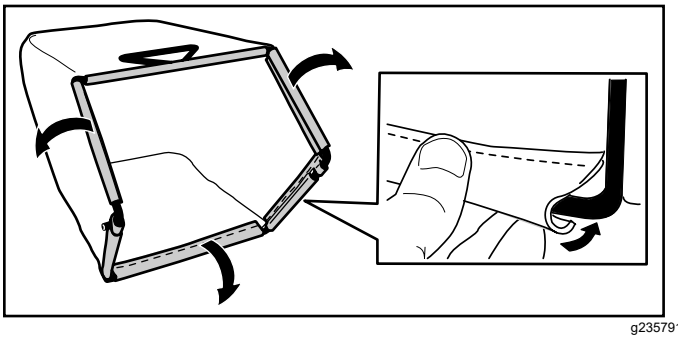

g235791

Figure 4

3

Dépliage du guidon

Aucune pièce requise

Procédure

⚠ ATTENTION

Vous risquez d'endommager les câbles et de rendre l'utilisation de la machine dangereuse si vous ne dépliez pas le guidon correctement.

- **Veillez à ne pas endommager le(s) câble(s) en pliant ou dépliant le guidon.**
- **Vérifiez que le(s) câble(s) passe(nt) bien à l'extérieur du guidon.**
- **Si un câble est endommagé, contactez un concessionnaire-réparateur agréé.**

Important: **Retirez et mettez au rebut la pellicule de plastique qui protège le moteur ainsi que tout autre emballage ou élément en plastique utilisé sur la machine.**

1. Débloquez les verrous du guidon (A de la Figure 5).
2. Ramenez le guidon en arrière en position d'utilisation (B de la Figure 5).
3. Tenez le guidon pendant que vous engagez les verrous du guidon pour éviter de vous pincer les mains.
4. Engagez le verrou du guidon jusqu'à ce que la goupille s'enclenche en place et bloque le guidon à la position d'utilisation (C de la Figure 5).

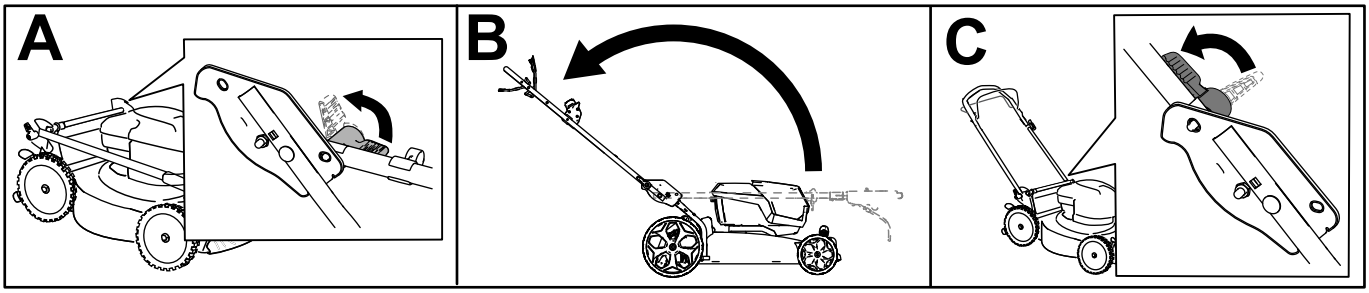

g332165

Figure 5

Vue d'ensemble du produit

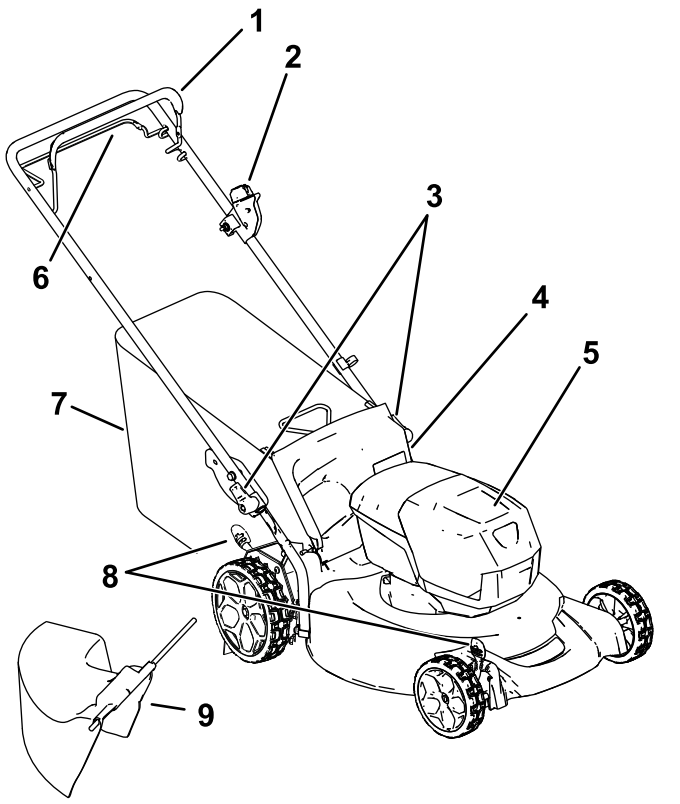

Figure 6

1. Barre de commande des lames
2. Bouton de démarrage électrique
3. Verrou du guidon (2)
4. Déflecteur arrière
5. Compartiment de la batterie
6. Barre d'autopropulsion
7. Bac à herbe
8. Levier de hauteur de coupe (2)
9. Goulotte d'éjection latérale

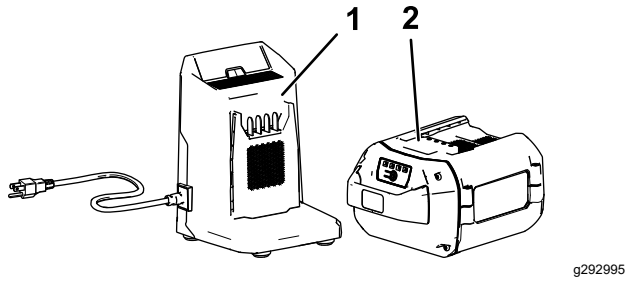

Figure 7

1. Chargeur de batterie modèle 81802 (inclus avec le modèle 21852)
2. Batterie modèle 81860 (incluse avec le modèle 21852)

Caractéristiques techniques

Batterie

Modèle	**81860**
Capacité de la batterie	6 Ah
	324 Wh
Tension batterie nominale selon le fabricant = 60 V max., 54 V nominale. La tension réelle varie suivant la charge.	

Chargeur de batterie

Modèle	**81802**
Type	Chargeur de batterie ion-lithium 60 V MAX
Entrée	100 à 240 V c.a., 50/60 Hz, 2 A max.
Sortie	60 V c.c. max., 2 A

Plages de températures adéquates

Charger/ranger la batterie entre	5 °C et 40 °C*
Utiliser la batterie entre	-30 °C et 49 °C*
Utiliser la machine entre	0 °C et 49 °C*

*Le temps de charge augmente en dehors de cette plage de température.

Rangez la machine, la batterie et le chargeur de batterie dans un local fermé, propre et sec.

Utilisation

Remarque: Les côtés gauche et droit de la machine sont déterminés d'après la position d'utilisation normale.

Avant l'utilisation

Installation de la batterie

Important: **Utilisez la batterie uniquement dans la plage de températures indiquée ; voir Caractéristiques techniques (page 11).**

1. Vérifiez que les évents sur la batterie sont exempts de poussière et de débris.
2. Soulevez le couvercle du compartiment de la batterie (A de la Figure 8).
3. Placez le creux dans la batterie en face de la languette sur la machine, et glissez la batterie dans le compartiment jusqu'à ce qu'elle s'enclenche en position (B de la Figure 8).
4. Refermez le couvercle du compartiment de la batterie (C de la Figure 8).

   Remarque: Si le couvercle du compartiment de la batterie ne se ferme pas complètement, cela signifie que la batterie n'est pas parfaitement installée.

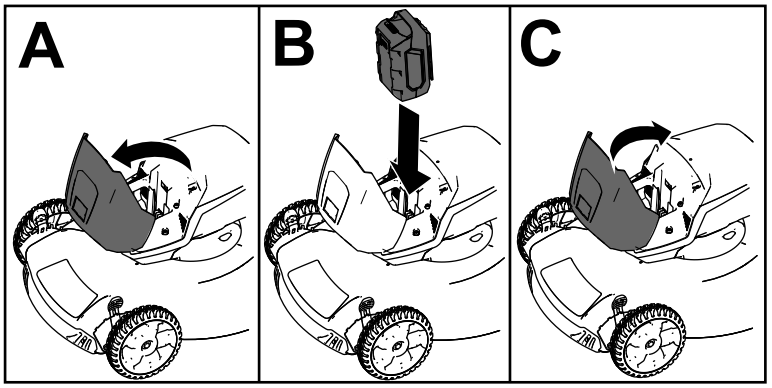

g251221

Figure 8

Réglage de la hauteur de coupe

⚠ ATTENTION

Lors du réglage de la hauteur de coupe, vous pouvez vous blesser gravement si vos mains touchent une lame en mouvement.

- **Coupez le moteur, retirez la batterie et attendez l'arrêt complet de toutes les pièces mobiles avant de régler la hauteur de coupe.**
- **Ne mettez pas les doigts sous le carter de la tondeuse quand vous réglez la hauteur de coupe.**

Choisissez la hauteur de coupe voulue. Réglez toutes les roues à la même hauteur (Figure 9).

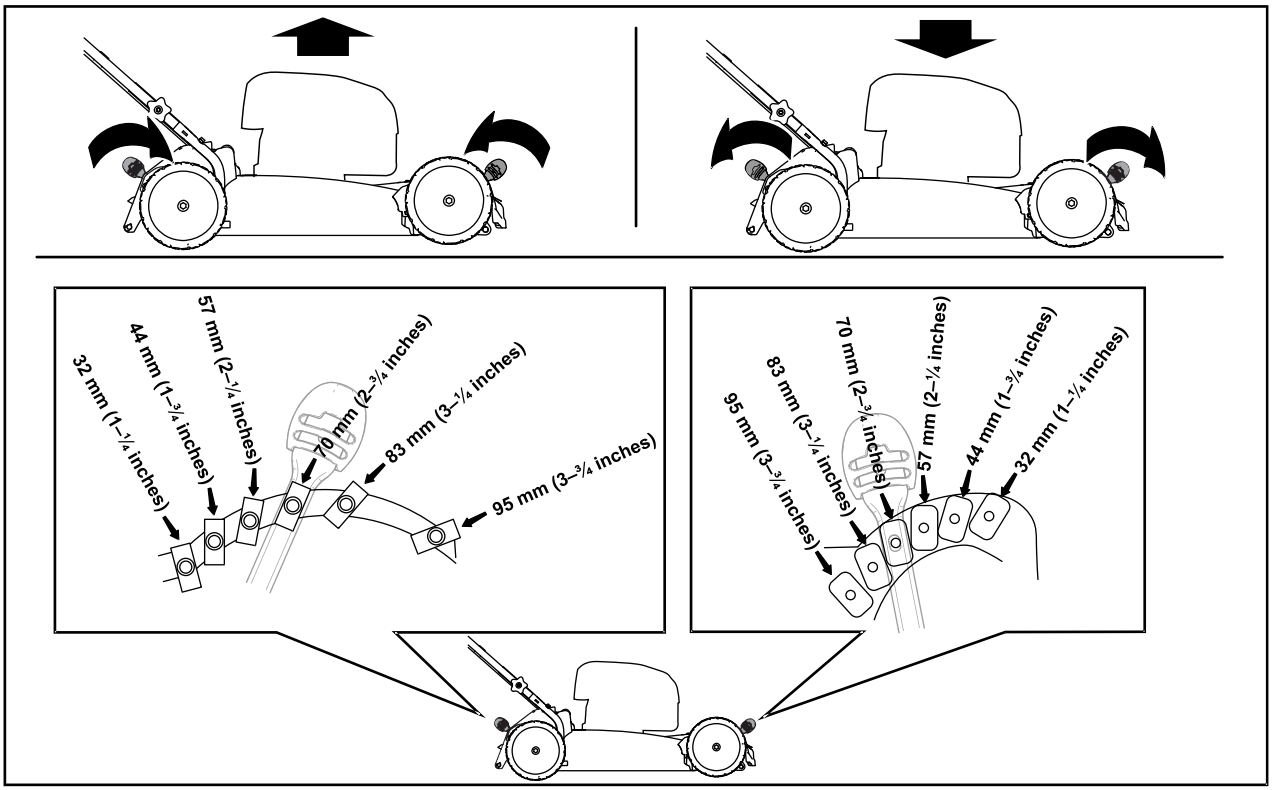

g390235

Figure 9

Pendant l'utilisation

Démarrage de la machine

1. Vérifiez que la batterie est chargée et installée dans la machine ; voir Installation de la batterie (page 12).
2. Insérez le bouton de démarrage électrique dans l'interrupteur de démarrage électrique (A de la Figure 10).
3. Serrez la barre de commande de la lame contre le guidon (B de la Figure 10).
4. Appuyez sur le bouton de démarrage électrique jusqu'à ce que le moteur démarre (C de la Figure 10).

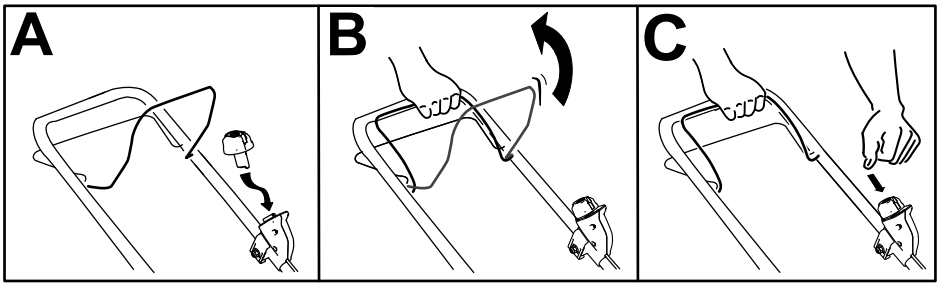

g332149

Figure 10

Utilisation de la commande d'autopropulsion

- **Pour engager l'autopropulsion, serrez et maintenez la barre de commande d'autopropulsion contre le guidon (Figure 11).**
- **Pour désengager l'autopropulsion, relâchez la barre d'autopropulsion.**

  Remarque: Pour ralentir, éloignez la barre d'autopropulsion du guidon.

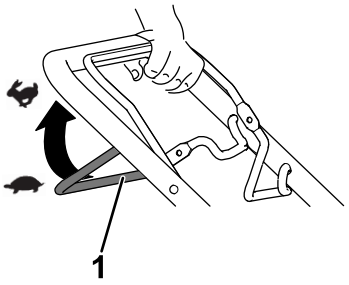

g240765

Figure 11

1. Barre d'autopropulsion

Réglage de la vitesse de la lame

Cette machine dispose de 2 réglages de vitesse de la lame : AUTO et MAX.

- À la position AUTO, la vitesse de la lame est automatiquement réglée pour assurer un meilleur rendement ; les modifications des conditions de coupe sont détectées et la vitesse de la lame augmente lorsque cela est nécessaire pour maintenir qualité de coupe.
- À la position MAX, la lame tourne à la vitesse maximale en permanence.

Tournez la clé dans le commutateur à l'une ou l'autre position pour modifier le réglage de vitesse de la lame (Figure 12).

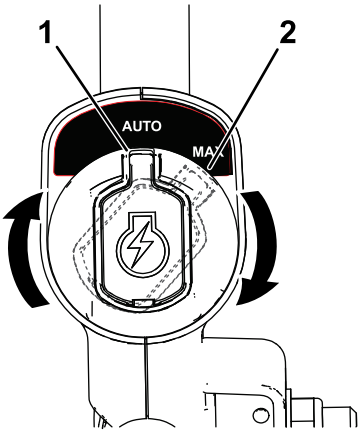

g337279

Figure 12

1. Position AUTO
2. Position MAX

Recyclage de l'herbe coupée

À la livraison, votre machine est prête à recycler l'herbe et les feuilles coupées pour nourrir votre pelouse.

Si le bac à herbe est monté sur la machine, enlevez-le avant de procéder au recyclage de l'herbe coupé. Voir Retrait du bac à herbe (page 15).

Ramassage de l'herbe coupée

Utilisez le bac à herbe pour recueillir les débris d'herbe et de feuilles déposés sur la pelouse.

Montage du bac à herbe

1. Soulevez le déflecteur arrière (A de Figure 13).
2. Insérez les extrémités de la tige du bac à herbe dans les crans des supports du guidon (B de Figure 13).
3. Appuyez le déflecteur arrière sur le bac.

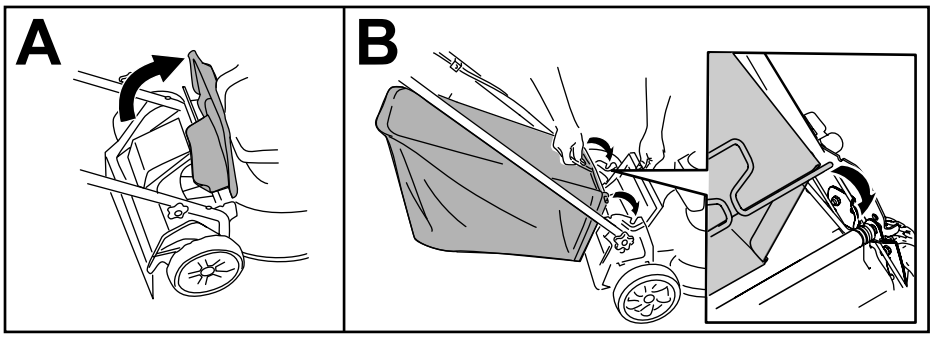

g332150

Figure 13

Retrait du bac à herbe

Pour retirer le bac à herbe, inversez la procédure de montage décrite dans Montage du bac à herbe (page 15).

Éjection latérale de l'herbe coupée

Montage de la goulotte d'éjection latérale

1. Soulevez le déflecteur arrière (Figure 14).

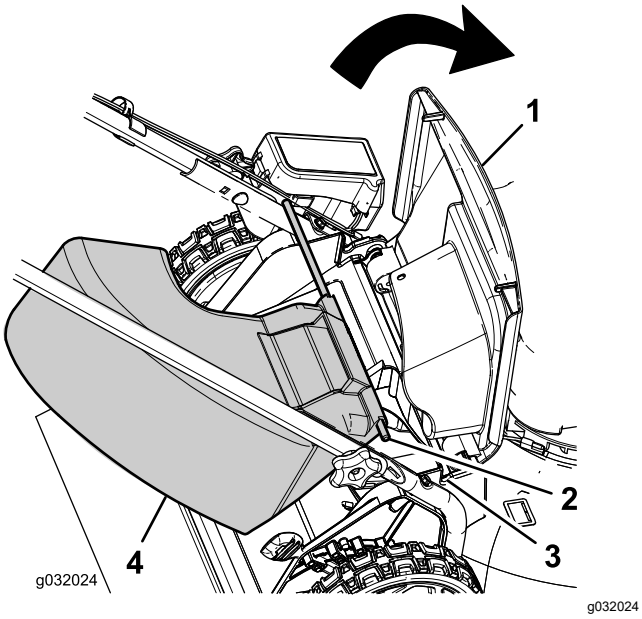

Figure 14

1. Déflecteur arrière
2. Extrémité de la tige (2)
3. Cran dans le support de guidon (2)
4. Goulotte d'éjection latérale

Remarque: Si le bac à herbe est monté sur la machine, enlevez-le ; voir Retrait du bac à herbe (page 15).

2. Insérez les extrémités de la goulotte d'éjection latérale dans les crans des supports du guidon (Figure 14).
3. Appuyez le déflecteur arrière sur la goulotte.

Dépose de la goulotte d'éjection latérale

1. Soulevez le déflecteur arrière (Figure 14).
2. Sortez la poignée de la goulotte d'éjection des crans des supports et déposez la goulotte de la machine.
3. Fermez le déflecteur arrière.

Arrêt de la machine

1. Relâchez la barre de commande de la lame (A de la Figure 15).
2. Retirez le bouton de démarrage électrique du démarreur électrique (B de la Figure 15).
3. Enlevez la batterie ; voir Retrait de la batterie de la machine (page 16).

Remarque: Enlevez la batterie chaque fois que vous n'utilisez pas la machine.

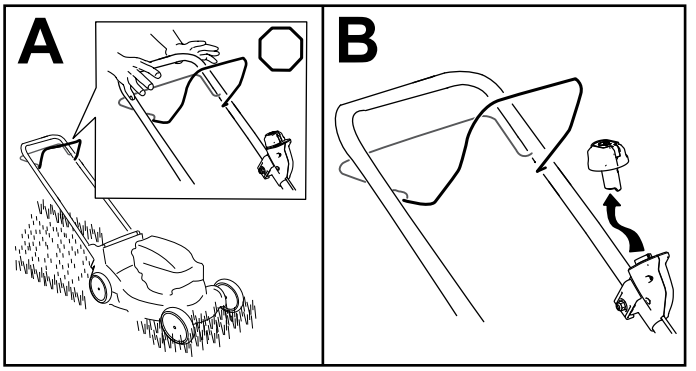

Figure 15

Retrait de la batterie de la machine

1. Soulevez le couvercle du compartiment de la batterie.
2. Appuyez sur le verrou de la batterie pour la débloquer et l'enlever.
3. Refermez le couvercle du compartiment de la batterie.

Conseils d'utilisation

Conseils de tonte généraux

- Inspectez la zone de travail et débarrassez-la de tout objet pouvant être projeté par la machine.
- Évitez de heurter des obstacles avec la lame. Ne passez jamais intentionnellement sur un objet quel qu'il soit.
- Si la machine heurte un obstacle ou commence à vibrer, coupez immédiatement le moteur, attendez l'arrêt complet de toutes les pièces mobiles et débranchez le fil de la bougie et vérifiez que la machine n'est pas endommagée.
- Pour obtenir des résultats optimaux, installez une lame Toro neuve au début de la saison de tonte ou quand cela est nécessaire.

La tonte

- Ne tondez l'herbe que sur un tiers de sa hauteur à chaque fois. Pour une meilleure qualité de coupe, une plus grande autonomie et un meilleur ramassage, tondez l'herbe à une hauteur de coupe plus élevée.
- N'utilisez pas une hauteur de coupe inférieure à 51 mm, sauf si l'herbe est clairsemée ou à la fin de l'automne quand la pousse commence à ralentir.
- Si l'herbe fait plus de 15 cm, effectuez un premier passage à vitesse réduite à la hauteur de coupe la plus haute. Effectuez ensuite un deuxième passage à une hauteur de coupe inférieure pour obtenir une coupe plus esthétique. L'herbe trop haute risque d'obstruer la machine et de faire caler le moteur.
- L'herbe et les feuilles humides ont tendance à s'agglomérer sur la pelouse et peuvent obstruer la machine et faire caler le moteur. Évitez de tondre quand l'herbe est humide.
- Soyez conscient des risques d'incendie par temps très sec, respectez tous les avertissements locaux relatifs aux incendies, et ne laissez pas l'herbe et les feuilles sèches s'accumuler sur la machine.
- Alternez la direction de la tonte. Cela permet de disperser les déchets plus uniformément et d'obtenir une fertilisation plus homogène.
- Si l'aspect de la pelouse tondue n'est pas satisfaisant, essayez une ou plusieurs des solutions suivantes :
  - Remplacez la lame ou faites-la aiguiser.
  - Tondez en avançant plus lentement.
  - Augmentez la hauteur de coupe.
  - Tondez plus souvent.
  - Empiétez sur les passages précédents pour tondre une largeur de bande réduite.

Hachage des feuilles

- Après la tonte, 50 % de la pelouse doit être visible sous la couche de feuilles hachées. Vous devrez peut-être repasser plusieurs fois sur les feuilles.
- Si la couche de feuilles sur la pelouse fait plus de 13 cm d'épaisseur, utilisez une hauteur de coupe plus élevée, puis faites un second passage à la hauteur de coupe désirée.
- Ralentissez la vitesse de tonte si les feuilles ne sont pas hachées assez menues.

Après l'utilisation

Charge de la batterie

Important: **La batterie n'est pas complètement chargée à l'achat. Avant d'utiliser l'outil pour la première fois, placez la batterie dans le chargeur et chargez-la jusqu'à ce que les diodes indiquent qu'elle est complètement chargée. Lisez toutes les consignes de sécurité.**

Important: **Chargez la batterie uniquement à une température comprise dans la plage adéquate ; voir Caractéristiques techniques (page 11).**

Remarque: À tout moment, appuyez sur le bouton indicateur de charge de la batterie pour afficher la charge actuelle (diodes).

1. Vérifiez que les évents de la batterie et du chargeur sont exempts de poussière et de débris.

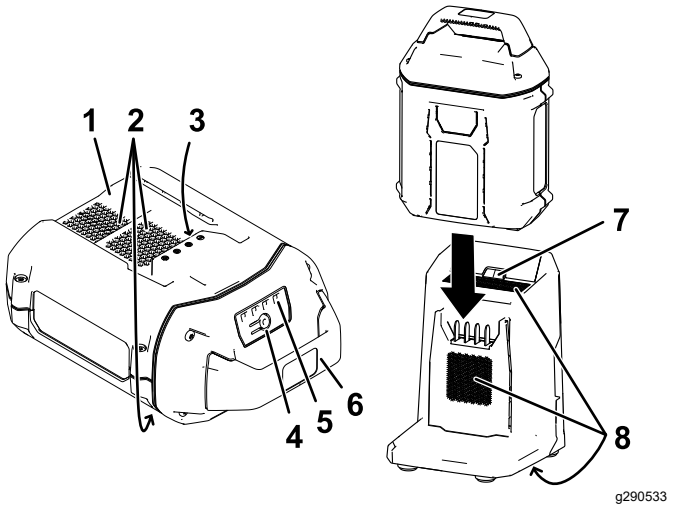

Figure 16

1. Logement de la batterie
2. Évents de la batterie
3. Bornes de la batterie
4. Bouton indicateur de charge
5. Diodes (charge actuelle)
6. Guidon
7. Voyant du chargeur
8. Évents du chargeur

2. Placez le creux de la batterie (Figure 16) devant la languette du chargeur.
3. Insérez la batterie dans le chargeur jusqu'à ce qu'elle soit complètement enclenchée (Figure 16).
4. Pour retirer la batterie du chargeur, faites-la glisser vers l'arrière.
5. Reportez-vous au tableau ci-dessous pour interpréter les indications du voyant sur le chargeur de batterie.

Voyant	Indication
Éteint	Pas de batterie présente
Clignotement vert	Batterie en charge
Vert	Batterie chargée
Rouge	La température de la batterie et/ou du chargeur est supérieure ou inférieure à la plage appropriée.
Clignotement rouge	Anomalie de charge de la batterie*

*Voir Dépistage des défauts (page 24) pour plus d'informations.

Important: **Vous pouvez laisser la batterie dans le chargeur pendant une courte période entre deux utilisations.**

Si la batterie ne doit pas servir pendant une période prolongée, retirez-la du chargeur ; voir Remisage (page 23).

Nettoyage du dessous de la machine

Périodicité des entretiens: À chaque utilisation ou une fois par jour

Nettoyage du dessous de la machine

Périodicité des entretiens: Après chaque utilisation

Pour obtenir des résultats optimaux, nettoyez rapidement la face inférieure de la machine après la tonte.

1. Abaissez la machine à la hauteur de coupe la plus basse.
2. Placez la machine sur une surface plane et revêtue.
3. Mettez le moteur en marche et engagez la lame, puis dirigez un jet d'eau devant la roue arrière **droite** (Figure 17).

   Remarque: L'eau éclaboussera en direction de la lame et enlèvera les brins d'herbe agglomérés.



Figure 17

4. Lorsqu'il ne reste plus d'herbe sur la lame, arrêtez l'eau et amenez la machine à un endroit sec.

5. Faites tourner le moteur quelques minutes pour sécher le dessous de la machine.

Nettoyage du dessous de la machine en position verticale

1. Placez la machine à la position verticale ; voir Rangement de la machine à la verticale (page 19).
2. Lavez les déchets d'herbe agglomérés sous la machine.

Pliage du guidon

⚠ ATTENTION

Vous risquez d'endommager les câbles et de rendre l'utilisation de la machine dangereuse si vous pliez ou dépliez mal le guidon.

- **Veillez à ne pas endommager les câbles en pliant ou dépliant le guidon.**
- **Si un câble est endommagé, contactez un concessionnaire-réparateur agréé.**

1. Retirez le bouton de démarrage électrique (Figure 18).

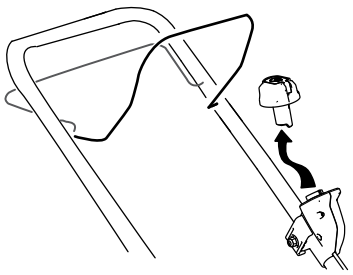

g332163

Figure 18

2. Retirez la batterie de la machine.
3. Tenez le guidon pendant que vous désengagez les verrous du guidon pour éviter de vous pincer les mains.
4. Desserrez les verrous du guidon jusqu'à ce que la moitié supérieure bouge librement.
5. Rabattez le guidon complètement en avant, comme montré à la Figure 20.

   Important: **Faites passer les câbles à l'extérieur des verrous quand vous repliez le guidon.**
6. Pour déplier le guidon, voir 3 Dépliage du guidon (page 10).

Rangement de la machine à la verticale

Vous pouvez ranger la machine à la verticale pour minimiser l'encombrement.

⚠ ATTENTION

Vous risquez d'endommager les câbles et de rendre l'utilisation de la machine dangereuse si vous pliez ou dépliez mal le guidon.

- **Veillez à ne pas endommager les câbles en pliant ou dépliant le guidon.**
- **Si un câble est endommagé, contactez un concessionnaire-réparateur agréé.**

1. Retirez le bouton de démarrage électrique et la batterie de la machine.
2. Vérifiez que la hauteur de coupe de la machine est réglée à 44 mm ou plus ; si ce n'est pas le cas, augmentez-la ; voir Réglage de la hauteur de coupe (page 13).
3. Ouvrez les verrous du guidon (Figure 19).

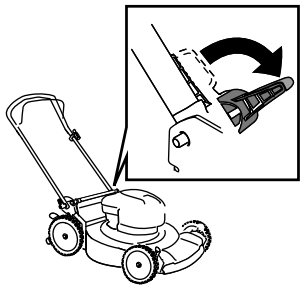

g297000

Figure 19

4. Pliez le guidon complètement en avant.

   Important: **Faites passer les câbles à l'extérieur des verrous quand vous repliez le guidon.**
5. Engagez les verrous du guidon.
6. Soulevez l'avant de la machine par le guidon et amenez-la jusqu'au lieu de rangement (Figure 20).

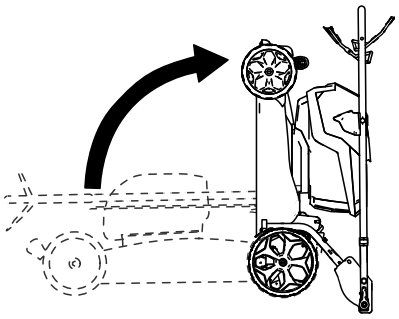

g332177

Figure 20

Entretien

Enlevez le bouton de démarrage électrique et la batterie de la machine avant de faire l'entretien ou de nettoyer la machine.

Utilisez uniquement les pièces et accessoires de rechange recommandés par le fabricant.

Inspectez et faites l'entretien de la machine régulièrement. Ne confiez la réparation de la machine qu'à un concessionnaire-réparateur agréé.

Graissage de la machine

La machine ne nécessite aucune lubrification ; tous les roulements sont lubrifiés à vie en usine.

Remplacement de la lame

Périodicité des entretiens: Une fois par an

Important: ***Vous aurez besoin d'une clé dynamométrique pour monter la lame correctement*****. Si vous n'en possédez pas ou si vous ne vous sentez pas capable d'effectuer cette procédure, adressez-vous à un concessionnaire-réparateur agréé.**

Si la lame est endommagée ou fêlée, remplacez-la immédiatement. Si la lame est émoussée ou ébréchée, faites-la aiguiser et équilibrer ou remplacez-la.

⚠ ATTENTION

Quand vous faites l'entretien de la lame, n'oubliez pas qu'elle peut encore bouger même si l'alimentation électrique est coupée. La lame est tranchante et vous pouvez vous blesser gravement à son contact.

Portez des gants pour effectuer l'entretien de la lame.

1. Retirez le bouton de démarrage électrique et la batterie de la machine.
2. Immobilisez la lame avec un morceau de bois (Figure 21).
3. Retirez le boulon de lame, le support et la lame ; conservez le support et le boulon de lame (Figure 21).

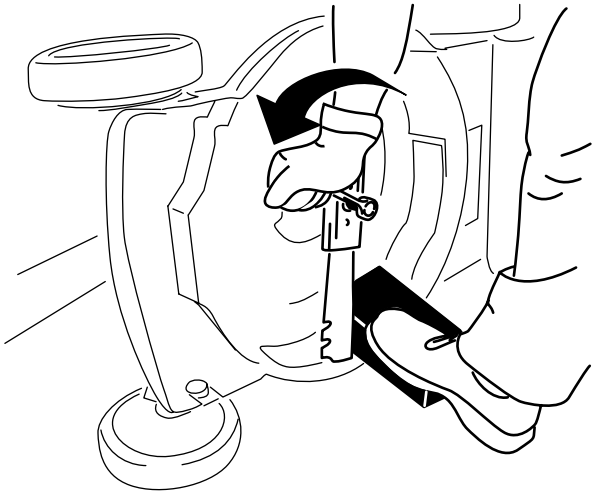

g231389

Figure 21

4. Montez la nouvelle lame, le support et le boulon de lame (Figure 22).

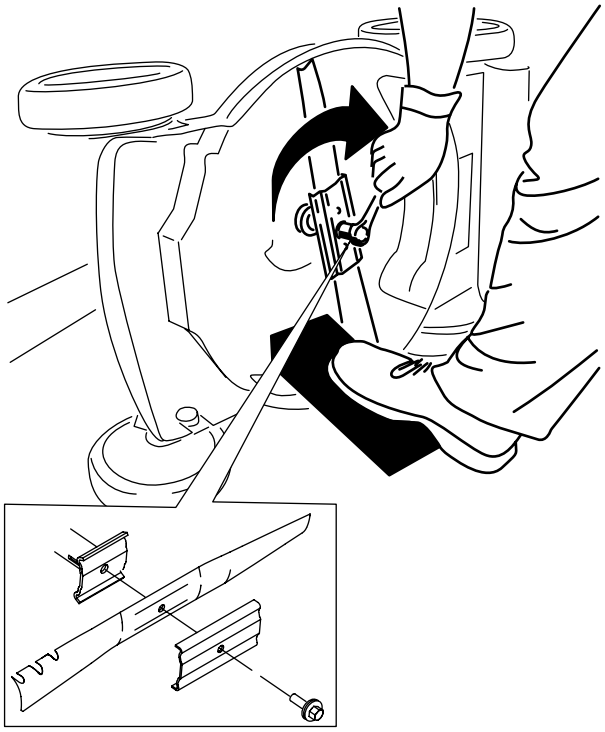

g231390

Figure 22

Important: **Dirigez les ailettes de la lame vers le carter de la machine.**

5. **À l'aide d'une clé dynamométrique, serrez le boulon de la lame à 68 N·m.**

Réglage de l'autopropulsion

Lorsque vous installez un nouveau câble de commande d'autopropulsion ou que l'autopropulsion est déréglée, vous devez régler le câble de commande d'autopropulsion.

1. Desserrez l'écrou du support de guidage du câble (Figure 23).

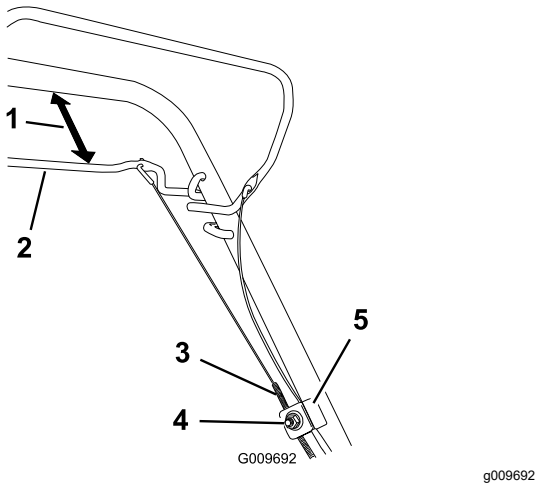

Figure 23

1. 25 à 38 mm
2. Barre d'autopropulsion
3. Gaine du câble
4. Écrou de support de câble
5. Support de câble

2. Maintenez la barre de commande d'autopropulsion de 25 à 38 mm du guidon (Figure 23).
3. Tirez la gaine du câble vers le bas (vers la machine) pour éliminer le mou du câble (Figure 23).
4. Serrez l'écrou du support de guidage du câble.
5. Relâchez la barre de commande d'autopropulsion et vérifier que le câble est lâche.

   Remarque: Le câble doit être détendu quand la barre de commande d'autopropulsion est relâchée, sinon la machine risque de se déplacer quand la barre est désengagée.

Préparation de la batterie pour le recyclage

Important: **Après avoir retiré la batterie de la machine, recouvrez les bornes de ruban adhésif épais. N'essayez pas de détruire ou de démonter la batterie ni de déposer aucun de ses composants.**

Contactez votre municipalité ou votre distributeur Toro autorisé pour plus d'informations sur le recyclage responsable de la batterie.

Remisage

Important: **Remisez la machine, la batterie et le chargeur uniquement à des températures comprises dans la plage adéquate ; voir Caractéristiques techniques (page 11).**

Important: **Si vous remisez la batterie à la fin de la saison, chargez-la jusqu'à ce que 2 ou 3 de ses diodes deviennent vertes. Ne remisez pas une batterie complètement chargée ou complètement déchargée. Avant de remettre la machine en service, chargez la batterie jusqu'à ce que le voyant gauche du chargeur devienne vert ou que les 4 diodes de la batterie deviennent vertes.**

- Débranchez le produit de l'alimentation (autrement dit, retirez la batterie et le bouton de démarrage électrique) et recherchez tout dommage éventuel après utilisation.
- Ne remisez pas la machine ou le chargeur en laissant la batterie dessus.
- Débarrassez le produit de tout corps étranger.
- Lorsque la machine ne sert pas, rangez-la ainsi que le bouton de démarrage électrique, la batterie et le chargeur de batterie hors de portée des enfants.
- Tenez la machine, la batterie et le chargeur à l'écart des agents corrosifs, tels que produits chimiques de jardinage et sels de dégivrage.
- Pour réduire les risques de blessures graves, ne rangez pas la batterie à l'extérieur ou dans un véhicule.
- Rangez la machine, la batterie et le chargeur de batterie dans un local fermé, propre et sec.

Dépistage des défauts

Effectuez uniquement les opérations décrites dans ces instructions. Tout autre contrôle, entretien ou réparation doit être réalisé par un centre d'entretien agréé ou un spécialiste qualifié si vous n'arrivez pas à résoudre le problème vous-même.

Problème	Cause possible	Mesure corrective
La machine ne démarre pas.	1. La batterie n'est pas parfaitement installée dans la machine. 2. La batterie n'est pas chargée. 3. La batterie est endommagée 4. La machine présente un autre problème électrique.	1. Enlevez et remettez la batterie en place dans la machine, en prenant soin de l'insérer et l'enclencher complètement. 2. Enlevez la batterie de la machine et chargez-la. 3. Remplacez la batterie. 4. Contactez un concessionnaire-réparateur agréé.
La machine ne fonctionne pas ou fonctionne par intermittence.	1. Il y a de l'humidité sur les fils de la batterie. 2. La batterie n'est pas parfaitement installée dans l'outil.	1. Laissez sécher ou essuyez la batterie. 2. Enlevez et remettez la batterie en place dans l'outil, en vérifiant qu'elle est complètement insérée et enclenchée.
La machine n'atteint pas sa pleine puissance.	1. La capacité de charge de la batterie est trop faible. 2. Les évents sont bouchés.	1. Enlevez la batterie de la machine et chargez-la complètement. 2. Nettoyez les évents.
La batterie se décharge rapidement.	1. La température de la batterie est supérieure ou inférieure à la plage de température appropriée. 2. La machine est surchargée.	1. Placez la batterie dans un endroit sec, où la température est comprise entre 5 et 40 °C. 2. Augmentez la hauteur de coupe ou tondez plus lentement.
Le chargeur de batterie ne fonctionne pas.	1. La température du chargeur de batterie est supérieure ou inférieure à la plage de température adéquate. 2. La prise utilisée pour brancher le chargeur n'est pas sous tension.	1. Débranchez le chargeur de batterie et placez-le dans un endroit sec où la température est comprise entre 5 et 40 °C. 2. Demandez à un électricien qualifié de réparer la prise.
La machine n'avance pas automatique-ment.	1. Le câble de commande d'autopropulsion est déréglé ou endommagé.	1. Réglez le câble de commande d'autopropulsion. Remplacez le câble au besoin.
Le voyant du chargeur de batterie est rouge.	1. La température du chargeur de batterie et/ou de la batterie est supérieure ou inférieure à la plage de température adéquate.	1. Débranchez le chargeur de batterie et placez-le, ainsi que la batterie, dans un endroit sec où la température est comprise entre 5 et 40 °C.
Le voyant sur le chargeur de batterie clignote en rouge.	1. Une erreur de communication s'est produite entre la batterie et le chargeur. 2. La batterie est faible.	1. Retirez la batterie du chargeur, débranchez le chargeur de la prise et patientez 10 secondes. Rebranchez le chargeur dans la prise et insérez la batterie dans le chargeur. Si le voyant du chargeur clignote encore en rouge, répétez cette procédure. Si le voyant du chargeur de batterie clignote toujours en rouge après 2 tentatives, mettez la batterie au rebut correctement dans un centre de recyclage de batteries. 2. Contactez votre concessionnaire-réparateur agréé si la batterie est sous garantie, ou mettez la batterie au rebut correctement dans un centre de recyclage de batteries.

Problème	Cause possible	Mesure corrective
La machine émet un bip sonore.	1. La batterie n'est pas chargée. 2. La machine n'est pas dans une position sûre pour l'utilisation. 3. La machine est surchargée. 4. La machine présente un autre problème électrique.	1. Enlevez la batterie de la machine et chargez-la. 2. N'inclinez pas la machine excessivement pendant l'utilisation. 3. Augmentez la hauteur de coupe ou tondez plus lentement. 4. Essayez les autres opérations de dépannage ; si l'alarme continue de retentir, contactez un concessionnaire-réparateur agréé.
La qualité de la coupe a diminué ou n'est pas satisfaisante.	1. La lame est émoussée. 2. Des débris sont accumulés sur le plateau de coupe.	1. Faire aiguiser ou remplacer la lame. 2. Nettoyez le dessous de la machine.
Le ramassage est réduit ou insatisfaisant.	1. La machine est surchargée.	1. Augmentez la hauteur de coupe.
La tonte n'est pas régulière.	1. La lame est émoussée. 2. Le plateau de coupe est endommagé.	1. Faire aiguiser ou remplacer la lame. 2. Contactez un concessionnaire-réparateur agréé.
La machine vibre.	1. La lame est faussée ou endommagée.	1. Examinez la lame et remplacez-la si nécessaire.

Remarques:

Déclaration de confidentialité EEE/R-U

Utilisation de vos données personnelles par Toro

La société The Toro Company (« Toro ») respecte votre vie privée. Lorsque vous achetez nos produits, nous pouvons recueillir certaines données personnelles vous concernant, soit directement soit par l'intermédiaire de votre société ou concessionnaire Toro local(e). Toro utilise ces données pour s'acquitter d'obligations contractuelles, par exemple pour enregistrer votre garantie, traiter une réclamation au titre de la garantie ou vous contacter dans l'éventualité d'un rappel de produit, mais aussi à des fins commerciales légitimes, par exemple pour mesurer la satisfaction des clients, améliorer nos produits ou vous transmettre des informations sur les produits susceptibles de vous intéresser. Toro pourra partager les données personnelles que vous lui aurez communiquées avec ses filiales, concessionnaires ou autres partenaires commerciaux dans le cadre de ces activités. Nous pourrons aussi être amenés à divulguer des données personnelles si la loi l'exige ou dans le cadre de la cession, de l'acquisition ou de la fusion d'une société. Nous ne vendrons jamais vos données personnelles à aucune autre société aux fins de marketing.

Conservation de vos données personnelles

Toro conservera vos données personnelles aussi longtemps que nécessaire pour répondre aux fins susmentionnées et conformément aux dispositions légales applicables. Pour plus de renseignements concernant les durées de conservation applicables, veuillez contacter legal@toro.com.

L'engagement de Toro en matière de sécurité

Vos données personnelles pourront être traitées aux États-Unis ou dans tout autre pays où la législation concernant la protection des données peut être moins rigoureuse que celle de votre propre pays de résidence. Chaque fois que nous transférerons vos données personnelles hors de votre pays de résidence, nous prendrons toutes les dispositions légales requises pour mettre en place toutes les garanties nécessaires visant à la protection et au traitement sécurisé de vos données.

Droits d'accès et de rectification

Vous pouvez être en droit de corriger ou de consulter vos données personnelles, ou encore de vous opposer à leur traitement, ou d'en limiter la portée. Pour ce faire, veuillez nous contacter par courriel à legal@toro.com. Si vous avez la moindre inquiétude concernant la manière dont Toro a traité vos données personnelles, nous vous encourageons à nous en faire part directement. Veuillez noter que les résidents européens ont le droit de porter plainte auprès de leur Autorité de protection des données.



Count on it.

Form No. 3440-812 Rev D

TORO®

Count on it.

Manuale dell'operatore

Tosaerba Recycler® da 52cm Flex-Force Power System™ 60 V MAX

Nº del modello 21852—Nº di serie 411900000 e superiori

Nº del modello 21852T—Nº di serie 400000000 e superiori

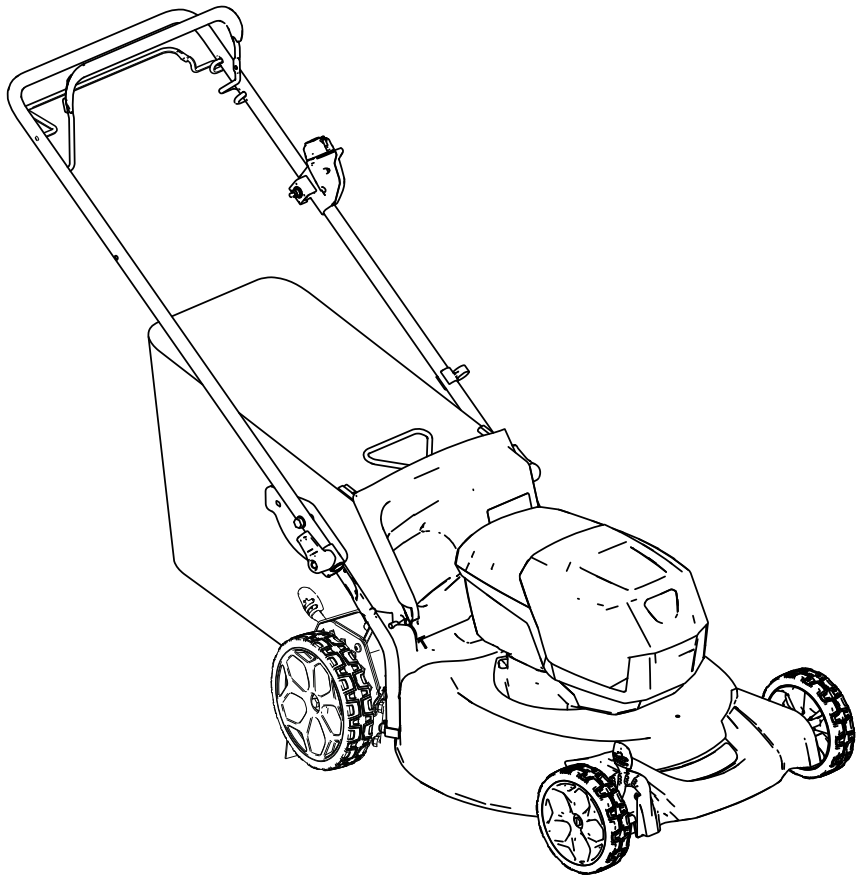

Registrate il vostro prodotto presso www.Toro.com.

Traduzione dell'originale (IT)

3440-812

Questo prodotto è conforme a tutte le direttive europee pertinenti; vedere i dettagli nella Dichiarazione di Conformità (DICO) specifica del prodotto, fornita a parte.

Introduzione

Questo tosaerba a lame rotanti con operatore a terra è pensato per l'utilizzo da parte di privati. Il suo scopo è quello di tagliare l'erba di prati ben tenuti di complessi residenziali. Non è stato progettato per tagliare aree cespugliose o per impieghi in agricoltura. È progettato per utilizzare pacchi batteria agli ioni di litio modello 81860 (in dotazione con il modello 21852) e 81850 o 81875; può anche utilizzare il pacco batteria modello 81825. Questi pacchi batteria sono progettati per essere ricaricati solo da caricabatterie modello 81802 (in dotazione con il modello 21852) o 81805. L'utilizzo di questi prodotti per scopi non conformi alle funzioni per cui sono stati concepiti può essere pericoloso per voi e gli astanti.

Il modello 21852T non include una batteria o un caricabatterie.

Leggete attentamente queste informazioni al fine di utilizzare e mantenere correttamente il prodotto e di evitare infortuni e danni. Voi siete responsabili del corretto utilizzo del prodotto, all'insegna della sicurezza.

Visitate il sito www.Toro.com per maggiori informazioni, compresi suggerimenti sulla sicurezza, materiali di formazione, informazioni sugli accessori, assistenza nella localizzazione di un rivenditore o per registrare il vostro prodotto.

Per assistenza, ricambi originali Toro o ulteriori informazioni, rivolgetevi a un Distributore Toro autorizzato o a un Centro Assistenza Toro, e abbiate sempre a portata di mano il numero del modello e il numero di serie del prodotto. Figura 1 indica la posizione del numero di modello e di serie sul prodotto. Scrivete i numeri nell'apposito spazio.

Importante: **Con il vostro dispositivo mobile, potete scansionare il codice QR sull'adesivo del numero di serie (se presente) per accedere a informazioni su garanzia, ricambi e altre informazioni sui prodotti.**

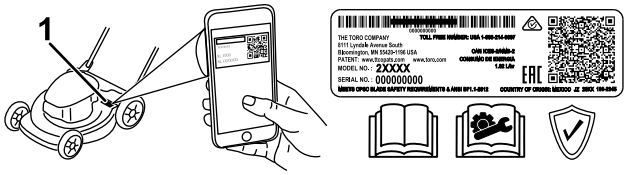

g275230

Figura 1

1. Posizione del numero del modello e del numero di serie

Nº del modello _____

Nº di serie _____

Il sistema di avvertimento adottato dal presente manuale identifica i pericoli potenziali e riporta messaggi di sicurezza, identificati dal simbolo di avvertimento (Figura 2), che segnalano un pericolo in grado di provocare infortuni gravi o la morte se non si osservano le precauzioni raccomandate.



g000502

Figura 2

Simbolo di avvertimento

Per evidenziare le informazioni vengono utilizzate due parole. **Importante** indica informazioni meccaniche di particolare importanza, e **Nota** evidenzia informazioni generali di particolare rilevanza.

© 2022—The Toro® Company

Tutti i diritti sono riservati

Indice

Sicurezza 3
Adesivi di sicurezza e informativi 6
Preparazione 9
1 Montaggio del caricabatterie (opzionale) 9
2 Montaggio del cesto di raccolta 9
3 Apertura della stegola 10
Quadro generale del prodotto 11
Specifiche 11
Prima dell'uso 12
Montaggio del pacco batteria 12
Regolazione dell'altezza di taglio 13
Durante l'uso 14
Avviamento della macchina 14
Utilizzo della trazione automatica 14
Regolazione della velocità delle lame 14
Riciclaggio dello sfalcio 15
Utilizzo del cesto di raccolta 15
Scarico laterale dello sfalcio 16
Spegnimento della macchina 16
Rimozione del pacco batteria dalla macchina 16
Suggerimenti 17
Dopo l'uso 18
Ricarica del pacco batteria 18
Pulizia sotto la macchina 18
Chiusura della stegola 19
Rimessaggio della macchina in posizione verticale. 19
Manutenzione 21
Lubrificazione della macchina 21
Sostituzione della lama 21
Regolazione della trazione automatica 22
Preparazione del pacco batteria per il riciclaggio 22
Rimessaggio 23
Localizzazione guasti 24

Sicurezza

IMPORTANTI ISTRUZIONI DI SICUREZZA

ATTENZIONE – durante l'utilizzo di una macchina elettrica, leggete e seguite sempre le avvertenze e le istruzioni di sicurezza di base per ridurre il rischio di incendio, scossa elettrica o infortuni, incluso quanto segue:

I. Formazione

1. L'operatore della macchina è responsabile di eventuali incidenti o pericoli per gli altri e la rispettiva proprietà.
2. Non consentite ai bambini di utilizzare o giocare con la macchina, il pacco batteria o il caricabatteria; le normative locali possono limitare l'età dell'operatore.
3. Non consentite a persone con ridotte capacità fisiche, sensoriali o mentali o prive di esperienza e conoscenze di utilizzare la macchina, il pacco batteria o il caricabatteria, a meno che non abbiano ricevuto istruzioni o supervisione sul relativo utilizzo sicuro e comprendano i pericoli correlati all'utilizzo.
4. Prima di utilizzare la macchina, il pacco batteria e il caricabatterie, leggete tutte le istruzioni e le indicazioni di precauzione su questi prodotti.
5. Familiarizzate con i comandi e l'uso corretto della macchina, del pacco batteria e del caricabatteria.

II. Preparazione

1. Tenete astanti, in particolare bambini e animali domestici, lontano dall'area di lavoro.
2. Non utilizzate la macchina senza che tutti gli schermi e i dispositivi di protezione, quali deflettori e dispositivi di raccolta dello sfalcio, siano montati e correttamente funzionanti sulla macchina.
3. Ispezionate l'area in cui userete la macchina ed eliminate tutti gli oggetti che potrebbero interferire con il suo funzionamento o che la macchina potrebbe scagliare.
4. Prima di utilizzare la macchina, assicuratevi che lama, bullone della lama e gruppo lame non siano usurati o danneggiati. Sostituite eventuali adesivi danneggiati o illeggibili.
5. Utilizzate solo il pacco batteria specificato da Toro. L'utilizzo di altri accessori e attrezzi può aumentare il rischio di infortuni e incendi.
6. Il collegamento del caricabatterie a una presa che non sia da 100 a 240 V può causare un incendio o una scossa elettrica. Non collegate

il caricabatterie a una presa diversa da una da 100 a 240 V. Per una modalità di collegamento differente, se necessario usate un adattatore adeguato alla configurazione della presa elettrica.

7. Non utilizzate un pacco batteria o un caricabatteria danneggiato o modificato, che potrebbe comportarsi in modo imprevedibile e comportare incendi, esplosioni o rischio di infortuni.
8. Se il cavo di alimentazione del caricabatteria è danneggiato, contattate un Centro assistenza autorizzato per sostituirlo.
9. Non utilizzate batterie non ricaricabili.
10. Caricate il pacco batteria solo con il caricabatteria specificato da Toro. Un caricabatterie adatto a un tipo di pacco batteria può creare un rischio di incendio se utilizzato con un altro pacco batteria.
11. Caricate il pacco batteria solo in un'area ben ventilata.
12. Non esponete un pacco batteria o un caricabatteria a fiamme o temperature superiori a 68 °C.
13. Seguite tutte le istruzioni di ricarica e non caricate il pacco batteria al di fuori del range di temperatura specificato nelle istruzioni. Altrimenti, potreste danneggiare il pacco batteria e aumentare il rischio di incendio.
14. Vestitevi in modo idoneo – indossate abbigliamento consono, comprendente occhiali di protezione, pantaloni lunghi, scarpe robuste e antiscivolo (non lavorate mai scalzi o indossando sandali) e protezioni per l'udito. Legate i capelli lunghi e non indossate gioielli pendenti che possano rimanere impigliati nelle parti in movimento. Indossate una maschera antipolvere in condizioni operative polverose. Si raccomanda di utilizzare guanti in gomma.

III. Funzionamento

1. Il contatto con la lama in movimento causa gravi ferite. Tenete mani o piedi a distanza dall'area di taglio e da tutte le parti in movimento della macchina. Restate sempre lontani dall'apertura di scarico.
2. L'utilizzo di questa macchina per scopi non conformi alle funzioni per cui è stata concepita può essere pericoloso per l'utente e gli astanti.
3. Disinnestate la trazione automatica (se in dotazione) prima di avviare la macchina.
4. Non inclinate l'apparecchiatura all'avviamento del motore.
5. Evitate un avviamento accidentale – assicuratevi che il pulsante di avviamento elettrico sia rimosso dall'ignizione prima di effettuare il collegamento al pacco batteria e prima di maneggiare la macchina.
6. Prestate piena attenzione quando utilizzate la macchina. Non effettuate alcuna attività che causi distrazioni; in caso contrario, potreste causare infortuni o danni alla proprietà.
7. Arrestate la macchina, rimuovete il pulsante di avviamento elettrico, togliete il pacco batteria dalla macchina e attendete che tutte le parti in movimento si arrestino prima di effettuare interventi di regolazione, assistenza, pulizia o rimessaggio della macchina.
8. Togliete il pacco batteria e il pulsante di avviamento elettrico dalla macchina ogniqualvolta la lasciate incustodita o prima di cambiare gli accessori.
9. Non forzate la macchina – lasciate che la macchina svolga il lavoro in modo migliore e più sicuro alla velocità per cui è stata progettata.
10. Rimanete vigili – guardate ciò che state facendo e affidatevi al buon senso durante l'utilizzo della macchina. Non utilizzate la macchina in caso di malattia, stanchezza o sotto l'effetto di alcol o droga.
11. Azionate la macchina soltanto in condizioni meteo idonee e di buona visibilità. Non utilizzate la macchina se c'è rischio di fulmini.
12. Prestate la massima attenzione quando fate marcia indietro o tirate la macchina verso di voi.
13. Mantenete una posizione solida sui piedi e un buon equilibrio in ogni momento, soprattutto in pendenza. Eseguite un movimento laterale, mai verso l'alto e il basso. Sulle pendenze invertite la direzione con la massima cautela. Non tosate versanti molto scoscesi. Camminate e non correte mai con la macchina.
14. Non dirigete il materiale di scarico verso le persone. Evitate di scaricare il materiale contro un muro o un'ostruzione poiché potrebbe rimbalzare contro di voi. Fermate la/le lama/lame quando attraversate superfici in ghiaia.
15. Fate attenzione a buche, solchi, gobbe, rocce o altre insidie del terreno. Il terreno accidentato può far sì che perdiate l'equilibrio o la presa.
16. Erba e foglie bagnate possono causare gravi ferite se doveste scivolare e toccare la lama. Evitate di tosare in condizioni di bagnato o quando piove.
17. Se la macchina colpisce un oggetto o inizia a vibrare, spegnete immediatamente la macchina, rimuovete il pulsante di avviamento elettrico, togliete il pacco batteria e attendete l'arresto di tutte le parti in movimento prima di esaminare

la macchina per escludere danni. Effettuate le riparazioni necessarie prima di riprendere a utilizzare la macchina.

18. Arrestate la macchina e togliete il pulsante di avviamento elettrico prima di caricare la macchina per il trasporto.
19. In condizioni di uso scorretto, il pacco batteria può espellere del liquido: evitate il contatto. Se doveste venire accidentalmente a contatto con il liquido, lavatevi con acqua. Se il liquido dovesse venire a contatto con gli occhi, consultate un medico. Il liquido fuoriuscito dal pacco batteria può causare irritazioni o ustioni.

IV. Manutenzione e rimessaggio

1. Arrestate la macchina, rimuovete il pulsante di avviamento elettrico, togliete il pacco batteria dalla macchina e attendete che tutte le parti in movimento si arrestino prima di effettuare interventi di regolazione, assistenza, pulizia o rimessaggio della macchina.
2. Non tentate di riparare la macchina, ad eccezione di quanto indicato nelle istruzioni. Fate eseguire gli interventi di assistenza sulla macchina a un Centro assistenza autorizzato, utilizzando ricambi identici.
3. Indossate i guanti e la protezione per gli occhi durante la manutenzione della macchina.
4. Affilate una lama smussata su entrambi i lati per mantenere l'equilibrio. Pulite la lama e assicuratevi che sia equilibrata.
5. Sostituite la lama se piegata, usurata o crepata. Una lama sbilanciata causa vibrazioni che possono danneggiare il motore o causare infortuni.
6. Durante la manutenzione della lama, siate consapevoli del fatto che la lama può ancora muoversi anche se l'alimentazione è scollegata.
7. Controllate frequentemente il cesto di raccolta dello sfalcio per escludere deterioramento o usura e sostituite un cesto usurato con un cesto [di ricambio] Toro.
8. Per prestazioni ottimali, utilizzate solo ricambi e accessori originali Toro. Altri ricambi e accessori possono essere pericolosi e tale utilizzo potrebbe rendere nulla la garanzia del prodotto.
9. Effettuate la manutenzione della macchina – mantenete affilati e puliti i taglienti per prestazioni migliori e più sicure. Mantenete le stegole asciutte, pulite e prive di olio e grasso. Tenete le protezioni in posizione e in buone condizioni operative. Mantenete le lame affilate. Utilizzate solo lame di ricambio identiche.
10. Controllate che la macchina non abbia parti danneggiate – se le protezioni o altre parti risultano danneggiate, determinate se la macchina funziona correttamente. Verificate che non vi siano parti mobili non allineate, grippate o rotte, verificate il montaggio e qualsiasi altra condizione che possa influire negativamente sul funzionamento. Se non indicato nelle istruzioni, fate riparare o sostituire le protezioni o i componenti danneggiati da un Centro assistenza autorizzato.
11. Quando un pacco batteria non è in uso, tenetelo lontano da oggetti metallici, come graffette, monete, chiavi, chiodi e viti che possano creare un collegamento da 1 terminale a un altro. Mandare in cortocircuito i morsetti della batteria può causare bruciature o un incendio.
12. Controllate frequentemente i bulloni di montaggio della lama e del motore per verificare che siano serrati.
13. Quando non utilizzate la macchina, riponetela al chiuso, in un luogo asciutto e sicuro, fuori dalla portata dei bambini.
14. ATTENZIONE – se maneggiato impropriamente, il pacco batteria può presentare un rischio di incendio o ustione chimica. Non smontate il pacco batteria. Non riscaldate il pacco batteria a una temperatura superiore a 68 °C e non inceneritelo. Sostituite il pacco batteria solo con un pacco batteria originale Toro; l'utilizzo di un altro tipo di pacco batteria può causare un incendio o un'esplosione. Tenete i pacchi batteria fuori dalla portata dei bambini e nella confezione originale fino a quando non sarete pronti a utilizzarli.
15. Non smaltite la batteria nel fuoco. La cella potrebbe esplodere. Verificate le normative locali per possibili istruzioni speciali di smaltimento.

CONSERVATE QUESTE ISTRUZIONI

Adesivi di sicurezza e informativi

Adesivi e istruzioni di sicurezza sono chiaramente visibili all'operatore e ubicate vicino a qualsiasi area di potenziale pericolo. Sostituite eventuali adesivi se danneggiati o mancanti.

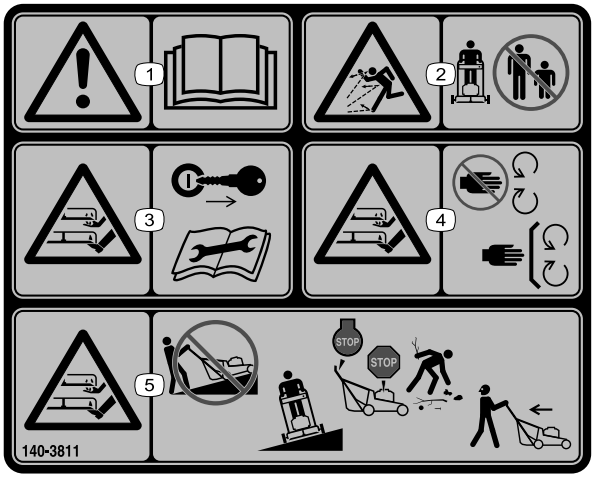

decal140-3811

140-3811

1. Avvertenza – leggete il *Manuale dell'operatore*.
2. Pericolo di lancio di oggetti – tenete gli astanti a distanza.
3. Pericolo di taglio/smembramento, lama del tosaerba – togliete la chiave e leggete il *Manuale dell'operatore* prima di effettuare la manutenzione.
4. Pericolo di taglio/smembramento, lama del tosaerba – tenetevi a distanza dalle parti in movimento; non rimuovete i carter e le protezioni.
5. Pericolo di taglio/smembramento, lama del tosaerba – non tosate in salita o in discesa da pendii; utilizzatela solo in senso trasversale sui pendii; spegnete il motore, attendete l'arresto di tutte le parti in movimento e raccogliete eventuali detriti prima di tosare; guardate dietro di voi in fase di retromarcia.

Modello 81860



decal137-9489

137-9489

1. Leggete il *Manuale dell'operatore*.
2. Riciclate
3. Contiene ioni di litio; non eliminatelo.
4. Tenetevi a distanza da fiamme aperte.
5. Non esponetela alla pioggia.

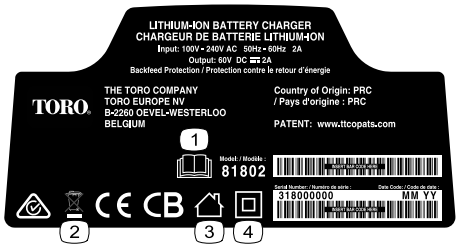

decal137-9495

137-9495

1. Leggete il *Manuale dell'operatore*.
2. Non scartatela.
3. Per uso interno.
4. Doppio isolamento



decal137-9496

137-9496

1. Il pacco batteria è in carica.
2. Il pacco batteria è completamente carico.
3. Il pacco batteria si trova al di sopra o al di sotto del corretto intervallo di temperature.
4. Guasto di carica del pacco batteria

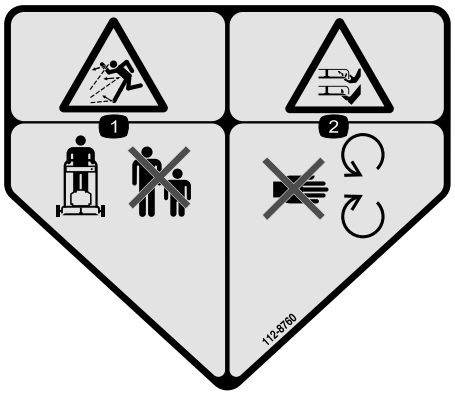

decal112-8760

112-8760

1. Pericolo di lancio di oggetti – tenete gli astanti a distanza.
2. Pericolo di ferite o smembramento di mano o piede causati dalla lama del tosaerba – restate lontano dalle parti in movimento.

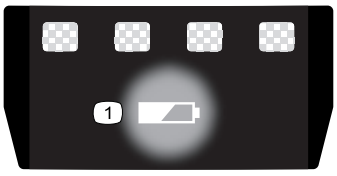

decal137-9461

137-9461

1. Stato di carica della batteria



decal144-3175

144-3175

1. Leggete il *Manuale dell'operatore*.
2. Per avviare la macchina, premete la barra sulla stegola e premete il pulsante.
3. Per spegnere la macchina, rilasciate la barra.

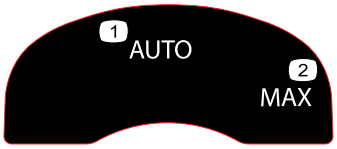

decal134-4691

134-4691

1. Velocità Auto
2. Velocità Max

Preparazione

Nota: Il pacco batteria non è completamente carico al momento dell'acquisto. Prima di utilizzare la macchina per la prima volta, fate riferimento a Ricarica del pacco batteria (pagina 18).

1

Montaggio del caricabatterie (opzionale)

Parti necessarie per questa operazione:

2	Bulloneria di montaggio (non in dotazione)

Procedura

Se lo desiderate, montate il caricabatterie saldamente su una parete, utilizzando i fori per il montaggio a parete sul retro del caricabatterie.

Montatelo al chiuso (in un garage o un altro luogo asciutto), vicino a una presa di alimentazione e fuori dalla portata dei bambini.

Fate riferimento a Figura 3 per assistenza nel montaggio del caricabatterie.

Fate scorrere il caricabatterie sulla bulloneria correttamente posizionata per fissarlo in posizione (bulloneria non inclusa).

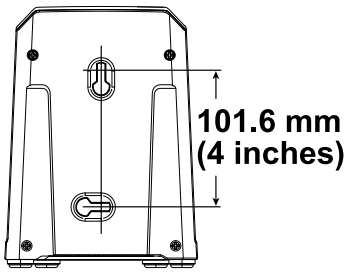

g290534

Figura 3

2

Montaggio del cesto di raccolta

Non occorrono parti

Procedura

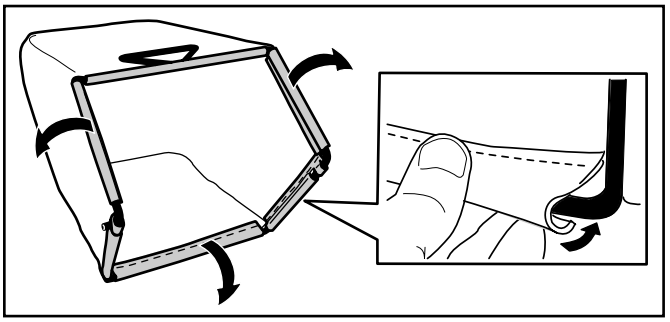

g235791

Figura 4

3

Apertura della stegola

Non occorrono parti

Procedura

⚠ AVVERTENZA

L'incorretta apertura della stegola può danneggiare i cavi e creare condizioni di utilizzo pericolose.

- **Fate attenzione a non danneggiare i(l) cavi(o) quando aprite o piegate la stegola.**
- **Assicuratevi che i(l) cavi(o) siano(sia) disposti(o) all'esterno della stegola.**
- **Se un cavo è danneggiato, rivolgetevi a un Centro Assistenza autorizzato.**

Importante: **Togliete e gettate il foglio di protezione di plastica che ricopre il motore, così come qualsiasi altra plastica o elemento di confezionamento sulla macchina.**

1. Sbloccate i blocchi della stegola (A della Figura 5).
2. Spostate indietro la stegola in posizione operativa (B della Figura 5).
3. Tenete la stegola mentre innestate i blocchi, per evitare di schiacciarvi le mani.
4. Impostate il fermo della stegola fino a quando il perno non scatta in posizione per bloccare la stegola nella posizione operativa (C della Figura 5).

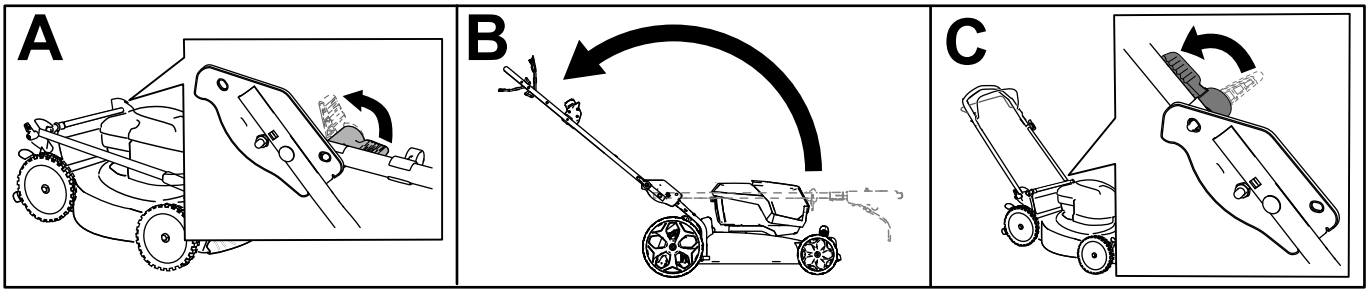

g332165

Figura 5

Quadro generale del prodotto

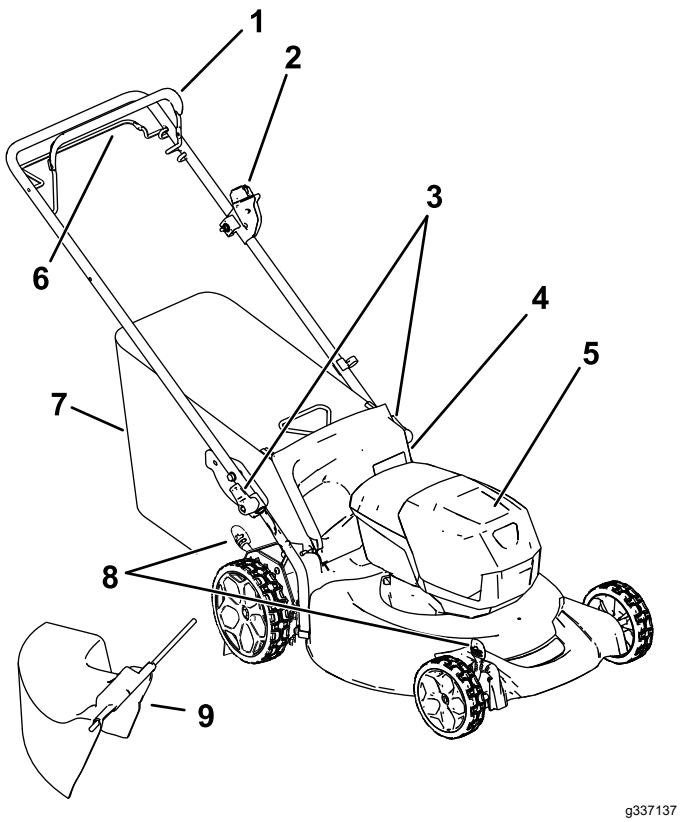

Figura 6

1. Barra di comando della lama
2. Pulsante di avviamento elettrico
3. Fermo della stegola (2)
4. Deflettore posteriore
5. Vano batteria
6. Barra della trazione automatica
7. Cesto di raccolta
8. Leva dell'altezza di taglio (2)
9. Camino di scarico laterale

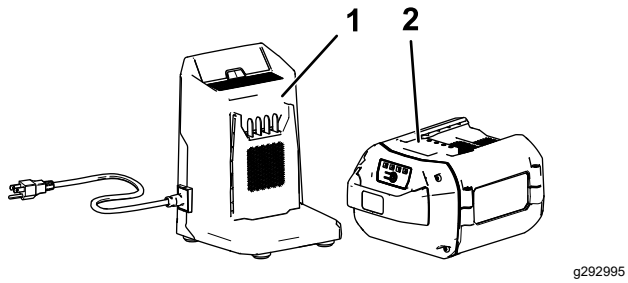

Figura 7

1. Caricabatterie modello 81802 (in dotazione con il modello 21852)
2. Pacco batteria modello 81860 (in dotazione con il modello 21852)

Specifiche

Pacco batteria

Modello	**81860**
Capacità del pacco batteria	6,0 Amp/ora
	324 Watt/ora
Valori nominali del costruttore della batteria = 60 V max e 54 V per uso nominale. La tensione effettiva varia in base al carico.	

Caricabatterie

Modello	**81802**
Tipo	Caricabatterie agli ioni di litio 60 V MAX
In ingresso	Da 100 a 240 V c.a. 50/60 Hz Max 2,0 A
In uscita	60 V c.c. MAX 2,0 A

Intervalli di temperatura idonei

Caricate/rimessate il pacco batteria a	5 °C–40 °C*
Utilizzate il pacco batteria a	-30 °C–49 °C*
Utilizzate la macchina a	0 °C–49 °C*

*I tempi di ricarica aumenteranno se la ricarica del pacco batteria non avviene all'interno di questo intervallo.

Stoccate la macchina, il pacco batteria e il caricabatterie in un luogo chiuso, ben pulito e asciutto.

Funzionamento

Nota: Stabilite i lati sinistro e destro della macchina dalla normale posizione operativa.

Prima dell'uso

Montaggio del pacco batteria

Importante: **Utilizzate il pacco batteria solo a temperature comprese all'interno dell'intervallo corretto; fate riferimento a Specifiche (pagina 11).**

1. Assicuratevi che gli sfiati sulla batteria siano privi di polvere e detriti.
2. Sollevate il coperchio del vano batteria (A della Figura 8).
3. Allineate la cavità nel pacco batteria con la linguetta sulla macchina e fate scorrere il pacco batteria nel vano fino a quando non si blocca in posizione (B della Figura 8).
4. Chiudete il coperchio del vano batteria (C della Figura 8).

   Nota: Se il coperchio del vano batteria non si chiude completamente, la batteria non è completamente installata.

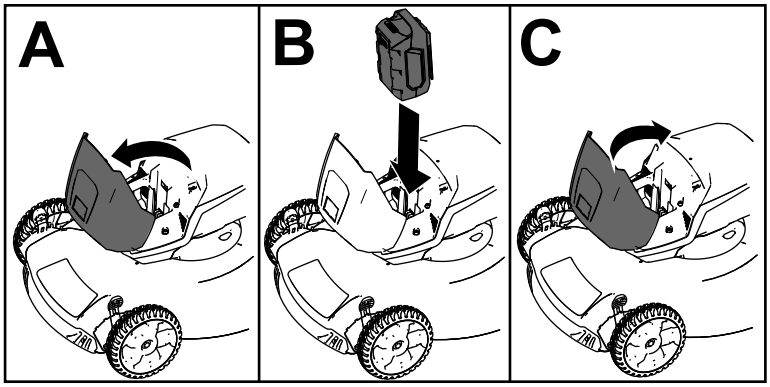

g251221

Figura 8

Regolazione dell'altezza di taglio

⚠ AVVERTENZA

Regolando l'altezza di taglio potreste toccare con le mani una lama in movimento, e infortunarvi gravemente.

- **Spegnete il motore, togliete la batteria e attendete che tutte le parti in movimento si arrestino prima di regolare l'altezza di taglio.**
- **Non inserite le dita sotto la scocca mentre regolate l'altezza di taglio.**

Regolate l'altezza di taglio come opportuno. Regolate tutte le ruote alla stessa altezza di taglio (Figura 9).

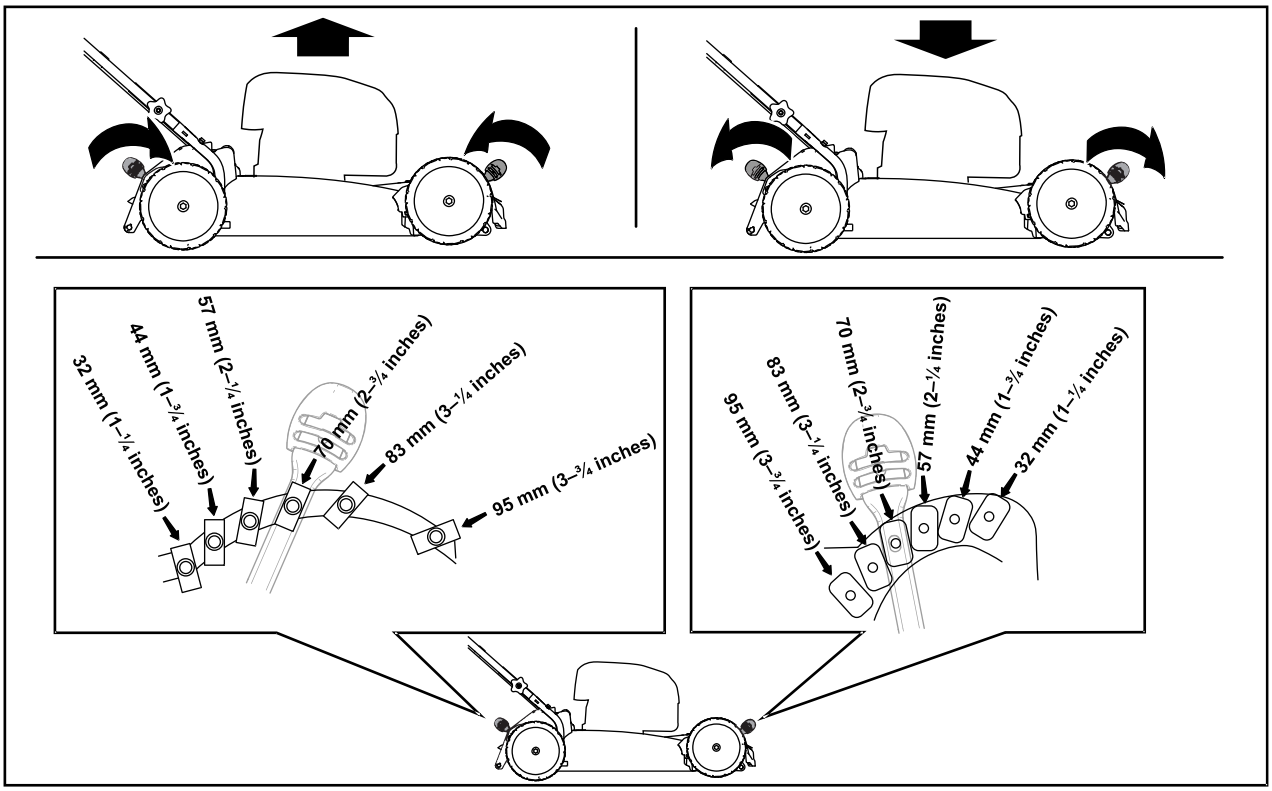

g390235

Figura 9

Durante l'uso

Avviamento della macchina

1. Assicuratevi che il pacco batteria sia carico e installato nella macchina; fate riferimento a Montaggio del pacco batteria (pagina 12).
2. Inserite il pulsante di avviamento elettrico nell'interruttore dell'avviatore elettrico (A della Figura 10).
3. Premete la barra di comando della lama e tenetela ferma sulla stegola (B della Figura 10).
4. Premete il pulsante di avviamento elettrico e tenetelo premuto fino a quando il motore non si avvia (C della Figura 10).

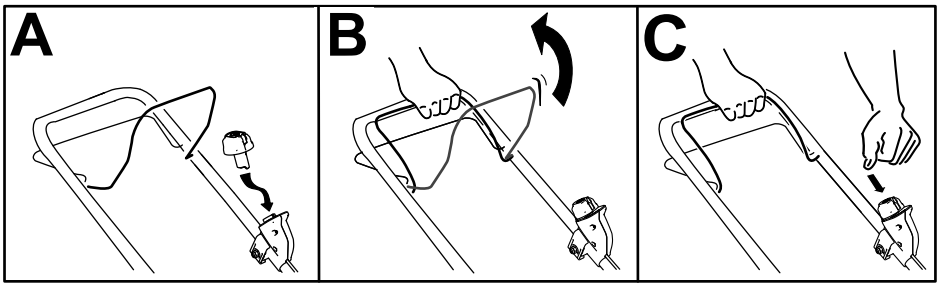

g332149

Figura 10

Utilizzo della trazione automatica

- **Per innestare la trazione automatica, tirate la barra della trazione automatica verso la stegola e mantenete la posizione (Figura 11).**
- **Per disinnestare la trazione automatica, lasciate andare la barra della trazione automatica.**

  Nota: Per diminuire la velocità aumentate la distanza tra la barra della trazione automatica e la stegola.

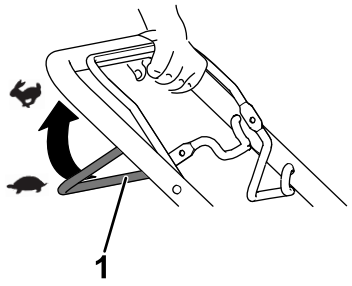

g240765

Figura 11

1. Barra della trazione automatica

Regolazione della velocità delle lame

Questa macchina è dotata di 2 impostazioni di velocità delle lame: AUTO e MAX.

- Quando viene impostata la posizione AUTO, la velocità delle lame viene regolata automaticamente per una maggiore efficienza; le modifiche alle condizioni di taglio vengono rilevate e la velocità delle lame aumenta quando necessario per mantenere la qualità di taglio.
- Quando viene impostata la posizione MAX, la velocità delle lame rimane al massimo in ogni momento.

Girate la chiave nel relativo interruttore in una delle posizioni per regolare l'impostazione di velocità delle lame (Figura 12).

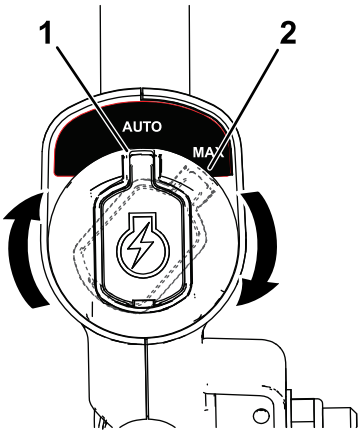

g337279

Figura 12

1. Posizione AUTO
2. Posizione MAX

Riciclaggio dello sfalcio

Il tosaerba viene spedito dalla fabbrica pronto per il riciclaggio dello sfalcio e delle foglie nel tappeto erboso.

Prima di riciclare lo sfalcio, togliete il cesto di raccolta dal tosaerba, se montato. Fate riferimento a Rimozione del cesto di raccolta (pagina 15).

Utilizzo del cesto di raccolta

Utilizzate il cesto di raccolta quando desiderate raccogliere lo sfalcio e le foglie dal tappeto erboso.

Montaggio del cesto di raccolta

1. Tirate verso l'alto il deflettore posteriore (A di Figura 13).
2. Inserite le estremità dell'asta del cesto di raccolta nelle tacche nelle staffe della stegola (B di Figura 13).
3. Appoggiate il deflettore posteriore sul cesto.

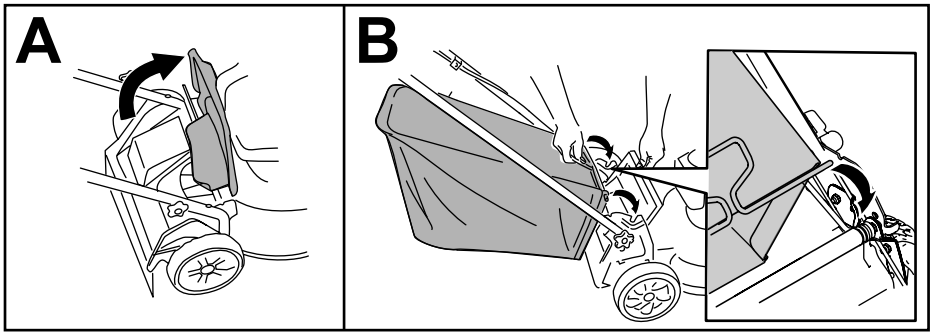

g332150

Figura 13

Rimozione del cesto di raccolta

Per rimuovere il cesto, eseguite le fasi in Montaggio del cesto di raccolta (pagina 15) in ordine inverso.

Scarico laterale dello sfalcio

Montaggio del camino di scarico laterale

1. Tirate verso l'alto il deflettore posteriore (Figura 14).

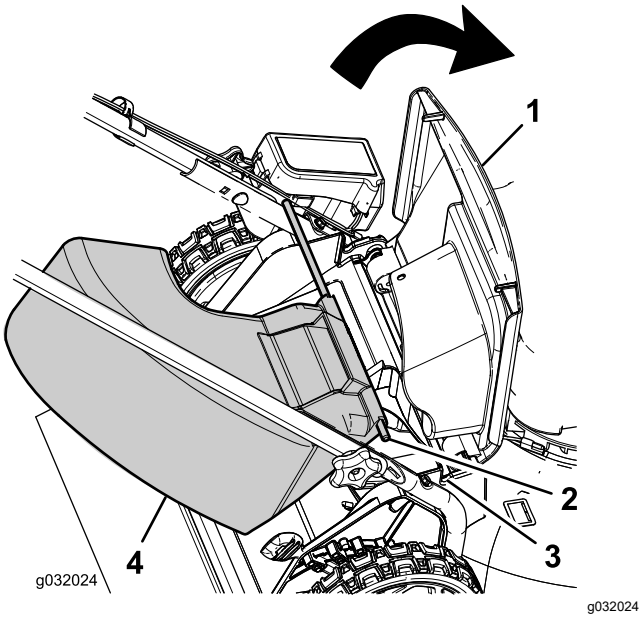

Figura 14

1. Deflettore posteriore
2. Estremità dell'asta (2)
3. Tacca nella staffa della stegola (2)
4. Camino di scarico laterale

Nota: Se il cesto di raccolta è montato sulla macchina, toglietelo; vedere Rimozione del cesto di raccolta (pagina 15).

2. Inserite le estremità dell'asta del camino di scarico laterale nelle tacche sulle staffe della stegola (Figura 14).
3. Appoggiate il deflettore posteriore sul camino.

Rimozione del camino di scarico laterale

1. Tirate verso l'alto il deflettore posteriore (Figura 14).
2. Estraete il condotto di scarico laterale dalle tacche sulle staffe della stegola e rimuovete il condotto dalla macchina.
3. Chiudete il deflettore posteriore.

Spegnimento della macchina

1. Rilasciate la barra di comando della lama (A della Figura 15).
2. Rimuovete il pulsante di avviamento elettrico dall'avviatore elettrico (B della Figura 15).
3. Rimuovete il pacco batteria; fate riferimento a Rimozione del pacco batteria dalla macchina (pagina 16).

   Nota: Ogniqualvolta non utilizzate la macchina, togliete il pacco batteria.

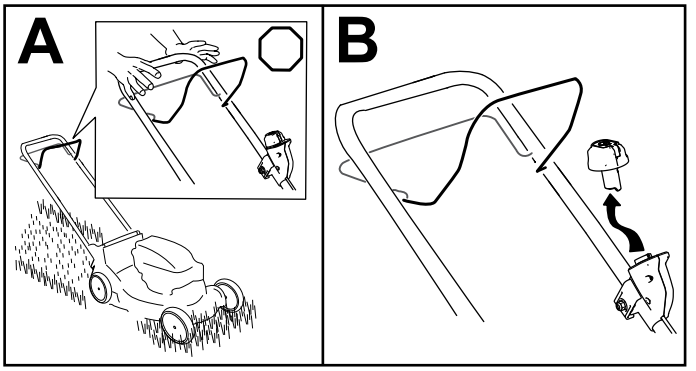

Figura 15

Rimozione del pacco batteria dalla macchina

1. Sollevate il coperchio del vano batteria.
2. Premete il fermo del pacco batteria per rilasciare il pacco batteria e rimuovete il pacco batteria.
3. Chiudete il coperchio del vano batteria.

Suggerimenti

Suggerimenti generali per la tosatura

- Ispezionate l'area in cui userete la macchina ed eliminate tutti gli oggetti che la macchina potrebbe scagliare.
- Evitate di colpire oggetti solidi con la lama. Non tosate deliberatamente sopra un oggetto.
- Se la macchina colpisce un oggetto o inizia a vibrare, spegnete immediatamente il motore, attendete l'arresto di tutte le parti in movimento, scollegate il cappellotto dalla candela ed esaminate la macchina per escludere danni.
- Per prestazioni ottimali, installate una nuova lama Toro prima di iniziare la stagione di taglio o quando necessario.

Falciatura dell'erba

- Falciate soltanto un terzo del filo d'erba per volta. Per qualità di taglio, tempi di funzionamento e insaccamento migliorati, tagliate l'erba a un'altezza di taglio superiore.
- Non falciate con impostazioni inferiori a 51 mm, a meno che l'erba non sia rada o nel tardo autunno, quando l'erba inizia a rallentare la crescita.
- Per falciare erba alta più di 15 cm, tosate prima all'altezza di taglio superiore camminando lentamente, quindi tosate di nuovo ad un'altezza inferiore per ottenere un tappeto erboso più attraente. Se l'erba è troppo alta, il tosaerba può intasarsi e arrestare il motore.
- Erba e foglie bagnate tendono ad ammucchiarsi sul tappeto erboso e possono intasare il tosaerba o arrestare il motore. Evitate di tosare in condizioni di bagnato.
- In condizioni di particolare siccità prestate attenzione al rischio di incendio, seguite le relative avvertenze locali e mantenete la macchina libera da erba secca e scarti di foglie.
- Alternate la direzione di tosatura, per contribuire a disperdere lo sfalcio sul tappeto erboso ed ottenere una fertilizzazione uniforme.
- Se l'aspetto del tappeto erboso tosato non è soddisfacente, provate uno o più dei seguenti:
  - Sostituite la lama o fatela affilare.
  - Camminate più lentamente mentre tosate.
  - Alzate l'altezza di taglio del tosaerba.
  - Tosate l'erba più di frequente.
  - Sovrapponete le passate, anziché falciare un'intera andana ad ogni passata.

Sminuzzatura delle foglie

- Dopo la tosatura del tappeto erboso, almeno metà di esso deve essere visibile attraverso le foglie. All'occorrenza, effettuate più di una sola passata sulle foglie.
- Se le foglie sul prato superano i 13 cm, tagliate a un'altezza di taglio maggiore, quindi all'altezza di taglio desiderata.
- Se il tosaerba non sminuzza finemente le foglie, rallentate la velocità di tosatura.

Dopo l'uso

Ricarica del pacco batteria

Importante: **Il pacco batteria non è completamente carico al momento dell'acquisto. Prima di utilizzare l'utensile per la prima volta, posizionate il pacco batteria nel caricabatteria e ricaricatelo fino a quando il display LED non indica una ricarica completa del pacco batteria. Leggete tutte le precauzioni di sicurezza.**

Importante: **Caricate il pacco batteria solo a temperature comprese all'interno dell'intervallo corretto; fate riferimento a Specifiche (pagina 11).**

Nota: In qualsiasi momento, premete il pulsante dell'indicatore di carica della batteria sul pacco batteria per visualizzare l'attuale stato di carica (indicatori LED).

1. Assicuratevi che gli sfiati sulla batteria e sul caricabatterie siano privi di polvere e detriti.

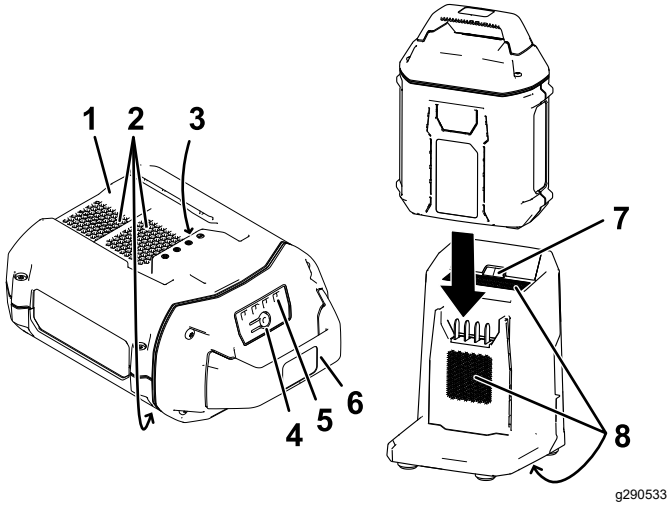

Figura 16

1. Cavità del pacco batteria
2. Aree di sfiato del pacco batteria
3. Terminali del pacco batteria
4. Pulsante dell'indicatore di carica della batteria
5. Indicatori LED (carica attuale)
6. Stegola
7. Spia di indicazione LED del caricabatterie
8. Aree di sfiato del caricabatterie

2. Allineate la cavità nel pacco batteria (Figura 16) con la linguetta sul caricabatterie.
3. Fate scorrere il pacco batteria nel caricabatteria fino a quando non è completamente in sede (Figura 16).
4. Per rimuovere il pacco batteria, fate scorrere la batteria all'indietro, fuori dal caricabatterie.
5. Fate riferimento alla seguente tabella per interpretare la spia di indicazione LED sul caricabatterie.

Spia di indicazione	Indica
Spegnimento (Off)	Nessun pacco batteria inserito
Verde lampeggiante	Il pacco batteria è in carica
Verde	Il pacco batteria è carico
Rosso	Il pacco batteria e/o il caricabatterie si trova al di sopra o al di sotto del corretto intervallo di temperature
Rosso lampeggiante	Guasto di carica del pacco batteria*

*Fate riferimento a Localizzazione guasti (pagina 24) per maggiori informazioni.

Importante: **La batteria può essere lasciata sul caricabatterie per brevi periodi tra ogni uso.**

Se la batteria non viene utilizzata per periodi di tempo più lunghi, rimuovete la batteria dal caricabatterie; fate riferimento a Rimessaggio (pagina 23).

Pulizia sotto la macchina

Intervallo tra gli interventi tecnici: Prima di ogni utilizzo o quotidianamente

Pulizia sotto la macchina

Intervallo tra gli interventi tecnici: Dopo ogni utilizzo

Per ottenere i migliori risultati, pulite il sottoscocca della macchina subito dopo aver terminato il lavoro.

1. Abbassate la macchina all'altezza di taglio minima.
2. Portate la macchina su una superficie lastricata e pianeggiante.
3. Mentre il motore acceso e la lama è innestata, spruzzate un getto d'acqua davanti alla ruota **destra** posteriore (Figura 17).

   Nota: L'acqua verrà spruzzata attorno alla lama, eliminando lo sfalcio.

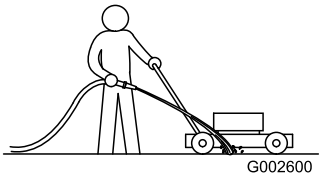

Figura 17

4. Quando non esce più sfalcio, chiudete l'acqua e trasportate il tosaerba in un luogo asciutto.
5. Fate girare il motore per alcuni minuti, per asciugare il sottoscocca della macchina.

Pulizia sotto la macchina in posizione verticale di rimessaggio

1. Predisponete la macchina in posizione verticale di rimessaggio; fate riferimento a Rimessaggio della macchina in posizione verticale. (pagina 19).
2. Lavate accuratamente eliminando la morchia da sotto il tosaerba.

Chiusura della stegola

⚠ AVVERTENZA

L'incorretta apertura o chiusura della stegola può danneggiare i cavi e creare condizioni di utilizzo pericolose.

- **Fate attenzione a non danneggiare i cavi quando aprite o chiudete la stegola.**
- **Se un cavo è danneggiato, rivolgetevi a un Centro Assistenza autorizzato.**

1. Rimuovete il pulsante di avviamento elettrico (Figura 18).

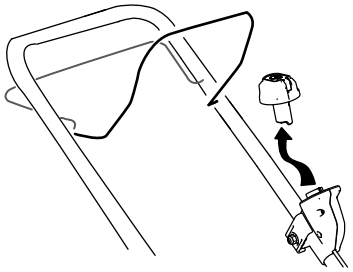

g332163

Figura 18

2. Rimuovete la batteria dalla macchina.
3. Tenete la stegola mentre disinnestate i blocchi, per evitare di schiacciarvi le mani.
4. Disinnestare i fermi della stegola finché non è possibile muovere liberamente la stegola superiore.
5. Piegate la stegola in avanti, in posizione completamente in avanti come illustrato nella Figura 20.

   Importante: **Mentre piegate la stegola, fate passare i cavi all'esterno del suo dispositivo di fermo.**

6. Per aprire la stegola fate riferimento a 3 Apertura della stegola (pagina 10).

Rimessaggio della macchina in posizione verticale.

Potete rimessare la macchina in posizione verticale per ridurre al minimo lo spazio di stoccaggio.

⚠ AVVERTENZA

L'incorretta apertura o chiusura della stegola può danneggiare i cavi e creare condizioni di utilizzo pericolose.

- **Fate attenzione a non danneggiare i cavi quando aprite o chiudete la stegola.**
- **Se un cavo è danneggiato, rivolgetevi a un Centro Assistenza autorizzato.**

1. Rimuovete il pulsante di avviamento elettrico e la batteria dalla macchina.
2. Assicuratevi che l'altezza di taglio della macchina sia impostata a 44 mm o più; in caso contrario, aumentatela; vedere Regolazione dell'altezza di taglio (pagina 13).
3. Disinnestate i fermi delle stegole (Figura 19).

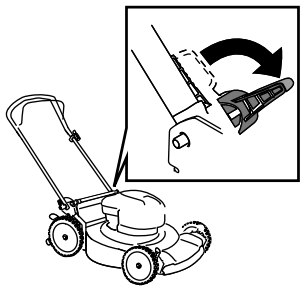

g297000

Figura 19

4. Piegate la maniglia completamente in avanti.

   Importante: **Mentre piegate la stegola, fate passare i cavi all'esterno del suo dispositivo di fermo.**

5. Innestate i fermi delle stegole.
6. Sollevate la parte frontale della macchina utilizzando la stegola e spostatela in uno spazio per il rimessaggio (Figura 20).

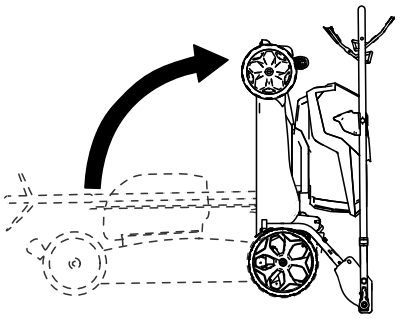

g332177

Figura 20

Manutenzione

Rimuovete il pulsante di avviamento elettrico e il pacco batteria dalla macchina prima di mantenere o pulire la macchina.

Utilizzare solo i ricambi e gli accessori raccomandati dal produttore.

Effettuate ispezione e manutenzione della macchina regolarmente. Fate riparare la macchina solo da un Centro assistenza autorizzato.

Lubrificazione della macchina

Non dovete lubrificare la macchina: tutti i cuscinetti sono stati lubrificati in fabbrica per l'intera durata della macchina.

Sostituzione della lama

Intervallo tra gli interventi tecnici: Ogni anno

Importante: ***Per il corretto montaggio della lama dovete usare una chiave torsiometrica*****. Se non disponete di una chiave torsiometrica o avete dubbi sull'esecuzione di questa operazione, contattate un Centro Assistenza autorizzato.**

Se la lama è danneggiata, sostituitela immediatamente. Se il tagliente è smussato o scheggiato, fatelo affilare e livellare, oppure sostituite la lama.

⚠ AVVERTENZA

Durante la manutenzione della lama, siate consapevoli del fatto che la lama può ancora muoversi anche se l'alimentazione è scollegata. La lama è affilata, e può causare gravi ferite.

Indossate i guanti per eseguire la manutenzione della lama.

1. Rimuovete il pulsante di avviamento elettrico e il pacco batteria dalla macchina.
2. Usate un blocco di legno per tenere ferma la lama (Figura 21).
3. Togliete il bullone della lama, la staffa e la lama; conservate staffa e bullone della lama (Figura 21).

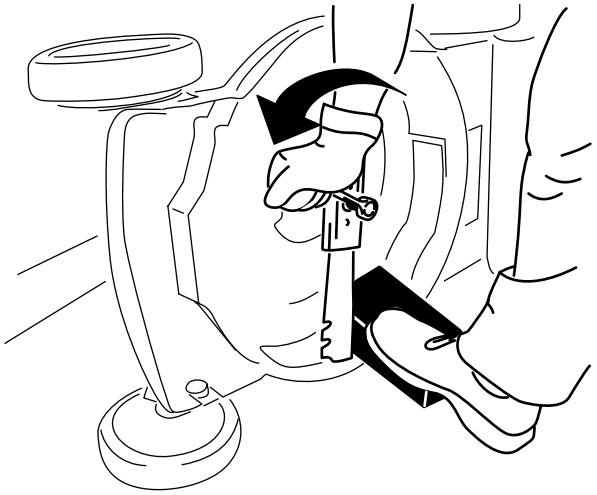

g231389

Figura 21

4. Montate la nuova lama, la staffa e il bullone della lama (Figura 22).

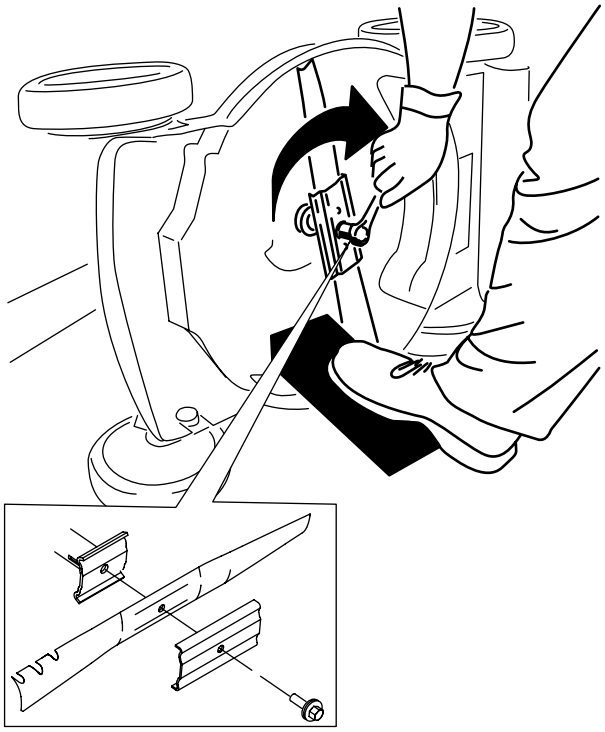

g231390

Figura 22

Importante: **Le estremità curve della lama devono essere rivolte verso la scocca del tosaerba.**

5. **Utilizzate una chiave torsiometrica per serrare il bullone della lama a 68 N·m.**

Regolazione della trazione automatica

Ogni volta che installate un nuovo cavo della trazione automatica o se la trazione non è regolata, regolare il cavo della trazione automatica.

1. Allentate il dado del supporto cavo (Figura 23).

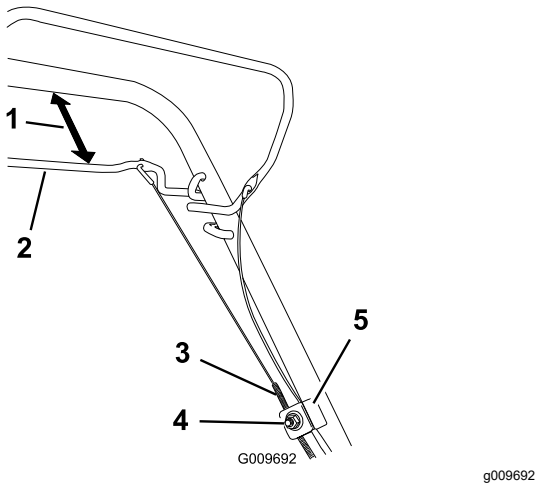

Figura 23

1. Da 25 a 38 mm
2. Barra della trazione automatica
3. Guaina del cavo
4. Dado del supporto del cavo
5. Supporto del cavo

2. Mantenete la barra della trazione automatica a una distanza compresa tra 25 e 38 mm dalla stegola (Figura 23).
3. Abbassate la guaina del cavo (verso la macchina) fino a tendere il cavo (Figura 23).
4. Serrare il dado sul supporto cavo.
5. Lasciate andare la barra della trazione automatica e verificate che il cavo sia lento.

   Nota: Il cavo deve essere lento quando la barra della trazione automatica non è premuta, altrimenti, una volta disinnestata la barra, il tosaerba continua a muoversi.

Preparazione del pacco batteria per il riciclaggio

Importante: **Al momento della rimozione, coprite i terminali del pacco batteria con nastro adesivo per servizio pesante. Non tentate di distruggere o smontare il pacco batteria o di rimuovere alcuno dei suoi componenti.**

Contattate la vostra sede municipale o il vostro distributore Toro autorizzato per ulteriori informazioni su come riciclare responsabilmente la batteria.

Rimessaggio

Importante: **Stoccate la macchina, il pacco batteria e il caricabatterie solo a temperature comprese all'interno dell'intervallo opportuno; fate riferimento a Specifiche (pagina 11).**

Importante: **Se state stoccando il pacco batterie per la bassa stagione, ricaricatelo fino a quando 2 o 3 indicatori LED non diventano verdi sulla batteria. Non stoccate una batteria completamente carica o completamente scarica. Quando dovete utilizzare di nuovo la macchina, caricate il pacco batteria fino a quando la spia di indicazione sinistra non diventa verde sul caricabatterie o quando tutti e 4 gli indicatori LED non diventano verdi sulla batteria.**

- Scollegate il prodotto dall'alimentazione (ovvero, rimuovete il pacco batteria e il pulsante di avviamento elettrico) e controllate per escludere eventuali danni dopo l'uso.
- Non stoccate la macchina o il caricabatterie con il pacco batteria installato.
- Pulite tutto il materiale estraneo dal prodotto.
- Quando non in uso, rimessate la macchina, il pulsante di avviamento elettrico, il pacco batteria e il caricabatterie fuori dalla portata dei bambini.
- Tenete macchina, pacco batteria e caricabatterie lontano da agenti corrosivi, come sostanze chimiche per il giardino e sali di sbrinamento.
- Per ridurre il rischio di gravi lesioni personali, non stoccate il pacco batteria all'aperto o all'interno di veicoli.
- Stoccate la macchina, il pacco batteria e il caricabatterie in un luogo chiuso, ben pulito e asciutto.

Localizzazione guasti

Effettuate solo i passaggi descritti in queste istruzioni. Tutti i successivi interventi di ispezione, manutenzione e riparazione devono essere effettuati da un centro assistenza autorizzato o da uno specialista analogamente qualificato se non siete in grado di risolvere il problema da soli.

Problema	Possibile causa	Rimedio
La macchina non si avvia.	1. La batteria non è completamente installata nella macchina. 2. Il pacco batteria non è carico. 3. Il pacco batteria è danneggiato. 4. La macchina presenta un altro problema elettrico.	1. Rimuovete e poi riposizionate la batteria nella macchina, assicurandovi che sia completamente installata e fissata. 2. Rimuovete il pacco batteria dalla macchina e caricatelo. 3. Sostituite il pacco batteria. 4. Rivolgetevi a un Centro Assistenza autorizzato.
La macchina non funziona o non funziona in maniera continua.	1. È presente dell'umidità sui poli del pacco batteria. 2. La batteria non è completamente installata nell'utensile.	1. Asciugate o lasciate asciugare il pacco batteria. 2. Rimuovete e poi riposizionate la batteria nell'utensile, assicurandovi che sia completamente installata e fissata.
La macchina non raggiunge la massima potenza.	1. La capacità di carica del pacco batteria è troppo bassa. 2. Gli sfiati dell'aria sono bloccati.	1. Rimuovete il pacco batteria dalla macchina e caricatelo completamente. 2. Pulite gli sfiati dell'aria.
Il pacco batteria perde rapidamente la carica.	1. Il pacco batteria si trova al di sopra o al di sotto del corretto intervallo di temperature. 2. La macchina è sovraccarica	1. Spostate il pacco batteria in un luogo asciutto e in cui la temperatura sia compresa tra 5 °C e 40 °C. 2. Tagliate l'erba a un'altezza di taglio superiore o camminate più lentamente mentre tosate.
Il caricabatterie non funziona.	1. Il caricabatterie si trova al di sopra o al di sotto del corretto intervallo di temperature. 2. La presa cui è collegato il caricabatterie non dà corrente.	1. Scollegate il caricabatterie e spostatelo in un luogo asciutto e in cui la temperatura sia compresa tra 5 °C e 40 °C. 2. Contattate il vostro elettricista qualificato per riparare la presa.
La trazione automatica del tosaerba non funziona.	1. Il cavo della trazione automatica non è regolato o è danneggiato.	1. Regolate il cavo della trazione automatica. All'occorrenza sostituitelo.
La spia di indicazione LED sul caricabatterie è rossa.	1. Il caricabatterie e/o il pacco batteria si trova al di sopra o al di sotto del corretto intervallo di temperature.	1. Scollegate il caricabatterie e spostate caricabatterie e pacco batteria in un luogo asciutto e in cui la temperatura sia compresa tra 5 °C e 40 °C.

Problema	Possibile causa	Rimedio
La spia di indicazione LED sul caricabatterie è rossa lampeggiante.	1. È presente un errore di comunicazione tra il pacco batteria e il caricabatterie.	1. Rimuovete il pacco batteria dal caricabatterie, scollegate il caricabatterie dalla presa e attendete 10 secondi. Collegate nuovamente il caricabatterie alla presa e posizionate il pacco batteria sul caricabatterie. Se la spia di indicazione LED sul caricabatterie è ancora rossa lampeggiante, ripetete nuovamente la procedura. Se la spia di indicazione LED sul caricabatterie è ancora rossa lampeggiante dopo 2 tentativi, smaltite correttamente il pacco batteria presso un centro di riciclaggio per batterie.
	2. Il pacco batteria è debole.	2. Contattate il vostro centro assistenza autorizzato se la batteria è in garanzia, o smaltite in maniera adeguata il pacco batteria presso un centro di riciclaggio per batterie.
La macchina produce un segnale acustico.	1. Il pacco batteria non è carico.	1. Rimuovete il pacco batteria dalla macchina e caricatelo.
	2. La macchina è in una posizione non sicura per il funzionamento.	2. Assicuratevi che la macchina non si trovi a un'angolazione estrema durante il funzionamento.
	3. La macchina è sovraccarica.	3. Tagliate l'erba a un'altezza di taglio superiore o camminate più lentamente mentre tosate.
	4. La macchina presenta un altro problema elettrico.	4. Tentate di eseguire le azioni di risoluzione dei problemi; se l'allarme continua a suonare, contattate un Centro assistenza autorizzato.
La qualità del taglio è diminuita o insoddisfacente.	1. La lama è ottusa.	1. Fate riaffilare o sostituire la lama.
	2. Il piatto di taglio presenta accumuli di detriti.	2. Pulite sotto la macchina.
La funzione di insaccamento è peggiorata o insoddisfacente.	1. La macchina è sovraccarica	1. Tagliate l'erba a un'altezza di taglio superiore.
La macchina produce un taglio disomogeneo.	1. La lama è ottusa.	1. Fate riaffilare o sostituire la lama.
	2. Il piatto di taglio è danneggiato.	2. Rivolgetevi a un Centro Assistenza autorizzato.
La macchina vibra.	1. La lama è piegata o danneggiata.	1. Ispezionate la lama e sostituitela se necessario.

Note:

Informativa sulla privacy SEE/Regno Unito

Utilizzo delle vostre informazioni personali da parte di Toro

The Toro Company (“Toro”) rispetta la vostra privacy. Quando acquistate i nostri prodotti, possiamo raccogliere determinate informazioni personali su di voi, direttamente da voi o tramite la vostra azienda o distributore Toro. Toro utilizza queste informazioni per adempiere ai propri obblighi contrattuali, come registrare la vostra garanzia, elaborare la vostra richiesta in garanzia o contattarvi in caso di un richiamo di prodotto, e per finalità aziendali legittime, come valutare la soddisfazione dei clienti, migliorare i nostri prodotti o fornirvi informazioni su prodotti che potrebbero essere di vostro interesse. Toro può condividere i vostri dati con le nostre consociate, affiliate, rivenditori e altri partner commerciali collegati a tali attività. Inoltre, possiamo divulgare le informazioni personali ove richiesto ai sensi della legge o in relazione alla vendita, acquisto o fusione di un’attività. Non venderemo mai le vostre informazioni personali a nessun’altra società a scopi di marketing.

Conservazione delle vostre informazioni personali

Toro conserverà le vostre informazioni personali per tutto il tempo pertinente alle finalità di cui sopra e in conformità con i requisiti normativi. Per maggiori informazioni sui periodi di conservazione dei dati applicabili, contattate legal@toro.com.

L’impegno di Toro per la sicurezza

Le vostre informazioni personali possono essere elaborate negli Stati Uniti o in altri paesi in cui possono essere in vigore leggi sulla protezione dei dati meno rigorose di quelle del vostro paese di residenza. Ogniqualvolta trasferiamo le vostre informazioni al di fuori del vostro paese di residenza, adotteremo tutte le misure richieste per legge al fine di garantire l’implementazione delle opportune tutele per proteggere le vostre informazioni e assicurarci che vengano trattate in sicurezza.

Accesso e correzione

È vostro diritto correggere o riesaminare i vostri dati personali, oppure rifiutare o limitare il trattamento dei vostri dati. A tale scopo, contattateci via email all’indirizzo legal@toro.com. In caso di perplessità in relazione al modo in cui Toro gestisce le vostre informazioni, vi invitiamo a parlarne direttamente con noi. Tenete presente che i residenti europei hanno diritto a sporgere reclamo presso la propria Autorità di protezione dei dati.



Count on it.

Form No. 3440-816 Rev D

TORO®

Count on it.

Gebruikershandleiding

Flex-Force Power System™ 60 V MAX 52cm Recycler® gazonmaaier

Modelnr.: 21852—Serienr.: 411900000 en hoger

Modelnr.: 21852T—Serienr.: 400000000 en hoger

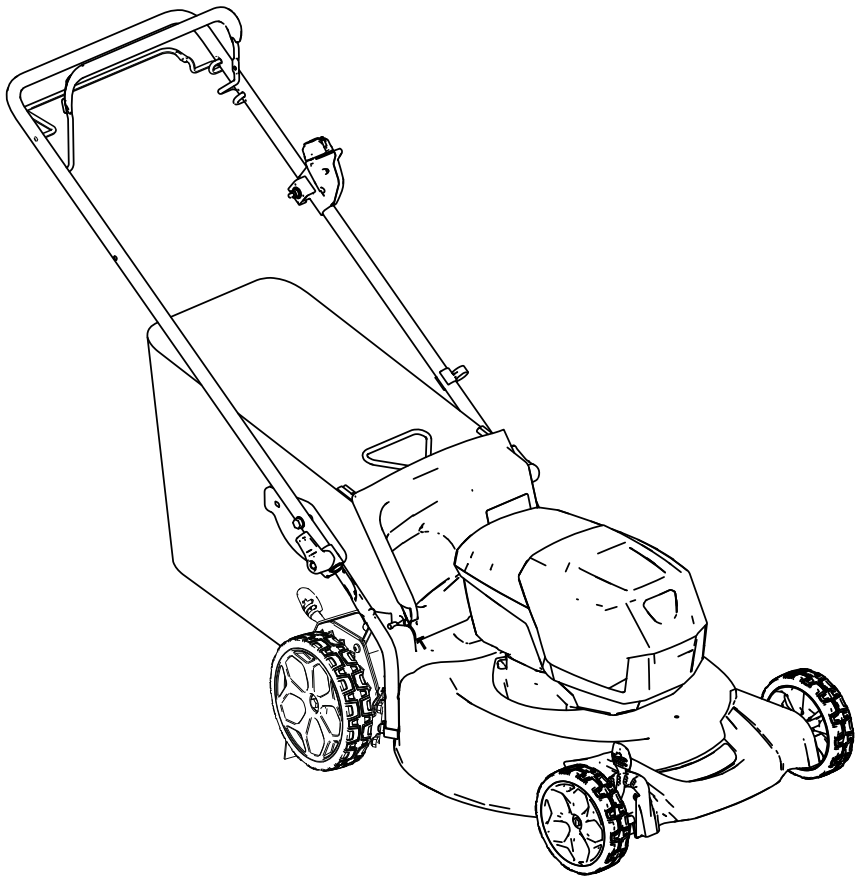

Registreer uw product op www.Toro.com.
Vertaling van de oorspronkelijke tekst (NL)

CE UK CA

3440-816

Dit product voldoet aan alle relevante Europese richtlijnen; zie voor details de aparte productspecifieke conformiteitsverklaring.

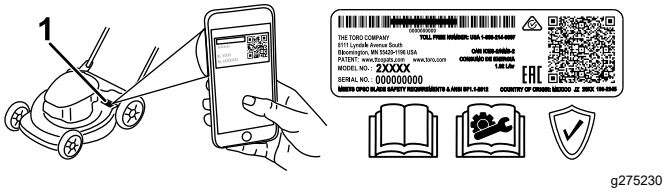

g275230

Figuur 1

1. Plaats van modelnummer en serienummer

Modelnr.: _____

Serienr.: _____

Inleiding

Deze loopmaaier met draaiende messen is bedoeld voor gebruik door particulieren. De machine is voornamelijk ontworpen voor het maaien van gras op goed onderhouden particuliere gazons. De machine is niet ontworpen voor het maaien van struikgewas of voor gebruik in de landbouw. Ze is ontwikkeld voor gebruik met lithiumion-accupack model 81860 (meegeleverd met model 21852), 81850 of 81875 en ze kan ook accupack model 81825 gebruiken. Deze accupacks zijn ontworpen om uitsluitend door acculadermodellen 81802 (meegeleverd met model 21852) of model 81805 te worden opgeladen. Deze producten gebruiken voor andere doeleinden dan het bedoelde gebruik kan voor u of voor omstanders gevaarlijk zijn.

Model 21852T beschikt niet over een accu of een lader.

Lees deze informatie zorgvuldig door, zodat u weet hoe u de machine op de juiste wijze moet gebruiken en onderhouden en om letsel en schade aan de machine te voorkomen. U bent verantwoordelijk voor het juiste en veilige gebruik van de machine.

Ga naar www.toro.com voor meer informatie, inclusief veiligheidstips, instructiemateriaal, informatie over accessoires, hulp bij het vinden van een dealer of om uw product te registreren.

Als u service, originele Toro- onderdelen of aanvullende informatie nodig hebt, kunt u contact opnemen met een erkende servicedealer of met de klantenservice van Toro. U dient hierbij altijd het modelnummer en het serienummer van het product te vermelden. De locatie van het plaatje met het modelnummer en het serienummer van het product is aangegeven op Figuur 1. U kunt de nummers noteren in de ruimte hieronder.

Belangrijk: **U kunt met uw mobiel apparaat de QR-code op het plaatje met het serienummer (indien aanwezig) scannen om toegang te krijgen tot de garantie, onderdelen en andere productinformatie.**

Er worden in deze handleiding een aantal mogelijke gevaren en een aantal veiligheidsberichten genoemd (Figuur 2) met de volgende waarschuwingssymbolen, die duiden op een gevaarlijke situatie die zwaar lichamelijk letsel of de dood tot gevolg kan hebben wanneer de veiligheidsvoorschriften niet in acht worden genomen.



g000502

Figuur 2

Waarschuwingssymbool

Er worden in deze handleiding twee woorden gebruikt om uw aandacht op bijzondere informatie te vestigen. **Belangrijk** attendeert u op bijzondere technische informatie en **Opmerking** duidt algemene informatie aan die bijzondere aandacht verdient.

© 2022—The Toro® Company
8111 Lyndale Avenue South
Bloomington, MN 55420

U kunt contact met ons opnemen op www.Toro.com.
Gedrukt in China
Alle rechten voorbehouden

Inhoud

Veiligheid 3
Veiligheids- en instructiestickers 6
Montage 8
1 De acculader monteren (optioneel) 8
2 De grasvanger monteren 8
3 De duwboom uitklappen 9
Algemeen overzicht van de machine 10
Specificaties 10
Voor gebruik 11
Het accupack monteren 11
De maaihoogte instellen 12
Tijdens gebruik 13
De machine starten 13
De zelfaandrijving gebruiken 13
Het mestoerental afstellen 13
Maaisel recyclen 14
Het maaisel opvangen 14
Het maaisel zijwaarts afvoeren 15
De machine uitschakelen 15
Het accupack uit de machine verwijderen 15
Tips voor bediening en gebruik 16
Na gebruik 17
Het accupack opladen 17
De onderkant van de machine reinigen 17
Handgreep inklappen 18
De machine in verticale stand opslaan 18
Onderhoud 20
De machine smeren 20
Het maaimes vervangen 20
De rijaandrijving afstellen 21
Het accupack klaarmaken voor recycling 21
Stalling 21
Problemen, oorzaak en remedie 22

Veiligheid

BELANGRIJKE VEILIGHEIDSINSTRUCTIES

WAARSCHUWING – Wanneer u een elektrische machine gebruikt, lees dan altijd de basis veiligheidswaarschuwingen en -instructies en volg deze op om het risico op brand, elektrische schok of letsel te beperken. Hieronder volgen enkele veiligheidswaarschuwingen en -instructies:

I. Training

1. De bestuurder van de machine is verantwoordelijk voor ongevallen of schade aan andere personen of hun eigendommen.
2. Laat kinderen niet spelen met de machine, het accupack of de acculader of laat hen deze niet gebruiken; plaatselijke voorschriften kunnen nadere eisen stellen aan de leeftijd van degene die met het toestel werkt.
3. Laat mensen met beperkte fysieke, sensorische of geestelijke capaciteiten of zonder ervaring en kennis de machine, het accupack of de acculader niet gebruiken tenzij er toezicht wordt gehouden of aanwijzingen worden gegeven over hoe deze veilig kunnen worden gebruikt en ze de gevaren begrijpen die inherent zijn aan het gebruik ervan.
4. Lees alle instructies en waarschuwingen op deze producten voordat u de machine, het accupack en de acculader gebruikt.
5. Word vertrouwd met de bedieningsorganen en het juiste gebruik van de machine, het accupack en de acculader.

II. Vóór ingebruikname

1. Hou omstanders, vooral kinderen en huisdieren, uit de buurt van het werkgebied.
2. Gebruik de machine enkel als de nodige schermen en andere beveiligingsmiddelen, zoals geleiders en grasvangers, op de machine aanwezig zijn en naar behoren werken.
3. Controleer het werkgebied en verwijder alle voorwerpen die het gebruik van de machine zouden kunnen hinderen of die de machine zou kunnen uitwerpen.
4. Controleer voordat u de machine gebruikt het mes, de mesbout en de meseenheid altijd op slijtage of beschadiging. Vervang beschadigde of onleesbare labels.
5. Gebruik enkel het accupack dat door Toro wordt gespecificeerd. Indien u andere accessoires en werktuigen gebruikt, kan dit het risico op letsel en brand verhogen.

6. Het aansluiten van de acculader op een stopcontact met een spanning anders dan 100 tot 240 V kan leiden tot brand of een elektrische schok. Sluit de acculader niet aan op een stopcontact met een spanning anders dan 100 tot 240 V. Voor een ander soort aansluiting dient u mogelijk een adapterstekker van het juiste type te gebruiken.
7. Gebruik geen beschadigd of aangepast accupack of beschadigde of aangepaste acculader. Deze kunnen onverwacht gedrag vertonen, wat kan leiden tot brand, explosie of lichamelijk letsel.
8. Als het stroomsnoer van de acculader beschadigd is, neem dan contact op met een erkende servicedealer om het te vervangen.
9. Gebruik geen niet-oplaadbare batterijen.
10. Laad het accupack enkel op met de acculader die door Toro is gespecificeerd. Een lader die geschikt is voor het ene type accupack kan in combinatie met een ander accupack voor brandgevaar zorgen.
11. Laad het accupack alleen op in een goed verluchte ruimte.
12. Stel het accupack of de acculader niet bloot aan een brand of aan temperaturen hoger dan 68 °C.
13. Volg alle instructies aangaande het laden en laad het accupack niet op buiten het temperatuurbereik dat wordt gespecificeerd in de instructies. Anders kunt u het accupack beschadigen en het risico op brand verhogen.
14. Draag gepaste kleding – Draag geschikte kleding en uitrusting, zoals oogbescherming, een lange broek, stevige schoenen met een gripvaste zool (niet blootvoets of geen sandalen) en gehoorbescherming. Draag lang haar niet los en draag geen losse juwelen die vast kunnen komen te zitten in bewegende onderdelen. Draag een stofmasker in stoffige gebruiksomstandigheden. Het gebruik van rubberen handschoenen is aanbevolen.

III. Bediening

1. Contact met een bewegend mes veroorzaakt ernstig letsel. Houd uw handen en voeten uit de buurt van het maaigedeelte en alle bewegende onderdelen van de machine. Blijf altijd uit de buurt van afvoeropeningen.
2. Gebruik van deze machine voor andere doeleinden dan deze kan gevaarlijk zijn voor u of omstanders.
3. Schakel de zelfaandrijving uit (indien aanwezig) voordat u de machine start.
4. Kantel het toestel niet wanneer u de motor start.
5. Voorkom dat u de machine ongewild start – Zorg ervoor dat de elektrische startknop is verwijderd van de ontsteking voordat u het accupack aansluit en de machine hanteert.
6. Geef uw volledige aandacht als u de machine gebruikt. Zorg ervoor dat u met niets anders bezig bent waardoor u kunt worden afgeleid, anders kan er letsel ontstaan of kan eigendom worden beschadigd.
7. Stop de machine, verwijder de elektrische startknop, verwijder het accupack van de machine en wacht totdat alle bewegende onderdelen tot stilstand zijn gekomen voordat u de machine afstelt, er servicewerkzaamheden aan verricht, de machine schoonmaakt of stalt.
8. Verwijder het accupack en de elektrische startknop van de machine wanneer u deze onbeheerd achterlaat of voordat u de accessoires verandert.
9. Forceer de machine niet – De machine doet het werk beter en veiliger in het tempo waarvoor ze bedoeld is.
10. Blijf alert – Let op wat u doet en gebruik uw gezond verstand wanneer u de machine gebruikt. Gebruik de machine niet als u ziek of moe bent of onder de invloed van alcohol of drugs bent.
11. Gebruik de machine enkel bij een goede zichtbaarheid en in geschikte weersomstandigheden. Gebruik de machine niet als het kan bliksemen.
12. Ga voorzichtig te werk als u de machine omkeert of naar u toe trekt.
13. Zorg dat u te allen tijde stevig en evenwichtig staat, vooral op hellingen. Maai met de helling mee, nooit helling op en af. Ga zeer zorgvuldig te werk als u van richting verandert op een helling. Maai niet op al te steile hellingen. Loop; ren nooit met de machine.
14. Het materiaal dat afgevoerd wordt niet naar iemand richten. Voorkom het afvoeren van materiaal tegen een muur of afscherming; het materiaal kan naar u terugketsen. Zet het mes/de messen stil bij het oversteken van grindoppervlakken.
15. Kijk uit voor gaten, geulen, hobbels, stenen of andere verborgen objecten. Op oneffen terrein kunt u uw evenwicht verliezen of wegglijden.
16. Als u nat gras en natte bladeren maait, kunt u uitglijden, in aanraking komen met het mes en ernstig letsel oplopen. Gebruik de machine niet in vochtige omstandigheden of wanneer het regent.

17. Als de machine een voorwerp raakt of begint te trillen, schakel de machine dan onmiddellijk uit, verwijder de elektrische startknop, verwijder het accupack en wacht totdat alle bewegende onderdelen tot stilstand zijn gekomen voordat u de machine controleert op beschadiging. Voer alle noodzakelijke reparaties uit voordat u de machine weer in gebruik neemt.
18. Stop de machine en verwijder de elektrische startknop voordat u de machine laadt voor transport.
19. Bij verkeerd gebruik kan vloeistof uit het accupack lekken; vermijd contact hiermee. Als u per ongeluk in contact komt met de vloeistof, moet u spoelen met water. Als de vloeistof in uw ogen terechtkomt, moet u naar een arts gaan. Vloeistof die uit de accu ontsnapt, kan irritatie van de huid of brandwonden veroorzaken.

IV. Onderhoud en opslag

1. Stop de machine, verwijder de elektrische startknop, verwijder het accupack van de machine en wacht totdat alle bewegende onderdelen tot stilstand zijn gekomen voordat u de machine afstelt, er servicewerkzaamheden aan verricht, de machine schoonmaakt of stalt.
2. Probeer de machine niet te herstellen behalve als dit aangegeven is in de instructies. Laat een erkende servicedealer servicewerkzaamheden uitvoeren aan de machine en zorg ervoor dat hij/zij identieke vervangingsonderdelen gebruikt.
3. Draag handschoenen en oogbescherming wanneer u servicewerkzaamheden verricht.
4. Slijp een bot mes aan beide zijden om de balans te behouden. Maak het mes schoon en controleer of het uitgebalanceerd is.
5. Vervang het mes als dit verbogen, versleten of gescheurd is. Een niet-uitgebalanceerd mes veroorzaakt trillingen, wat de motor kan beschadigen of persoonlijk letsel kan veroorzaken.
6. Wanneer u servicewerkzaamheden uitvoert aan het mes, moet u zich ervan bewust zijn dat het mes nog kan worden bewogen zelfs wanneer de stroomaansluiting is losgekoppeld.
7. Controleer de grasvangerzak regelmatig op slijtage en beschadiging, en vervang een versleten zak met een Toro [vervangings]zak.
8. Gebruik alleen originele vervangingsonderdelen en accessoires van Toro voor de beste prestaties. Gebruik nooit andere vervangingsonderdelen en accessoires, omdat dit gevaarlijk kan zijn. Dit kan ertoe leiden dat de garantie op het product komt te vervallen.
9. Onderhoud de machine – Houd snijranden scherp en schoon voor de beste en veiligste prestaties. Houd handgrepen droog, schoon en vrij van olie en smeervet. Laat de beveiligingen zitten en zorg dat ze naar behoren werken. Houd de messen scherp. Gebruik enkel identieke vervangingsmessen.
10. Controleer de machine op beschadigde onderdelen – Als er beschadigde beschermkappen of andere beschadigde onderdelen zijn, bepaal dan of de machine naar behoren zal werken. Controleer op fout uitgelijnde en vastlopende bewegende onderdelen, defecte onderdelen, bevestigingen en andere situaties die de werking nadelig kunnen beïnvloeden. Tenzij anders aangegeven in de instructies moet u een erkende servicedealer een beschadigde beschermkap of beschadigd onderdeel laten herstellen of vervangen.
11. Als het accupack niet wordt gebruikt, hou het dan uit de buurt van metalen voorwerpen zoals paperclips, muntjes, sleutels, nagels en schroeven die een brug kunnen vormen tussen de polen. Kortsluiting tussen de accupolen kan brandwonden en brand veroorzaken.
12. Controleer regelmatig of het mes en de montagebouten van de motor stevig vastzitten.
13. Sla de machine binnen op in een droge, veilige plek buiten het bereik van kinderen wanneer u de machine niet gebruikt.
14. OPGELET – Een verkeerd behandeld accupack kan brand of chemische brandwonden veroorzaken. Demonteer het accupack niet. Verhit het accupack niet boven 68 °C en verbrand deze niet. Vervang het accupack alleen door een origineel Toro accupack, het gebruik van een ander accupack kan leiden tot brand of een explosie. Hou accupacks buiten het bereik van kinderen en in de originele verpakking totdat u ze gaat gebruiken.
15. De accu niet verbranden. De cel kan ontploffen. Controleer of er plaatselijke voorschriften gelden om de accu af te voeren.

BEWAAR DEZE INSTRUCTIES

Veiligheids- en instructiestickers

Veiligheidsstickers en veiligheidsinstructies zijn gemakkelijk zichtbaar voor de bestuurder en bevinden zich bij plaatsen waar gevaar kan ontstaan. Vervang alle beschadigde of ontbrekende stickers.

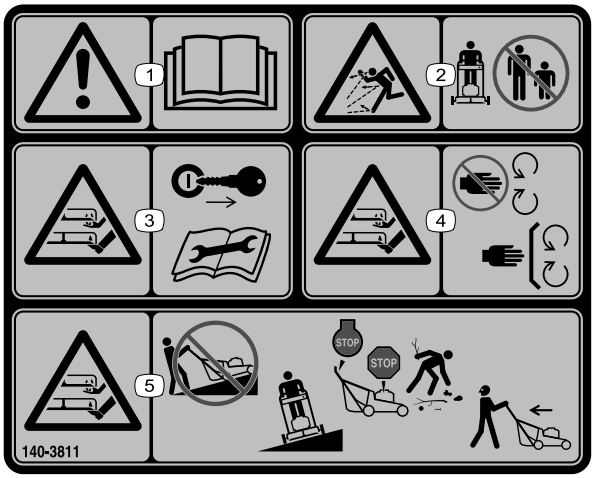

decal140-3811

140-3811

1. Waarschuwing – Lees de *Gebruikershandleiding*.
2. Gevaar op weggeslingerde objecten – Houd omstanders op een afstand.
3. Snij-/amputatiegevaar, maaimes – Verwijder het sleuteltje en lees de *Gebruikershandleiding* voordat u onderhoudswerkzaamheden verricht.
4. Snij-/amputatiegevaar, maaimes – Blijf uit de buurt van bewegende onderdelen en houd alle beschermende delen op hun plaats.
5. Snij-/amputatiegevaar, maaimes – Maai niet recht op en van hellingen, maai alleen dwars op hellingen; schakel de motor uit, wacht tot bewegende onderdelen tot stilstand zijn gekomen, verwijder obstakels voor het maaien, kijk achterom als u achteruit maait.

Model 81860



decal137-9489

137-9489

1. Lees de *Gebruikershandleiding*.
2. Recyclen
3. Bevat lithiumionen; niet weggooien.
4. Uit de buurt van open vuur houden.
5. Niet blootstellen aan regen.

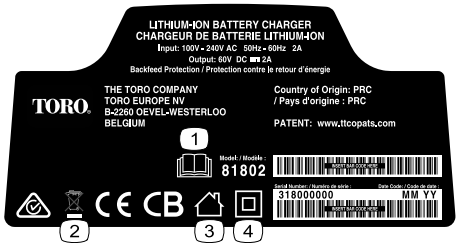

decal137-9495

137-9495

1. Lees de *Gebruikershandleiding*.
2. Niet weggooien.
3. Voor gebruik binnenshuis.
4. Dubbel geïsoleerd



decal137-9496

137-9496

1. Het accupack laadt op.
2. Het accupack is volledig opgeladen.
3. Het accupack is boven of onder het geschikte temperatuurbereik.
4. Laadstoring van accupack

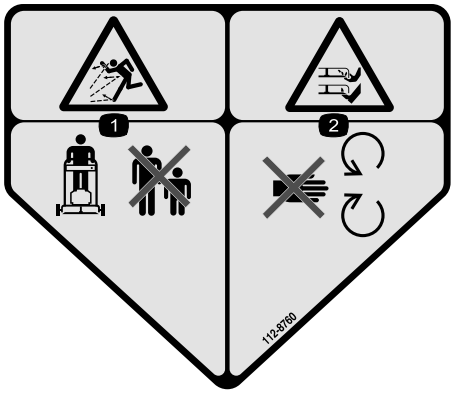

decal112-8760

112-8760

1. Gevaar op weggeslingerde objecten – Houd omstanders op een afstand.
2. Handen of voeten kunnen worden gesneden/geamputeerd door het maaimes – Blijf uit de buurt van bewegende onderdelen.

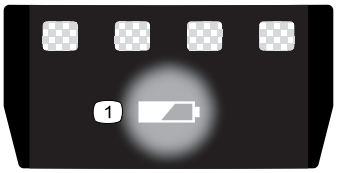

decal137-9461

137-9461

1. Laadstatus van accu



decal144-3175

144-3175

1. Lees de *Gebruikershandleiding*.
2. Om de machine te starten, moet u de stang tegen de handgreep drukken en op de knop drukken.
3. Om de machine uit te schakelen, laat u de stang los.

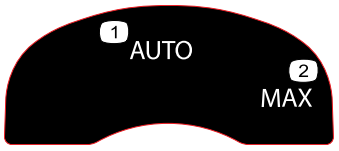

decal134-4691

134-4691

1. Auto-toerental
2. Max-toerental

Montage

Opmerking: Het accupack is niet volledig opgeladen bij aankoop. Raadpleeg Het accupack opladen (bladz. 17) voordat u de machine voor de eerste keer gebruikt.

1

De acculader monteren (optioneel)

Benodigde onderdelen voor deze stap:

2	Bevestigingselementen (niet meegeleverd)

Procedure

Indien gewenst, kunt u de acculader veilig aan een muur hangen met de gaten voor muurbevestiging achteraan de lader.

Monteer de lader binnen (zoals een garage of andere droge plek) in de buurt van een stroomaansluiting en buiten het bereik van kinderen.

Raadpleeg Figuur 3 voor hulp bij het monteren van de lader.

Schuif de lader over de bevestigingsmiddelen om de lader op te hangen (bevestigingsmiddelen niet meegeleverd).

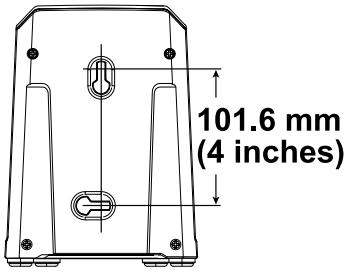

g290534

Figuur 3

2

De grasvanger monteren

Geen onderdelen vereist

Procedure

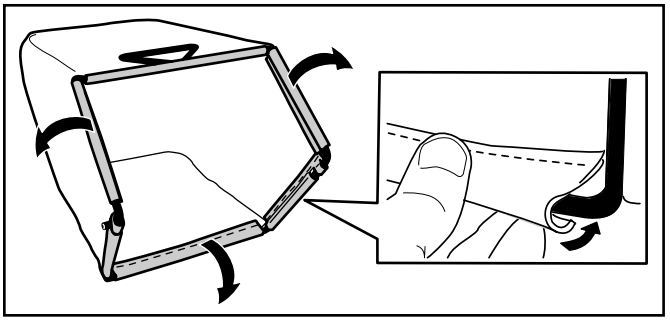

g235791

Figuur 4

3

De duwboom uitklappen

Geen onderdelen vereist

Procedure

⚠ WAARSCHUWING

Bij het verkeerd uitklappen van de handgreep kunnen de kabels beschadigd worden, dit zou onveilig kunnen zijn.

- **Beschadig de kabel(s) niet bij het in- en uitklappen van de handgreep.**
- **Verzeker dat kabel(s) langs de buitenkant van de handgreep lopen.**
- **Indien een kabel is beschadigd, moet u contact opnemen met een erkende Service Dealer.**

Belangrijk: **Verwijder het plastic waarmee de motor is afgedekt en eventueel ander plastic of verpakkingsmateriaal op de machine.**

1. Ontgrendel de handgreepvergrendelingen (A van Figuur 5).
2. Zet de handgreep naar achteren in de bedrijfsstand (B van Figuur 5).
3. Houd de handgreep vast terwijl u de handgreepvergrendelingen vastzet om te voorkomen dat uw handen gekneld raken.
4. Zet de handgreepvergrendeling zo vast dat de pen inklikt en de handgreep in de bedrijfsstand vergrendelt (C van Figuur 5).

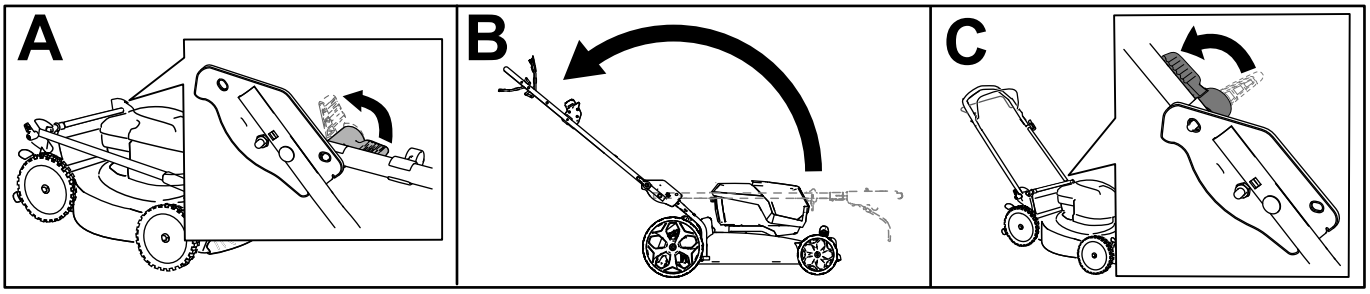

g332165

Figuur 5

Algemeen overzicht van de machine

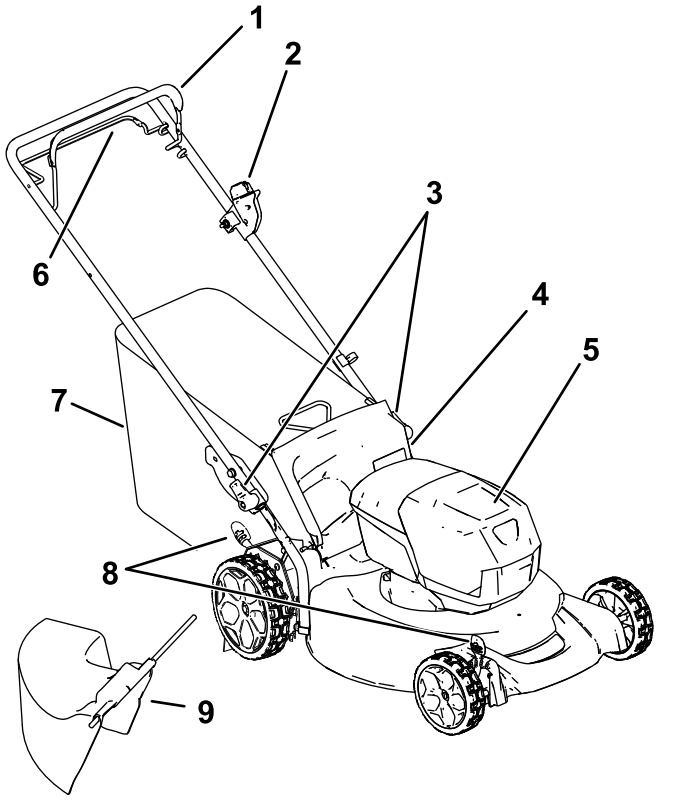

g337137

Figuur 6

1. Bedieningsstang voor maaimes
2. Elektrische startknop
3. Handgreepvergrendeling (2)
4. Achteruitworpgeleider
5. Accucompartiment
6. Stang voor zelfaandrijving
7. Grasvanger
8. Maaihoogtehendel (2)
9. Zijuitwerpkanaal

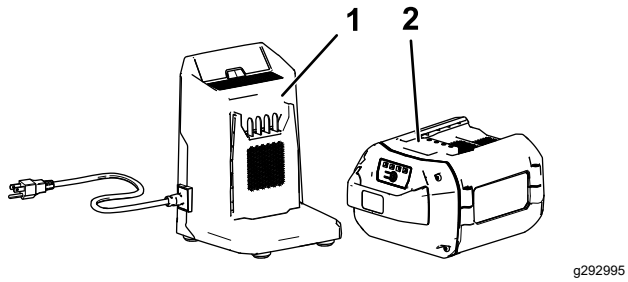

g292995

Figuur 7

1. Acculadermodel 81802 (meegeleverd met model 21852)
2. Accupackmodel 81860 (meegeleverd met model 21852)

Specificaties

Accupack

Type	**81860**
Capaciteit van accupack	6,0 Ah
	324 Wh
Door fabrikant bepaald voltage = 60 V maximaal en 54 V nominaal. Werkelijk voltage afhankelijk van de belasting.	

Acculader

Type	**81802**
Type	60 V MAX lithium-ion acculader
Input	100 tot 240 V AC 50/60 Hz max. 2,0 A
Output	60 V DC 2,0 A

Geschikt temperatuurbereik

Laad/bewaar het accupack bij een temperatuur van	5 °C tot 40 °C*
Gebruik het accupack bij een temperatuur van	-30 °C tot 49 °C*
Gebruik de machine bij een temperatuur van	0 °C tot 49 °C*

* De oplaadtijd zal langer in beslag nemen als u het accupack niet binnen dit bereik oplaadt.

Sla de machine, het accupack en de acculader op in een afgesloten schone, droge ruimte.

Gebruiksaanwijzing

Opmerking: Bepaal vanuit de normale bestuurderspositie de linker- en rechterzijde van de machine.

Voor gebruik

Het accupack monteren

Belangrijk: **Gebruik het accupack alleen bij temperaturen die binnen het gepaste temperatuurbereik liggen; zie Specificaties (bladz. 10).**

1. Zorg ervoor dat er geen stof of vuil ligt op de openingen in de accu.
2. Til het deksel van het accucompartiment op (A van Figuur 8).
3. Lijn de holte in het accupack uit met de koppeling op de machine en schuif het accupack in het compartiment tot het vastklikt (B van Figuur 8).
4. Sluit het deksel van het accucompartiment (C van Figuur 8).

   Opmerking: Als het deksel van het accucompartiment niet volledig sluit, is de accu niet volledig gemonteerd.

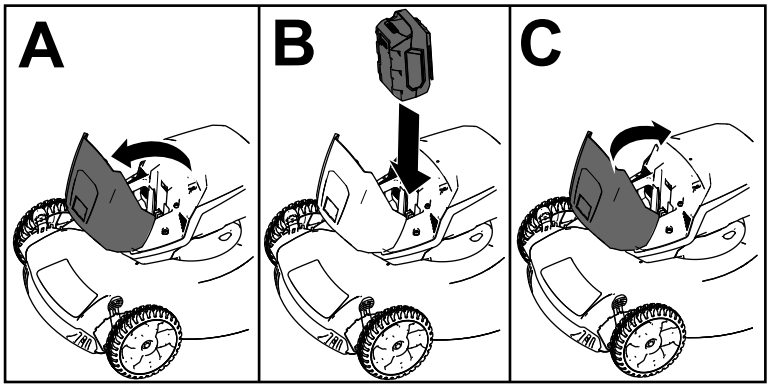

g251221

Figuur 8

De maaihoogte instellen

⚠ WAARSCHUWING

Bij het instellen van de maaihoogte kunnen uw handen een bewegend mes raken. Dit kan ernstig lichamelijk letsel veroorzaken.

- **Zet de motor af, verwijder de accu en wacht totdat alle bewegende onderdelen tot stilstand zijn gekomen voordat u de maaihoogte afstelt.**
- **Plaats uw vingers niet onder de maaikast als u de maaihoogte instelt.**

Zet de maaihoogte op de gewenste stand. Stel alle wielen op dezelfde maaihoogte in (Figuur 9).

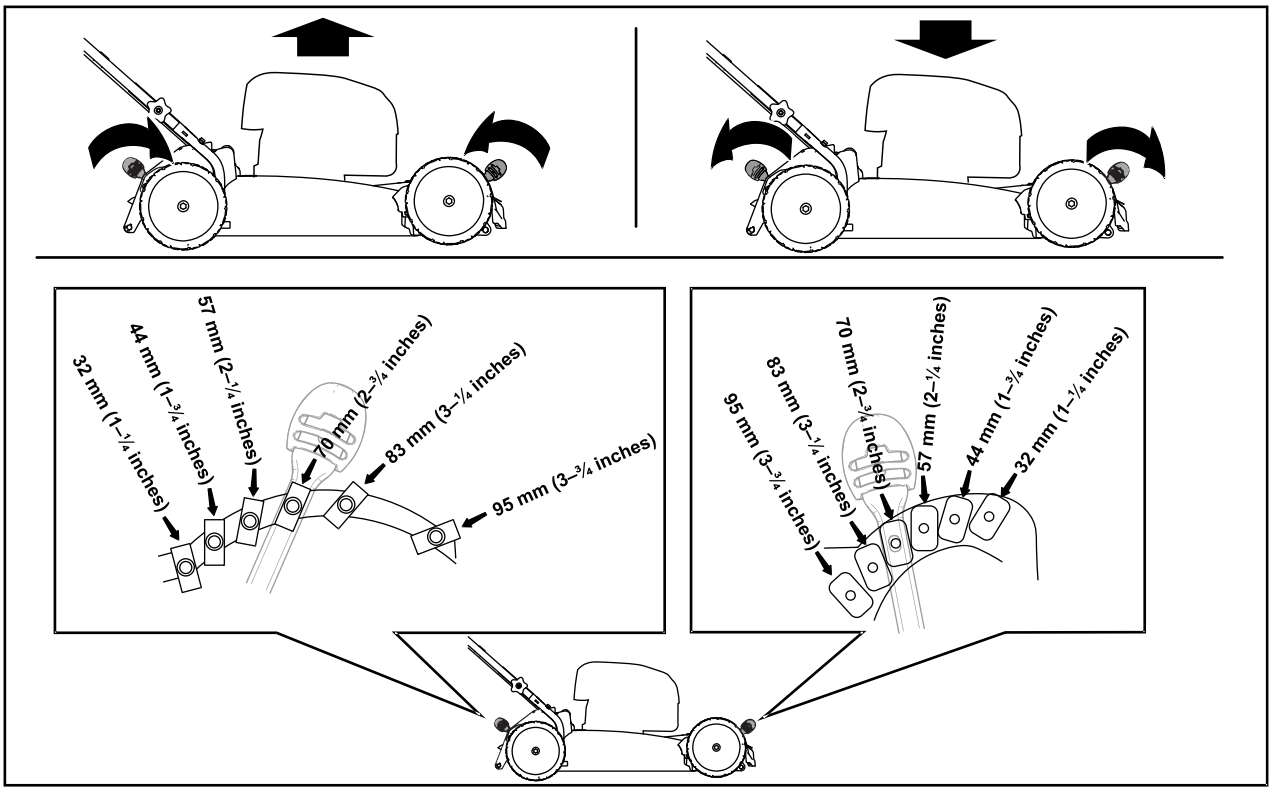

g390235

Figuur 9

Tijdens gebruik

De machine starten

1. Zorg ervoor dat het accupack opgeladen is en gemonteerd is in de machine; zie Het accupack monteren (bladz. 11).
2. Plaats de elektrische startknop in de elektrische starterschakelaar (A van Figuur 10).
3. Knijp de bedieningsstang in en houd deze tegen de handgreep (B van Figuur 10).
4. Druk op de elektrische startknop en houd deze ingedrukt tot de motor start (C van Figuur 10).

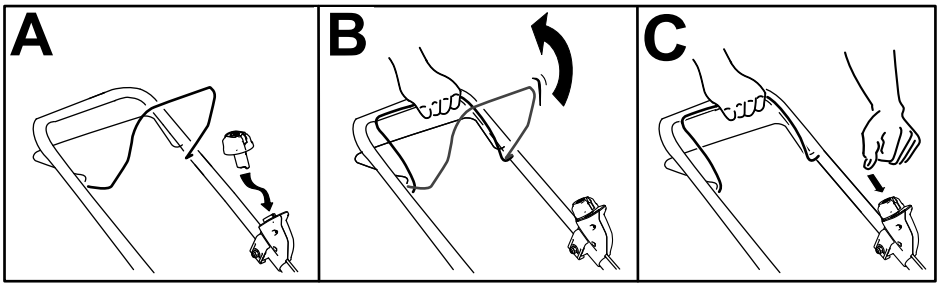

g332149

Figuur 10

De zelfaandrijving gebruiken

- **Om de zelfaandrijving in te schakelen trekt u de zelfaandrijvingsstang tegen de handgreep en houdt u de stang in deze positie (Figuur 11).**
- **Om de zelfaandrijving uit te schakelen laat u de stang van de zelfaandrijving los.**

Opmerking: Om de snelheid te verminderen, moet u de ruimte tussen de stang voor de zelfaandrijving en de handgreep vergroten.

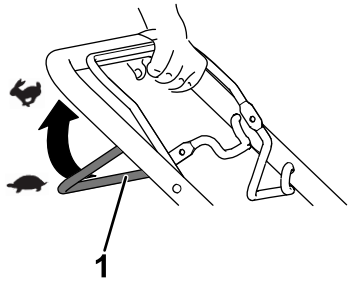

g240765

Figuur 11

1. Stang voor zelfaandrijving

Het mestoerental afstellen

Deze machine heeft 2 instellingen voor het mestoerental: AUTO en MAX.

- Wanneer het mestoerental is ingesteld op de stand AUTO, wordt het automatisch afgesteld voor een grotere efficiëntie. Wijzigingen in de maaiomstandigheden worden gedetecteerd en het mestoerental verhoogt wanneer dit nodig is om een goede maaikwaliteit te behouden.
- Wanneer het mestoerental is ingesteld op de stand MAX, blijft het mestoerental altijd op het hoogste toerental.

Draai het sleuteltje in de contactschakelaar naar de ene of de andere stand om de instelling van het mestoerental aan te passen (Figuur 12).

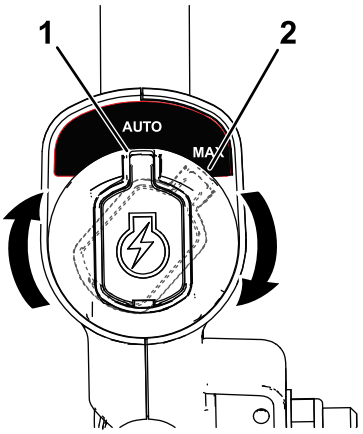

g337279

Figuur 12

1. Stand AUTO
2. Stand MAX

Maaisel recyclen

De machine kan maaisel en bladafval over het gazon verspreiden (recycling).

Als de grasvanger op de machine zit, moet u die verwijderen alvorens het maaisel te recyclen. Zie De grasvanger verwijderen (bladz. 14).

Het maaisel opvangen

Gebruik de grasvanger als u maaisel en bladafval wilt verzamelen.

Montage van de grasvanger

1. Breng de afvoergeleider aan de achterzijde omhoog (A van Figuur 13).
2. Plaats de stanguiteinden van de grasvanger in de inkepingen van de handgreepbeugels (B van Figuur 13).
3. Laat de achtergeleider zakken zodat deze komt te rusten op de grasvanger.

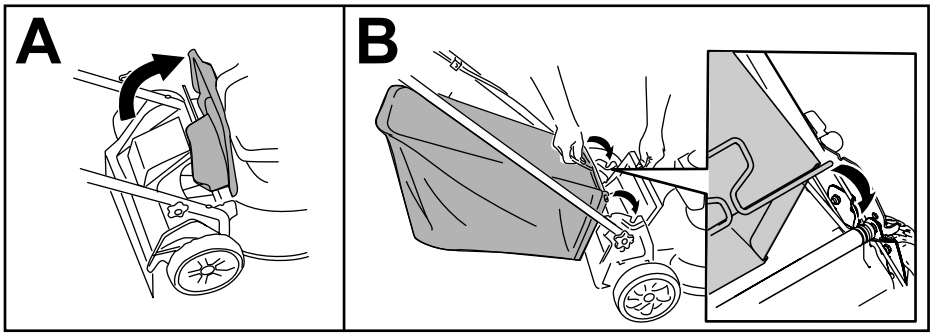

g332150

Figuur 13

De grasvanger verwijderen

Om de zak te verwijderen, voert u de stappen in Montage van de grasvanger (bladz. 14) in omgekeerde volgorde uit.

Het maaisel zijwaarts afvoeren

Zijuitwerpkanaal monteren

1. Breng de afvoergeleider aan de achterzijde omhoog (Figuur 14).

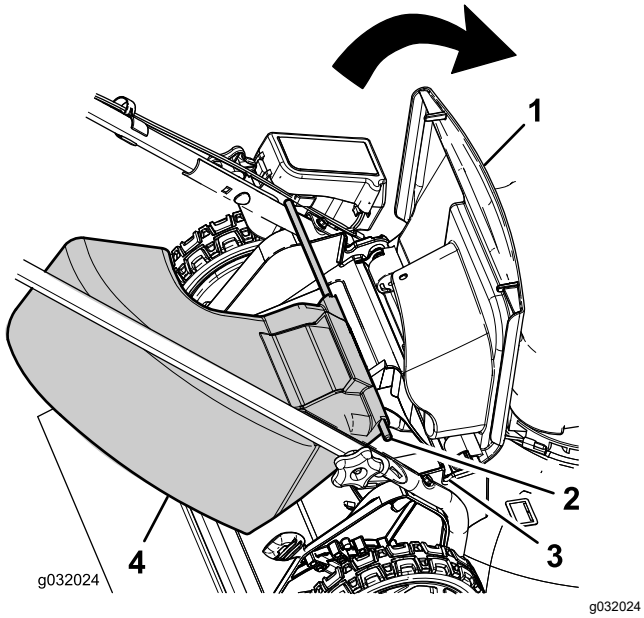

Figuur 14

1. Afvoergeleider achterzijde
2. Uiteinde van stang (2)
3. Inkeping van de handgreepbeugel (2)
4. Zijuitwerpkanaal

Opmerking: Verwijder de grasvanger als deze aan de machine is bevestigd; zie De grasvanger verwijderen (bladz. 14).

2. Plaats de stanguiteinden van het zijuitwerpkanaal in de inkepingen in de beugels van de handgreep (Figuur 14).
3. Laat de achtergeleider zakken zodat deze komt te rusten op het zijuitwerpkanaal.

Het zijuitwerpkanaal verwijderen

1. Breng de afvoergeleider aan de achterzijde omhoog (Figuur 14).
2. Til het zijuitwerpkanaal uit de inkepingen in de beugels van de handgreep en verwijder het zijuitwerpkanaal van de machine.
3. Sluit de afvoergeleider aan de achterzijde.

De machine uitschakelen

1. Laat de bedieningsstang van het maaimes los (A van Figuur 15).
2. Verwijder de elektrische startknop uit de elektrische starter (B van Figuur 15).
3. Verwijder het accupack; zie Het accupack uit de machine verwijderen (bladz. 15).

Opmerking: Wanneer u de machine niet gebruikt, moet u steeds het accupack verwijderen.

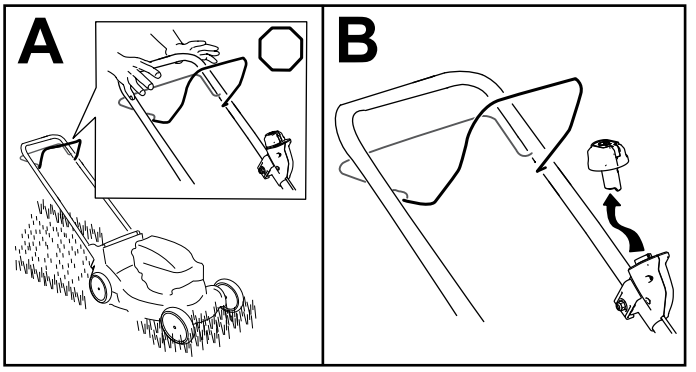

Figuur 15

Het accupack uit de machine verwijderen

1. Til het deksel van het accucompartiment op.
2. Druk op de accupackvergrendeling om het accupack los te maken en verwijder het accupack.
3. Sluit het deksel van het accucompartiment.

Tips voor bediening en gebruik

Algemene maaitips

- Controleer het werkgebied en verwijder alle voorwerpen die de machine zou kunnen uitwerpen.
- Zorg ervoor dat het mes geen vaste voorwerpen raakt. Maai nooit met opzet over voorwerpen.
- Als de maaimachine een voorwerp raakt en begint te trillen, moet u meteen de motor afzetten, wachten totdat alle bewegende onderdelen tot stilstand zijn gekomen, de bougiekabel losmaken en de maaimachine op beschadiging controleren.
- De beste resultaten krijgt u door een nieuw Toro mes te monteren voordat het maaiseizoen begint of wanneer dit nodig is.

Gras maaien

- U moet telkens niet meer dan ongeveer één derde van de grassprieten afmaaien. Maai het gras met een hogere maaihoogte voor een betere maaikwaliteit, een betere gangtijd en betere opvang van het maaisel.
- Maai niet met een stand lager dan 51 mm, tenzij de grasmat dun is, of als het laat in het najaar is wanneer het gras langzamer begint te groeien.
- Als u gras wilt maaien dat langer dan 15 cm is, moet u maaien op de maximale maaihoogte en met een langzamere loopsnelheid. Vervolgens gaat u maaien op een lagere maaihoogte om het gazon een zo fraai mogelijk uiterlijk te geven. Als het gras te hoog is, kan de machine verstopt raken en de motor afslaan.
- Nat gras en natte bladeren gaan aankoeken, waardoor de machine verstopt kan raken of de motor kan afslaan. Gebruik de machine niet in vochtige omstandigheden.
- Wees bedacht op het risico van brand in zeer droge omstandigheden; neem alle plaatselijke brandwaarschuwingen in acht en houd de machine vrij van droog gras en bladafval.
- Maai steeds in wisselende richtingen. Hierdoor wordt het maaisel beter over het gazon verstrooid, zodat het gazon gelijkmatig wordt bemest.
- Als u met het uiterlijk van het voltooide gazon niet tevreden bent, probeer dan een of meer van de volgende stappen:
  - Vervang het maaimes of laat het slijpen.
  - Loop langzamer tijdens het maaien.
  - Stel de maaimachine in op een hogere maaihoogte.
  - Maai het gras vaker.
  - Laat de maaibanen overlappen in plaats van steeds een volledig nieuwe baan te maaien.

Bladeren fijnmaken

- Na het maaien moet altijd 50% van het gazon zichtbaar blijven door de bladerlaag. Dit kan een of meerdere rondgangen over de bladeren vereisen.
- Als er een laag bladeren van meer dan 13 cm op het gazon ligt, moet u eerst met een hogere maaihoogte werken en vervolgens nogmaals maaien op de gewenste hoogte.
- Als de maaimachine de bladeren niet fijn genoeg maakt, is het beter om wat langzamer te maaien.

Na gebruik

Het accupack opladen

Belangrijk: **Het accupack is niet volledig opgeladen bij aankoop. Voordat u het gereedschap voor het eerst gebruikt, plaatst u het accupack in de lader en laat u het opladen tot het leddisplay aangeeft dat het accupack volledig opgeladen is. Lees alle veiligheidsrichtlijnen.**

Belangrijk: **Laad het accupack alleen op bij temperaturen die binnen het gepaste temperatuurbereik liggen; zie Specificaties (bladz. 10).**

Opmerking: Druk op het even welk moment op de knop van de indicator van de accuspanning op het accupack om de huidige lading weer te geven (ledindicators).

1. Zorg ervoor dat er geen stof of vuil ligt op de openingen in de accu en de lader.

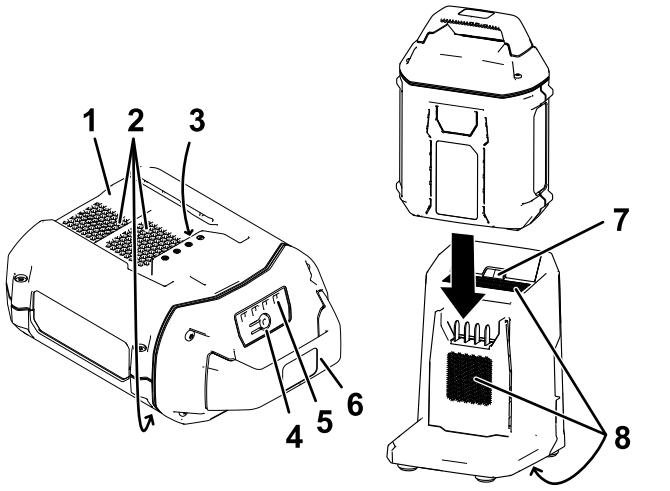

Figuur 16

1. Holte van accupack
2. Luchtopeningen van accupack
3. Contacten van accupack
4. Knop van indicator van accuspanning
5. Ledindicators (ladingstoestand)
6. Duwboom
7. Ledindicatielampje lader
8. Luchtopeningen lader

2. Lijn de holte in het accupack (Figuur 16) uit met de koppeling op de lader.
3. Schuif het accupack in de lader tot het volledig op zijn plaats zit (Figuur 16).
4. Om het accupack te verwijderen, schuift u de accu naar achteren uit de lader.
5. De volgende tabel geeft aan wat de toestand van het ledindicatielampje op de acculader betekent.

Indicatie-lampje	Betekenis
Uit	Geen accupack ingebracht
Groen, knipperend	Accu wordt geladen
Groen	Accu is geladen
Rood	Het accupack en/of de acculader zijn/is boven of onder het geschikte temperatuurbereik
Rood, knipperend	Laadstoring van accupack*

*Raadpleeg Problemen, oorzaak en remedie (bladz. 22) voor meer informatie.

Belangrijk: **Gaat u een machine met korte tussenperiodes verschillende keren gebruiken, dan kunt u de accu in de lader laten zitten.**

Als u de accu lange tijd niet gaat gebruiken, haal de accu dan uit de lader; zie Stalling (bladz. 21).

De onderkant van de machine reinigen

Onderhoudsinterval: Bij elk gebruik of dagelijks

De onderkant van de machine reinigen

Onderhoudsinterval: Na elk gebruik

Om de beste resultaten te verkrijgen, dient u de onderkant van de machine te reinigen zodra u klaar bent met maaien.

1. Zet de machine in zijn laagste maaistand.
2. Plaats de machine op een verhard horizontaal oppervlak.
3. Terwijl de motor en het maaimes ingeschakeld zijn, spuit u een straal water voor het **rechter** achterwiel (Figuur 17).

   Opmerking: Het opspattende water komt dan in de baan van het maaimes en spoelt het maaisel weg.

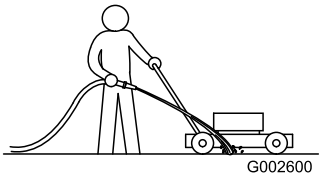

Figuur 17

4. Als er geen maaisel meer onder vandaan komt, draait u de kraan dicht en brengt u de machine naar een droge plaats.
5. Laat de motor een paar minuten lopen om de onderzijde van de machine te drogen.

De machine aan de onderkant reinigen bij opslag in de verticale stand

1. Zet de machine in de verticale stand; zie De machine in verticale stand opslaan (bladz. 18).
2. Spoel het maaisel weg aan de onderkant van de machine.

Handgreep inklappen

⚠ WAARSCHUWING

Als de handgreep verkeerd wordt in- en uitgeklapt, kunnen de kabels schade oplopen, waardoor de machine niet veilig kan worden gebruikt.

- **Zorg ervoor dat u de kabels niet beschadigt als u de handgreep in- of uitklapt.**
- **Indien een kabel is beschadigd, moet u contact opnemen met een erkende Service Dealer.**

1. Verwijder de elektrische startknop (Figuur 18).

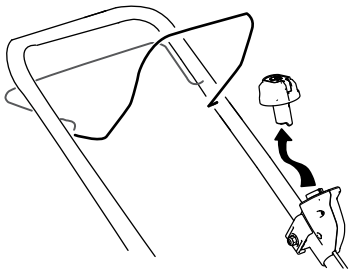

g332163

Figuur 18

2. Verwijder de accu uit de machine.
3. Houd de handgreep vast terwijl u de handgreepvergrendelingen loszet om te voorkomen dat uw handen gekneld raken.
4. Draai de handgreepvergrendelingen los totdat u het bovenste deel van de handgreep vrij kunt bewegen.
5. Klap de handgreep naar voren naar de geheel voorwaartse stand zoals in Figuur 20.

   Belangrijk: **Leid de kabels naar de buitenzijde van de handgreepvergrendelingen terwijl u de handgreep beweegt.**

6. Om de handgreep uit te vouwen, zie 3 De duwboom uitklappen (bladz. 9).

De machine in verticale stand opslaan

U kunt de machine in de verticale stand opslaan om de opslagruimte te beperken.

⚠ WAARSCHUWING

Als de handgreep verkeerd wordt in- en uitgeklapt, kunnen de kabels schade oplopen, waardoor de machine niet veilig kan worden gebruikt.

- **Zorg ervoor dat u de kabels niet beschadigt als u de handgreep in- of uitklapt.**
- **Indien een kabel is beschadigd, moet u contact opnemen met een erkende Service Dealer.**

1. Verwijder de elektrische startknop en de accu uit de machine.
2. Verzeker dat de maaihoogte van de machine is ingesteld op 44 mm of hoger; stel deze indien nodig hoger in, zie De maaihoogte instellen (bladz. 12).
3. Zet de handgreepvergrendelingen los (Figuur 19).

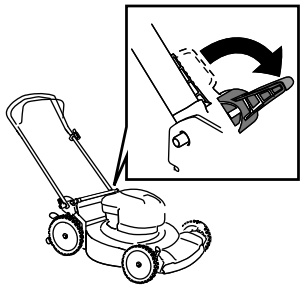

g297000

Figuur 19

4. Vouw de handgreep geheel naar voren.

   Belangrijk: **Leid de kabels naar de buitenzijde van de handgreepvergrendelingen terwijl u de handgreep beweegt.**

5. Zet de handgreepvergrendelingen vast.
6. Til de voorkant van de machine op met de handgreep en berg de machine op (Figuur 20).

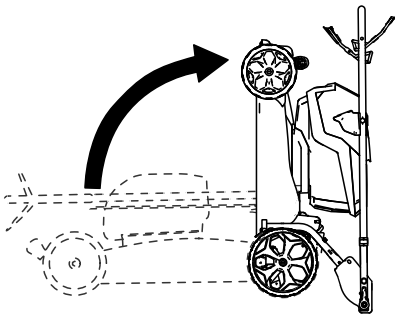

g332177

Figuur 20

Onderhoud

Verwijder de elektrische startknop en het accupack uit de machine voordat u onderhoudswerkzaamheden verricht aan de machine of deze schoonmaakt.

Gebruik alleen de vervangonderdelen en accessoires die de fabrikant aanbeveelt.

Voer regelmatig controles en onderhoudswerkzaamheden uit aan de machine. Laat de machine alleen herstellen door een erkende servicedealer.

De machine smeren

Het is niet nodig om de machine te smeren; alle lagers zijn in de fabriek gesmeerd voor de gehele levensduur van de machine.

Het maaimes vervangen

Onderhoudsinterval: Jaarlijks

Belangrijk: ***U hebt een momentsleutel nodig om het mes op correcte wijze te monteren*****. Als u geen momentsleutel hebt of niet goed weet hoe u de montage moet uitvoeren, kunt u contact opnemen met een erkende servicedealer.**

Een beschadigd of gescheurd mes moet direct worden vervangen. Als de snijrand bot is of bramen vertoont, moet u het mes laten slijpen en balanceren of het mes vervangen.

⚠ WAARSCHUWING

Wanneer u servicewerkzaamheden uitvoert aan het mes, moet u zich ervan bewust zijn dat het mes nog kan worden bewogen zelfs wanneer de stroomaansluiting is losgekoppeld. Het maaimes is scherp, contact met het maaimes kan ernstig lichamelijk letsel veroorzaken.

Gebruik handschoenen als u het mes monteert.

1. Verwijder de elektrische startknop en het accupack uit de machine.
2. Gebruik een blok hout om het mes stil te houden (Figuur 21).
3. Verwijder de mesbout, beugel en het mes. Bewaar de beugel en de mesbout (Figuur 21).

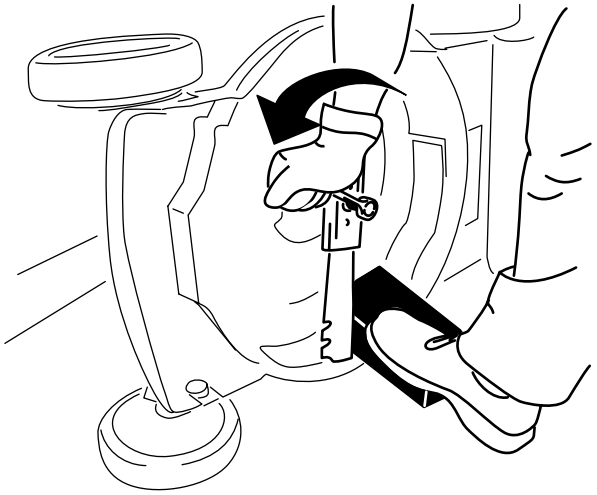

g231389

Figuur 21

4. Monteer het nieuwe mes, de beugel en de mesbout (Figuur 22).

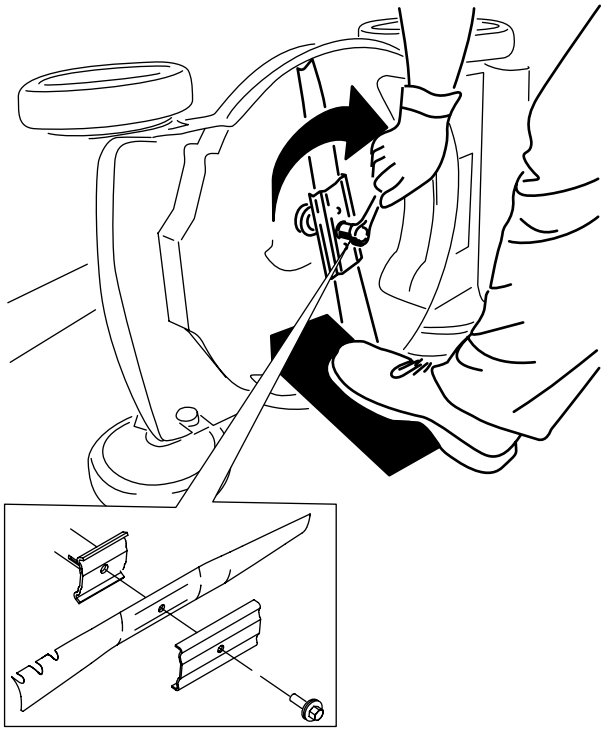

g231390

Figuur 22

Belangrijk: **De gebogen uiteinden van het mes moeten naar boven, naar de behuizing van de machine wijzen.**

5. **Gebruik een momentsleutel om de mesbout vast te draaien met 68 N·m.**

De rijaandrijving afstellen

Wanneer u een nieuwe kabel voor de zelfaandrijving monteert of de zelfaandrijving ontsteld is, moet u de kabel afstellen.

1. Draai de moer van de kabelbeugel los (Figuur 23).

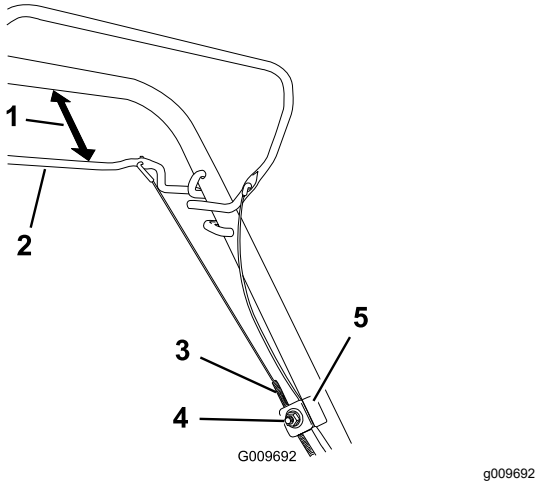

Figuur 23

1. 25 tot 38 mm
2. Stang voor zelfaandrijving
3. Kabelmantel
4. Moer van kabelbeugel
5. Kabelbeugel

2. Houd de stang van de zelfaandrijving 25 tot 38 mm van de handgreep verwijderd (Figuur 23).
3. Trek de kabelmantel omlaag (naar de maaimachine toe) om alle speling uit de kabel te halen (Figuur 23).
4. Draai de moer op de kabelbeugel vast.
5. Laat de stang van de zelfaandrijving los en controleer of de kabel los is.

   Opmerking: De kabel moet los zijn als de stang van de zelfaandrijving is vrijgegeven, anders kan de machine gaan kruipen als de stang is ontgrendeld.

Het accupack klaarmaken voor recycling

Belangrijk: **Neem het accupack van het gereedschap en bedek de contacten met stevig plakband. Probeer niet om het accupack te vernietigen of te demonteren, of onderdelen ervan te verwijderen.**

Neem contact op met uw plaatselijke gemeente of uw erkende Toro verdeler voor meer informatie over hoe u de accu op een verantwoorde manier kunt recyclen.

Stalling

Belangrijk: **Sla de machine, het accupack en de lader alleen op bij temperaturen die binnen het gepaste temperatuurbereik liggen; zie Specificaties (bladz. 10).**

Belangrijk: **Als u het accupack opslaat na het sneeuwseizoen, laad het dan op tot er 2 of 3 ledindicators op de accu groen worden. Berg een volledig opgeladen of volledige lege accu niet op. Wanneer u de machine weer nodig hebt, laadt u het accupack op totdat het indicatielampje links op de lader groen oplicht of alle 4 de ledindicators op de accu groen oplichten.**

- Koppel het product los van de voedingsbron (d.w.z. verwijder het accupack en de elektrische startknop) en controleer op beschadiging na gebruik.
- Sla de machine of de lader niet op terwijl het accupack gemonteerd is.
- Verwijder al het vuil van het product.
- Wanneer de machine niet wordt gebruikt, moet u de machine, de elektrische startknop, het accupack en de acculader opbergen buiten het bereik van kinderen.
- Houd de machine, het accupack en de acculader uit de buurt van bijtende producten, zoals tuinchemicaliën en strooizout.
- Om het risico op ernstig lichamelijk letsel te verkleinen mag u het accupack niet buiten of in een voertuig stallen.
- Sla de machine, het accupack en de acculader op in een afgesloten schone, droge ruimte.

Problemen, oorzaak en remedie

Voer alleen de stappen uit die zijn omschreven in deze instructies. Alle bijkomende controles, onderhouds- en herstelwerkzaamheden moeten worden uitgevoerd door een erkend servicecentrum of een gelijkaardig gekwalificeerde specialist als u het probleem niet zelf kunt oplossen.

Probleem	Mogelijke oorzaak	Remedie
De machine start niet.	1. De accu is niet volledig gemonteerd in de machine. 2. Het accupack is niet opgeladen. 3. Het accupack is beschadigd. 4. Er is een ander elektrisch probleem met de machine.	1. Verwijder de accu en vervang vervolgens de accu in de machine; zorg er hierbij voor dat deze volledig gemonteerd en vergrendeld is. 2. Verwijder het accupack uit de machine en laad het op. 3. Vervang het accupack. 4. Neem contact op met een erkende servicedealer.
De machine loopt niet of niet continu.	1. Er zit vocht op de kabels van het accupack. 2. De accu is niet volledig gemonteerd in het gereedschap.	1. Laat het accupack drogen of veeg het droog. 2. Verwijder de accu en vervang vervolgens de accu in het gereedschap; zorg er hierbij voor dat deze volledig gemonteerd en vergrendeld is.
De machine kan niet op volle kracht draaien.	1. De laadcapaciteit van het accupack is te laag. 2. De ontluchtingsgaten zijn geblokkeerd.	1. Verwijder het accupack uit de machine en laad het accupack volledig op. 2. Reinig de ontluchtingsgaten.
Het accupack verliest snel de lading.	1. Het accupack is boven of onder het geschikte temperatuurbereik. 2. De machine wordt te zwaar belast.	1. Verplaats het accupack naar een locatie waar het droog is en de temperatuur tussen 5 en 40 °C ligt. 2. Maai het gras met een hogere maaihoogte of loop langzamer tijdens het maaien.
De acculader werkt niet.	1. De acculader is boven of onder het geschikte temperatuurbereik. 2. Het stopcontact waarin de acculader zit heeft niet genoeg stroom.	1. Koppel de acculader af en verplaats deze naar een locatie waar het droog is en de temperatuur tussen 5 en 40 °C ligt. 2. Neem contact op met uw bevoegde elektricien om het stopcontact te herstellen.
De zelfaandrijving van de maaimachine werkt niet.	1. De kabel van de zelfaandrijving is ontsteld of beschadigd.	1. De kabel van de zelfaandrijving afstellen. De kabel vervangen indien dit nodig is.
Het ledindicatielampje op de acculader is rood.	1. Het accupack en/of de acculader zijn/is boven of onder het geschikte temperatuurbereik.	1. Koppel de acculader af en verplaats de acculader en het accupack naar een locatie waar het droog is en de temperatuur tussen 5 en 40 °C ligt.

Probleem	Mogelijke oorzaak	Remedie
Het ledindicatielampje op de acculader knippert rood.	1. Er is een fout in de communicatie tussen het acucpack en de lader.	1. Verwijder het accupack van de acculader, haal de acculader uit het stopcotnact en wacht 10 seconden. Sluit de acculader opnieuw aan op het stopcontact en plaats het accupack op de acculader. Als het ledindicatielampje op de acculader nog steeds rood knippert, moet u deze procedure herhalen. Als het ledindicatielampje op de acculader na 2 pogingen nog steeds rood knippert, moet u het accupack volgens de gepaste procedure afvoeren in een recyclingcentrum.
	2. Het accupack is zwak.	2. Neem contact op met een erkende servicedealer als de accu in garantie is of voer het accupack af volgens de gepaste procedure in een recyclingcentrum.
De machine maakt een piepend geluid.	1. Het accupack is niet opgeladen.	1. Verwijder het accupack uit de machine en laad het op.
	2. De machine bevindt zich in een onveilige positie voor gebruik.	2. Zorg ervoor dat de machine zich niet in een extreme hoek bevindt terwijl u ze gebruikt.
	3. De machine wordt te zwaar belast.	3. Maai het gras met een hogere maaihoogte of loop langzamer tijdens het maaien.
	4. Er is een ander elektrisch probleem met de machine.	4. Probeer de andere probleemoplos-sende acties. Als het alarm nog steeds afgaat, moet u contact opnemen met een erkende servicedealer.
De maaikwaliteit neemt af of is onbevredigend.	1. Het mes is bot.	1. Laat het mes slijpen of vervangen.
	2. Er zit aangekoekt vuil op het maaidek.	2. De onderkant van de machine reinigen.
Het opvangen van het maaisel neemt af of is onbevredigend.	1. De machine wordt te zwaar belast.	1. Maai het gras met een hogere maaihoogte.
De machine maait ongelijkmatig.	1. Het mes is bot.	1. Laat het mes slijpen of vervangen.
	2. Het maaidek is beschadigd.	2. Neem contact op met een erkende servicedealer.
De machine trilt.	1. Het mes is gebogen of beschadigd.	1. Controleer het mes en vervang het indien nodig.

Privacyverklaring EEA/VK

Toro's gebruik van uw persoonlijke gegevens

The Toro Company ("Toro") respecteert uw recht op privacy. Wanneer u onze producten koopt, kunnen we bepaalde persoonlijke informatie over u verzamelen, ofwel rechtstreeks via u ofwel via uw plaatselijk Toro- bedrijf of -dealer. Toro gebruikt deze informatie om te voldoen aan contractuele verplichtingen – zoals het registreren van uw garantie, het behandelen van uw garantieclaim of om contact met u op te nemen in het geval van terugroepacties – en voor legitieme zakelijke doeleinden – zoals klanttevredenheid meten, onze producten verbeteren of u productinformatie verschaffen die van belang kan zijn. Toro kan uw informatie delen met onze dochterondernemingen, distributeurs of andere zakenpartners in verband met deze activiteiten. We kunnen ook persoonlijke informatie vrijgeven van rechtswege of in verband met de verkoop, aankoop of fusie van een bedrijf. We verkopen uw persoonsgegevens nooit aan andere bedrijven voor marketingdoeleinden.

Bewaring van uw persoonsgegevens

Toro bewaart uw persoonlijke informatie zolang deze relevant is voor de bovengenoemde doeleinden en in overeenstemming is met de wettelijke vereisten. Gelieve contact op te nemen via legal@toro.com voor meer informatie over de bewaarperiodes die van toepassing zijn.

Toro's engagement inzake veiligheid

Uw persoonlijke informatie kan behandeld worden in de VS of een ander land dat mogelijk soepelere databeschermingswetten heeft dan het land waar u verblijft. Indien we uw informatie overdragen naar een ander land dan het land waar u verblijft, nemen wij de wettelijk verplichte maatregelen om ervoor te zorgen dat de informatie op gepaste wijze wordt beschermd en veilig wordt behandeld.

Toegang en correctie

U hebt het recht om uw persoonlijke gegevens te corrigeren of te raadplegen, of zich te verzetten tegen de verwerking van uw gegevens of deze te beperken. Om deze rechten uit te oefenen, gelieve een e-mail te sturen naar legal@toro.com. Als u zich zorgen maakt over de manier waarop Toro uw informatie heeft behandeld, vragen wij u om deze direct ten aanzien van ons te uiten. Europese burgers hebben het recht om een klacht in te dienen bij hun gegevensbeschermingsautoriteit.

Form No. 3440-817 Rev D

TORO®

Count on it.

Brukerhåndbok

Flex-Force Power System™ 60 V MAX 52cm Recycler®-gressklipper

Modellnr. 21852—Serienr. 411900000 og oppover

Modellnr. 21852T—Serienr. 400000000 og oppover

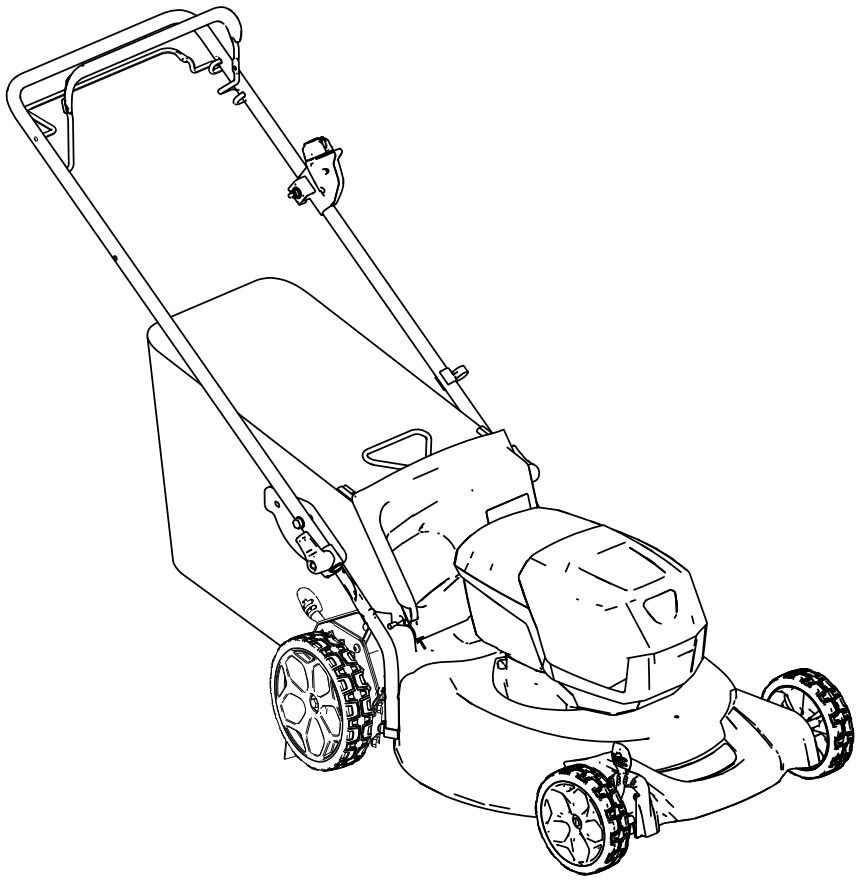

Registrer ditt produkt på www.Toro.com.
Oversettelse av originalen (NO)

3440-817

Dette produktet er i samsvar med alle relevante europeiske direktiver. Se eget samsvarserklæringsskjema for produktet for detaljert informasjon.

Innledning

Denne gressklipperen av skyvemodell med roterende kniver er beregnet for privat bruk. Den er hovedsakelig beregnet på å klippe gress på godt vedlikeholdte plener på private eiendommer. Den er ikke beregnet på å klippe kratt eller for jordbruksbruk. Den er utformet for bruk med litiumionbatteripakke av modell 81860 (levert sammen med modell 21852), 81850 eller 81875. Den kan også bruke batteripakken av modell 81825. Disse batteripakkene er kun beregnet til å bli ladet med batteriladermodell 81802 (leveres med modell 21852) eller modell 81805. Hvis du bruker disse produktene til andre formål enn de er beregnet på, kan du utsette deg selv eller andre for fare.

Modell 21852T inkluderer ikke et batteri eller en lader.

Les denne håndboken nøye, slik at du lærer å bruke og vedlikeholde produktet på riktig måte og unngår person- eller produktskade. Du har ansvar for å bruke produktet på en riktig og sikker måte.

Gå til www.Toro.com for mer informasjon, inkludert sikkerhetstips, opplæringsmateriale og informasjon om tilbehør, hjelp til å finne en forhandler eller for å registrere produktet ditt.

Hvis maskinen må repareres, eller du trenger service, originale Toro-deler eller mer informasjon, kan du kontakte et autorisert forhandlerverksted eller Toros kundeserviceavdeling. Ha modell- og serienummer for hånden når du tar kontakt. Figur 1 viser hvor på produktet modell- og serienumrene er plassert. Skriv inn numrene i de tomme feltene.

Viktig: **Du kan skanne QR-koden på serienummermerket (hvis det finnes) med en mobil enhet for å få tilgang til garantien, deler og annen produktinformasjon.**

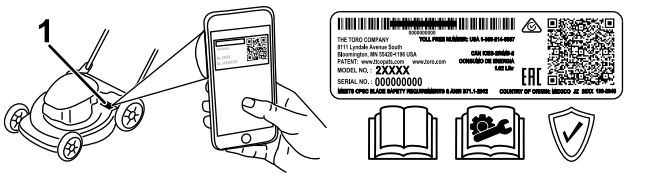

g275230

Figur 1

1. Plassering av modell- og serienummer

Modellnr. _____

Serienr. _____

Denne brukerhåndboken identifiserer mulige farer, og markerer sikkerhetsbeskjeder gjennom sikkerhetsvarslingssymbolet (Figur 2) som varsler om en fare som kan føre til alvorlige skader eller dødsfall hvis du ikke følger de anbefalte forholdsreglene.



g000502

Figur 2

Sikkerhetsvarselssymbol

I tillegg brukes to ord for å utheve informasjon. **Viktig** gjør oppmerksom på spesiell mekanisk informasjon og **Obs** henviser til generell informasjon som det er verdt å huske på.

© 2022—The Toro® Company

Innhold

Sikkerhet 3
Sikkerhets- og instruksjonsmerker 6
Montering 8
1 Montere batteriladeren (valgfritt) 8
2 Montere gressposen 8
3 Folde ut håndtaket 9
Oversikt over produktet 10
Spesifikasjoner 10
Før bruk 11
Monter batteripakken 11
Justere klippehøyden 12
Under bruk 13
Start maskinen 13
Bruk selvdrift 13
Justere knivhastigheten 13
Resirkulere gress- og løvrester 14
Samle opp gresset 14
Sideutslipp av gress- og løvrester 15
Slå av maskinen 15
Fjern batteripakken fra maskinen 15
Brukstips 16
Etter bruk 16
Lade batteripakken 16
Rengjøre maskinens underside 17
Folde sammen håndtaket 17
Oppbevare maskinen i vertikal oppbevaringsstilling 18
Vedlikehold 19
Smøre maskinen 19
Skift ut kniven 19
Justere selvdrift 20
Klargjøre batteripakken for resirkulering 20
Lagring 21
Feilsøking 22

Sikkerhet

VIKTIGE SIKKERHETSINSTRUK-SJONER

ADVARSEL – når du bruker en elektrisk maskin, må du alltid lese og følge de grunnleggende sikkerhetsadvarslene og -instruksjonene for å redusere faren for brann, elektrisk støt eller skader, herunder følgende:

I. Opplæring

1. Operatøren av maskinen er ansvarlig for eventuelle ulykker eller farer som involverer andre eller eiendommen deres.
2. Ikke la barn bruke eller leke med maskinen, batteripakken eller batteriladeren. Lokale bestemmelser kan sette aldersgrense for bruk av maskinen.
3. Ikke la personer med reduserte fysiske, sensoriske eller mentale evner, eller mangel på erfaring og kunnskap, bruke maskinen, batteripakken eller batteriladeren, med mindre de er under tilsyn eller har fått instruksjon i sikker bruk av laderen og forstår farene som er involvert ved å bruke den.
4. Før du bruker maskinen, batteripakken og batteriladeren, må du lese alle instruksjonene og sikkerhetsmerkene på produktene.
5. Gjør deg kjent med kontrollene og korrekt bruk av maskinen, batteripakken og batteriladeren.

II. Forberedelser

1. Hold tilskuere, spesielt barn og dyr, ute av arbeidsområdet.
2. Ikke bruk maskinen uten å sikre at alle vern og sikkerhetsanordninger, som avledere og/eller gressoppsamlere, er på plass og fungerer korrekt.
3. Undersøk området hvor du skal bruke maskinen, og fjern alle gjenstander som kan komme i veien eller slynges ut av maskinen.
4. Før du bruker maskinen må du påse at kniven, knivbolten og knivenheten ikke er slitt eller skadet. Bytt ut eventuelle skadede eller uleselige etiketter.
5. Bruk bare batteripakken som er angitt av Toro. Bruk av annet utstyr og tilbehør kan føre til økt fare for skader og brann.
6. Tilkobling av batteriladeren til en stikkontakt som ikke er 100–240 V, kan forårsake brann eller elektrisk støt. Ikke koble batteriladeren til en stikkontakt annet enn 100–240 V. Ved kobling til andre typer strømforsyninger kan en

pluggadapter for riktig strømuttak benyttes ved behov.

7. Ikke bruk en ødelagt eller modifisert batteripakke eller batterilader, disse kan ha uventet atferd som fører til brann, eksplosjon eller risiko for personskade.
8. Hvis batteripakkens strømkabel er skadet, må du ta kontakt med et autorisert forhandlerverksted for å få en ny kabel.
9. Ikke bruk ikke-oppladbare batterier.
10. Lad kun batteripakken med batteriladeren som er spesifisert av Toro. En lader som er egnet for én type batteripakke, kan medføre en risiko for brann hvis den brukes med en annen batteripakke.
11. Lad batteripakken på et godt ventilert område.
12. Ikke utsett en batteripakke eller batterilader for brann eller temperaturer over 68 °C.
13. Følg alle instruksjoner for lading, og ikke lad eller oppbevar batteripakken ved andre temperaturer enn områdene som er angitt i instruksjonene. Ellers kan du skade batteripakken og øke risikoen for brann.
14. Ha på egnet tøy – ha på deg passende klær, inkludert vernebriller, vernebukser, sklisikkert og kraftig fottøy (ikke gå barbeint eller bruk sandaler) og hørselsvern. Sett opp langt hår, og ikke bruk fritthengende smykker som kan hekte seg i bevegelige deler. Bruk en støvmaske i støvete driftsforhold. Bruk av gummihansker anbefales.

III. Bruk

1. Kontakt med kniv i bevegelse vil føre til alvorlige skader. Hold hendene og føttene dine vekk fra klippeområdet og unna alle bevegelige deler på maskinen. Hold deg unna alle utmatingsåpninger.
2. Hvis du bruker denne maskinen til andre formål enn den er beregnet på, kan du utsette deg selv eller andre for fare.
3. Koble fra selvdrift (hvis aktuelt) før du starter maskinen.
4. Ikke vipp maskinen når du starter motoren.
5. Unngå utilsiktet start – påse at den elektriske startknappen er fjernet fra tenningen før du kobler til batteripakken og flytter på maskinen.
6. Vær alltid fokusert på oppgaven når du bruker maskinen. Ikke delta i aktiviteter som forårsaker distraksjoner, da dette kan føre til personskade eller materiell skade.
7. Stopp maskinen, fjern den elektriske startknappen, fjern batteripakken fra maskinen og vent til alle bevegelser stopper før du justerer, vedlikeholder, rengjør eller lagrer maskinen.
8. Ta ut batteripakken og den elektriske startknappen fra maskinen når du forlater den uten tilsyn, eller før du skifter tilbehør.
9. Ikke dytt maskinen – la maskinen gjøre en bedre og sikrere jobb i hastigheten den er utviklet for.
10. Vær oppmerksom – følg med på hva du gjør og bruk sunn fornuft når du bruker maskinen. Ikke bruk maskinen når du er syk, trett eller påvirket av alkohol eller andre rusmidler.
11. Maskinen skal kun brukes under forhold med god sikt og egnede værforhold. Ikke bruk maskinen hvis det er fare for lynnedslag.
12. Vær svært forsiktig når du rygger eller trekker maskinen mot deg.
13. Hold riktig fotfeste og balanse til enhver tid, spesielt i bakker. Klipp på tvers av bakker, aldri oppover og nedover. Vær ytterst forsiktig når du forandrer retning i bakker. Klipp ikke i veldig bratte skråninger. Gå med maskinen, ikke løp.
14. Ikke la materiale kastes ut direkte mot noen. Unngå å la materiale kastes ut mot en vegg eller en hindring, da det kan sprette tilbake og treffe deg. Stopp kniven(e) når du krysser grusbelagte overflater.
15. Vær oppmerksom på hull, steiner eller andre skjulte objekter. Ujevnt terreng kan føre til at du mister balansen eller fotfeste.
16. Vått gress eller løv kan føre til alvorlig personskade hvis du mister fotfestet og kommer i kontakt med kniven. Unngå å klippe i våte forhold eller når det regner.
17. Hvis maskinen treffer et objekt eller begynner å vibrere, må du umiddelbart slå av maskinen, fjerne den elektriske startknappen, fjerne batteripakken og vente til all bevegelse stopper før du kontrollerer om maskinen er skadet. Utfør alle nødvendige reparasjoner før du bruker maskinen igjen.
18. Stans maskinen og fjern elektrisk start-knappen før du laster maskinen for transport.
19. Under tøffe forhold kan batteripakken utskille væske. Unngå kontakt med væsken. Hvis du ved et uhell kommer i kontakt med væsken, skyll med vann. Hvis væsken kommer i kontakt med øynene, må du søke medisinsk hjelp. Væske som skilles ut fra batteriet, kan forårsake irritasjon eller brannskader.

IV. Vedlikehold og oppbevaring

1. Stopp maskinen, fjern den elektriske startknappen, fjern batteripakken fra maskinen

og vent til alle bevegelser stopper før du justerer, vedlikeholder, rengjør eller lagrer maskinen.

2. Ikke prøv å reparere maskinen annet enn som angitt i instruksjonene. Service av maskinen må utføres av et autorisert forhandlerverksted med identiske erstatningsdeler.
3. Bruk hansker og vernebriller når du vedlikeholder maskinen.
4. Slip sløve kniver på begge sidene for å sørge for balanse. Rengjør kniven og påse at den er balansert.
5. Skift ut kniven hvis den er bøyd, slitt eller sprukket. En ubalansert kniv fører til vibrasjon, som kan føre til skader på motoren eller personskader.
6. Når du utfører service på kniven, må du være obs på at kniven kan bevege seg selv om strømkilden er slått av.
7. Sjekk gressoppsamlerposen med jevne mellomrom for å se om det har oppstått forringelse eller slitasje, og erstatt en slitt pose med en [erstatnings]pose fra Toro.
8. Bruk utelukkende originale reservedeler og tilbehør fra Toro for beste mulige ytelse. Reservedeler og tilbehør som er laget av andre produsenter, kan være farlige, og bruk av dem kan derfor føre til at garantien blir ugyldig.
9. Vedlikehold maskinen – hold knivene skarpe og rene for så gode og trygge brukstilstander som mulig. Hold håndtakene tørre, rene og frie for olje og fett. Hold verneplatene på plass og i orden. Hold knivene skarpe. Bruk kun identiske erstatningskniver.
10. Kontroller maskinen for skadede deler – hvis vern eller andre deler er skadet, må du kontrollere om maskinen kommer til å fungere som den skal. Se etter bevegelige deler som er feiljusterte eller har satt seg fast, skadede deler, fester og andre ting som kan påvirke driften. Med mindre annet er angitt i instruksjonene, må skadede vern og deler byttes ut hos et autorisert forhandlerverksted.
11. Når batteripakken ikke er i bruk, hold den borte fra metallgjenstander som binders, mynter, nøkler, spiker og skruer som kan danne en forbindelse fra en klemme til en annen. Hvis batteriklemmene kortslutter, kan det forårsake brannskader eller brann.
12. Kontroller at kniv- og motormonteringsboltene er strammet til med jevne mellomrom.
13. Når du ikke bruker maskinen, må den oppbevares på et tørt og sikkert sted som er utilgjengelig for barn.
14. FORSIKTIG – En feilbehandlet batteripakke kan utgjøre en risiko for brann eller kjemiske brannskader. Ikke demonter batteripakken. Ikke varm batteripakken til over 68 °C eller avhend den ved å brenne den. Erstatt batteripakken med kun en original Toro-batteripakke. Bruk av en annen type batteripakke kan forårsake brann eller eksplosjon. Hold batteripakker utilgjengelig for barn og i den opprinnelige emballasjen til du er klar til bruke dem.
15. Ikke avhend batteriet ved å brenne det. Cellen kan eksplodere. Sjekk lokale forskrifter for mulige spesielle avhendingsinstruksjoner.

BEHOLD DISSE INSTRUKSJONENE

Sikkerhets- og instruksjonsmerker

Sikkerhetsmerker og -instruksjoner er lett synlige for føreren og er plassert i nærheten av alle områder som representerer en potensiell fare. Bytt ut alle merker som er ødelagte eller mangler.

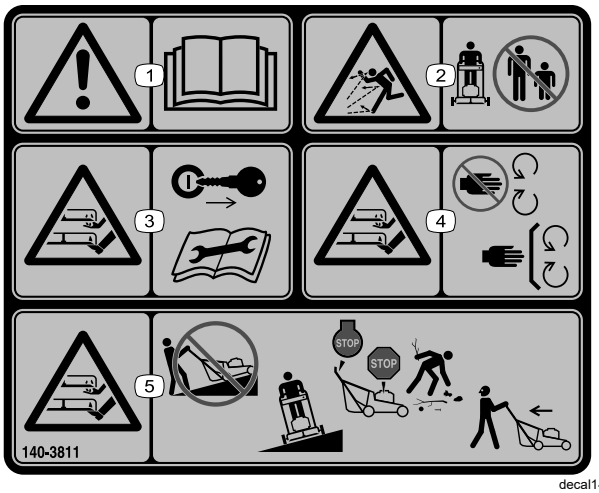

decal140-3811

140-3811

1. Advarsel – les *brukerhåndboken*.
2. Fare for at gjenstander slynges gjennom luften – hold tilskuere på god avstand.
3. Fare for kutting/lemlesting, gressklipperkniv – ta ut nøkkelen og les *brukerhåndboken* før du utfører vedlikehold.
4. Fare for kutting/lemlesting, gressklipperkniv – hold trygg avstand fra bevegelige deler og hold alle skydd og vern på plass.
5. Fare for kutting/lemlesting, gressklipperkniv – ikke klipp opp eller ned i skråninger; bare klipp på tvers av skråninger; slå av motoren, vent til alle bevegelige deler har stoppet og plukk opp rusk før du klipper; se bak deg når du klipper i revers.

Modell 81860



decal137-9489

137-9489

1. Les *brukerhåndboken*.
2. Resirkuler
3. Inneholder litium-ioner. Ikke kast.
4. Hold unna åpen ild.
5. Ikke utsett produktet for regn.

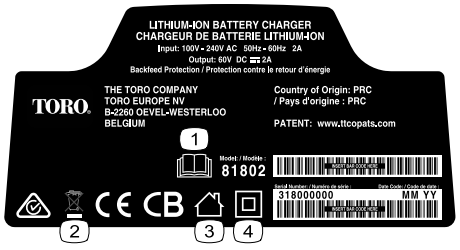

decal137-9495

137-9495

1. Les *brukerhåndboken*.
2. Må ikke kastes.
3. Kun for innendørsbruk.
4. Dobbeltisolert



decal137-9496

137-9496

1. Batteripakken lader.
2. Batteripakken er fulladet.
3. Batteripakken er over eller under det passende temperaturområdet.
4. Feil ved lading av batteripakke

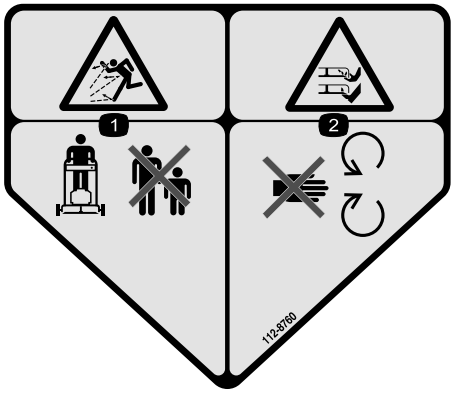

decal112-8760

112-8760

1. Fare for at gjenstander slynges gjennom luften – hold andre på god avstand.
2. Fare for å kutte/lemleste hender og føtter i gressklipperkniv – hold trygg avstand fra bevegelige deler.

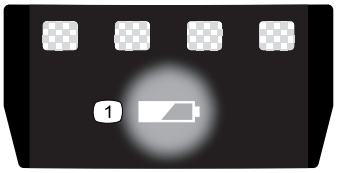

decal137-9461

137-9461

1. Status for batterilading



decal144-3175

144-3175

1. Les *brukerhåndboken*.
2. For å starte maskinen klemmer du bøylen på håndtaket og trykker på knappen.
3. For å slå av maskinen slipper du bøylen.

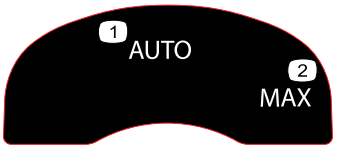

decal134-4691

134-4691

1. Automatisk hastighet
2. Maks hastighet

Montering

Merk: Batteripakken er ikke fulladet når den kjøpes. Før du bruker maskinen for første gang, må du lese Lade batteripakken (side 16).

1

Montere batteriladeren (valgfritt)

Deler som er nødvendige for dette trinnet:

2	Monter maskinvare (ikke inkludert)

Prosedyre

Hvis du ønsker, kan du montere batteriladeren sikkert på en vegg ved bruk av nøkkelhullene for veggmontering på baksiden av laderen.

Monter den innendørs (for eksempel i en garasje eller et annet tørt sted), nær et strømuttak og utilgjengelig for barn.

Se Figur 3 for hjelp med å montere laderen.

Skyv laderen over de korrekt plasserte monteringsdelene for å feste laderen på plass (monteringsdelene er ikke inkludert).

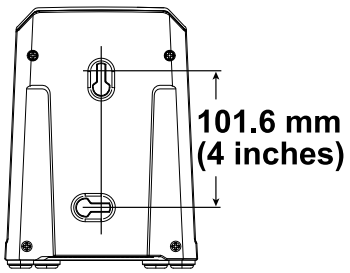

g290534

Figur 3

2

Montere gressposen

Ingen deler er nødvendige

Prosedyre

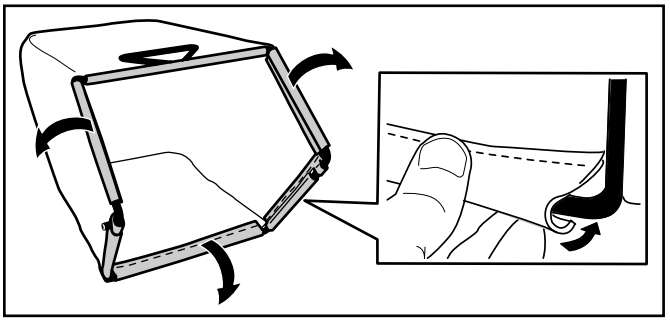

g235791

Figur 4

3

Folde ut håndtaket

Ingen deler er nødvendige

Prosedyre

⚠ ADVARSEL

Hvis man folder ut håndtaket på feil måte, kan dette føre til skade på ledningene, noe som igjen kan utgjøre en usikker driftstilstand.

- **Pass på at du ikke skader ledningen(e) når du folder sammen eller ut håndtaket.**
- **Kontroller at ledningen(e) ledes på utsiden av håndtaket.**
- **Hvis en ledning blir skadet, kontakter du et autorisert forhandlerverksted.**

Viktig: **Fjern og kast plasten som beskytter motoren og eventuelt annet plast- eller innpakningsmateriale på maskinen.**

1. Lås opp håndtaket (A i Figur 5).
2. Flytt håndtaket bakover til driftsstillingen (B i Figur 5).
3. Hold håndtaket mens du aktiverer håndtakslåsene for å unngå at du klemmer hendene.
4. Hold inne håndtakslåsen til pinnen klikker på plass for å låse håndtaket i driftsstilling (C i Figur 5).

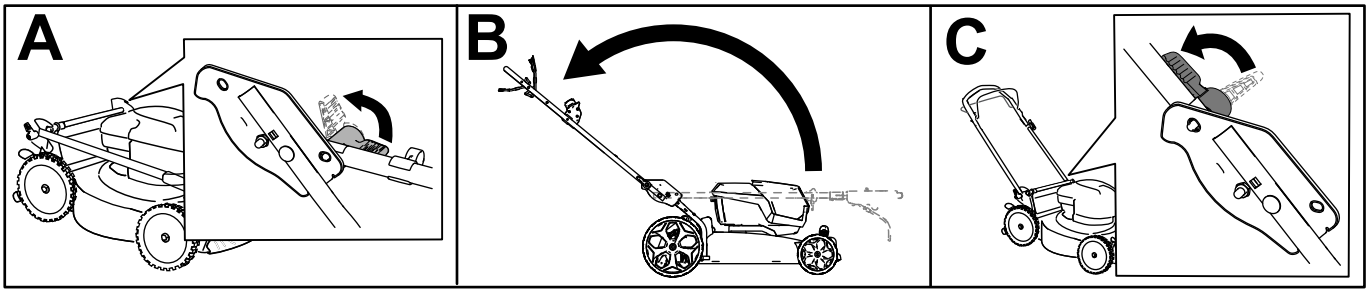

g332165

Figur 5

Oversikt over produktet

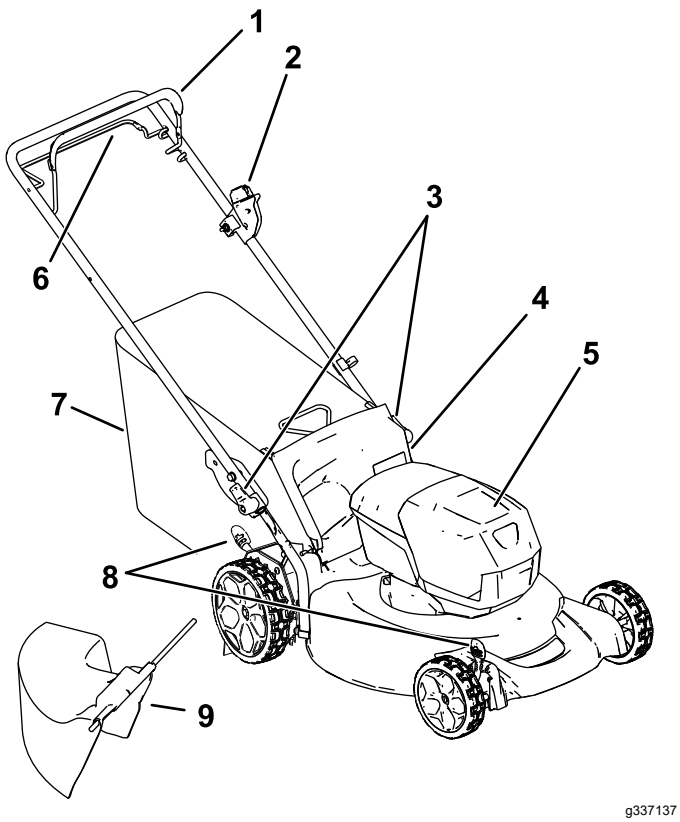

Figur 6

1. Knivkontrollbøyle
2. Elektrisk start-knapp
3. Håndtakslås (2)
4. Bakre avleder
5. Batterirom
6. Selvdriftsbøyle
7. Gresspose
8. Klippehøydespak (2)
9. Sideutslippssjakt

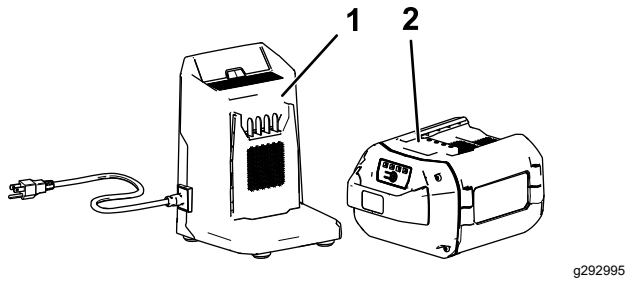

Figur 7

1. Batterilader, modell 81802 (følger med modell 21852)
2. Batteripakke, modell 81860 (følger med modell 21852)

Spesifikasjoner

Batteripakke

Modell	**81860**
Batteripakkekapasitet	6,0 Ah
	324 Wh
Batteriprodusentens klassifisering = 60 V maksimum og 54 V nominell. Faktisk spenning varierer med last.	

Batterilader

Modell	**81802**
Type	60 V MAX-litiumionbatterilader
Inngang	100 til 240 V AC 50/60 Hz maks. 2,0 A
Effekt	60 V MAKS DC 2,0 A

Passende temperaturområder

Lad/oppbevar batteripakken ved	5 °C til 40 °C*
Bruk batteripakken ved	-30 °C til 49 °C*
Bruk maskinen ved	0 °C til 49 °C*

*Ladetiden øker hvis du ikke lader batteriet innenfor dette området.

Oppbevar maskinen, batteripakken og batteriladeren i et lukket rent og tørt område.

Bruk

Merk: Angi hva som er høyre og venstre side på maskinen ved å stå i normal arbeidsstilling.

Før bruk

Monter batteripakken

Viktig: **Bruk batteripakken kun i temperaturer som er innenfor riktig område. Se Spesifikasjoner (side 10).**

1. Påse at ventilene på batteriet er frie for støv og rusk.
2. Løft opp lokket på batterirommet (A i Figur 8).
3. Innrett kammeret i batteripakken med koblingsarmen på laderen og skyv batteripakken inn i rommet til det låses på plass (B i Figur 8).
4. Lukk lokket på batterirommet (C i Figur 8).

   Merk: Hvis lokket på batterirommet ikke lukkes helt, er ikke batteriet fullstendig installert.

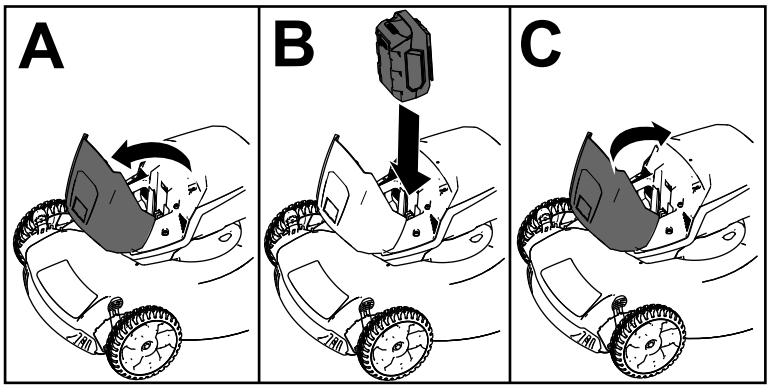

g251221

Figur 8

Justere klippehøyden

⚠ ADVARSEL

Når du justerer klippehøyden, kan hendene dine berøre en kniv som er i bevegelse, noe som kan gi alvorlig personskade.

- **Slå av motoren, fjern batteriet og vent til alle bevegelige deler har stanset før du justerer klippehøyden.**
- **Ikke plasser fingrene under huset når du justerer klippehøyden.**

Juster klippehøyden som ønsket. Still alle hjulene til samme klippehøyde (Figur 9).

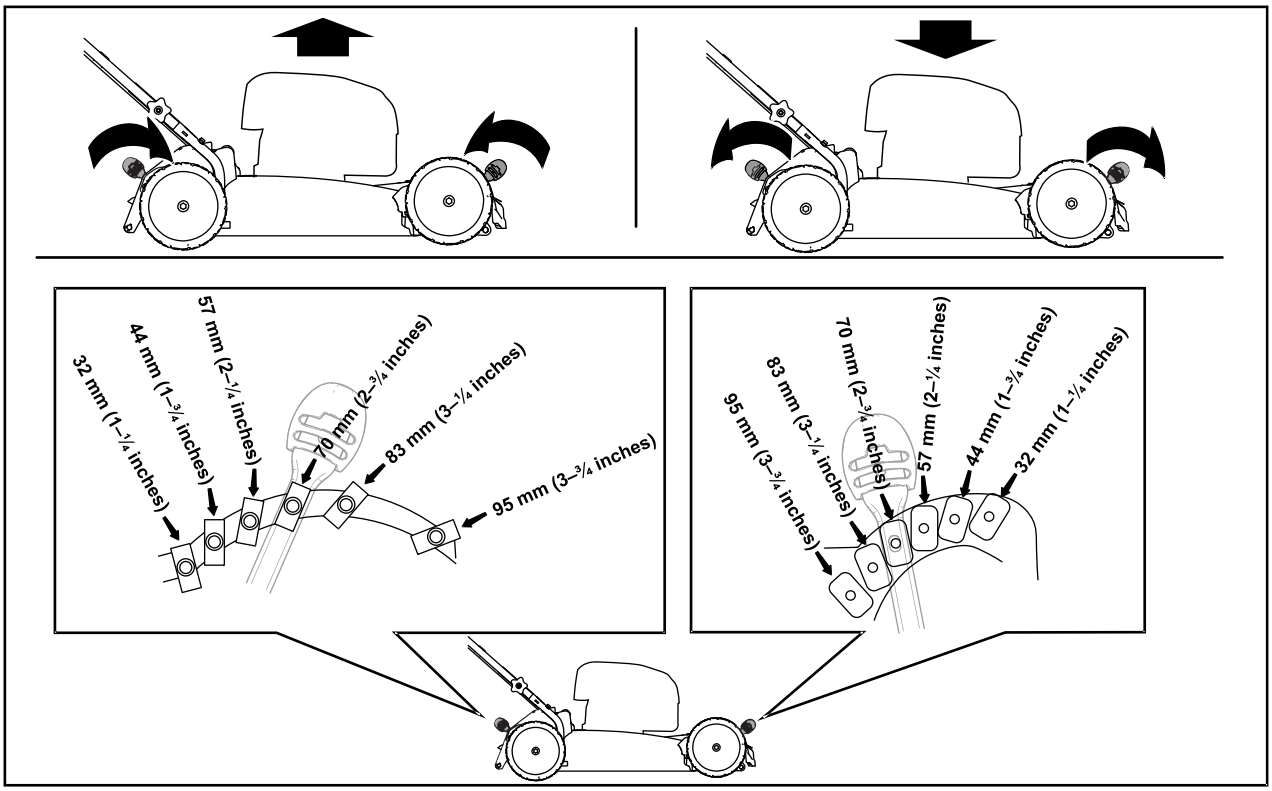

g390235

Figur 9

Under bruk

Start maskinen

1. Påse at batteripakken er ladet og installert i maskinen. Se Monter batteripakken (side 11).
2. Sett inn elektrisk start-knappen i den elektriske startbryteren (A i Figur 10).
3. Klem inn knivkontrollbøylen og hold den mot håndtaket (B i Figur 10).
4. Trykk på elektrisk start-knappen, og hold den nede til motoren starter (C i Figur 10).

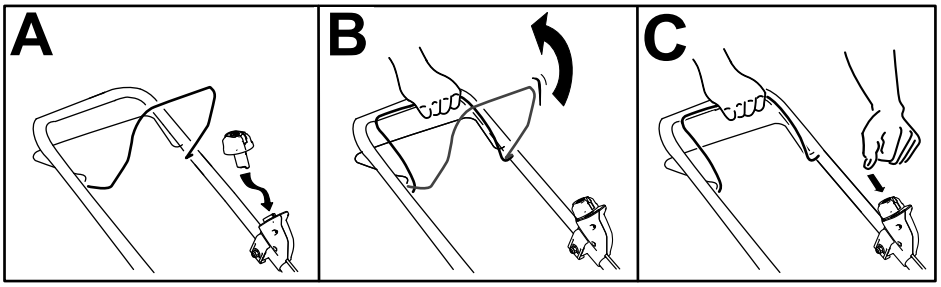

g332149

Figur 10

Bruk selvdrift

- **For å bruke maskinen med selvdrift klemmer du selvdriftsbøylen mot håndtaket og holder den (Figur 11).**
- **For å koble fra selvdriften, slipp selvdriftsbøylen.**

  Merk: For å redusere bakkehastigheten, øk avstanden mellom selvdriftsbøylen og håndtaket.

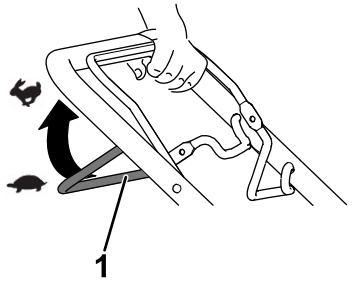

g240765

Figur 11

1. Selvdriftsbøyle

Justere knivhastigheten

Denne maskinen har to knivhastighetsinnstillinger: AUTO og MAX.

- Når den settes til AUTO-posisjonen, justeres knivhastigheten automatisk for større effektivitet. Det oppdages endringer i klippeforhold, og knivhastigheten øker når det er nødvendig for å opprettholde klippekvaliteten.
- Når den er satt til MAX-posisjonen, forblir knivhastigheten på høyeste hastighet til enhver tid.

Vri nøkkelen i hovedbryteren til begge posisjoner for å justere innstillingen for knivhastighet (Figur 12).

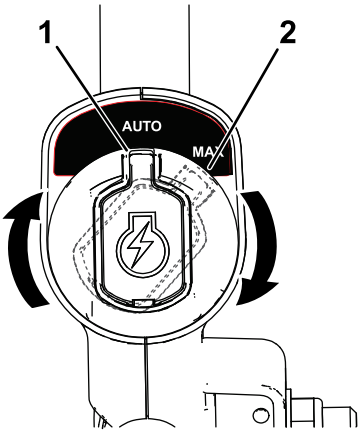

g337279

Figur 12

1. AUTO-posisjon
2. MAX-posisjon

Resirkulere gress- og løvrester

Maskinen leveres klar til å resirkulere gress- og løvrester tilbake i plenen.

Fjern gressposen, hvis den er på maskinen, før du resirkulerer gress- og løvrester. Se Fjerne gressposen (side 14).

Samle opp gresset

Bruk gressposen når du vil samle opp gress- og løvrester fra plenen.

Montere gressposen

1. Løft opp gressavlederen (A av Figur 13).
2. Sett stangendene til gressposen inn i hakkene på håndtaksbrakettene (B av Figur 13).
3. La den bakre avlederen hvile på posen.

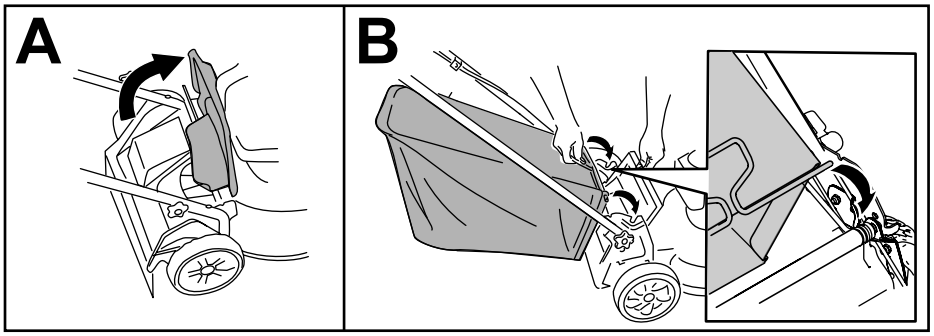

g332150

Figur 13

Fjerne gressposen

For å fjerne posen utfører du trinnene i Montere gressposen (side 14) i motsatt rekkefølge.

Sideutslipp av gress- og løvrester

Montere sideutslippssjakten

1. Løft opp gressavlederen (Figur 14).

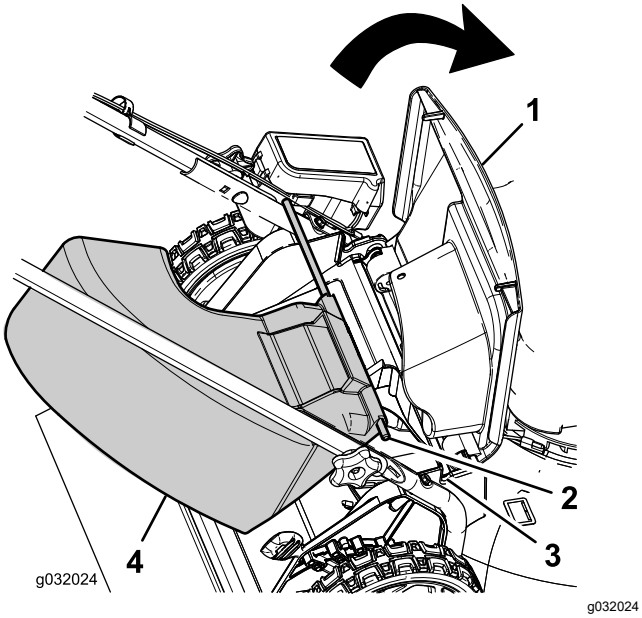

Figur 14

1. Bakre avleder
2. Stangende (2)
3. Hakk i håndtaksbraketten (2)
4. Sideutslippssjakt

Merk: Hvis gressposen er på maskinen, fjern den. Se Fjerne gressposen (side 14).

2. Sett stangendene til sideutslippssjakten inn i hakkene på håndtaksbrakettene (Figur 14).
3. La den bakre avlederen hvile på sjakten.

Fjerne sideutslippssjakten

1. Løft opp gressavlederen (Figur 14).
2. Løft sideutslippssjakten ut fra hakkene på håndtaksbrakettene og fjern sjakten fra maskinen.
3. Lukk den bakre gressavlederen.

Slå av maskinen

1. Slipp knivkontrollbøylen (A i Figur 15).
2. Fjern elektrisk start-knappen fra den elektriske starteren (B i Figur 15).
3. Fjern batteripakken. Se Fjern batteripakken fra maskinen (side 15).

Merk: Når du ikke bruker maskinen, må du ta ut batteripakken.

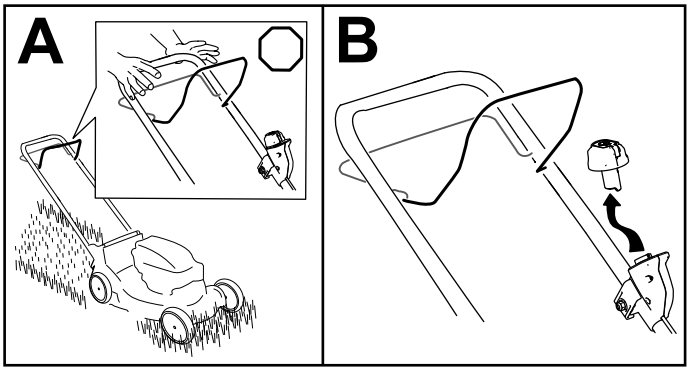

Figur 15

Fjern batteripakken fra maskinen

1. Løft opp lokket på batterirommet.
2. Trykk på batteripakkelåsen for å frigjøre batteripakken og ta ut batteripakken.
3. Lukk lokket på batterirommet.

Brukstips

Generelle klippetips

- Undersøk området der du skal bruke maskinen, og fjern alle gjenstander som kan slynges ut av maskinen.
- La ikke kniven treffe harde gjenstander. Klipp aldri over en gjenstand med overlegg.
- Hvis maskinen treffer en gjenstand eller begynner å vibrere, slå av motoren øyeblikkelig, vent til alle bevegelige deler har stoppet og koble kabelen fra tennpluggen før du undersøker maskinen for skade.
- For best mulig resultat kan du montere en ny Toro-kniv før klippesesongen begynner eller ved behov.

Klippe gress

- Klipp kun av ca. en tredjedel av gresstrået av gangen. For bedre klippekvalitet, kjøretid og gressoppsamling klipper du gresset i en høyere klippehøyde.
- Ikke klipp lavere enn innstillingen på 51 mm med mindre gresset er glissent eller det er sent på høsten og gresset vokser saktere.
- Når du klipper gress som er mer enn 15 cm høyt, klipp først på den høyeste klippehøydeinnstillingen og ved lavere hastighet, og klipp så en gang til på en lavere innstilling for å oppnå best mulig utseende på gressplenen. Hvis gresset er for langt, kan det føre til at maskinen tilstoppes eller at motoren stanser.
- Vått gress og løv har en tendens til å klumpe seg på bakken og kan føre til at maskinen tilstoppes eller at motoren stanser. Unngå klipping i våte forhold.
- Vær oppmerksom på brannfare ved svært tørre forhold, følg alle lokale brannvarsler og hold maskinen fri for tørt gress og løvrester.
- Veksle klipperetningen. På denne måten spres gress- og løvrestene jevnere på plenen.
- Hvis den ferdig klipte gressplenen ikke ser bra ut, kan du prøve én gang til og gjøre følgende:
  - Skift ut kniven eller bryn den.
  - Gå saktere mens du klipper.
  - Hev klippehøydeinnstillingen på maskinen.
  - Klipp gresset oftere.
  - Overlapp skårganger i stedet for å klippe en hel skårgang hver gang.

Klippe løv

- Når du har klippet plenen, kontroller at halvparten av gresset vises gjennom lavet med klippet løv. Det kan være nødvendig å gå over løvet mer enn én gang.
- Hvis det er mer enn 13 cm med løv på plenen, bruk en høyere klippehøyde og deretter i ønsket klippehøyde.
- Reduser klippehastigheten hvis maskinen ikke klipper løvene fint nok.

Etter bruk

Lade batteripakken

Viktig: **Batteripakken er ikke fulladet når du kjøper den. Før du bruker verktøyet for første gang, plasser batteripakken i laderen og lad den til LED-skjermen indikerer at batteripakken er fulladet. Les alle sikkerhetsforanstaltninger.**

Viktig: **Lad batteripakken kun i temperaturer som er innenfor riktig område. Se Spesifikasjoner (side 10).**

Merk: Du kan når som helst trykke på indikatorknappen for batteriladning på batteripakken for å vise gjeldende ladning (LED-indikatorer).

1. Påse at ventilene på batteriet og laderen er frie for støv og rusk.

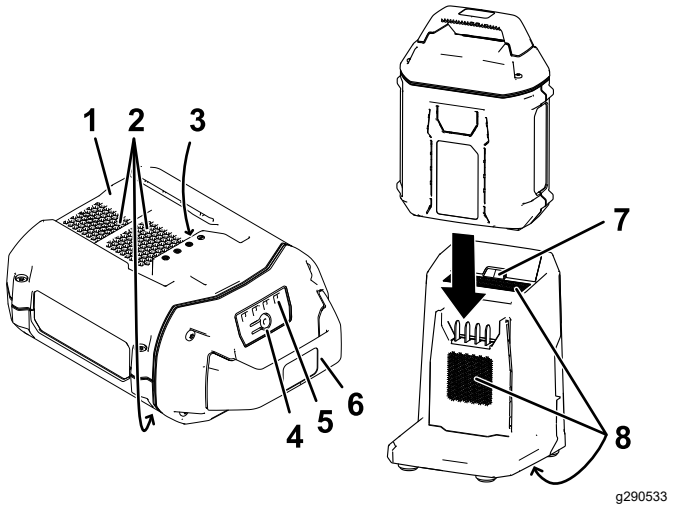

Figur 16

1.	Batteripakkekammer	5.	LED-indikatorer (gjeldende ladning)
2.	Batteripakkens ventilasjonsområder	6.	Håndtak
3.	Batteripakkeklemmer	7.	LED-indikatorlampe for lader
4.	Indikatorknapp for batteriladning	8.	Laderens ventilasjonsområder

2. Innrett kammeret i batteripakken (Figur 16) med koblingsarmen på laderen.
3. Skyv batteripakken inn i laderen til den sitter helt fast (Figur 16).

4. For å fjerne batteripakken skyver du batteriet bakover ut av laderen.
5. Se følgende tabell for å tolke LED-indikatorlampen på batteriladeren.

Indikator-lampe	Indikerer
Av	Ingen batteripakke er satt inn
Blinker grønt	Batteripakken lader
Grønn	Batteripakken er ladet
Rød	Batteripakken og/eller batteriladeren er over eller under det passende temperaturområdet
Blinker rødt	Feil ved lading av batteripakke*

*Se Feilsøking (side 22) for mer informasjon.

Viktig: **Batteriet kan stå på laderen i korte perioder mellom bruk.**

Hvis batteriet ikke skal brukes over lengre perioder, må du fjerne batteriet fra laderen. Se Lagring (side 21).

Rengjøre maskinens underside

Serviceintervall: For hver bruk eller daglig

Rengjøre maskinens underside

Serviceintervall: Etter hver bruk

For best mulig resultat, rengjør under maskinen med en gang etter at du er ferdig med klippe gresset.

1. Senk maskinen til laveste klippehøydeinnstilling.
2. Flytt maskinen til en jevn, belagt overflate.
3. Mens motoren går og kniven er aktivert, rett en vannstråle foran **høyre** bakhjul (Figur 17).

   Merk: Vannet vil sprute inn i knivens bane, slik at gressrester spyles bort.



g002600

Figur 17

4. Når det ikke kommer ut flere gressrester, stopp vannet og flytt maskinen til et tørt område.
5. La motoren kjøre i noen få minutter for å tørke maskinens underside.

Rengjøre under maskinen i vertikal oppbevaringsstilling

1. Plasser håndtaket i vertikal stilling. Se Oppbevare maskinen i vertikal oppbevaringsstilling (side 18).
2. Vask bort gressrestene fra undersiden av maskinen.

Folde sammen håndtaket

⚠ ADVARSEL

Hvis man folder sammen eller ut håndtaket på feil måte, kan dette føre til skade på ledningene, noe som igjen kan utgjøre en usikker driftstilstand.

- **Pass på at du ikke skader ledningene når du folder sammen eller ut håndtaket.**
- **Hvis en ledning blir skadet kontakter du et autorisert forhandlerverksted.**

1. Fjern den elektriske start-knappen (Figur 18).

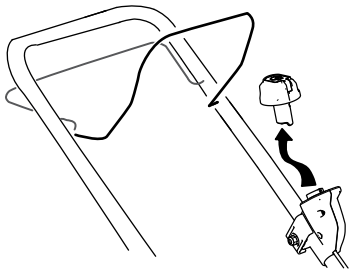

g332163

Figur 18

2. Fjern batteriet fra maskinen.
3. Hold håndtaket mens du deaktiverer håndtakslåsene for å unngå at du klemmer hendene.
4. Løsne håndtakslåsene til du kan flytte det øvre håndtaket fritt.
5. Fold håndtaket fram til helt fremste stilling som vist i Figur 20.

   Viktig: **Før ledningene på utsiden av håndtakslåsene når du folder sammen håndtaket.**
6. Fold ut håndtaket. Se 3 Folde ut håndtaket (side 9).

Oppbevare maskinen i vertikal oppbevaringsstilling

Du kan oppbevare maskinen i vertikal stilling for å bruke minst mulig plass.

⚠ ADVARSEL

Hvis man folder sammen eller ut håndtaket på feil måte, kan dette føre til skade på ledningene, noe som igjen kan utgjøre en usikker driftstilstand.

- **Pass på at du ikke skader ledningene når du folder sammen eller ut håndtaket.**
- **Hvis en ledning blir skadet kontakter du et autorisert forhandlerverksted.**

1. Fjern den elektriske start-knappen og batteriet fra maskinen.
2. Påse at klippehøydeinnstillingen på maskinen er 44 mm eller høyere. Hvis den ikke er det, må den heves. Se Justere klippehøyden (side 12).
3. Deaktiver håndtakslåsene (Figur 19).

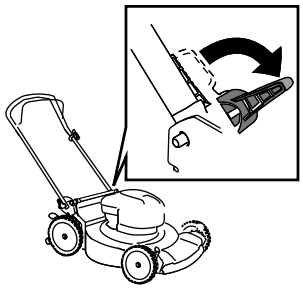

g297000

Figur 19

4. Fold håndtaket helt fram.

   Viktig: **Før ledningene på utsiden av håndtakslåsene når du folder sammen håndtaket.**

5. Aktiver håndtakslåsene.
6. Hev den fremre delen av maskinen ved hjelp av håndtaket, og flytt den til en oppbevaringsplass (Figur 20).

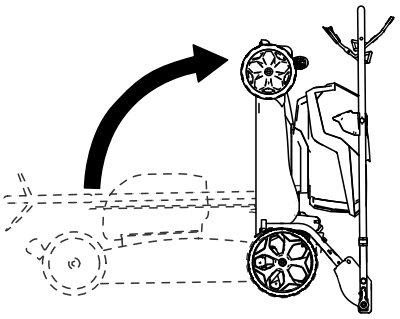

g332177

Figur 20

Vedlikehold

Fjern den elektriske start-knappen og batteripakken fra maskinen før du utfører vedlikehold eller rengjør maskinen.

Bruk bare produsentens anbefalte reservedeler og tilbehør.

Inspiser og vedlikehold maskinen regelmessig. Maskinen skal kun repareres hos autoriserte forhandlerverksteder.

Smøre maskinen

Du behøver ikke smøre maskinen, alle lagre ble smurt på fabrikken, og dette skal vare i hele maskinens levetid.

Skift ut kniven

Serviceintervall: Årlig

Viktig: ***Du trenger en momentnøkkel for å montere kniven korrekt*****. Hvis du ikke har en momentnøkkel, eller ikke føler deg kompetent til å utføre prosedyren, kontakt en autorisert serviceforhandler.**

Hvis kniven er skadet eller sprukket, må den skiftes ut omgående. Hvis kniveggen er sløv eller har hakk, skal den brynes og balanseres eller skiftes ut.

⚠ ADVARSEL

Når du utfører service på kniven, må du være obs på at kniven kan bevege seg selv om strømkilden er slått av. Kniven er skarp, kontakt med kniven kan føre til personskader.

Bruk hansker når du utfører service på kniven.

1. Fjern den elektriske start-knappen og batteripakken fra maskinen.
2. Bruk en treblokk til å holde kniven fast (Figur 21).
3. Fjern knivbolten, braketten og kniven. Ta vare på braketten og knivbolten (Figur 21).

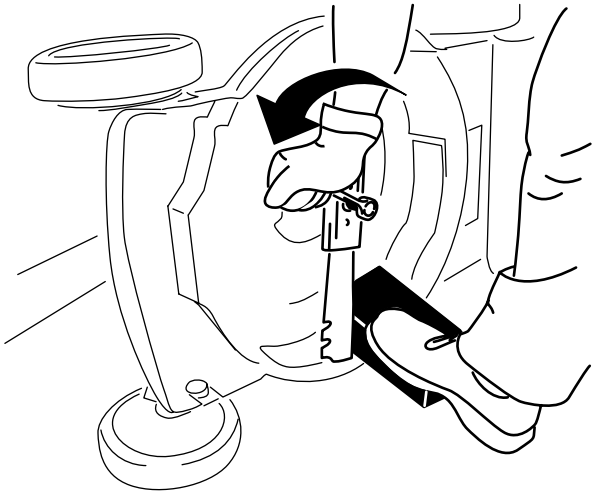

g231389

Figur 21

4. Monter den nye kniven, braketten og knivbolten (Figur 22).

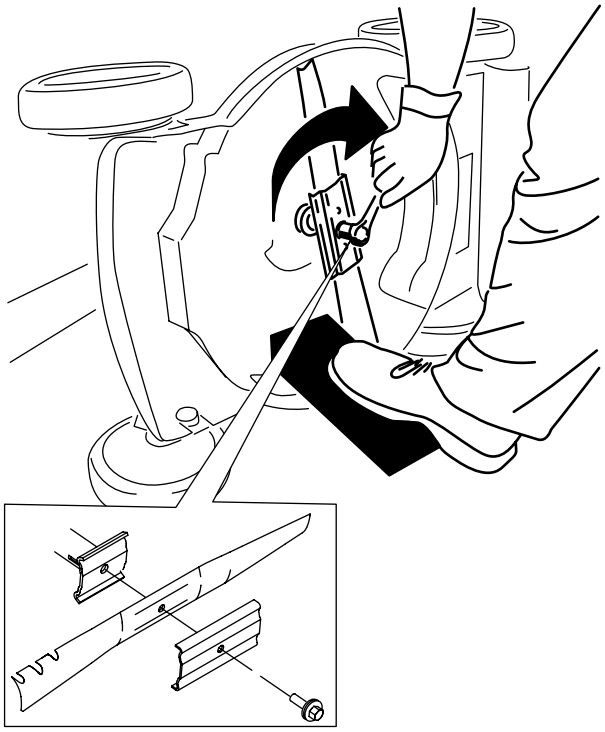

g231390

Figur 22

Viktig: **Plasser knivens bueformede ender slik at de er vendt mot maskinhuset.**

5. **Stram knivbolten med en momentnøkkel til 68 Nm.**

Justere selvdrift

Når du monterer en ny selvdriftskabel eller hvis selvdriftsdrevet er feiljustert, juster selvdriftskabelen.

1. Løsne mutteren på kabelfestet (Figur 23).

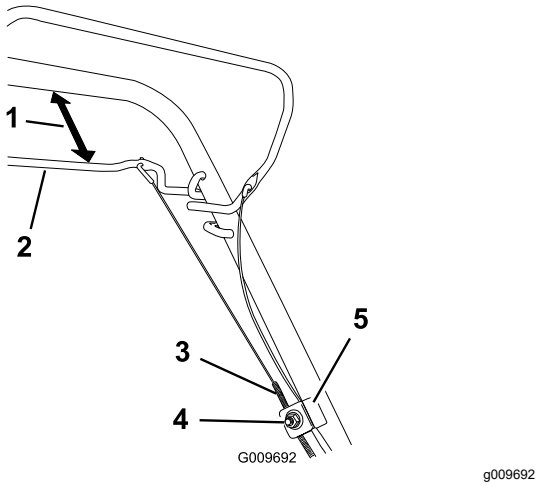

g009692

Figur 23

1. 25 til 38 mm
2. Selvdriftsbøyle
3. Kabelkappe
4. Kabelfestemutter
5. Kabelfeste

2. Hold selvdriftsbøylen 25 til 38 mm fra håndtaket (Figur 23).
3. Trekk kabelkappen ned (mot maskinen) til det ikke er slakk i kabelen (Figur 23).
4. Stram til mutteren på kabelfestet.
5. Slipp ut selvdriftsbøylen og påse at kabelen er løs.

   Merk: Kabelen må være løs med selvdriftsbøylen i frigitt stilling. Hvis ikke kan det hende at maskinen beveger seg når bøylen er deaktivert.

Klargjøre batteripakken for resirkulering

Viktig: **Når du fjerner batteripakken, dekk polene på batteripakken med kraftig teip. Ikke forsøk å ødelegge eller demontere batteripakken eller fjerne noen av komponentene.**

Ta kontakt med lokale myndigheter eller en autorisert Toro-forhandler hvis du vil ha mer informasjon om hvordan du kan resirkulere batteriet på en forsvarlig måte.

Lagring

Viktig: **Oppbevar maskinen, batteripakken og laderen kun i temperaturer som er innenfor riktig område. Se Spesifikasjoner (side 10).**

Viktig: **Hvis du skal oppbevare batteripakken i lavsesongen, må du lade den opp til to eller tre LED-indikatorer lyser grønt på batteriet. Ikke oppbevar et fulladet eller helt utladet batteri. Når du vil bruke maskinen igjen, lader du batteripakken til den venstre indikatorlampen på laderen blir grønn eller alle fire LED-indikatorene på batteriet blir grønne.**

- Koble produktet fra strømforsyningen (dvs. fjern batteripakken og elektrisk start-knappen), og kontroller det for skade etter bruk.
- Ikke oppbevar maskinen eller laderen med batteripakken installert.
- Fjern alle fremmedlegemer fra produktet.
- Oppbevar maskinen, den elektriske start-knappen, batteripakken og batteriladeren utilgjengelig for barn når de ikke er i bruk.
- Hold maskinen, batteripakken og batteriladeren borte fra korroderende midler som hagekjemikalier og avisingssalter.
- For å redusere risikoen for alvorlig personskade må du ikke oppbevare batteripakken utendørs eller i kjøretøy.
- Oppbevar maskinen, batteripakken og batteriladeren i et lukket rent og tørt område.

Feilsøking

Utfør kun trinnene beskrevet i disse instruksjonene. Alt ytterligere inspeksjons-, vedlikeholds- og reparasjonsarbeid må utføres av et autorisert serviceverksted eller en tilsvarende kvalifisert spesialist hvis du ikke kan løse problemet selv.

Problem	Mulig årsak	Løsning
Maskinen starter ikke.	1. Batteriet er ikke fullstendig montert i maskinen. 2. Batteripakken er ikke ladet. 3. Batteripakken er skadet. 4. Det er et annet elektrisk problem med maskinen.	1. Fjern og sett deretter batteriet inn i maskinen igjen, og påse at det er fullstendig montert og låst. 2. Fjern batteripakken fra maskinen og lad den opp. 3. Bytt ut batteripakken. 4. Kontakt et autorisert forhandlerverksted.
Maskinen går ikke eller går ikke uten avbrudd.	1. Det er fuktighet på ledningene til batteripakken. 2. Batteriet er ikke fullstendig montert i verktøyet.	1. La batteripakken tørke eller tørk den. 2. Fjern og sett deretter batteriet inn i verktøyet igjen, og påse at det er fullstendig montert og låst.
Maskinen oppnår ikke full effekt.	1. Batteripakkens ladekapasitet er for lav. 2. Luftventilene er blokkert.	1. Ta ut batteripakken fra maskinen og lad opp batteripakken fullstendig. 2. Rengjør luftventilene.
Batteripakken lades raskt ut.	1. Batteripakken er over eller under det passende temperaturområdet. 2. Maskinen er overbelastet	1. Flytt batteripakken til et sted der det er tørt og temperaturen er mellom 5 °C og 40 °C. 2. Bruk en høyere klippehøyde eller kjør i en lavere hastighet under klipping.
Batteriladeren fungerer ikke.	1. Batteriladeren er over eller under det passende temperaturområdet. 2. Uttaket som batteriladeren er koblet til, har ikke strøm.	1. Koble fra batteriladeren og flytt den til et sted der det er tørt og temperaturen er mellom 5 °C og 40 °C. 2. Kontakt din autoriserte elektriker for å reparere strømuttaket.
Maskinen er ikke selvdrivende.	1. Drivverkskabelen for selvdriften er ute av stilling eller skadet.	1. Juster drivverkskabelen for selvdrift. Skift ut kabelen om nødvendig.
LED-indikatorlampen på batteriladeren lyser rødt.	1. Batteriladeren og/eller batteripakken er over eller under det passende temperaturområdet.	1. Koble fra batteriladeren, og flytt batteriladeren og batteripakken til et sted der det er tørt og temperaturen er mellom 5 °C og 40 °C.
LED-indikatorlampen på batteriladeren blinker rødt.	1. Det er en feil i kommunikasjonen mellom batteripakken og laderen. 2. Batteripakken er svak.	1. Fjern batteripakken fra batteriladeren, koble batteriladeren fra strømuttaket, og vent i 10 sekunder. Koble batteriladeren til strømuttaket igjen, og plasser batteripakken på batteriladeren. Hvis LED-indikatorlampen på batteriladeren fremdeles blinker rødt, gjentar du denne prosedyren. Hvis LED-indikatorlampen på batteriladeren fremdeles blinker rødt etter to forsøk, skal batteripakken kasseres ved et resirkuleringsanlegg for batterier. 2. Ta kontakt med et autorisert serviceverksted hvis batteriet er under garanti, eller kast batteripakken ved et resirkuleringsanlegg for batterier.

Problem	Mulig årsak	Løsning
Maskinen produserer en pipelyd.	1. Batteripakken er ikke ladet. 2. Maskinen er i en utrygg posisjon for drift. 3. Maskinen er overbelastet. 4. Det er et annet elektrisk problem med maskinen.	1. Fjern batteripakken fra maskinen og lad den opp. 2. Påse at maskinen ikke befinner seg i en ekstrem vinkel under drift. 3. Bruk en høyere klippehøyde eller kjør i en lavere hastighet under klipping. 4. Prøv andre handlinger for feilsøking. Hvis du fortsatt hører alarmen, må du ta kontakt med et autorisert forhandlerverksted.
Klippekvaliteten er blitt dårligere eller ikke god nok.	1. Kniven er sløv. 2. Klippeenheten har oppbygging av rusk.	1. Slip kniven eller bytt den ut. 2. Rengjør under maskinhuset.
Gressoppsamlingen er redusert eller utilfredsstillende.	1. Maskinen er overbelastet	1. Klipp gresset i en høyere klippehøyde.
Maskinen klipper ujevnt.	1. Kniven er sløv. 2. Klippeenheten er skadet.	1. Slip kniven eller bytt den ut. 2. Kontakt et autorisert forhandlerverksted.
Maskinen vibrerer.	1. Kniven er bøyd eller skadet.	1. Inspiser kniven og bytt den ut hvis nødvendig.

Personvernerklæring for EØS/Storbritannia

Slik bruker Toro personopplysningene dine

Toro Company («Toro») respekterer ditt personvern. Når du kjøper våre produkter, kan vi samle inn personopplysninger om deg, enten direkte fra deg eller via den lokale Toro-avdelingen eller -forhandleren. Toro bruker disse opplysningene for å innfri kontraktsfestede forpliktelser – slik som å registrere garantien din, behandle garantikravet ditt eller kontakte deg i tilfelle en produkttilbakekalling – og til legitime forretningsformål – slik som å måle kundetilfredshet, forbedre produktene våre og utstyre deg med produktinformasjon som kan være av interesse. Toro kan dele personopplysningene dine med våre datterselskaper, forhandlere eller andre forretningspartnere i forbindelse med disse aktivitetene. Vi kan også oppgi personopplysninger når dette kreves under loven eller i forbindelse med salg, kjøp eller sammenslåing av en virksomhet. Vi vil ikke selge personopplysningene dine til andre selskaper for markedsføringsformål.

Bevaring av personopplysninger

Toro vil bevare dine personopplysninger så lenge som det er relevant for de ovennevnte formålene og i samsvar med lovfestede krav. Hvis du vil ha mer informasjon om gjeldende bevaringsperioder, kan du kontakte legal@toro.com.

Toros forpliktelse til sikkerhet

Personopplysningene dine kan behandles i USA eller et annet land som kan ha mindre strenge personvernlover enn landet du er bosatt i. Når vi overfører opplysningene dine utenfor landet du er bosatt i, vil vi iverksette lovfestede, påbudte tiltak for å sikre at det er på plass skikkelige vern som beskytter opplysningene dine og sikrer at de behandles sikkert.

Tilgang og korrigering

Du kan ha retten til å korrigere eller gjennomgå personopplysningene dine eller motsette deg eller begrense behandlingen av opplysningene dine. For å gjøre dette må du kontakte oss på e-post på legal@toro.com. Hvis du har bekymringer om hvordan Toro har behandlet personopplysningene dine, oppfordrer vi deg til å ta dette opp direkte med oss. Vær oppmerksom på at bosatte i Europa har retten til å klage til det lokale datatilsynet.

Form No. 3440-818 Rev D

TORO®

Count on it.

Podręcznik operatora

Kosiarka z serii Flex-Force Power System™ 60V MAX o szerokości 52cm z systemem rozdrabniającym Recycler®

Model nr 21852—Numer seryjny 411900000 i wyższe
Model nr 21852T—Numer seryjny 400000000 i wyższe

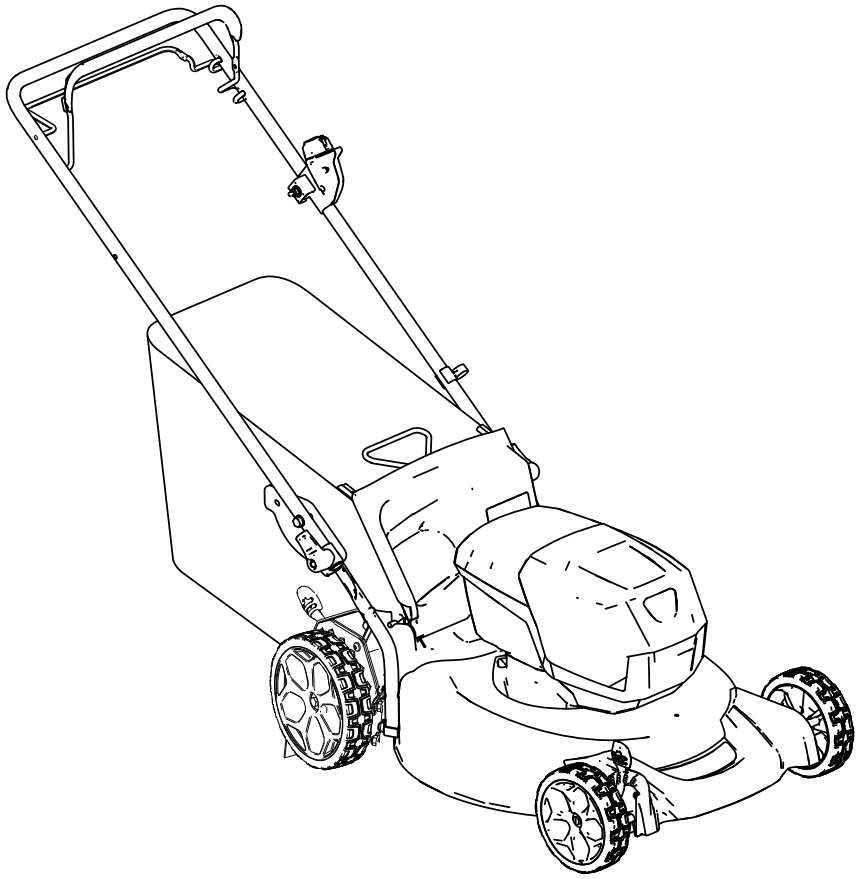

Zarejestruj produkt pod adresem www.Toro.com.
Tłumaczenie oryginału (PL)

3440-818

Opisywane urządzenie jest zgodne ze wszystkimi obowiązującymi dyrektywami Unii Europejskiej; szczegółowe informacje zamieszczone są w odpowiedniej deklaracji zgodności, w oddzielnym arkuszu.

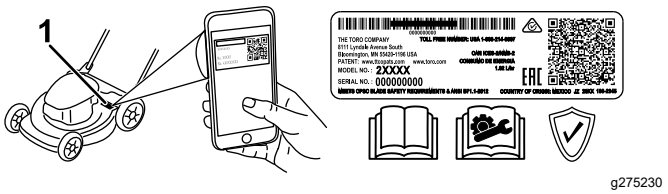

g275230

Rysunek 1

1. Lokalizacja numeru modelu i numeru seryjnego

Wprowadzenie

Ta pchana kosiarka z obrotowymi ostrzami jest przeznaczona dla właścicieli posesji. Została zaprojektowana przede wszystkim do koszenia trawy na dobrze utrzymanych trawnikach na posesjach. Nie jest przeznaczona do ścinania krzaków lub zastosowań w rolnictwie. Maszyna jest zaprojektowana do pracy z akumulatorem litowo-jonowym, model 81860 (dołączonym do modelu 21852), oraz akumulatorem model 81850 lub 81875. Może być także zasilana za pomocą akumulatora 81825. Akumulatory mogą być ładowane jedynie z użyciem ładowarki typu 81802 (dołączonej do modelu 21852) lub 81805. Używanie tych produktów w celach niezgodnych z jego przeznaczeniem może okazać się niebezpieczne dla operatora i dla osób postronnych.

Do modelu 21852T nie jest dołączony akumulator ani ładowarka.

Przeczytaj uważnie poniższe informacje, aby poznać zasady właściwej obsługi i konserwacji urządzenia, nie uszkodzić go i uniknąć obrażeń ciała. Odpowiedzialność za prawidłowe i bezpieczne użytkowanie produktu spoczywa na Tobie.

Aby uzyskać więcej informacji, w tym dotyczących bezpieczeństwa, materiałów szkoleniowych, informacji na temat akcesoriów, pomocy w znalezieniu autoryzowanego sprzedawcy lub rejestracji produktu odwiedź www.Toro.com.

Aby skorzystać z serwisu, zakupić oryginalne części Toro lub uzyskać dodatkowe informacje, skontaktuj się z przedstawicielem autoryzowanego serwisu lub biurem obsługi klienta firmy Toro, a także przygotuj numer modelu i numer seryjny urządzenia. Rysunek 1 przedstawia położenie numeru modelu i numeru seryjnego na produkcie. Zapisz numery w przewidzianym na to miejscu.

Ważne: **Urządzeniem mobilnym zeskanuj kod QR na tabliczce z numerem seryjnym (jeśli występuje), aby uzyskać informacje o gwarancji, częściach zamiennych i innych kwestiach związanych z produktem.**

Model nr _____

Numer seryjny _____

Niniejsza instrukcja zawiera opis potencjalnych zagrożeń, a zawarte w niej ostrzeżenia zostały oznaczone symbolem ostrzegawczym (Rysunek 2), który sygnalizuje niebezpieczeństwo mogące spowodować poważne obrażenia lub śmierć w razie zlekceważenia zalecanych środków ostrożności.



g000502

Rysunek 2

Symbol ostrzegawczy

W niniejszej instrukcji występują dwa słowa podkreślające wagę informacji. **Ważne** zwraca uwagę na szczególne informacje techniczne, a **Uwaga** podkreśla informacje ogólne wymagające uwagi.

© 2022—The Toro® Company
8111 Lyndale Avenue South
Bloomington, MN 55420

Napisz do nas pod adres www.Toro.com.
Wydrukowano w Chinach
Wszelkie prawa zastrzeżone

Spis treści

Bezpieczeństwo 3
Naklejki informacyjne i ostrzegawcze 6
Montaż 9
1 Montaż ładowarki akumulatora (opcjonalny) 9
2 Montaż worka na trawę 9
3 Rozkładanie uchwytu 10
Przegląd produktu 11
Specyfikacje 11
Przed rozpoczęciem pracy 12
Montaż akumulatora 12
Regulacja wysokości cięcia 13
W czasie pracy 14
Uruchomienie maszyny 14
Korzystanie z napędu trybu samobieżnego 14
Regulacja prędkości obrotowej ostrza 14
Recykling ścinków 15
Workowanie ścinków 15
Boczny wyrzut ścinków trawy 16
Wyłączanie maszyny 16
Wyjmowanie akumulatora z maszyny 16
Rady związane z posługiwaniem się urządzeniem 17
Po pracy 18
Ładowanie akumulatora 18
Czyszczenie maszyny od spodu 18
Składanie uchwytu 19
Przechowywanie złożonej maszyny w pozycji pionowej 19
Konserwacja 21
Smarowanie maszyny 21
Wymiana ostrza 21
Regulacja napędu samobieżnego 22
Przygotowanie akumulatora do recyklingu 22
Przechowywanie 23
Rozwiązywanie problemów 24

Bezpieczeństwo

WAŻNE INSTRUKCJE DOTYCZĄCE BEZPIECZEŃSTWA

OSTRZEŻENIE — Przed rozpoczęciem obsługi maszyny elektrycznej należy zawsze zapoznać się z poniższymi podstawowymi ostrzeżeniami na temat bezpieczeństwa oraz instrukcjami mającymi na celu zmniejszenie ryzyka pożaru, obrażeń ciała lub porażenia prądem elektrycznym:

I. Szkolenie

1. Operator maszyny odpowiada za wszelkie wypadki lub zagrożenia dotyczące innych osób lub ich mienia.
2. Nie wolno zezwalać dzieciom na korzystanie lub zabawę maszyną, akumulatorami lub ładowarką akumulatorów; lokalne przepisy prawa mogą ograniczać wiek operatora.
3. Nie wolno zezwalać, aby z maszyny, akumulatorów lub ładowarki akumulatorów korzystały osoby o obniżonych zdolnościach fizycznych, sensorycznych lub umysłowych lub osoby nie posiadające doświadczenia ani wiedzy w zakresie jej użytkowania, chyba że zostaną one poinstruowane lub użytkowanie będzie się odbywać pod nadzorem osoby dbającej o bezpieczeństwo użytkowania oraz rozumiejącej zagrożenia mogące wystąpić podczas użytkowania.
4. Przed użyciem maszyny, akumulatora i ładowarki akumulatorów należy zapoznać się z wszystkimi instrukcjami i oznaczeniami ostrzegawczymi umieszczonymi na tych produktach.
5. Zapoznaj się z elementami sterującymi i prawidłową obsługą maszyny, akumulatora i ładowarki akumulatorów.

II. Przygotowanie

1. Nie zezwalaj osobom postronnym, w szczególności dzieciom i zwierzętom, na podchodzenie w pobliże obszaru pracy.
2. Zabronione jest używanie maszyny bez założonych i poprawnie działających wszystkich osłon oraz innych urządzeń ochronnych takich jak deflektory i wychwytywacze trawy.
3. Sprawdź obszar, w którym zamierzasz używać maszyny, i usuń wszelkie obiekty, które mogłyby wpłynąć na pracę maszyny lub zostać wyrzucone przez maszynę.

4. Przed użyciem maszyny zawsze upewnij się, że ostrza, śruba ostrzy oraz zespół ostrzy nie są zużyte ani uszkodzone. Wymień uszkodzone lub nieczytelne etykiety.
5. Stosuj jedynie akumulatory zalecane przez firmę Toro. Stosowanie innych akcesoriów i osprzętu może zwiększyć ryzyko obrażeń ciała i pożaru.
6. Podłączenie ładowarki do gniazdka o napięciu innym niż od 100 do 240 V może spowodować pożar lub porażenie prądem. Nie wolno podłączać ładowarki akumulatorów do gniazdka innego niż o napięciu od 100 do 240 V. W celu podłączenia do gniazdka o innym napięciu należy użyć adaptera odpowiedniego do danego rodzaju gniazdka.
7. Nie używaj akumulatora lub ładowarki, jeżeli zostały uszkodzone lub zmodyfikowane. Mogą one zachowywać się w sposób nieprzewidziany i spowodować pożar, wybuch lub ryzyko obrażeń.
8. W przypadku uszkodzenia przewodu zasilającego ładowarki skontaktuj się z przedstawicielem autoryzowanego serwisu w celu jego wymiany.
9. Nie używaj baterii jednorazowego użytku.
10. Do ładowania akumulatorów stosuj wyłącznie ładowarkę zalecaną przez firmę Toro. Ładowarka przeznaczona do jednego typu akumulatorów może przy użyciu z innym rodzajem akumulatora stwarzać ryzyko wywołania pożaru.
11. Akumulator należy ładować wyłącznie w dobrze wentylowanym miejscu.
12. Nie wystawiaj akumulatora ani ładowarki na działanie ognia lub temperatur wyższych niż 68°C.
13. Postępuj zgodnie ze wszystkimi instrukcjami ładowania i unikaj ładowania akumulatora, gdy temperatura przekracza zakres podany w instrukcjach. W przeciwnym razie może dojść do uszkodzenia akumulatora i zagrożenia powstaniem pożaru.
14. Używaj odpowiedniej odzieży – Noś odpowiednią odzież, w tym ochronę oczu, długie spodnie, pełne obuwie robocze z podeszwą antypoślizgową (brak obuwia jak również sandały są niedopuszczalne) i ochronniki słuchu. Zwiąż włosy, jeśli są długie, i nie noś luźnej biżuterii, która mogłaby zostać wciągnięta przez części ruchome. Noś maskę pyłową podczas pracy w warunkach zapylenia. Zaleca się korzystanie z rękawic gumowych.

III. Obsługa

1. Zetknięcie się z poruszającym się ostrzem prowadzi do poważnych obrażeń ciała. Nie zbliżaj dłoni ani stóp do obszaru cięcia ani ruchomych części maszyny. Nie zbliżaj się do wyrzutnika.
2. Używanie maszyny w celach niezgodnych z jej przeznaczeniem może okazać się niebezpieczne dla operatora i osób postronnych.
3. Przed uruchomieniem maszyny odłącz napęd trybu samojezdnego (jeżeli występuje na wyposażeniu).
4. Nie przechylaj maszyny podczas uruchamiania silnika.
5. Zapobieganie niezamierzonemu uruchomieniu – Upewnij się, że przycisk rozruchu elektrycznego został wyjęty ze stacyjki przed podłączeniem akumulatora i obsługą maszyny.
6. Podczas obsługi maszyny zachowaj pełne skupienie. Nie podejmuj żadnych rozpraszających czynności, w przeciwnym razie możesz spowodować obrażenia lub wyrządzić szkody w mieniu.
7. Przed przystąpieniem do regulacji, obsługi technicznej, czyszczenia lub przed przechowywaniem maszyny zatrzymaj ją, wyjmij przycisk rozrusznika elektrycznego, wyjmij akumulator z maszyny i odczekaj, aż wszystkie części ruchome zatrzymają się.
8. Zawsze wyjmuj akumulator i przycisk rozrusznika elektrycznego z maszyny, gdy pozostawiasz ją bez nadzoru oraz przed wymianą osprzętu.
9. Nie przeciążaj maszyny – pozwól jej lepiej i bezpieczniej wykonać zadanie w tempie, do którego została zaprojektowana.
10. Zachowaj czujność — podczas obsługi maszyny zwracaj uwagę na to, co robisz, i postępuj zdroworozsądkowo. Nie używaj maszyny, będąc chorym, zmęczonym lub pod wpływem alkoholu lub narkotyków.
11. Korzystaj z urządzenia tylko przy dobrej widoczności i odpowiednich warunkach pogodowych. Nie używaj maszyny, jeżeli występuje ryzyko wystąpienia wyładowań atmosferycznych.
12. Zachowaj szczególną ostrożność podczas cofania lub ciągnięcia kosiarki ku sobie.
13. Przez cały czas utrzymuj właściwą pozycję i równowagę, w szczególności na zboczach. Koś zawsze w poprzek zbocza; nigdy w górę lub w dół. Zachowaj szczególną ostrożność, gdy zmieniasz kierunek jazdy na zboczach. Nie wolno kosić na nadmiernie stromych zboczach. Z maszyną należy chodzić, ale nigdy biegać.
14. Nie wolno kierować wyrzucanego materiału w kierunku żadnej osoby. Unikaj wyrzucania

materiału na ściany lub przeszkody – może się on odbić w Twoją stronę. Przekraczając powierzchnie pokryte żwirem zatrzymaj ostrze(-a).

15. Uważaj na dziury, koleiny, garby, kamienie lub inne ukryte obiekty. Nierówne podłoże może spowodować utratę równowagi lub oparcia dla stóp.
16. Mokra trawa lub liście mogą doprowadzić do poważnych obrażeń ciała w przypadku poślizgnięcia się na nich i kontaktu z ostrzem. Unikaj koszenia w mokrych warunkach lub podczas deszczu.
17. Jeśli maszyna uderzy w jakiś przedmiot lub zacznie wibrować, natychmiast wyłącz maszynę, wyjmij przycisk rozrusznika elektrycznego, wyjmij akumulator i odczekaj, aż wszystkie części ruchome zatrzymają się przed sprawdzeniem, czy maszyna nie jest uszkodzona. Przed kontynuowaniem pracy przeprowadź wszystkie niezbędne naprawy.
18. Zatrzymaj maszynę i wyjmij przycisk rozrusznika elektrycznego przed załadowaniem maszyny na pojazd w celu jej przewiezienia.
19. W przypadku niewłaściwego obchodzenia się z akumulatorem może wydostawać się z niego ciecz – należy unikać kontaktu z nią. W razie przypadkowego kontaktu z tą cieczą należy ją spłukać wodą. W razie kontaktu cieczy z oczami należy zwrócić się o pomoc lekarską. Ciecz wydostająca się z akumulatora może powodować podrażnienie lub poparzenie.

IV. Konserwacja i przechowywanie

1. Przed przystąpieniem do regulacji, obsługi technicznej, czyszczenia lub przed przechowywaniem maszyny zatrzymaj ją, wyjmij przycisk rozrusznika elektrycznego, wyjmij akumulator z maszyny i odczekaj, aż wszystkie części ruchome zatrzymają się.
2. Nie wolno próbować naprawić maszyny inaczej niż zgodnie z instrukcją. W celu przeprowadzenia czynności serwisowych przedstawiciel autoryzowanego serwisu powinien stosować identyczne części zamienne.
3. Podczas serwisowania maszyny należy stosować rękawice i okulary ochronne.
4. Dla zachowania wyważenia ostrz stępione ostrza po obu stronach. Wyczyść ostrze i upewnij się, że jest dobrze wyważone.
5. Wymień ostrze, jeżeli jest wygięte, zużyte lub pęknięte. Niewyważone ostrze powoduje drgania, które mogą doprowadzić do uszkodzenia silnika lub wywołać obrażenia ciała.
6. Podczas konserwacji ostrza pamiętaj, że ostrze może zostać wprawione w ruch nawet wtedy, gdy zasilanie jest wyłączone.
7. Często sprawdzaj worek na trawę pod kątem zużycia lub uszkodzeń. Zużyty worek wymieniaj na [zamienny] worek Toro.
8. Dla uzyskania najlepszych osiągów stosuj tylko oryginalne części zamienne i akcesoria firmy Toro. Inne części zamienne i akcesoria mogą stwarzać zagrożenie dla bezpieczeństwa. Korzystanie z nich może spowodować utratę gwarancji maszyny.
9. Dbaj o dobry stan maszyny – utrzymuj ostrość krawędzi tnących i czyść je, aby maszyna pracowała wydajnie i bezpiecznie. Dbaj, aby uchwyty były suche, czyste i wolne od olejów i smarów. Dopilnuj, aby osłony znajdowały się na swoim miejscu i były sprawne. Utrzymuj ostrość ostrzy maszyny. Stosuj wyłącznie identyczne ostrza zamienne.
10. Sprawdzaj, czy części maszyny nie są uszkodzone – w razie uszkodzenia osłon lub innych części określ, czy maszyna będzie pracowała prawidłowo. Sprawdź części ruchome pod kątem niewłaściwego ustawienia lub zablokowania się, a pozostałe części pod kątem uszkodzeń i zamocowania lub dowolnego innego stanu mogącego wpływać na działanie. Jeżeli w instrukcji nie określono inaczej, naprawę lub wymianę uszkodzonej osłony lub części zleć przedstawicielowi autoryzowanego serwisu.
11. Gdy akumulator nie jest używany, trzymaj go z dala od metalowych przedmiotów, takich jak spinacze do papieru, monety, klucze, gwoździe i wkręty, gdyż mogłyby one spowodować zwarcie między biegunami. Zwarcie biegunów akumulatora może spowodować poparzenia lub pożar.
12. Często sprawdzaj, czy śruby mocujące ostrza i silnika są dokręcone.
13. Jeżeli nie korzystasz z maszyny, przechowuj ją w suchym i bezpiecznym pomieszczeniu niedostępnym dla dzieci.
14. UWAGA — Niewłaściwe obchodzenie się z akumulatorem stwarza ryzyko pożaru lub poparzenia substancjami chemicznymi. Nie demontuj akumulatora. Nie wystawiaj akumulatora na działanie temperatury powyżej 68°C i nie wrzucaj go do ognia. Wymieniaj akumulator tylko na oryginalny akumulator marki Toro. Użycie akumulatora innego producenta może spowodować pożar lub wybuch. Trzymaj akumulatory poza zasięgiem dzieci i przechowuj je w oryginalnym opakowaniu do momentu, gdy będziesz gotowy do ich użycia.

15. Nie wrzucaj akumulatorów do ognia. Ogniwo może wybuchnąć. Sprawdź, czy lokalne przepisy nie przewidują specjalnych instrukcji utylizacji.

INSTRUKCJE NALEŻY ZACHOWAĆ

Naklejki informacyjne i ostrzegawcze

Etykiety dotyczące bezpieczeństwa oraz instrukcje są wyraźnie widoczne dla operatora i znajdują się w pobliżu wszystkich miejsc potencjalnego zagrożenia. Uszkodzone i brakujące etykiety należy wymienić.

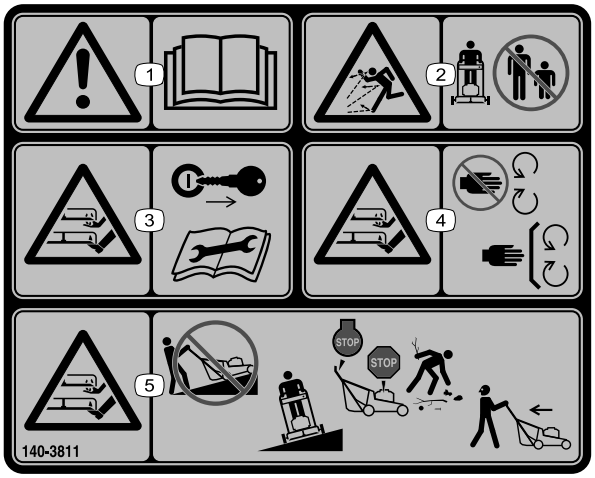

decal140-3811

140-3811

1. Ostrzeżenie – należy przeczytać *Instrukcję obsługi*.
2. Niebezpieczeństwo wyrzucania przedmiotów – należy pilnować aby osoby postronne nie zbliżały się.
3. Niebezpieczeństwo zranienia/utraty ręki, ostrze kosiarki – wyjmij kluczyk zapłonu i przeczytaj *instrukcję obsługi* przed rozpoczęciem konserwacji.
4. Niebezpieczeństwo zranienia/utraty ręki, ostrze kosiarki – zachowaj bezpieczną odległość od części ruchomych; nie usuwaj żadnych zabezpieczeń ani osłon.
5. Niebezpieczeństwo zranienia/utraty stopy, ostrze kosiarki – nie koś jeżdżąc w górę i w dół zboczy; koś jadąc w poprzek zbocza. Przed rozpoczęciem koszenia wyłącz silnik kosiarki, zaczekaj, aż wszystkie ruchome części zatrzymają się i zbierz wszystkie odpady. Kosząc w kierunku do tyłu spoglądaj za siebie.

Model 81860



decal137-9489

137-9489

1. Przeczytaj *Instrukcję obsługi*.
2. Oddać do utylizacji
3. Zawiera jony litu; nie wyrzucać.
4. Przechowywać z dala od otwartego płomienia.
5. Nie narażaj na działanie deszczu.

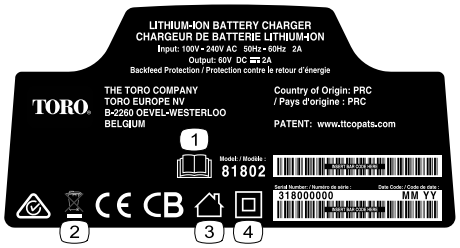

decal137-9495

137-9495

1. Przeczytaj *Instrukcję obsługi*.
2. Nie wyrzucaj.
3. Do użytku wewnątrz pomieszczeń.
4. Podwójna izolacja



decal137-9496

137-9496

1. Trwa ładowanie akumulatora.
2. Akumulator jest całkowicie naładowany.
3. Temperatura akumulatora jest poza dopuszczalnym zakresem.
4. Usterka przy ładowaniu akumulatora

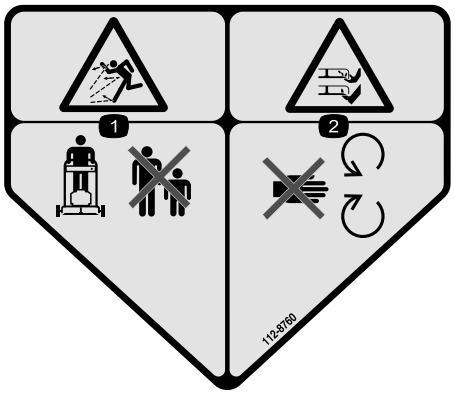

decal112-8760

112-8760

1. Niebezpieczeństwo wyrzucania przedmiotów – należy pilnować aby osoby postronne nie zbliżały się.
2. Niebezpieczeństwo przecięcia/odcięcia ręki lub nogi, ostrze kosiarki – nie zbliżaj się do części ruchomych.

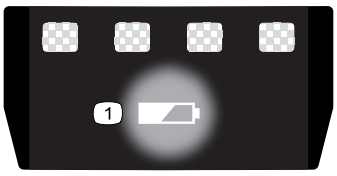

decal137-9461

137-9461

1. Stan naładowania akumulatora



decal144-3175

144-3175

1. Przeczytaj *Instrukcję obsługi*.
2. Aby uruchomić maszynę, przyciągnij drążek do uchwytu i naciśnij przycisk.
3. Aby wyłączyć maszynę, puść dźwignię.

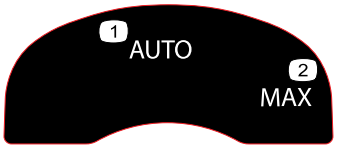

decal134-4691

134-4691

1. Prędkość automatyczna
2. Prędkość maksymalna

Montaż

Informacja: Po zakupie akumulator nie jest w pełni naładowany. Przed pierwszym użyciem maszyny patrz Ładowanie akumulatora (Strona 18).

1

Montaż ładowarki akumulatora (opcjonalny)

Części potrzebne do tej procedury:

2	Osprzęt mocujący (nie jest dołączony)

Procedura

W razie potrzeby ładowarkę można przymocować do ściany, wykorzystując otwory do montażu naściennego z tyłu ładowarki.

Ładowarkę należy zamontować wewnątrz pomieszczenia (np. w garażu lub innym suchym pomieszczeniu) w pobliżu gniazda zasilania w miejscu niedostępnym dla dzieci.

Informacje pomocne przy montażu ładowarki — patrz Rysunek 3.

Nasuń ładowarkę na odpowiednio ustawione elementy montażowe i przymocuj ją (elementy montażowe nie są dołączone do zestawu).

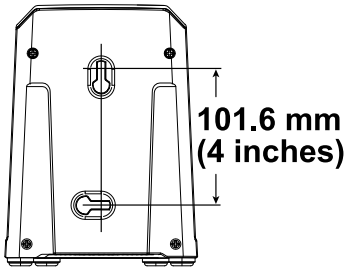

g290534

Rysunek 3

2

Montaż worka na trawę

Nie są potrzebne żadne części

Procedura

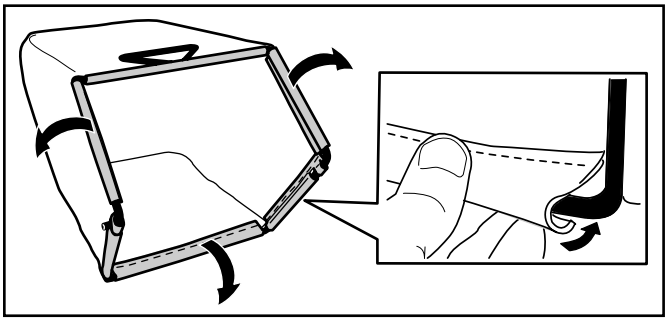

g235791

Rysunek 4

3

Rozkładanie uchwytu

Nie są potrzebne żadne części

Procedura

⚠ OSTRZEŻENIE

Nieprawidłowe rozłożenie uchwytu może spowodować uszkodzenie linek, skutkując wystąpieniem niebezpiecznych warunków eksploatacji.

- **Podczas rozkładania lub składania uchwytu uważaj, aby nie uszkodzić linek.**
- **Upewnij się, że linki są ułożone na zewnątrz uchwytu.**
- **W przypadku uszkodzenia linki skontaktuj się z przedstawicielem autoryzowanego serwisu.**

Ważne: **Zdejmij i wyrzuć zabezpieczający arkusz z tworzywa osłaniający silnik oraz wszelkie inne elementy z tworzywa lub folii użyte do zabezpieczenia maszyny.**

1. Odblokuj blokady uchwytu (A na Rysunek 5).
2. Obróć uchwyt w tył do pozycji roboczej (B na Rysunek 5).
3. Przy załączaniu blokad uchwytu trzymaj uchwyt, aby nie dopuścić do pochwycenia dłoni.
4. Załącz blokadę uchwytu, aż bolec wskoczy na swoje miejsce, blokując uchwyt w pozycji roboczej (C na Rysunek 5).

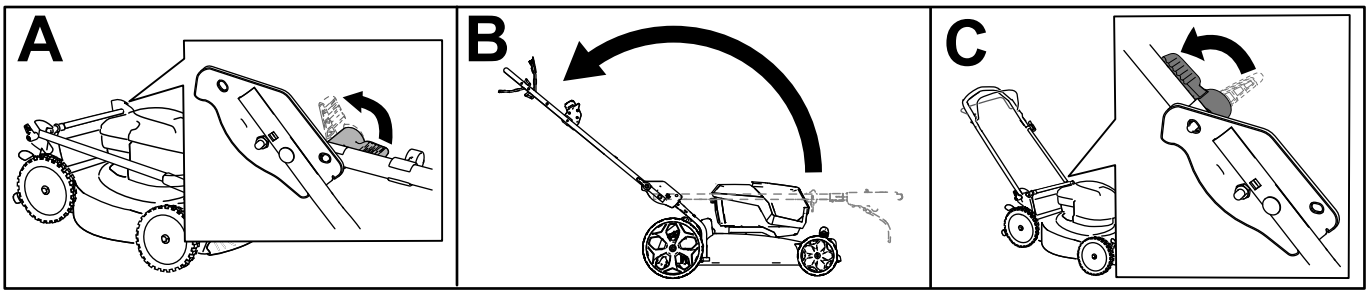

g332165

Rysunek 5

Przegląd produktu

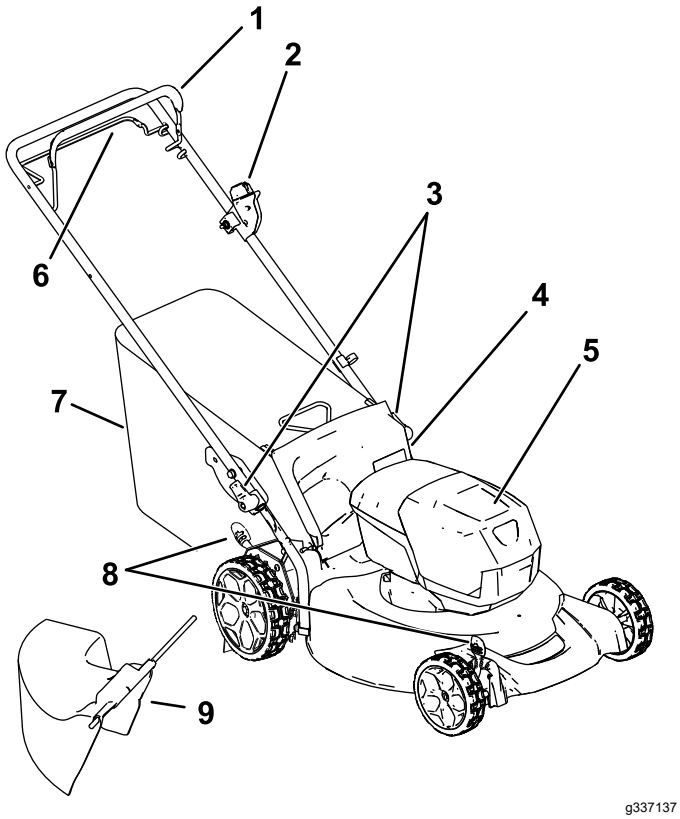

Rysunek 6

1. Dźwignia sterująca ostrzami
2. Przycisk rozrusznika elektrycznego
3. Blokada uchwytu (2)
4. Tylny deflektor
5. Komora akumulatora
6. Dźwignia napędu trybu samobieżnego
7. Worek na trawę
8. Dźwignia regulacji wysokości koszenia (2)
9. Tunel wyrzutu w bok

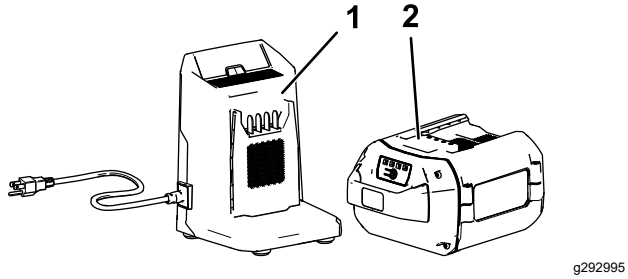

Rysunek 7

1. Ładowarka akumulatora model 81802 (w zestawie z modelem 21852)
2. Model akumulatora 81860 (w zestawie z modelem 21852)

Specyfikacje

Akumulator

Model	**81860**
Pojemność akumulatora	6,0 Ah
	324 Wh
Parametry znamionowe wg. producenta akumulatora = napięcie maksymalne 60 V i znamionowe 54 V. Rzeczywiste napięcie zmienia się zależnie od obciążenia.	

Ładowarka akumulatora

Model	**81802**
Typ	Ładowarka do akumulatorów litowo-jonowych o maksymalnym napięciu 60 V
Wejście	Od 100 do 240 V AC, 50/60 Hz, maks. 2,0 A
Wyjście	60 V maks. DC 2,0 A

Zakresy dopuszczalnej temperatury

Ładuj/przechowuj akumulator w temperaturze	Od 5°C do 40°C*
Korzystaj z akumulatora w temperaturze	Od -30°C do 49°C*
Korzystaj z maszyny w temperaturze	Od 0°C do 49°C*

*Czas ładowania wydłuża się, jeżeli podczas ładowania akumulatora panuje inna temperatura.

Maszynę, akumulator i ładowarkę należy przechowywać w czystym i suchym pomieszczeniu.

Działanie

Informacja: Lewą i prawą stronę maszyny określa się, patrząc od strony normalnego stanowiska operatora.

Przed rozpoczęciem pracy

Montaż akumulatora

Ważne: **Akumulator należy eksploatować jedynie w dopuszczalnym zakresie temperatur, patrz Specyfikacje (Strona 11).**

1. Dopilnuj, aby otwory wentylacyjne akumulatora nie były zatkane przez brud.
2. Otwórz pokrywę komory akumulatora (A na Rysunek 8).
3. Ustaw wycięcie w akumulatorze równo z wypustem na maszynie i wsuń akumulator do komory tak, aby zablokował się na swoim miejscu (Rysunek 8, B).
4. Zamknij pokrywę komory akumulatora (Rysunek 8, C).

   Informacja: Jeżeli nie można całkowicie zamknąć pokrywy komory akumulatora, akumulator nie jest wsunięty do końca.

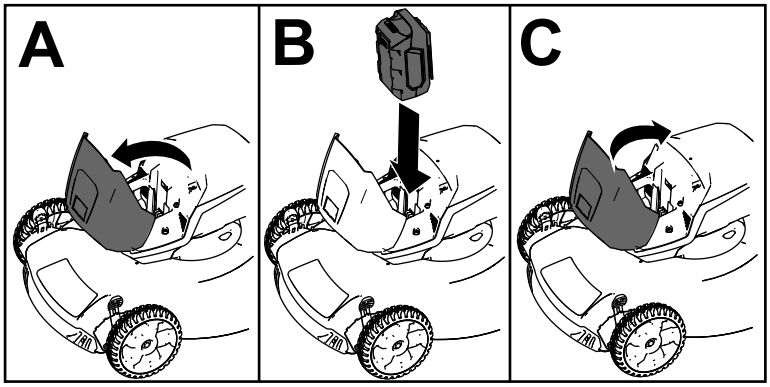

g251221

Rysunek 8

Regulacja wysokości cięcia

⚠ OSTRZEŻENIE

Podczas regulacji wysokości koszenia Twoje dłonie mogą mieć kontakt z poruszającym się ostrzem, co może doprowadzić do poważnych obrażeń.

- **Przed przystąpieniem do regulacji wysokości koszenia wyłącz silnik, wyjmij akumulator i odczekaj, aż wszystkie części ruchome się zatrzymają.**
- **Regulując wysokość koszenia, nie wkładaj palców pod obudowę.**

Wyreguluj odpowiednio wysokość koszenia. Ustaw wszystkie cztery koła na takiej samej wysokości koszenia (Rysunek 9).

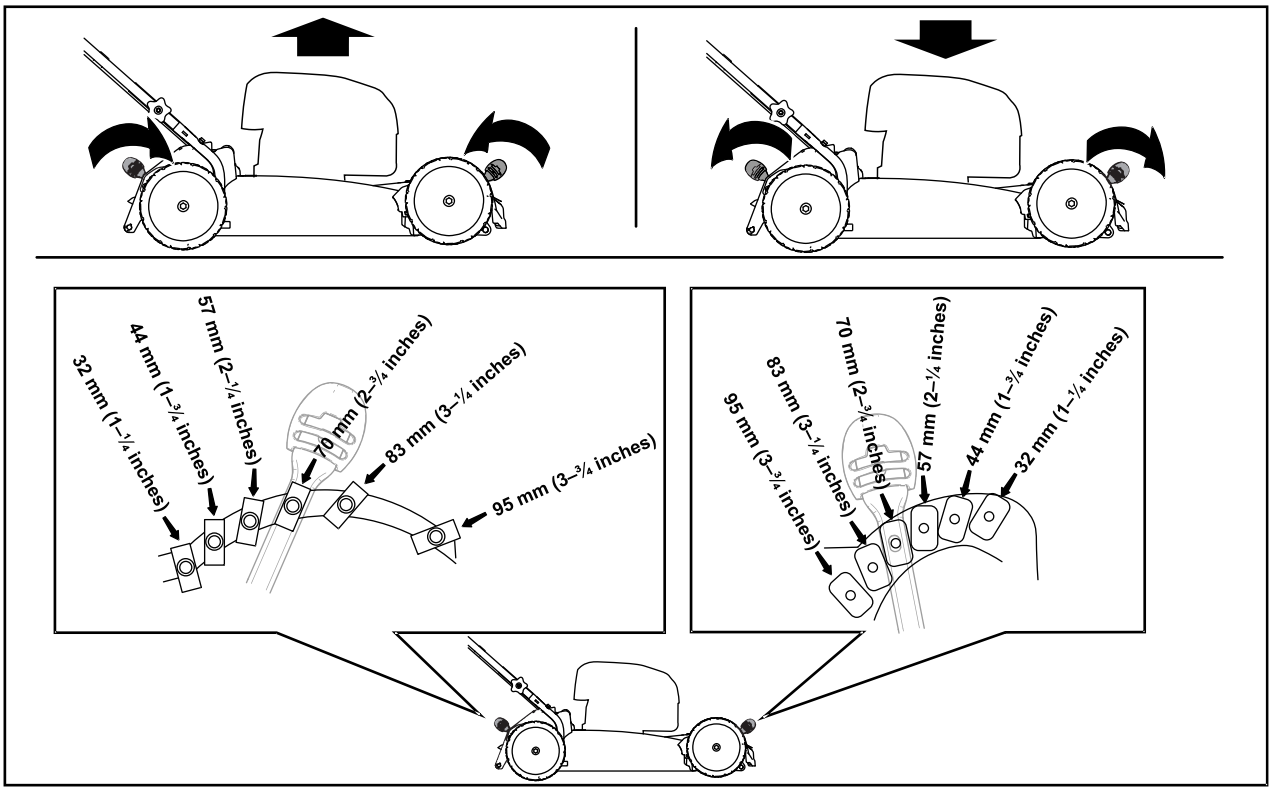

g390235

Rysunek 9

W czasie pracy

Uruchomienie maszyny

1. Upewnij się, że akumulator jest naładowany i zainstalowany w maszynie, patrz Montaż akumulatora (Strona 12).
2. Wsuń przycisk rozrusznika elektrycznego do stacyjki elektrycznej (A na Rysunek 10).
3. Przyciągnij dźwignię sterującą ostrzem do uchwytu i przytrzymaj w tej pozycji (B na Rysunek 10).
4. Naciśnij przycisk rozrusznika elektrycznego i przytrzymaj go do momentu uruchomienia silnika (C na Rysunek 10).

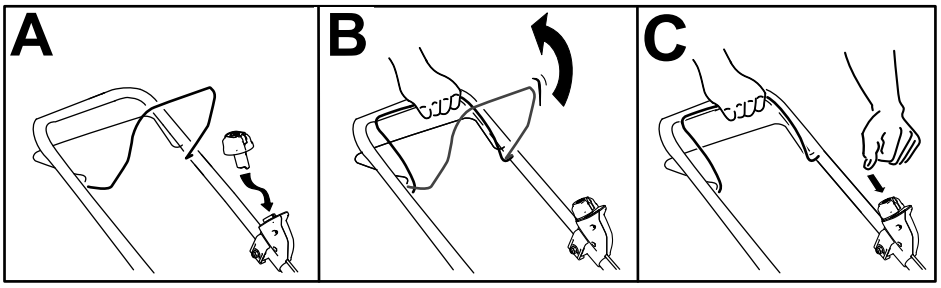

g332149

Rysunek 10

Korzystanie z napędu trybu samobieżnego

- **Aby załączyć napęd trybu samobieżnego, pociągnij dźwignię napędu trybu samobieżnego do uchwytu i przytrzymaj ją (Rysunek 11).**
- **Aby wyłączyć napęd trybu samobieżnego, zwolnij dźwignię napędu trybu samobieżnego.**

  Informacja: Aby zmniejszyć prędkość jazdy, zwiększ odstęp między dźwignią napędu trybu samobieżnego a uchwytem.

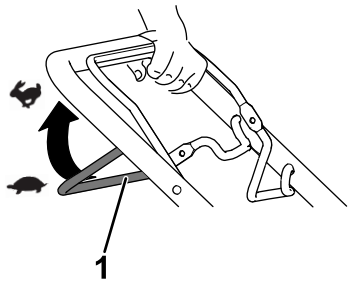

g240765

Rysunek 11

1. Dźwignia napędu trybu samobieżnego

Regulacja prędkości obrotowej ostrza

Ta maszyna ma dwa ustawienia prędkości ostrza: AUTO (prędkość automatyczna) oraz MAX (prędkość maksymalna).

- Po ustawieniu przełącznika w pozycji AUTO prędkość obrotowa ostrza jest regulowana automatycznie pod kątem wyższej wydajności. Wykrywane są zmiany w warunkach koszenia i prędkość ostrza jest zwiększana, gdy jest to niezbędne dla utrzymania jakości koszenia.
- Po ustawieniu przełącznika w pozycji MAX ostrze zawsze pracuje z najwyższą prędkością obrotową.

Przekręć kluczyk zapłonu do jednej z pozycji w celu wybrania ustawienia szybkości pracy ostrza (Rysunek 12).

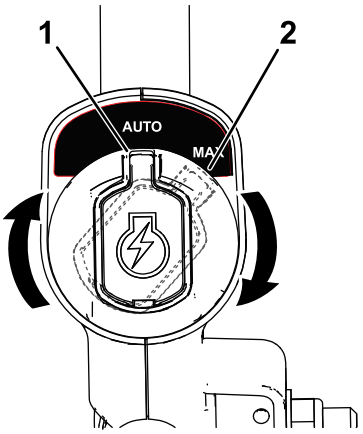

g337279

Rysunek 12

1. Pozycja AUTO
2. Pozycja MAX

Recykling ścinków

Urządzenie jest fabrycznie przystosowane do recyklingu ścinków trawy i liści oraz kierowania ich z powrotem na trawnik.

Jeśli na maszynie zamontowany jest worek na trawę, zdemontuj go przed rozpoczęciem rozdrabniania ścinków. Patrz Demontaż worka na trawę (Strona 15).

Workowanie ścinków

Aby pozbierać ścinki liści z trawnika, użyj worka na trawę.

Montaż worka na trawę

1. Unieś tylny deflektor (A na Rysunek 13).
2. Wsuń końcówki pręta worka na trawę w wycięcia we wsporniku uchwytu (B na Rysunek 13).
3. Oprzyj tylny deflektor na worku.

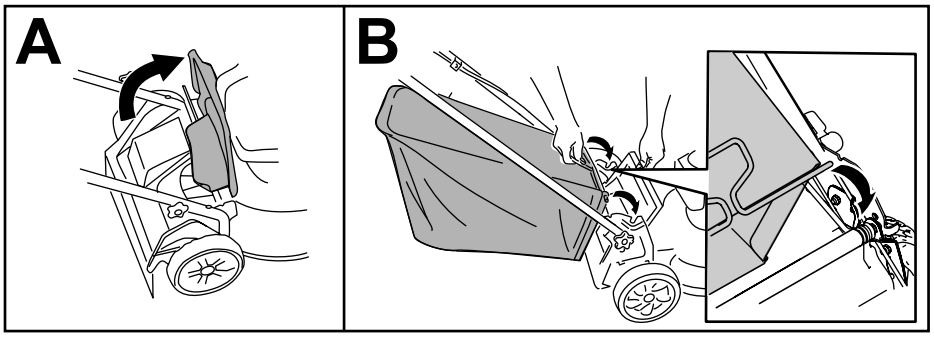

g332150

Rysunek 13

Demontaż worka na trawę

Aby zdemontować worek na trawę, wykonaj czynności w odwrotnej kolejności niż w punkcie Montaż worka na trawę (Strona 15).

Boczny wyrzut ścinków trawy

Montaż tunelu wyrzutu bocznego

1. Unieś tylny deflektor (Rysunek 14).

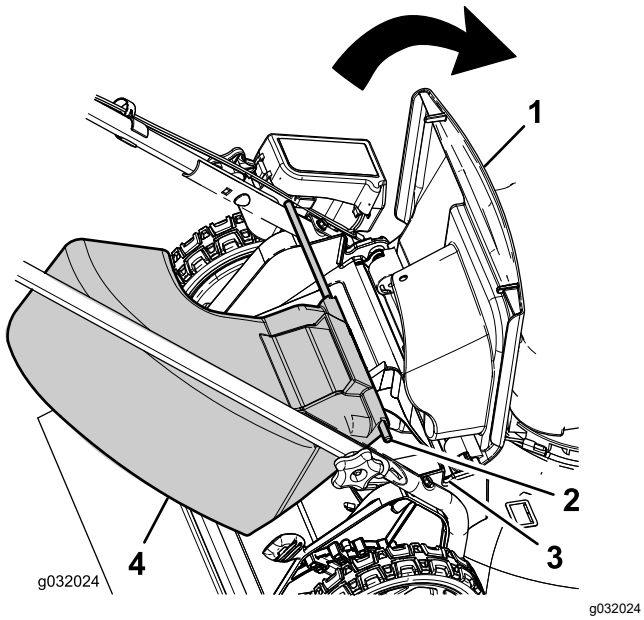

Rysunek 14

1. Tylny deflektor	3. Wycięcie we wsporniku uchwytu (2)
2. Końcówka pręta (2)	4. Tunel wyrzutu w bok

Informacja: Jeśli na maszynie zamontowany jest worek na trawę, zdemontuj go; patrz Demontaż worka na trawę (Strona 15).

2. Wsuń końcówki pręta tunelu wyrzutu w bok w wycięcia we wsporniku uchwytu (Rysunek 14).
3. Oprzyj tylny deflektor na tunelu.

Demontaż tunelu wyrzutu bocznego

1. Unieś tylny deflektor (Rysunek 14).
2. Wysuń tunel wyrzutu w bok z wycięć we wspornikach uchwytu, a następnie wyjmij tunel z maszyny.
3. Zamknij tylny deflektor.

Wyłączanie maszyny

1. Zwolnij dźwignię sterującą ostrzami (A na Rysunek 15).
2. Wyjmij przycisk rozrusznika elektrycznego ze stacyjki elektrycznej (B na Rysunek 15).
3. Zdemontuj akumulator, patrz Wyjmowanie akumulatora z maszyny (Strona 16).

   Informacja: Wyjmuj akumulator zawsze wtedy, gdy nie używasz maszyny.

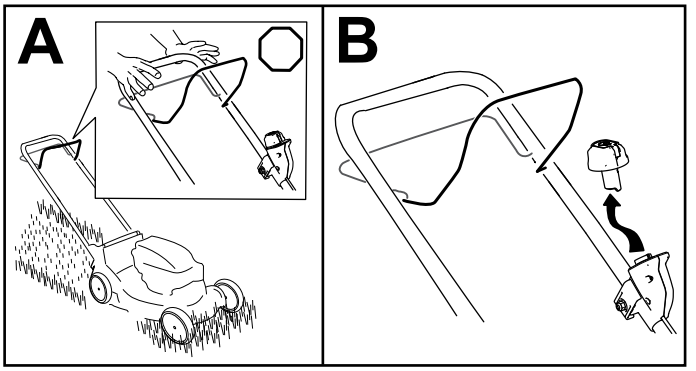

Rysunek 15

Wyjmowanie akumulatora z maszyny

1. Otwórz pokrywę komory akumulatora.
2. Naciśnij zatrzask akumulatora, aby zwolnić akumulator, a następnie wyjmij akumulator.
3. Zamknij pokrywę komory akumulatora.

Rady związane z posługiwaniem się urządzeniem

Ogólne wskazówki dotyczące koszenia

- Sprawdź obszar, w którym zamierzasz używać maszyny, i usuń wszelkie obiekty, które mogłyby zostać podrzucone przez maszynę.
- Unikaj uderzania ostrzem w lite obiekty. Nigdy nie koś celowo nad żadnym przedmiotem.
- Jeśli maszyna uderzy w jakiś przedmiot lub wpadnie w wibracje, natychmiast wyłącz silnik, odczekaj, aż wszystkie części ruchome się zatrzymają i odłącz przewód świecy zapłonowej przed sprawdzeniem, czy maszyna nie jest uszkodzona.
- Aby uzyskać najlepszą wydajność, przez rozpoczęciem sezonu koszenia lub w razie potrzeby zamontuj nowe ostrze Toro.

Koszenie trawy

- Ścinaj za jednym razem tylko około jednej trzeciej źdźbła trawy. Chcąc uzyskać najwyższą jakość koszenia i wydłużyć czas pracy oraz workowania koś trawę na wyższym ustawieniu wysokości koszenia.
- Nie koś przy ustawieniu wysokości niższym od 51 mm, z wyjątkiem sytuacji, gdy trawa jest rzadka lub koszenie odbywa się późną jesienią, kiedy wzrost jest spowolniony.
- Kosząc trawę o wysokości powyżej 15 cm pracuj przy najwyższym ustawieniu wysokości koszenia i poruszaj się wolniej. Następnie koś przy niższym ustawieniu, aby uzyskać najlepszy wygląd trawy. Jeżeli trawa jest za długa, urządzenie może się zablokować, co spowoduje zgaśnięcie silnika.
- Mokre liście i trawa w ogródku mają tendencję do zbijania się w bryły i mogą powodować zablokowanie maszyny lub utknięcie silnika. Unikaj koszenia, gdy jest mokro.
- Pamiętaj, że gdy jest bardzo sucho, wzrasta zagrożenie pożarowe. Zwracaj uwagę na lokalne ostrzeżenia o zagrożeniu pożarowym. Maszyna musi się znajdować z dala od suchych liści i trawy.
- Zmieniaj kierunek koszenia. Ułatwia to rozrzucanie ścinków na trawniku, zapewniając równomierne użyźnienie.
- Jeśli wygląd trawnika po zakończeniu koszenia jest niezadowalający, spróbuj zastosować co najmniej jedną z następujących metod:
  - Wymień ostrze lub zleć jego naostrzenie.
  - Podczas koszenia przemieszczaj się wolniej.
  - Zwiększ wysokość koszenia maszyny.
  - Koś trawę częściej.
  - Nakładaj pokosy na siebie zamiast kosić jeden pokos za każdym przejazdem.

Cięcie liści

- Po skoszeniu trawy sprawdź, czy trawnik jest częściowo widoczny spod pokrywy ściętych liści. Może być konieczne wykonanie więcej niż jednego przejazdu nad liśćmi.
- Jeśli na trawniku znajduje się więcej niż 13 cm liści, wykonaj koszenie z ustawioną wyższą wysokością koszenia, po czym powtórz koszenie na pożądanej wysokości koszenia.
- Jeśli maszyna nie tnie liści wystarczająco drobno, zmniejsz prędkość koszenia.

Po pracy

Ładowanie akumulatora

Ważne: **Po zakupie akumulator nie jest w pełni naładowany. Przed pierwszym użyciem maszyny podłącz akumulator do ładowarki i ładuj go, aż wskaźnik LED wskaże całkowite naładowanie akumulatora. Przeczytaj wszystkie zalecenia dotyczące bezpieczeństwa.**

Ważne: **Ładuj akumulator tylko w temperaturze z odpowiedniego zakresu — patrz Specyfikacje (Strona 11).**

Informacja: W dowolnym momencie możesz nacisnąć przycisk stanu naładowania akumulatora, aby wyświetlić aktualny poziom naładowania (diody kontrolne LED).

1. Dopilnuj, aby otwory wentylacyjne akumulatora i ładowarki nie były zatkane przez pył lub brud.

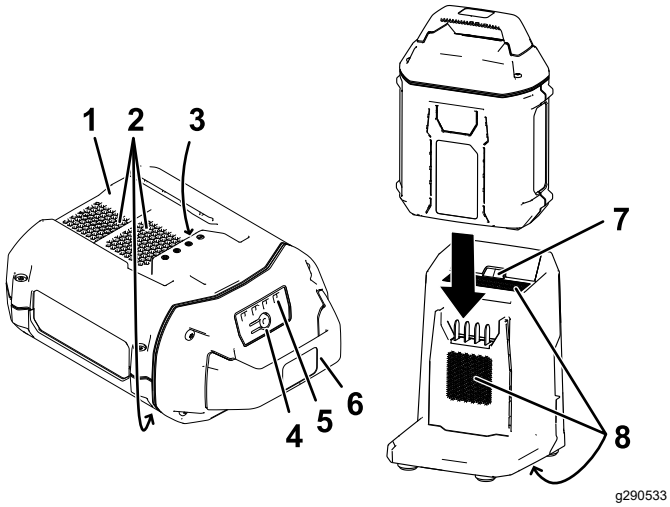

Rysunek 16

1. Wgłębienie w akumulatorze
2. Otwory wentylacyjne akumulatora
3. Zaciski akumulatora
4. Przycisk wskaźnika stanu naładowania
5. Diody kontrolne LED (stan naładowania)
6. Uchwyt
7. Wskaźnik LED ładowarki
8. Otwory wentylacyjne ładowarki

2. Ustaw wgłębienie w akumulatorze (Rysunek 16) równo z wypustką na ładowarce.
3. Wsuń akumulator na ładowarkę, aby zaskoczył na swoje miejsce (Rysunek 16).
4. Aby wyjąć akumulator, wysuń go z ładowarki.
5. Poniższa tabela zawiera objaśnienie stanów wskaźnika LED na ładowarce.

Lampka kontro-lna	Znaczenie
Zga-szona	Akumulator nie jest podłączony.
Miga na zielono	Trwa ładowanie akumulatora.
Zielona	Akumulator jest naładowany.
Czer-wona	Temperatura akumulatora i/lub ładowarki jest poza dopuszczalnym zakresem.
Miga na czer-wono	Usterka przy ładowaniu akumulatora*

*Więcej informacji podano w punkcie Rozwiązywanie problemów (Strona 24).

Ważne: **Akumulator można pozostawić na ładowarce na krótki czas między kolejnymi użyciami.**

Jeżeli akumulator nie będzie używany przez dłuższy czas, zdejmij go z ładowarki, patrz Przechowywanie (Strona 23).

Czyszczenie maszyny od spodu

Okres pomiędzy przeglądami: Przed każdym użyciem lub codziennie

Czyszczenie maszyny od spodu

Okres pomiędzy przeglądami: Po każdym zastosowaniu

Najlepsze rezultaty można osiągnąć, myjąc maszynę od spodu od razu po zakończeniu koszenia.

1. Opuść maszynę do najniższej wysokości koszenia.
2. Ustaw urządzenie na płaskiej poziomej utwardzonej nawierzchni.
3. Przy pracującym silniku i załączonym ostrzu skieruj strumień wody na przód **prawego** tylnego koła (Rysunek 17).

   Informacja: Woda rozpryśnie się na drodze ostrza, usuwając ścinki.

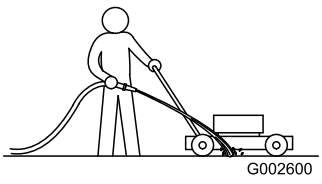

Rysunek 17

4. Gdy ścinki przestaną się wydobywać, przerwij podawanie wody i przestaw maszynę w suche miejsce.
5. Uruchom silnik na kilka minut, aby osuszyć spód maszyny.

Czyszczenie maszyny od spodu w pozycji pionowej

1. Ustaw maszynę w pozycji pionowej, patrz Przechowywanie złożonej maszyny w pozycji pionowej (Strona 19).
2. Opłucz maszynę od spodu ze ścinków trawy.

Składanie uchwytu

⚠ OSTRZEŻENIE

Nieprawidłowe złożenie lub rozłożenie uchwytu może spowodować uszkodzenie linek, skutkując wystąpieniem niebezpiecznych warunków eksploatacji.

- **Rozkładając lub składając uchwyt, nie wolno dopuścić do uszkodzenia linek.**
- **W przypadku uszkodzenia linki skontaktuj się z przedstawicielem autoryzowanego serwisu.**

1. Wyjmij przycisk rozrusznika elektrycznego (Rysunek 18).

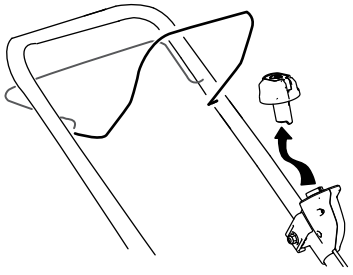

g332163

Rysunek 18

2. Zdemontuj akumulator z maszyny.
3. Przy rozłączaniu blokad uchwytu trzymaj uchwyt, aby nie dopuścić do pochwycenia dłoni.
4. Zwolnij blokady uchwytu, aż górny uchwyt da się swobodnie poruszać.
5. Złóż uchwyt do przodu, ustawiając w pozycji całkowitego wychylenia do przodu, w sposób pokazany na Rysunek 20.

   Ważne: **Podczas składania uchwytu poprowadź linki na zewnątrz uchwytu.**
6. Aby rozłożyć uchwyt, patrz 3 Rozkładanie uchwytu (Strona 10).

Przechowywanie złożonej maszyny w pozycji pionowej

Maszynę można przechowywać w pozycji pionowej, aby zmniejszyć zajętą przestrzeń.

⚠ OSTRZEŻENIE

Nieprawidłowe złożenie lub rozłożenie uchwytu może spowodować uszkodzenie linek, skutkując wystąpieniem niebezpiecznych warunków eksploatacji.

- **Rozkładając lub składając uchwyt, nie wolno dopuścić do uszkodzenia linek.**
- **W przypadku uszkodzenia linki skontaktuj się z przedstawicielem autoryzowanego serwisu.**

1. Wyjmij przycisk rozrusznika elektrycznego i akumulator z maszyny.
2. Upewnij się, że ustawiona jest wysokość koszenia 44 mm lub wyższa; w przeciwnym razie należy ją zwiększyć, patrz Regulacja wysokości cięcia (Strona 13).
3. Zwolnij blokady uchwytu (Rysunek 19).

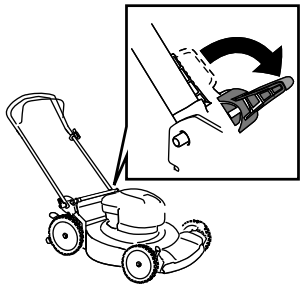

g297000

Rysunek 19

4. Złóż uchwyt całkowicie do przodu.

   Ważne: **Podczas składania uchwytu poprowadź linki na zewnątrz uchwytu.**
5. Załącz blokady uchwytu.
6. Unieś przód maszyny za uchwyt i przenieś do miejsca przechowywania (Rysunek 20).

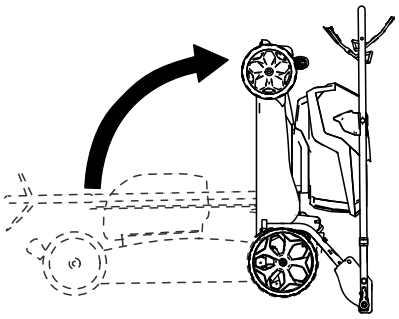

g332177

Rysunek 20

Konserwacja

Wyjmij przycisk rozrusznika elektrycznego i akumulator z maszyny przed rozpoczęciem konserwacji lub czyszczenia maszyny.

Używaj tylko części zamienne i akcesoria zalecane przez producenta.

Regularnie przeprowadzaj przeglądy i konserwację maszyny. Naprawy maszyny zlecaj wyłącznie przedstawicielowi autoryzowanego serwisu.

Smarowanie maszyny

Maszyna nie wymaga smarowania; wszystkie łożyska są nasmarowane fabrycznie na cały okres żywotności maszyny.

Wymiana ostrza

Okres pomiędzy przeglądami: Co rok

***Ważne:* *Aby prawidłowo zainstalować ostrze, należy użyć klucza dynamometrycznego*. Jeżeli nie posiadasz klucza dynamometrycznego lub nie masz pewności, jak wykonać tę procedurę, skontaktuj się z przedstawicielem autoryzowanego serwisu.**

Jeżeli ostrze zostanie uszkodzone lub pęknie, należy je natychmiast wymienić. Jeżeli krawędź ostrza jest stępiona lub wyszczerbiona, zleć jego naostrzenie i wyważenie albo wymień je.

⚠ OSTRZEŻENIE

Podczas konserwacji ostrza pamiętaj, że ostrze może zostać wprawione w ruch nawet wtedy, gdy zasilanie jest wyłączone. Ostrze jest ostre; kontakt z nim może doprowadzić do poważnych obrażeń ciała.

Podczas serwisowania ostrza, należy stosować rękawice ochronne.

1. Wyjmij przycisk rozrusznika elektrycznego i akumulator z maszyny.
2. Aby unieruchomić ostrze, należy użyć kawałka drewna (Rysunek 21).
3. Odkręć śrubę ostrza i zdemontuj wspornik oraz ostrze. Wspornik i śrubę ostrza zachowaj (Rysunek 21).

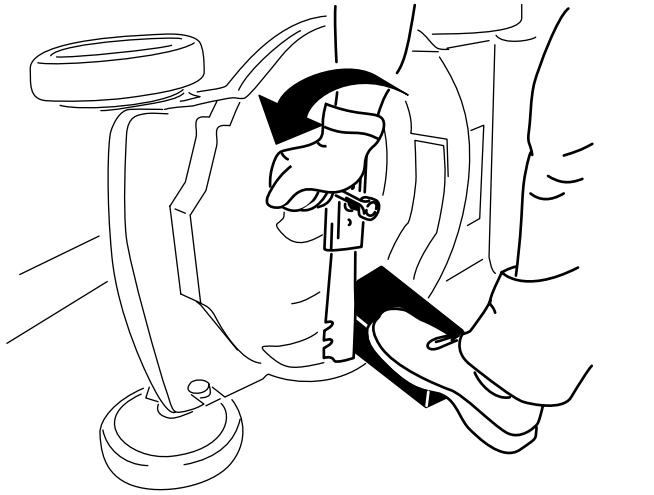

g231389

Rysunek 21

4. Zamontuj nowe ostrze, wspornik i śrubę ostrza (Rysunek 22).

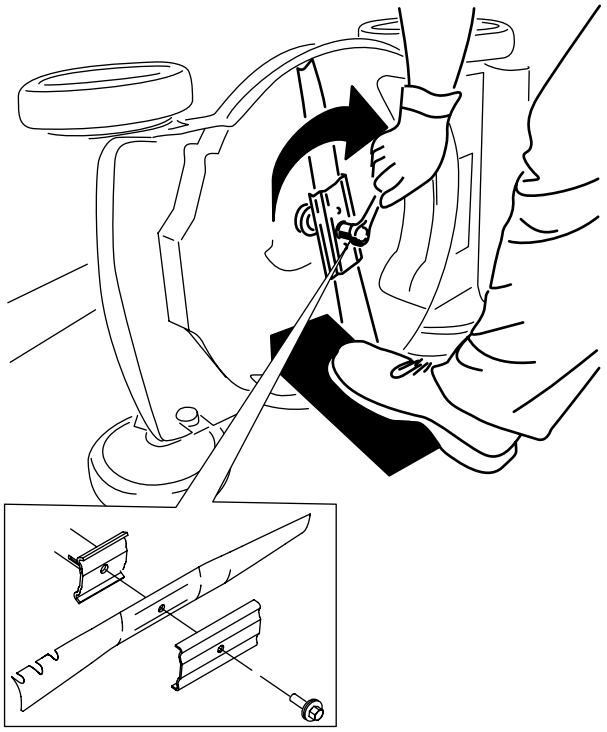

g231390

Rysunek 22

***Ważne:* Ustaw zakrzywione końce ostrza w kierunku obudowy maszyny.**

5. **Za pomocą klucza dynamometrycznego dokręć śrubę ostrza z momentem 68 N·m.**

Regulacja napędu samobieżnego

Zawsze po zamontowaniu nowej linki napędu trybu samobieżnego, lub jeśli napęd trybu samobieżnego jest rozregulowany, wyreguluj kabel napędu trybu samobieżnego.

1. Poluzuj nakrętkę wspornika linki (Rysunek 23).

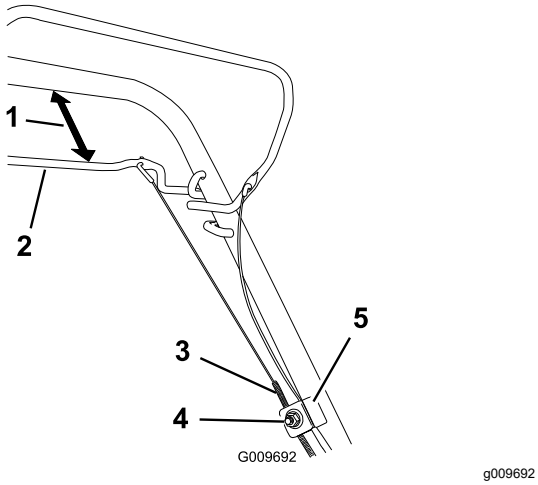

Rysunek 23

1. 25 do 38 mm
2. Dźwignia napędu trybu samobieżnego
3. Osłona linki
4. Nakrętka wspornika linki
5. Wspornik linki

2. Przytrzymaj dźwignię napędu trybu samobieżnego 25 do 38 mm od uchwytu (Rysunek 23).
3. Pociągnij w dół osłonę linki (w stronę kosiarki) do momentu usunięcia luzu linki (Rysunek 23).
4. Dokręć na wsporniku linki.
5. Zwolnij dźwignię napędu trybu samobieżnego i upewnij się, że linka jest luźna.

   Informacja: Linka musi być luźna przy dźwigni napędu trybu samobieżnego ustawionej w położeniu zwolnionym, w przeciwnym razie urządzenie może pełzać po odłączeniu dźwigni.

Przygotowanie akumulatora do recyklingu

Ważne: **Po zdemontowaniu zabezpiecz zaciski akumulatora wytrzymałą taśmą klejącą. Nie wolno podejmować prób uszkodzenia ani demontażu akumulatora ani demontować żadnych jego części.**

Aby uzyskać szczegółowe informacje o właściwym sposobie utylizacji akumulatora, skontaktuj się z lokalnym samorządem lub autoryzowanym dystrybutorem firmy Toro.

Przechowywanie

Ważne: **Przechowuj maszynę, akumulator i ładowarkę tylko w temperaturze z dopuszczalnego zakresu — patrz Specyfikacje (Strona 11).**

Ważne: **Jeśli planujesz przechowywać akumulator przez okres poza sezonem (gdy nie jest używany), naładuj akumulator do momentu, gdy na akumulatorze zaświecą się na zielono dwie lub trzy diody LED. Nie przechowuj całkowicie naładowanego ani całkowicie rozładowanego akumulatora. Przed ponownym użyciem maszyny naładuj akumulator do momentu, gdy lewa lampka na ładowarce zaświeci się na zielono lub gdy wszystkie cztery lampki na akumulatorze zaświecą się na zielono.**

- Po użyciu odłącz produkt od zasilania (tzn. odłącz akumulator i wyjmij przycisk rozrusznika elektrycznego) i sprawdź, czy nie został uszkodzony.
- Nie przechowuj maszyny lub ładowarki z zainstalowanym lub podłączonym akumulatorem.
- Oczyść produkt z wszelkich substancji obcych.
- Kiedy nie korzystasz z maszyny, przechowują ją wraz z przyciskiem rozrusznika elektrycznego, akumulatorem i ładowarką w miejscu niedostępnym dla dzieci.
- Trzymaj maszynę, akumulator i ładowarkę z dala od środków żrących, takich jak chemia ogrodowa i sól drogowa.
- Aby zmniejszyć ryzyko poważnych obrażeń ciała, nie przechowuj akumulatora na zewnątrz pomieszczeń ani w pojazdach.
- Maszynę, akumulator i ładowarkę należy przechowywać w czystym i suchym pomieszczeniu.

Rozwiązywanie problemów

Wykonuj jedynie czynności opisane w niniejszej instrukcji. Jeżeli samodzielnie nie możesz rozwiązać problemu, dalsze czynności kontrolne, konserwacyjne i naprawcze mogą być wykonywane jedynie przez przedstawiciela autoryzowanego serwisu lub specjalistę o podobnych kwalifikacjach.

Problem	Możliwa przyczyna	Usuwanie usterek
Maszyna nie włącza się.	1. Akumulator nie jest dokładnie zamontowany w maszynie. 2. Akumulator nie jest naładowany. 3. Akumulator jest uszkodzony. 4. W maszynie występuje inny problem elektryczny.	1. Zdemontuj akumulator z maszyny, a następnie zamontuj go ponownie. Dopilnuj, aby był właściwie założony i zabezpieczony. 2. Zdemontuj akumulator z maszyny i naładuj go. 3. Wymień akumulator. 4. Skontaktuj się z przedstawicielem autoryzowanego serwisu.
Maszyna nie daje się uruchomić lub nie pracuje w sposób ciągły.	1. Zaciski akumulatora są zawilgocone. 2. Akumulator nie jest całkowicie zamontowany w narzędziu.	1. Odczekaj, aż akumulator wyschnie, lub wytrzyj go do sucha. 2. Zdemontuj akumulator z narzędzia, a następnie zamontuj go ponownie. Dopilnuj, aby był właściwie założony i zabezpieczony.
Maszyna nie osiąga pełnej mocy.	1. Poziom naładowania akumulatora jest zbyt niski. 2. Wyloty powietrza są zatkane.	1. Zdemontuj akumulator z maszyny i całkowicie go naładuj. 2. Wyczyść wyloty powietrza.
Akumulator szybko się rozładowuje.	1. Temperatura akumulatora jest poza dopuszczalnym zakresem. 2. Maszyna jest przeciążona.	1. Przenieś akumulator do suchego miejsca, w którym panuje temperatura z zakresu od 5°C do 40°C. 2. Koś trawę na wyższym ustawieniu wysokości koszenia lub podczas koszenia przemieszczaj się wolniej.
Ładowarka akumulatora nie działa.	1. Temperatura ładowarki jest poza dopuszczalnym zakresem 2. W gniazdku, do którego jest podłączona ładowarka, nie ma napięcia.	1. Odłącz ładowarkę i przenieś ją do suchego miejsca, w którym panuje temperatura z zakresu od 5°C do 40°C. 2. Skontaktuj się z uprawnionym elektrykiem w celu naprawy gniazda.
Maszyna nie włącza trybu samobieżnego.	1. Linka napędu trybu samobieżnego nie jest wyregulowana lub jest uszkodzona.	1. Wyreguluj linkę napędu trybu samobieżnego. Wyreguluj linkę w razie potrzeby.
Lampka kontrolna LED na ładowarce świeci się na czerwono.	1. Temperatura ładowarki i/lub akumulatora jest poza dopuszczalnym zakresem.	1. Odłącz ładowarkę od zasilania i przenieś ładowarkę oraz akumulator do suchego miejsca, w którym panuje temperatura z zakresu od 5°C do 40°C.

Problem	Możliwa przyczyna	Usuwanie usterek
Lampka kontrolna LED na ładowarce miga na czerwono.	1. Wystąpił błąd łączności między akumulatorem a ładowarką.	1. Odłącz akumulator od ładowarki, odłącz ładowarkę od gniazdka i odczekaj 10 sekund. Podłącz z powrotem ładowarkę do gniazdka i umieść na niej akumulator. Jeżeli lampka LED na ładowarce nadal miga na czerwono, jeszcze raz powtórz tę procedurę. Jeżeli po dwóch próbach lampka LED na ładowarce nadal miga na czerwono, należy oddać akumulator do utylizacji w zakładzie zajmującym się utylizacją akumulatorów.
	2. Akumulator ma obniżoną pojemność.	2. Skontaktuj się z przedstawicielem autoryzowanego serwisu, jeżeli nadal obowiązuje gwarancja na akumulator, lub oddaj go do utylizacji w zakładzie zajmującym się utylizacją akumulatorów.
Z maszyny wydobywa się brzęczący dźwięk.	1. Akumulator nie jest naładowany.	1. Zdemontuj akumulator z maszyny i naładuj go.
	2. Maszyna nie znajduje się w położeniu bezpiecznej pracy.	2. Upewnij się, że podczas pracy maszyna nie jest przechylona pod znacznym kątem.
	3. Maszyna jest przeciążona.	3. Koś trawę na wyższym ustawieniu wysokości koszenia lub podczas koszenia przemieszczaj się wolniej.
	4. W maszynie występuje inny problem elektryczny.	4. Spróbuj innych rozwiązań. Jeżeli alarm nie ustaje, skontaktuj się z przedstawicielem autoryzowanego serwisu.
Jakość cięcia spadła lub jest niezadowalająca.	1. Ostrze jest stępione.	1. Zleć naostrzenie lub wymianę ostrza.
	2. Na podwoziu tnącym nagromadziły się zanieczyszczenia.	2. Oczyść spodnią część maszyny.
Jakość workowania spadła lub jest niezadowalająca.	1. Maszyna jest przeciążona.	1. Koś trawę na wyższym ustawieniu wysokości koszenia.
Koszenie jest nierówne.	1. Ostrze jest stępione.	1. Zleć naostrzenie lub wymianę ostrza.
	2. Podwozie tnące jest uszkodzone.	2. Skontaktuj się z przedstawicielem autoryzowanego serwisu.
Występują drgania maszyny.	1. Ostrze jest zakrzywione lub uszkodzone.	1. Sprawdź ostrze i w razie potrzeby wymień je.

Polityka ochrony prywatności — EOG i Wielka Brytania

Jak Toro wykorzystuje dane osobowe użytkownika

Firma Toro („Toro”) szanuje prywatność użytkownika. Toro może gromadzić niektóre dane osobowe nabywcy naszych produktów, bezpośrednio od niego lub od lokalnego podmiotu lub dealera Toro. Toro wykorzystuje te informacje w celu zrealizowania zobowiązań umownych, np. zarejestrowania gwarancji, realizacji zgłoszenia gwarancyjnego lub kontaktu z użytkownikiem w przypadku akcji serwisowej produktów oraz w uzasadnionych celach biznesowych, np. do badania poziomu zadowolenia klientów, doskonalenia naszych produktów lub przekazywania informacji o produkcie, którymi użytkownik może być zainteresowany. Firma Toro może udostępniać te dane swoim oddziałom, sprzedawcom i innym partnerom biznesowym w związku z tymi działaniami. Możemy również ujawniać dane osobowe, jeżeli wymagają tego przepisy lub w związku ze sprzedażą, nabyciem lub połączeniem podmiotów. Nigdy nie przekażemy Twoich danych osobowych żadnej innej firmie w celach marketingowych.

Przechowywanie danych osobowych użytkownika

Firma Toro przechowuje dane osobowe użytkownika, dopóki są one przydatne do powyższych celów, oraz zgodnie z obowiązującymi przepisami. Dodatkowe informacje o obowiązujących okresach przechowywania można uzyskać pod adresem e-mail: legal@toro.com.

Zobowiązanie Toro dotyczące bezpieczeństwa

Dane osobowe użytkownika mogą być przetwarzane w Stanach Zjednoczonych lub innym kraju, którego przepisy o ochronie danych mogą być mniej surowe niż przepisy obowiązujące w kraju zamieszkania użytkownika. W przypadku przekazania informacji użytkownika poza jego kraj zamieszkania podejmiemy prawnie wymagane kroki, aby zapewnić odpowiednią ochronę informacji użytkownika oraz dopilnować ich bezpiecznego przetwarzania.

Dostęp i poprawianie

Użytkownik ma prawo dostępu do swoich danych osobowych oraz ich poprawiania, a także wniesienia sprzeciwu wobec przetwarzania jego danych lub ograniczenia ich przetwarzania. W tym celu prosimy o kontakt pod adresem e-mail: legal@toro.com. Jeżeli masz wątpliwości dotyczące sposobu postępowania z Twoimi danymi osobowymi przez firmę Toro, prosimy o bezpośrednie zgłaszanie ich do nas. Informujemy także, że mieszkańcy Unii Europejskiej mają prawo wniesienia skargi do Urzędu Ochrony Danych Osobowych.

Form No. 3440-824 Rev D

TORO®

Count on it.

Bruksanvisning

Flex-Force Power System™ 60 V MAX 52cm Recycler® gräsklippare

Modellnr 21852—Serienr 411900000 och högre
Modellnr 21852T—Serienr 400000000 och högre

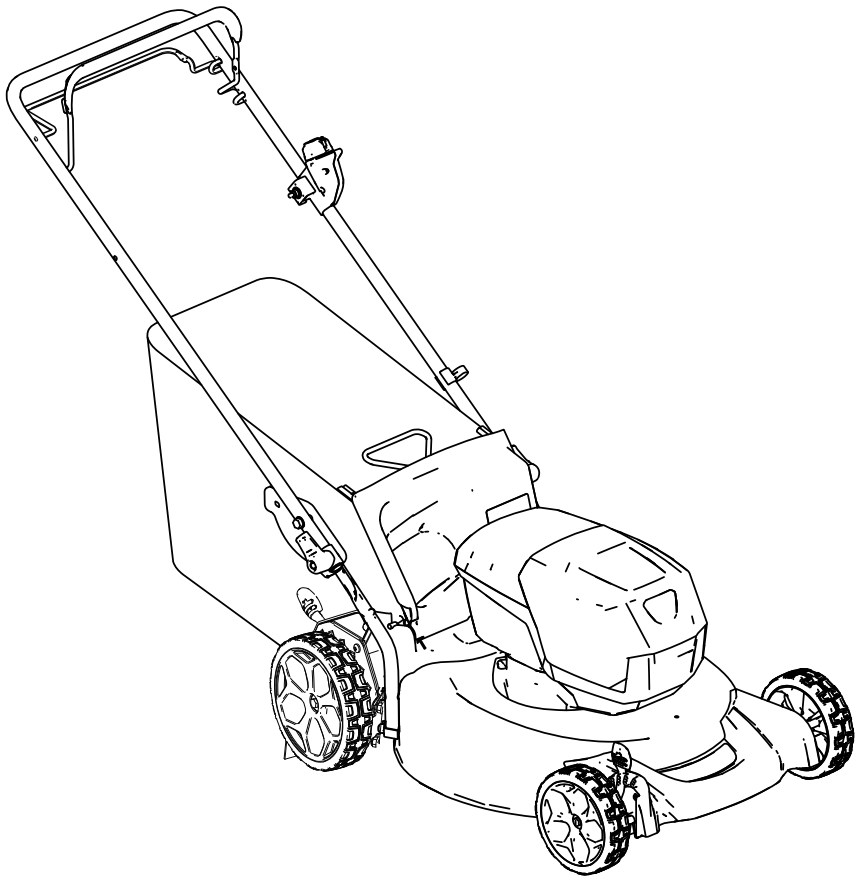

Registrera din produkt på www.Toro.com.
Översättning av originalet (SV)

CE UK CA

3440-824

Produkten uppfyller alla relevanta europeiska direktiv. Mer information finns i den separata produktspecifika försäkran om överensstämmelse.

Introduktion

Denna gräsklippare av gåmodell med roterande knivar är avsedd att användas av privatkunder. Den är huvudsakligen konstruerad för att klippa gräs på väl underhållna gräsmattor runt bostäder. Den är inte avsedd för att klippa snår eller för jordbruksändamål. Gräsklipparen är avsedd för användning med litiumjonbatteripaket av modellerna 81860 (modell 21852 medföljer) och 81850 eller 81875. Även batteripaket 81825 kan användas. Dessa batteripaket får laddas endast med batteriladdare av modell 81802 (modell 21852 medföljer) eller 81805. Om dessa produkter används i andra syften än vad som avsetts kan det innebära fara för dig och kringstående.

Modell 21852T inkluderar varken batteri eller laddare.

Läs denna information noga så att du lär dig att använda och underhålla produkten på rätt sätt, och för att undvika person- och produktskador. Du är ansvarig för att produkten används på ett korrekt och säkert sätt.

Besök www.Toro.com för mer information, inklusive säkerhetsråd, utbildningsmaterial, information om tillbehör, hjälp med att hitta en återförsäljare eller för att registrera din produkt.

Kontakta en auktoriserad återförsäljare eller Toros kundservice och ha produktens modell- och serienummer till hands om du har behov av service, Toro-originaldelar eller ytterligare information. Figur 1 visar var du finner produktens modell- och serienummer. Skriv in numren i det tomma utrymmet.

Viktigt: **Skanna rutkoden på serienummerdekalen (i förekommande fall) med en mobil enhet för att få tillgång till information om garanti, reservdelar och annat.**

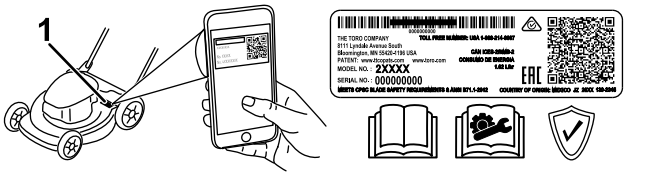

g275230

Figur 1

1. Plats för modell- och serienummer

Modellnr _____

Serienr _____

I den här bruksanvisningen anges potentiella risker och alla säkerhetsmeddelanden har markerats med en varningssymbol (Figur 2), som anger fara som kan leda till allvarliga personskador eller dödsfall om föreskrifterna inte följs.



g000502

Figur 2

Varningssymbol

Två ord används också i den här bruksanvisningen för att markera information. **Viktigt** anger speciell teknisk information och **Observera** anger allmän information som är värd att notera.

© 2022—The Toro® Company

Innehåll

Säkerhet 3
Säkerhets- och instruktionsdekaler 6
Montering 8
1 Montera batteriladdaren (tillval) 8
2 Montera gräsuppsamlaren 8
3 Fälla upp handtaget 9
Produktöversikt 10
Specifikationer 10
Före körning 11
Montera batteriet 11
Justera klipphöjden 12
Under arbetets gång 13
Starta maskinen 13
Använda självdrivningen 13
Justera knivhastighet 13
Återvinna klippet 14
Samla upp klippet 14
Använda sidoutkastaren för klippet 15
Stänga av maskinen 15
Ta ut batteripaketet ur maskinen 15
Arbetstips 16
Efter körning 17
Ladda batteriet 17
Rengöra under maskinen 17
Fälla ned handtaget 18
Ställa maskinen i förvar i lodrätt läge 18
Underhåll 19
Smörja maskinen 19
Byta ut kniven 19
Justera självdrivningen 20
Förbereda batteripaketet för återvinning 20
Förvaring 21
Felsökning 22

Säkerhet

VIKTIGA SÄKERHETSANVISNINGAR

VARNING – när du använder en elektrisk maskin ska du alltid läsa och följa grundläggande säkerhetsvarningar och -anvisningar för att minska risken för brand, elektriska stötar eller personskador, inklusive följande:

I. Utbildning

1. Maskinens användare ansvarar för eventuella olyckor eller faror som uppstår för andra eller deras egendom.
2. Låt inte barn använda eller leka med maskinen, batteripaketet eller batteriladdaren. Lokala bestämmelser kan begränsa användarens ålder.
3. Tillåt inte personer med nedsatt fysisk, sensorisk eller mental förmåga eller utan erfarenhet och kunskap att använda maskinen, batteripaketet eller batteriladdaren, såvida de inte har fått instruktioner eller handledning för att använda dem på ett säkert sätt och förstår de risker som är förknippade med dem.
4. Läs alla instruktioner och varningstexter på maskinen, batteripaketet och batteriladdaren innan du använder dem.
5. Bekanta dig med reglagen och hur maskinen, batteripaketet och batteriladdaren ska användas.

II. Förberedelser

1. Håll åskådare, särskilt barn och husdjur, utanför arbetsområdet.
2. Använd inte maskinen utan alla skydd och säkerhetsanordningar på plats, t.ex. gräsriktare och gräsuppsamlare, och se till att de fungerar korrekt på maskinen.
3. Inspektera området där maskinen ska användas och ta bort föremål som kan störa användningen av maskinen eller som maskinen kan slunga iväg.
4. Kontrollera att kniven, knivskruven och knivenheten inte är slitna eller skadade innan du använder maskinen. Byt ut eventuella skadade eller oläsbara etiketter.
5. Använd endast batteripaketet som anges av Toro. Användning av andra tillbehör och redskap kan öka risken för skador och brand.
6. Om batteriladdaren ansluts till ett uttag som inte är 100 till 240 V kan det leda till brand eller elektriska stötar. Anslut inte batteriladdaren till ett annat uttag än 100 till 240 V. Om du vill ha

en annan typ av anslutning ska du vid behov använda en anslutningsadapter för korrekt konfiguration av eluttaget.

7. Använd inte skadade eller modifierade batteripaket eller batteriladdare, då dessa kan bete sig oförutsägbart och orsaka brand, explosion eller personskador.
8. Om elsladden till batteriladdaren är skadad kontaktar du en auktoriserad återförsäljare för att byta ut den.
9. Använd inte icke-laddningsbara batterier.
10. Ladda batteripaketet endast med batteriladdaren som angetts av Toro. En laddare som är lämplig för en särskild typ av batteripaket kan utgöra en brandrisk om den används med ett annat batteripaket.
11. Ladda batteripaketet endast på en plats med god ventilation.
12. Utsätt inte ett batteripaket eller en batteriladdare för brand eller temperaturer över 68 °C.
13. Följ alla laddningsanvisningar och ladda inte batteripaketet utanför det temperaturintervall som anges i anvisningarna. Om du inte följer dessa anvisningar kan batteripaketet skadas och risken för brand ökar.
14. Bär lämplig klädsel – använd lämpliga kläder, inklusive ögonskydd, långbyxor, rejäla och halkfria skor (inte sandaler eller barfota) samt hörselskydd. Sätt upp långt hår och använd inte hängande smycken som kan fastna i rörliga delar. Använd munskydd i dammiga driftsförhållanden. Vi rekommenderar att du använder gummihandskar.

III. Drift

1. Kontakt med den roterande kniven kan orsaka allvarliga skador. Håll händer och fötter borta från klippområdet och alla rörliga maskindelar. Håll avstånd till utkastaröppningen.
2. Det kan medföra fara för dig och kringstående om maskinen används i andra syften än vad som avsetts.
3. Lossa självdrivningsmekanismen (om sådan finns) innan du startar maskinen.
4. Tippa inte maskinen när du startar motorn.
5. Förhindra oavsiktlig start – se till att den elektriska startknappen tas bort från tändningen innan du ansluter batteripaketet och hanterar maskinen.
6. Håll koncentrationen helt på maskinen när du använder den. Delta inte i aktiviteter som kan distrahera dig, eftersom personskador eller materiella skador då kan uppstå.
7. Stoppa maskinen, ta bort den elektriska startknappen, ta bort batteripaketet från maskinen och vänta tills alla rörelser har stannat innan du justerar, servar, rengör eller förvarar maskinen.
8. Ta bort batteripaketet och den elektriska startknappen från maskinen när du lämnar den obevakad eller innan du byter tillbehör.
9. Tvinga inte maskinen – låt maskinen göra jobbet bättre och säkrare i den takt som den är avsedd för.
10. Var på din vakt – se upp med vad du gör och använd sunt förnuft när du använder maskinen. Använd inte maskinen om du är sjuk, trött eller påverkad av alkohol eller läkemedel.
11. Använd endast maskinen när sikten och väderförhållandena är goda. Använd inte maskinen när det finns risk för blixtnedslag.
12. Var mycket försiktig när du backar eller drar maskinen mot dig.
13. Bibehåll hela tiden ett stadigt fotstöd och balansen, särskilt i sluttningar. Klipp alltid tvärgående över sluttningar, aldrig upp och ner. Var mycket försiktig när du svänger i sluttningar. Klipp inte i väldigt branta sluttningar. Gå. Spring aldrig med maskinen.
14. Rikta inte utkastaren mot andra människor. Undvik att kasta ut material mot väggar och föremål. Materialet kan kastas tillbaka mot dig. Stanna kniven eller knivarna när du korsar grusytor.
15. Se upp för hål, rötter, ojämnheter, stenar och andra dolda risker. Ojämn terräng kan få dig att tappa balansen eller fotfästet.
16. Vått gräs och våta löv kan orsaka allvarliga skador om du halkar och rör vid kniven. Undvik att klippa under våta förhållanden eller när det regnar.
17. Om maskinen slår emot ett föremål eller börjar vibrera ska du omedelbart stänga av maskinen, ta bort den elektriska startknappen, ta ut batteripaketet och vänta tills alla rörelser har stannat innan du undersöker maskinen avseende skador. Reparera alla skador innan du börjar köra maskinen igen.
18. Stoppa maskinen och ta bort den elektriska startknappen innan maskinen ska transporteras.
19. Under skadliga förhållanden kan vätska läcka ut ur batteripaketet. Undvik kontakt. Om du råkar komma i kontakt med vätskan spolar du med vatten. Sök läkarhjälp om vätskan kommer i kontakt med ögonen. Vätska som läcker ur batteripaketet kan orsaka irritationer eller brännskador.

IV. Underhåll och förvaring

1. Stoppa maskinen, ta bort den elektriska startknappen, ta bort batteripaketet från maskinen och vänta tills alla rörelser har stannat innan du justerar, servar, rengör eller förvarar maskinen.
2. Försök inte reparera maskinen med undantag för vad som anges i anvisningarna. Be en auktoriserad återförsäljare att utföra service på maskinen med identiska reservdelar.
3. Använd handskar och ögonskydd när du servar maskinen.
4. Slipa en slö kniv på båda sidor för att bibehålla balansen. Rengör kniven och se till att den är balanserad.
5. Byt ut kniven om den är böjd, sliten eller sprucken. En obalanserad kniv orsakar vibrationer, vilket kan skada motorn eller orsaka personskador.
6. Tänk på att kniven fortfarande kan röra sig under service trots att strömkällan är avstängd.
7. Kontrollera gräsuppsamlingspåsen regelbundet avseende nötning eller slitage, och byt ut utslitna påsar med en ny påse från Toro.
8. Använd endast Toros originalreservdelar och tillbehör för att få garanterat bästa prestanda. Andra reservdelar och tillbehör kan vara farliga, och användning av dessa kan ogiltigförklara produktgarantin.
9. Underhåll maskinen – håll skäreggarna vassa och rena för bästa och säkraste prestanda. Håll handtagen torra, rena och fria från olja och fett. Se till att skydden sitter på plats och att de fungerar. Håll knivarna vassa. Använd endast identiska ersättningsknivar.
10. Kontrollera om maskinen har skadade delar – om skydd eller andra delar är skadade måste du fastställa huruvida maskinen kommer att fungera korrekt. Kontrollera om det finns feljusterade och bindande rörliga delar, trasiga delar, felmontering och andra förhållanden som kan påverka funktionen. Om inte annat anges i anvisningarna ska en auktoriserad återförsäljare reparera eller byta ut skadade skydd och delar.
11. När batteripaketet inte används ska det förvaras på avstånd från metallföremål som gem, mynt, nycklar, spikar och skruvar som kan leda effekten från en pol till en annan. Kortslutning av batteriet kan orsaka brännskador eller eldsvåda.
12. Kontrollera regelbundet att knivens och motorns monteringsskruvar är ordentligt åtdragna.
13. När du inte använder maskinen ska den förvaras inomhus på en torr och säker plats utom räckhåll för barn.
14. VAR FÖRSIKTIG – Ett felhanterat batteripaket kan medföra en brandrisk eller risk för brännskada från kemikalier. Ta inte isär batteripaketet. Värm inte upp batteripaketet över 68 °C eller elda upp det. Batteripaketet får endast bytas ut mot ett äkta Toro-batteripaket. Om en annan typ av batteripaket används kan det leda till brand eller explosion. Förvara batteripaket utom räckhåll för barn och i originalförpackningen tills de ska användas.
15. Kassera inte batteriet i eld. Det riskerar att explodera. Kontrollera vilka kasseringsregler som gäller där du bor.

SPARA DESSA ANVISNINGAR

Säkerhets- och instruktionsdekaler

Säkerhetsdekalerna och säkerhetsinstruktionerna är fullt synliga för föraren och finns nära alla potentiella farozoner. Ersätt dekaler som har skadats eller saknas.

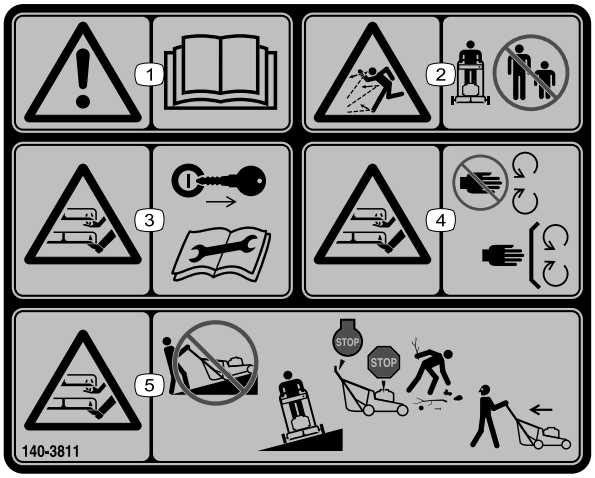

decal140-3811

140-3811

1. Varning – läs *bruksanvisningen*.
2. Risk för utslungade föremål – håll kringstående på avstånd.
3. Avkapnings-/avslitningsrisk, gräsklipparkniv – ta ut nyckeln och läs *bruksanvisningen* innan du utför underhåll.
4. Avkapnings-/avslitningsrisk, gräsklipparkniv – håll avstånd till rörliga delar och se till att alla skydd sitter på plats.
5. Avkapnings-/avslitningsrisk, gräsklipparkniv – klipp inte upp eller ned för sluttningar (förflytta dig tvärs över eventuell sluttning). Stäng av motorn och vänta tills alla rörliga delar har stannat. Plocka upp eventuellt skräp innan du klipper. Titta bakom dig när du klipper i backläget.

Modell 81860



decal137-9489

137-9489

1. Läs *bruksanvisningen*.
2. Återvinn
3. Innehåller litiumjoner. Kassera inte.
4. Förvaras skyddat från öppna lågor.
5. Se till att enhetenFår inte utsättas för regn.

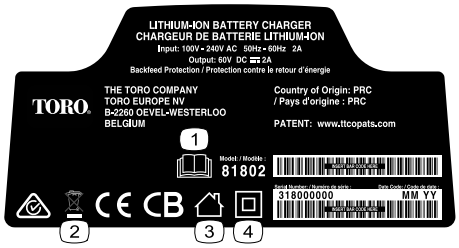

decal137-9495

137-9495

1. Läs *bruksanvisningen*.
2. Får inte slängas.
3. Avsedd för användning inomhus.
4. Dubbelisolerad



decal137-9496

137-9496

1. Batteripaketet laddas.
2. Batteripaketet är fulladdat.
3. Batteripaketets temperatur ligger över eller under lämpligt temperaturintervall.
4. Laddningsfel för batteripaket

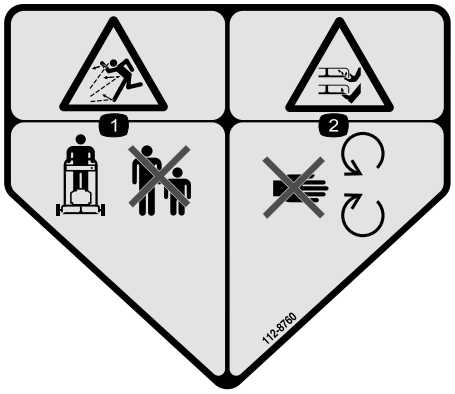

decal112-8760

112-8760

1. Risk för kringflygande föremål – håll kringstående på avstånd.
2. Avkapnings-/avslitningsrisk för händer och fötter, gräsklipparkniv – håll dig på avstånd från rörliga delar.

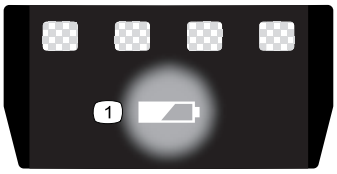

decal137-9461

137-9461

1. Status för batteriets laddning



decal144-3175

144-3175

1. Läs *bruksanvisningen*.
2. Starta maskinen genom att trycka stången mot handtaget och sedan trycka på knappen.
3. Släpp stången för att stänga av maskinen.

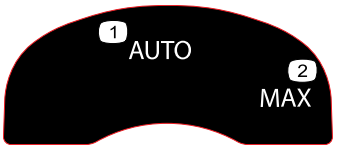

decal134-4691

134-4691

1. Automatisk hastighet
2. Max. hastighet

Montering

Obs: Batteripaketet är inte fulladdat när du köper det. Läs Ladda batteriet (sida 17) innan du använder maskinen för första gången.

1

Montera batteriladdaren (tillval)

Delar som behövs till detta steg:

2	Monteringsdelar (ingår ej)

Tillvägagångssätt

Batteriladdaren kan vid behov monteras säkert på väggen med hjälp av de nyckelhål för väggmontage som finns på baksidan av enheten.

Montera den inomhus (t.ex. i ett garage eller något annat torrt utrymme) nära ett spänningsuttag och utom räckhåll för barn.

Anvisningar om hur du monterar laddaren finns på Figur 3.

Skjut laddaren på plats över beslagen för att montera den (fästelement ingår ej).

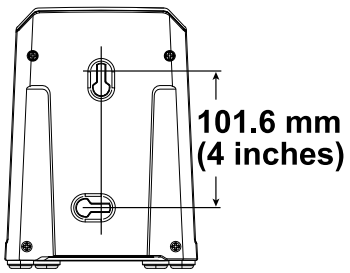

g290534

Figur 3

2

Montera gräsuppsamlaren

Inga delar krävs

Tillvägagångssätt

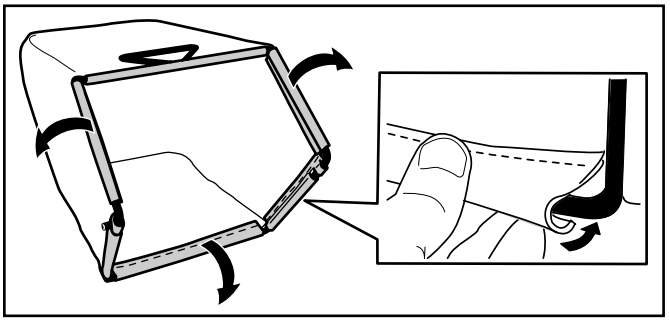

g235791

Figur 4

3

Fälla upp handtaget

Inga delar krävs

Tillvägagångssätt

⚠ VARNING

Om du fäller upp handtaget på fel sätt kan detta skada kablarna och leda till ett farligt driftstillstånd.

- **Skada inte kabeln/kablarna när du fäller upp och ned handtaget.**
- **Kontrollera att alla kablar är dragna på utsidan av handtaget.**
- **Kontakta en auktoriserad återförsäljare om en kabel skadas.**

Viktigt: **Ta bort och släng skyddsplasten som täcker motorn samt all övrig plast eller emballage som finns på maskinen.**

1. Lås upp handtagslåsen (A i Figur 5).
2. För handtaget bakåt till körläget (B i Figur 5).
3. Håll i handtaget medan du kopplar in handtagslåsen för att undvika att riskera klämma händerna.
4. Ställ in handtagslåset tills stiftet klickar på plats och låser handtaget i körläget (C i Figur 5).

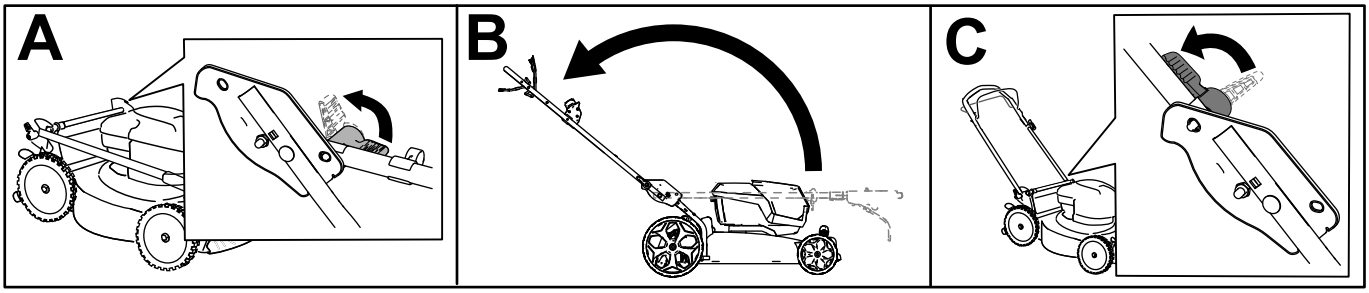

g332165

Figur 5

Produktöversikt

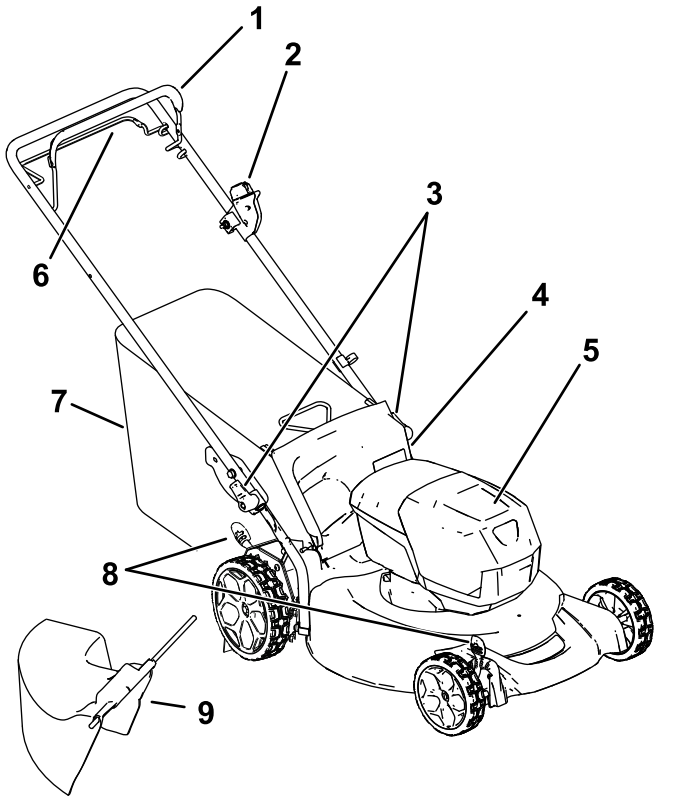

Figur 6

1. Knivstyrstång
2. Knapp till elektrisk startmotor
3. Handtagslås (2)
4. Bakre gräsriktare
5. Batterifack
6. Självdrivningsstång
7. Gräsuppsamlare
8. Klipphöjdsspak (2)
9. Sidoutkastarriktare

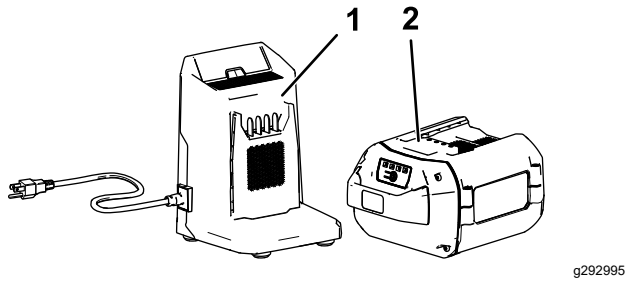

Figur 7

1. Batteriladdare av modell 81802 (medföljer modell 21852)
2. Batteripaket av modell 81860 (medföljer modell 21852)

Specifikationer

Batteripaket

Modell	**81860**
Batteripaketskapacitet	6,0 Ah
	324 Wh
Batteritillverkarens angivna klass = 60 V (max.) och 54 V (nominellt). Den faktiska spänningen varierar med belastningen.	

Batteriladdare

Modell	**81802**
Typ	Litiumjonbatteriladdare (max. 60 V)
Ineffekt	100–240 VAC, 50/60 Hz (max. 2,0 A)
Uteffekt	Max. 60 VDC (2,0 A)

Lämpliga temperaturintervall

Ladda/förvara batteripaketet vid	5 °C till 40 °C*
Använd batteripaketet vid	-30 °C till 49 °C*
Använd maskinen vid	0 °C till 49 °C*

* Laddningstiden förlängs om du inte laddar batteripaketet inom detta temperaturintervall.

Förvara maskinen, batteripaketet och batteriladdaren på en ren och torr avsides plats.

Körning

Obs: Vänster och höger sida på maskinen är lika med förarens vänstra respektive högra sida vid normal körning.

Före körning

Montera batteriet

Viktigt: **Använd batteripaketet endast i temperaturer som ligger inom rätt intervall. Se Specifikationer (sida 10).**

1. Kontrollera att ventilerna på batteriet är fria från damm och smuts.
2. Lyft batterifackets lock (A i Figur 8).
3. Rikta in håligheten i batteripaketet med spetsen på laddaren och skjut in batteripaketet i facket tills det låses på plats (B i Figur 8).
4. Stäng batterifackets lock (C i Figur 8).

   Obs: Om batterifackets lock inte stängs helt är batteriet felaktigt monterat.

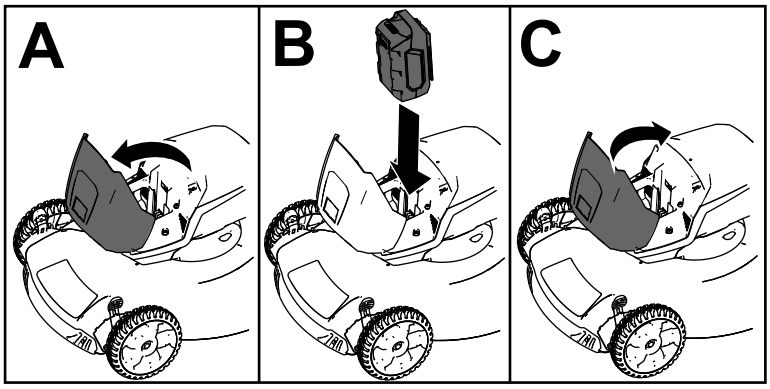

g251221

Figur 8

Justera klipphöjden

⚠ VARNING

När du justerar klipphöjden kan dina händer komma i kontakt med en roterande kniv, vilket kan leda till allvarliga skador.

- **Stäng av motorn, avlägsna batteriet och vänta tills alla rörliga delar har stannat innan du ställer in klipphöjden.**
- **Stick inte in fingrarna under kåpan när du justerar klipphöjden.**

Justera klipphöjden. Ställ in alla hjulen till samma klipphöjd (Figur 9).

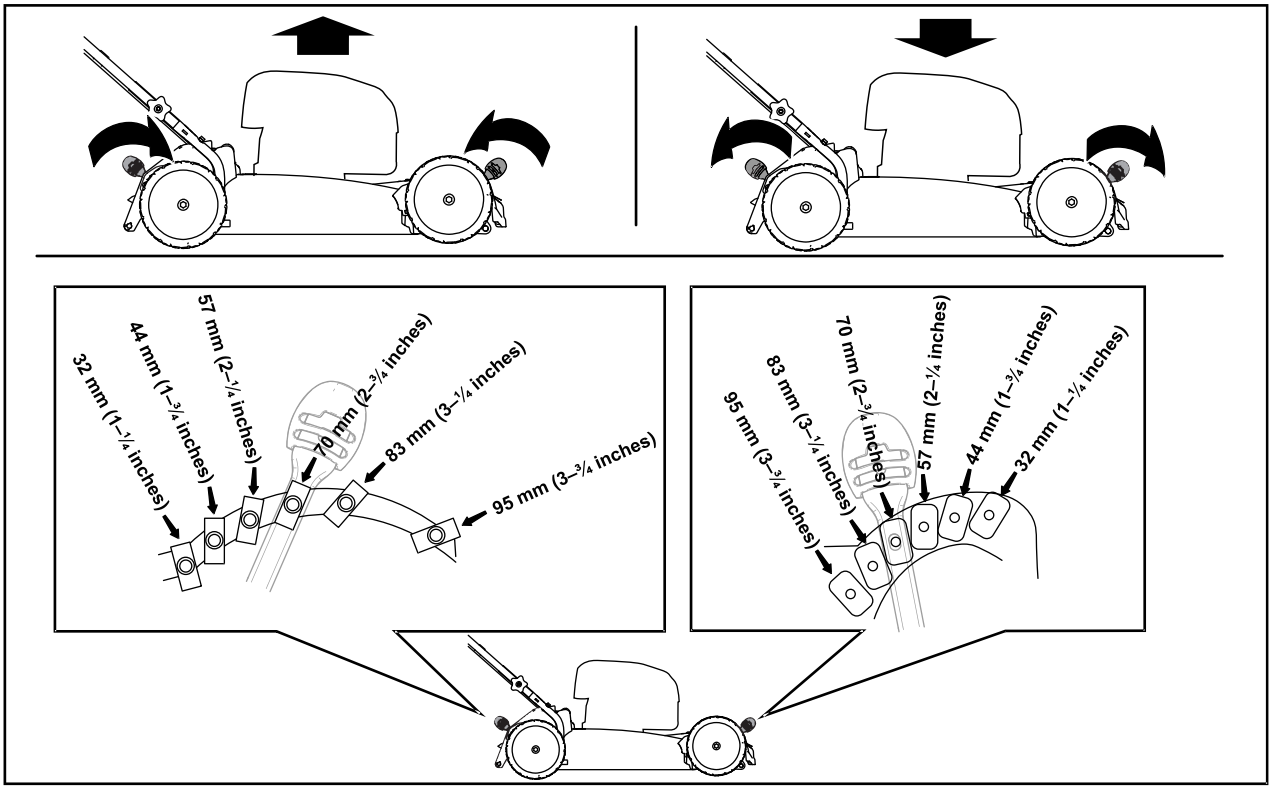

g390235

Figur 9

Under arbetets gång

Starta maskinen

1. Försäkra dig om att batteripaketet är laddat och monterat i maskinen (se Montera batteriet (sida 11)).
2. Sätt i den elektriska startknappen i den elektriska startkontakten (A i Figur 10).
3. Kläm ihop knivstyrstången och håll den mot handtaget (B i Figur 10).
4. Tryck på den elektriska startknappen och håll den intryckt tills motorn startar (C i Figur 10).

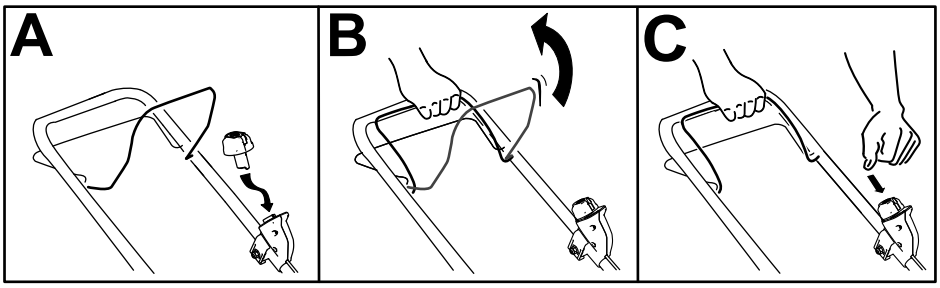

g332149

Figur 10

Använda självdrivningen

- **Koppla in självdrivningen genom att dra självdrivningsstången mot handtaget och hålla kvar den där (Figur 11).**
- **Släpp självdrivningsstången för att koppla ur självdrivningen.**

  Obs: Om du vill sänka hastigheten ökar du mellanrummet mellan självdrivningsstången och handtaget.

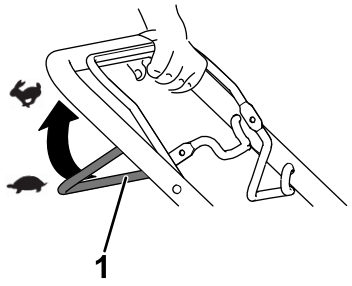

g240765

Figur 11

1. Självdrivningsstång

Justera knivhastighet

Den här maskinen har två knivhastigheter: AUTO och MAX.

- När den är inställd på AUTO regleras knivhastigheten automatiskt (detta ger bättre effektivitet). Om förändringar i klippförhållanden detekteras ändras knivhastigheten (på så sätt upprätthålls klippkvaliteten).
- När den är inställd på MAX är knivhastigheten alltid den maximala hastigheten.

Reglera knivhastigheten genom att vrida på nyckeln i tändningslåset (Figur 12).

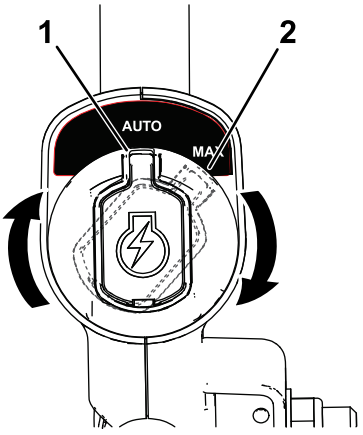

g337279

Figur 12

1. Läge AUTO
2. Läge MAX.

Återvinna klippet

Din gräsklippare levereras färdig för att kunna återvinna gräs och lövklipp tillbaka ned i gräsmattan.

Ta bort gräsuppsamlaren om den är monterad på maskinen innan du återvinner klippet. Se Ta bort gräsuppsamlaren (sida 14).

Samla upp klippet

Använd gräsuppsamlaren när du vill samla upp gräs- och lövklipp från gräsmattan.

Montera gräsuppsamlaren

1. Lyft upp den bakre gräsriktaren (A i Figur 13).
2. För in gräsuppsamlarens stångändar i spåren på handtagsfästena (B i Figur 13).
3. Låt den bakre gräsriktaren luta mot gräsuppsamlaren.

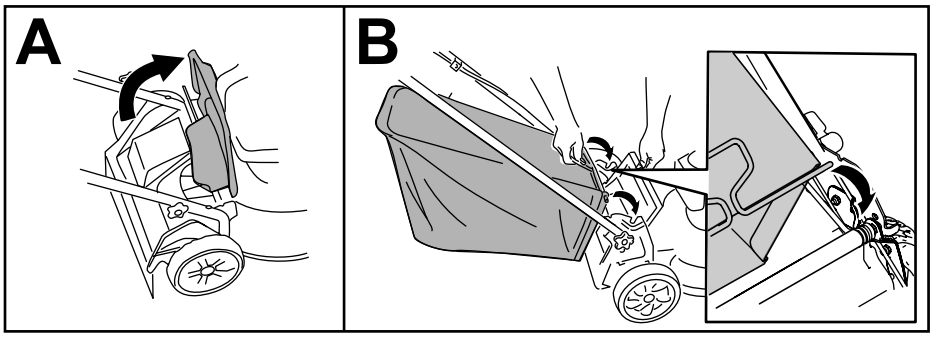

g332150

Figur 13

Ta bort gräsuppsamlaren

Utför stegen i avsnittet Montera gräsuppsamlaren (sida 14) i omvänd ordning för att ta bort uppsamlaren.

Använda sidoutkastaren för klippet

Montera sidoutkastaren

1. Lyft upp den bakre gräsriktaren (Figur 14).

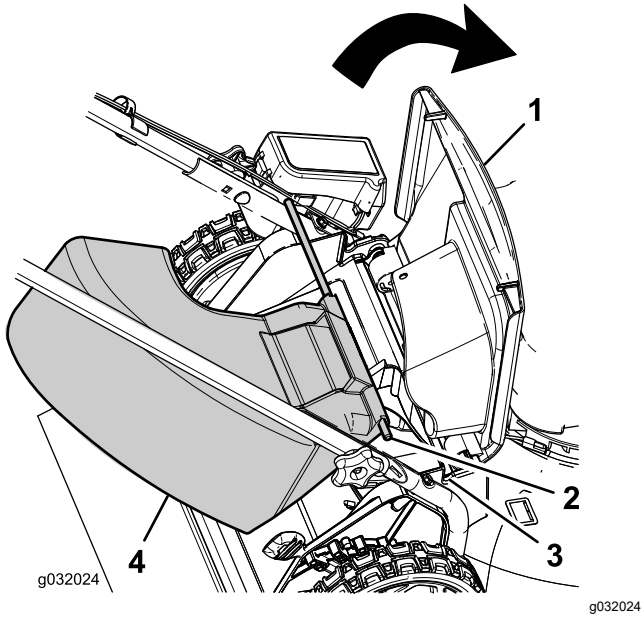

Figur 14

1. Bakre gräsriktare
2. Stångände (2)
3. Skåra i handtagsfästet (2)
4. Sidoutkastare

Obs: Ta bort uppsamlaren om den sitter på maskinen, se Ta bort gräsuppsamlaren (sida 14).

2. För in sidoutkastarens stångändar i spåren på handtagsfästena (Figur 14).
3. Låt den bakre gräsriktaren luta mot utkastaren.

Ta bort sidoutkastaren

1. Lyft upp den bakre gräsriktaren (Figur 14).
2. Lyft bort sidoutkastaren från spåren på handtagsfästena och ta bort utkastaren från maskinen.
3. Stäng den bakre gräsriktaren.

Stänga av maskinen

1. Släpp knivstyrstången (A i Figur 15).
2. Ta bort den elektriska startknappen från den elektriska startmotorn (B i Figur 15).
3. Ta bort batteripaketet. Se Ta ut batteripaketet ur maskinen (sida 15).

Obs: Ta ut batteripaketet när du inte använder maskinen.

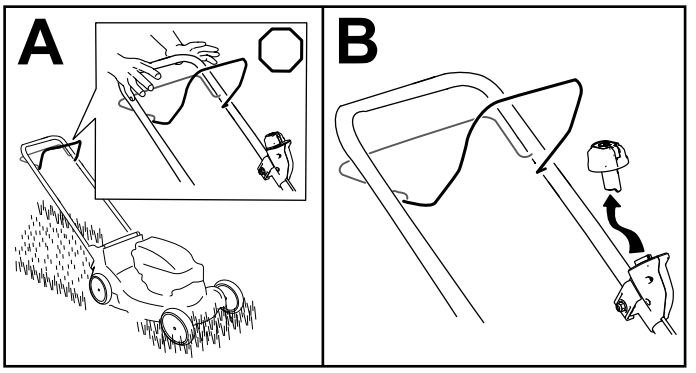

Figur 15

Ta ut batteripaketet ur maskinen

1. Lyft batterifackets lock.
2. Tryck batteripaketets spärr för att frigöra och ta ut batteripaketet.
3. Stäng batterifackets lock.

Arbetstips

Allmänna klipptips

- Inspektera området där maskinen ska användas och ta bort föremål som maskinen kan slunga omkring.
- Undvik att låta kniven gå emot massiva objekt. Kör aldrig avsiktligt över ett föremål.
- Om du kör på något föremål eller om maskinen börjar vibrera stänger du omedelbart av motorn. Vänta tills alla rörliga delar har stannat. Ta därefter bort tändkabeln från tändstiftet och kontrollera om maskinen har skadats.
- Montera en ny Toro-kniv när klippsäsongen börjar eller vid behov (på så sätt får du bästa möjliga resultat).

Klippa gräs

- Klipp endast cirka en tredjedel av grässtrået åt gången. Vi rekommenderar att du klipper gräset på en högre klipphöjd (på så sätt får du bättre klippresultat, drifttid och uppsamling).
- Klipp inte med en inställning som är lägre än 51 mm, såvida inte gräset är glest eller det är sent på hösten då gräset växer långsammare.
- Om du klipper gräs som är mer än 15 cm högt kan det vara bra att först klippa med den högsta klipphöjdsinställningen och gå sakta, och sedan klippa en gång till med en lägre klipphöjd för att få bästa klippresultat. Om gräset är för högt kan maskinen täppas igen, vilket kan leda till motorstopp.
- Vått gräs och våta löv har en tendens att klumpas ihop på marken, vilket kan leda till motorstopp eller till att maskinen täpps igen. Undvik att klippa under våta förhållanden.
- Tänk på brandfaran vid mycket torra förhållanden, följ alla lokala brandvarningar och håll maskinen ren från torrt gräs och löv.
- Byta klippriktning. Det underlättar fördelningen av det klippta gräset vilket ger en jämn gödning.
- Försök med en eller flera av åtgärderna nedan om du inte är nöjd med klippresultatet:
  - Byt ut kniven eller låt slipa den.
  - Gå saktare när du klipper.
  - Höj gräsklipparens klipphöjdsinställning.
  - Klipp gräset oftare.
  - Överlappa klippsvepningarna istället för att klippa en hel svepning varje gång.

Klippa löv

- Efter avslutad klippning bör halva gräsmattan synas genom täcket av sönderskurna löv. Det kan vara nödvändigt att gå över löven mer än en gång.
- Om lövtäcket på gräsmattan är högre än 13 cm klipper du först på en högre klipphöjd och sedan igen på önskad klipphöjd.
- Sänk klipphastigheten om gräsklipparen inte skär löven tillräckligt fint.

Efter körning

Ladda batteriet

Viktigt: **Batteripaketet är inte fulladdat när du köper det. Innan du använder verktyget för första gången ska du placera batteripaketet i laddaren och ladda det tills lysdioden indikerar att batteripaketet är färdigladdat. Läs alla säkerhetsanvisningar.**

Viktigt: **Ladda batteripaketet endast i temperaturer som ligger inom rätt intervall. Se Specifikationer (sida 10).**

Obs: När som helst kan du trycka på batteriladdningsindikatorn på batteripaketet för att visa aktuell laddning (lysdioder).

1. Kontrollera att ventilerna på batteriet och batteriladdaren är fria från damm och smuts.

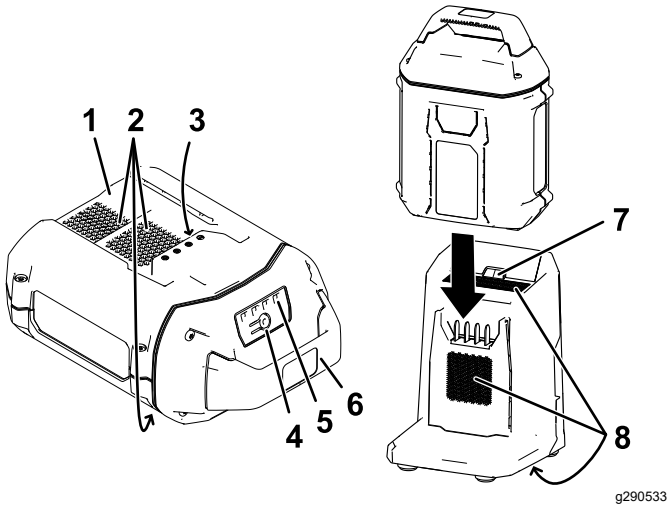

Figur 16

1. Batteripaketets hålighet
2. Batteripaketsventiler
3. Batteripaketspoler
4. Batteriladdningsindikator
5. Lysdioder (aktuell laddning)
6. Handtag
7. Laddarens LED-indikatorlampa
8. Laddarventiler

2. Rikta in håligheten i batteripaketet (Figur 16) med spetsen på laddaren.
3. Skjut in batteripaketet i laddaren tills det sitter ordentligt (Figur 16).
4. Ta bort batteripaketet genom att dra det bakåt ur laddaren.
5. Se följande tabell för en beskrivning av batteriladdarens LED-indikatorlampa.

Indikatorlampa	Anger
Av	Batteripaket ej isatt
Grönt blinkande ljus	Batteripaketet laddas
Grön	Batteripaketet är laddat
Röd	Batteripaketets och/eller batteriladdarens temperatur ligger över eller under lämpligt temperaturintervall.
Rött blinkande ljus	Laddningsfel för batteripaket*

* Se Felsökning (sida 22) för mer information.

Viktigt: **Batteriet kan lämnas i laddaren under korta perioder mellan användningarna.**

Om batteriet inte kommer att användas under längre perioder ska du ta ut batteriet ur laddaren. Se Förvaring (sida 21).

Rengöra under maskinen

Serviceintervall: Varje användning eller dagligen

Rengöra under maskinen

Serviceintervall: Efter varje användning

För bästa resultat bör du rengöra under maskinen så snart som möjligt när du har slutat klippa.

1. Sänk maskinen till den lägsta klipphöjdsinställningen.
2. Flytta maskinen till en plan, stenbelagd yta.
3. Spruta en vattenstråle framför **höger** bakhjul (Figur 17) med motorn igång och kniven är inkopplad.

   Obs: Vattnet kommer att skvätta upp längs kniven och skölja bort klippet.

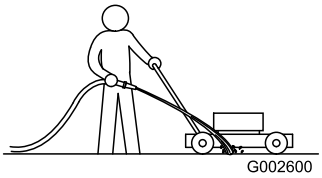

Figur 17

4. Stäng av vattnet och flytta gräsklipparen till ett torrt område när det inte längre kommer ut något klipp.
5. Låt motorn gå i några minuter tills maskinens undersida har torkat.

Rengöra under maskinen i lodrätt läge

1. Ställ maskinen i lodrätt förvaringsläge. Se Ställa maskinen i förvar i lodrätt läge (sida 18).
2. Spola bort klippet från maskinens undersida.

Fälla ned handtaget

⚠ VARNING

Om du fäller upp eller ned handtaget på fel sätt kan detta skada kablar och leda till ett farligt driftstillstånd.

- **Skada inte kablarna när du fäller upp och ned handtaget.**
- **Kontakta en auktoriserad återförsäljare om en kabel skadas.**

1. Avlägsna knappen till den elektriska startmotorn (Figur 18).

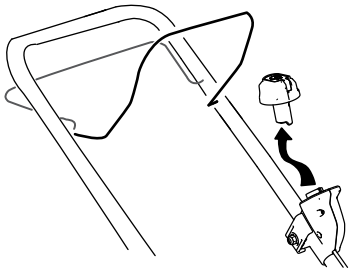

g332163

Figur 18

2. Ta bort batteriet från maskinen.
3. Håll i handtaget medan du kopplar ur handtagslåsen för att undvika att riskera klämma händerna.
4. Koppla ur handtagslåsen så att du kan flytta det övre handtaget fritt.
5. Fäll handtaget framåt till dess främre läge (se Figur 20).

   Viktigt: **Dra kablarna på utsidan av handtagslåsen när du fäller ihop handtaget.**
6. Se 3 Fälla upp handtaget (sida 9) för anvisningar om hur du fäller upp handtaget.

Ställa maskinen i förvar i lodrätt läge

Du kan förvara maskinen i lodrätt läge så att den tar upp mindre plats.

⚠ VARNING

Om du fäller upp eller ned handtaget på fel sätt kan detta skada kablar och leda till ett farligt driftstillstånd.

- **Skada inte kablarna när du fäller upp och ned handtaget.**
- **Kontakta en auktoriserad återförsäljare om en kabel skadas.**

1. Ta bort den elektriska startknappen och batteriet från maskinen.
2. Kontrollera att maskinens klipphöjd är inställd på 44 mm eller högre. Om den inte är det höjer du den enligt anvisningar i Justera klipphöjden (sida 12).
3. Koppla ur handtagslåsen (Figur 19).

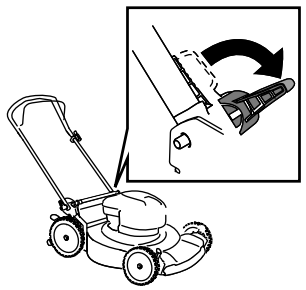

g297000

Figur 19

4. Fäll handtaget så långt framåt som möjligt.

   Viktigt: **Dra kablarna på utsidan av handtagslåsen när du fäller ihop handtaget.**
5. Koppla in handtagslåsen.
6. Lyft den främre delen av maskinen i handtaget och flytta den till förvaringsutrymmet (Figur 20).

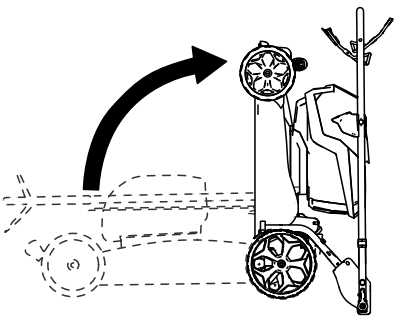

g332177

Figur 20

Underhåll

Ta bort den elektriska startknappen och batteripaketet från maskinen innan du underhåller eller rengör maskinen.

Använd endast de reservdelar och tillbehör som rekommenderas av tillverkaren.

Inspektera och underhåll maskinen regelbundet. Låt endast en auktoriserad återförsäljare reparera maskinen.

Smörja maskinen

Maskinen behöver inte smörjas. Alla lager har smorts på fabriken och ska inte behöva smörjas igen.

Byta ut kniven

Serviceintervall: Årligen

***Viktigt:* För att montera kniven korrekt behöver du en momentnyckel. Om du inte har någon momentnyckel eller inte vill utföra den här proceduren kontaktar du en auktoriserad återförsäljare.**

Byt omedelbart ut kniven om den är skadad eller sönder. Byt ut kniven eller låt slipa och balansera den om bladet är slött eller repigt.

⚠ VARNING

Tänk på att kniven fortfarande kan röra sig under service trots att strömkällan är avstängd. Kniven är skarp – kontakt med kniven kan orsaka allvarliga personskador.

Använd handskar då du handskas med kniven.

1. Ta bort den elektriska startknappen och batteripaketet från maskinen.
2. Håll kniven stilla med hjälp av en träkloss (Figur 21).
3. Skruva ur knivskruven och ta bort fäste och kniv (spara fästet och knivskruven) (Figur 21).

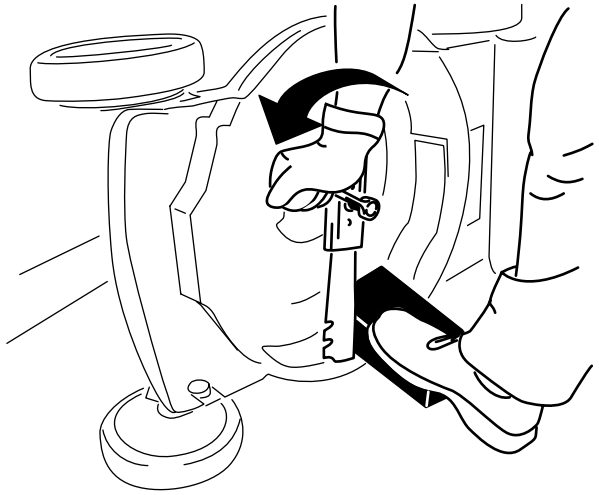

g231389

Figur 21

4. Montera den nya kniven, fästet och knivskruven (Figur 22).

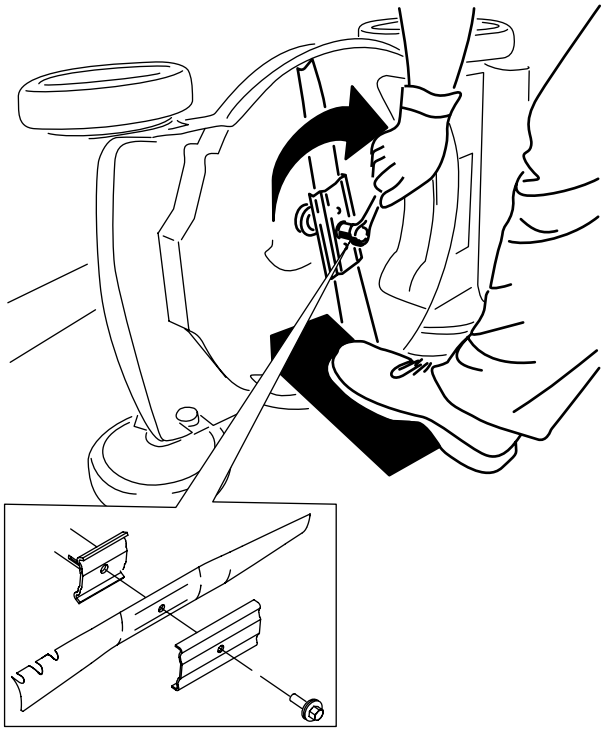

g231390

Figur 22

***Viktigt:* Placera knivens böjda del uppåt mot maskinkåpan.**

5. **Använd en momentnyckel för att dra åt knivskruven till 68 Nm.**

Justera självdrivningen

Om du monterar en ny drivkabel eller om drivkabeln inte är justerad kan du justera den.

1. Lossa muttern som håller fast kabeln (Figur 23).

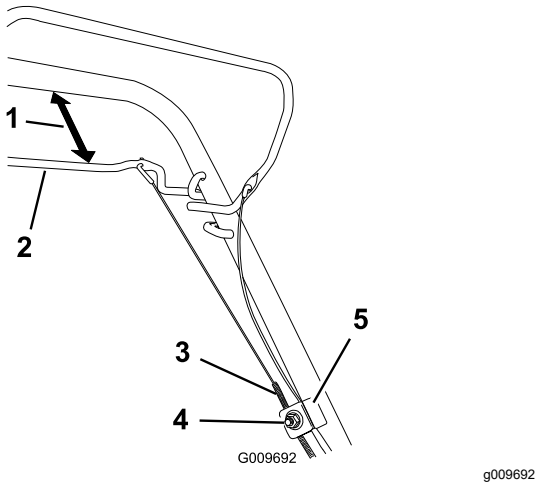

g009692

Figur 23

1. 25–38 mm
2. Självdrivningsstång
3. Kabelhölje
4. Mutter som håller fast kabeln
5. Kabelstöd

2. Håll självdrivningsstången 25–38 mm från handtaget (Figur 23).
3. Dra nedåt (mot maskinen) tills kabeln är sträckt (Figur 23).
4. Dra åt muttern som håller fast kabeln.
5. Lossa självdrivningsstången och kontrollera att kabeln är lös.

   Obs: Kabeln måste vara lös när självdrivningsstången är i frisläppt läge. Annars kan det hända att gräsklipparen förflyttar sig när stången är urkopplad.

Förbereda batteripaketet för återvinning

Viktigt: **När batteripaketet avlägsnas ska polerna täckas över med kraftig tejp. Försök inte att förstöra eller plocka isär batteripaketet eller ta bort någon av dess komponenter.**

Kontakta din lokala kommunansvariga eller din auktoriserade Toro-återförsäljare för mer information om hur du kan återvinna batteriet på ett korrekt sätt.

Förvaring

Viktigt: **Förvara maskinen, batteripaketet och laddaren endast i temperaturer som ligger inom rätt intervall. Se Specifikationer (sida 10).**

Viktigt: **Om du lagrar batteripaketet under lågsäsongen ska du ladda det tills två eller tre LED-indikatorer blir gröna på batteriet. Förvara inte ett fulladdat eller helt urladdat batteri. När du är redo att ta maskinen i bruk igen ska batteripaketet laddas tills vänster indikatorlampa på laddaren lyser grönt eller alla fyra lysdioder på batteriet blir gröna.**

- Koppla bort produkten från strömkällan (dvs. avlägsna batteripaketet och startknapp för elmotor) och kontrollera att den inte skadats efter användning.
- Förvara inte maskinen eller laddaren med batteripaket monterat.
- Ta bort allt främmande material från produkten.
- När de inte används ska maskinen, den elektriska startknappen, batteripaketet och batteriladdaren förvaras utom räckhåll för barn.
- Håll maskinen, batteripaketet och batteriladdaren på avstånd från frätande medel, som trädgårdskemikalier och vägsalt.
- Minska risken för allvarliga personskador genom att inte förvara batteripaketet utomhus eller i fordon.
- Förvara maskinen, batteripaketet och batteriladdaren på en ren och torr avsides plats.

Felsökning

Utför endast stegen som beskrivs i de här instruktionerna. Alla övriga inspektioner, underhåll och reparationer får endast utföras av en auktoriserad verkstad eller en liknande behörig specialist, om du inte kan lösa problemet själv.

Problem	Möjliga orsaker	Åtgärd
Maskinen startar inte.	1. Batteriet sitter inte helt på plats i maskinen. 2. Batteripaketet är inte laddat. 3. Batteripaketet är skadat. 4. Det är något annat elektriskt fel på maskinen.	1. Ta bort och sätt tillbaka batteriet i maskinen, och se till att det är korrekt monterat och spärrat. 2. Ta ut batteripaketet ur maskinen och ladda det. 3. Byt ut batteripaketet. 4. Kontakta en auktoriserad återförsäljare.
Maskinen fungerar inte eller fungerar inte utan avbrott.	1. Det finns fukt på batteripaketets kablar. 2. Batteriet är inte helt monterat i verktyget.	1. Låt batteripaketet torka eller torka det på egen hand. 2. Ta bort och sätt tillbaka batteriet i verktyget, och se till att det är korrekt monterat och spärrat.
Maskinen når inte full effekt.	1. Batteripaketets laddningskapacitet är för låg. 2. Luftventilerna är blockerade.	1. Ta ut batteripaketet ur maskinen och ladda batteripaketet helt. 2. Rengör luftventilerna.
Batteripaketet laddas snabbt ur.	1. Batteripaketets temperatur ligger över eller under lämpligt temperaturintervall. 2. Maskinen är överbelastad.	1. Flytta batteripaketet till en torr plats där temperaturen är mellan 5 °C och 40 °C. 2. Skär gräset på en högre klipphöjd eller gå i långsammare takt när du klipper.
Batteriladdaren fungerar inte.	1. Batteriladdarens temperatur ligger över eller under lämpligt temperaturintervall. 2. Uttaget som laddaren är ansluten till har ingen strömförsörjning.	1. Koppla ur batteriladdaren och flytta den till en torr plats där temperaturen är mellan 5 °C och 40 °C. 2. Kontakta en behörig elektriker för att reparera uttaget.
Maskinen självdriver inte.	1. Självdrivningskabeln har inte justerats eller är skadad.	1. Justera självdrivningskabeln. Byt ut kabeln vid behov.
LED-indikatorlampan på batteriladdaren är röd.	1. Batteriladdarens och/eller batteripaketets temperatur ligger över eller under lämpligt temperaturintervall.	1. Koppla ur batteriladdaren och flytta batteriladdaren och batteripaketet till en torr plats där temperaturen är mellan 5 °C och 40 °C.

Problem	Möjliga orsaker	Åtgärd
LED-indikatorlampan på batteriladdaren blinkar rött.	1. Ett fel har uppstått i kommunikationen mellan batteripaketet och laddaren.	1. Ta bort batteripaketet från batteriladdaren, koppla ur batteriladdaren från vägguttaget och vänta i 10 sekunder. Anslut batteriladdaren till uttaget igen och placera batteripaketet på batteriladdaren. Om LED-indikatorlampan på batteriladdaren fortfarande blinkar rött upprepar du proceduren igen. Om LED-indikatorlampan på batteriladdaren fortfarande blinkar rött efter två försök ska batteripaketet kasseras på korrekt sätt i en återvinningsanläggning som tar batterier.
	2. Batteripaketets nivå är svag.	2. Kontakta en auktoriserad återförsäljare om batterigarantin fortfarande gäller eller kassera batteripaketet på en återvinningsstation.
Maskinen producerar ett pipande ljud.	1. Batteripaketet är inte laddat.	1. Ta ut batteripaketet ur maskinen och ladda det.
	2. Maskinen är i ett osäkert läge för drift.	2. Se till att maskinen inte är i en extrem vinkel under drift.
	3. Maskinen är överbelastad.	3. Skär gräset på en högre klipphöjd eller gå i långsammare takt när du klipper.
	4. Det är något annat elektriskt fel på maskinen.	4. Försök med andra felsökningsåtgärder. Om larmet kvarstår kontaktar du en auktoriserad återförsäljare.
Skärkvaliteten är nedsatt eller otillfredsställande.	1. Kniven är slö.	1. Låt kniven slipas eller bytas ut.
	2. Skräp har ansamlats i klippdäcket.	2. Rengör under maskinen.
Maskinens uppsamling är försämrad eller inte optimal.	1. Maskinen är överbelastad	1. Klipp gräset på en högre klipphöjd.
Maskinen skär ojämnt.	1. Kniven är slö.	1. Låt kniven slipas eller bytas ut.
	2. Klippdäcket är skadat.	2. Kontakta en auktoriserad återförsäljare.
Maskinen vibrerar.	1. Kniven är böjd eller skadad.	1. Inspektera kniven och byt ut den vid behov.

Sekretessmeddelande för EES/Storbritannien

Toros bruk av dina personuppgifter

The Toro Company (”Toro”) respekterar din sekretess. I samband med att du köper våra produkter kan vi samla in vissa personuppgifter om dig, antingen direkt från dig eller via din lokala Toro-återförsäljare. Toro använder dessa uppgifter till att utföra sina avtalsenliga skyldigheter (t.ex. registrera din garanti, behandla dina garantianspråk eller kontakta dig i händelse av att en produkt måste återkallas) och för att tillfredsställa legitima affärsändamål (t.ex. mäta kundnöjdhet, förbättra våra produkter eller tillhandahålla produktinformation som kan vara av intresse för dig). Toro kan vidarebefordra uppgifterna till sina dotterbolag, återförsäljare eller andra affärspartner i samband med någon av dessa aktiviteter. Vi kan även vidarebefordra personuppgifter i de fall som lagen kräver det eller i samband med försäljning, köp eller fusion av ett företag. Vi säljer inte dina personuppgifter i marknadsföringssyfte till något annat företag.

Kvarhållande av personuppgifter

Toro kvarhåller dina personuppgifter så länge de är relevanta för ovan nämnda syften och i enlighet med gällande lagstiftning. Kontakta legal@toro.com för ytterligare information om tillämpliga perioder för kvarhållande.

Toros säkerhetsengagemang

Dina personuppgifter kan komma att behandlas i USA eller i något annat land som kan ha mindre strikta dataskyddslagar än landet där du är bofast. I de fall som vi överför uppgifter från landet där du är bosatt vidtar vi lagstadgade åtgärder för att tillförsäkra att dina uppgifter skyddas och behandlas konfidentiellt.

Åtkomst och korrigering

Du kan äga rätt att korrigera eller granska dina personuppgifter samt neka eller begränsa behandlingen av dina data. Om du önskar göra detta ska du kontakta oss via e-post på legal@toro.com. Om du har frågor rörande det sätt på vilket Toro har hanterat dina uppgifter, uppmanar vi dig att diskutera det direkt med oss. Observera att personer som är bosatta i Europa har rätt att lämna in klagomål till avsedd myndighet för dataskydd.