Form No. 3456-736 Rev D

TORO®

Count on it.

សៀវភៅណែនាំសម្រាប់ដំឡើង

ផនកែកាត 69 ស.ម 8 ឬ 11-សលាបចករ ឬ 81 ស.ម 8-សលាបចករ EdgeSeries™ DPA

មាសនកាតសមៅ Reelmaster® 3100-D ឬ 3105-D

លខេមដលែ03189—លខេសរេ407900000 ចាបព
លខេមដលែ03190—លខេសរេ407900000 ចាបព
លខេមដលែ03191—លខេសរេ407900000 ចាបព
លខេមដលែ03192—លខេសរេ400000000 ចាបព

ចះឈមោះនៅwww.Toro.com.
សចេកតណនៃាដើម (KM)

CE UK CA

3456-736

ផលតផលនេះគោរពតាមរាលសចេកដណនោរបសអរបដលែពាកពនធ។ សមរាបពតមានលមអត សមអានសចេកដបរកាសនសៃាជវកមម (DOI) នៅផនកែខាងករោយនកៃារបោះពមពផសាយនេះ។

សចេកតផតើម

មាសនកាតសមៅសណដោងបាននេះតរវបានបមរងទកសមរាបបរើបរាសដោយអនកបញជា ដលែតរវបានជលបរកបដោយវជជាជវ:នៅកនងការងារពាណជជកមមនានា។ វាតរវបានរចនាឡើងសមរាបកាតសមៅនៅលើកមរាលសមៅដលែមានការចទោលអនៅកនងសនចបារ/ខទយាន ទលានកឡា នងនៅលើបរវណេ ឬផទដៃជល។ បើបរើបរាសផលតផលនេះកនងគោលបណងផសងេ ករៅពការបរើបរាសអោយចមខងាររបសវា អាចនាបងកឲយមានគរោះថនាកដលអនក នងអនកនៅកបរែ។

អានពតមាននេះដោយយកចតតទកដាក ដើមបសវងែយលអពរបៀបដណើរការ នងថទោផលតផលរបសអនកឲយបានតរមតរវ នងដើមបជៀសវាងការរងរបស នងការខចផលតផល។ អនកទទលខសតរវចពោះការបញជានងបរើបរាសផលតផលដោយតរមតរវ នងបរកបដោយសវតថភាព។

សមចលទៅ www.Toro.com សមរាបសវតថភាពផលតផល នងសមភារបណដះបណដាលអពការបញជានងបរើបរាស ពតមានអពគរឿងបនស ជនយកនងការសវងែរកអនកចកែចាយ ឬដើមបចះបញជផលតផលរបសអនក។

នៅពលេណាដលែអនកតរវការសវោកមម គរឿងបនលាសពតបរាកដរបស Toro, ឬពតមានបនថមែ សមទាកទងអនកចកែចាយសវោកមមដលែមានការអនញញាត ឬសវោកមមបមរើអតថជនរបស Toro នងតរវតរៀមទកនវមដលែ នងលខេសមគាលនផៃលតផលរបសអនករចរាល។ របភាព 1 កណតអតតសញញាណទតាងរបសមដលែ នងលខេសមគាលនៅលើផលតផល។ សរសរេលខេនៅកនងចនលោះទនរេដលែបានផដលឲយ។

បរការសខាន: **ជាមយនងឧបករណចលតរបសអនក អនកអាចសកនេកដ QR នៅលើផលាកលខេសរ (បើមាន) ដើមបទទលបានការធានា គរឿងបនលាស នងពតមានអពផលតផលផសងទៀត។**

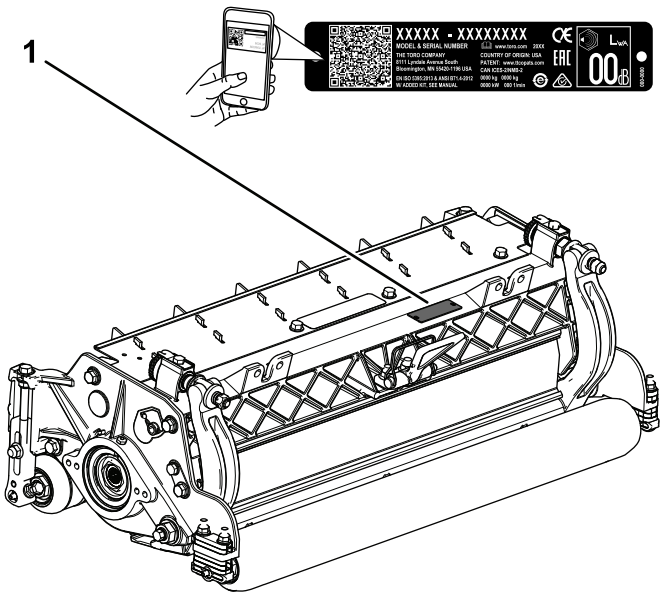

របភាព 1

1. ទតាងនលៃខេមដលែ នងលខេសរ

លខេមដលែ_____

លខេសរ_____

សៀវភៅណនោនេះកណតអតតសញញាណមខសញញាគរោះថនាកដលែអាចកើតមាន នងមានសារសវតថភាពបងហាញដោយនមតតសញញាជនដណងអពសវតថភាពរបភាព

© 2026—The Toro® Company
8111 Lyndale Avenue South
Bloomington, MN 55420

ទាកទងមកយើងខញតាមរយ:www.Toro.com.
បោះពមពនៅសហរដឋអាមរក
រកសាសទធគរបយាង

2ដលែផដលសញ្ញាអពមខសញ្ញាគរោះថនាកដលែអាចបណាដាលឲយមានរបសធងនធងរ ឬការសលាប
បើអនកមនអនវតតតាមការបរងបរយតនដលែបានណានោ។



g000502

រូបភាព 2

នមតតសញ្ញាជនដណាងអពសវតថភាព

សៀវភៅណានោនេះបរើបរាសពាកយ 2 មាតដើមបរលចេពតមាន។ **សខាន** ណានោឲយយកចតតទកដាកចពោះពតមាន
មកោនកពសសេ នង **កណតសមគាល** សងកតធងនអពពតមានទទៅដលែគរយកចតតទកដាកពសសេ។

មាតិកា

សវតថភាព 5
សវតថភាពទទៅ 5
សវតថភាពផនកែកាត 6
សវតថភាពផលកែបត 7
សលាកសញញាសវតថភាព នងណានែ 7
ការផគដឡើង 8
1 ការដឡើងគរឿងបងគលាបខលាញលើដរមរ 8
2 ការលតែមរវផនកែកាត 9
3 ការដឡើងមទរដរមរ 10
4 ការលតែមរវបងគរឡរោងជាង សមរាបតមែដលែ 03192 បណាណោះ) 11
ទដឋភាពទទៅអពផលតផល 12
លកខណៈបចចកេទសេ 12
គរឿងភជាប/គរឿងបនស 12
បរតបតតការ 13
ការលតែមរវផនកែកាត 13
ការកតែមរវកមពសនកែារកាត សមរាបតមែដលែ 03189, 03190, នង 03191 បណាណោះ) 18
តារាងកមពសកាត(មដលែ 03189, 03190, នង 03191) 20
ការលតែមរវបងគរឡរោងជាង (សមរាបតមែដលែ 03192 បណាណោះ) 21
ការកតែមរវកមពសនកែារកាត (សមរាបតមែដលែ 03192 បណាណោះ) 23
ដឡើងបនទះថរេនៅលើផនកែកាត(សមរាបតមែដលែ 03189, 03190, នង 03191 បណាណោះ) 25
តារាងកមពសកាត (សមរាបតមែដលែ 03192 បណាណោះ) 26
គនសតាងជមរើសយលបកាបត 26
លកខខណឌគនសតាងកមពសកាត 27
តហទោ 29
ការគាទរផនកែកាត 29
ការដាកបរងេរអលផនកែកាត 30
លមអតផនកែបចចកេទសេរបសយលបកាបត 31
លកខណៈបចចកេទសេរបសដរមរ 36
ការជសជលឧបករណលតែមរវពរចណច HD (DPA) 40
ការជសជលរឡ 42

សវតថភាព

សវតថភាពទទៅ

ផលតផលនេះអាចធវើឲយដាចដនែងជើងហាន។ សមអានវតតជានចចតាមការណានៅអពសវតថភាពទាងអស
ដើមបជៀសវាងការរងរបសដលរាងកាយធងនធងរ។

- សមអាន នងយលអពខលមសារនៃ *សៀវភៅណែនាអនកបញជា* នេះមនពលេបញឆេគរឿងចករ។
- តរវយកចតតទកដាកឲយហានមនែទនែនៅពលេបញជាគរឿងចករ។
  ហាមចលរមកនងសកមមភាពណាមយដលែបណដាលឲយមនការរខាន មនដចនោះទេ ការរងរបស
  ឬការខចទរពយសមបតតអាចនងកើតមានឡើង។
- ហាមដាកដៃ ឬជើងរបសអនកនៅជតផនកែនានារបសគរឿងចករដលែកពងធវើចលនា។
- ហាមបញជាគរឿងចករដោយមនមានរាលការការពារ នងឧបករណការពារសវតថភាពដលែមាននៅនងកនលង៉ែ ហើយតរវ
  ដណើរការឲយហានតរមតរវននៅលើគរឿងចករ។
- នៅឲយឆងាយពបរហោងដលែអាចហាញសារធាតរាវណាមយ។
- ឲយអនកនៅកបរែ នងកមារនៅករៅកៅអអងគយបញជា។ ហាមអនញញាតឲយកមារបញជាគរឿងចករ។
- មនពលេអនកចាកចញេពកៅអអងគយបញជា សមធវើដចខាងករោម៖
  - ចតគរឿងចករននៅលើផទរៃបសមើ។
  - បនទាបផនកែកាត។
  - ដោះលខេ។
  - ដាកហវរាដៃ (បើមាន)។
  - ពនលតមាសន នងដកកនសោចញេ។
  - រងចាចលនាទាងអសឈប។

ការបរើបរាស ឬការថទាែគរឿងចករននេះមនហានតរមតរវអាចបណដាលឲយមានរបសហាន។
ដើមបកាតបនថយការរងរបសដលែអាចកើតមាន សមគោរពតាមសចេកដណានៅអពសវតថភាពទាងនេះ
នងយកចតតទកដាកជានចចចពោះនមតតសញញាជនដណាងអពសវតថភាព⚠ដលែមាននយថា បរងបរយតន ពរមាន ឬគរោះថនាក—
សចេកដណានៅអពសវតថភាពផទាលខលន។ ការខកខានកនងការគោរពតាមការណានៅទាងនេះអាចបណដាលឲយរងរបសដលរាងកាយ
ឬការសលាប។

សវតថភាពផនកែកាត

- ផនកែកាតគគរានតជែាគរឿងចករពញេលញេមយតពែលេដលែតរវបានដឡេីងលេីផនកែទាញបណណោះ។ អាន *សៀវភៅណនែាអនកបញជា* អពផនកែទាញដោយយកចតតទកដាកសមរាបសចេកដណនែា ពញេលញេអពការបរេីបរាសគរឿងចករបរកបដោយសវតថភាព។
- បញឈបគរឿងចករ ដកកនសោចញេ (បេីមាន) ហេីយរងចារហតលងែមានចលនាទាងអស មនពលេតរតពនតយគរឿងភជាបបនទាបពបះទងគចជាមយនងវតថណាមយ ឬបេីមានរញរមនបរករតនៅកនងគរឿងចករ។ ធវេីការជសជលចាបាចមនពលេបនតការបញជា។
- រកសាគរឿងបនលាសទាងអសឲយសថតកនងសថានភាពដណេីរលអ នងរតបនតងគរឿងដកែទាងអស។ បដរចញេរាលសលាកដលែដាចរហកែ ឬខចចញេ។
- បរេីតគែរឿងបនស គរឿងភជាប នងគរឿងបនលាសដលែបានអនមតដោយ Toro បណណោះ។

សវតថភាពផលកៅបត

ផលកៅបតដលៃសក ឬខចអាចហាកបកៃ ហើយបណាកៃនកៅបតអាចបើងទៅរកអនក
ឬអនកនៅកបរែដលៃបណាតាលឲយរងរបសដលរាងកាយធងនធងរ ឬសលាបហាន។

- តរតពនតយផលកៅបតតាមពលេកណាតទៀងទាតករងៃមានការសក ឬខច។
- តរវយកចតតទកដាកនៅពលេពនតយមើលផលកៅបត។ រផលកៅបត ឬពាកសរោមដៃ
  នងតរវបរងបរយតននៅពលេជសជលផលកៅបត។ គរានតបៃដរ ឬសលៀងផលកៅបតបណាណោះ។ ហាមតមរង
  ឬផសារផលកៅបត។
- នៅលើគរៀងចករដលៃមានផលកៅបតចរើន តរវបរយតនករងៃការវលផលកៅបត 1
  អាចបណាតាលឲយផលកៅបតផសងេទៀតវលផងដរែ។

សលាកសញ្ញាសវតថភាព នងណានោ



របភាព ឬការណានោអពសវតថភាព គងាយមើលឃើញដោយអនកបញ្ជា
ហើយសថតនៅជតបនដលៃអាចមានគរោះថនាក។ បដរចញេនវរបភាពណាមយដលៃខច ឬហាត។

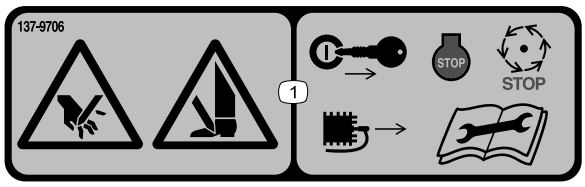

decal137-9706

137-9706

1. គរោះថនាកនកៃារកាតដៃ ឬជើង—តរវពនលតមាសន ដកកនសោចញេ ឬផតាចបហស រងចារាលគរៀងដលៃមានចលនាឈប នងអាន
   សៀវភៅណានោអនកបញ្ជា មនពលេអនវតតការថទោ។

ការផគដឡើង

គរឿងបនលាសដលែធរ

សមបរើតារាងខាងករោមដើមបផទៀងផទាតថាគរឿងបនលាសទាងអសតរវបានដកជញជន។

នតវធ	បរយាយ	បរមាណ	ការបរើបរាស
1	គរឿងបងគលាបខលាញតរង	1	ការដឡើងគរឿងបងគលាបខលាញលើដរមរ
2	មនតរវការគរឿងបនលាស	–	ការលតៃមរវផនកែកាត
3	ទរនាបរាងមល វសមានកបាល (អាចផគចលមក)	1 2	ការដឡើងមទរដរមរ
4	មនតរវការគរឿងបនលាស	–	សារទេតាងបងគរឡដកជញជន (សមរាបតមែដលែ 03192 បណណោះ)។

មខេៀ នងគរឿងបនលាសបនថមែ

បរយាយ	បរមាណ	ការបរើបរាស
សៀវភៅណនោអនកបញជា កាតាឡកគរឿងបនលាស (មនរមបញចល)—សមអានបណណបរសៃណយដលែបានដាកបញចលសមរាបពតមានអតការទទលបាន កាតាឡកគរឿងបនលាស។	1	ពនតយមើលឡើងវញនវសមភារ ហបើយរកសរនគវានរៅកនលងែដលែសមរមយ។

សមគាលៈកណតផនកែខាងឆវងេ នងផនកែខាងសតារបសគរឿងចករពទតាងបរតបតតការធមមតា។

1

ការដឡើងគរឿងបងគលាបខលាញលើដរមរ

គរឿងបនលាសដលែតរវការសមរាបនតវធនេះ៖

1	គរឿងបងគលាបខលាញតរង

នតវធ

ដឡើងគរឿងបងគលាបខលាញនៅចហៀងមទរដរមរនផែនកែកាត។ សមអាន របភាព 3 ដើមបកណតទតាងរបស
មទរដរមរដោយផអកែលើទតាងរបសផនកែកាតនៅលើគរឿងចករ។

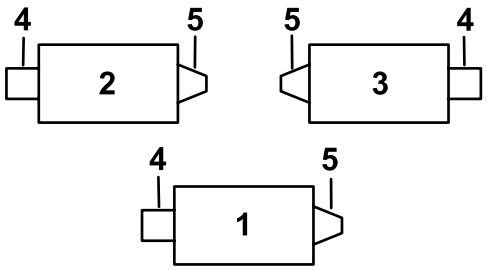

G034633

g034633

រូបភាព 3

1. ផនកែកាតទ 1
2. ផនកែកាតទ 2
3. ផនកែកាតទ 3
4. ទមងន
5. មទរដរមរ

---

1. ដកចញ នងបោះចោលនវរសនៅលើបនទះចហៀងរបសមទរដរមរ (រូបភាព 4

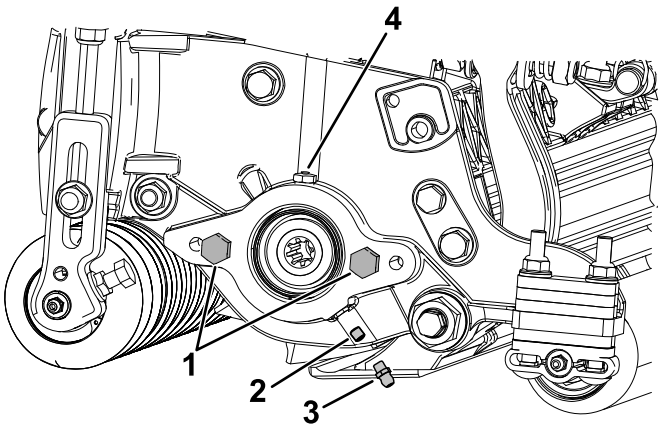

g551069

រូបភាព 4

1. បឡងបរាមយជរង (2)
2. វសគមានកហាល
3. គរឿងបងគលាបខលាញ
4. បរហោងលាបខលាញ

---

2. ដឡើងគរឿងបងគលាបខលាញតរង (រូបភាព 4)។

   សមគាល៖គរឿងបងគលាបខលាញបរើសមរាបលាបបរងេសពមទរដរមរ។

2

ការលៃតមរវផនកែកាត

មនតរវការគរឿងបនលាស

នតវធ

1. លៃតមរវឃលបកាបតទៅដរមរ។
2. លៃតមរវរឡខាងករោយសមរាបតមរវការនកៃមពសកាតរបសអនក។
3. កណតកមពសនកៃារកាត។
4. លៃតមរវគមរបការពារខាងករោយ បរសនបើចាបាច។

សមអាន បរតបតតការ (ទពរ 13) សមរាបការណនៃាពញលញេកនងការអនវតតការលៃតមរវទាងនេះ។

3

ការដឡើងមទរដរមរ

គរឿងបនលាសដលែតរវការសមរាបនតវធនេះ៖

1	ទរនាបរាងមល
2	វសមានកហាល (អាចផគចលមក)

នតវធ

បរការសខាន៖ **មនពលេដឡើងមទរដរមរ ទទល នងដឡើងដទមងនឲយមានលនង ឬគរឿងបនសផសងេៗនៅផនកែមខាង នផែនកែកាតពមទរដរមរដចដលែហានរៀបរាបនៅកនងសចេកតណនោដលែហានផតលជាមយទមងន ឬគរឿងបនស។**

1. ដឡើងផនកែកាតទៅលើផនកែទាញ។ សមអានផនកែទាញនៃ *សៀវភៅណនាបរតបតតករ* សមរាបសចេកដណនោ។
2. បរសនបើមនមានវសមានកហាលនៅលើបនទះចហៀងមទរដរមរទេ សមដឡើងពកវា (របភាព 4)។
3. ដឡើងទរនាបរាងមលនៅលើមទរដរមរ (របភាព 5)។

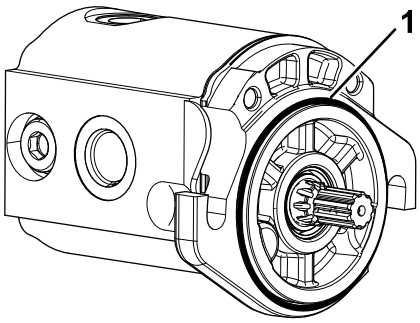

g191072

របភាព 5

1. ទរនាបរាងមល

4. ដឡើងមទរដរមរ ហើយរតភជាបវាដោយបរើវសមានកហាល។
5. លាបខលាញបនទះចហៀងរហតទាលតខែលាញលើសហៀរចញេពបរហោងលាបខលាញ (របភាព 4)។

4

ការលតៃមរវបងគរឡរោងជាង សមរាបតមែដលែ 03192 បណណោះ)

មនតរវការគរឿងបនលាស

នតវធ

សារទេតារឡដកជញជនមនពលែដណើរការផនកែកាតជាលើកដបង សមចលមើល ការលតៃមរវបងគរឡរោងជាង (សមរាបតមែដលែ 03192 បណណោះ) (ទពរ 21)។

ទដ្ឋភាពទទៅអពផលតផល

លកខណៈបចចកេទសេ

លខេមដលែ	ទមងន
03189	60 kg (132 lb)
03190	62 kg (136 lb)
03191	67 kg (147 lb)
03192	54 kg (119 lb)

គរឿងភជាប/គរឿងបនស

ការជរើសរើសគរឿងភជាប នងគរឿងបនសដលែហានអនមតដោយករមហន Toro
អាចរកហានសមរាបការបរើបរាសជាមយគរឿងចករដើមបពងរង នងពងរកសមតថភាពរបសគរឿងចករ។
ទាកទងអនកផដលសរោកមមដលែមានការអនញ្ញាត ឬអនកចកែចាយផលតផល Toroដលែមានការអនញ្ញាត ឬចលទៅគហទពរ
www.Toro.com សមរាបបញ្ជីឈមោះនគែរឿងភជាប នងគរឿងបនសទាងអសដលែហានអនមត។

ដើមបធានាហាននវការបរតបតតលអបផត នងការបញ្ជាកអពសវតថភាពជាបនតរបសគរឿងចករ
សមបរើតគែរឿងបនលាស នងគរឿងបនសរបសករមហន Toro សទធបណាណោះ។ គរឿងបនលាស
នងគរឿងបនសដលែហានផលតឡើងដោយករមហនផលតផសងេទៀត អាចមានគរោះថនាក
ហើយការបរើបរាសគរឿងទាងនោះអាចទកជាមោយៈនវការធានាលើផលតផល។

បរតបតតការ

សមអានផនកែទាញនៃ *សៀវភៅណែនាបរតបតតការ* សមរាបសចេកតណែនាអពបរតបតតការដលែហានលមអត។ មនពលេបរើផនកែកាតជារៀងរាលថងៃ សមលតៃមរវដងកាបត សមអាន ការលតៃមរវដងកាបតទៅដរមរ (ទពរ 15)។ ធវើតសេដគណភាពកែការកាតដោយកាតមខគមលាតតសេដ មនពលេបរើផនកែកាត ដើមបធានាថាការកាត ដលែហានបញចបគតរមតរវ។

ការលតៃមរវផនកែកាត

ការលតៃមរវគមរបការពារខាងករោយ

នៅកនងសថានភាពភាគចរើន អនកអាចទទលហានការកៀបលអបផតននៅពលេដលែគមរបការពារខាងករោយតរវហានបទ (ការបើកខាងមខ)។ នៅពលេដលែមានសថានភាពធងន ឬសើម អនកអាចបើកគមរបការពារខាងករោយហាន។

ដើមបបើកគមរបការពារខាងករោយ (រូបភាព 6) សមបនធរបឡងដលែរតភជាបគមរបការពារទៅបនទះចហៀងផនកែខាងឆវេង បងវលគមរបការពារទៅទតាងបើក ហើយរតបនតងបឡង។

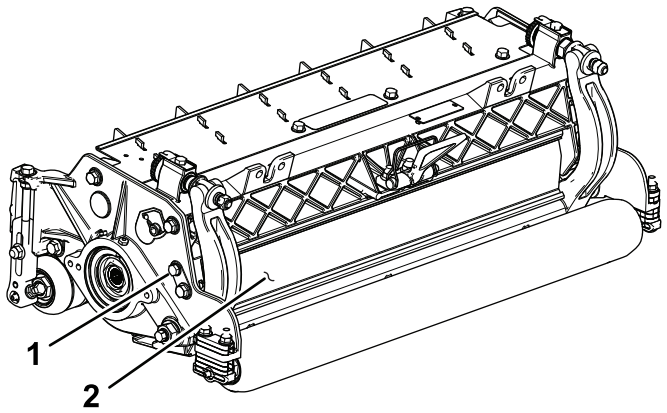

g191341

រូបភាព 6

1. បឡង
2. គមរបការពារខាងករោយ

ការលតៃមរវការបះគនារវាងឃលបកាបតទៅនងដរមរ

ការលតៃមរវឃលបកាបទបរចាថងៃ

បរពនធលតៃមរវឃលបកាបតទៅដរមរមានមខងារពរ ដលែតរវហានដាកបញចលកនងផនកែកាតនេះធវើឲយ មានភាពងាយសរលដលរបៀបលតៃមរវដលែតរវការ ដើមបផតលនវបរតបតតការកាតសមៅដលែអបផត។ ការលតៃមរវជាកលាកដលែអាចធវើទៅហានជាមយនងការរចនានបៃរដាបមលទាងសងខាង/ដង ផតលនវសមតថភាពគរបគរងចាហាច ដើមបផតលមខសរចសមរាបកាត ដចនេះវាធានាគណភាពកែការកាតហានលអ នងកាតបនថយការធាកមកករោយវញ។

មនពលេកាតសមៅរាលថងៃ ឬតាមតមរវការ សមពនតយមើលផនកែកាតនមយៗ ដើមបផទៀងផទាតការបះគនារ វាងឃលបកាបតទៅនងដរមរ។ **អនវតតរបៀបនេះ ទោះបជានៅពលេគណភាពនកែារកាត គអាចទទលយកហាន។**

1. បនទាបផនកែកាតចះលើផទរែង ពនលតមាសន នងដោះសោបញឆេះចញ។
2. បងវលដរមរយតៗកនងទសដៅបញចរាស ដោយសតាបការបះពាលទៅនងដរមរទៅនងឃលបកាបត។
   - បើគមានការបះជាកសដែង សមលតៃមរវឃលបកាបទដចខាងករោម៖
     A. មលវសលតៃមរវរហារឃលបតាមទសនាឡកា (រូបភាព 7), 1 ចចមដងហើយមដងទៀត រហតដលអនកមានអារមមណនងលសរសមលងេបះសរាលៗ។

        សមគាល់៖វសលតៃមរវរហារឃលបមានការកោងនង 0.022 មម (0.0009 អញ) ចលនាឃលបកាបតសមរាប ទតាងរៀងគនា។

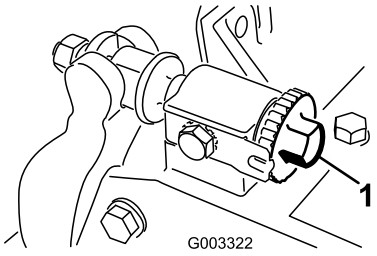

g003322

របភាព 7

1. វសលតៃមរវរបារយលប

B. សកចមរៀកករដាសវងៃមយ (លខេគរឿងបនលាស Toro. 125-5610) នៅចនលោះដរមរ នងយលបកាបទដលែកងៃនងយលបកាបទ (របភាព 8), បនទាបមកបងវលដរមរ **យតៗ** ទៅមខ វាគរតកៃាតករដាស បើមនកាតទ ធវើតាមជហាន A នង B មដងទៀត រហតដលវាកើតឡើង។

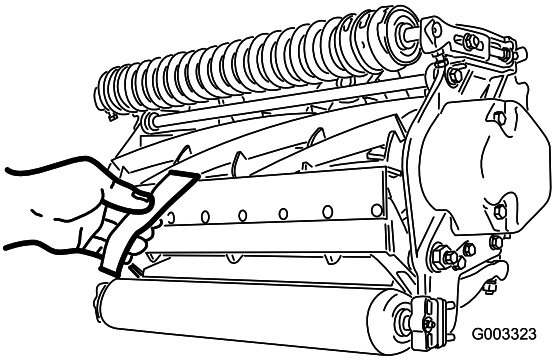

g003323

របភាព 8

- បរសនបើការបះ ឬការអសដរមរគមើលយើញចបាស ទាងភលៅខាងករោយបងវលផនកែខាងមខរបសយលបកាបត ឬសលៀងយលបកាបត/ដរមរដើមបទទលបានគមែមតសរចដលែតរវការសមរាបការកាតជាកលាក។ សមអាន *សៀវភៅណនៃារបស Toro សមរាបការសលៀងដរមរ នងមាសនកាតសមៅវល*ទមរងលខេ 09168SL។

បរការសខាន៖ **ការបះពាលតចតចតរវបានចលចតតគរបពលេវលោ។ បរសនបើអនកមនរកសាបានការបះតចៗទ យលបកាបត/គមែដរមរនងមនសលៀងដោយខលនឯងបានគរបគរានទ ហើយនងរលករោយពលេបរតបតតការ។ បើអនករកសាការបះហសហតេ យលបកាបត/ដរមរនងឆាបរចេរល ការសកមនសមើគនាអាចផដលលទធផល ហើយគណភាពនកៃារកាតអាចធលាកចះ។**

សមគាល៖ករោយបរើបរាសរយៈពលេយរ គមែនងបងកើតនៅផនកែខាងចងនមយៗនឃែលបកាបត។ ខាត ឬឆាបចគនលាកទាងនេះចយសមើនងគមែកាតរបសយលបកាបត ដើមបធានាបាននវបរតបតតការរលន។

សមគាល៖អនកនងតរវសងកតជរងកាត (របភាព 9) ពរោះវាតរវបានរចនាឡើងតរមតៃ 40% នអៃាយកាលរបសដង កាបតបណណោះ។

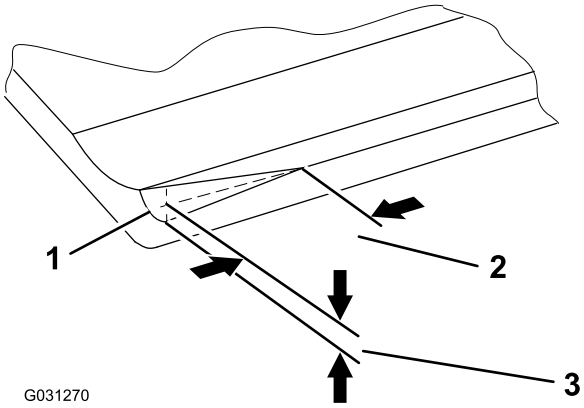

g031270

រូបភាព 9

1. ការដកនាជរងកាតនៅចងផនកែខាងសតានឃែលបកាបត
2. 6 មម
3. 1.5 មម

សមគាល:ហាមធវើការដកនាជរងកាតធពកេ ពរោះវាអាចនងបណាតាលឲយគរបវាលសមៅ។

ការលតែមរវដងកាបតទៅដរមរ

សមបរើនតវធនេះពលេកពងដឡើងផនកែកាតដបង នងករោយពលេសងកៀត សលៀង ឬរះរើដរមរ។
នេះមនមែនជាការលតែមរវបរចាថងទៃ។

- ករោយពការភជាបគនានវផនកែកាត ឬការសលៀងឃលបកាបត នង/ឬ ដរមរ អនកបរហលែជាតរវកាតសមៅដោយបរើ ផនកែកាតកនងរយៈពលេពរបនាទ ហើយបនទាបមកអនវតតទមរងការនេះ ដើមបលតែមរវឃលបកាបតទៅនងដរមរវញ នៅពលេដលែដរមរ នងឃលបកាបតលតែមរវគនាទៅវញទៅមក។
- អនកបរហលែជាតរវការការលតែមរវបនថមែទៀត បរសនបើវាលសមៅដះករាស ឬកមពសនកៃារកាតរបសអនកទាប។

1. ដាកទតាងផនកែកាតនៅលើផទកៃារងាររាបសមើ។
2. មលវសលតែមរវរហាឃលបតាមទសដៅបញចរាសទរនចនាឡកា ដើមបធានាថារហាឃលបមនបះទៅនងដរមរ (រូបភាព 10)។

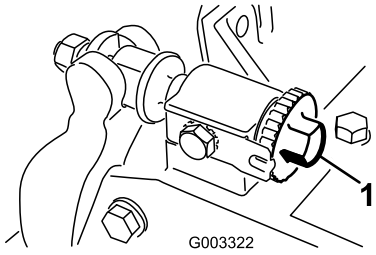

g003322

រូបភាព 10

1. វសលតែមរវរហាឃលប

---

3. ផអៀងផនកែកាតដើមបបងហាញឃលបកាបត នងដរមរ។

***បរការសខាន:* តរវបរាកដថាគរាបនៅផនកែខាងករោយនវែសលតែមរវរហាឃលបមនផអកែនៅលើផទកៃារងារ។ បរើបរាសជើងទមរ (រូបភាព 11)។**

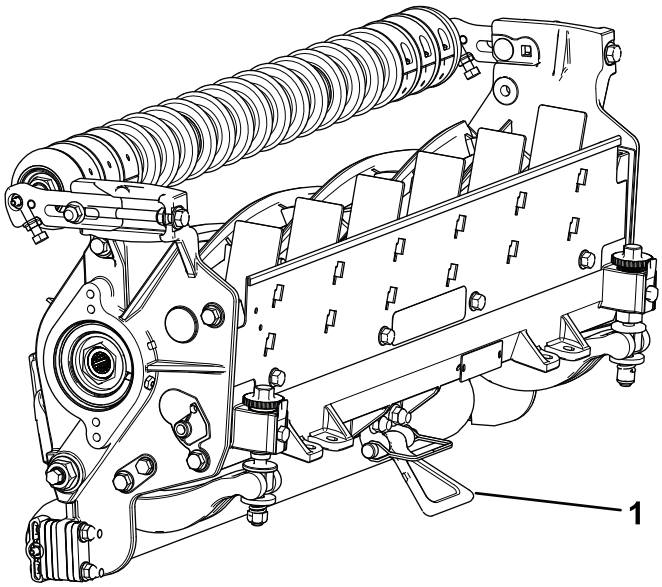

g191340

របភាព 11

1. ជើងទមរ

---

4. បងវលដរមរដើមបឲយផលកោបត 1 ឆលងកាតយលបកាបតចលបរមាណជា 25 មម ពចងយលបកាបតនៅលើផនកែខាងសដានផែនកែកាត។
5. ធវើសញញាសមគាលនៅលើសលាបចករដរមរដលែវាឆលងកាតគមែយលបកាបត។

   សមគាល៖នះពតជាធវើឱយការកតែមរវនៅពលេករោយកានតងៃាយសរល។
6. សករងកមរាស 0.05 មម (លខេសមគាលគរឿង140-5531) ចនលោះសលាបចករដរមរ នងគមែយលបកាបតនៅតរងចណចដលែបានធវើសញញាសមគាលតាមជហាន 5
7. មលឧបករណលតៃមរវរបាយលបសរបទរនចនាឡកា រហតទាលតអែនកមានអារមមណថាមានសមពាធ **សរាល** នៅលើទរនាបសបាប បនទាបមកបនថយឧបករណកតែមរវរបាយលបចនន 2 ករត ហើយដកទរនាបទបសបាបចញ។

   សមគាល៖ការលតៃមរវផនកែ 1 នផែនកែកាតបះពាលដលផនកែមខាងទៀត។ 2 ករតនងផដលគមលាតសមរាបពលេដលែផនកែមខាងទៀតតរវបានលតៃមរវ។

   សមគាល៖បរសនបើចាបផដើមជាមយនងចនលោះធ ផនកែទាងពរគរតទោញផអបគនាជាមនដោយការរតបនតងផនកែខាងសដានងខាងឆវងេឆលាសគនា។
8. បងវលដរមរ**យតៗ** ដើមបឲយផលកោបតតមែយដលែអនកបានពនតយលើផនកែខាងសដាឆលងកាតយលបកាបតចលបរមាណជា 25 មម ពចងយលបកាបតនៅផនកែខាងឆវងេនផែនកែកាត។
9. មលឧបករណលតៃមរវរបាយលបខាងឆវងេសរបទរនចនាឡការហតទាលតទែរនាបសបាបអាចចលតាមដរមរទៅចនលោះយលបកាបតដោ
10. តរឡបទៅផនកែខាងសដា ហើយលតៃមរវតាមការចាបាចដើមបឲយមានការបរទាញសរាលនៅលើទរនាប សបាបចនលោះផលកោបតនងយលបកាបត។
11. អនវតតជហាន 9 នង 10 ឡើងវញ រហតទាលតទែរនាបសបាបអាចចលតាមចនលោះទាងពរដោយមានការបរទាញសរាល បនតែ 1 ករតនៅកនងផនកែទាងសងខាងបងការកឲយទរនាបសបាបឆលងកាតតាមផនកែទាងសងខាង។

    សមគាល៖ពលេនះយលបកាបតសរបគនានងដរមរ។
12. ពទតាងនះ (ឧ. 1 ករតចលនងទរនាបសបាបមនឆលងកាតតាម) បងវលឧបករណលតៃមរវរបាយលបសរបតាមទរនចនាឡកាចនន 1 ករតចពោះផនកែនមយៗ។

    សមគាល៖ចនន ករតនមយៗដលែបានបងវលផលាសយលបកាបតបរវងែ 0.022 មម ។ **ហាមរតបនតង នងលតៃមរវវសឱយតងជរល។**
13. សកចមរៀកករដាសវងែមយនៅ (លខេសមគាលគរឿង Toro 125-5610) ចនលោះដរមរ នងយលបកាបទដលែកងែនងយលបកាបទ (របភាព 8បនទាបមកបងវលដរមរ **យតៗ**ទៅមខ វាគរតកែាតករដាស បើមនកាតទ មលបឡងលតៃមរវរបារយលបនមយៗតាមទសនាឡកា 1 ករក ហើយធវើតាមជហាននះមដងទៀតរហតដលវាកាតករដាស។

សមគាល៖បរសនបើការបៈ ឬការអសដរមរគមើលឃើញចហស ទាងភលៅខាងករោយបងវលផនកែខាងមខរបស ឃលបកាបត ឬសលៀងឃលបកាបត/ដរមរដើមបទទលហានគមែមតសរចដលែតរវការសមរាបការកាតជាកលាក។ សមអាន *សៀវភៅណនែារបស Toro សមរាបការសលៀងដរមរ នងមាសនកាតសមៅវល*ទមរងលខ 09168SL។

លតែមរវកមពសរឡខាងករោយ។

1. លតែមរវករចាបរឡខាងករោយ (រូបភាព 12) ទៅកមរតកមពសកាតដលែចងហានដោយការកណតទតាងចនន ជរទបដលែចាហាចនៅករោមកហាលភជាបតណចាបបនទះចហៀង (រូបភាព 12) តាមតារាង HOC ។

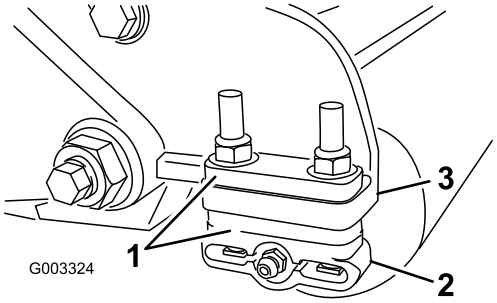

g003324

រូបភាព 12

1. ជរទប
2. ករចាបរឡ
3. កហាលតណខចៅចហៀង

---

2. លើកផនកែខាងករោយនផែនកែកាត ហើយដាកសនទះករោមឃលបកាបត។
3. ដកខចៅ 2 ដលែភជាបករចាបរឡនមយៗនងជរទបទៅកហាលតណខចៅ ចហៀងនមយៗ។
4. បនទាបរឡនងវសពកហាលតណខចៅចហៀងនងជរទប។
5. ដាកជរទបទៅលើវសនៅលើករចាបរឡ។
6. ភជាបករចាបរឡ នងជរទបទៅផនកែខាងករោមនកែហាលភជាបតណចាបបនទះចហៀងដោយខចៅតរវហានដកចញេពមន។
7. ផទៀងផទាតថាការបះពឃលបកាបតទៅដរមរគតរមតរវ។
   ផអៀងបរដាបកាតសមៅដើមបបងហាញរឡមខករោយនងឃលបកាបត។

   សមគាល៖ទតាងនរៃឡករោយទៅដរមរគតរវហានគរបគរងដោយមាសនដលែអាចផអៀងហាននៃ សមាសភាពដលែហានដឡើង។ អាសរយហតេនេះ តមរវឲយមានសណសរប។
   ចននដលែហានកណតនកែារលតែមរវគអាចធវើហានដោយការកណតផនកែកាតនៅលើបនទះផទៃ នងដោយការបនធរវសមានកហាលតណបនទះចហៀង (រូបភាព 13)។ លតែមរវ នងរតបនតងវសមានកហាល។ មលវសមានកហាលព 37 ទៅ 45 N·m ។

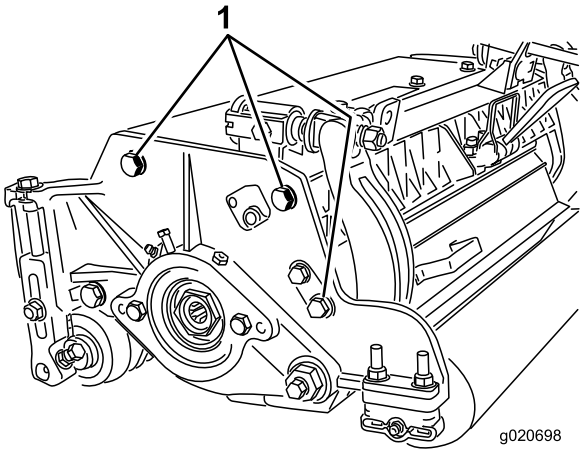

g020698

រូបភាព 13

1. វសមានកហាលតណបនទះចហៀង

ការកែតែមរវកមពសនកៃរកាត សមរាបតមែដលែ 03189, 03190, នង 03191 បណណោះ)

សមគាលះបរើតារាងកមពសកាត (មដលែ 03189, 03190, នងd 03191)
ដើមបកណាតចននកណាលខាងករោយដលែតរវការសមរាបការកណាតភាពរករលនមៃខកាតដលែចងហាន សមយោងទៅលើ ការកែតែមរវកមពសនកៃរកាត សមរាបតមែដលែ 03189, 03190, នង 03191 បណណោះ) (ទពរ 18)។

1. បនធរខចៅខទាសដលែភជាបករចាបកមពសនកៃរកាតទៅបនទះចហៀងរបសផនកែកាត (រូបភាព 14

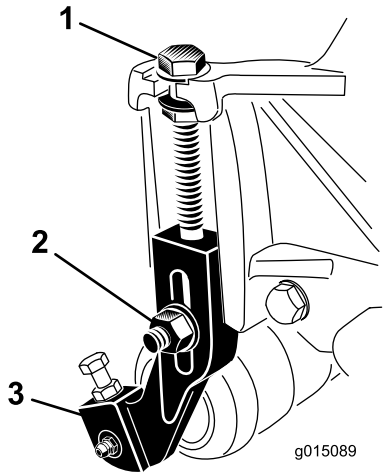

g015089

រូបភាព 14

1. លតែមរវបឡង
2. ខចៅខទាស
3. កពសនកៃរចាបកាត

---

2. បនធរខចៅនៅលើរហាបរដាបសទង(រូបភាព 15) នងកណាតបឡងលតែមរវទៅកមពសមខកាតដលែចងហាន។

   សមគាលះចមងាយរវាងផនកែខាងករោមនកែហាលបឡងនងមខរហារគជាកមពសមខកាត។

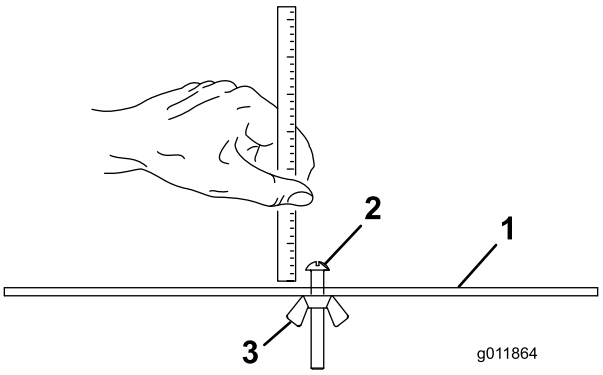

g011864

រូបភាព 15

1. រហារបរដាបសទង
2. វសលតែមរវកមពស
3. កហាលឡោស

---

3. ថពកកហាលបឡងលើមខកាតរបសឃលបកាបត ហើយផដកេចងខាងករោយនរែហាលើរឡខាងករោយ (រូបភាព 16
4. បងវលបឡងលតែមរវរហតទាលតរែឡមខបះនងរហាបរដាបសទង (រូបភាព 16)។
   លតែមរវចងទាងពរនរែឡរហតទាលតរែឡទាងមលសរបគនានឃែលបកាបត។

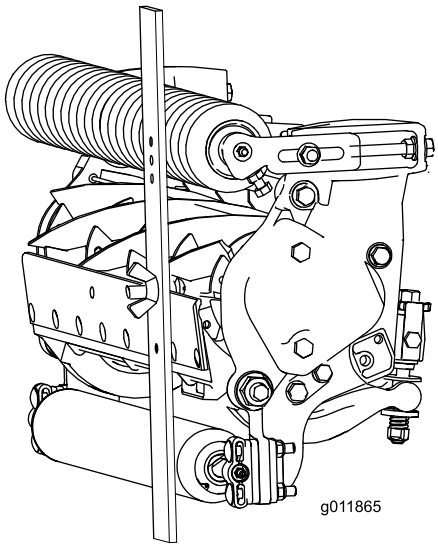

g011865

របភាព 16

បរការសខាន៖ **នៅពលេដលែបានកណតតរមតរវ រឡមខករោយនងបះរបារបរដាបសទង ហេីយបឡងនងពយរ ទលនងយលបកាបត។ នះធានាថាកមពសនមៃខកាតដចគនាបះបតនៅចងទាងពររបសយលបកាបត។**

5. រតបនតងខចៅដេីមបភជាបការលតៃមរវ។

សមគាល៖ហាមរតបនតងខចៅចយតងជរល។ រតបនតងខចៅទាងនះចយលមមអាចដកចលនាណាមយចញេពរង។

តារាងកមពសកាត
(មដលែ 03189, 03190, នង 03191)

តារាងមពសមខកាត (មដលែ 03189, 03190, នង 03191)					
ការកណត HOC	ភាពរករលនមៃខកាត	ចននជរទបករោយទហ ¼ អញ	ការកណត HOC	ភាពរករលនមៃខកាត	ចននជរទបករោយទហ ¼ អញ
6 មម (0.250 អញ)	តច	0	32 មម (1.250 អញ)	តច	4
	ធមមតា	0		ធមមតា	5
	ចរើន	1		ចរើន	6
9 មម (0.375 អញ)	តច	0	35 មម (1.375 អញ)	តច	4
	ធមមតា	1		ធមមតា	5
	ចរើន	2		ចរើន	6
13 មម (0.500 អញ)	តច	0	38 មម (1.500 អញ)	តច	5
	ធមមតា	1		ធមមតា	6
	ចរើន	2		ចរើន	7
16 មម (0.625 អញ)	តច	1	41 មម (1.625 អញ)	តច	6
	ធមមតា	2		ធមមតា	7
	ចរើន	3		ចរើន	8
19 មម (0.750 អញ)	តច	2	44 មម (1.750 អញ)	តច	6
	ធមមតា	3		ធមមតា	7
	ចរើន	4		ចរើន	8
22 មម (0.875 អញ)	តច	2	48 មម (1.875 អញ)	តច	7
	ធមមតា	3		ធមមតា	8
	ចរើន	4		ចរើន	9
25 មម (1.000 អញ)	តច	3	51 មម (2.000 អញ)	តច	7
	ធមមតា	4		ធមមតា	8
	ចរើន	5		ចរើន	9
29 មម (1.125 អញ)	តច	4			
	ធមមតា	5			
	ចរើន	6			

ការលៃតមរវបងគរឡរោងជាង (សមរាបតមែដលែ 03192 បណណោះ)

មននងអនកបនទាបផនកែកាត ទៅជានហាង ឬដោះវាចញេពមាសនកាតសមៅ សមបនទាបបងគរឡ ដើមបការពារដរមរ នងយលបកាបត ពការបះលើផទរៃង។

មននងដណើរការផនកែកាត សមដឡើងវាទៅនងគរឿងចករ លើកផនកែកាតឡើង ហើយលើកបងគរឡដកជញជន ដើមបការពារកឱយវាបះសមៅ នងរខានដលបរតបតតការ។

1. តរវដោះកនលាសខទាសពកនលាសទាកដលែរតភជាបនងករចាបរឡដកជញជនទៅនងទរនាបចហៀង។
2. ដាកបងគរឡដកជញជនតាមតមរវការ៖
   - បនទាបករចាបរឡដកជញជនមនពលេគបេនទាបផនកែកាតទៅជានលកគរឿងចករ ឬដោះចញេពមាសនកាតសមៅ (របភាព 17)។

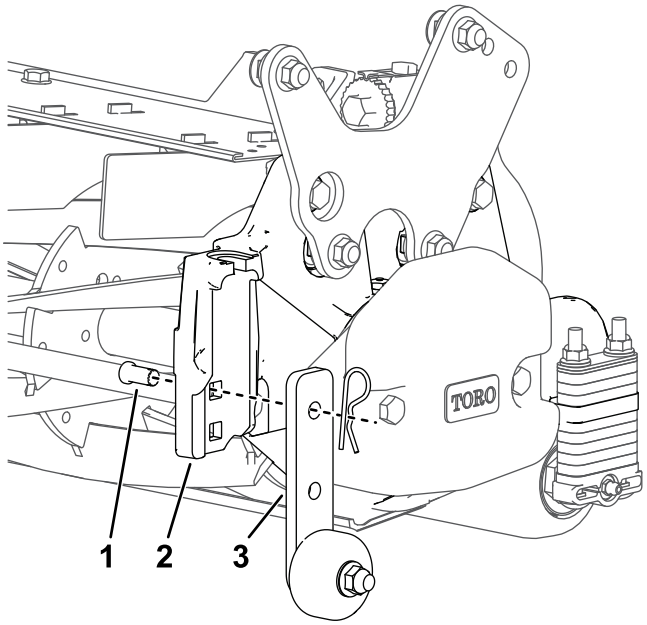

g341821

របភាព 17

1. កនលាសទាក (តរវដឡើងនៅកនងរនធរាងការផនកែខាងលើនៅកនងទរនាបចហៀង)
2. ទរនាបចហៀង
3. បងគជើងរឡ (នៅកនងទតាងបនទាប / ទាប)

- លើកករចាបរឡឡើងបនទាបពលើកមាសនកាតសមៅឡើងទៅសមើកៅអអងគយបញជា។ (របភាព 18).

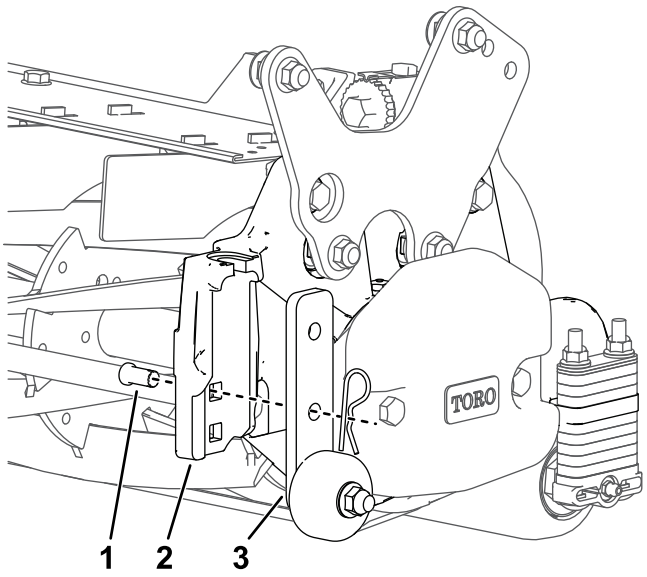

g341820

រូបភាព 18

1. កនលាសទាក
   (តរវដឡើងនៅកនងរនធរាងការផេនកែខាងលើនៅកនងទរនាបចហៀង)
2. ទរនាបចហៀង
3. បងគជើងរឡ (នៅទតាងលើកឡើង/បរតបតតការ)

សមគាល៖តរវចហាសថាកនលាសទាកតរវហានដឡើងនៅកនងរនធរាងការផេនកែខាងលើនៅកនងទរនាបចហៀងជានចច។

3. រតករចាបរឡហាងនោះទៅនងទរនាបកនលាសចហៀងជាមយនងកនលាសទាក។
4. ធវើនតវធនេមដងទៀតនៅលើចងមខាងទៀតនផែនកែកាត នងសមរាបគរបផនកែកាតទាងអសតាមតមរវការ។

ការកតែមរវកមពសនកោរកាត (សមរាបតមែដលែ 03192 បណណោះ)

នៅលើមដលែ 03192, លតែមរវកមពសកាត (HOC) ដោយការបនថមែឬជរទបខាងករោយអាចលតែមរវហាន (មានរនធ) ខាងករោមបនទះទរនាបចហៀងនៅលើផនកែកាត។

សមគាលៈកណាលតរវហានដឡើងពលើបនទះទរនាបចហៀងមនបះពាលដល HOC ទ។

កណាលលតែមរវ (មានរនធ) ខាងករោយតរវហានរកសាទកនៅខាងលើបនទះទរនាបចហៀង ដើមបបងកើន HOC ផលាសទវានៅករោមបនទះទរនាបចហៀង។

មានជរទបខាងករោយមានរនធពរបរភទេតរវហានបរើសមរាបលតែមរវ HOC លើផនកែកាតមដលែ 03192:

- ¼ អញ (6.4 មម) ជរទបខាងករោយមានរនធរហតដល 3 នៅលើផនកែខាងៗ។
- 0.075 ញ (1.9 មម) ជរទបខាងករោយសដើងមានរនធ រហតដល 2 នៅលើផនកែខាងៗ។

បនថមែពលើនេះទៀត មានជរទបខាងករោយថរេចនន 5 (¼ អញ, 6.4 មម) ដលែតងែតសែថតនៅខាងករោមបនទះទរនាបចហៀង។

***បរការសខានៈ* កដកឬសារជរទបខាងករោយទាង 5 ផនកែខាងករោម; ផនកែកាតនេះតរវហានរចនាឡើងដើមបដណើរការនៅ HOC ចនលោះព 1.25 ទៅ 2.00 អញ (32 ទៅ 51 មម) ហើយការដលែដកជរទបខាងករោយថរេផនកែខាងករោមចញេបណតាលឱយ HOC ងាកចញេពជរនោះ។**

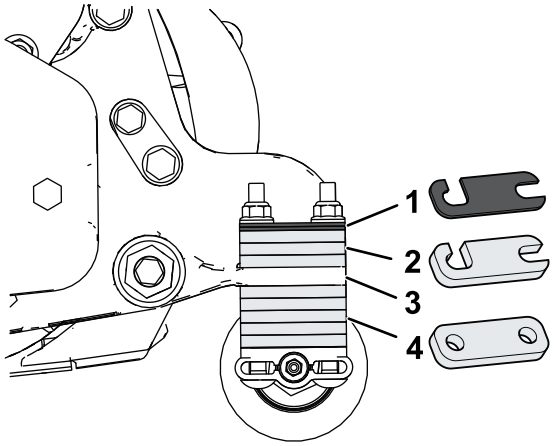

g341920

រូបភាព 19

1. ជបទបលតែមរវសដើង (0.075 អញ)
2. ជរទបលសតមរវ ¼ អញ
3. បនទះទរនាបចហៀង
4. ជរទបថផនកែខាងករោម (កលតែមរវ)

ដើមបលតែមរវភាពរករលនមែខកាតនៅលើផនកែកាតមដលែ 03192 សមបនតដចខាងករោមៈ

- ដឡើងផនកែកាតទៅលើមាសនសណដោងដចបានរៀបរាបនៅកនង *សៀវភៅណែនាបរតបតតករបសមាសនសណដោង*។
- បនធរ បនតកែដោះចញេ ខចៅខទាសនៅខាងមខបនទះថរេ ហើយដោះបឡងរត ជរទប នងខចៅខទាសចញេពផនកែខាងករោយនបែនទះថរេ ហើយលតែមរវទតាងរបសវា។

  សមគាលៈដើមបទទលហានភាពរករលនមែខកាត **តច** សមចាបតណភជាបផនកែកាតនៅតរងទតាងលខេ 1 ឬចាបតណភជាបទៅនងទតាងលខេ 3 សមរាប in ភាពរករលនៃ **ផនកែកាត** ជាចរើនទៀត (រូបភាព 20)។

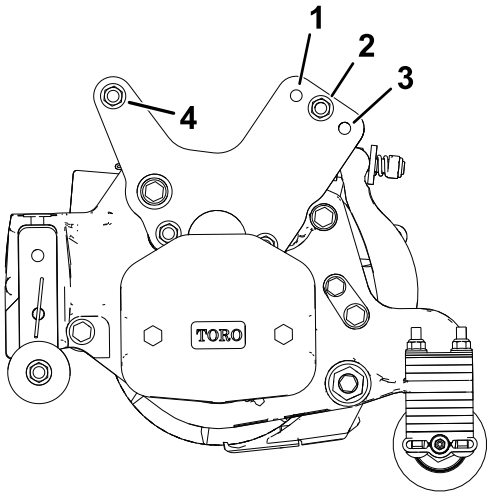

g341875

រូបភាព 20

មានបងហាញជរងខាងឆវង

1. ភាពរករលតច
2. ផលតកមម / សតងដារ
3. ភាពរករលចរើន
4. តរវបនធរខចៅខទាសទាងនេះមនពលេលតៃមរវភាពរករលនមៃខកាត

ដឡើងបនទះថរេនៅលើផនកែកាត (សមរាបតមែដលែ 03189, 03190, នង 03191 បណាណោះ)

សមគាល់៖បនទះថរេបនថម (លកដាចដោយឡកែ) តរវហានណានៅសមរាបផទកៃាតរាបសមើ នងកមពសមខកាតចនលោះព 38 មម (1.5 អញ) ទៅ 64 មម (2.5 អញ)។

1. ដោះចញេនវខចៅ នងរងដលែរតភជាបនងតណាលើកទៅនងទរនាបចហៀងផនកែកាត នងសលាបឆអងគរោង (រូបភាព 21)។ បោះរងចោល។

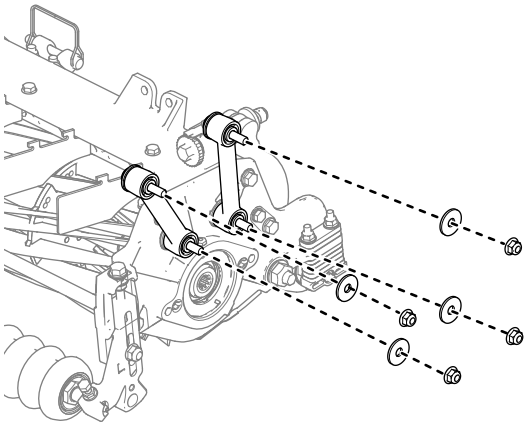

g589827

រូបភាព 21

2. សកបនទះថរេនៅលើបឡង ហើយរតភជាបវាជាមយខចៅដលែហានដោះមនេះ (រូបភាព 22)។

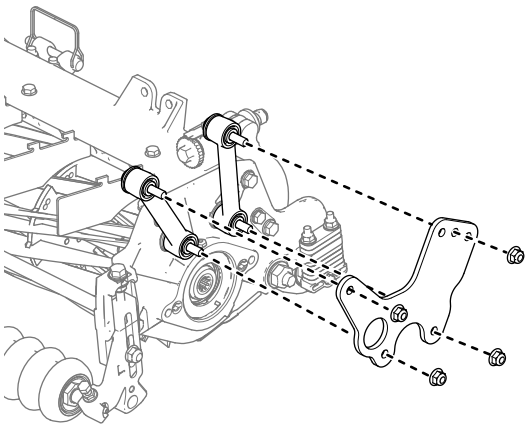

g589826

រូបភាព 22

3. សមយោងទៅលើ រូបភាព 20 សមរាបការរៀបចរចនាសមពនធនភៃាពរករលនមៃខកាត។

តារាងកមពសកាត (សមរាបតមែដលែ 03192 បណណោះ)

តារាងកមពសមខកាត (មដលែ 03192 នងផនកែកាតដលែមានបនទះថរេដឡើងរច)		
ការកណត HOC	ចនន្ជរទប*ការោយទហ ¼ អញ	ចនន្ជរទប*ការោយសដើងៗ
32 មម (1.25 អញ)	5	0
34 មម (1.33 អញ)	5	1
35 មម (1.38 អញ)	5	2
38 មម (1.50 អញ)	6	0
40 មម (1.58 អញ)	6	1
42 មម (1.65 អញ)	6	2
45 មម (1.75 អញ)	7	0
46 មម (1.83 អញ)	7	1
48 មម (1.90 អញ)	7	2
51 មម (2.00 អញ)	8	0
*បានដឡើងនៅការោមបនទះចហៀង។		

គនសតាងជមរើសយលបកាបត

បរើគនសតាងខាងការោមដើមបកណតថាតើ យលបកាបតមយណាដលែសាកសមបផតសមរាបកមពសកាតដលែចងបាន។

តារាងផនកែយលបកាបត នងកមពសមខកាត			
យលបកាបត	ការឿងបនលាសលខេ	កមពសមាតយលបកាបត	កមពសកាត
HOC ទាប	147-1248 (27 អញ) 147-1252 (32 អញ)	5.6 មម (0.220 អញ)	6.4 ទៅ 12.7 មម (0.250 ទៅ 0.500 អញ)
EdgeMax®	137-6095 (69 ស.ម)	6.9 មម (0.270 អញ)	9.5 ទៅ 50.8 មម (0.375 ទៅ 2.00 អញ)*
សដងដា	147-1249 (មដលែ 03189/90, 27 អញ) 147-1253 (មដលែ 03191, 32 អញ)	6.9 មម (0.270 អញ)	9.5 ទៅ 50.8 មម (0.375 ទៅ 2.00 អញ)*
កាតពរកចចធងនធងរ	147-1250 (មដលែ 03192, 27 អញ) 147-1254 (32 អញ)	9.3 មម (0.370 អញ)	12.7 ទៅ 50.8 មម (0.500 ទៅ 2.00 អញ)
* សមៅរដរកតៅបរហលែជាតរវការយលបកាបត HOC ទាបសមរាប 12.7 មម នងការោមនេះ។			

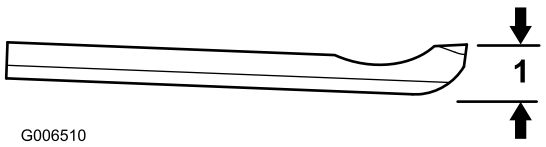

g006510

របភាព 23

1. កមពសមាតយលបកាបត*

លកខខណឌគនសតាងកមពសកាត

ការកណតកមពសកាត (HOC)

នេះតរវគនាទៅនងកមពសកាតដលែចងហាន។

តកណតកមពសកាត

តកណតកមពសកាតនេះគជាកមពសដលែគមែខាងលើនឃែលបកាបតតរវហានកណតនៅខាងលើផទរៃបសមើដលែបះនងហាតករមានរៃឡទាង
នងខាងករយ។

កមពសកាតដលែមានបរសទធភាព

នេះគជាកមពសជាកសដងែដលែសមៅតរវហានកាត។ សមរាបតកណតកមពសកាតដលែហានផដលជន កមពសកាតជាកសដងែនង
ខសគនាដយអាសរយលើបរភទេសមៅ ពលេវលោនឆែនា វាលសមៅ នងសថានភាពដ។ ការកណតផនកែកាត (កមរតកាត រឡ
ឃលបកាបត គរឿងភជាបដលែហានដឡើង ការកណតការកាតសមៅ ។ល។) កនងបះពាលដលកមពសកាតដលែមានបរសទធភាព។

ពនតយមើលកមពសកាតដលែមានបរសទធភាពដយបរើបរាសមាសនកាត Toro Turf Evaluator ឲយហានទៀងទាត ដើមប
កណតតកណតកមពសកាតដលែចងហាន។

មាសនកាតសមៅ Toro Turf Evaluators សមរាបវាស HOC ដលែមានបរសទធភាព Toro Reelmaster (រូបភាព 24):

- មាសនកាតសមៅ Turf Evaluator,មដលែ 04399: សមរាបតកណត HOC ព 0.25 ទៅ 1.00 អញ (6 ដល 25 មម)។
- មាសនកាតសមៅ Turf Evaluator ដលែមានកមពសកាតខពស,មដលែ 136-3635: សមរាបតកណត HOC ព 1.00 ទៅ 2.00 អញ (25 ដល 51 មម)។

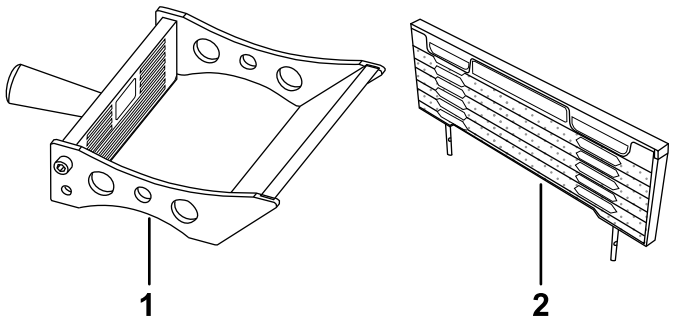

g342500

រូបភាព 24

1. មាសនកាតសមៅ Turf Evaluator — លដាប HOC មានបរសទធភាព៖ 0.00 ទៅ 1.60 អញ (0 ទៅ 41 មម)
2. មាសនកាតសមៅ Turf Evaluator — លដាប HOC មានបរសទធភាព៖ 0.75 ទៅ 6.00 អញ (19 ទៅ 152 មម)

ភាពរករលនមៃខកាត

ភាពរករលនមៃខកាតមានផលបៈពាលគរឲយកតសមគាលទៅលើការបរតបតតនផៃនកៃកាត។
ភាពរករលនមៃខកាតសដៅទៅលើមរបសយលបកាបតដលៃទាកទងនងដ (រូបភាព 25)។

ការកណតផនកៃកាតដលៃលអបផតអាសរយលើសថានភាពវាលសមៅ នងលទធផលដលៃចងបាន។
បទពសោធនជាមយផនកៃកាតវាលសមៅរបសអនក នងកណតពការកណតដលៃលអបផតកនងការបរើបរាស។
អនកអាចលតៃមរវភាពរករលនមៃខកាតតាមរយៈរដវកាតសមៅដើមបអនញ្ញាតអោយលកខខណឌសមៅផសងៗគនា។

ជាទទៅ ការកណតកមរតពតចទៅធមមតាគសមសរបចរើនជាងសមរាបសមៅរដវកដៅ (Bermuda, paspalum, zoysia)
ខណៈពលដលៃសមៅរដវតរជាក ((bent, bluegrass, rye) បរហលៃជាតរវការការកណតពកមរតធមមតាទៅចរើន។
ការកណតកមរតកានតខៃលាងកាតសមៅបានកានតចៃរើនដោយអនញ្ញាតឲយដរមរដលៃវល ទាញសមៅកានតចៃរើន
ចលទៅកនងឃលបកាបត។

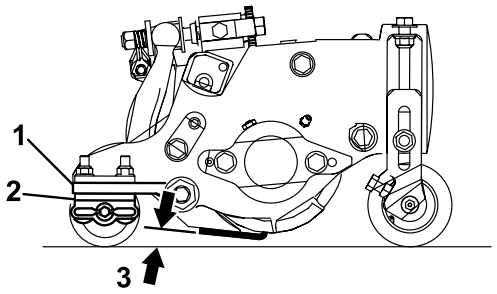

g551095

រូបភាព 25

1. កហាលតណខចៅចហៀង
2. ជរទបខាងករោយ
3. ភាពរករលនមៃខកាត

ជរទបខាងករោយ

ចនននជៃរទបខាងករោយកណតពកមរតកាតសមរាបផនកៃកាត។ សមរាបកមពសកាតដលៃហានផដលជន ដោយបនថមៃជរទប
នៅពករោមទរនាបចាបបនទះចហៀងបងកើនកមរតនផៃនកៃកាត។ រាលផនកៃកាតនៅលើគរឿងចករដលៃហានផដលជន
តរវតហែនកណតកមរតកាតដចគនា (ចនននជៃរទបខាងករោយ គរឿងបនលាសលខេ 119-0626) បើមនដចនោះទេ
របរាងករោយពពលេកាតអាចតរវហានបៈពាលយាងអវជជមាន (រូបភាព 25

តហែទោ

ការគាទរផនកែកាត

នៅពលេដលែផនកែកាតតរវហានផអៀងដើមបបរែមខទៅរកឃលបកាបត/ដរមរ តរវទលផនកែខាងករោយនផែនកែកាតដោយបរើជើងទមរ (ដលែហានផគតផគងជាមយផនកែទាញ) ដើមបធានាថាខចៅនៅផនកែចងខាងករោយនរែហាឃលបដលែលតែមរវវសមននៅឈបសងៀមនៅលើផទកៃការងារ (រូបភាព 26)។

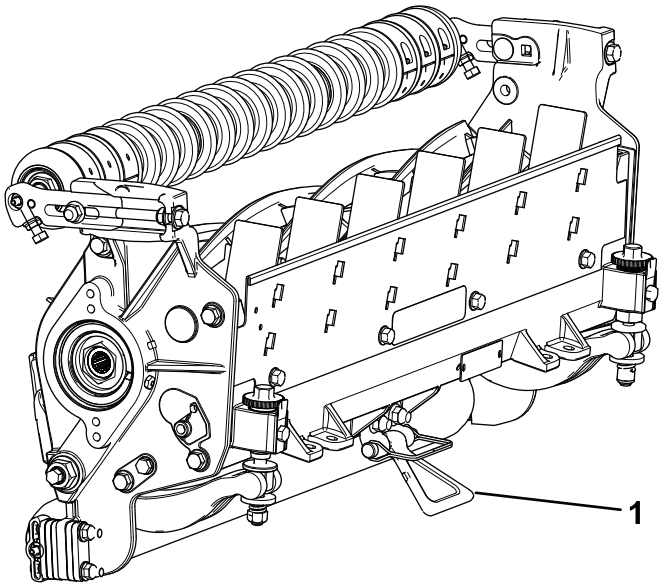

g191340

រូបភាព 26

1. ជើងទមរ

ការដាកបរងេរអលផនកែកាត

លាបបរងេលើគរឿងបងគលាបខលាញទាង 5 នផែនកែកាតនមយៗជាបរចា (របភាព 27) ជាមយខលាញលចមលខ 2។

មានចណចដាកបរងេរអលចនន 2 នៅលើរឡខាងមខ 2 នៅលើរឡខាងករោយ នងចនន 1 នៅកនលាសរបសមទរដរមរ។

សមគាល៖មដលែ 03192 មនមានរឡខាងមខងទ មានតចែណចរអលចនន 2 នៅលើរឡខាងករោយ នង 1 នៅផនកែបងវលរបសមទរដរមរ។

***បរការសខាន៖* ការដាកបរងេរអលគរឿងកាតភលាមៗ ករោយពការលាងសមអាតជយបនសទធទកចញេពហាដាង ហើយបងកើនអាយកាលរបសហាដាង។**

1. ជតសមអាតគរឿងខចៅដាកបរងេរអលនមយៗដោយបរើករណាតសអាត។
2. លាបខាញរហតទាលតខោញសអាតចញេពសៀលរបសរឡ នងសនទះសងគរោះហាដាង។
3. ជតសមអាតខលាញដលែលើសចញេ។

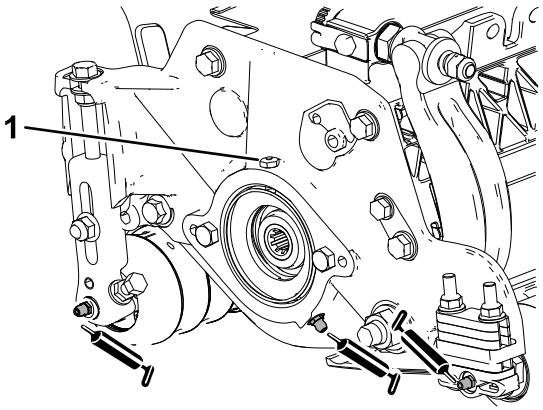

g191601

របភាព 27

គរឿងបងគលាបខលាញនៅលើផនកែមខាងនមែទរដរមរ

1. វានសវតថភាព

លមអតផនកែបចចកេទសេរបសឃលបកាបត

ការជសជលឃលបកាបត

ការដករហារឃលបចញ្ចេ/បងគឃលបកាបត

1. មលវសលតៃមរវរហាឃលបចរាសទរនចនាឡកាដើមបដកឃលបកាបតចញ្ចេពដរមរ (រូបភាព 28)។

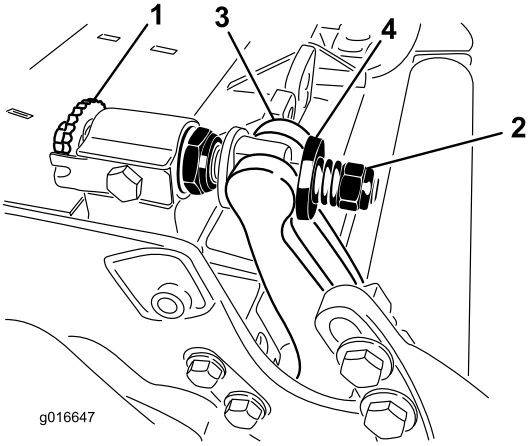

g016647

រូបភាព 28

1. វសលតៃមរវរហារឃលប
2. ខចៅសមពាធរសរ
3. រហារឃលប
4. រង

---

2. មលខចៅសមពាធរសរចញ្ចេរហតទាលតរែងលងែសងកតនងរហារឃលប (រូបភាព 28)។
3. នៅផនកែនមយៗរបសគរឿងចករ សមបនធរខចៅដលែភជាបបឡងរហារឃលប (រូបភាព 29)។

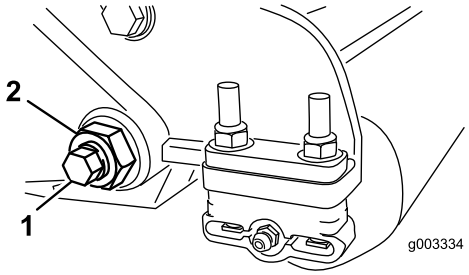

g003334

រូបភាព 29

1. បឡងរហារឃលប
2. ខចៅខទាស

---

4. ដកបឡងរហារឃលបនមយៗ ដើមបចយរហារឃលបតរវហានទាញចេះករាម នងដកចញ្ចេពផនកែកាត (រូបភាព 29 មានរងនឡងចនន 2 នងរងដកែចនន 1 នៅលើចងនមយៗរបសរហារឃលប (រូបភាព 30)។

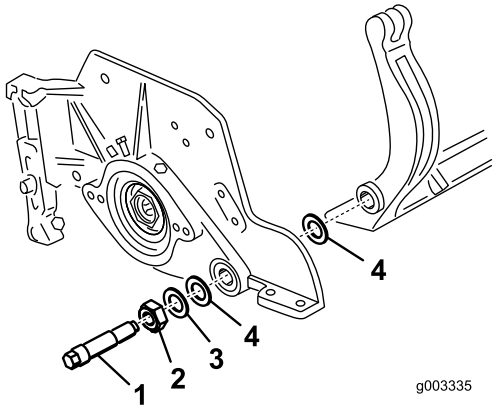

g003335

រូបភាព 30

1. បឡងរហារឃលប
2. ខចៅរហារឃលប
3. រងដកែ
4. រងនឡង

---

5. ដោះឃលបកាបតចញ្ជើពរហារឃលបដោយដោះវសទាងអសដលែចាបវានៅជាបទនោះ។
   បរើមាឡតេមលខចៅជាមយឧបករណមលវសឃលបកាបត (លខេគរឿងបនលាស TOR510880)។

   សមគាល៖អនកអាចបរើមាឡតេដណើរការដោយមកោនក ឬខយលដើមបបនធរវសឃលបកាបត។

   សមគាល៖បោះចោលឃលបកាបត នងវសទាងនោះ។

ការដឡើងឃលបកាបតថម

1. ជរើសរើសឃលបកាបតថម គនសតាងជមរើសឃលបកាបត (ទពរ 26)។
2. កោសបហតសនាមចរះ សនាមដាច នងសនាមចរះចញ្ជើពផទរៃហារឃលប ហើយលាបបរងៃមយ
   សរទាបសដើងទៅផទរៃហារឃលប។

   ***បរការសខាន៖* កដោះទរនាប ចញ្ជើពរហារឃលប។ រហារឃលបផតនៅផនកែកណដាលដោយការរចនា កសងកតវា។**

3. សមអាតវណឌនៅលើរហារឃលប។
4. លាបសមាសធាតការពារការសអតជាបលើវសឃលបកាបតថម ហើយដឡើងឃលបកាបតលើរហារឃលប។

   ***បរការសខាន៖* បរើសមរាបតវែសឃលបកាបតបណណោះ។**

   សមគាល៖ចននវសខសគនាអាសរយលើរហារឃលប។

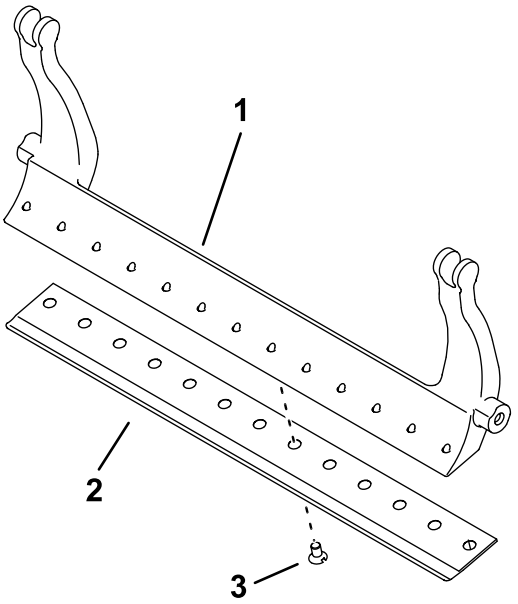

g557599

រូបភាព 31

រហារឃលបដលែមានវស 13 គរាបដលែហានបងហាញ

1. រហារឃលប
2. ឃលបកាបត
3. វស

---

5. មលវសខាងករៅចនន 2 ទៅ 1 N·m (10 in-lb)។
6. ការធវើការបងកើតចណចកណដាលនឃែលបកាបត មលវសទៅកមរត 29.8 +/- 1 N·m (22 +/- 1 ft-lb)។

   បរការសខាន៖ ករតវសឃលបកាបតដោយបរើមាឡតេដណើរការដោយមកោនក ឬខយល។

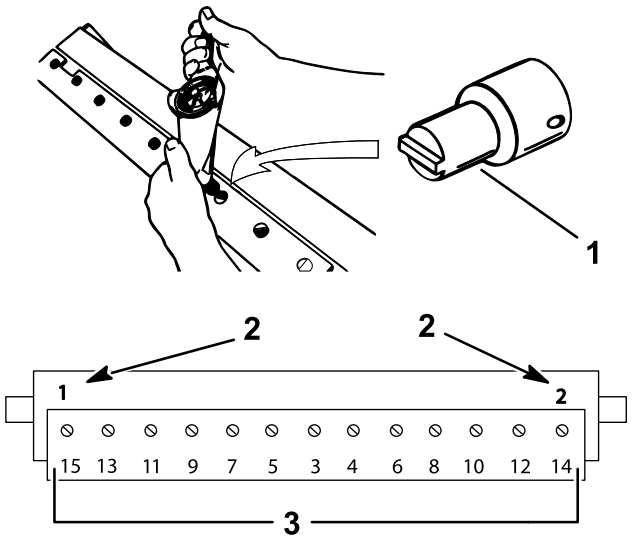

g255046

រូបភាព 32

1. ទណវសរបសឃលបកាបត (លខេគរឿងបនលាស TOR510880)
2. ដឡើង នងមលរបសទាងនេះជាមនទៅ 1 N·m ។
3. មលទៅកមរត 29.8 +/- 1 N·m (22 +/- 1 ft-lb)។

---

7. កនឃលបកាបតថម សមមើល គនសតាងសវោមមឃលបកាបត (ទពរ 34)

គនសតាងសវោមមយលបកាបត

ដនែកណតសវោកមមយលបកាបតមានរាយនៅកនងគនសតាងដចខាងករោម។

បរការសខាន៖ **ការបរតបតតការផនកែកាតដោយបរើយលបកាបតករោមដនែកណតសវោកមមជសជលអាចនងបណដាលឲយលចេរបរាងមនលអករោយពលេកាត នងកាតបនថយភាពតរមតរវនរៃចនាសមអនធរបសយលបកាបតសមរាបផលបះពាល។**

គនសតាងសវោមមយលបកាបត				
យលបកាបត	**ការៀងបនលាសលខេ**	**កមពសមាតយលបកាបត**	**ដនែកណតសវោមម***	**មសលៀងខាងលើ/ខាងមខ**
HOC ទាប	147-1248 (27 អញ) 147-1252 (32 អញ)	5.6 មម (0.220 អញ)	4.8 មម (0.190 អញ)	10/5°
EdgeMax®	137-6095 (69 ស.ម)	6.9 មម (0.270 អញ)	4.8 មម (0.190 អញ)	10/5°
សដងដា	147-1249 (មដលែ 03189/90, 27 អញ) 147-1253 (មដលែ 03191, 32 អញ)	6.9 មម (0.270 អញ)	4.8 មម (0.190 អញ)	10/5°
កាតពវកចចធងនធងរ	147-1250 (មដលែ 03192, 27 អញ) 147-1254 (32 អញ)	9.3 មម (0.370 អញ)	4.8 មម (0.190 អញ)	10/5°

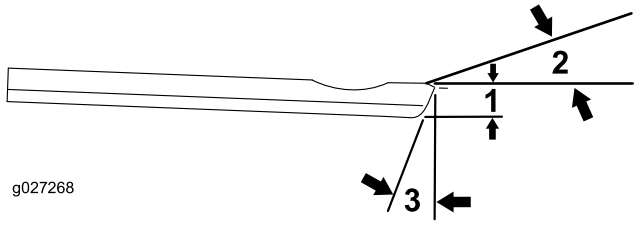

g027268

របភាព 33

មសលៀងផនកែខាងលើនងខាងមខនយៃលបកាបតដលែបានណនោ

1. កមរតសវោកមមយលបកាបត*
2. មសលៀងផនកែខាងលើ
3. មសលៀងផនកែខាងមខ

សមគាល៖រាលខនាតកមរតសវោកមមនយៃលបកាបតទាកទងនងផនកែខាងករោមនយៃលបកាបត (របភាព 34)

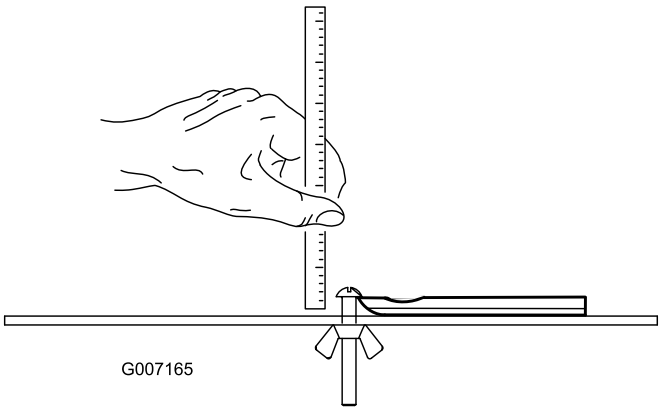

g007165

របភាព 34

ការពនតយមសលៀងផនកែខាងលើ

មដលែអនកបរើកនងការសលៀងឃលបកាបតរបសអនកគពតជាសខានណាស។

បរើឧបករណបងហាញម (គរឿងបនលាស Toro លខ 131-6828) នងទមរឧបករណបងហាញម (គរឿងបនលាស Toro លខ 131-6829) ដើមបពនតយមដលែបរដាបសលៀងរបសអនកបងកើត ហើយបនទាបមកលតែមរវចពោះភាពមនតរមតរវណាមយរបសបរដាបសលៀង។

1. ដាកឧបករណបងហាញមនៅលើផនកែខាងករោមនឃលបកាបតដចបានបងហាញកនង រូបភាព 35។

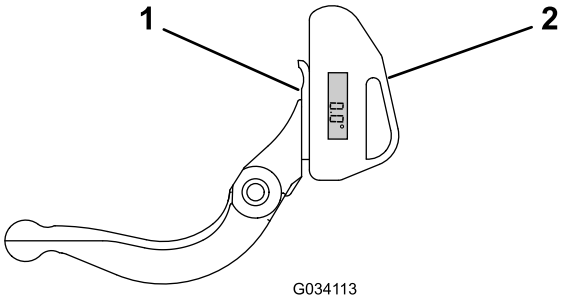

g034113

រូបភាព 35

1. ឃលបកាបត (បញឈរ)
2. ឧបករណបងហាញម

---

2. បះបតង Alt Zero នៅលើឧបករណបងហាញម។
3. ដាកទមរឧបករណបងហាញមនៅលើជាយរបសឃលបកាបត ដើមបឲយជាយមដេកែពាកជាបជាយរបសឃលបកាបត(រូបភាព 36)។

   សមគាល៖បនទះបងហាញឌជថលគរតអោចមើលឃើញពផនកែដចគនាអឡងជហាននេះ ដចដលែវានៅកនងជហាន 1។

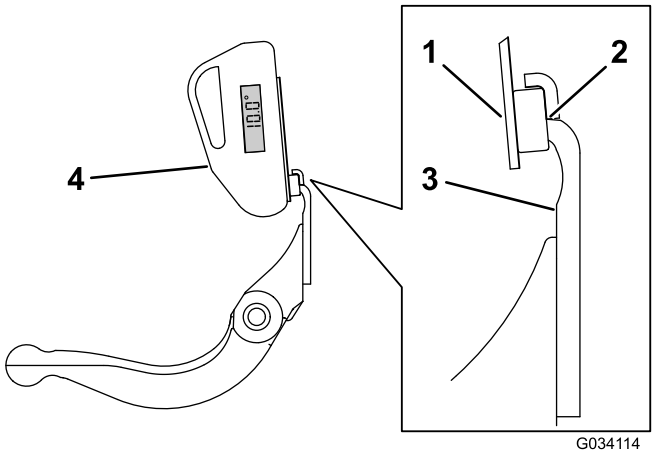

g034114

រូបភាព 36

1. ទមរឧបករណបងហាញម
2. ជាយរបសមដេកែដលែហានពាកជាបនងជាយរបសឃលបកាបត
3. ឃលបកាបត
4. ឧបករណបងហាញម

---

4. ដាកឧបករណបងហាញមនៅលើទមរដចបានបងហាញនៅកនង រូបភាព 36។

   សមគាល៖នេះជាមដលែបរដាបសលៀងរបសអនកបងកើតឡើង ហើយគរតសែថតកនងម 2° នមែសលៀងផនកែខាងលើដលែហានណានោ។

ដឡើងបងគរហារឃលប/ឃលបកាបត

1. ដឡើងបងគរហារឃលប/ឃលបកាបត ដលែកណាតទតាងតរចៀកចាបរវាងរង នងវសលតែមរវរហារឃលប។

   ***បរការសខាន៖* ទាញឧបករណលតែមរវ DPA មកកណាដាលនៅលើតរចៀករហារឃលបដចបងហាញកនង រូបភាព 37។**

**បរិស្ថានបើឧបករណ៍តែមវ DPA តវ្យការដឡើងទ្រនងចរៀករហារឃ្លប
នេះអាចផ្តល់ផលអវជ្ជមានដោយប៉ះនងដរមរឃ្លបកាបត។**

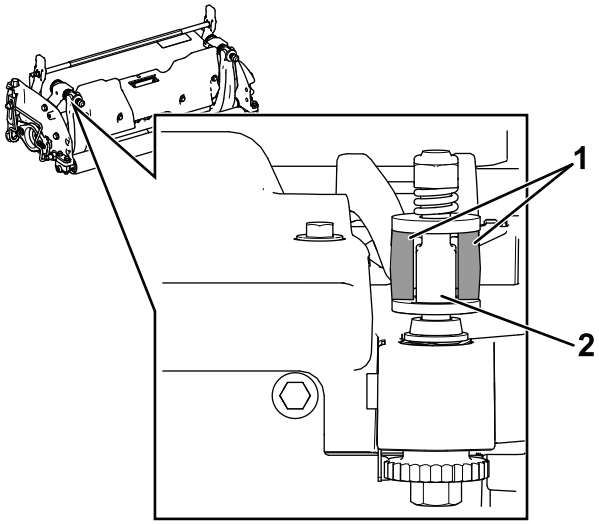

g512172

រូបភាព 37

1. តរចៀករហារឃ្លប
2. ឧបករណ៍តែមវ DPA

---

2. រតរហារឃ្លបទៅនងបនទះចហៀងនមយៗជាមយបឡងរហារឃ្លប (ខចៅនៅលើបឡង) នងរងចនន 3 (សរប 6)។
3. កណាតទតាងរងនឡងនៅផនកែនមយៗរបសទរនាបបនទះចហៀង។ ដាករងដកែខាងករៅរងនឡងនមយៗ (រូបភាព 30)។
4. មលបឡងរហាយ្លបព 37 ទៅ 45 N·m ។
5. រតបនតងខចៅខទាសរហារឃ្លបយតៗរហតដលរងដកែខាងករៅតវបងវលដោយដៃ។

   ***បរិការសខាន៖* ករតអគេរមលសមាបខលាងពកេ បើមនដចនោះទវោនងធវើឲយបនទះចហៀងងាកចញ។**

   សមគាល៖រងនឡងនៅចនលោះរហារឃ្លប នងបនទះចហៀងនងមានគមលាតតចមយ។
6. រតបនតងខចៅសមពាធរសររហតទាលតរែសរធលាកសរត បនទាបមកមលវាចញ្ជកនលះ (½) ជ (រូបភាព 38)។

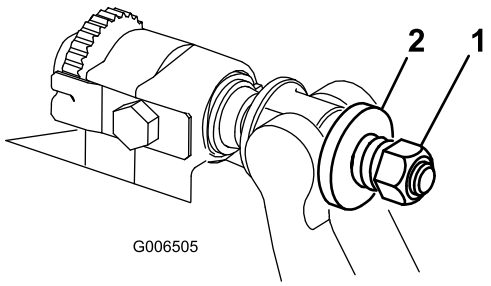

g006505

រូបភាព 38

1. ខចៅសមពាធរសរ
2. រសរ

លកខណៈបចចកេទសេរបសដរមរ

ដឡើង
(សមរាបតមែដលែ 03192 បណាណោះ)

***បរិការសខាន៖* អនកតរវបញជាទញគរឿងបនលាសដចខាងករោមដើមបឱយផនកែកាតអាចតរវហានបពាកជាមយនង
មាសនកនវល៖**

ចនន	គរឿងបនលាស	គរឿងបនលាសលខ
2	ករចាប HOC ខាងមខ	125-2796
2	បឡងរត (⅜ x 1-½ អញ)	3231-4
2	កហាលឡោសរតពរជាន (⅜ អញ)	104-8301
2	បឡងកហាលឆកោន (5/16 x 1-⅛ អញ)	322-16
1	ដងរឡខាងមខ	117-0957

1. ដោះបងគរឡហាងចញ (បើមានបពាក); សមចលមើល ការលតៃមរបងគរឡរោងជាង (សមរាបតម៉ែដលែ 03192 បណណោះ) (ទពរ 21)។
2. បរើបឡងរត នងខចៅខទាសដើមបដឡើងករចាប HoC ទៅនងរនធផនកែខាងលើនទែរនាបចហៀង (រូបភាព 39)។

បរការសខាន: **តរវបរាកដថាករចាប HOC តរវហានដឡើងជាមយបឡងរតនៅផនកែខាងលើនរែនធ ដើមបអោយករចាប HOC នៅទាបតាមដលែអាចធវើបាន។**

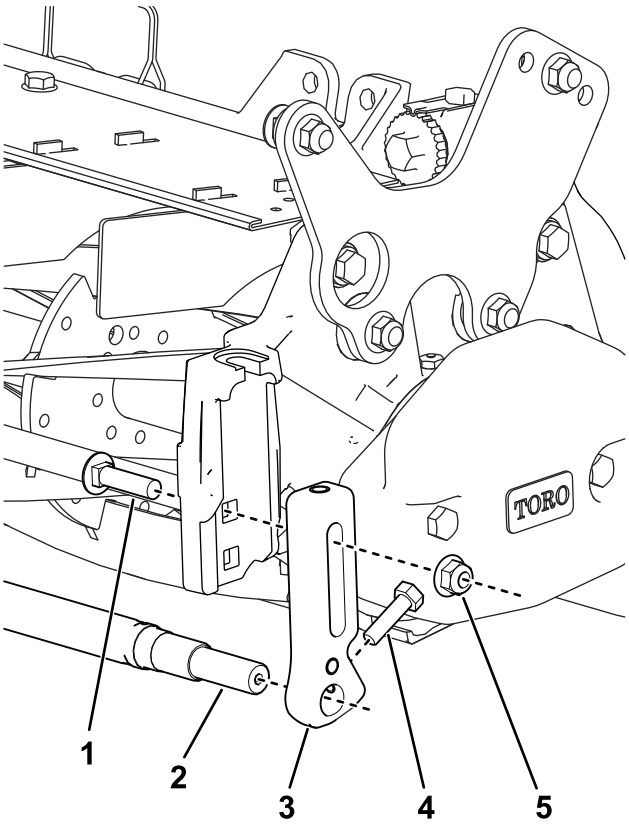

g361153

រូបភាព 39

1. បឡងរត (⅜ x 1-½ អញ)
2. ដងរឡខាងមខ
3. ករចាប HOC ខាងមខ
4. បឡងកហាលឆកោន (5/16 x 1-⅛ អញ)
5. កហាលឡោសរតពរជាន (⅜ អញ)

3. ដឡើងអកសទៅផនកែខាងហាតខាងករោមនកែរចាប HOC ដោយបរើបឡងកហាលឆកោន 2 គរាប។
4. តរវបរាកដថាអកសសរបទៅនងផនកែកាត; បរសនបើវាមនសរបទ បនធរបឡងរតនៅផនកែទាប ហើយរតបនតងវាមតងទៀតនៅពលេអកសសរបគនា។

ការសងកតសងគរោះដរមរ

ដរមរថមមានបរវែងទទងដត 1.3 ទៅ 1.5 មម នងការសងកតសងគរោះ 30° ។

នៅពលេដលែទទងដមានទហធជាង 3 មម អនវតតដចខាងករោម៖

1. អនវតតការសងកតដោះម 30° នៅលើផលកែាបតរបសដរមរទាងអសរហតដលទទងដមានទហ 1.3 មម (0.050 អញ) (រូបភាព 40។

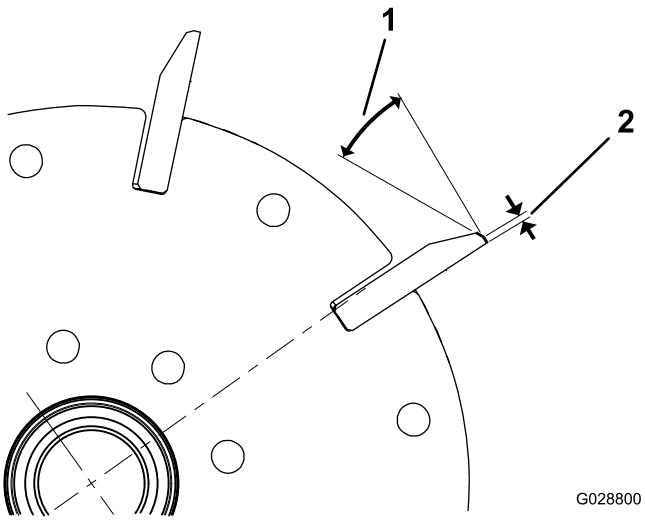

g028800

រូបភាព 40

1. 30°
2. 1.3 មម

---

2. សងកតបងវលដរមរដើមបសមរចេហាន <0.025 មម អសដរមរ។

   សមគាល៖នេះបណាតាលឲយទទងដកើនឡើងបនតចបនតច។

   សមគាល៖ដើមបពងរកភាពជាបហានយរនគែមែនដៃរមរ នងឃលប កាបត—បនទាបពហានសលៀងដរមរ នងឃលបកាបត—សមពនតយមើលទនាកទនងរវាងដរមរ នងឃលបកបតមតងទៀត បនទាបពហានកាត 2 វាលហាើយ ដោយសារគមែដលែគរមានោះនងតរវដកចញ ដលែបងកើតឲយមានការសមអាតមនតរមតរវពដរមរ ទៅឃលបកាបត ដចនេះហើយធវើឲយវាឆាបរចេរល។

3. ដោយបរើd,ដមតែរវាសអងកតផចត វាសអងកតផចតខាងករៅនដៃរមរនៅចងទាងពរ (រូបភាព 41);
ភាពខសគនានអែងកតផចតខាងករៅរវាងផនែងខាងចងគរតតែចជាង 0.010 អញ (0.250 មម) ។
បរសនបើវាខសគនាខលាងពកេ សមកនដើមបកតែមរវភាពខសគនានោះ។

សមគាល៖មតែរវាសអងកតផចតខាងករៅអាចរកហានពអនកចកែចាយពញេសទធរបសករមហន Troro របសអនក។

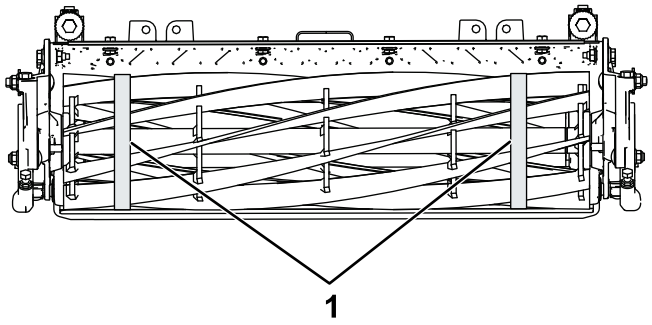

g342519

រូបភាព 41

1. វាសអងកតផចតខាងករៅនដៃរមរនៅចនលោះទមរខាងកនងដលែករៅគបេផត 2 នៅចងសងខាង នងបរៀបធៀប។

ការជួសជុលឧបករណ៍លៃតម្រង់រថយន្ត HD (DPA)

1. ដកគម្រឿងបន្ទាស់ទាងអស់ចេញ (សម្រាប់ *ព័ត៌មានលម្អិតអំពីការដកចេញ* សម្រាប់ HD DPA និង រូបភាព 42)។
2. លាបសមាសធាតការពារការសឹករាងជាបន្ទះនៅផ្នែកខាងក្នុងនៃបន្ទះរុញបន្ទាប់នៅលើតួណាដាល់របស់ផ្នែកកាត (រូបភាព 42)។
3. តម្រង់កន្ទុយនៅលើទ្រនាបកហាលភជាបន្ទះនៅនឹងរន្ធនៅកន្លែត ហើយដឡើងទ្រនាប (រូបភាព 42)។
4. ដឡើងរង្វង់អង្កាញទៅលើឡាបឧបករណ៍លៃតម្រង់ ហើយរកលឡាបឧបករណ៍លៃតម្រង់ ទៅកន្លែងទ្រនាបកហាលភជាបនៅកន្លែងតរបស់ផ្នែកកាត (រូបភាព 42)។
5. ភជាបឡាបឧបករណ៍លៃតម្រង់ដោយបង្វែរងសបតែ និងខ្ចៅខ្ទាស (រូបភាព 42)។
6. មលខ្ចៅខ្ទាស 20 ទៅ 27 N·m ។

សម្គាល់៖ ឡាបឧបករណ៍លៃតម្រង់ប្រហាយលបមានការឡាដឆែវងេ។

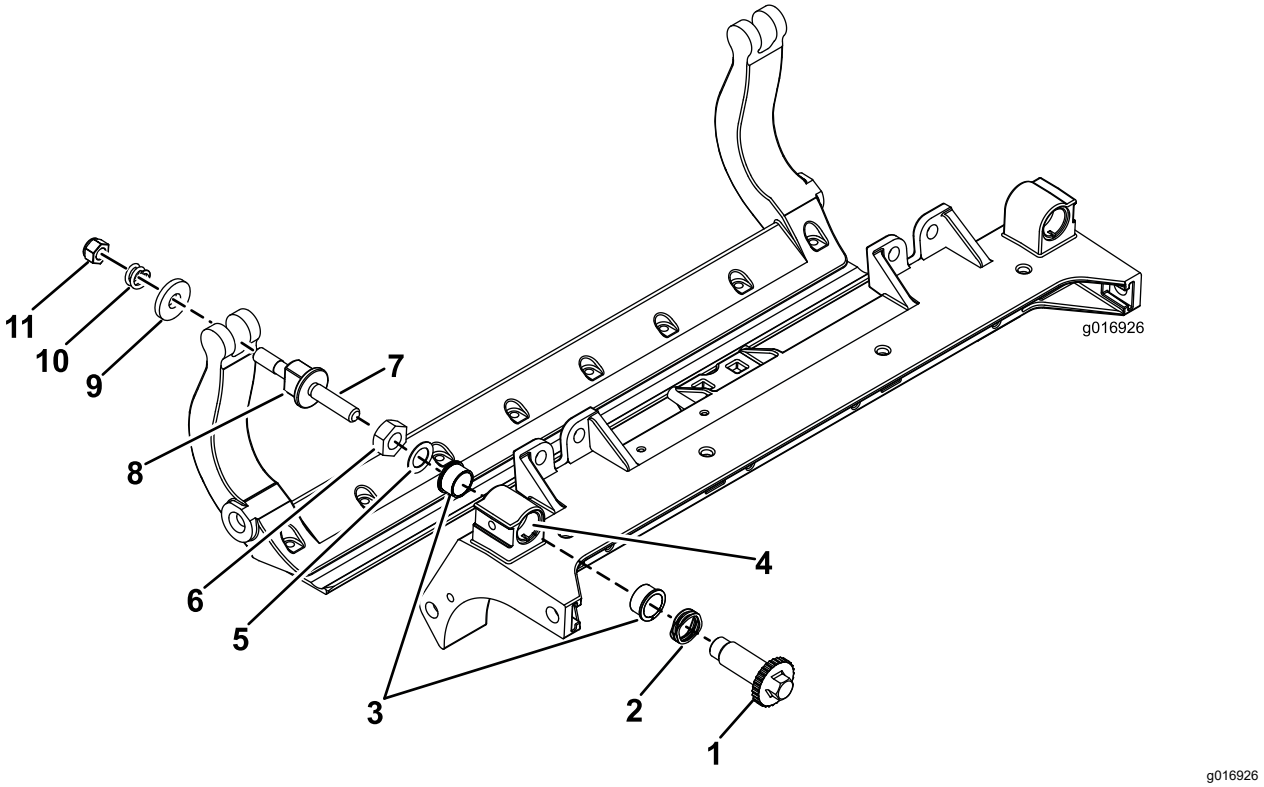

g016926

រូបភាព 42

1. បង្វាបលៃតម្រង់ឡាប
2. រង្វង់អង្កាញ
3. ឆ្នាកកហាលភជាបតណ
4. ដាកសមាសធាតបង្រាងនូងការចាបយកទៅអបោះរបស់វ៉ែនបៃរដាបលៃតម្រង់ប្រហាយលប ដើម្បីសាកសមទៅនឹងដង់នៃបៃរដាបលៃតម្រង់
5. រង្វង់សបតែ
6. ខ្ចៅខ្ទាស
7. ដាកសមាសធាតបង្រាងនូងការចាបយកទៅអបោះរបស់វ៉ែនបៃរដាបលៃតម្រង់ប្រហាយលប ដើម្បីសាកសមទៅនឹងដង់នៃបៃរដាបលៃតម្រង់
8. វ៉ែនបៃរដាបលៃតម្រង់ប្រហាយលប
9. រង្វង់
10. ខ្ចៅសមពាធរស់រ
11. ខ្ចៅសមពាធរស់រ

---

7. ដាកសមាសធាតបង្រាងនូងការចាបយកទៅអបោះរបស់វ៉ែនបៃរដាបលៃតម្រង់ប្រហាយលប ដើម្បីសាកសមទៅនឹងដង់នៃបៃរដាបលៃតម្រង់។
8. សកអបោះរបស់វ៉ែនបៃរដាបលៃតម្រង់ប្រហាយលបទៅដង់នៃបៃរដាបលៃតម្រង់។
9. ដឡើងធ្យូងរ រង្វង់ រស់រ និងខ្ចៅបន្តង់រស់រទៅលើវ៉ែនបៃរដាបលៃតម្រង់។
10. ដឡើងប្រហាយលប ដើម្បីកណ្តាលតាងតរចៀកចាបរវាងរង្វង់ និងបង្រាបលៃតម្រង់ប្រហាយលប។
11. រត់ប្រហាយលបទៅនឹងបន្ទះចហៀងនមយៗជាមយបឡងប្រហាយលប (ខ្ចៅនៅលើបឡង) និងរង្វង់ចន្ន 6 ។

សម្គាល់៖ កណ្តាលទតាងរង្វង់នឡងនៅផ្នែកែនមយៗរបស់ទ្រនាបបន្ទះចហៀង។

12. ដាករង្វង់ដកែខាងករៅរង្វង់នឡងនមយៗ (រូបភាព 42)។
13. មលបឡងប្រហាយលបព 37 ទៅ 45 N·m ។
14. រត់បន្តង់ខ្ចៅខ្ទាស្រហត់ដល់រង្វង់ដកែខាងករៅឈប់វល និងចណ្តាមាកតេរ្យបានដកចេញ បន្តហែមរត់បន្តង់ខ្លាងពកេដ្លែធ្វើឲ្យបន្ទះចហៀងផ្លាតចេញ។

សមគាល៖រងនៅផនកែខាងកនងបរហលែជាមានគមលាត (របភាព 42)។

15. រតបនតងខចៅនៅលើគរឿងផគនបៃរដាបលតៃមរវរហាយលបរហតទាលតរែសសរបណាណនែ តរវហានណានែយាងពញេលញេ បនទាបមកបនធរខចៅកនលះជ (របភាព 42)។
16. អនវតតទមរងការនេះឡើងវញនៅលើផនកែខាងចងនផែនកែកាតផសងេទៀត។
17. លតៃមរវយលបកាបតទៅនងដរមរ សមអាន ការលតៃមរវដងកាបតទៅដរមរ (ទពរ 15)។

ការជួសជុលរឡ

កញ្ចប់បរដាប់បរដារបងកើតរឡឡើងវិញ (គរឿងបន្លាសលេខ 114-5430) និងកញ្ចប់ឧបករណ៍បងកើតរឡឡើងវិញ (គរឿងបន្លាសលេខ 115-0803) (រូបភាព 43) អាចរកបានសម្រាប់ការបម្រើសេវាកម្មរឡ។ កញ្ចប់បរដាប់បរដារបងកើតរឡឡើងវិញដាក់បញ្ចូលនូវរាលហាដាង ខ្ចៅហាដាង សៀលខាងកន្ទុង និងសៀលខាងក្រៅដើម្បីបងកើតរឡឡើងវិញ។ កញ្ចប់ឧបករណ៍បងកើតរឡឡើងវិញដាក់បញ្ចូលនូវរាលឧបករណ៍ និងសេចក្ដីណែនាំអំពីការដំឡើងតម្រូវឱ្យមានការបងកើតរឡឡើងវិញដោយបម្រើកញ្ចប់បរដាប់បរដារបងកើតរឡឡើងវិញ។ សូមអានសៀវភៅរៀបរាយឈ្មោះគរឿងបន្លាសរបស់អ្នក ឬទាក់ទងអ្នកចែកចាយផលិតផល Toro ដែលមានការអនុញ្ញាតសម្រាប់ជនយ។

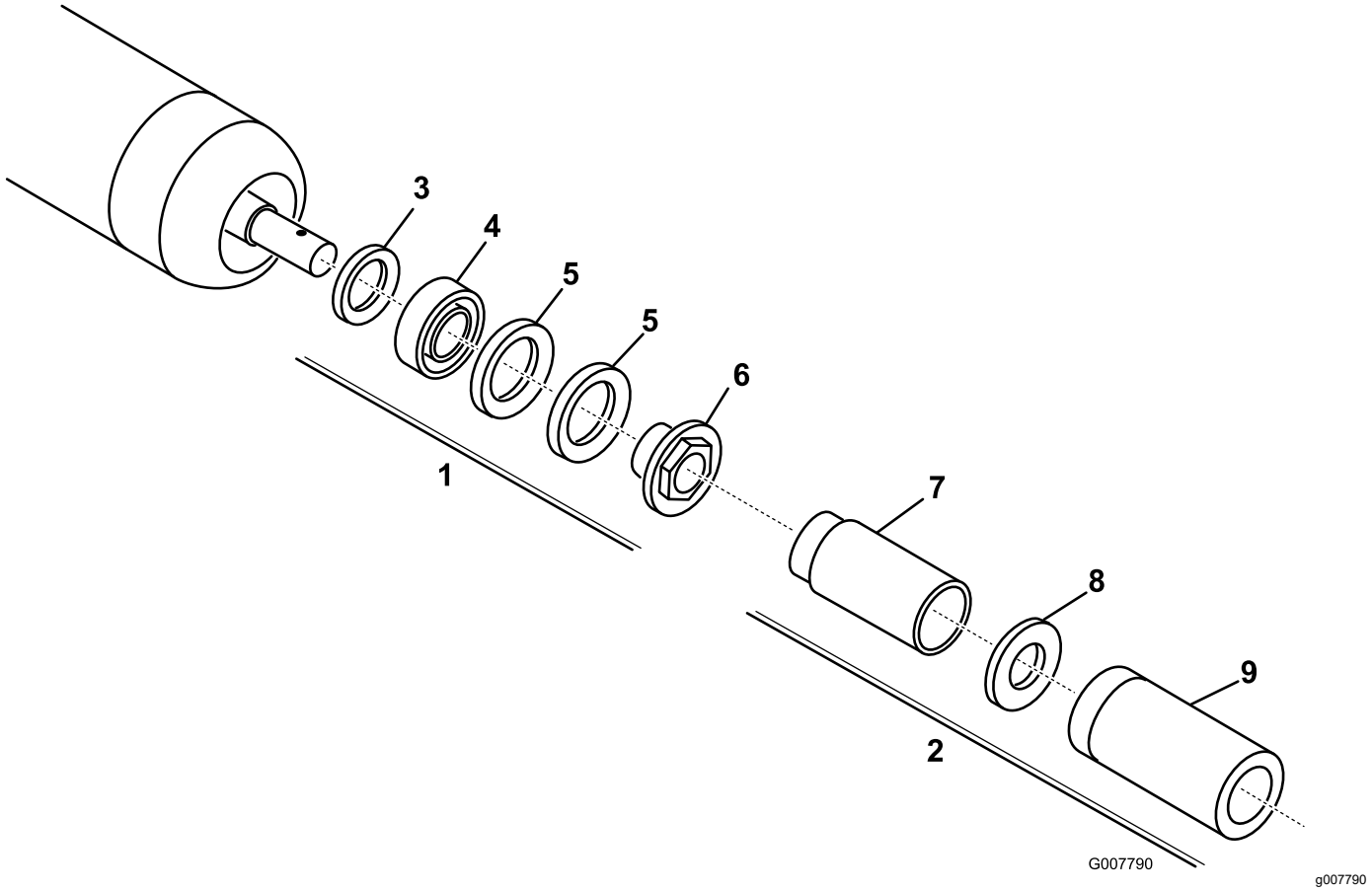

រូបភាព 43

1. កញ្ចប់បរដាប់បរដារបងកើតរឡឡើងវិញ (គរឿងបន្លាសលេខ 114-5430)
2. កញ្ចប់ឧបករណ៍បងកើតរឡឡើងវិញ (គរឿងបន្លាសលេខ 115-0803)
3. សៀលខាងកន្ទុង
4. ហាដាង
5. សៀលខាងក្រៅ
6. ខ្ចៅហាដាង
7. ឧបករណ៍សៀលខាងកន្ទុង
8. រង
9. ហាដាង/ឧបករណ៍សៀលខាងកន្ទុង

សមគាល៖

សមគាល៖

បរតវទេនចះបញ្ជាជពាណាជជកមម

ករមហន Toro ដលែមានអាសយដឋាននៅ 8111 Lyndale Ave. South, Bloomington, MN, សហរដឋអាមរេក បរកាសថាផនកែដចខាងករោមអនលោមតាមសចេកតបងគាបបញ្ជាជាដលែបានចះបញ្ជាជ នៅពលេដឡើងសរបតាម សចេកតណានៃាដលែអមមកជាមយទៅលើមដលែផលតផល Toro មយចននដចដលែបានបងហាញនៅលើ សចេកតបរកាសសតពអនលោមភាពដលែពាកពនធ។

លខេមដលែ	លខេសរេ	បរយាយអពផលតផល	បរយាយវកកយបតរ	បរយាយទទៅ	សចេកតណានៃ
03189	407900000 ចាបព	មាសនកាតសមៅសរេ 8-Blade 27-អញ DPA Edge, មាសនកាតសមៅសរេ Reelmaster 3100-D	RM3100 27IN 8-BLADE (RR) ES DPA CU	ផនកែកាត	2006/42/EC
03190	407900000 ចាបព	មាសនកាតសមៅសរេ 11-Blade 27-អញ DPA Edge, មាសនកាតសមៅសរេ Reelmaster 3100-D	RM3100 27IN 11-BLADE ES (RR) DPA CU	ផនកែកាត	2006/42/EC
03191	407900000 ចាបព	មាសនកាតសមៅសរេ 8-Blade 32-អញ DPA Edge, មាសនកាតសមៅសរេ Reelmaster 3100-D	RM3100 32IN 8-BLADE ES (RR) DPA CU	ផនកែកាត	2006/42/EC
03192	400000000 ចាបព	មសនកាតសមៅសរេ 27-អញ 8-Blade EdgeSeries DPA មាសនកាតសមៅ Reelmaster 3105-D	RM3105 27IN, 8BLD RR ES NO FRT ROLLER CU	ផនកែកាត	2006/42/EC

សណឯកសារបចចកេទសេដលែពាកពនធតរវហានចងករងតាមតមរវការកនងផនកែ B នខែបសមពនធ VII របស 2006/42/EC ។

យើងនងទទលពរមបញ្ជាជនដើមបឆលើយតបទៅនងសណមពររបសអាជញាធរជាតនរ ពតមានពាកពនធសដពគរឿងចករ ដលែបានបញ្ជាចបដោយផនកែនេះ។ វធសាសតរកនងការបញ្ជាជន គរតជោការបញ្ជាជនតាមអឡេចតរនក។

គរឿងចករននេះនងមនតរវហានដាកឲយបរើបរាសឡើយ រហតដលមានការបញ្ជាចលទៅកនងមដលែផលតផល Toro ដលែហានអនមត ដចហានចងអលបងហាញនៅលើសចេកតបរកាសសតពអនលោមភាពដលែទាកទង នងសរបតាមសចេកតណានៃាទាងអសដលែវាអាចតរវហានបរកាសដោយអនលោមតាមរាលសចេកតណានៃាពាកពនធ។

ហានបញ្ជាជាកតរមតរវ៖

Tom Langworthy
នាយកវសវកមម
8111 Lyndale Ave. South
Bloomington, MN 55420, USA
ខតែលា 18, 2022

តណាងពញសទធ៖

Marcel Dutrieux
Manager European Product Integrity
Toro Europe NV
Nijverheidsstraat 5
2260 Oevel
Belgium

UK Declaration of Incorporation

ក្រមហាន Toro ដលែមានអាសយដឋាននៅ 8111 Lyndale Ave. South, Bloomington, MN, សហរដឋអាមរេក
បរកាសថាផនកែដចខាងក្រាមអនលោមតាមសដងដារដលែបានចះបញ្ជ នៅពលេដឡើងសរបតាមសចេកតណនៃាដលែអម
មកជាមយទៅលើមដលែផលតផល Toro មយចនន្ដចដលែបានបងហាញនៅលើសចេកតបរកាសសតពអនលោមភាពដលែ
ពាកពនធ។

លខេមដលែ	លខេសរេ	បរយាយអពផលតផល	បរយាយវកកយបតរ	បរយាយទទៅ	សចេកតណនៃា
03189	407900000 ចាបព	មាសនកាតសមៅសរេ 8-Blade 27-អញ DPA Edge, មាសនកាតសមៅសរេ Reelmaster 3100-D	RM3100 27IN 8-BLADE (RR) ES DPA CU	ផនកែកាត	S.I. 2008 លខេ 1597
03190	407900000 ចាបព	មាសនកាតសមៅសរេ 11-Blade 27-អញ DPA Edge, មាសនកាតសមៅសរេ Reelmaster 3100-D	RM3100 27IN 11-BLADE ES (RR) DPA CU	ផនកែកាត	S.I. 2008 លខេ 1597
03191	407900000 ចាបព	មាសនកាតសមៅសរេ 8-Blade 32-អញ DPA Edge, មាសនកាតសមៅសរេ Reelmaster 3100-D	RM3100 32IN 8-BLADE ES (RR) DPA CU	ផនកែកាត	S.I. 2008 លខេ 1597
03192	400000000 ចាបព	មសនកាតសមៅសរេ 27-អញ 8-Blade EdgeSeries DPA មាសនកាតសមៅ Reelmaster 3105-D	RM3105 27IN, 8BLD RR ES NO FRT ROLLER CU	ផនកែកាត	S.I. 2008 លខេ 1597

ឯកសារបចចកេទសេពាកពនធតរវបានចងក្រងតាមតមរវការកនងកាលវភាគ 10 នៃ S.I. 2008 លខេ 1597។

យើងនងទទលពរមបញ្ជនដើមបឆលើយតបទៅនងសណមពររបសអាជញ្ជាធរជាតនវ ពតមានពាកពនធសដពគរឿងចក្រ
ដលែបានបញ្ជចបដោយផនកែនះ។ វធសាសតរកនងការបញ្ជន គរតជៅការបញ្ជនតាមអឡេចតរនក។

គរឿងចក្រនះនងមនតរវបានដាកឲយបរើបរាសឡើយ រហតដលមានការបញ្ជចលទៅកនងមដលែផលតផល
Toro ដលែបានអនមត ដចបានចងអលបងហាញនៅលើសចេកតបរកាសសតពអនលោមភាពដលែទាកទង
នងសរបតាមសចេកតណនៃាទាងអសដលែវាអាចតរវបានបរកាសដោយអនលោមតាមរាលបទបញ្ជាញតតពាកពនធ។

This declaration has been issued under the sole responsibility of the manufacturer.
The object of the declaration is in conformity with relevant UK legislation.



Tom Langworthy
នាយកវសវកមម
8111 Lyndale Ave. South
Bloomington, MN 55420, USA
ខតែលា 18, 2022

តណាងពញ្ជេសទធ៖

Marcel Dutrieux
Manager European Product Integrity
Toro U.K. Limited
Spellbrook Lane West
Bishop's Stortford
CM23 4BU
United Kingdom

ការធានារបស់ក្រុមហ៊ុន Toro

ការធានាមានកំណត់រយៈពេលពីរឆ្នាំ ឬ 1,500 ម៉ោង

លក្ខខណ្ឌ និងផលិតផលគ្របដណ្តប់

ក្រុមហ៊ុន Toro និងសាខារបស់ខ្លួនគឺ ក្រុមហ៊ុនធានារ៉ាប់រង Toro អនុលោមតាមកិច្ចព្រមព្រៀងរវាងពួកគេ ដោយធានារ៉ាប់រងគ្រប់ផលិតផលពាណិជ្ជកម្ម Toro របស់អ្នក (“ផលិតផល”) មានឱ្យមានបញ្ហាខុសឆ្គងនៅក្នុងសម្ភារៈឬកំណែងរយៈពេល 2 ឆ្នាំ ឬ 1,500 ម៉ោងបញ្ជា * ណាមួយដែលកើតឡើងមុន។ ការធានានេះអាចអនុវត្តបានចំពោះផលិតផលទាំងអស់ លើកលែងតែឧបករណ៍បញ្ចូលខ្សែយឺត (សម្រាប់លក្ខខណ្ឌលើការធានាអំពីការធានាដាច់ដោយឡែកសម្រាប់ផលិតផលទាំងនេះ) ។ នៅពេលដែលមានលក្ខខណ្ឌដែលអាចធានាបាន យើងនឹងជួសជុលផលិតផលដោយមិនគិតថ្លៃពីអ្នកក្រុមការងារជំនាញ ពលកម្ម គ្រឿងគ្រឿង និងការដឹកជញ្ជូន។ ការធានានេះចាប់ផ្តើមចាប់ពីកាលបរិច្ឆេទដែលផលិតផលត្រូវបានបញ្ជូនទៅកាន់ម្ចាស់ដើមដំបូង។
* ផលិតផលដែលបានដាក់ឱ្យប្រើប្រាស់ក្នុងទីធ្លាម៉ោង។

សេចក្តីណែនាំសម្រាប់ការទទួលបានសេវាកម្មធានា

អ្នកទទួលខុសត្រូវក្នុងការជូនដំណឹងដល់អ្នកចែកចាយផលិតផលពាណិជ្ជកម្ម ឬពាណិជ្ជកររបស់ក្រុមហ៊ុនចែកចាយផលិតផលពាណិជ្ជកម្មដែលមានការអនុញ្ញាតពីអ្នកដែលអ្នកបានទិញផលិតផលភ្លាមៗនៅពេលដែលអ្នកជឿថាមានលក្ខខណ្ឌដែលអាចធានាបាន។ ប្រសិនបើអ្នកត្រូវការជំនួយក្នុងការស្វែងរកចំណុចអ្នកចែកចាយផលិតផលពាណិជ្ជកម្ម ឬពាណិជ្ជកររបស់ក្រុមហ៊ុនចែកចាយដែលមានការអនុញ្ញាត ឬប្រសិនអ្នកមានសំណួរទាក់ទងនឹងសិទ្ធិធានា ឬការទទួលខុសត្រូវរបស់អ្នក អ្នកអាចទាក់ទងមកយើងតាមរយៈ៖

ផ្នែកសេវាកម្មផលិតផលពាណិជ្ជកម្ម Toro
ក្រុមហ៊ុនធានារ៉ាប់រង Toro
8111 Lyndale Avenue South
Bloomington, MN 55420-1196

952–888–8801 ឬ 800–952–2740

អ៊ីមែល៖ commercial.warranty@toro.com

ការទទួលខុសត្រូវរបស់ចាស

ក្នុងនាមជាម្ចាស់ផលិតផល អ្នកត្រូវទទួលខុសត្រូវចំពោះការជួសជុលថែទាំតាមការណែនាំដែលមានចែងនៅក្នុង *សៀវភៅណែនាំអ្នកប្រើប្រាស់* របស់អ្នក។ ការជួសជុលសម្រាប់បញ្ហាផលិតផលដែលបណ្តាលមកពីការខកខានក្នុងការបំពេញការថែទាំ និងការណែនាំមិនត្រូវបានគ្របដណ្តប់ក្រោមការធានានេះទេ។

ធាតុ និងលក្ខខណ្ឌដែលមិនត្រូវបានគ្របដណ្តប់

មិនមែនរាល់ការបរាជ័យ ឬការមិនដំណើរការនៃផលិតផលដែលកើតឡើងក្នុងអំឡុងពេលធានាមានភាពខុវ៉ះចន្លោះនៅក្នុងសម្ភារៈ ឬទុកដាក់ឡើយ។ ការធានានេះមិនគ្របដណ្តប់ដូចខាងក្រោម៖

- ការគាំងផលិតផលដែលបណ្តាលមកពីការបរាជ័យគ្រឿងបន្លាស់ដែលមិនមែនរបស់ក្រុមហ៊ុន Toro ឬពីការបញ្ចូល ឬការដាក់ឧបករណ៍បរាជ័យគ្រឿងបន្ថែម ឬគ្រឿងបន្សំឧបករណ៍ផលិតផលដែលមិនបានបញ្ជាក់ថាមិនមែនមាក Toro ។
- ការគាំងផលិតផលដែលបណ្តាលមកពីការខកខានមិនបានដំណើរការការជួសជុលថែទាំ និង/ឬការណែនាំដែលមិនត្រឹមត្រូវ។
- ការគាំងផលិតផលដែលបណ្តាលមកពីការដំណើរការផលិតផលកន្លងសភាពទង្គិចបុកបោក ខូចខាត ឬមិនបរិសុទ្ធ។
- ផ្នែកដែលមិនខូចខាតតាមរយៈការបរាជ័យដែលមានវត្តមាន។ ឧទាហរណ៍នៃគ្រឿងបន្លាស់ដែលខូចខាត ឬតម្រូវឱ្យមានការដំណើរការផ្នែកតាមរយៈការជាប់គាំង ឬការប្រើប្រាស់ខុសប្រក្រតី ដូចជាការលិចទឹក ការប៉ះទង្គិច ការធ្លាក់ ការបង្កើនល្បឿនលើស ការកែប្រែ ឬការដាក់ឧបករណ៍ដែលមិនត្រូវបានអនុម័ត។
- ការគាំង ឬបញ្ហាដែលកើតឡើងដោយសារការបរាជ័យគ្រឿងបន្លាស់ដែលមិនមានដូចជា ការប្រើប្រាស់ប្រេងឥន្ធនៈ (ឧ. ប្រេងម៉ាស៊ូត ឬប្រេងម៉ាស៊ូត) ដែលមិនត្រូវបានអនុម័តដោយសហគ្រាសរបស់ខ្លួន។
- ការសឹករលុបធម្មតា រួមបញ្ចូលទាំងការសឹករលុបលើផ្ទៃដែលត្រូវការការថែទាំដើម្បីរក្សាគុណភាព។ “ការសឹករលុបធម្មតា” ត្រូវបានកំណត់ដោយការខូចខាតដែលបង្កឡើងដោយការប៉ះទង្គិចជាមួយនឹងផ្ទៃខាងក្រោមដែលមិនត្រូវបានរចនាឡើងសម្រាប់ការប្រើប្រាស់ផលិតផលដែលបានណែនាំ ដូចជាការប៉ះទង្គិចជាមួយនឹងថ្ម ឫសឈើ ឬរន្ធ។

គ្រឿងបន្លាស់

គ្រឿងបន្លាស់ដែលកំណត់ពេលសម្រាប់ការជួសជុលថែទាំតាមការជួសជុលថែទាំដែលចាំបាច់ត្រូវបានធានាសម្រាប់រយៈពេលរហូតដល់ពេលជួសជុលដែលបានកំណត់សម្រាប់គ្រឿងបន្លាស់នោះ។ គ្រឿងបន្លាស់ដែលបានជួសជុលការពារដោយការធានានេះត្រូវបានរ៉ាប់រងសម្រាប់រយៈពេលនៅសល់នៃការធានាផលិតផលដើម ហើយក៏លាយជាទ្រព្យសម្បត្តិរបស់ក្រុមហ៊ុន Toro ។ Toro និងផ្នែកការសម្រេចចិត្តរបស់ខ្លួនថាតើជួសជុលគ្រឿងបន្លាស់ដែលមានសារាប់ណាមួយ ឬដាក់ ឬបញ្ចូលឬដូរវាចេញ។ Toro អាចនឹងបង់ប្រាក់សងគ្រឿងបន្លាស់ដែលផលិតឡើងវិញសម្រាប់ការជួសជុលចំពោះការធានា។

ការធានាលើអាគុយ Deep Cycle និង Lithium-Ion

អាគុយ Deep Cycle និង Lithium-Ion មានចំនួនឆ្នាំតាមម៉ោងសរុបជាក់លាក់ដែលពីវាអាចបញ្ជូនអំឡុងអាយុកាលរបស់ពីវា។ បច្ចេកទេសនៃការដំណើរការ ការសាកឡើងវិញ និងការជួសជុលថែទាំអាចបន្ត ឬកាត់បន្ថយអាយុកាលសរុបរបស់អាគុយ។ នៅពេលដែលអាគុយនៅក្នុងផលិតផលនេះបរិច្ចាគដល់ខេច ចំនួនការងារដែលមានបរិយាប័ន្នរវាងចន្លោះសាកនីមួយៗរហូតទាល់តែអាគុយសុខេចទាំងស្រុង។ ការប្រើប្រាស់អាគុយដែលសុខេច ដោយសារការប្រើប្រាស់ធម្មតា គឺជាទំនួលខុសត្រូវរបស់ម្ចាស់ផលិតផល។
ចំណាំ៖ (អាគុយ Lithium-Ion តែប៉ុណ្ណោះ)៖ ដែលមានលក្ខខណ្ឌបន្ទាប់បន្សំ៖ ពេល 2 ឆ្នាំ។ សូមអានការធានាលើអាគុយសម្រាប់ពត៌មានបន្ថែម។

ការធានាលើដងរ៉ាវពន្លឺមុខអាយកាល (ម៉ូដែល ProStripe 02657 តែប៉ុណ្ណោះ)

ProStripeដែលត្រូវបានមុខងារអាប្រាយ៉ានិងអាប្រាយ៉ាហ្វរាងផ្លែកោបត ដងរ៉ាវរបស់ក្រុមហ៊ុន Toro សុទ្ធ (អាប្រាយ៉ាហ្វរាងផ្លែកោបត (BBC) ដែលរួមបញ្ចូលគ្នា + គ្រឿងបង្គុំនិងអាប្រាយ៉ា) ដែលបានដំឡើង និងត្រូវបានប្រើប្រាស់ដោយអ្នកទិញដើមដោយស្របតាមវិធានការនៃការដំណើរការនិងការជួសជុលថែទាំដែលបានណែនាំ ត្រូវបានរ៉ាប់រងដោយការធានាពន្លឺមុខអាយកាលទ្រុងនិងការបាក់បែងរ៉ាវរបស់គ្រឿងចក្រ។
គ្រឿងចក្រដែលត្រូវបានមុខងារអាប្រាយ៉ា ផ្នែកអាប្រាយ៉ាហ្វរាងផ្លែកោបត (BBC) និងឧបករណ៍បំបែនេះដែរទៀតមិនត្រូវបានរ៉ាប់រងដោយការធានាលើដងរ៉ាវពន្លឺមុខអាយកាលឡើយ។

ការជួសជុលថែទាំគឺជាការចំណាយរបស់ចាស

ការថែទាំយ៉ាងសមស្រប ការដាក់បង្រៀនអំពី
ការសម្អាតនិងការដុសខាត់ ការបង្រួមរង្វង់ ទុកសម្រាប់ និងការបញ្ជូនការជួសជុលថែទាំដែលមិនគឺជាការសង្កេតមុខងារមិនធម្មតាមួយចំនួនដែលផលិតផល Toro ត្រូវការដែលជាការចំណាយរបស់ចាស។

សថានភាពទទៅ

ការជួសជុលដោយអ្នកចែកចាយឬអ្នកលក់ផលិតផល Toro ដែលមានការអនុញ្ញាតគឺជាដំណោះស្រាយតែមួយគត់របស់អ្នកក្នុងការធានានេះ។

ទាំងក្រុមហ៊ុន Toro និងក្រុមហ៊ុនធានារ៉ាប់រងក្រុមហ៊ុន Toro មិនទទួលខុសត្រូវចំពោះការខូចខាតមិនផ្ទាល់ដោយមិនបានគ្រប់ទក ឬការខូចខាតបន្ទាប់បន្សំដែលទាក់ទងនឹងការប្រើប្រាស់ផលិតផល Toro ដែលរាប់បញ្ចូលដោយការធានានេះ រួមទាំងថ្លៃចំណាយណាមួយ ឬការចំណាយនៃផែដលជនឧបករណ៍ជនស ឬការជួសជុលអំឡុងរយៈពេលសម្ភារៈនៃការមិនដំណើរការ ឬការបញ្ជូនការផ្តល់ការបានបរិច្ចាគនៃការជួសជុលករុណាការធានានេះ។ លើកលែងតែចំពោះការធានាលើការបញ្ចូលខ្សែមិនសង្កេតដែលមានចែងក្នុងការធានានេះ។ រាល់ការធានាដែលមិនបានបញ្ជាក់ទុកគ្រប់ភាពរបស់ឈ្មួញ និងភាពសមរម្យសម្រាប់ការប្រើប្រាស់ត្រូវបានកម្រិតទៅរយៈពេលនៃការធានាលឿននេះ។

រដ្ឋមួយចំនួនមិនអនុញ្ញាតឱ្យការមិនរួមបញ្ចូលនៃការខូចខាតបន្ទាប់បន្សំ ឬដែលមិនបានគ្រប់ទក ឬកំណត់លើរយៈពេលនៃការធានានៃដែលបានបញ្ជាក់ថាតើរដ្ឋមួយចំនួនមិនអនុញ្ញាតឱ្យការមិនរួមបញ្ចូលខាងលើនិងកំណត់អាចនឹងមិនអនុវត្តចំពោះអ្នកឡើយ។ ការធានានេះផ្តល់ឱ្យអ្នកនូវសិទ្ធិជាក់លាក់ ហើយអ្នកក៏អាចមានសិទ្ធិផ្សេងទៀតដែលខុសគ្នាពីរដ្ឋមួយទៅរដ្ឋមួយ។

មន្ទីរពិសោធន៍ការធានាលើការបញ្ចូលខ្សែ

បទពិសោធន៍របស់អ្នកក្នុងការបញ្ចូលខ្សែមិនត្រូវបានកំណត់ដោយលក្ខខណ្ឌដែលត្រូវតាមការធានាដាច់ដោយឡែកដែលត្រូវបានបង្កើតដោយទីភ្នាក់ងារការពារបរិស្ថានរបស់សហរដ្ឋអាមេរិក (EPA) និង/ឬក្រុមប្រឹក្សាធានខ្ពស់អាកាសចរដ្ឋ កាលីហ្វ័រញ៉ាCalifornia (CARB) ។ កំណត់ចំនួនម៉ោងដែលបានដាក់ចេញខាងលើមិនអនុវត្តចំពោះការធានាលើបទពិសោធន៍របស់អ្នកក្នុងការបញ្ចូលខ្សែមិនឡើយ។

សមអានសចេកដថលងៃការអពការគរបគរងការបញ្ចូចញេឧសមនរបសមាសនដលែបានផដលឲយ
ជាមយនងផលតផលរបសអនក ឬបានផទកកនងឯកសាររបសអនកផលតមាសន។

បរទសេករៅពសហរដឋអាមរេក ឬកាណាដា

អតថជនដលែបានទញផលតផល Toro ដលែបាននាចញេពសហរដឋអាមរេកឬកាណាដា គរតទៅកទងអនកចកែចាយ (អនកលក) ផលតផល Toro របសពកគេ
ដើមបទទលគេលនយេបាយអពការធានាសមរាបបរទសេ ខតេត ឬរដឋរបសអនក។ បើអនកមនសបាយចតតនងសវេកមមនអែនកចកែចាយរបសអនកដេយសារមលហតេណាមយ
ឬមានបញ្ហាលហាកកនងការទទលពតមានអពការធានា សមទាកទងផនកែសវេកមមនកែរមហន Toro ដលែទទលបានសទធតរមតរវរបសអនក។