ITALIAN FORM NO. 3320-801

TORO

MODELLO 26630B-3900001 E SEGUENTI
MODELLO 26635B-3900001 E SEGUENTI

MANUALE D'ISTRUZIONI

TOSAERBA DA 53 CM CON SACCO POSTERIORE

⚠ ISTRUZIONI SULLA SICUREZZA

L'uso o la manutenzione incorretti di questo tosaerba da parte del suo operatore o proprietario possono causare lesioni. Per ridurre il rischio potenziale di danni o lesioni, attenetevi a queste istruzioni sulla sicurezza e prestate attenzione al simbolo dell'allarme di sicurezza ⚠. La mancata conformità a queste istruzioni potrebbe tradursi in lesioni personali.

ATTENZIONE – Il gas di scarico del motore contiene monossido di carbonio, un veleno inodore e letale. Nello stato di California si è costatato che il monossido di carbonio può produrre difetti congeniti. Non fate funzionare il motore in un interno o in un'area racchiusa.

PRIMA DELL'USO

1. Usate il tosaerba solo dopo aver letto attentamente questo manuale. Familiarizzatevi con i comandi e l'uso corretto del tosaerba. Non permettetene mai l'uso a bambini ed a persone non appositamente istruite.

2. Tenete tutti, specialmente bambini ed animali, a dovuta distanza dalla zona di lavoro. Ispezionate accuratamente la zona dove verrà usato il tosaerba e ripulitela da rami, pietre, cavi e detriti, che il tosaerba potrebbe far schizzare via.

3. Indossate calzoni lunghi e scarpe pesanti. Non usate il tosaerba indossando sandali aperti, gioielleria, abiti larghi o a piedi nudi.

4. Prima di accendere il motore controllate il livello del carburante. Non riempite il serbatoio al chiuso, col motore acceso o prima che il motore si sia raffreddato per alcuni minuti dopo l'uso. Asciugate il carburante eventualmente fuoriuscito prima di accendere il motore.

5. Assicuratevi che tutti gli schermi, ripari e dispositivi di sicurezza siano montati. Riparate o sostituite i pezzi danneggiati, incluse le decalcomanie. Controllate tutti i dispositivi di sicurezza prima di ogni uso.

6. Fate molta attenzione nel maneggiare il carburante, perché esso è altamente infiammabile.

A. Usate un contenitore approvato.

B. Riempite il serbatoio all'aperto, non dentro casa. **NON RABBOCCATE MAI IL CARBURANTE A MOTORE ACCESO O CALDO.**

C. Prima di avviare il motore, rimettete il tappo sul contenitore, chiudete il tappo del serbatoio ed asciugate il carburante eventualmente fuoriuscito.

DURANTE L'USO

7. Mai avviare il motore al chiuso.

8. Tenetevi sempre in una posizione stabile. Impugnate saldamente le stegole e camminate: non si deve mai correre. Mai azionare il tosaerba su erba bagnata. Tagliate l'erba solamente di giorno o con buona luce artificiale.

9. Tagliate sempre l'erba trasversalmente sui pendii; mai andando su e giù. Quando cambiate direzione su un pendio, usate estrema cautela. Non tagliate erba su pendii troppi ripidi.

10. Durante l'uso, indossate sempre occhiali protettivi in modo da proteggere gli occhi da eventuali oggetti che potrebbero essere proiettati verso di voi dal tosaerba.

11. Tenete viso, mani e piedi lontani dallo chassis e dall'alloggiamento della lama di taglio quando il motore è in funzione.

12. Rimanete dietro alle stegole fino a quando il motore si è arrestato e tenetevi sempre lontano dall'apertura di scarico.

13. Quando vi servite del sacco di raccolta, fermate il motore prima di rimuovere il sacco e svuotarlo.

14. Spegnete il motore ed aspettate che tutte le parti in movimento abbiano smesso di girare prima di sturare lo scarico.

15. Poiché la lama di taglio continua a ruotare per alcuni secondi dopo che il motore è stato arrestato, rimanete al sicuro dietro le stegole finché tutte le parti in movimento non si siano fermate.

16. Se urtate un ogetto pesante o se il tosaerba vibra eccessivamente, fermate il motore e staccate il filo dalla candela. Controllate se vi siano danni al tosaerba e fate tutte le dovute riparazioni prima di riutilizzarlo.

17. Fermate il motore prima di regolare l'altezza di taglio.

18. Fermate il motore prima di attraversare un sentiero, una strada o un viale coperto di ghiaia.

19. Fermate il motore prima di abbandonare la vostra posizione dietro le stegole. Se il tosaerba deve rimanere incustodito, staccate il filo dalla candela.

20. A motore in funzione o non appena esso è stato spento, non toccatelo perché è molto caldo e potrebbe scottarvi.

21. Rifornite il tosaerba di carburante solo dopo che il motore si è raffreddato.

MANUTENZIONE

22. Eseguite soltanto gli interventi di manutenzione descritti in questo manuale. Se dovessero essere necessari interventi di riparazione o se aveste bisogno di aiuto, contattate il vostro rivenditore autorizzato della TORO.

23. Prima di pulire, ispezionare, riparare o regolare il tosaerba, fermate il motore e staccate il filo dalla candela per evitare una messa in moto accidentale.

24. Per assicurarvi che il tosaerba sia in condizioni di funzionare con sicurezza, controllate con frequenza tutti i dadi, bulloni e viti e manteneteli sempre ben serrati. Assicuratevi che i dadi della lama sia serrato a 20-35 N•m (15-25 pd-lb).

ITALIAN

ISTRUZIONI SULLA SICUREZZA

25. Per ridurre la possibilità d'incendio, assicuratevi che il motore non sia sporco di grasso, erba, foglie o altro.

26. Non sovraccellerate il motore modificando la registrazione del regolatore.

27. Controllate con frequenza il sacco di raccolta per assicurarvi che non sia strappato o rovinato. Qualora lo fosse, sostituitelo con uno nuovo per vostra protezione.

28. Lasciate che il motore si raffreddi prima di riporre il tosaerba al chiuso. Non riponete il tosaerba in prossimità di fiamme vive o in luoghi dove una scintilla potrebbe incendiare le esalazioni del carburante.

29. All'uscita dalla fabbrica, il tosaerba è in conformità ai vigenti standard di sicurezza per tosaerba rotatori. Per poterlo mantenere sempre in condizioni di massima efficienza e sicurezza, usate soltanto accessori e pezzi di ricambio e gli accessori originali della TORO. Pezzi di ricambio ed accessori fabbricati da altri produttori potrebbero invalidare la conformità agli standard di sicurezza, cosa che potrebbe risultare pericolosa.

SPIEGAZIONE DEI SIMBOLI



Allarme di sicurezza



Tenere mani e piedi lontani dalla lama che gira



Leggere il manuale d'istruzioni fino ad averlo capito



Spegnere il motore prima di lasciare la posizione operativa



Starter aperto



Accensione spenta

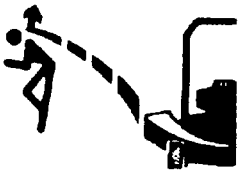

Tenere inseriti tutti gli schermi di protezione



Tenere gli astanti a distanza dalla zona di taglio

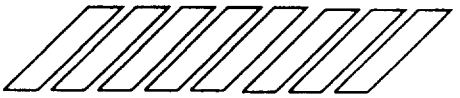

Mettere il piede qui alla messa in moto





Rapido Lento



Mai aprire lo sportello di scarico del tosaerba col motore acceso se la sacca di raccolta non è installata.



Trazione INSERITA



Trazione DISINSERITA

INDICE

	Pag.
Messa in opera	3-4
Prima dell'uso	5
Instruzioni d'uso	6-8
Manutenzione	8-12
Pulizia del filtro dell'aria	8
Sostituzione della candela	8-9
Drenaggio del carburante	9
Riempire d'olio il banco motore	9
Regolazione della manetta del gas	9
Regolazione della trazione	9-10
Ispezione, rimozione ed affilatura della lama di taglio	10-11
Lubrificazione	11
Caricamento della batteria	11
Pulizia dello chassis	11-12
Rimessaggio	12
Accessori opzionali	13
Identificazione del prodotto	13
Assistenza Toro	13
La garanzia di accensione Toro	14
Registrazione della manutenzione che garantisce l'accensione	15

MESSA IN OPERA

MONTAGGIO DELLE STEGOLE

1. MONTAGGIO DELLE STEGOLE – Allentate i pomelli di bloccaggio sui supporti di montaggio (Fig. 1).

2. Portate i supporti in posizione verticale in modo che i fori siano rivolti verso l'alto.

3. Fate scivolare le estremità delle stegole nei fori dei supporti finché non siano completamente in posizione (Fig. 1). Accertatevi che il filo della manetta del gas, quello dell'avviamento elettrico (modello Key-lectric) e quello di trazione vengano a trovarsi sopra il supporto di sinistra (Fig. 2).

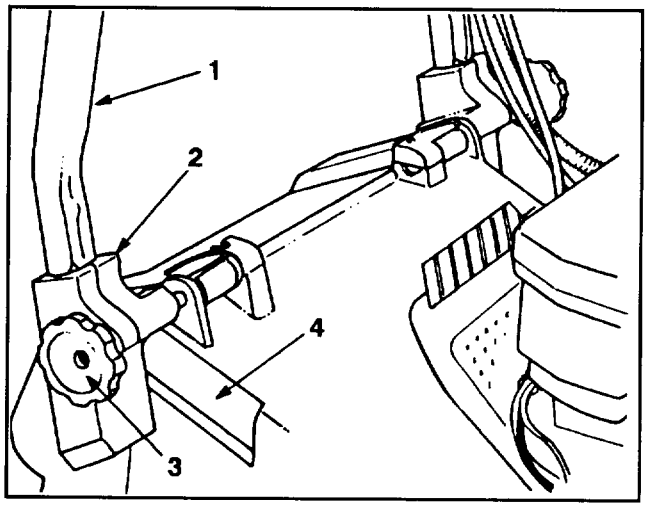

Figura 1

1. Stegole
2. Supporto di montaggio
3. Pomelli
4. Scomparto

4. Ruotate le stegole ed i supporti all'indietro finché questi ultimi non siano ben alloggiati negli scomparti appositi (Fig. 2).

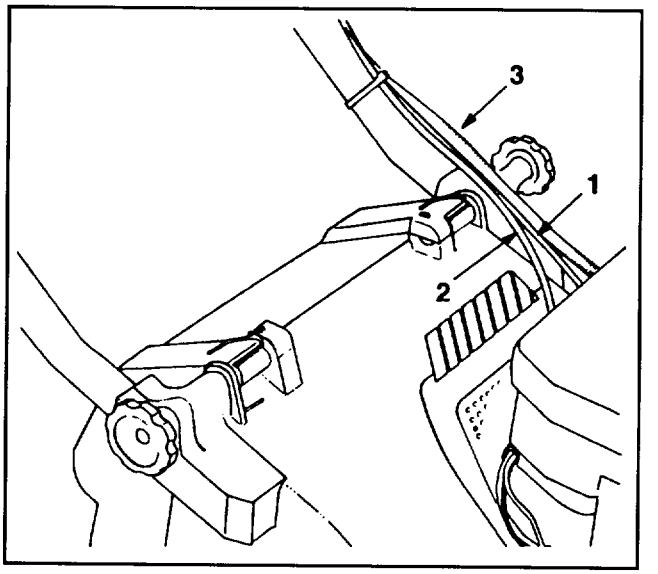

Figura 2

1. Filo della manetta del gas
2. Filo di trazione
***3. Filo dell'avviamento elettrico**
***modello ad avviamento elettrico**

5. Serrate i pomelli finché i bordi delle fessure sui supporti non si tocchino.

6. Usate un fermaglio per fissare il filo(i) al lato inferiore del tubo di sinistra (Fig. 3). Il fermaglio dovrebbe essere situato a 25 mm (1") dalla curva della stegola. Vedere la Figura 3 per la posizione corretta.

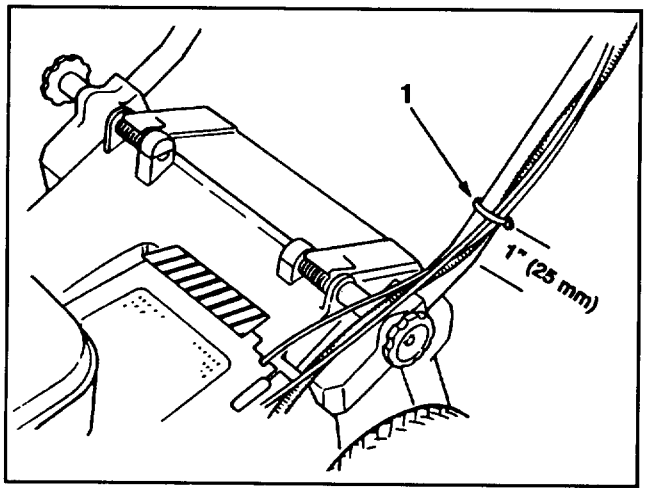

Figura 3

1. Fermaglio del filo

Nota: accertatevi che il filo(i) non interferisca(no) con l'apertura e la chiusura del portello di scarico.

7. Tagliate il fermaglio in eccesso sul lato inferiore sinistro della stegola.

8. Fissate la leva di comando alla barra di comando con una vite ed un controdado (Fig. 4).

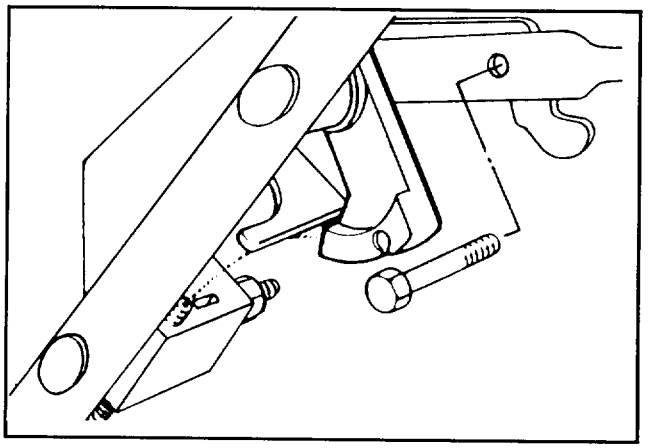

Figura 4

MESSA IN OPERA

MONTAGGIO DEL SACCO DI RACCOLTA

1. Sollevate il portello di scarico, fate scorrere lo scivolo attaccato al sacco nell'apertura di scarico ed ancorate il telaio del sacco alla parte ricurva dei supporti di montaggio (Fig. 5).

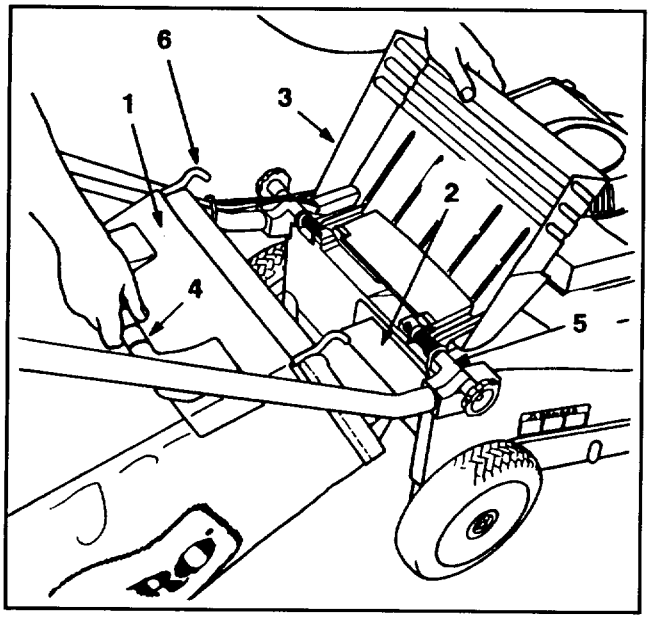

Figura 5

1. Portello del sacco di raccolta
2. Scivolo del sacco
3. Portello di scarico
4. Manico del sacco
5. Supporto di montaggio
6. Gancio del telaio del sacco

Nota: assicurarsi che il portello del sacco di raccolta sia completamente chiuso contro il sacco prima di installare quest'ultimo sul tosaerba.

2. Lasciate che il portello di scarico resti appoggiato sul sacco (Fig. 6).

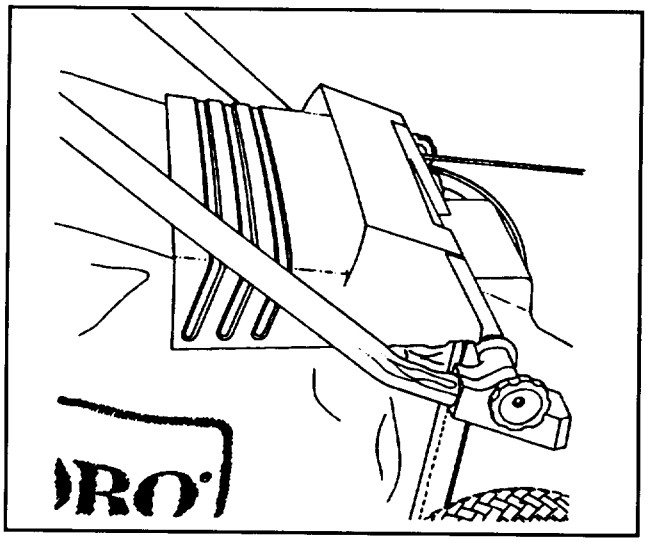

Figura 6

INSTALLAZIONE DELLA BATTERIA

(modello ad avviamento elettrico)

1. Riportatevi al capitolo "Caricamento della batteria" a pagina 11. Fate scivolare la batteria, con il lato con l'etichetta rivolto verso l'operatore, fra i tasselli di montaggio situati sul retro del quadro comandi (Fig. 7).

2. Collegate i fili.

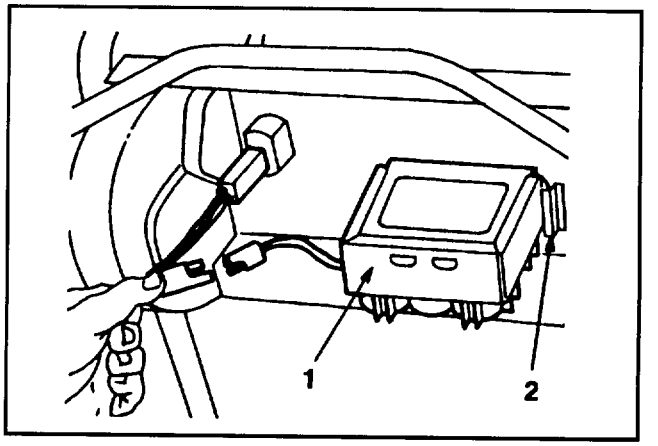

Figura 7

1. Batteria
2. Tasselli di montaggio

PRIMA DELL'USO

RIEMPIRE D'OLIO IL BANCO MOTORE

Riempite il serbatoio con olio SAE 30 o 10W30 finché il livello dell'olio non raggiunge il livello FULL sulla stecca, come mostrato nella Figura 8. La capacità massima di olio nel serbatoio è di 0,751(25 once). Usate un qualsiasi olio detergente di alta qualità che abbia la qualifica SE, SF o SG dell'API (American Petroleum Institute).

Prima di ciascun uso, assicuratevi che l'olio si trovi fra i livelli ADD (rabbocco) e FULL (pieno) (Fig. 8). Se il livello è più basso, aggiungetene.

1. Portate il tosaerba su una superficie piana e pulite la superficie attorno alla stecca dell'olio.

2. Togliete la stecca, facendo ruotare il tappo di 1/4 di giro in senso antiorario.

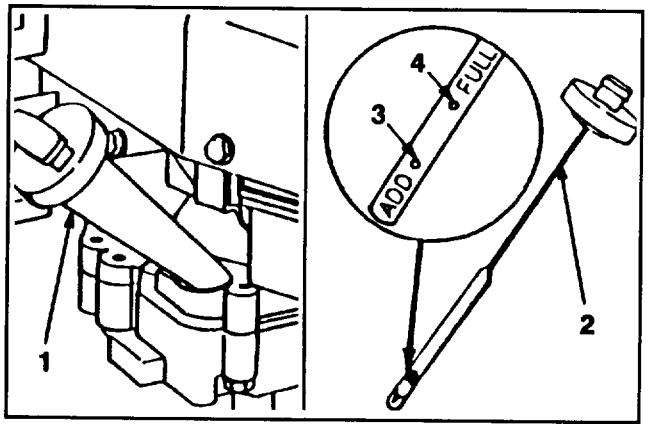

Figura 8

1. Tubo di rifornimento dell'olio
2. Stecca di livello
3. Livello ADD (rabbocco)
4. Livello FULL (pieno)

3. Asciugate la stecca ed inseritela nel foro di rabbocco. Ruotate il tappo di 1/4 di giro in senso orario. Poi togliete la stecca e controllate il livello dell'olio (Fig. 8). Se il livello è basso, aggiungete tanto olio quanto basta ad arrivare al livello FULL sulla stecca. **NON RIEMPITE OLTRE IL –LIVELLO FULL. POTRESTE CAUSARE DANNI AL MOTORE AL MOMENTO DELL'AVVIAMENTO. VERSATE L'OLIO LENTAMENTE.**

Nota: controllate il livello dell'olio ogni volta che usate il tosaerba oppure ogni cinque ore di servizio. La prima volta dovrete cambiarlo dopo le prime due ore di servizio; in seguito dovrete cambiarlo ogni 25 ore. In condizioni di polvere o sporco eccessivi, saranno necessari dei cambi d'olio più frequenti.

4. Inserite la stecca nel foro di rabbocco e ruotate il tappo di 1/4 di giro in senso orario per chiudere.

RIEMPIRE DI BENZINA IL SERBATOIO

⚠ ATTENZIONE

PERICOLO: il carburante è estremamente infiammabile ed esplosivo in certe condizioni. Mentre lo maneggiate, NON FUMATE e tenetelo a distanza da fiamme vive e scintille. Mai acquistare una scorta di carburante di oltre 30 giorni; tenetela in un contenitore approvato. Tenete il carburante fuori della portata dei bambini.

Riempite il tosaerba di carburante all'aperto e solo a motore freddo. Riempite il serbatoio fino a 6-13 mm (1/4-1/2") dall'orlo del foro di rabbocco. Questo spazio servirà ad assorbire l'espansione del carburante. Servitevi di un imbuto per evitare la fuoriuscita di carburante ed asciugate quella eventualmente versata.

Nota: la Toro raccomanda calorosamente di usare benzina fresca, pulita e **SENZA PIOMBO**, di grado normale in tutti i produtti Toro provvisti di motore a benzina. La benzina senza piombo brucia in modo più pulito, prolunga la vita del motore e garantisce un buon avviamento perché riduce l'accumulo di depositi nella camera di combustione. Si potrà usare benzina con piombo se quella senza piombo non è disponibile.

1. Pulite attorno al tappo del serbatoio di benzina e rimuovete il tappo del serbatoio (Fig. 10). Riempite il serbatoio di benzina senza piombo fino a 6-13 mm (1/4-1/2") dall'orlo del serbatoio.

2. Rimettete il tappo del serbatoio ed asciugate la benzina eventualmente fuoriuscita.

La Toro raccomanda inoltre l'uso regolare dello stabilizzante/condizionatore Toro in tutti i suoi prodotti a benzina, sia durante i periodi d'uso che in quelli di rimessaggio. Lo stabilizzante/condizionatore della Toro pulisce il motore durante il funzionemento evitando la formazione di depositi gommosi di vernice nei periodi di rimessaggio.

IMPORTANTE: non mischiate l'olio con la benzina. Mai usare metanolo, benzina contenente metanolo, gasohol contenente oltre il 10% di etanolo, benzina super o spirito per evitare eventuali danni al sistema carburante del motore.

NON VERSATE ADDITIVE NEL CARBURANTE CHE NON SIANO PRODOTTI PER LA STABILIZZAZIONE DEL CARBURANTE STESSO DURANTE IL RIMESSAGGIO, COME LO STABILIZZANTE/CONDIZIONATORE DELLA TORO O UN PRODOTTO SIMILE. LO STABILIZZANTE/CONDIZIONATORE DELLA TORO È A BASE DI DISTILLATO DI PETROLIO. LA TORO NON RACCOMANDA STABILIZZANTI A BASE ALCOLICA, COME ETANOLO, METANOLO O ISOPROPILE. NON AGIUNGETE ADDITIVI PER CERCARE DI INCREMENTARE LA POTENZA O IL RENDIMENTO DELL'ATTREZO.

ISTRUZIONI D'USO

CONSIGLI UTILI

1. CONTROLLATE IL LIVELLO DELL'OLIO – Mantenete l'olio fra i livelli di ADD e FULL come mostrato sulla stecca (Fig. 8).

2. PRIMA DI TAGLIARE l'ERBA – Assicuratevi che il sistema di autopropulsione e la barra di comando funzionino correttamente. Quando la barra di comando viene rilasciata, l'avanzamento deve cessare.

3. TAGLIO E RACCOLTA – Si ottengono i migliori risultati quando il motore gira alla massima velocità e si taglia solo circa un terzo del filo d'erba. Se si deve tagliare erba alta, regolate apposta l'altezza del taglio per la prima passata. Poi ritagliate l'erba con una regolazione più normale. Se si taglia erba troppo lunga il tosaerba rischia di intasarsi e quindi far imballare il motore.

Quando tosate l'erba in condizioni asciutte e polverose, portate la leva del gas in una posizione di minore velocità per ridurre la quantità di polvere generata dal tosaerba.

4. LAMA AFFILATA – Iniziate ogni stagione di taglio con una lama affilata. Dovrete periodicamente limare le tacche sulla lama.

AVVIAMENTO, ARRESTO ED AUTOPROPULSIONE

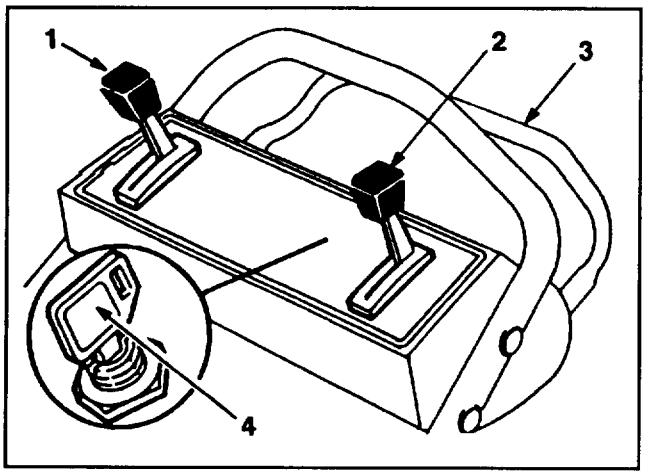

Figura 9

1. Velocità d'avanzamento *** 4. Accensione a chiave**
2. Manetta del gas
3. Barra di controllo autopropulsione
*** modello ad avviamento elettrico**

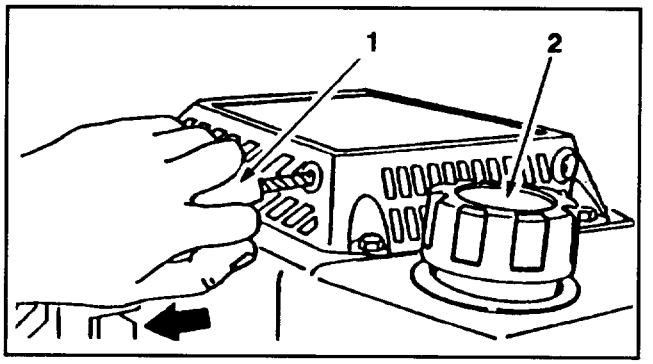

Figura 10

1. Cordicella a strappo **2. Tappo del serbatoio dell'olio**

COMANDI – L'interruttore a chiave (Modelli ad avviamento a chiave), l'acceleratore, il comando di velocità de avanzamento e la barra di commando autopropulsione si trovano sulla stegola superiore (Fig. 9). L'avviamento a strappo si trova sopra al motore (Fig. 10).

1. Inserite il filo nella candela.

2. Spostate il comando di avanzamento su "N" (folle) (Fig. 9).

3. AVVIAMENTO KEY-LECTRIC – Portate la manetta del gas in avanti sulla posizione CHOKE (starter) (Fig. 9). Portare la chiave (Fig. 9) sulla posizione START (avviamento) e rilasciatela appena il motore s'avvia. Portate la manetta del gas all'indietro sulla posizione FAST (rapido) 🐇 o regolate la desiderata velocità del motore. Se la carica della batteria è troppo debole per avviare il motore, usate la cordicella a strappo (Fig. 10).

4. AVVIAMENTO A STRAPPO – Spostate la manetta del gas su CHOKE. Sostenete voi stessi ed il tosaerba posizionando il vostro piede sulla parte superiore sinistra dell'alloggiamento della lama, dove è il simbolo del piede. Tirate la cordicella di avviamento montate sul motore e regolate il gas nel modo desiderato dopo che il motore è stato avviato. Quando il motore parte, spostate la manetta del gas da CHOKE (starter) alla regolazione desiderata.

5. TRAZIONE – Portate il comando di velocità d'avanzamento sull'impostazione desiderata e premete la barra di comando contro la stegola per far muovere il tosaerba. La velocità varia a seconda della distanza fra la barra di controllo e la stegola (Fig. 11).

Nota: le ruote sono dotate di frizioni a ruota libera che permettono di tirare indietro il tosaerba più facilmente quando la trazione è disattivata. Per disinserirle, il tosaerba va spinto in avanti di almeno 2,5 cm (1") dopo aver disattivato la trazione.

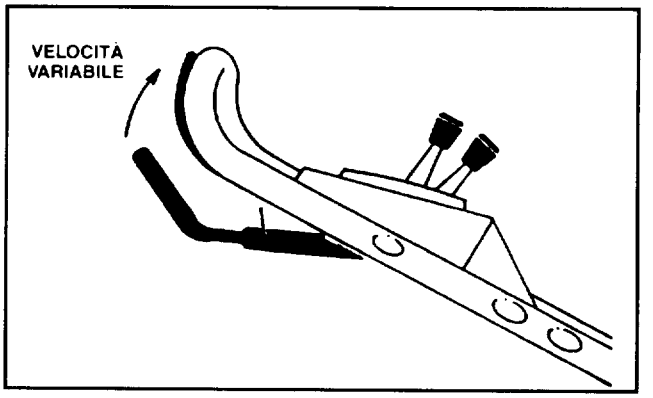

Figura 11

6. ARRESTO (Fig. 9) – Rilasciate la barra di comando per arrestare la trazione. Nei modelli ad autopropulsione portate il comando della velocità d'avanzamento su "N" (folle). Per fermare il motore, spostate la manetta del gas su OFF. Togliete la chiave dall'interruttore (modello ad avviamento elettrico) o rimuovete il cavo dalla candela se il tosaerba viene lasciato incustodito o non viene usato.

USO DEL SACCO DI RACCOLTA DELL'ERBA

1. Fermate il motore ed aspettate che tutte le parti si arrestino.

ISTRUZIONI D'USO

2. INSTALLAZIONE DEL SACCO – Sollevate il portello di scarico, fate scorrere lo scivolo attaccato al sacco nell'apertura di scarico ed ancorate il telaio del sacco al supporto di montaggio (Fig. 12). Lasciate che il portello di scarico resti appoggiato sul sacco (Fig. 13).

Nota: assicurarsi che il portello del sacco di raccolta sia completamente chiuso contro il sacco prima di installare quest'ultimo sul tosaerba.

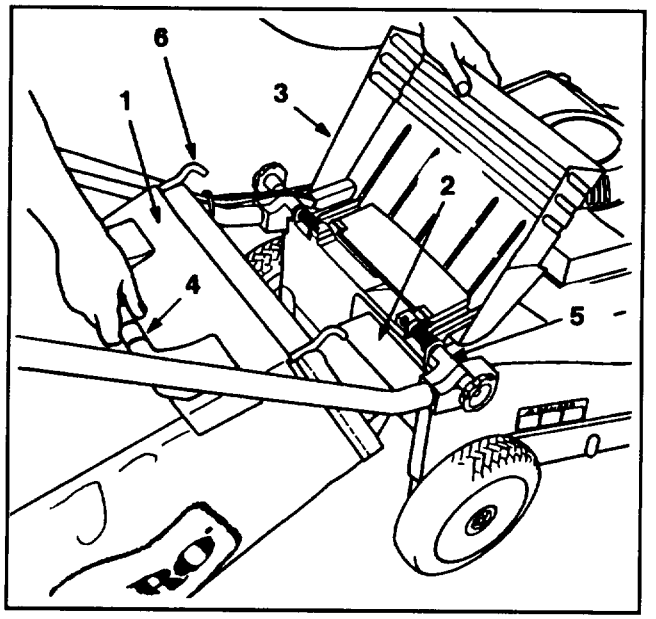

Figura 12

1. Portello del sacco di raccolta
2. Scivolo del sacco
3. Portello di scarico
4. Manico del sacco
5. Supporto di montaggio
6. Gancio del telaio del sacco

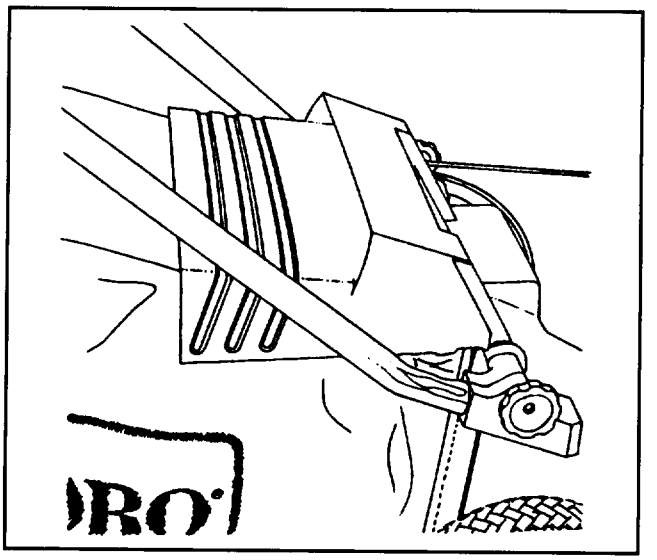

Figura 13

3. RIMOZIONE DEL SACCO—**Arrestate il motore ed attendete che tutte le parti si arrestino.** Per vostra protezione, quando il motore è in moto tenete sempre le mani ed i piedi a distanza dallo chassis del tosaerba. Sollevate il portello di scarico e, mantenendolo aperto, prendete il sacco per il manico ed estraetelo dal tosaerba. Chiudete nuovamente il portello.

Nota: quando si smonta il sacco, lo scivolo relativo raccoglie eventuali resti d'erba falciata che intasino l'apertura di scarico. Se questa resta ancora otturata, staccate il filo dalla candela ed eliminate gli eventuali rimasugli d'erba dal tosaerba.

4. SVUOTAMENTO DELLA SACCO – Afferrate il sacco per il manico ed il lato posteriore. Sollevate il portello del sacco e gradualmente inclinate in avanti il sacco per vuotare l'erba tagliata.

PERICOLO

- **Fili d'erba tagliati ed altri detriti possono essere scagliati fuori da un tunnel di scarico aperto.**
- **Oggetti scagliati con forza sufficiente possono causare lesioni anche fatali all'operatore ed agli astanti.**
- **Non aprite mai il portello del tunnel di scarico quando il motore gira, a meno che non siano sicuramente installati il sacco di raccolta, del tunnel di scarico.**

PERICOLO

- **Un sacco di raccolta logoro potrebbe permettere a pietruzze ed altri detriti del genere di essere scagliati in direzione dell'operatore o degli astanti.**
- **Gli oggetti scagliati possono causare gravi o fatali lesioni all'operatore od agli astanti.**
- **Controllate frequentemente il sacco di raccolta. Se è danneggiato, installate un nuovo sacco di ricambio TORO che rechi questa avvertenza o una simile.**

REGOLAZIONE DELL'ALTEZZA DI TAGLIO

Tre numeri stampati sul carter rappresentano le impostazioni dell'altezza del taglio. Il rombo fra i numeri rappresenta un aumento di 12 mm.

1. Spegnete il motore e staccate il filo dalla candela. Togliete la chiave dall'accensione.

PERICOLO

- **La regolazione delle leve dell'altezza di taglio potrebbe portare le mani in contatto con la lama.**
- **Il contatto con la lama potrebbe causare gravi lesioni personali.**
- **Non regolate l'altezza del taglio mentre il motore è acceso e la lama ruota.**
- **Non mettete le dita sotto lo chassis per sollevare il tosaerba regolando le leve dell'altezza di taglio.**

ISTRUZIONI D'USO

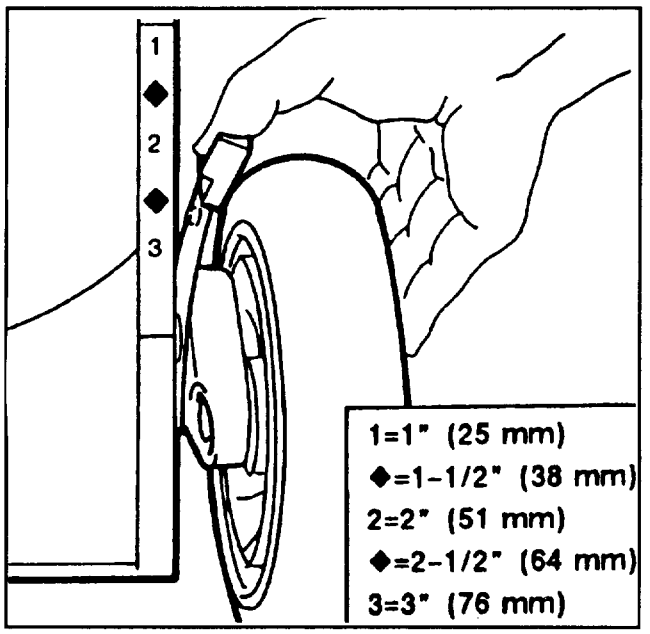

Figura 14

2. Per rendere la regolazione più agiata, alzate il tosaerba in modo da sollevare la ruota da terra. Per sollevare l'alloggiamento, non mettere le mani sotto il carter. Spingete la levetta di regolazione verso la ruota e spostatela sulla lettera desiderata (Fig. 14). Assicuratevi che il perno della levetta sia incastrato nella tacca corrispondente sullo chassis. Regolate tutte le ruote alla stessa altezza.

Nota: Si possono regolare le ruote anteriori con una precisione di 12 mm. Portate la levetta di regolazione oltre "1" e fate scattare il perno nell'alloggiamento sul carter.

3. Quando è richiesta la massima potenza o quando si tosa in condizioni di stoppia spugnosa che fa affondare le ruote posteriori nel prato, aumentate di uno scatto l'impostazione delle ruote posteriori. Assicuratevi che le ruote siano impostate tutte sulla stessa altezza quando tosate in condizioni normali per assicurare la miglior qualità di taglio.

MANUTENZIONE

⚠ ATTENZIONE

- **Il motore potrebbe accendersi accidentalmente.**
- **Un'accensione accidentale del motore potrebbe causare gravi lesioni all'operatore ed agli astanti.**
- **Prima di compiere qualsiasi regolazione o procedura di manutenzione, staccate il filo dalla candela.**

PULIZIA DEL FILTRO DELL'ARIA

In condizioni d'uso normale dovrete pulire il filtro dell'aria ogni 25 ore di servizio. Se il tosaerba viene utilizzato in condizioni di sporcizia o polvere, il filtro andrà pulito con maggiore frequenza.

1. Spegnete il motore e staccate il filo dalla candela. Nei modelli ad avviamento elettrico, togliete la chiave dall'accensione.

2. Ruotate il pomello che fissa il coperchio del filtro dell'aria al motore, finché non riuscite a rimuovere il coperchio (Fig. 15). Pulite accuratamente il coperchio.

3. Se l'elemento di gommapiuma è sporco, toglietelo dal filtro dell'aria (Fig. 15). Pulitelo accuratamente.

A. LAVATE l'elemento di gommapiuma in una soluzione di sapone liquido ed acqua calda. Strizzatelo per estrarne lo sporco, ma non torcetelo perché potrebbe rompersi. Sciacquatelo bene in acqua pulita.

B. ASCIUGATE l'elemento avvolgendolo in uno straccio pulito. Strizzate lo straccio con l'elemento dentro.

C. IMBEVETE l'elemento con circa 15 ml (5 once) di olio motore SAE 30. Strizzatelo per distribuire l'olio su tutto l'elemento e farne uscire l'olio in eccesso. La gommapiuma deve essere umida d'olio.

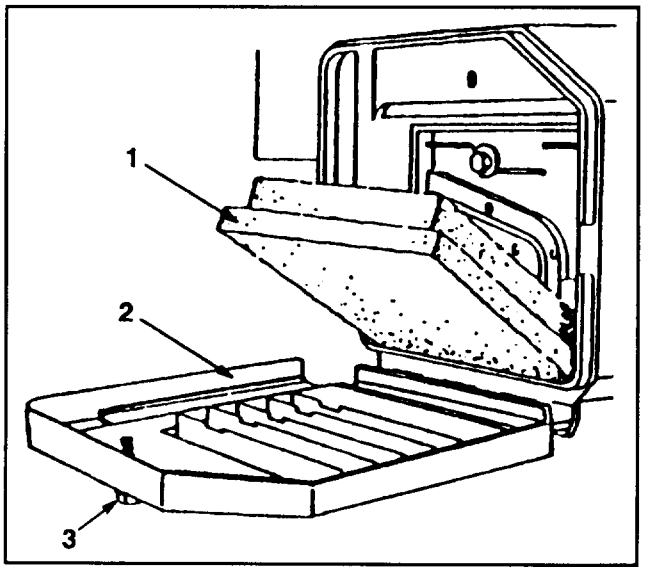

Figura 15

1. Elemento di gommapiuma **3. Manopola**
2. Coperchio

4. Riponete l'elemento nella sua sede e rimontate il coperchio del filtro.

IMPORTANTE: non fate girare il motore senza il filtro dell'aria, perché potrebbe usurarsi e danneggiarsi.

SOSTITUZIONE DELLA CANDELA

Usate una candela CHAMPION RC12YC o di tipo equivalente. La giusta distanza fra gli elettrodi è 0,8 mm (0,032"). Rimuovete la candela ogni 25 ore di servizio e controllatene le condizioni.

1. Spegnete il motore ed aspettate che si raffreddi. Staccate il filo dalla candela. Nei modelli ad avviamento elettrico, togliete la chiave dall'accensione.

Nota: drenate il carburante solo a motore freddo.

2. Pulite attorno alla candela e toglietela dalla testata del cilindro.

IMPORTANTE: sostituite le candele incrinate, rovinate o eccessivamente sporche. Non sabbiate, scrostate o pulite gli elettrodi, perché le particelle di metallo potrebbero staccarsi, entrare nel cilindro e quindi danneggiare il motore.

3. Fissate la distanza fra gli elettrodi a 0,76 mm (0,030") (Fig. 16). Installate la candella correttamente distanziata e la relativa guarnizione. Serratela bene a 19 N•m (14 pd-lb).

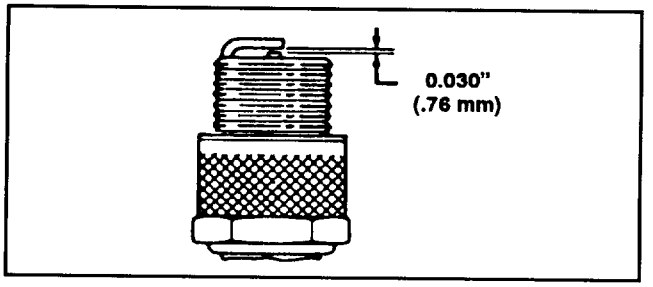

Figura 16

DRENAGGIO DEL CARBURANTE

1. Spregnete il motore e aspettate che si raffreddi. Staccate il filo dalla candela. Nei modelli ad avviamento elettrico, togliete la chiave dall'accensione.

Nota: drenate il carburante sempre a motore freddo.

2. Togliete il tappo dal serbatoio e, mediante una pompa a sifone, drenate il carburante in una tanica pulita.

Nota: questa è l'unica procedura raccomandata per il drenaggio del carburante.

RIEMPIRE D'OLIO IL BANCO MOTORE

Cambiate l'olio dopo le prime due ore d'uso e poi ogni 25 ore di servizio. Siccome l'olio caldo può essere drenato più facilmente e porta più contaminanti di quello freddo, fate girare il motore per uno o due minuti prima di drenarlo.

1. Fermate il motore e staccate il filo dalla candela. Nei modelli ad avviamento elettrico, togliete la chiave dall'accensione.

2. Sollevate il portello di scarico ed estraetene il sacco di raccolta. Drenate il carburante dal serbatoio, seguendo le istruzioni relatiev a pagina 9.

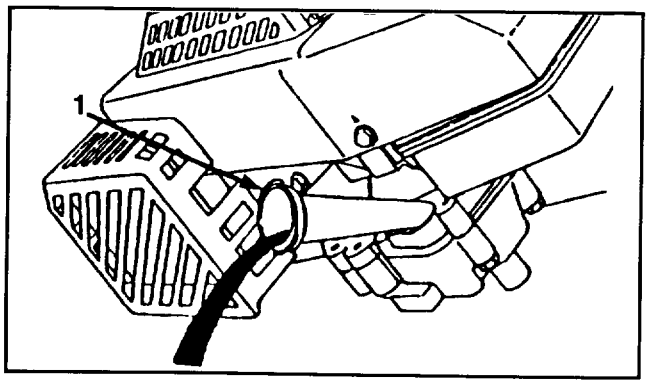

Figura 17

1. Tubo di rifornimento dell'olio

3. Rimuovete la stecca dal tubo di rifornimento d'olio e mettete una bacinella di raccolta sul lato sinistro del tosaerba.

4. Inclinate il tosaerba sul lato sinistro, permettendo all'olio di scendere nella bacinella (Fig. 17).

5. Dopo il drenaggio, rialzate il tosaerba e riempite il motore con olio nuovo seguendo le istruzioni contenute in Riempire d'olio il banco motore a pagina 4.

REGOLAZIONE DELLA MANETTA DEL GAS

La regolazione della manetta può rendersi necessaria quando il motore non s'accende o non si ferma. Ogni volta che si installa un nuovo filo della manetta, la manetta stessa va regolata.

1. Spegnete il motore e staccate il filo dalla candela. Nei modelli ad avviamento elettrico, togliete la chiave dall'accensione.

2. Portate la manetta su FAST .

3. Allentate la vite del fermafilo finché il filo della manetta riesce a scorrere (Fig. 18).

4. Spostate il filo della manetta a sinistra o a destra finché i fori della leva della manetta e della staffa della manetta del gas non siano allineati (Fig. 18).

5. Tirate leggermente il filo della manetta finché non sia teso e serrate la vite di ritenzione del filo per bloccare la regolazione.

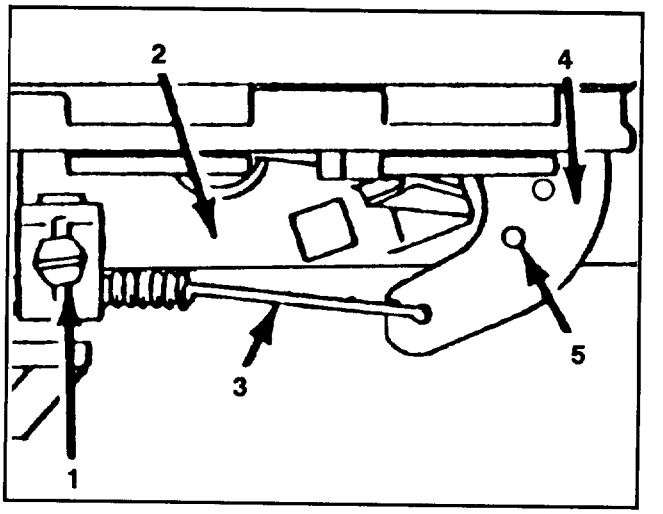

Figura 18

1. Vite di ritenzione del filo
2. Staffa della manetta
3. Filo della manetta
4. Leva della manetta
5. Fori allineati

REGOLAZIONE DELLA TRAZIONE

Se il tosaerba non si muove automaticamente o se ha tendenza a spostarsi in avanti quando la trazione non è ingaggiata, sarà necessario regolare il cavo di comando della trazione.

1. Fermate il motore e staccate il filo dalla candela.

2. Allentate il dado sul blocco di sostegno (Fig. 19).

3. Allentate il controdado sul cavo della trazione (Fig. 19).

4. Alzate la barra di comando fino a incontrare una certa resistenza. Quando è regolata correttamente, la barra di comando si deve trovare a 3,5 cm dalla stegola (Fig. 20).

5. Spostate in su il controdado superiore per aumentare la distanza fra la barra di comando e la stegola. Spostate in giù il controdado superiore per diminuire la distanza fra la barra di comando e la stegola.

6. Ripetete i passi 3 e 4 fino ad ottenere la corretta regolazione.

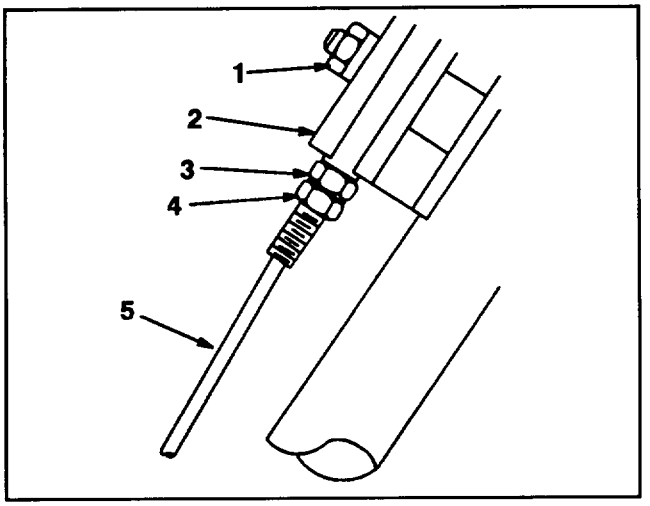

Figura 19

1. Dado
2. Blocco di sostegno
3. Controdado superiore
4. Controdado inferiore
5. Cavo di trazione

7. Serrate il controdado inferiore per bloccare la regolazione.

8. Il controdado superiore dovrebbe aderire al blocco di sostegno quando la regolazione è completata (Fig. 19).

9. Serrate il dado sul blocco di sostegno.

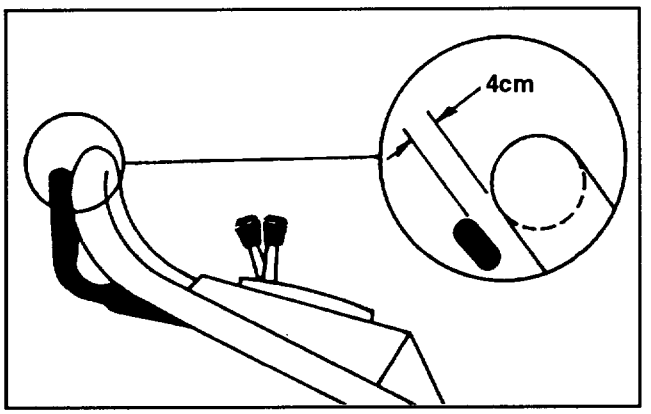

Figura 20

ISPEZIONE, RIMOZIONE, AFFILATURA DELLA LAMA DI TAGLIO

1. Spegnete il motore e staccate il filo dalla candela. Nei modelli ad avviamento elettrico, togliete la chiave dall'accensione.

2. Drenate il carburante dal serbatoio seguendo le istruzioni relative a pagina 9.

3. Inclinate il tosaerba sul lato sinistro. Evitate di far girare la lama: ne potrebbero risultare dei problemi d'accensione.

4. ISPEZIONE DELLA LAMA DI TAGLIO – Esaminate attentamente la lama di taglio per controllare se è affilata o usurata, soprattutto nel punto d'incontro delle parti piatte e di quelle curve (Fig. 21A). Sabbia e materiale abrasivo possono consumare il metallo che raccorda le parti piatte e curve della lama, perciò controllatela prima di usare il tosaerba. Se notate usura o crepe (Figg. 21B & C), sostituite la lama seguendo l'istruzione 5.

Nota: per ottenere prestazioni ottimali, sostituite la lama TORO prima di ogni stagione di taglio. Nel corso dell'anno, limate via le piccole tacche per mantenerla ben affilata.

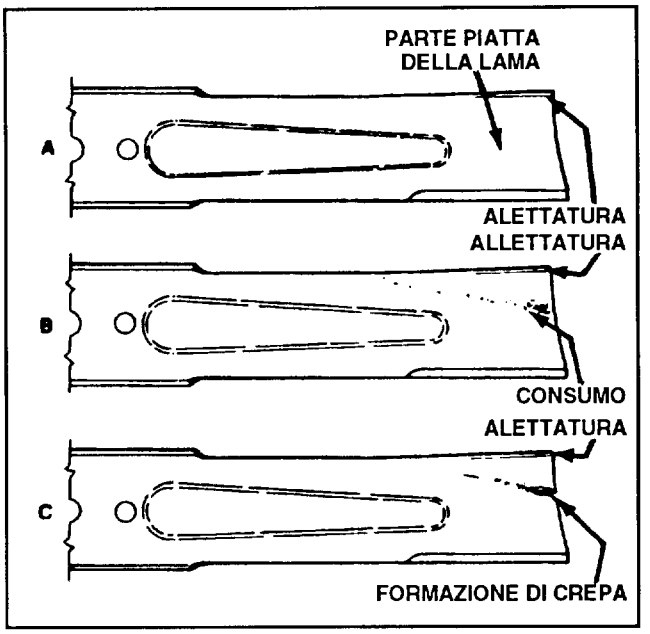

Figura 21

5. RIMOZIONE DELLA LAMA – Con la mano guantata o protetta da uno straccio, tenete ferma la lama di taglio. Rimuovete il bullone, la rosetta di sicurezza e la lama (Fig. 22).

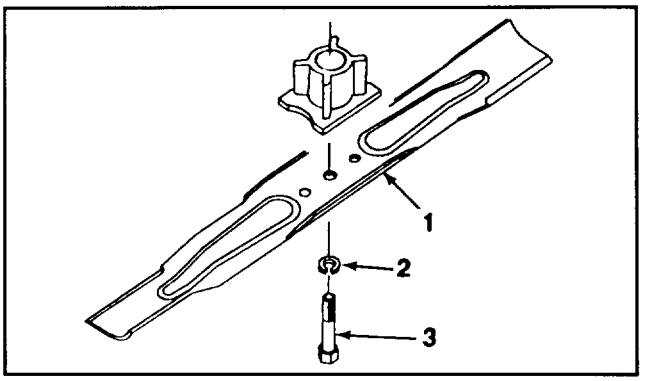

Figura 22

1. Lama
2. Rosetta di sicurezza
3. Bullone

6. AFFILATURA DELLA LAMA – Con una lama, affilate il lato superiore della lama (quello rivolto verso il lato superiore dello chassis del tosaerba), badando a mantenere l'angolo di taglio originale (Fig. 23). La lama rimarrà ben bilanciata se affilandola eliminate la stessa quantità di metallo da entrambe le estremità di taglio.

MANUTENZIONE

PERICOLO

- **Una lama usurata o danneggiata potrebbe rompersi ed un pezzo di essa potrebbe essere scagliato nell'area dell'operatore o dei circostanti.**
- **Un pezzo di lama potrebbe causare gravi o fatali lesioni all'operatore od agli astanti.**
- **Ispezionate periodicamente la lama ricercando usura o danni.**
- **Sostituite le lame eventualmente usurate o danneggiate.**



Figura 23

IMPORTANTE: controllate la bilanciatura della lama mediante un bilanciatore di lame che potrete acquistare economicamente in un qualsiasi negozio di ferramenta. Una lama ben bilanciata rimarrà ferma in posizione orizzontale, mentre una lama sbilanciata si fermerà sul lato più pesante. Se lama non risulta bilanciata, continuate ad affilare il lato più pesante.

7. Montate sul tosaerba una lama affilata e bilancia ta con il bullone e la rosetta di sicurezza appositi. L'alettatura della lama deve trovarsi in alto. Stringete il bullone a 68 N•m.

LUBRIFICAZIONE

Ogni 25 ore di servizio od alla fine della stagione di taglio, si dovranno lubrificare le ruote anteriori e posteriori.

1. Lubrificate l'interno dei bulloni delle ruote anteriori con 2 o 3 gocce d'olio. Fate girare le ruote per distribuire bene l'olio nelle boccole ed asciugate l'olio in eccesso.

2. Portate le levette di altezza di taglio delle ruote posteriori in posizione "2". Pulite gli ingrassatori con uno straccio pulito (Fig. 24) ed applicate 1 o 2 pompate di grasso multiuso No. 2 a base di litio con un'apposita pompa.

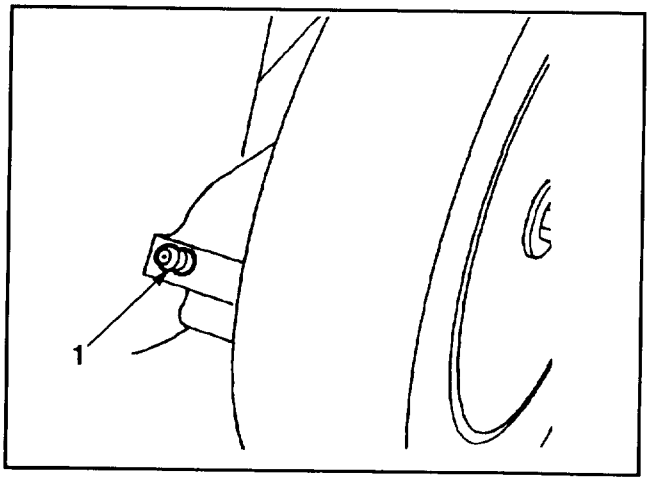

Figura 24

1. Ingrassatore

CARICAMENTO DELLA BATTERIA

(modello ad avviamento elettrico)

Benché una batteria nuova non sia completamente carica, una carica parziale di 4 ore darà elettricità sufficiente ad avviare la macchina varie volte. Tuttavia, per assicurare una carica completa, la batteria nuova dovrà essere caricata per 72 ore consecutive. Caricate la batteria per 72 ore anche quando rimessate il tosaerba ed in primavera. Durante l'uso normale, l'alternatore del motore la mantiene carica.

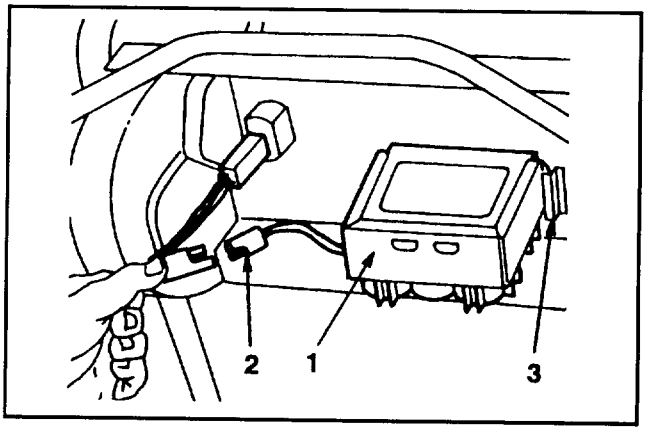

Figura 25

1. Batteria
2. Cavi di collegamento
3. Tassello di montaggio

1. Spegnete il motore e staccate i cavi dal terminale della batteria (Fig. 25).

2. Se lo desiderate, potrete rimuovere la batteria facendola uscire dai tasselli di montaggio, ma non sarà necessario rimuoverla se potete portare il tosaerba in prossimità di una presa elettrica.

3. Collegate il caricabatterie TORO alla batteria ed inseritelo in una presa elettrica da 220V di c.a. Dopo aver caricato la batteria per un dato periodo di tempo, staccate il caricabatterie dalla presa e dalla batteria.

4. Ricollegate i cavi al terminale della batteria.

IMPORTANTE: si raccomanda di usare solo il caricabatterie TORO perché gli altri potrebbero causare danni alla batteria. Usate sempre il caricabatterie al chiuso e caricate la batteria a temperatura ambiente (22°C o +70°F) sempre che sia possibile. Non caricate la batteria per più di 72 ore perché ne potrebbero risultare danni.

PULIZIA DELLO CHASSIS

Per garantire prestazioni ottimali, tenete ben puliti la parte inferiore della macchina e l'interno dell'area di scarico.

1. Spegnete il motore e staccate il filo dalla candela. Nei modelli ad avviamento elettrico, togliete la chiave dall'accensione.

2. Drenate il carburante dal serbatorio seguendo le istruzioni relative a pagina 9.

3. Inclinate il tosaerba sul lato sinistro (Fig. 26) evitando di far girare la lama per non causare problemi d'avviamento in seguito.

4. Con un getto d'acqua, ripulite lo sporco ed i resti d'erba tagliata attaccati allo chassis. Eliminate il resto della sporcizia, grattandola via con un raschietto di legno. Fate attenzione a non farvi male sulle bave e sugli spigoli vivi dello chassis.

5. Togliete dal portello e dai cardini dell'area di scarico erba e sporcizia che possano impedire il movimento del portello.

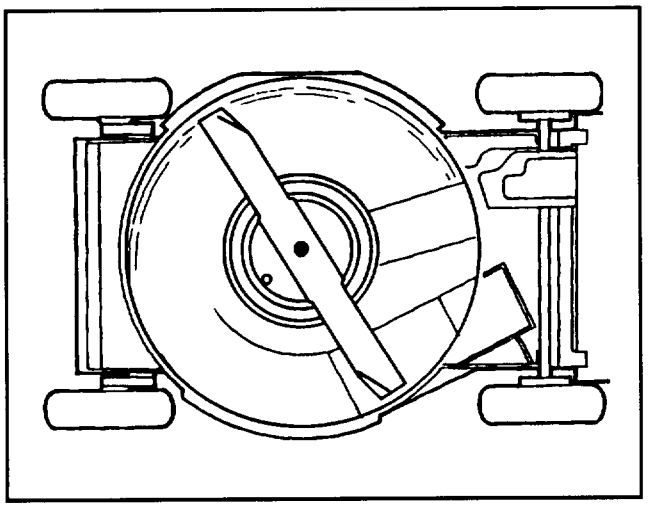

Figura 26

RIMESSAGGIO

1. Per il rimessaggio a lungo termine, raccomandiamo che dreniate il carburante dal serbatoio o che prima del rimessaggio usiate uno stabilizzante. Per il drenaggio della benzina, seguite le istruzioni relative a pagina 9.

Fatto ciò, avviate il motore, lasciandolo girare al minimo finché non si sia consumato tutto il carburante rimasto nel tubo ed il motore non si sia fermato. Ripetete la procedura d'avviamento altre due volte, per assicurarvi che il motore sia privo di carburante. Se non drenate il carburante, si formeranno dei depositi gommosi di vernice che potranno causare difficoltà di funzionamento del motore o addirittura problemi d'avviamento.

Il carburante va lasciato nel serbatoio solo se prima del rimessaggio vi si è aggiunto uno stabilizzante/condizionatore come quello della Toro. Lo stabilizzante/condizionatore della Toro è a base di distillato di petrolio. La Toro non raccomanda stabilizzanti a base alcolica, come etanolo, metanolo o isopropile. Usate lo stabilizzatore nelle quantità raccomandate rispettando le istruzioni stampate sul contenitore. In condizioni normali tutti gli additivi per carburante sono attivi per 6-8 mesi.

2. Drenate l'olio seguendo le istruzioni relative a pagina 9. Fatto ciò, non riempite il motore d'olio prima d'aver portato a termine le istruzione seguenti (3-10).

3. Togliete la candela e versate 30 ml (due cucchiai) d'olio SAE 30 nel foro del cilindro. Tirate lentamente la cordicella d'avviamento per distribuire l'olio all'interno del cilindro. Rimettete la candela e serratela a 20 N•m (15 pd-lb). **NON REINSERITE IL FILO NELLA CANDELA.**

4. Pulite lo chassis seguendo le istruzioni relative a pagina 11.

5. Controllate le condizioni della lama di taglio seguendo le istruzioni relative a pagina 10.

6. Serrate tutti i dadi, i bulloni e le viti.

7. Pulite lo sporco, i resti d'erba tagliata ed i rifiuti dalle parti esterne del motore, dalle alette e dalla parte superiore dello chassis.

8. Pulite il filtro dell'aria seguendo le istruzioni relative a pagina 8.

9. Lubrificate le ruote seguendo le istruzioni relative a pagina 11.

10. Ritoccate la vernice di tutte le parti scrostate o arrugginite. La vernice Re-Kote della Toro è disponibile pressi i rivenditori autorizzati della TORO.

11. Riempite d'olio il banco motore seguendo le istruzioni relative a pagina 5.

12. Caricate la batteria per 72 ore seguendo le istruzioni relative a pagina 11.

13. Riponete il tosaerba in un luogo asciutto e pulito. Coprite la macchina per proteggerla e mantenerla pulita.

ACCESSORI OPZIONALI

Presso il vostro locale rivenditore autorizzato della TORO potrete acquistare i seguenti accessori per usi speciali.

1. **Kit toglistoppia, N° modello 59131** – A montaggio frontale per facilitarne la manovra, s'installa in pochi secondi. I denti a molla grattano e vibrano nell'erba, staccando così le stoppie che sono poi aspirate nel sacco di raccolta (Fig. 27) e facilmente eliminate.

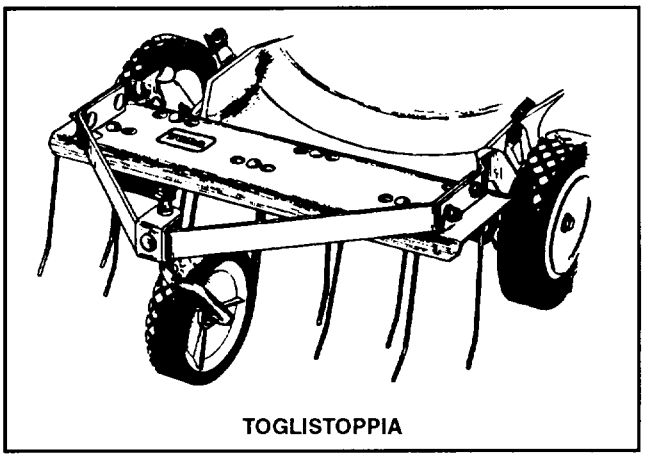

TOGLISTOPPIA

Figura 27

2. **Kit trinciafoglie, N° modello 59181** – S'installa sul lato inferiore del tosaerba in pochi minuti senza che si debba smontare la lama. Sminuzza i fili d'erba facilitandone l'aspirazione nel sacco di raccolta e la sussenguente eliminazione (Fig. 28).

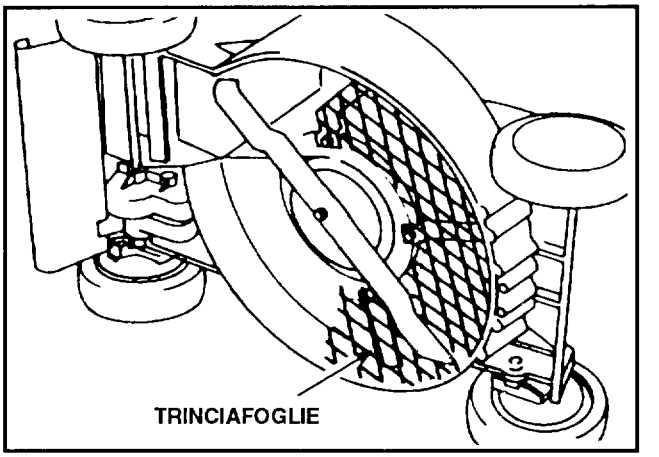

TRINCIAFOGLIE

Figura 28

3. **Parascintille (N° parte 398067)** – Se avete bisogno d'un parascintille perché richiesto da regolamenti locali, statali o federali, lo potrete acquistare presso il vostro rivenditore autorizzato all'assistenza della TORO. Pulitelo ogni 75 ore di funzionamento.

IDENTIFICAZIONE DEL PRODOTTO

L'etichetta che reca il numero di modello ed il numero di serie dell'apparecchio si trova nell'angolo in basso a destra del pannello di comando. Nella corrispondenza relativa al vostro tosaerba o quando richiedete pezzi di ricambio, fate sempre riferimento ad entrambi i numeri.

ASSISTENZA TORO

Se mai aveste bisogno d'assistenza (riguardo sicurezza, messa in opera, manutenzione o localizzazione dei guasti), mettetevi in contatto con il vostro distributore o rivenditore autorizzato della TORO. I rivenditori ed i distributori, oltre ad avere tecnici specializzati, hanno a disposizione accessori e pezzi di ricambio approvati dalla fabbrica. Sul vostro prodotto Toro, usate solo accessori e pezzi di ricambio TORO genuini.

LA GARANZIA DI ACCENSIONE TORO

Garanzia limitata di 5 anni
sul motore GTS 150 OHV TORO

Cosa viene garantito?

La Toro garantisce che il vostro motore TORO GTS 150 si accenderà al primo o al secondo strappo della cordicella di avviamento per cinque anni dalla data di acquisto—se effettuerete le operazioni di manutenzione richieste—o in caso contrario lo riparerà. Il costo delle parti di ricambio e della manodopera è coperto, ma le spese di trasporto sono a vostro carico. Questa garanzia copre i motori TORO GTS 150 acquistati dopo il 1 settembre 1991.

Cosa dovete fare per mantenere valida la garanzia?

Dovrete aver cura del vostro motore TORO GTS 150 effettuando a vostre spese le operazioni di manutenzione specificate nel manuale d'istruzioni. Dovrete registrare le operazioni di manutenzione sulla tabella di manutenzione fornitavi e conservare la vostra prova d'acquisto. Inoltre, dovrete sottoporre annualmente il vostro motore TORO GST 159 alla manutenzione di un rappresentante del servizio autorizzato di assistenza TORO.

Come ottenete il servizio?

Se il livello di rendimento iniziale del vostro motore TORO GTS 150 dovesse diminuire fino al punto in cui non sono sufficienti ad una persona adulta pochi strappi della cordicella per l'accensione, seguite le istruzioni che seguono.

1. Contattate un rappresentante del servizio autorizzato TORO o il distributore TORO.
2. Questi vi consiglierà di consegnargli il prodotto o vi raccomanderà un centro autorizzato di assistenza TORO più comodo per voi.
3. Portate il prodotto, i dati di manutenzione e la prova d'acquisto al rappresentante TORO.

Se, per qualunque ragione, non siete soddisfatti della diagnosi che il rappresentante vi ha fornito sulle condizioni di accensione del vostro motore, contattate il vostro distributore TORO.

Che cosa non copre questa garanzia?

Questa garanzia non copre quanto segue:

1. Qualunque riparazione di prodotti usati a scopo commerciale.
2. Normale manutenzione, incluse la sostituzione di candele, filtro dell'aria e filtro del carburante e la regolazione del carburatore.
3. Cambio dell'olio e lubrificazione.
4. Riparazioni e regolazioni dovute a:
   a. mancata effettuazione delle operazioni di manutenzione;
   b. danni incorsi in seguito all'impatto di oggetti con la lama del tosaerba;
   c. agenti contaminanti nel sistema del carburante;
   d. carburante o miscela impropri (se in dubbio, consultate il vostro manuale d'istruzioni);
   e. mancata effettuazione delle adeguate procedure di rimessaggio specificate nel manuale d'istruzioni;
   f. uso improprio, negligenza o incidenti;
   g. riparazioni o tentativi di riparazione effettuati da persone che non siano rappresentanti del servizio di assistenza autorizzato TORO.
5. Particolari situazioni operative in cui l'accensione può richiedere un maggior numero di strappi della cordicella, fra cui:
   a. le prime accensioni a seguito di un periodo prolungato di inutilizzo o rimessaggio stagionale;
   b. accensioni a basse temperature come all'inizio della primavera e nel tardo autunno potrebbero richiedere alcuni strappi addizionali (solo per prodotti rotatori);
   c. procedure di accensione inadeguate. Se incontrate difficoltà nell'accensione del vostro motore, controllate il manuale d'istruzioni per accertarvi che stiate seguendo le procedure adeguate. Cio potrebbe evitarvi un'inutile visita al rappresentante del servizio di assistenza.

Tutte le riparazioni coperte da questa garanzia vanno eseguite da un rappresentante del servizio autorizzato di assistenza della TORO che faccia uso di pezzi di ricambio approvati dalla TORO.

Il succitato servizio di riparazione da parte di un rappresentante del servizio autorizzato di assistenza della TORO costituisce l'unico risarcimento al compratore.


TORO®