Form No. 3456-755 Rev A

69 cm bakre rullborstsats

Reelmaster®-klippenhet i serierna 3100-D eller 7000-D Edge med universaltrimmare

Modellnr 03242

Monteringsanvisningar

Denna produkt uppfyller alla relevanta europeiska direktiv. Mer information finns i försäkran om inbyggnad i slutet av det här dokumentet.

Montering

Lösa delar

Använd diagrammet nedan för att kontrollera att alla delar finns med.

Tillvägagångssätt	Beskrivning	Antal	Användning
1	Inga delar krävs	–	Bestämma rullborstarnas och cylindermotorernas placering.
2	Rullborstenhet	1	Montera satsen.
	Fästring	1	
	Vänster remkåpa/plattanordning	1	
	Smörjnippel (90 grader)	1	
	Skruv (5/16 x ½ tum)	2	
	Drivskiva	2	
	Flänsskruv	1	
	Rem	1	
	Mellanläggsbricka (vid behov för reminriktning)	1	
3	Borste för hög klipphöjd (tillval)	—	Montera borsten för hög klipphöjd för klipphöjder över 2,5 cm.

Obs: Vänster och höger sida på klippenheten är lika med din vänstra respektive högra sida då du står bakom klippenheten.

Viktigt: **Den bakre rullborstsatsen ska endast användas inom klipphöjdsintervallet 6–25 mm. Använd borsten för hög klipphöjd, artikelnummer 115-0838 (för 69 cm breda klippenheter) vid klippning av klipphöjder över 2,5–5,1 cm. Se Montera borsten för hög klipphöjd.**

Viktigt: **Montera drivenhetssatsen för universaltrimmaren innan du monterar den bakre rullborstsatsen.**

Du kan använda den bakre rullborstsatsen (modell 03242) på följande modeller:

- Reelmaster 3100-klippenhet, modell 03188, 03189 och 03190
- Reelmaster 7000-klippenhet, modell 03721 och 03722

© 2022—The Toro® Company
8111 Lyndale Avenue South
Bloomington, MN 55420

Registrera din produkt på www.Toro.com.

Översättning av originalet (SV)
Tryckt i USA
Med ensamrätt

3456-755

1

Bestämma rullborstarnas inriktning

Inga delar krävs

Tillvägagångssätt

Använd Figur 1 för att bestämma rullborstarnas och cylindermotorernas placering för en Reelmaster 3100-D eller Figur 2 för en Reelmaster 7000-D.

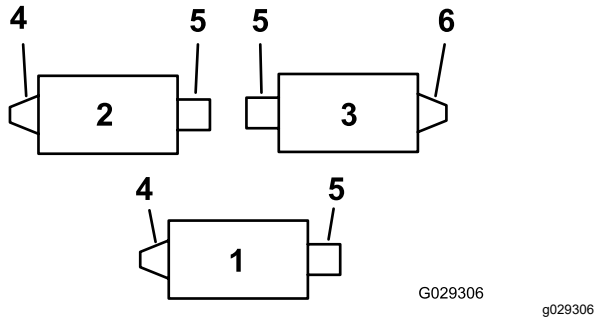

Figur 1

Reelmaster 3100-D

1. Klippenhet nr 1
2. Klippenhet nr 2
3. Klippenhet nr 3
4. Vänster rullborstdrivning
5. Cylindermotor
6. Höger rullborstdrivning

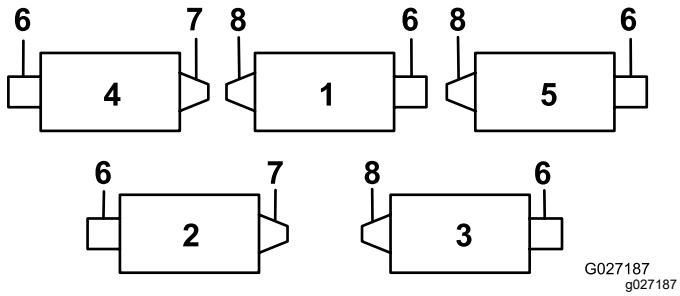

Figur 2

Reelmaster 7000-D

1. Klippenhet nr 1
2. Klippenhet nr 2
3. Klippenhet nr 3
4. Klippenhet nr 4
5. Klippenhet nr 5
6. Cylindermotor
7. Höger rullborstdrivning
8. Vänster rullborstdrivning

2

Montera rullborsten

Delar som behövs till detta steg:

1	Rullborstenhet
1	Fästring
1	Vänster remkåpa/plattanordning
1	Smörjnippel (90 grader)
2	Skruv (5/16 x ½ tum)
2	Drivskiva
1	Flänsskruv
1	Rem
1	Mellanläggsbricka (vid behov för reminriktning)

Förbereda klippenheterna

1. Parkera maskinen på ett plant underlag och dra åt parkeringsbromsen.
2. Kontrollera att klippenheterna är urkopplade.
3. Stäng av motorn och ta ut nyckeln.
4. Ta bort alla klippenheter från maskinen.

   Viktigt: **Kontrollera att klippenheten har önskad klipphöjdsinställning och lutning. Om justeringar behövs ska de göras i enlighet med *bruksanvisningen* innan satsen monteras.**

Flytta mellanremskiveenheten (endast för drivenheter på höger sida)

Obs: De högra drivenheterna finns på Reelmaster 3100-klippenhet 3 (Figur 1) och Reelmaster 7000-klippenheterna 2 och 4 (Figur 2).

För höger bakre rullborstdrivning (Figur 1 och Figur 2) sätter du tillbaka mellanremskiveenheten på klippenhetens **högra sida** (Figur 3) så här:

1. Ta bort mellanremskiveenheten från klippenhetens vänstra sida och fäst den i det nedre hålet på borstplåten på klippenhetens högra sida (Figur 3).

   Obs: Mellanremskivan måste kunna röra sig fritt. Dra inte åt låsmuttern på mellanremskivans svängmutter för hårt.

2. Ta bort vagnsskruven och muttern och flytta dem till det övre hålet där mellanremskiveenheten tidigare satt (Figur 3).

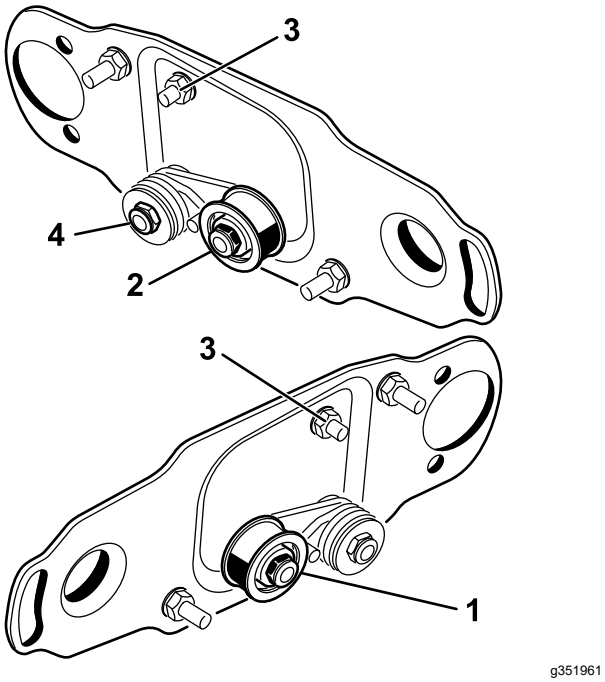

Figur 3

1. Montering av mellanremskivan på cylinderns vänstra sida (medföljer satsen)
2. Montera mellanremskivan på cylinderns högra sida
3. Vagnsskruv och mutter
4. Dra inte åt den här låsmuttern för hårt.

Ta bort borstkåpans avtappningsplugg

Ta endast bort den undre avtappningspluggen (Figur 4) från borstkåporna. Det gör det möjligt för fukt att avdunsta från remområdet.

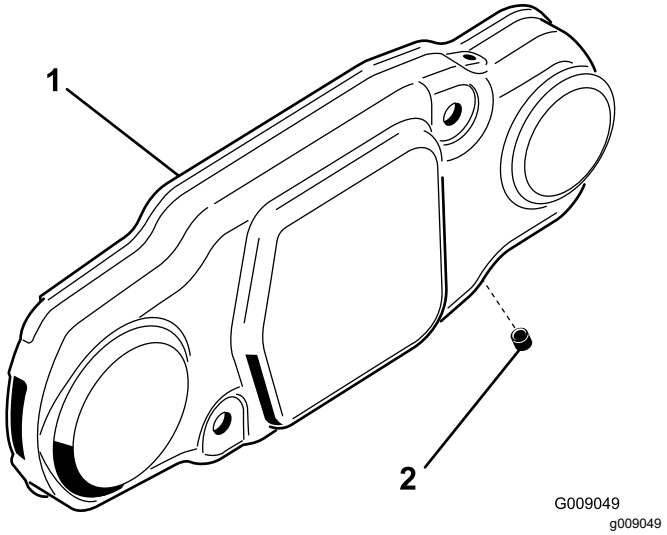

Figur 4

1. Borstkåpa
2. Nedre avtappningsplugg

Montera rullborstenheten

1. Ta bort rullens smörjnippel från den sida av klippenheten där rullborsthuset sitter (Figur 6).

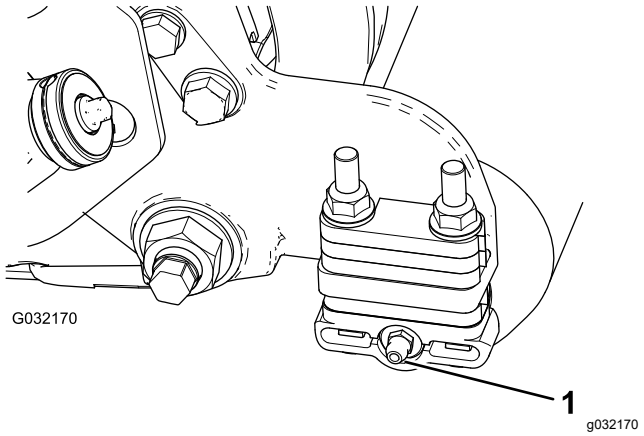

Figur 5

1. Smörjnippel

2. Montera den 90-gradiga smörjnippeln riktad bakåt (Figur 5).

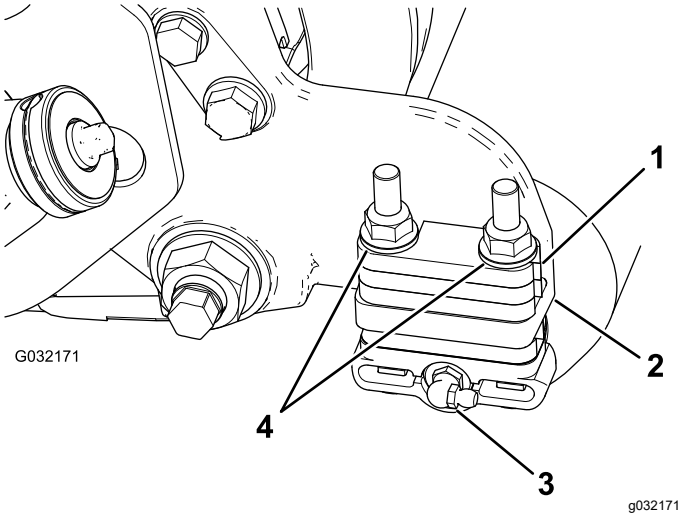

Figur 6

1. Distansbricka om 6 mm
2. Sidoplåtens monteringsfläns
3. 90-gradig smörjnippel
4. Flänslåsmuttrar (ta bort)

3. Ta bort de två flänslåsmuttrar som håller fast rullfästena på sidoplåtarna, **samt eventuella distansbrickor om 6 mm som är placerade på ovansidan av sidoplåtens monteringsfläns** (Figur 6).

   Obs: Ta inte bort skruvarna. Spara flänslåsmuttrarna.

4. Placera vänster eller höger rullborstenhets monteringsfästen på rullfästets skruvar (Figur 7).

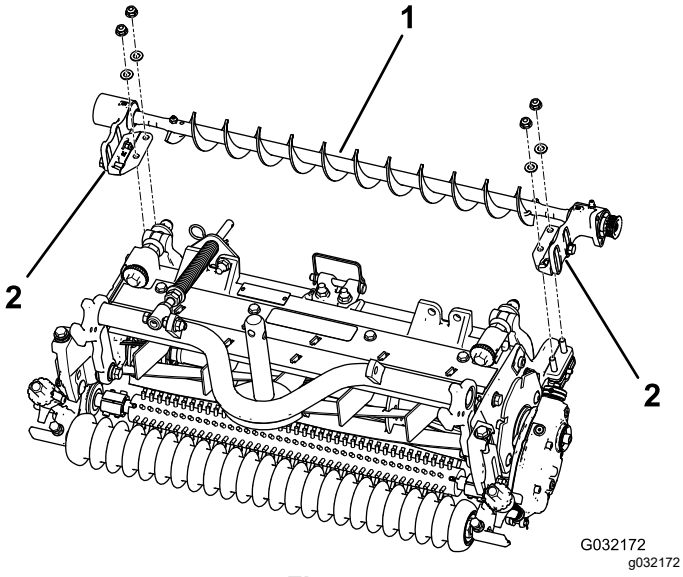

Figur 7

1. Vänster rullborstenhet
2. Rullborstens monteringsfäste

Viktigt: **Fäst monteringsfästena för rullborstenheten direkt på ovansidan av monteringsflänsen på klippenhetens sidoplåt.** ***Placera inga distansbrickor mellan rullborstens monteringsfästen och sidoplåtens monteringsflänsar.*** **Spara de extra distansbrickorna om 6 mm ifall de behövs vid ett senare tillfälle.**

5. Fäst borstenhetens monteringsfästen på klippenhetens sidoplåtar med de muttrar som du tog bort tidigare.

Montera vikterna

Montera rätt vikter på klippenheterna.

- **För Reelmaster 3100-klippenheterna:**

  Se anvisningarna i Montera vikterna i satsen för Reelmaster 3100-universaltrimmare (modell 03240) (Figur 8).

- **För Reelmaster 7000-klippenheterna:**

  Beställ viktsatsen för modell 03419 (Figur 9).

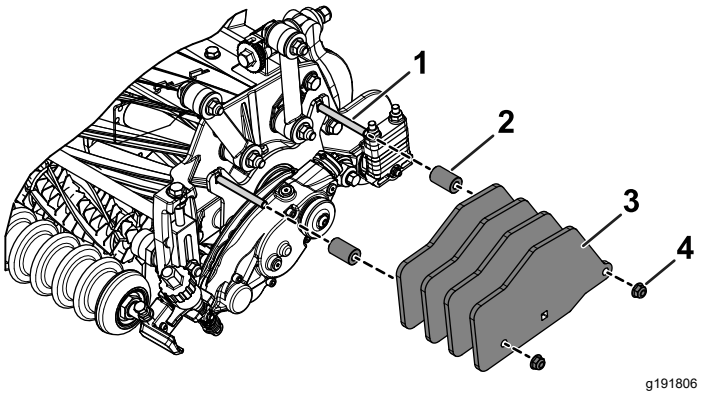

Figur 8

Vikt ingår i satsen för Reelmaster 3100-universaltrimmaren (modell 03240)

1. Vagnsskruvar (5/16 x 3 tum)
2. Distansbricka
3. Vikt
4. Flänsmuttrar (5/16 tum) – dra åt till 20–26 N·m

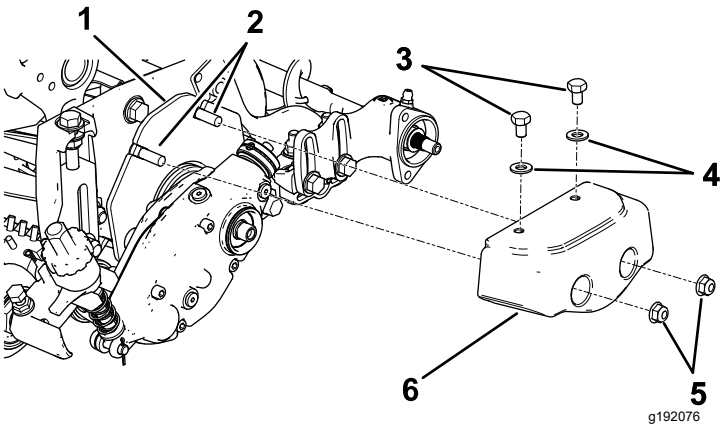

Figur 9

Viktsats (modell 03419)

1. Viktplatta
2. Vagnsskruvar (5/16 x 2 tum)
3. Skruvar (5/16 x ½ tum)
4. Brickor (5/16 tum)
5. Flänsmuttrar (5/16 tum)
6. Vikt

Montera rullborstplåten

1. Skjut alla uteстängningstätningar utåt tills läpptätningarna har lätt kontakt med alla lagerhus (Figur 10).

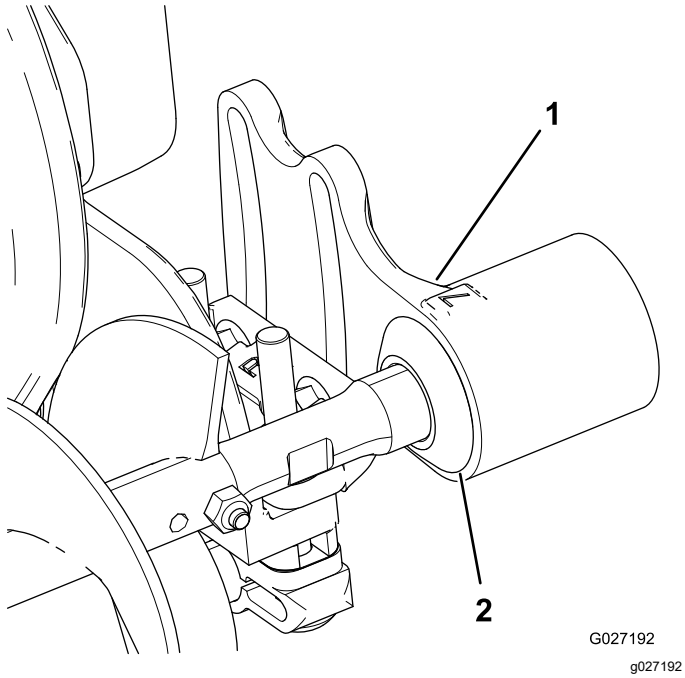

Figur 10

1. Lagerhus
2. Uteстängningstätning

2. Ta bort och kasta både den skruv med sexkantskalle som håller fast dammskyddet och själva dammskyddet.

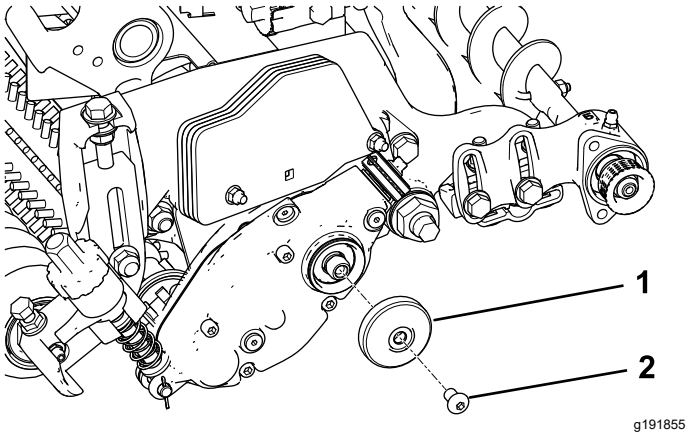

Figur 11

1. Dammskydd
2. Skruv med sexkantskalle

3. Montera rullborstens vänstra eller högra svängplatta (Figur 12).

   Obs: Kontrollera att mellanremskiveenheten finns monterad längst ner enligt Figur 12.

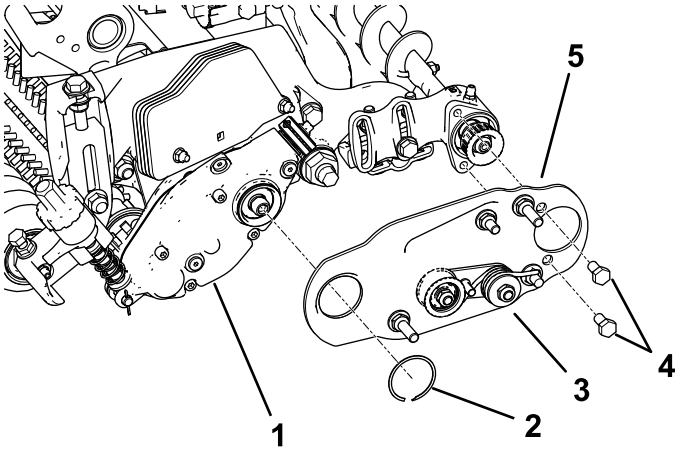

Figur 12

1. Universaltrimmare
2. Fästring
3. Mellanremskiveenhet
4. Skruvar
5. Rullborstens svängplattanordning

4. Stryk på blå gängtätningsmassa på de två skruvarna (5/16 x ½ tum) och använd dem för att montera borstplåten på rullborstens lagerhus (Figur 12).

   Obs: Dra åt skruvarna till 20–26 N·m.

5. Fäst borstplåten på rullborsthuset med fästringen (Figur 12).
6. Kontrollera att rullborstplåten är parallell med klippenhetens sidoplåt. Om den inte är parallell gör du följande:
   A. Lossa de två flänslåsmuttrarna som håller fast rullborstens monteringsfäste på klippenhetens sidoplåt (Figur 13).

B. Vrid rullborstens lagerhus tills borstplåten är parallell med klippenhetens sidoplåt (Figur 13).

C. Dra åt de två flänslåsmuttrarna som håller fast rullborstens monteringsfäste på klippenhetens sidoplåt (Figur 13).

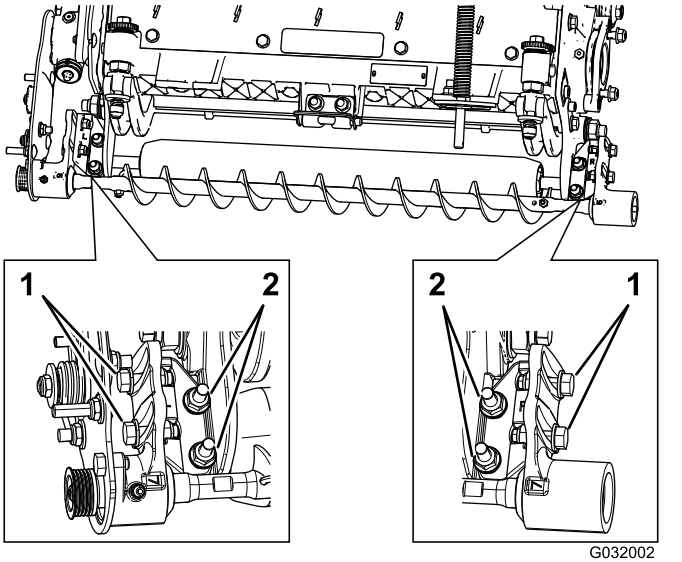

Figur 13

1. Lossa de här skruvarna så att du kan ställa in rullborstens placering.
2. Lossa de här muttrarna så att du kan göra rullborstplåten parallell.

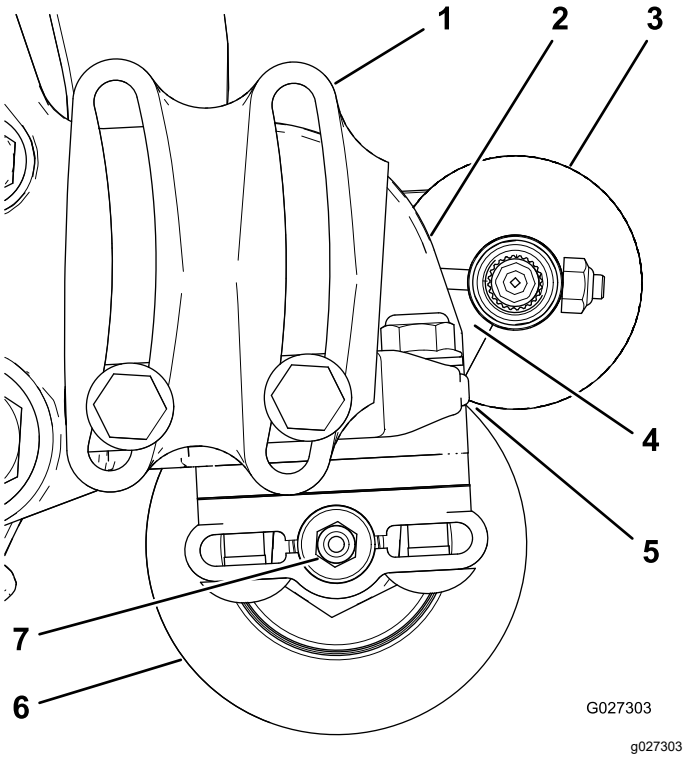

Figur 14

1. Lagerhus (vissa delar visas inte)
2. Sidoplåt
3. Rullborste
4. Kontrollera att det finns ett mellanrum här.
5. Lätt kontakt
6. Bakre rulle
7. Smörjnippel

Ställ in rullborstens placering

1. Lossa de två skruvar som fäster rullborstens lagerhus vid rullborstens monteringsfäste (Figur 13).

   Obs: Bultarna sitter löst vid leverans från fabriken.

2. Placera rullborsten så att den precis vidrör eller vilar mot den bakre rullen (Figur 14).

   Viktigt: **Rullborstaxeln får inte vidröra klippenhetens sidoplåt.**

   Viktigt: **Om borsten vilar för tungt på rullen slits den ut i förtid.**

   Obs: Rullborstaxeln måste vara parallell med den bakre rullen.

   Viktigt: **Placera båda rullborstarnas lagerhus så att de är parallella med marken och så att det finns utrymme för den bakre rullens smörjnippel.**

3. Dra åt de två skruvar som håller fast rullborstens lagerhus på rullborstens monteringsfästen.

Montera drivskivan

1. Lås fast cylindern innan du monterar drivskivan. Se Låsa fast cylindern för att montera gängade insatser (sida 12).
2. Montera drivskivan på trimmaraxeln (Figur 15).

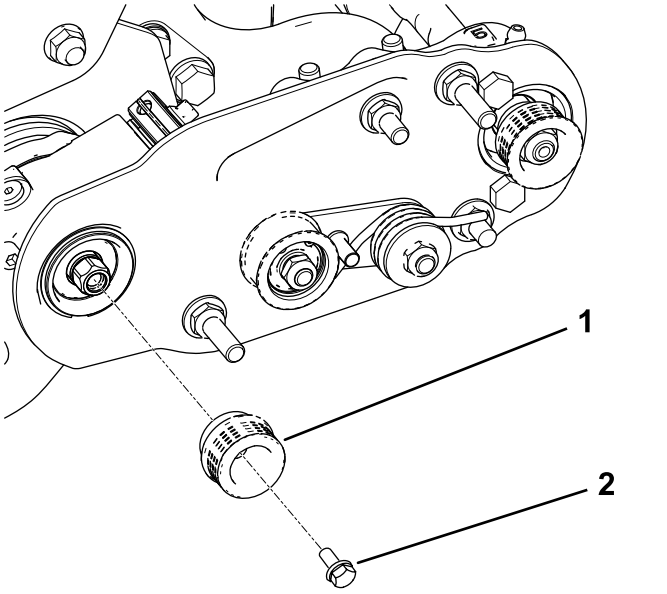

Figur 15

1. Drivskiva
2. Flänsskruv – dra åt till 20–26 N·m

3. Stryk på blå gängtätningsmassa på flänsskruven och använd skruven för att fästa remskivan vid drivaxeln. Se Figur 15.

   Obs: Dra åt skruven till 20–26 N·m.

   Viktigt: **Om du inte drar åt skruven med korrekt moment kommer skruven att lossna.**

Montera remmen

1. Så här monterar du remmen på remskivorna:
   - Dra remmen runt **driv**skivan och sedan över mellanremskivan (Figur 16).

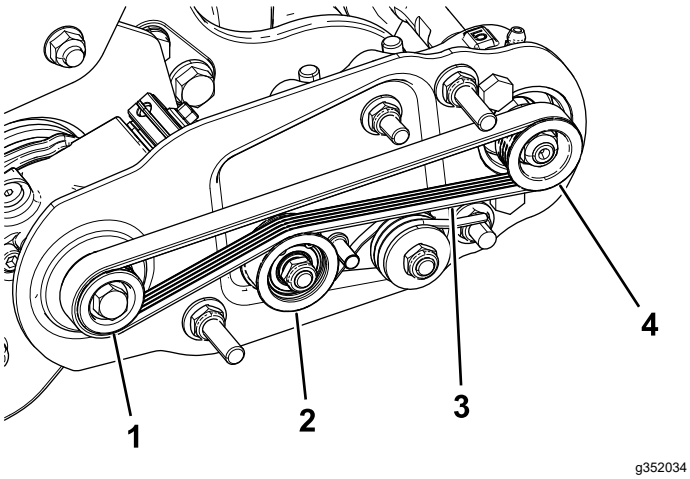

Figur 16

1. Drivskiva
2. Mellanremskiveenhet
3. Rem
4. Driven skiva

   - Starta remmen på den **drivna skivan** (Figur 17).
   - Rotera borstenheten och styr remmen på den drivna skivan genom att använda en djupbrunnshylsa (9/16 tum) (Figur 17).

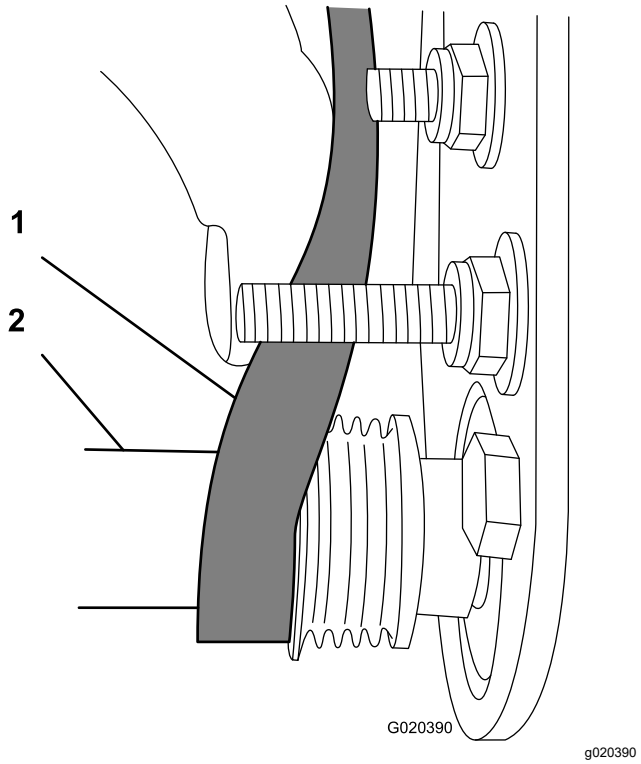

Figur 17

1. Rem
2. Djupbrunnshylsa (9/16 tum)

   Viktigt: **Kontrollera att räfflorna på remmen passar ihop med skårorna på varje skiva och att remmen sitter i mitten på mellanremskivan.**

2. Skjut ned mellanremskivan för att kontrollera att mellanremskiveenheten svänger fritt.

Slutföra monteringen

1. Kontrollera remmens och skivornas justering på följande sätt:

   Obs: Remmen måste vara korrekt spänd innan kontrollen kan utföras.

   - Lägg ett objekt med rak kant längs med **drivskivans** ytterkant (Figur 18). Lägg **inte** den raka kantbiten längs med både drivskivan och den drivna skivan.
   - Drivskivans och den drivna skivans ytterkanter ska ligga i linje med varandra med 0,76 mm precision.
   - Om remskivorna inte ligger i linje med varandra finns mer information i Kontrollera

och justera att remskivorna ligger i linje med varandra (sida 10).

- Fortsätt med monteringen om remskivorna ligger i linje med varandra.
- Använd **inte** mellanremskivan för att kontrollera om skivorna ligger i linje med varandra.

Viktigt: **Remmen kan gå sönder i förtid om remskivorna inte ligger i linje med varandra.**

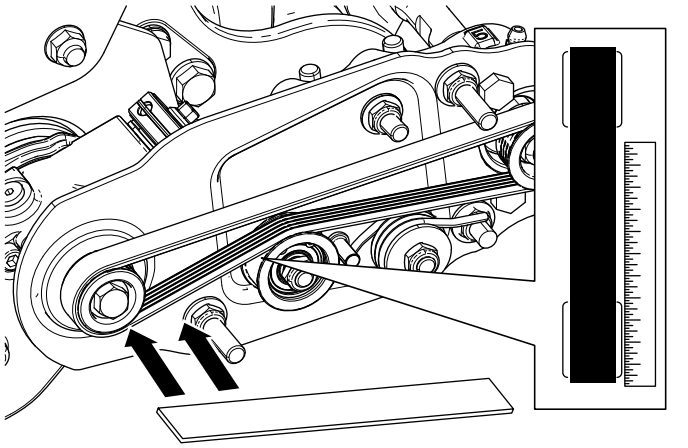

g352031

Figur 18

2. Skjut på remkåpan på fästskruvarna och fäst kåpan med två flänsmuttrar (Figur 19).

   Viktigt: **Dra inte åt muttrarna för hårt eftersom detta kan skada kåpan.**

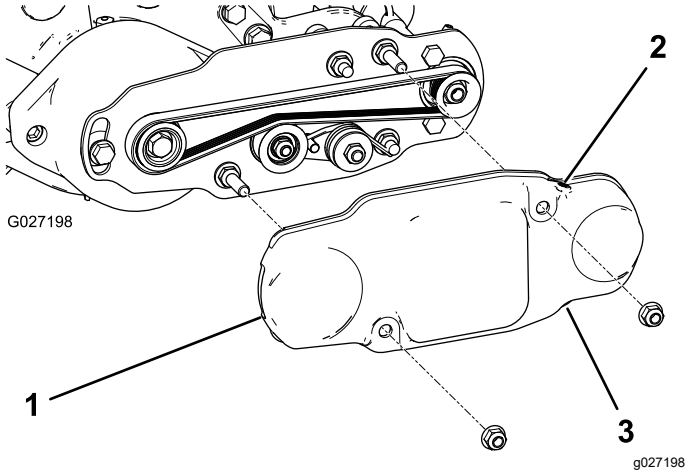

g027198

Figur 19

1. Remkåpa
2. Ställskruv monterad
3. Ställskruv borttagen

3. Smörj smörjnipplarna på vart och ett av rullborstens lagerhus med litiumfett nr 2 (Figur 20).

   Obs: Torka av överflödigt fett, särskilt runt uteslängningstätningarna.

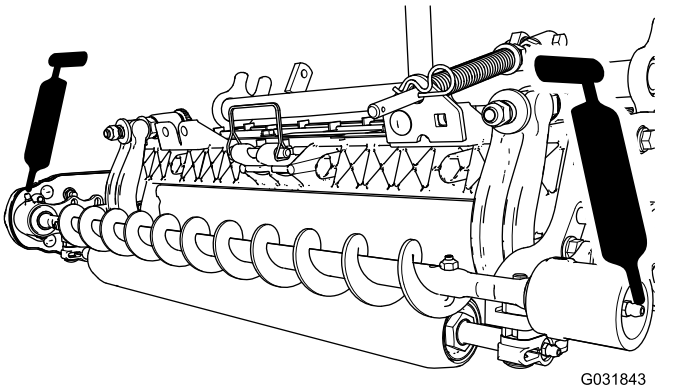

G031843

g031843

Figur 20

3

Montera borsten för hög klipphöjd

(tillval)

Delar som behövs till detta steg:

—	Borste för hög klipphöjd (tillval)

Tillvägagångssätt

Montera borsten för hög klipphöjd (säljs separat) när du klipper med en klipphöjd på 2,5 cm eller mer (dvs. när minst fem distansbrickor är monterade under sidoplåtsplattan).

1. Om en rullborste är monterad på klippenheten tar du bort de två skruvarna, brickorna och muttrarna som fäster det icke-drivande lagerhuset på lagerhusets monteringsfäste (Figur 21 och Figur 22).

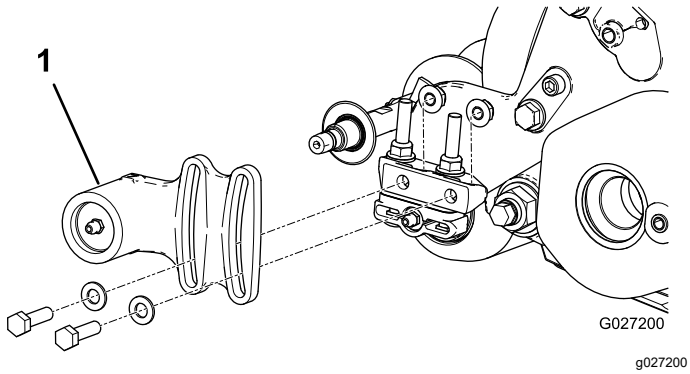

g027200

Figur 21

1. Icke-drivande lagerhus

2. Dra av det icke-drivande lagerhuset och uteslängningstätningen från borstaxeln (Figur 22).

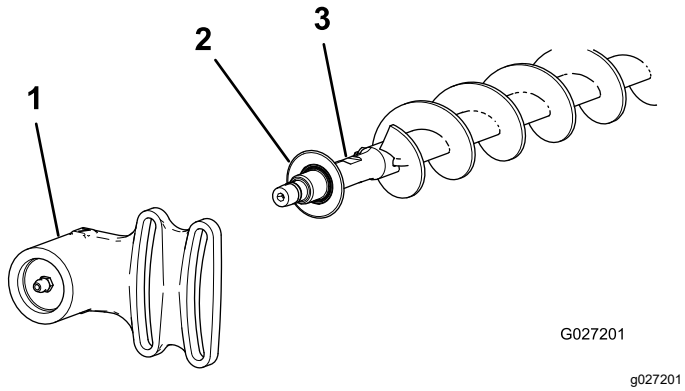

Figur 22

1. Icke-drivande lagerhus
2. Uteslängningstätning
3. Borstaxel

3. Ta bort de två J-skruvarna och muttrarna (Figur 23).
4. Dra av den befintliga borsten från borstaxeln (Figur 23).
5. Lossa de två skruvarna, brickorna och muttrarna som fäster det drivna lagerhuset vid lagerhusets monteringsfäste (Figur 23).
6. Skjut på borsten för hög klipphöjd på borstaxeln (Figur 23).
7. Kläm fast borsten på axeln med de två J-skruvarna och muttrarna som du tidigare tog bort (Figur 23).

   Viktigt: **För in J-skruvarnas gängade ände genom de yttre hålen på borstaxeln, samtidigt som du hakar fast J-skruvarnas böjda ände i de inre hålen.**
8. Dra åt J-skruvarnas låsmuttrar till 2–3 N·m.

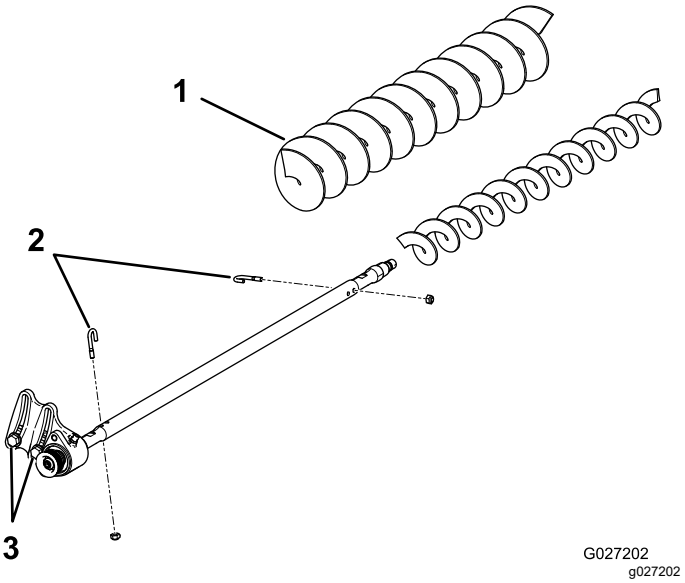

Figur 23

1. Borste för hög klipphöjd
2. J-skruvar
3. Lossa de här skruvarna.

9. Montera uteslängningstätningen och det icke-drivande lagerhuset på borstaxeln (Figur 22).
10. Fäst det icke-drivande lagerhuset på lagerhusets monteringsfäste med de två skruvarna, brickorna och muttrarna som du tidigare tog bort.

    Obs: Var försiktig så att tätningsfjädern inte trillar ur.
11. Dra åt de två skruvarna, brickorna och muttrarna som fäster det drivna lagerhuset vid lagerhusets monteringsfäste.

Underhåll

- Kontrollera att borsten är parallell med rullen och att de har 1,5 mm mellanrum eller bara precis vidrör varandra.
- Smörj alla smörjnipplar var 50:e timme och efter varje tvätt.
- När du sätter tillbaka rullborsten ska du dra åt J-skruvarna till 2–3 N·m.
- När du sätter tillbaka borstaxelns drivna skiva ska du dra åt muttern till 37–45 N·m.
- När du sätter tillbaka borstens drivskiva ska du stryka på blå gängtätningsmassa på skruven och dra åt den till 20–26 N·m.

Obs: Rullborste, drevlager och rem är förbrukningsartiklar.

Kontrollera och justera att remskivorna ligger i linje med varandra

1. Notera åt vilket håll skivan behöver röra sig.

   Obs: Den drivna skivan (vid rullborstaxeln) kan röra sig inåt eller utåt (Figur 24).

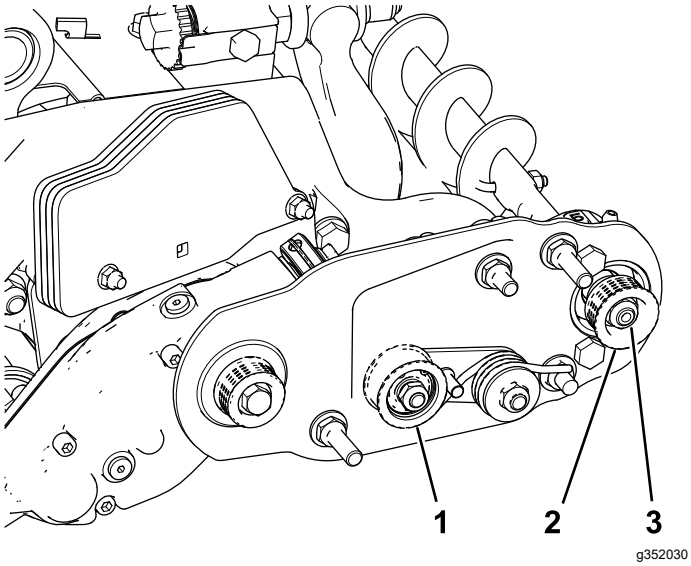

Figur 24

1. Mellandrev
2. Driven skiva
3. Mutter för driven skiva

2. Rotera cylindern, som i sin tur kommer att rotera drivskivan, och bänd samtidigt bort remmen från drivskivan (Figur 24).

   Obs: Ha på dig en vadderad handske eller använd en tjock trasa när du roterar cylindern.

3. Ta bort låsmuttern som fäster den drivna skivan vid borstaxeln (Figur 24 eller Figur 25).

   Obs: Håll en skruvnyckel (½ tum) mot rullborstaxelns plana yta för att förhindra att axeln vrids runt.

4. Ta bort den drivna skivan från axeln (Figur 25).
5. Om skivan behöver flyttas ut lägger du till en 0,8 mm tjock bricka (Figur 25).

   Obs: Om skivan behöver flyttas in tar du bort den befintliga 0,8 mm tjocka brickan.

6. Montera remskivan.

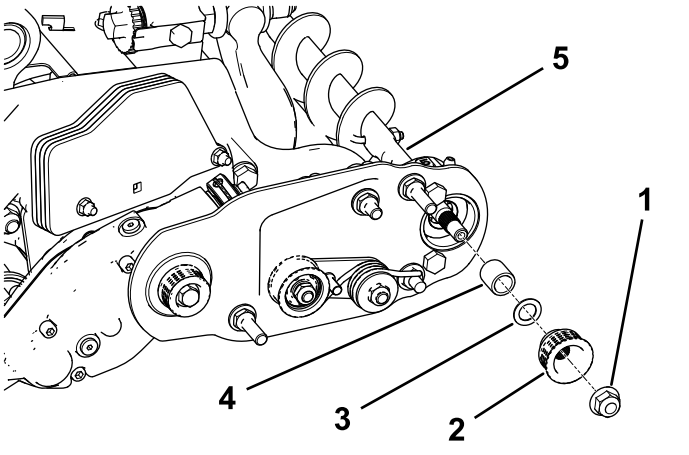

Figur 25

1. Låsmutter
2. Driven skiva
3. Bricka, 0,8 mm tjock
4. Distansbricka
5. Borstaxelns plana yta

7. Håll i rullborstaxelns plana yta, och fäst samtidigt den drivna skivan vid axeln med den flänsmutter (3/8 tum–16) som du tog bort tidigare.

   Obs: Sätt dit låsmuttern och dra åt den till 36–45 N·m.

8. Så här monterar du remmen på remskivorna:

   A. Dra remmen runt **driv**skivan och sedan över mellanremskivan (Figur 26).

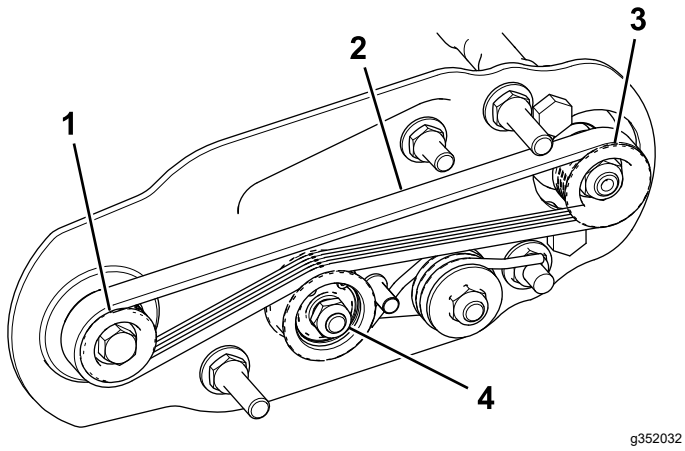

Figur 26

1. Drivskiva
2. Rem
3. Driven skiva
4. Mellanremskiveenhet

B. Starta remmen på den **drivna skivan** (Figur 26).

C. Rotera borstenheten och styr remmen på den drivna skivan genom att använda en djupbrunnshylsa (9/16 tum) (Figur 27).

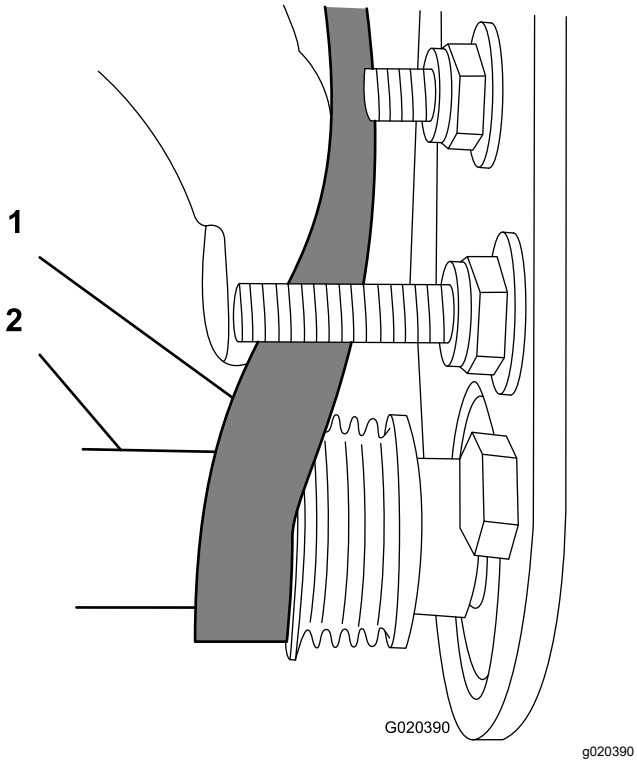

Figur 27

1. Rem
2. Djupbrunnshylsa (9/16 tum)

Viktigt: **Kontrollera att räfflorna på remmen har förts in i skårorna på respektive remskiva och att remmen sitter i mitten på mellanremskivan.**

9. Kontrollera att remskivorna ligger i linje med varandra igen och upprepa detta förfarande vid behov.

Låsa fast cylindern

⚠ VARNING

Klippcylinderns knivar är vassa och kan slita av händer och fötter.

- **Håll händer och fötter borta från cylindern.**
- **Se till att cylindern är fastlåst innan du servar den.**

Låsa fast cylindern för att ta bort gängade insatser

1. Lossa på skyddsskruven på klippenhetens vänstra sida och höj upp det bakre skyddet (Figur 28).
2. För in en bändstång med långt handtag (vi rekommenderar storleken ⅜ x 12 tum med skruvmejselhandtag) genom klippcylinderns baksida, närmast sidan på den klippenhet du ska dra åt (Figur 28).
3. Placera bändstången mot cylinderstödplattans svetsade sida (Figur 28).

   Obs: För in bändstången mellan den övre delen av cylinderaxeln och baksidan på två cylinderknivar så att cylindern inte kan röra sig.

   Viktigt: **Rör inte vid eggen på någon av knivarna med bändstången. Detta kan skada eggen och/eller resultera i en hög kniv.**

   Viktigt: **Insatsen på klippenhetens vänstra sida är vänstergängad. Insatsen på klippenhetens högra sida är högergängad.**

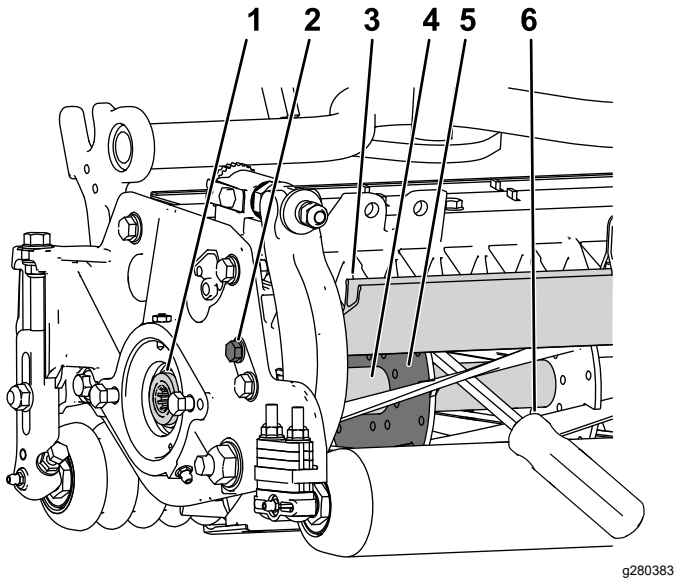

Figur 28

1. Gängad insats för borttagning
2. Lossa på skyddsskruven.
3. Bakre skydd
4. Cylinderaxel
5. Cylinderstödplatta
6. För in bändstången längs cylinderstödplattans svetsade sida.

4. Placera bändstångens handtag mot den bakre rullen.
5. Slutför borttagandet av den gängade insatsen och säkerställ samtidigt att bändstången stannar på sin plats. Ta sedan bort bändstången.
6. Sänk det bakre skyddet och dra åt skyddsskruven.

Låsa fast cylindern för att montera gängade insatser

1. För in en bändstång med långt handtag (vi rekommenderar storleken ⅜ x 12 tum med ett skruvmejselhandtag) genom klippcylinderns framsida, närmast sidan på den klippenhet som du ska dra åt (Figur 29).
2. Placera bändstången mot den svetsade sidan på cylinderns inre förstärkning (Figur 29).

   Obs: Bändstången ska vidröra en främre kniv, cylinderaxeln och en kniv längre bak i cylindern så att den låses fast.

   Viktigt: **Rör inte vid eggen på någon av knivarna med bändstången. Detta kan skada eggen och/eller resultera i en hög kniv.**

   Viktigt: **Insatsen på klippenhetens vänstra sida är vänstergängad. Insatsen på klippenhetens högra sida är högergängad.**

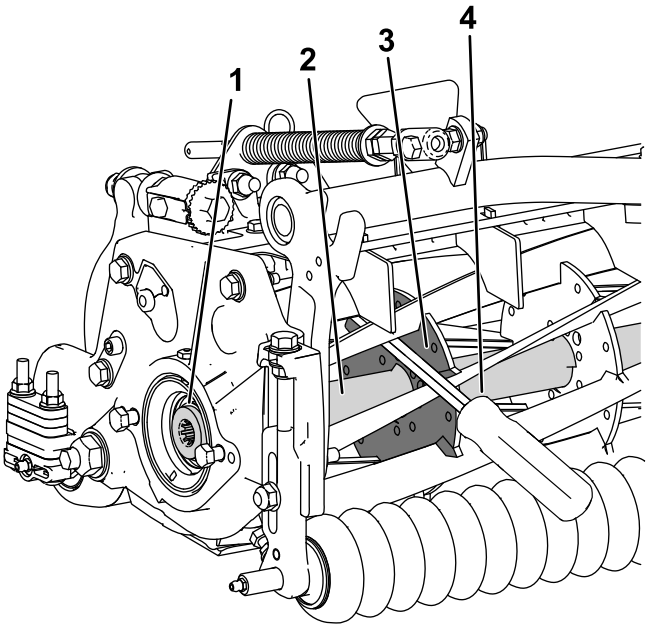

Figur 29

1. Gängad insats för montering
2. Cylinderaxel
3. Stödplattans svetsade sida
4. Bändstång

3. Placera bändstångens handtag mot rullen.
4. Slutför monteringen av den gängade insatsen enligt insatsens monteringsanvisningar och åtdragningskrav och säkerställ samtidigt att bändstången stannar på sin plats. Ta sedan bort bändstången.

Anteckningar:

Anteckningar:

Försäkran om inbyggnad

The Toro Company, 8111 Lyndale Ave. South, Bloomington, Minnesota, USA försäkrar att följande enheter överensstämmer med nedanstående direktiv, förutsatt att de monteras i enlighet med medföljande anvisningar på vissa Toro-modeller enligt vad som anges i relevant deklaration om överensstämmelse.

Modellnr	Serienr	Produktbeskrivning	Fakturabeskrivning	Allmän beskrivning	Direktiv
03242	—	Bakre rullborstsats, 69 cm bred	RM 3100 27IN UNIVERSAL RRB KIT	BRB, 69 cm	2006/42/EG

Relevant teknisk dokumentation har sammanställts enligt kraven i Del B i Bilaga VII i direktivet 2006/42/EG.

Vi åtar oss att vidarebefordra, enligt förfrågningar från nationella myndigheter, relevant information om detta delvis färdigställda verktyg. Vidarebefordringen sker elektroniskt.

Verktyget ska inte idrifttas förrän det har monterats i lämpliga Toro-modeller enligt anvisningarna i tillhörande deklaration om överensstämmelse och i enlighet med alla andra tillgängliga anvisningar, efter vilket verktyget kan sägas överensstämma med alla relevanta direktiv.

Intygas:



Tom Langworthy
Teknisk chef
8111 Lyndale Ave. South
Bloomington, MN 55420, USA
oktober 21, 2022

Auktoriserad representant:

Marcel Dutrieux
Manager European Product Integrity
Toro Europe NV
Nijverheidsstraat 5
2260 Oevel
Belgium

UK Declaration of Incorporation

The Toro Company, 8111 Lyndale Ave. South, Bloomington, Minnesota, USA, försäkrar att följande enheter överensstämmer med nedanstående förordningar, förutsatt att de monteras i enlighet med medföljande anvisningar på särskilda Toro-modeller såsom angivet i relevant deklaration om överensstämmelse.

Modellnr	Serienr	Produktbeskrivning	Fakturabeskrivning	Allmän beskrivning	Direktiv
03242	—	Bakre rullborstsats, 69 cm bred	RM 3100 27IN UNIVERSAL RRB KIT	BRB, 69 cm	S.I. 2008 nr 1597

Relevant teknisk dokumentation har sammanställts enligt kraven i förteckning 10 i S.I. 2008 nr 1597.

Vi åtar oss att vidarebefordra, enligt förfrågningar från nationella myndigheter, relevant information om detta delvis färdigställda verktyg. Vidarebefordringen sker elektroniskt.

Verktyget ska inte driftsättas förrän det har monterats i lämpliga Toro-modeller enligt anvisningarna i tillhörande deklaration om överensstämmelse, samt i enlighet med alla andra tillgängliga anvisningar, efter vilket verktyget kan sägas överensstämma med alla relevanta förordningar.

This declaration has been issued under the sole responsibility of the manufacturer.
The object of the declaration is in conformity with relevant UK legislation.

Auktoriserad representant:

Marcel Dutrieux
Manager European Product Integrity
Toro U.K. Limited
Spellbrook Lane West
Bishop's Stortford
CM23 4BU
United Kingdom



Tom Langworthy
Teknisk chef
8111 Lyndale Ave. South
Bloomington, MN 55420, USA
oktober 21, 2022