Form No. 3456-756 Rev A

Комплект щетки заднего катка 69 см

Режущий блок Reelmaster® серии 3100-D или 7000-D Edge с универсальной механической щеткой

Номер модели 03242

Инструкции по монтажу

Данное изделие отвечает требованиям всех соответствующих европейских директив. Дополнительные сведения см. в «Декларации о соответствии компонентов (DOI)» в конце данной публикации.

Монтаж

Незакреплённые детали

Используя таблицу, представленную ниже, убедитесь в том, что все детали отгружены

Процедура	Наименование	Количество	Использование
1	Детали не требуются	–	Определите положение щеток катка и двигателей барабанов.
2	Щетка катка в сборе	1	Установите комплект.
	Стопорное кольцо	1	
	Кожух/пластина левого ремня в сборе	1	
	Масленка для консистентной смазки (прямоугольная)	1	
	Болт (5/16 x ½ дюйма)	2	
	Ведущий шкив	2	
	Болт с фланцевой головкой	1	
	Ремень	1	
	Регулировочная шайба (необходима для регулировки ремня)	1	
3	Щетка большой высоты скашивания (дополнительно)	—	Установите щетку для большой высоты скашивания – при высоте скашивания более 2,5 см

Примечание: Определите левую и правую стороны режущего блока, если смотреть с задней стороны блока.

Внимание: **Используйте комплект щетки заднего катка только для работы в диапазоне высоты скашивания от 6 до 25 мм. Если высота скашивания составляет от 2,5 до 5,1 см, используйте щетку для большой высоты скашивания, № по кат. 115-0838 (для 69 см режущих блоков). См. раздел «Установка щетки для большой высоты скашивания».**

Внимание: **Перед установкой комплекта щетки заднего катка установите комплект привода универсальной механической щетки.**

Комплект щетки заднего катка модели 03242 можно использовать на следующих устройствах:

- Режущие блоки Reelmaster 3100 моделей 03188, 03189 и 03190
- Режущие блоки Reelmaster 7000 моделей 03721 и 03722

© 2022—The Toro® Company
8111 Lyndale Avenue South
Bloomington, MN 55420

Регистрация в www.Toro.com.

Перевод исходного документа (RU)
Напечатано в США
Все права защищены

3456-756

1

Определение ориентации щеток катка

Детали не требуются

Процедура

Используйте Рисунок 1 для определения расположения щеток катков и двигателей барабанов для машины Reelmaster 3100-D и Рисунок 2 для машины Reelmaster 7000-D.

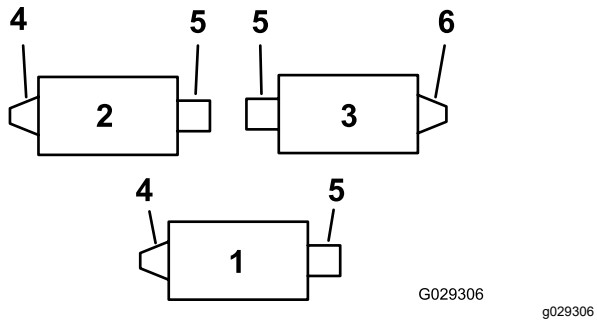

Рисунок 1

Reelmaster 3100-D

1. Режущий блок № 1
2. Режущий блок № 2
3. Режущий блок № 3
4. Узел левого привода щетки катка
5. Двигатель барабана
6. Узел правого привода щетки катка

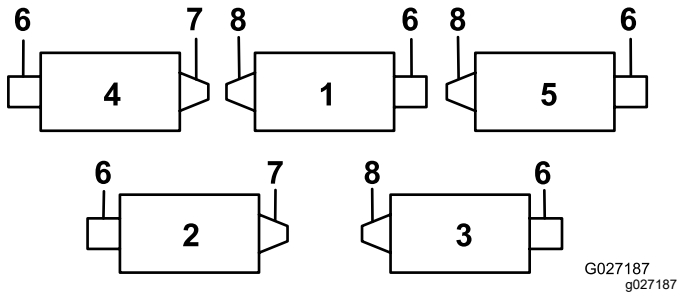

Рисунок 2

Reelmaster 7000-D

1. Режущий блок № 1
2. Режущий блок № 2
3. Режущий блок № 3
4. Режущий блок № 4
5. Режущий блок № 5
6. Двигатель барабана
7. Узел правого привода щетки катка
8. Узел левого привода щетки катка

2

Установка щетки катка

Детали, требуемые для этой процедуры:

1	Щетка катка в сборе
1	Стопорное кольцо
1	Кожух/пластина левого ремня в сборе
1	Масленка для консистентной смазки (прямоугольная)
2	Болт (5/16 x ½ дюйма)
2	Ведущий шкив
1	Болт с фланцевой головкой
1	Ремень
1	Регулировочная шайба (необходима для регулировки ремня)

Подготовка режущих блоков

1. Установите машину на ровной горизонтальной поверхности и включите стояночный тормоз.
2. Убедитесь в том, что режущие блоки выключены.
3. Заглушите двигатель и извлеките ключ из замка зажигания.
4. Снимите все режущие блоки с машины.

   Внимание: **Проверьте настройки требуемой высоты скашивания и положения режущего блока. Если необходимо, выполните регулировку согласно *Руководству оператора*, прежде чем устанавливать комплект.**

Изменение положения узла натяжного шкива (только для правых приводов)

Примечание: Правые приводы установлены на режущем блоке 3 (Рисунок 1) Reelmaster 3100 и на режущих блоках 2 и 4 (Рисунок 2) Reelmaster 7000.

На правых задних приводах щеток катков (Рисунок 1 и Рисунок 2) переставьте узел натяжного шкива на **правый конец** режущего блока (Рисунок 3) следующим образом:

1. Снимите узел натяжного шкива с левого конца режущего блока и установите его на

нижнее отверстие пластины щетки на правом конце режущего блока (Рисунок 3).

Примечание: Натяжной шкив должен поворачиваться свободно; не допускайте чрезмерной затяжки контргайки на болту натяжного шкива.

2. Отверните каретный болт и гайку и переставьте их на верхнее отверстие, которое ранее было занято узлом натяжного шкива (Рисунок 3).

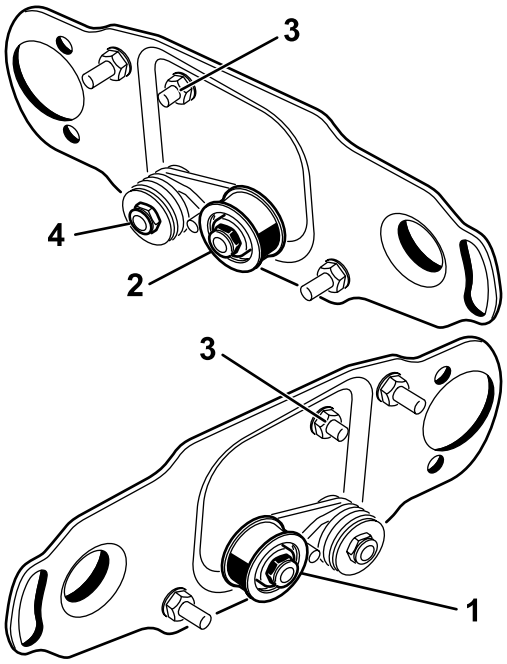

g351961

Рисунок 3

1. Установка натяжного шкива для левого конца барабана (в той конфигурации, в которой они поставлены в комплекте)
2. Установка натяжного шкива для правого конца барабана
3. Каретный болт и гайка
4. Не перетягивайте эту контргайку.

Снятие пробки сливного отверстия крышки щетки

Снимите только нижнюю пробку сливного отверстия (Рисунок 4) крышек щетки. Это позволит удалить влагу из зоны ремня.

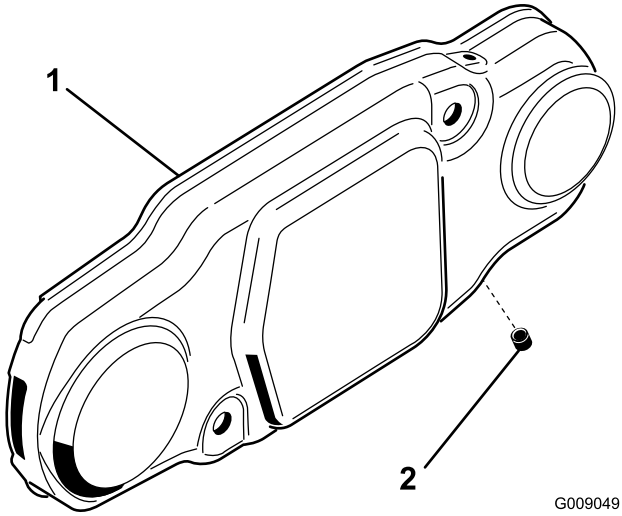

G009049

g009049

Рисунок 4

1. Крышка щетки
2. Нижняя пробка сливного отверстия

Установка щетки катка в сборе

1. Снимите масленку катка с боковой стороны режущего блока, у которого установлен корпус щетки катка (Рисунок 6).

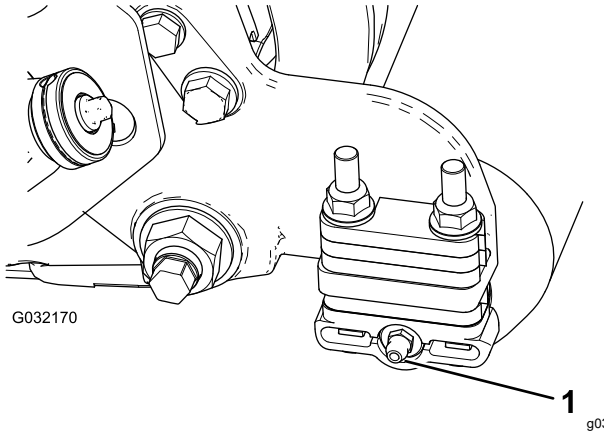

g032170

Рисунок 5

1. Масленка

2. Установите прямоугольную масленку так, чтобы она была направлена назад (Рисунок 5).

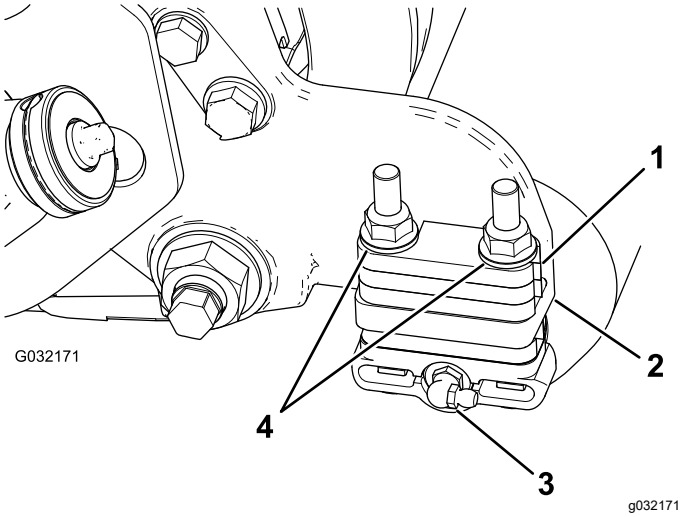

Рисунок 6

1. Проставка толщиной 6 мм
2. Боковой монтажный фланец
3. Прямоугольная масленка для консистентной смазки
4. Фланцевые контргайки (выверните)

3. Выверните две фланцевые контргайки, которые крепят кронштейны катка к боковым пластинам, **а также снимите все проставки толщиной 6 мм, которые расположены на верхней стороне монтажного фланца боковой пластины** (Рисунок 6).

   Примечание: Не отворачивайте болты. Сохраните фланцевые контргайки для сборки на более позднем этапе.

4. Установите монтажные кронштейны узла правой или левой щетки катка в сборе на болты кронштейна катка (Рисунок 7).

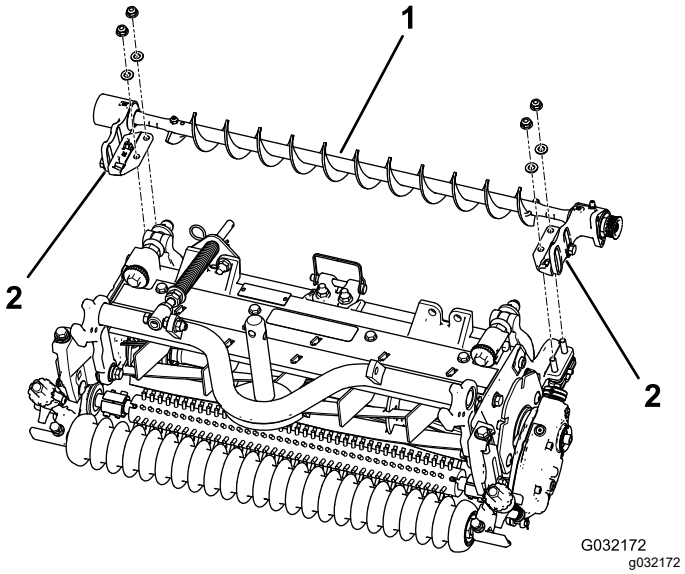

Рисунок 7

1. Узел левой щетки катка
2. Монтажный кронштейн щетки катка

Внимание: **Приложите монтажные кронштейны узла щетки катка непосредственно на верхнюю поверхность монтажного фланца боковой пластины режущего блока.** ***Не устанавливайте проставки между монтажными кронштейнами щетки катка и монтажными фланцами боковой пластины.*** **Сохраняйте дополнительное количество проставок толщиной 6 мм для возможного использования в будущем.**

5. Прикрепите монтажные кронштейны узла щетки к боковым пластинам режущего блока, используя для этого снятые ранее гайки.

Установка грузов

Установите подходящие грузы на режущие блоки.

- **Для режущих блоков Reelmaster 3100:**

  См. раздел «Установка грузов» в инструкции для комплекта универсальной механической щетки (модель 03240) для машины Reelmaster 3100 (Рисунок 8).

- **Для режущих блоков Reelmaster 7000:**

  Закажите комплект груза модели 03419 (Рисунок 9).

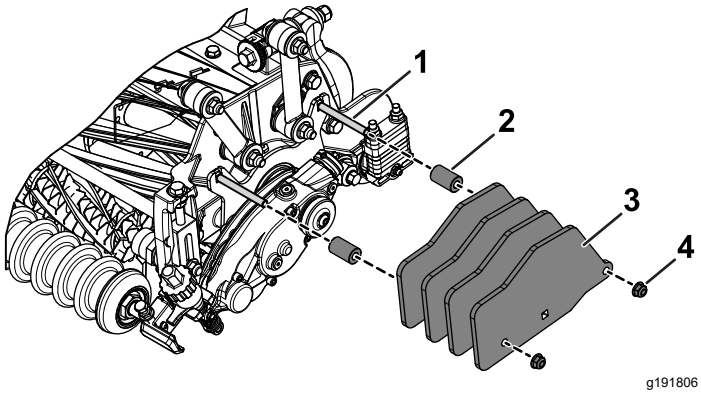

Рисунок 8

Груз, входящий в комплект универсальной механической щетки (модель 03240) для машины Reelmaster 3100.

1. Каретные болты (5/16 x 3 дюйма)
2. Проставка
3. Масса
4. Фланцевые гайки (5/16 дюйма); затяните с моментом от 20 до 26 Н·м

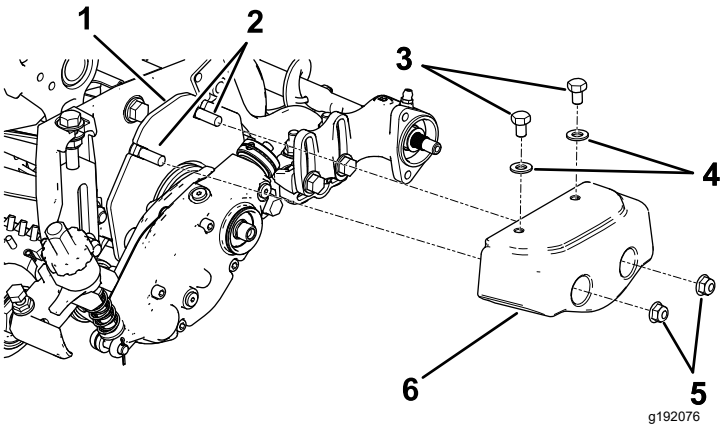

Рисунок 9

Комплект груза (модель 03419)

1. Монтажная пластина груза
2. Каретные болты (5/16 x 2 дюйма)
3. Болты (5/16 x ½ дюйма)
4. Шайбы (5/16 дюйма)
5. Фланцевые гайки (5/16 дюйма)
6. Груз

Установка пластины щетки катка

1. Сдвиньте все защитные уплотнения наружу так, чтобы манжетные уплотнения слегка касались каждого корпуса подшипника (Рисунок 10).

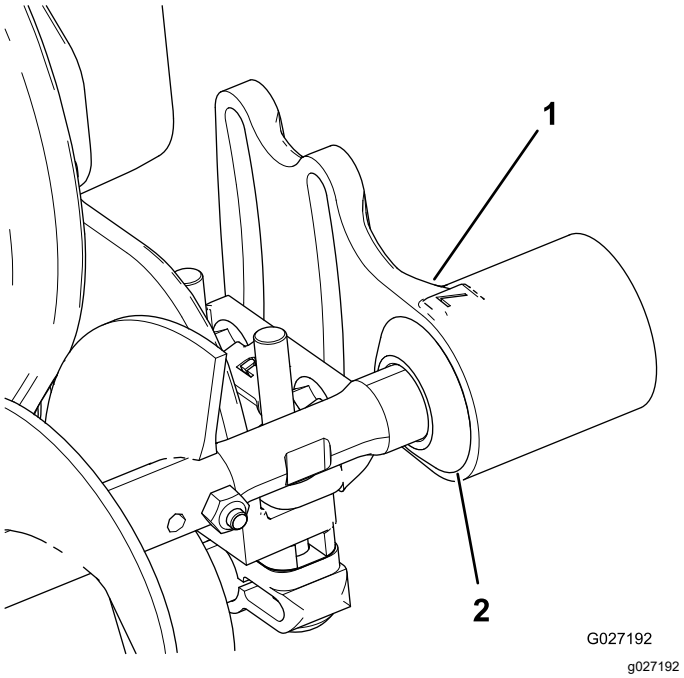

Рисунок 10

1. Корпус подшипника
2. Защитное уплотнение

2. Выверните и удалите в отходы болт с внутренним шестигранником, который крепит пылезащитную крышку, а также снимите и удалите в отходы саму пылезащитную крышку.

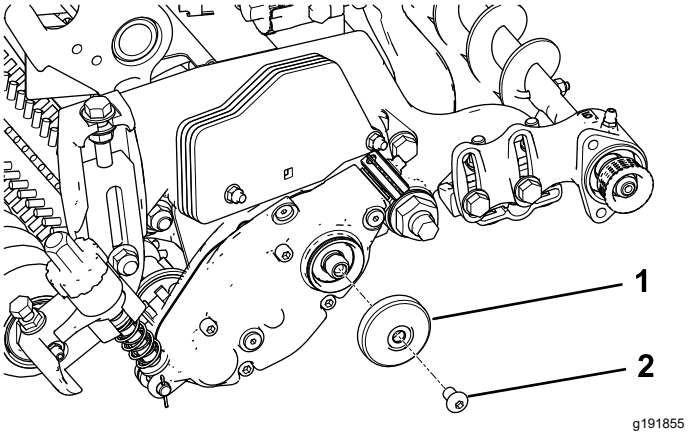

Рисунок 11

1. Пылезащитная крышка
2. Болт с внутренним шестигранником

3. Установите поворотную пластину левой или правой щетки катка (Рисунок 12).

Примечание: Убедитесь, что узел натяжного шкива установлен в нижней части, как показано на Рисунок 12.

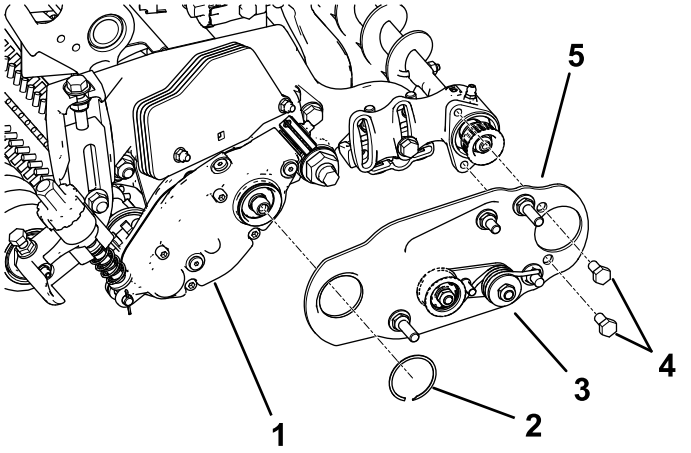

g352035

Рисунок 12

1. Универсальная механическая щетка
2. Стопорное кольцо
3. Натяжной шкив в сборе
4. Болты
5. Поворотная пластина щетки катка в сборе

4. Нанесите синий стопорящий состав для резьбы на два болта (5/16 x ½ дюйма) и используйте эти болты для установки пластины щетки на корпус подшипника щетки катка (Рисунок 12).

   Примечание: Затяните болты с моментом от 20 до 26 Н·м.

5. Прикрепите пластину щетки к корпусу щетки катка с помощью стопорного кольца (Рисунок 12).
6. Проверьте, чтобы пластина щетки катка располагалась параллельно боковой пластине режущего блока. Если она не параллельна ей, выполните следующие действия:
   A. Ослабьте две фланцевые контргайки, крепящие монтажный кронштейн щетки катка к боковой пластине режущего блока (Рисунок 13).
   B. Поверните корпус подшипника щетки катка так, чтобы пластина щетки стала параллельна боковой пластине режущего блока (Рисунок 13).
   C. Затяните две фланцевые контргайки, крепящие монтажный кронштейн щетки катка к боковой пластине режущего блока (Рисунок 13).

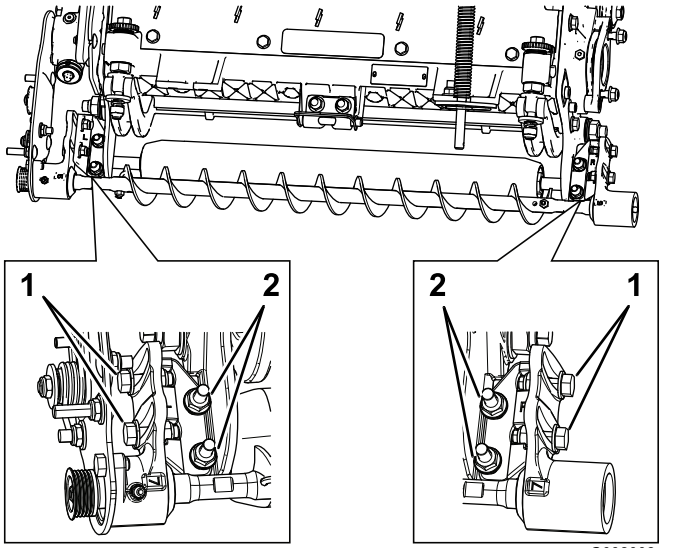

G032002
g032002

Рисунок 13

1. Ослабьте эти болты для регулировки положения щетки катка.
2. Ослабьте эти гайки для обеспечения параллельного положения пластины щетки катка.

Регулировка положения щетки катка

1. Ослабьте затяжку двух болтов крепления каждого из корпусов подшипника щетки катка к монтажному кронштейну щетки катка (Рисунок 13).

   Примечание: Эти болты должны быть незатянутыми при поставке с завода-изготовителя.

2. Расположите щетку катка так, чтобы она только слегка соприкасалась с задним катком (или слегка опиралась на него) (Рисунок 14).

   Внимание: **Вал щетки катка не должен касаться боковой пластины режущего блока.**

   Внимание: **Чрезмерно плотный контакт щетки с катком приводит к преждевременному износу щетки.**

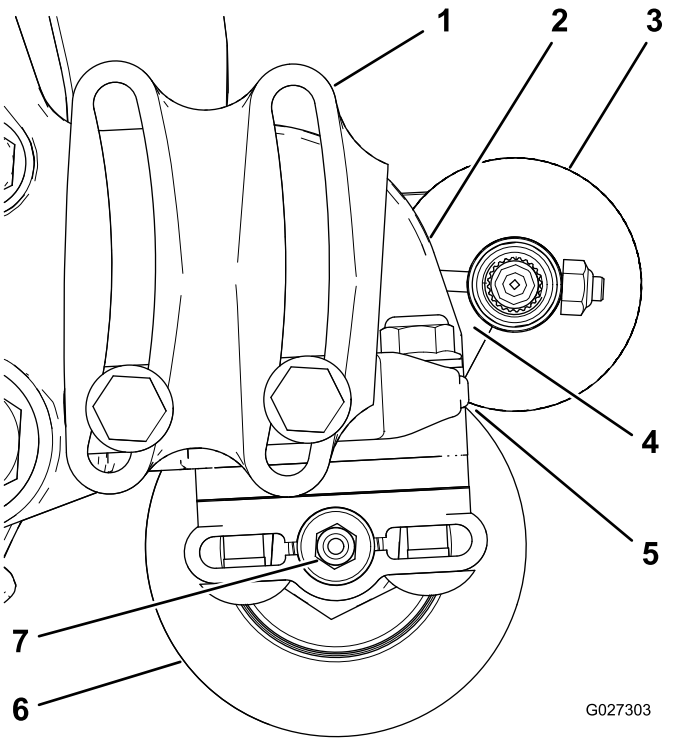

Рисунок 14

1. Корпус подшипника (некоторые детали не показаны)
2. Боковая пластина
3. Щетка катка
4. Убедитесь в наличии зазора в этом месте.
5. Легкое соприкосновение
6. Задний каток
7. Масленка

Примечание: Вал щетки катка должен располагаться параллельно заднему катку.

Внимание: **Расположите оба корпуса подшипников щеток катка так, чтобы они были параллельны земле, чтобы обеспечить пространство для масленки заднего катка.**

3. Затяните 2 болта крепления каждого корпуса подшипника щетки катка к монтажным кронштейнам щетки катка.

Установка ведущего шкива

1. Зафиксируйте барабан перед установкой ведущего шкива; см. раздел Фиксация барабана при установке резьбовых вставок (страница 13).
2. Установите ведущий шкив на вал механической щетки (Рисунок 15).

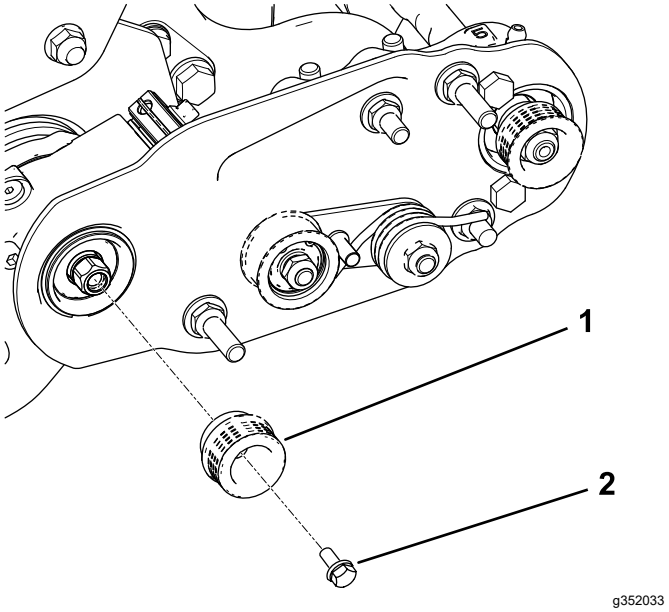

Рисунок 15

1. Ведущий шкив
2. Болт с фланцевой головкой – затяните с моментом от 20 до 26 Н·м

3. Нанесите синий стопорящий состав для резьбы на болт с фланцевой головкой и используйте этот болт для крепления шкива к ведущему валу; см. Рисунок 15.

Примечание: Затяните болт с моментом от 20 до 26 Н·м.

Внимание: **Если вы не затянете болт с надлежащим моментом, он ослабнет.**

Установка ремня

1. Установите ремень на шкивы следующим образом:
   - Обведите ремень вокруг **ведущего** шкива, а затем проложите по верхней части натяжного шкива (Рисунок 16).

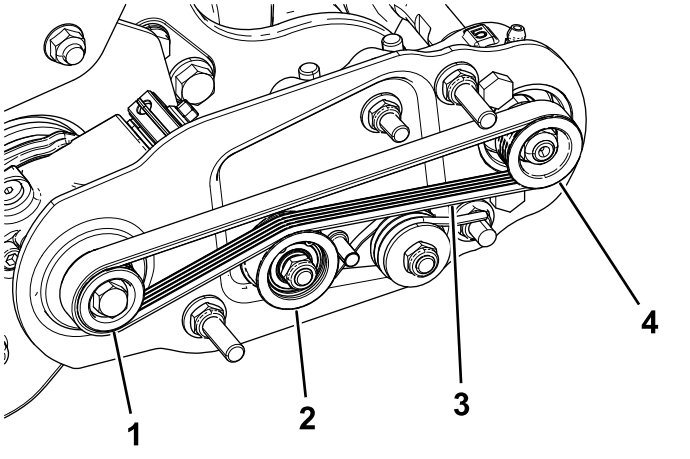

Рисунок 16

1. Ведущий шкив
2. Натяжной шкив в сборе
3. Ремень
4. Ведомый шкив

   - Начните надевать ремень на **ведомый** шкив (Рисунок 17).
   - Используйте глубокую головку (9/16 дюйма) для вращения щетки в сборе и установки ремня на ведомый шкив (Рисунок 17).

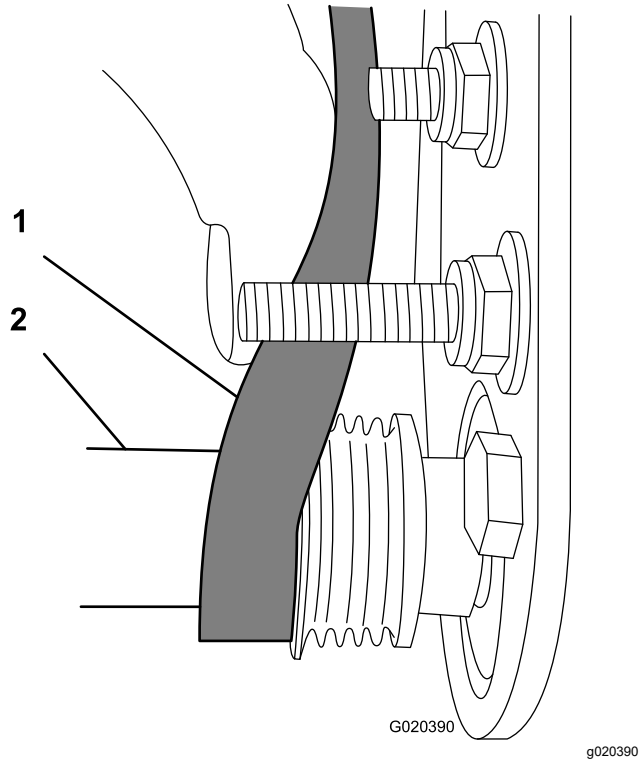

Рисунок 17

1. Ремень
2. Глубокая головка на (9/16 дюйма)

Внимание: **Убедитесь в том, что ребра ремня правильно вошли в канавки каждого шкива и что ремень проходит по центру натяжного шкива.**

2. Нажмите вниз на натяжной шкив, чтобы убедиться в том, что узел натяжного шкива поворачивается свободно.

Завершение установки

1. Проверьте выравнивание ремня и шкивов следующим образом:

   Примечание: Ремень должен быть правильно натянут перед проверкой выравнивания.

   - Установите проверочную линейку на наружную поверхность **ведущего** шкива (Рисунок 18). **Не** устанавливайте проверочную линейку одновременно на ведущий и ведомый шкивы.
   - Наружные поверхности ведущего и ведомого шкивов должны находиться на одной линии с отклонением не более 0,76 мм.
   - Если шкивы не выровнены, см. Проверка и регулировка выравнивания шкива (страница 11).
   - Если шкивы выровнены, продолжите операцию установки.
   - **Не** используйте натяжной шкив для проверки выравнивания.

     Внимание: **Если шкивы не выровнены должным образом, ремень может преждевременно выйти из строя.**

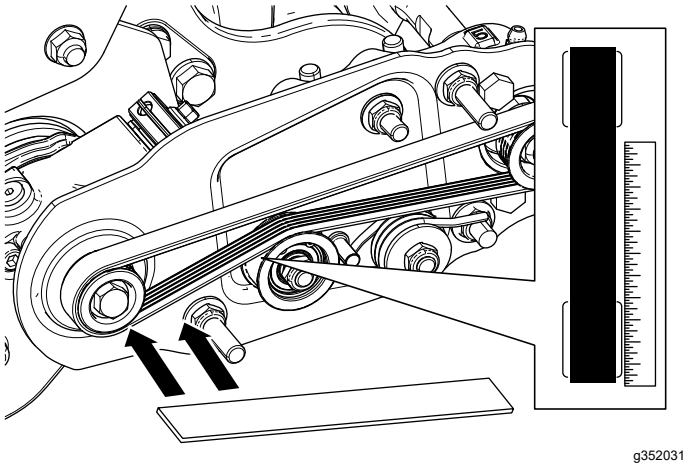

Рисунок 18

2. Наденьте кожух ремня на монтажные болты и закрепите его двумя фланцевыми гайками (Рисунок 19).

   Внимание: **Не допускайте чрезмерной затяжки гаек, так как это может привести к повреждению кожуха.**

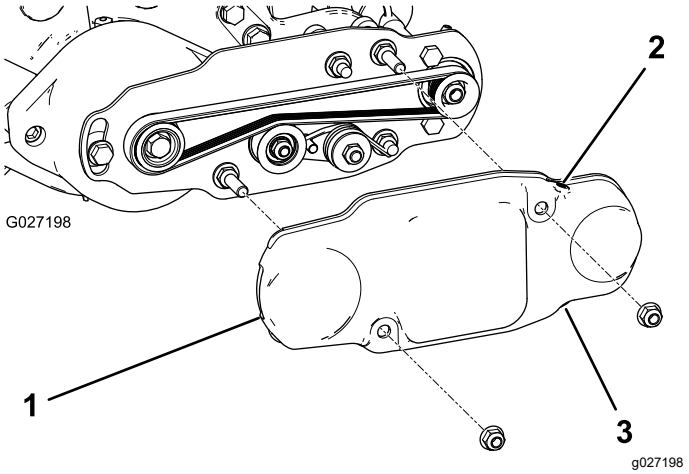

Рисунок 19

1. Кожух ремня
2. Установочный винт завернут
3. Установочный винт вывернут

3. Заправьте масленки на каждом корпусе подшипника щетки катка консистентной смазкой № 2 на литиевой основе (Рисунок 20).

   Примечание: Удалите излишки консистентной смазки, особенно вокруг защитных уплотнений.

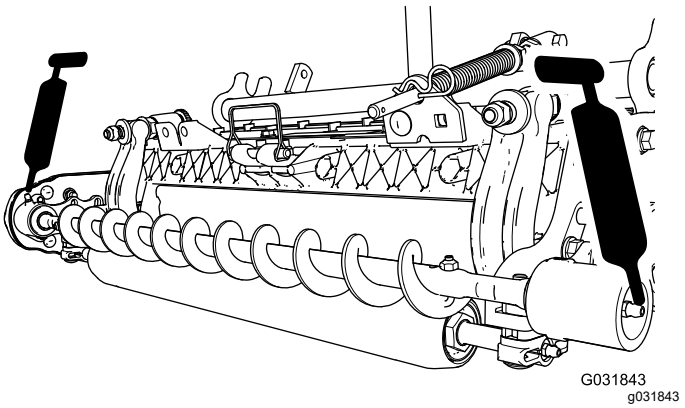

Рисунок 20

3

Установка щетки для большой высоты скашивания

(по заказу)

Детали, требуемые для этой процедуры:

—	Щетка большой высоты скашивания (дополнительно)

Процедура

Установите щетку для большой высоты скашивания (продается отдельно), если высота скашивания составляет 2,5 см или больше (т.е. не менее 5 проставок установлено под подкладкой боковой пластины).

1. Если на режущем блоке установлена щетка катка, выверните 2 болта, снимите шайбы и гайки крепления корпуса подшипника неприводной стороны к монтажному кронштейну корпуса подшипника (Рисунок 21 и Рисунок 22).

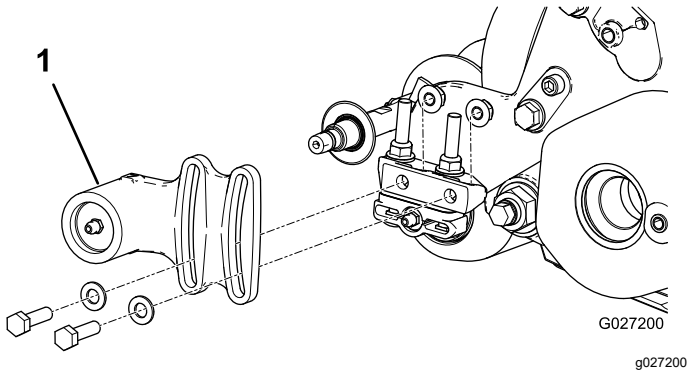

Рисунок 21

1. Корпус подшипника неприводной стороны

2. Сдвиньте корпус подшипника неприводной стороны и защитное уплотнение с вала щетки (Рисунок 22).

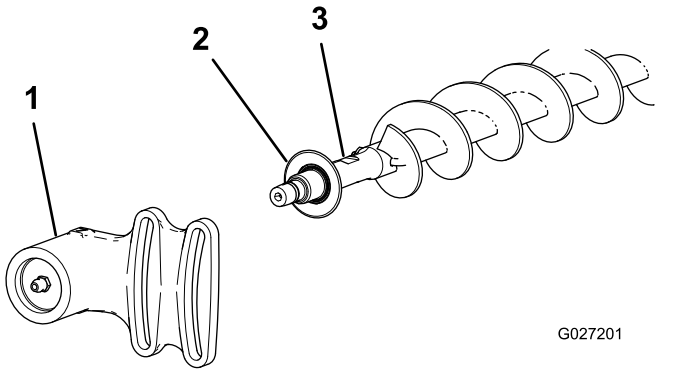

Рисунок 22

1. Корпус подшипника неприводной стороны
2. Защитное уплотнение
3. Вал щетки

3. Отверните два J-образных болта и гайки (Рисунок 23).
4. Снимите с вала щетки находящуюся на нем щетку (Рисунок 23).
5. Ослабьте затяжку двух болтов с шайбами и гайками, которые крепят корпус подшипника приводной стороны к монтажному кронштейну корпуса подшипника (Рисунок 23).
6. Наденьте щетку большой высоты скашивания на вал щетки (Рисунок 23).
7. Прижмите щетку к валу с помощью двух ранее снятых J-образных болтов и гаек (Рисунок 23).

   Внимание: **Вставьте резьбовые концы J-образных болтов сквозь наружные отверстия вала щетки, одновременно вставляя изогнутые концы J-образных болтов во внутренние отверстия.**

8. Затяните контргайки J-образных болтов с моментом от 2 до 3 Н·м.

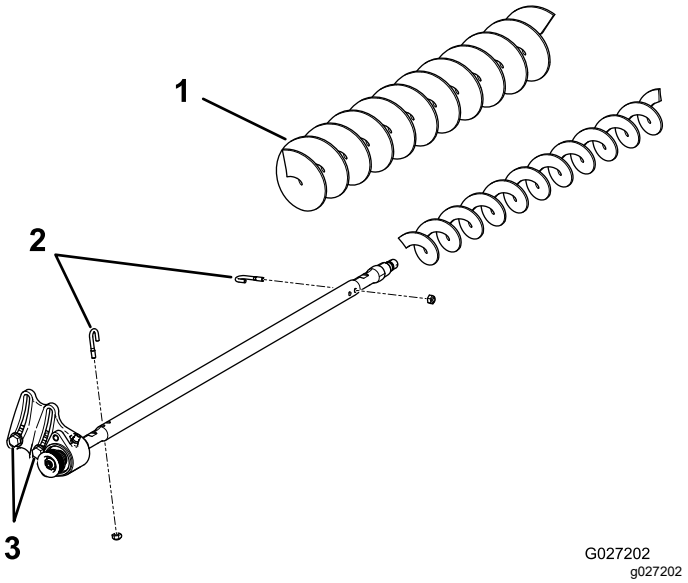

Рисунок 23

1. Щетка большой высоты скашивания
2. J-образный болт
3. Ослабьте эти болты.

9. Установите защитное уплотнение и корпус подшипника неприводной стороны на вал щетки (Рисунок 22).
10. Установите корпус подшипника неприводной стороны на монтажный кронштейн корпуса подшипника, закрепив с помощью двух снятых ранее болтов с шайбами и гайками.

    Примечание: Проследите за тем, чтобы не выбить пружину уплотнения наружу.
11. Затяните два болта с шайбами и гайками, которые крепят корпус подшипника приводной стороны к монтажному кронштейну корпуса подшипника.

Техническое обслуживание

- Убедитесь, что щетка параллельна катку и неплотно прилегает к нему, имея зазор 1,5 мм.
- Заправляйте масленки консистентной смазкой через каждые 50 часов работы или после каждой мойки.
- При замене щетки катка затяните J-образные болты с моментом от 2 до 3 Н·м.
- При замене ведомого шкива вала щетки затяните гайку с моментом от 37 до 45 Н·м.
- При замене ведущего шкива щетки нанесите синий стопорящий состав для резьбы на болт и затяните болт с моментом от 20 до 26 Н·м.

Примечание: Щетка катка, подшипник натяжного шкива и ремень считаются расходными материалами.

Проверка и регулировка выравнивания шкива

1. Отметьте, в какую сторону необходимо сместить шкив.

   Примечание: Ведомый шкив (на валу щетки катка) можно переместить внутрь или наружу (Рисунок 24).

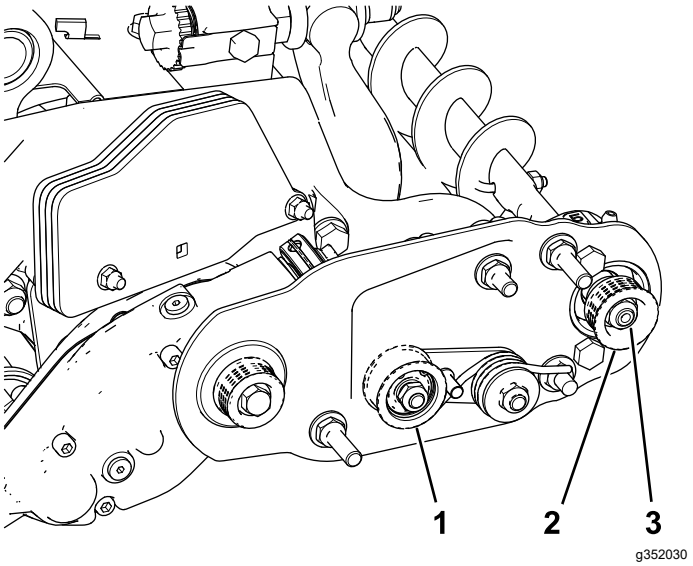

Рисунок 24

1. Натяжной шкив
2. Ведомый шкив
3. Гайка ведомого шкива

2. Вращая барабан, который будет вращать ведущий шкив, снимите с помощью рычага ремень с ведущего шкива (Рисунок 24).

Примечание: Для поворота барабана используйте стеганые перчатки или плотную ткань.

3. Отверните контргайку крепления ведомого шкива к валу щетки (Рисунок 24 или Рисунок 25).

   Примечание: Установите ключ (½ дюйма) на плоские грани вала щетки катка, чтобы предотвратить его вращение.

4. Снимите ведомый шкив с вала (Рисунок 25).
5. Если необходимо сместить шкив наружу, добавьте одну шайбу толщиной 0,8 мм (Рисунок 25).

   Примечание: Если необходимо сместить шкив внутрь, удалите одну установленную ранее шайбу толщиной 0,8 мм.

6. Установите шкив.

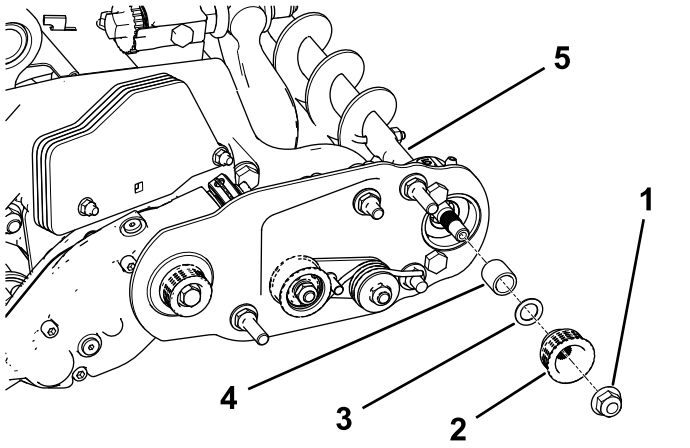

g352029

Рисунок 25

1. Контргайка
2. Ведомый шкив
3. Шайба – толщина 0,8 мм
4. Проставка
5. Плоские грани вала щетки

7. Удерживая плоские грани вала щетки катка, закрепите ведомый шкив на валу с помощью ранее снятой фланцевой гайки (⅜ дюйма–16).

   Примечание: Посадите на место контргайку, затем затяните ее с моментом от 37 до 45 Н·м.

8. Установите ремень на шкивы следующим образом:

   A. Обведите ремень вокруг **ведущего** шкива, а затем проложите по верхней части натяжного шкива (Рисунок 26).

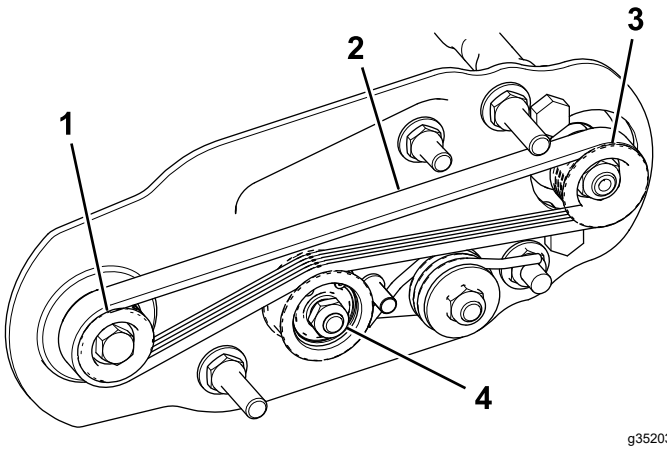

g352032

Рисунок 26

1. Ведущий шкив
2. Ремень
3. Ведомый шкив
4. Натяжной шкив в сборе

   B. Начните надевать ремень на **ведомый** шкив (Рисунок 26).

   C. Используйте глубокую головку (9/16 дюйма) для вращения щетки в сборе и установки ремня на ведомый шкив (Рисунок 27).

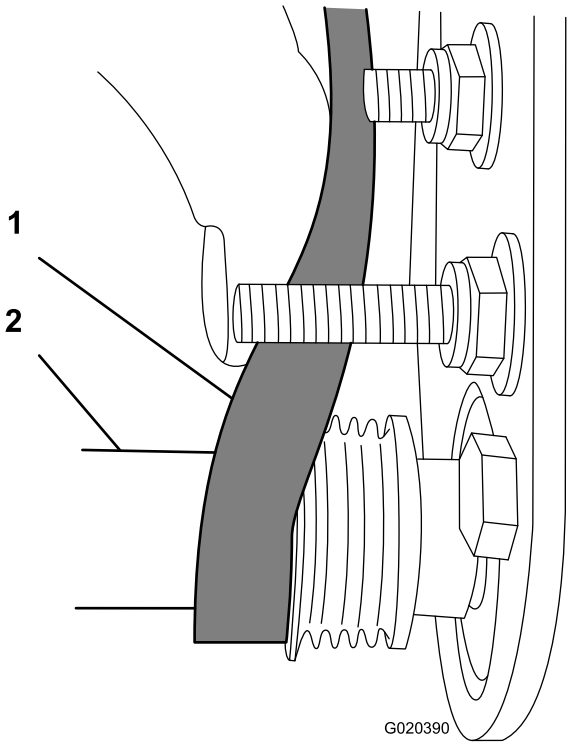

g020390

Рисунок 27

1. Ремень
2. Глубокая головка на (9/16 дюйма)

Внимание: **Убедитесь в том, что ребра ремня правильно вошли в канавки**

каждого шкива и что ремень проходит по центру натяжного шкива.

9. Еще раз проверьте выравнивание шкива и при необходимости повторите эту процедуру.

Фиксация барабана

⚠ ПРЕДУПРЕЖДЕНИЕ

Ножи барабанного режущего блока острые и могут привести к травматической ампутации рук и ног.

- **Держите руки и ноги на достаточном расстоянии от барабана.**
- **Перед техническим обслуживанием барабана убедитесь, что он надежно зафиксирован.**

Фиксация барабана для снятия резьбовых вставок

1. Ослабьте затяжку болта щитка на левой стороне режущего блока и поднимите задний щиток (Рисунок 28).
2. Вставьте монтировку с длинной ручкой (рекомендуется использовать монтировку размером 0,95 x 30 см [⅜ x 12 дюймов] с рукояткой как у отвертки) через заднюю часть режущего барабана, максимально близко к боковой части режущего блока, к которому вы будете прилагать крутящий момент (Рисунок 28).
3. Установите монтировку, прижав ее к сварной стороне опорной пластины барабана (Рисунок 28).

   Примечание: Вставьте монтировку между верхней частью вала барабана и задними частями 2 ножей барабана так, чтобы барабан не двигался.

   Внимание: **Не допускайте контакта монтировки с режущей кромкой какого-либо ножа; это может привести к повреждению режущей кромки и/или к смещению ножа в верхнее положение.**

   Внимание: **Вставка с левой стороны режущего блока имеет левостороннюю резьбу. Вставка с правой стороны режущего блока имеет правостороннюю резьбу.**

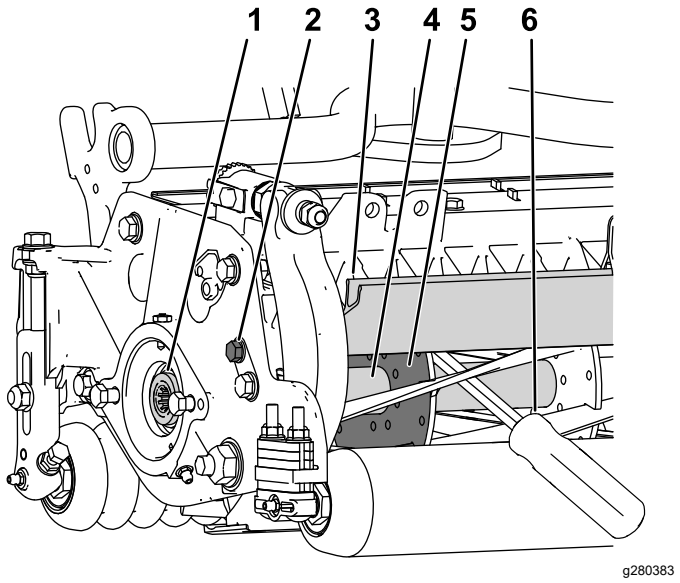

Рисунок 28

1. Резьбовая вставка, которую требуется снять
2. Ослабьте затяжку болта щитка.
3. Задний щиток
4. Вал барабана
5. Опорная пластина барабана
6. Монтировка, установленная вдоль сварной стороны опорной пластины барабана.

4. Прижмите рукоятку монтировки к заднему валику.
5. Снимите резьбовую вставку, проследив, чтобы монтировка оставалась на своем месте, затем извлеките монтировку.
6. Опустите задний щиток и затяните болт щитка.

Фиксация барабана при установке резьбовых вставок

1. Вставьте монтировку с длинной ручкой (рекомендуется использовать монтировку размером 0,95 x 30 см [⅜ x 12 дюймов] с рукояткой как у отвертки) через переднюю часть режущего барабана, максимально близко к боковой части режущего блока, к которому вы будете прилагать крутящий момент (Рисунок 29).
2. Установите монтировку так, чтобы она была прижата к сварной стороне внутреннего усиливающего компонента барабанного режущего блока (Рисунок 29).

   Примечание: Монтировка должна касаться передней части ножа, вала барабана и задней части ножа в задней части барабана, фиксируя его на месте.

Внимание: **Не допускайте контакта монтировки с режущей кромкой какого-либо ножа; это может привести к повреждению режущей кромки и/или к смещению ножа в верхнее положение.**

Внимание: **Вставка с левой стороны режущего блока имеет левостороннюю резьбу. Вставка с правой стороны режущего блока имеет правостороннюю резьбу.**

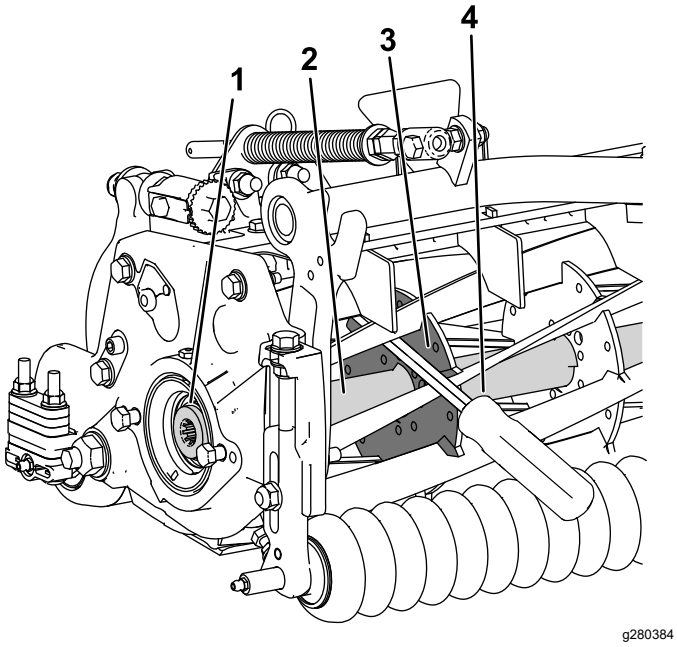

Рисунок 29

1. Резьбовая вставка, которую требуется установить
2. Вал барабана
3. Сварная сторона опорной пластины
4. Монтировка

3. Прижмите рукоятку монтировки к валику.
4. Следуя инструкциям по установке вставки и соблюдая требования по моментам затяжки, установите резьбовую вставку, проследив, чтобы монтировка оставалась на своем месте, затем извлеките монтировку.

Заявление об учете технических условий

Компания Toro, расположенная по адресу 8111 Lyndale Ave. South, Bloomington, MN, USA, заявляет, что следующий блок (блоки) соответствует перечисленным директивам при условии их установки в соответствии с прилагаемыми инструкциями к определенным моделям производства компании Toro, как указано в Декларации соответствия.

Номер модели	Заводской номер	Описание изделия	Описание счета-фактуры	Общее описание	Директива
03242	—	Комплект щетки заднего катка на 69 см	RM 3100 27IN UNIVERSAL RRB KIT	Щетка заднего катка на 69 см	2006/42/EC

Необходимая техническая документация составлена в соответствии с требованиями части B приложения VII Директивы 2006/42/EC.

В случае поступления запроса от органов государственной власти мы обязуемся передать соответствующую информацию по компонентам частично укомплектованных/собранных машин. Метод передачи информации – электронным сообщением.

Данный механизм подлежит вводу в эксплуатацию только после встраивания в утвержденные модели Toro, на основе Декларации соответствия требованиям и согласно всем инструкциям, в результате чего этот механизм может считаться отвечающим всем соответствующими Директивам.

Сертифицировано:



Tom Langworthy
Технический директор
8111 Lyndale Ave. South
Bloomington, MN 55420, USA
Октябрь 21, 2022

Официальный представитель:

Marcel Dutrieux
Manager European Product Integrity
Toro Europe NV
Nijverheidsstraat 5
2260 Oevel
Belgium

UK Declaration of Incorporation

Компания The Toro Company, расположенная по адресу 8111 Lyndale Ave. South, Bloomington, MN, USA (США), настоящим заявляет, что следующий блок (блоки) соответствует (ют) перечисленным нормативным документам при условии их установки в соответствии с прилагаемыми инструкциями к определенным моделям компании Toro, как это указано в соответствующей Декларации соответствия.

Номер модели	Заводской номер	Описание изделия	Описание счета-фактуры	Общее описание	Директива
03242	—	Комплект щетки заднего катка на 69 см	RM 3100 27IN UNIVERSAL RRB KIT	Щетка заднего катка на 69 см	Законодательный акт 2008 года № 1597

Необходимая техническая документация составлена в соответствии с требованиями Приложения 10 Законодательного акта 2008 года № 1597.

В случае поступления запроса от органов государственной власти мы обязуемся передать соответствующую информацию по компонентам частично укомплектованных/собранных машин. Метод передачи информации – электронным сообщением.

Данный механизм подлежит вводу в эксплуатацию только после встраивания в утвержденные модели Toro, как указано в Декларации соответствия и согласно всем инструкциям, в силу чего этот механизм может считаться отвечающим требованиям всех соответствующих Нормативных документов.

This declaration has been issued under the sole responsibility of the manufacturer.
The object of the declaration is in conformity with relevant UK legislation.

Официальный представитель:

Marcel Dutrieux
Manager European Product Integrity
Toro U.K. Limited
Spellbrook Lane West
Bishop's Stortford
CM23 4BU
United Kingdom

Tom Langworthy
Технический директор
8111 Lyndale Ave. South
Bloomington, MN 55420, USA
Октябрь 21, 2022