Form No. 3456-761 Rev A

Kit spazzola per rullo posteriore da 69 cm

Trattorino serie Reelmaster® 3100-D e 7000-D Edge con groomer universale

Nº del modello 03242

Istruzioni di installazione

Questo prodotto è conforme a tutte le direttive europee pertinenti. Per maggiori dettagli, consultate la Dichiarazione di incorporazione sul retro di questa pubblicazione.

Installazione

Parti sciolte

Verificate che sia stata spedita tutta la componentistica, facendo riferimento alla seguente tabella.

Procedura	Descrizione	Qté	Uso
1	Non occorrono parti	–	Determinazione della posizione delle spazzole per rullo e dei motori dei cilindri.
2	Gruppo della spazzola per rullo Anello di ritenuta Gruppo piastra/copricinghia sinistro Raccordo d'ingrassaggio (90°) Bullone (5/16" x ½") Puleggia motrice Bullone a testa flangiata Cinghia Rondella spessore (come previsto per allineamento cinghia)	1 1 1 1 2 2 1 1 1	Montaggio del kit.
3	Spazzola per altezze di taglio alte (opzionale)	–	Installazione della spazzola per altezze di taglio alte, per altezze superiori a 2,5 cm.

Nota: Stabilite i lati sinistro e destro dell'apparato di taglio rispetto alla parte posteriore dello stesso.

Importante: **Utilizzate il kit spazzola per rullo posteriore solamente quando si taglia a un'altezza compresa fra 6 e 25 mm. Utilizzate la spazzola per altezze di taglio alte, n. cat. 115-0838 (per apparati di taglio da 69 cm) in caso di taglio di altezze comprese tra 2,5 e 5,1 cm. Fate riferimento a Montaggio della spazzola per altezze di taglio alte.**

Importante: **Montate il kit trasmissione groomer universale prima di montare il kit spazzola per rullo posteriore.**

Il kit spazzola per rullo posteriore modello 03242 può essere utilizzato con i seguenti apparati:

- Apparati di taglio Reelmaster 3100 modelli 03188, 03189 e 03190
- Reelmaster 7000 con apparati di taglio modello 03721 e 03722

© 2022—The Toro® Company
8111 Lyndale Avenue South
Bloomington, MN 55420

Registrate il vostro prodotto presso www.Toro.com.

Traduzione dell'originale (IT)
Stampato negli USA
Tutti i diritti sono riservati

3456-761

1

Determinazione dell'orientamento delle spazzole per rullo

Non occorrono parti

Procedura

Utilizzate Figura 1 per determinare la posizione delle spazzole per rullo e dei motori dei cilindri per una macchina Reelmaster 3100-D e Figura 2 per una macchina Reelmaster 7000-D.

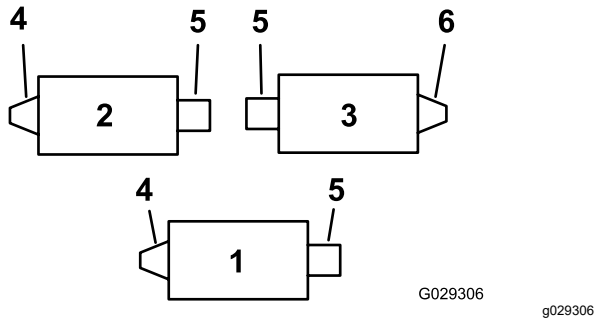

Figura 1

Reelmaster 3100-D

1. Apparato di taglio n. 1
2. Apparato di taglio n. 2
3. Apparato di taglio n. 3
4. Gruppo di trasmissione spazzola per rullo di sinistra
5. Motore del cilindro
6. Gruppo di trasmissione spazzola per rullo di destra

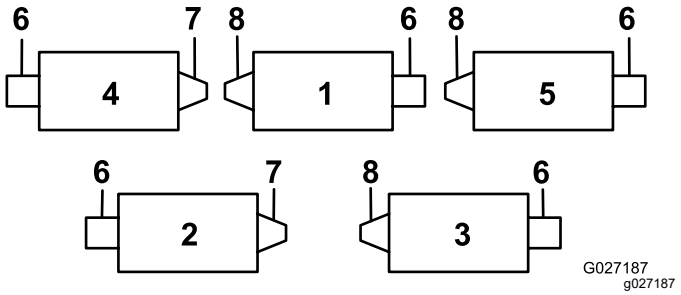

Figura 2

Reelmaster 7000-D

1. Apparato di taglio n. 1
2. Apparato di taglio n. 2
3. Apparato di taglio n. 3
4. Apparato di taglio n. 4
5. Apparato di taglio n. 5
6. Motore del cilindro
7. Gruppo di trasmissione spazzola per rullo di destra
8. Gruppo di trasmissione spazzola per rullo di sinistra

2

Installazione della spazzola per rullo

Parti necessarie per questa operazione:

1	Gruppo della spazzola per rullo
1	Anello di ritenuta
1	Gruppo piastra/copricinghia sinistro
1	Raccordo d'ingrassaggio (90°)
2	Bullone (5/16" x ½")
2	Puleggia motrice
1	Bullone a testa flangiata
1	Cinghia
1	Rondella spessore (come previsto per allineamento cinghia)

Preparazione degli apparati di taglio

1. Parcheggiate la macchina su una superficie piana e inserite il freno di stazionamento.
2. Verificate che gli apparati di taglio siano disinseriti.
3. Spegnete il motore ed estraete la chiave.
4. Togliete gli elementi di taglio dalla macchina.

   Importante: **Controllate che sull'apparato di taglio siano impostati l'altezza di taglio e**

l'assetto desiderati. Se richiesto effettuate le regolazioni secondo il *Manuale dell'operatore* prima di installare il kit.

Riposizionamento del gruppo puleggia tendicinghia (solo per trasmissioni destrorse)

Nota: Le trasmissioni destrorse sono presenti sull'apparato di taglio 3 Reelmaster 3100 (Figura 1) e sugli apparati di taglio 2 e 4 Reelmaster 7000 (Figura 2).

Per le trasmissioni delle spazzole per rullo posteriore di destra (Figura 1 e Figura 2), invertite il gruppo puleggia tendicinghia per il montaggio sull'estremità **destra** dell'apparato di taglio (Figura 3), come segue:

1. rimuovete il gruppo puleggia tendicinghia dall'estremità sinistra dell'apparato di taglio e montatelo sul foro inferiore nella piastra della spazzola all'estremità destra dell'apparato di taglio (Figura 3).

   Nota: La puleggia tendicinghia deve ruotare liberamente; non serrate eccessivamente il dado di bloccaggio sul bullone orientabile del tendicinghia.

2. Rimuovete il bullone a testa tonda e il dado e riposizionateli sul foro superiore precedentemente occupato dal gruppo puleggia tendicinghia (Figura 3).

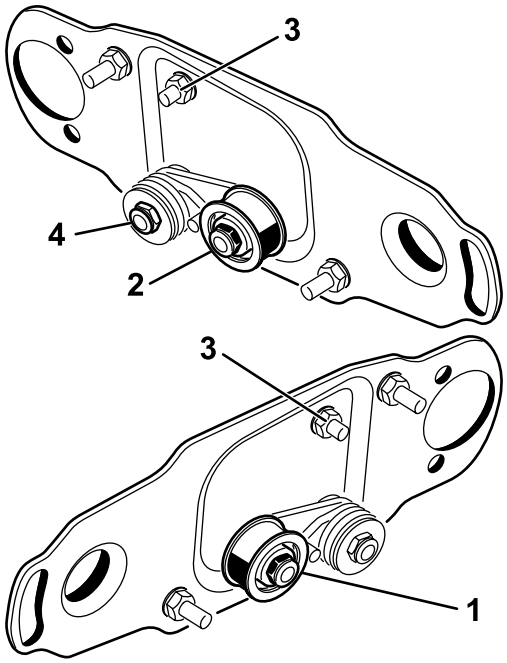

g351961

Figura 3

1. Installazione della puleggia tendicinghia per l'estremità sinistra del cilindro (in dotazione con il kit)
2. Installazione della puleggia tendicinghia per l'estremità destra del cilindro
3. Bullone a testa tonda e dado
4. Non serrate eccessivamente questo dado di bloccaggio.

Rimozione del tappo di spurgo del coprispazzola

Togliete solo il tappo di spurgo inferiore (Figura 4) dai coprispazzola. Questo consente l'eliminazione dell'umidità in prossimità della cinghia.

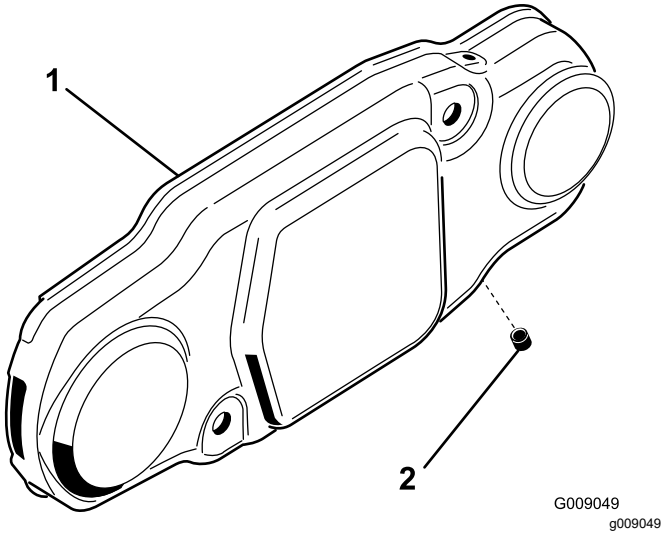

Figura 4

1. Coprispazzola
2. Tappo di spurgo inferiore

Montaggio del gruppo spazzola per rullo

1. Rimuovete il raccordo d'ingrassaggio per il rullo dal lato dell'elemento di taglio provvisto di alloggiamento della spazzola per rullo (Figura 6).

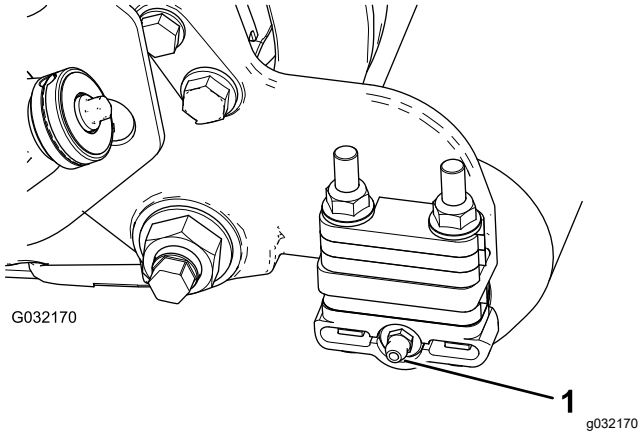

Figura 5

1. Raccordo d'ingrassaggio

2. Installate il raccordo d'ingrassaggio a 90° in modo che sia rivolto all'indietro (Figura 5).

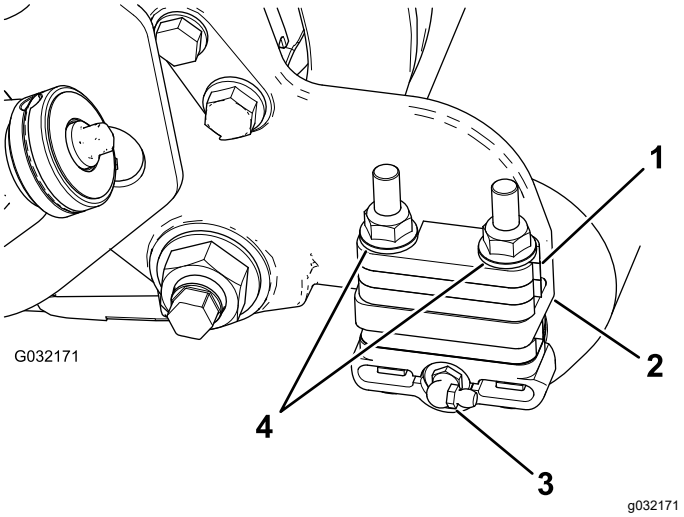

Figura 6

1. Distanziale, 6 mm
2. Flangia di montaggio piastra laterale
3. Raccordo d'ingrassaggio 90°
4. Dadi di bloccaggio flangiati (da rimuovere)

3. Togliete i 2 dadi di bloccaggio flangiati che fissano ciascuna staffa del rullo alle piastre laterali, **oltre a tutti i distanziali da 6 mm situati sulla parte superiore della flangia di montaggio della piastra laterale** (Figura 6).

   Nota: Non togliete i bulloni. Conservate i dadi di bloccaggio flangiati per un montaggio futuro.

4. Posizionate le staffe di montaggio del gruppo spazzola per rullo di sinistra o destra sui bulloni della staffa del rullo (Figura 7).

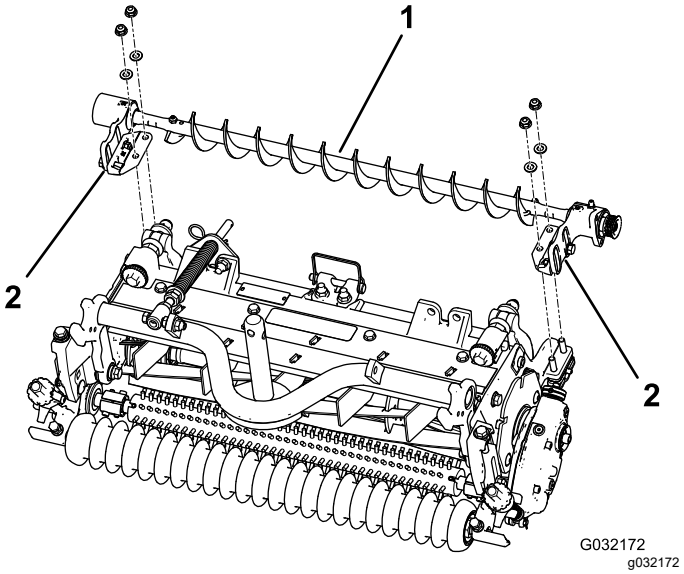

Figura 7

1. Gruppo spazzola per rullo di sinistra
2. Staffa di montaggio della spazzola per rullo

Importante: **Montate le staffe di montaggio del gruppo della spazzola per rullo direttamente sulla superficie superiore della flangia di montaggio della piastra laterale dell'apparato di taglio.** ***Non inserite distanziali tra le staffe di montaggio della spazzola per rullo e le flange di montaggio della piastra laterale.*** **Conservate i distanziali supplementari da 6 mm per eventuali utilizzi futuri.**

5. Fissate le staffe di montaggio del gruppo spazzola alle piastre laterali dell'apparato di taglio con i bulloni rimossi in precedenza.

Montaggio delle zavorre

Montate le zavorre adeguate sugli apparati di taglio.

- **Per apparati di taglio Reelmaster 3100:**

  Fate riferimento a Installazione delle zavorre nelle istruzioni del kit groomer universale Reelmaster 3100 (Modello 03240) (Figura 8).

- **Per apparati di taglio Reelmaster 7000:**

  Ordinate il kit zavorra modello 03419 (Figura 9).

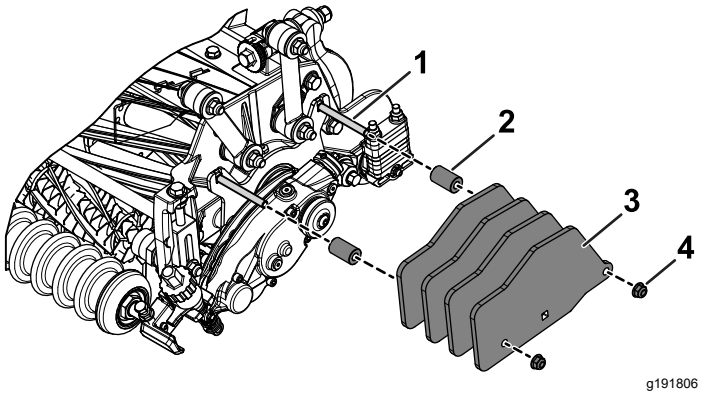

Figura 8

Zavorra inclusa con il kit groomer universale Reelmaster 3100 (Modello 03240)

1. Bulloni a testa tonda (5/16" x 3")
2. Distanziale
3. Zavorra
4. Dadi flangiati (5/16"), serrate ad un valore compreso tra 20 e 26 N·m

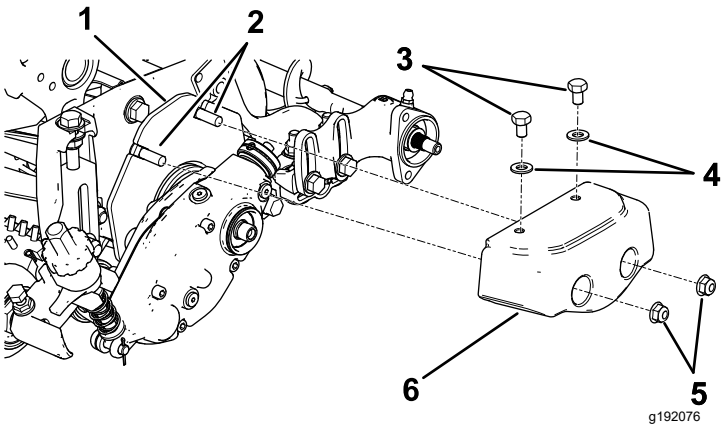

Figura 9

Kit zavorra (modello 03419)

1. Zavorra
2. Bulloni a testa tonda (5/16" x 2")
3. Bulloni (5/16" x ½")
4. Rondelle (5/16")
5. Dadi flangiati (5/16")
6. Zavorra

Montaggio della piastra della spazzola per rullo

1. Fate scorrere ogni guarnizione verso l'esterno fino a creare un leggero contatto tra le guarnizioni a labbro e ogni alloggiamento dei cuscinetti (Figura 10).

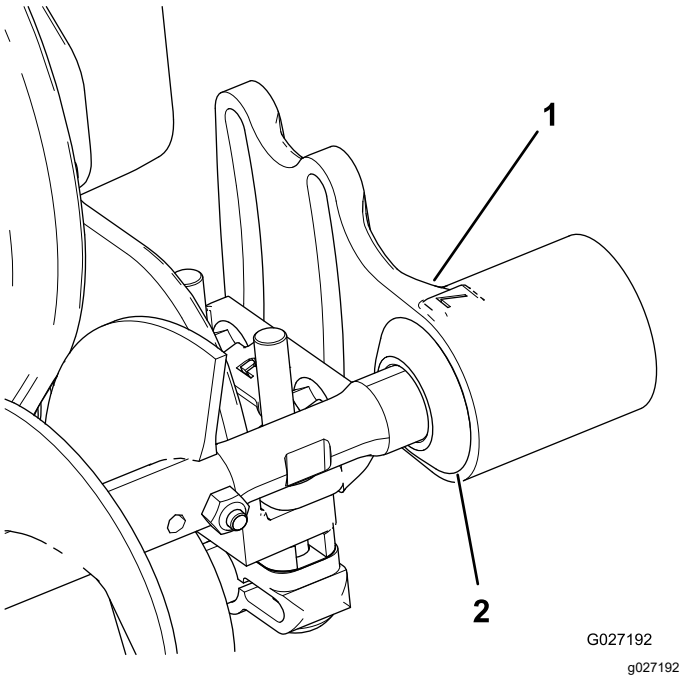

Figura 10

1. Alloggiamento del cuscinetto
2. Guarnizione

2. Togliete ed eliminate sia il bullone di trasmissione esagonale che fissa il coperchietto antipolvere, sia il coperchietto antipolvere stesso.

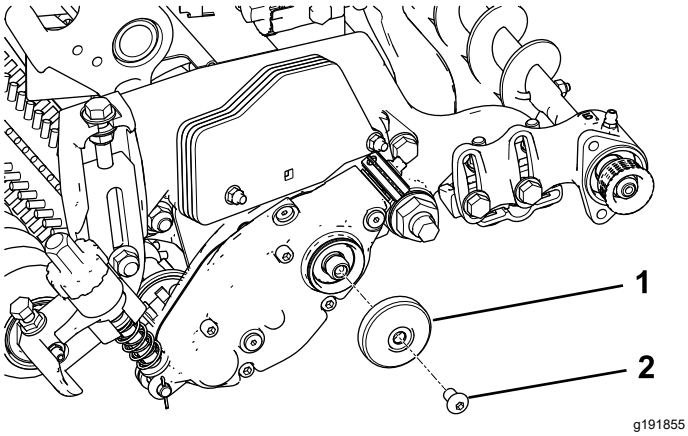

Figura 11

1. Coperchietto antipolvere
2. Bullone di trasmissione esagonale

3. Montate la piastra orientabile della spazzola per rulli di sinistra o destra (Figura 12).

   Nota: Verificate che il gruppo puleggia tendicinghia sia installato in basso come mostrato nella Figura 12.

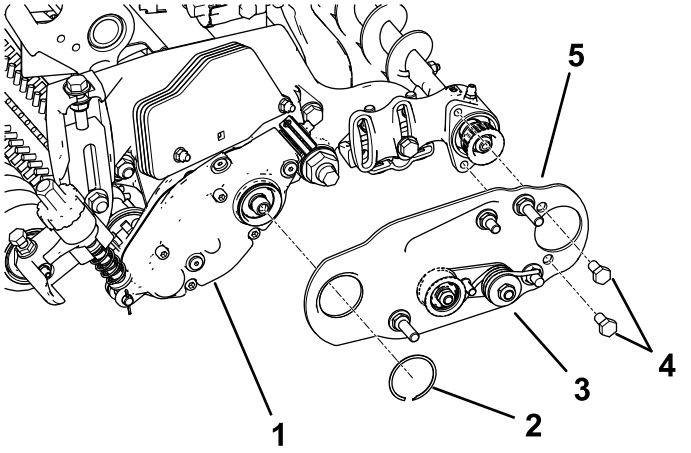

Figura 12

1. Groomer universale
2. Anello di ritenuta
3. Gruppo della puleggia tendicinghia
4. Bulloni
5. Gruppo piastra orientabile della spazzola per rulli

4. Applicate un composto frenafiletti blu sui 2 bulloni (5/16 x ½") e utilizzateli per montare la piastra della spazzola sull'alloggiamento del cuscinetto della spazzola per rullo (Figura 12).

   Nota: Serrate i bulloni a un valore compreso tra 20 e 26 N·m.

5. Con l'anello di ritenuta, fissate la piastra della spazzola sull'alloggiamento della spazzola per rullo (Figura 12).
6. Verificate che la piastra della spazzola per rullo sia parallela alla piastra laterale dell'apparato di taglio. Se non è parallela, procedete come segue.
   A. Allentate i 2 dadi di bloccaggio flangiati che fissano la staffa di montaggio della spazzola per rullo alla piastra laterale dell'apparato di taglio (Figura 13).
   B. Girate l'alloggiamento del cuscinetto della spazzola per rullo fin quando la piastra della spazzola non risulta parallela alla piastra laterale dell'apparato di taglio (Figura 13).
   C. Serrate i 2 dadi di bloccaggio flangiati che fissano la staffa di montaggio della spazzola per rullo alla piastra laterale dell'apparato di taglio (Figura 13).

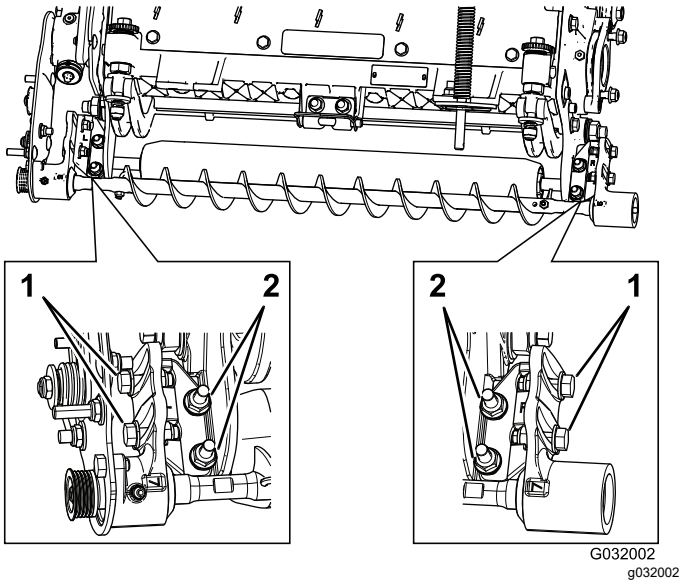

Figura 13

1. Allentate questi bulloni per il posizionamento della spazzola per rullo.
2. Allentate questi dadi per il posizionamento parallelo della piastra della spazzola per rullo.

Posizionamento della spazzola per rullo

1. Allentate i 2 bulloni che fissano ciascun alloggiamento del cuscinetto della spazzola per rullo alla staffa di montaggio della spazzola per rullo (Figura 13).

   Nota: I bulloni devono essere lenti di fabbrica.

2. Posizionate la spazzola per rullo in modo che tocchi o appoggi appena sul rullo posteriore (Figura 14).

Importante: **L'albero della spazzola per rullo non deve toccare la piastra laterale dell'apparato di taglio.**

Importante: **Un contatto eccessivo con il rullo provocherà un'usura prematura della spazzola.**

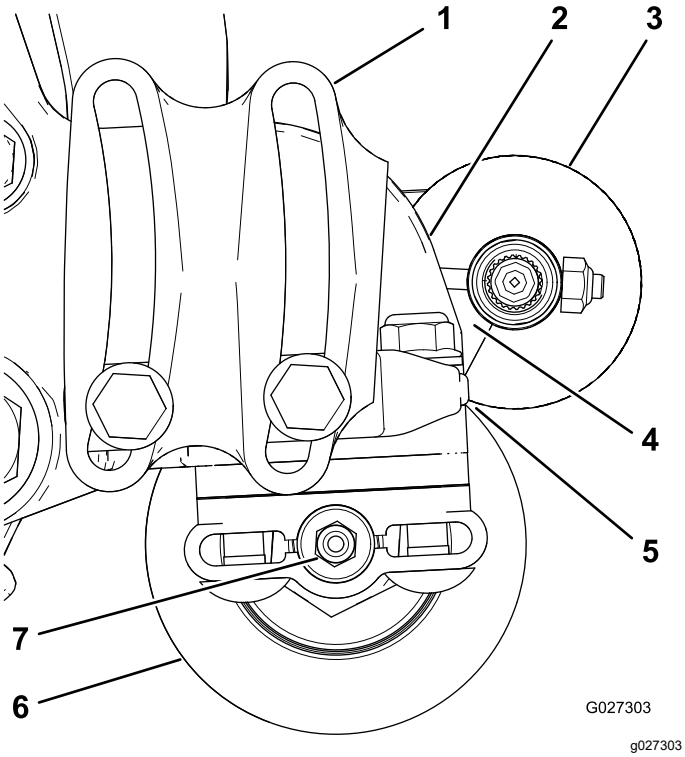

Figura 14

1. Alloggiamento dei cuscinetti (alcune parti non sono illustrate)
2. Piastra laterale
3. Spazzola per rullo
4. Assicuratevi che vi sia gioco sufficiente.
5. Contatto leggero
6. Rullo posteriore
7. Raccordo d'ingrassaggio

Nota: L'albero della spazzola per rullo deve essere parallelo al rullo posteriore.

Importante: **Posizionate entrambi gli alloggiamenti dei cuscinetti della spazzola per rullo in modo che siano paralleli al terreno, per garantire il gioco per il raccordo di ingrassaggio del rullo posteriore.**

3. Serrate i 2 bulloni che fissano ciascun alloggiamento del cuscinetto della spazzola per rullo alle staffe di montaggio della spazzola.

Montaggio della puleggia motrice

1. Prima di montare la puleggia motrice, fermate il cilindro; fate riferimento a Fissaggio del cilindro per il montaggio degli inserti filettati (pagina 13).
2. Montate la puleggia motrice sull'albero del groomer (Figura 15).

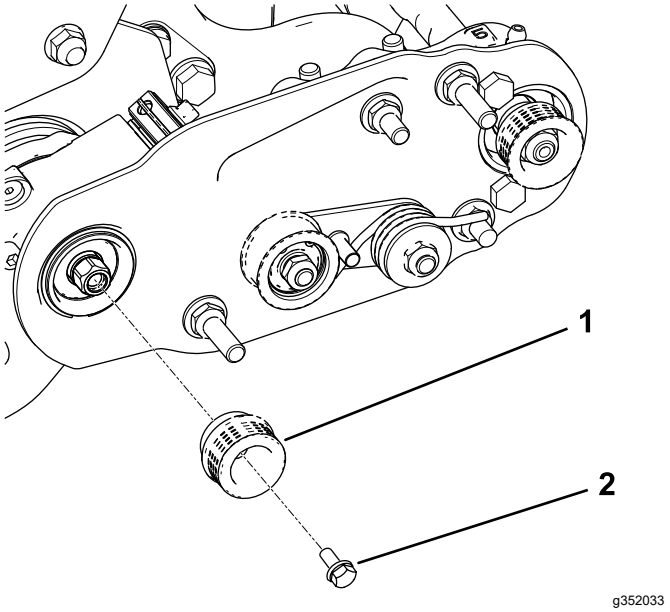

Figura 15

1. Puleggia motrice
2. Bullone a testa flangiata – serrate a 20–26 N·m

3. Applicate un composto frenafiletti blu sul bullone a testa flangiata e utilizzate il bullone per fissare la puleggia all'albero di trasmissione; fate riferimento a Figura 15.

Nota: Serrate il bullone a un valore compreso tra 20 e 26 N·m.

Importante: **Se non serrate debitamente il bullone, questo si allenterà.**

Montaggio della cinghia

1. Montate la cinghia sulle pulegge come segue:
   - Avvolgete la cinghia intorno alla puleggia **motrice** e successivamente intorno alla parte superiore della puleggia tendicinghia (Figura 16).

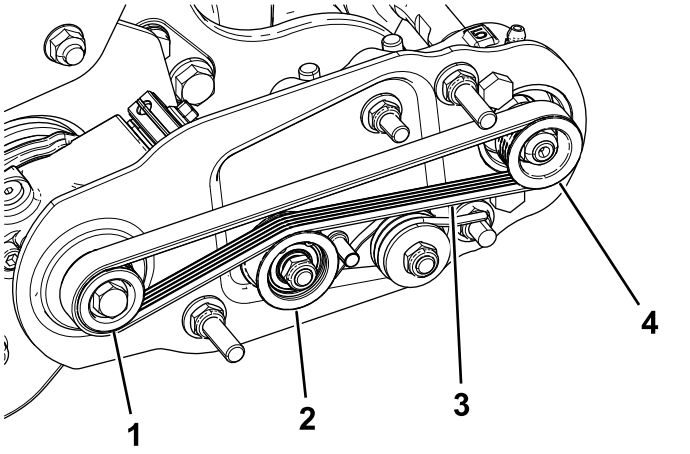

g352034

Figura 16

1. Puleggia motrice
2. Gruppo della puleggia tendicinghia
3. Cinghia
4. Puleggia condotta

- Avviate la cinghia sulla puleggia **condotta** (Figura 17).
- Utilizzate una chiave a tubo di profondità (9/16") per ruotare il gruppo spazzola e guidare la cinghia sulla puleggia condotta (Figura 17).

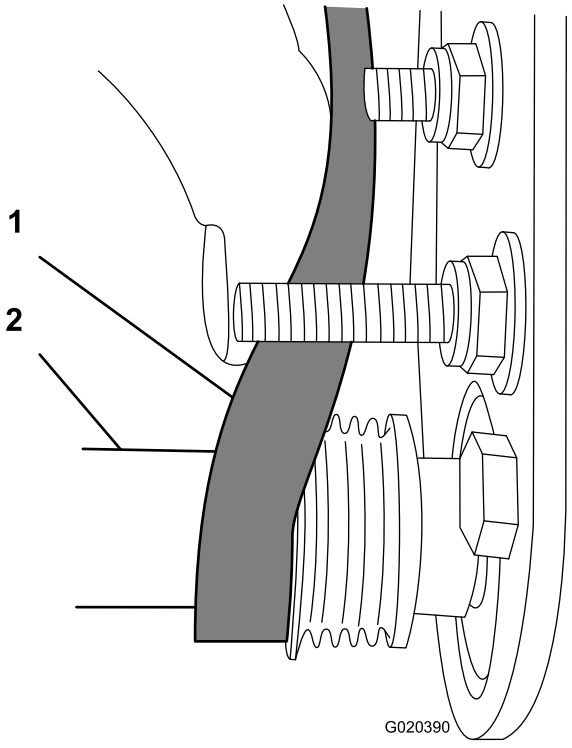

g020390

Figura 17

1. Cinghia
2. Chiave a tubo di profondità (9/16")

Importante: **Verificate che le nervature della cinghia siano inserite correttamente nelle gole di ciascuna puleggia e che la cinghia sia al centro della puleggia tendicinghia.**

2. Premete sulla puleggia tendicinghia per assicurarvi che il gruppo della puleggia tendicinghia si muova liberamente.

Completamento dell'installazione

1. Verificate l'allineamento della cinghia e delle pulegge come segue:

   Nota: La cinghia deve essere tesa correttamente prima di controllare l'allineamento.

   - Appoggiate un regolo sulla superficie esterna della puleggia **motrice** (Figura 18). **Non** appoggiate il regolo sulla puleggia motrice e la puleggia condotta.
   - Le superfici esterne della puleggia motrice e della puleggia condotta devono essere allineate entro 0,76 mm.
   - Se le pulegge non sono allineate, fate riferimento a Verifica e regolazione dell'allineamento della puleggia (pagina 11).
   - Se le pulegge sono allineate, procedete con il montaggio.
   - **Non** utilizzate la puleggia tendicinghia per controllare l'allineamento.

   Importante: **Se le pulegge non sono correttamente allineate, la cinghia può usurarsi anzitempo.**

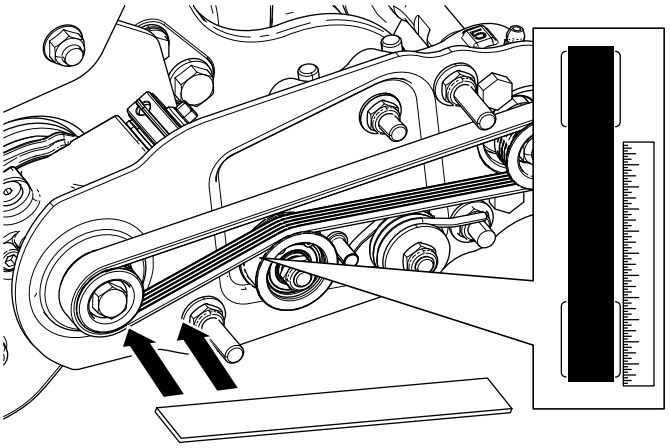

g352031

Figura 18

2. Fate scorrere il copricinghia sui bulloni di montaggio e fissatelo con 2 dadi flangiati (Figura 19).

   Importante: **Non serrate eccessivamente i dadi, per non danneggiare il carter.**

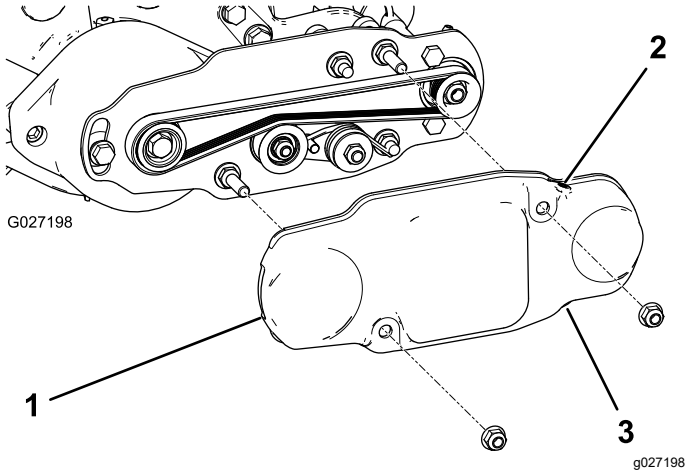

Figura 19

1. Copricinghia
2. Viti di fermo installate.
3. Viti di fermo rimosse.

3. Lubrificate i raccordi d'ingrassaggio su ogni alloggiamento del cuscinetto della spazzola per rullo utilizzando grasso a base di litio n. 2 (Figura 20).

   Nota: Rimuovete il grasso in eccesso, in particolare intorno alle guarnizioni.

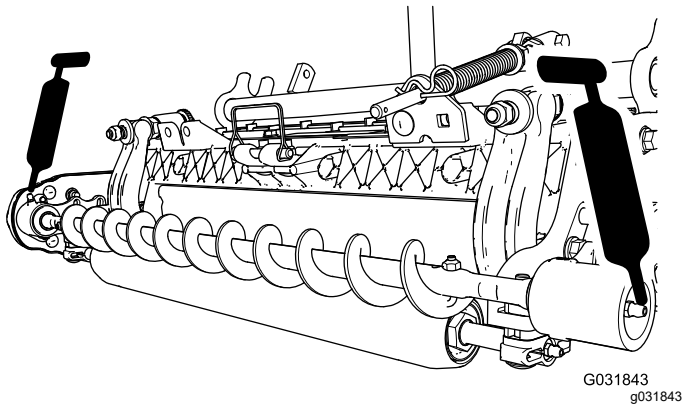

Figura 20

3

Installazione della spazzola per altezze di taglio alte

(Opzionale)

Parti necessarie per questa operazione:

–	Spazzola per altezze di taglio alte (opzionale)

Procedura

Installate la spazzola per altezze di taglio alte (venduta separatamente) in caso di altezza di taglio pari o superiore a 2,5 cm (5 o più distanziali installati sotto il cuscinetto della piastra laterale).

1. Se sull'apparato di taglio è installata una spazzola per rullo, togliete i 2 bulloni, le rondelle e i dadi che fissano l'alloggiamento del cuscinetto secondario alla staffa di montaggio dell'alloggiamento del cuscinetto (Figura 21 e Figura 22).

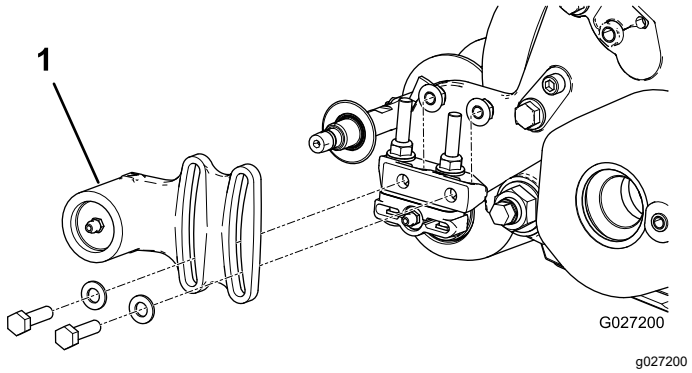

Figura 21

1. Alloggiamento del cuscinetto secondario

2. Fate scorrere l'alloggiamento del cuscinetto secondario e la guarnizione fino a estrarle dall'albero della spazzola (Figura 22).

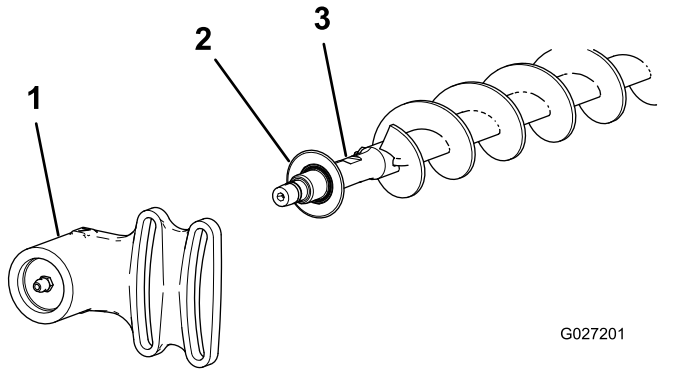

Figura 22

1. Alloggiamento del cuscinetto secondario
2. Guarnizione
3. Albero della spazzola

3. Togliete i 2 bulloni a J e i dadi (Figura 23).
4. Fate scorrere la spazzola esistente fino ad estrarla dall'albero (Figura 23).
5. Allentate i 2 bulloni, le rondelle e i dadi che fissano l'alloggiamento del cuscinetto di comando alla staffa di montaggio dell'alloggiamento del cuscinetto (Figura 23).
6. Fate scorrere la spazzola per altezze di taglio alte sull'albero della spazzola (Figura 23).
7. Bloccare la spazzola sull'albero con 2 bulloni J e i dadi precedentemente rimossi (Figura 23).

   Importante: **Inserite le estremità filettate dei bulloni a J nei fori esterni dell'albero della spazzola mentre agganciate le estremità ad uncino dei bulloni ai fori interni.**
8. Serrate i dadi di bloccaggio dei bulloni a J tra 2 e 3 N·m.

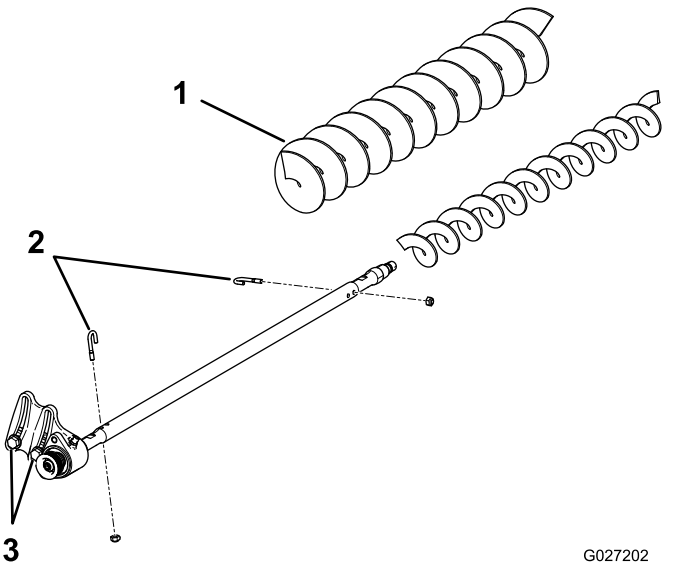

Figura 23

1. Spazzola per altezze di taglio alte
2. Bulloni a J
3. Allentate questi bulloni.

9. Installate la guarnizione e l'alloggiamento del cuscinetto secondario sull'albero della spazzola (Figura 22).
10. Montate l'alloggiamento del cuscinetto secondario sulla staffa di montaggio dell'alloggiamento del cuscinetto con i 2 bulloni, le rondelle e i dadi precedentemente rimossi.

    Nota: Attenzione a non lasciare cadere la molla di tenuta.
11. Serrate i 2 bulloni, le rondelle e i dadi che fissano l'alloggiamento del cuscinetto di comando alla staffa di montaggio dell'alloggiamento del cuscinetto.

Manutenzione

- Assicuratevi che la spazzola sia parallela al rullo con un gioco di 1,5 mm per assicurare un contatto leggero.
- Lubrificate i raccordi ogni 50 ore e dopo ogni lavaggio.
- Quando sostituite una spazzola per rullo, serrate i bulloni a J a un valore compreso tra 2 e 3 N·m.
- Quando sostituite la puleggia condotta dell'albero della spazzola, serrate il dado ad un valore compreso tra 37 e 45 N·m.
- Quando sostituite la puleggia motrice della spazzola, applicate un composto frenafiletti blu sul bullone e serratelo a 20–26 N·m.

Nota: La spazzola per rullo, il cuscinetto della puleggia tendicinghia e la cinghia sono considerati articoli di consumo.

Verifica e regolazione dell'allineamento della puleggia

1. Prendete nota della direzione in cui la puleggia deve muoversi.

   Nota: La puleggia condotta (all'albero della spazzola per rullo) può spostarsi in dentro o in fuori (Figura 24).

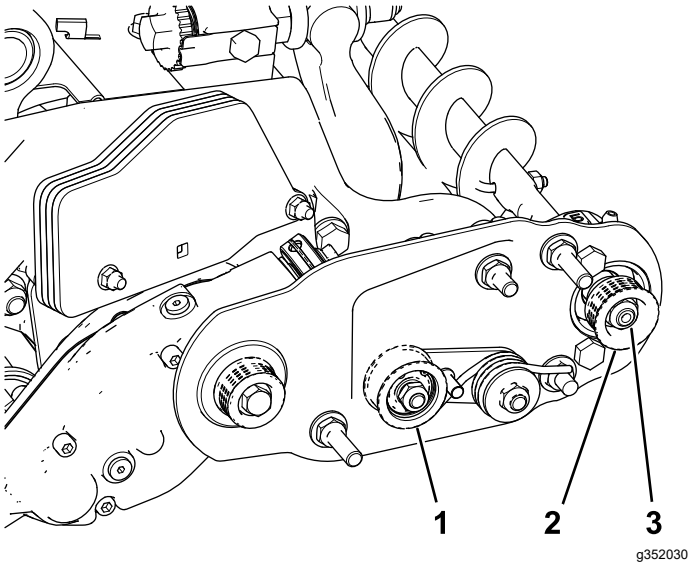

Figura 24

1. Puleggia tendicinghia
2. Puleggia condotta
3. Dado della puleggia condotta

2. Mentre fate ruotare il cilindro, che farà ruotare a sua volta la puleggia motrice, fate leva sulla cinghia per staccarla dalla puleggia motrice (Figura 24).

   Nota: Indossate un guanto imbottito o utilizzate uno straccio spesso per girare il cilindro.

3. Togliete il dado di bloccaggio che fissa la puleggia condotta all'albero della spazzola (Figura 24 o Figura 25).

   Nota: Utilizzate una chiave dinamometrica (½") sulle sezioni piane dell'albero della spazzola per rullo per impedirne la rotazione.

4. Rimuovete la puleggia condotta dall'albero (Figura 25).
5. Se occorre spostare in fuori la puleggia, aggiungete una rondella dello spessore di 0,8 mm (Figura 25).

   Nota: Se occorre spostare la puleggia verso l'interno, togliete la rondella esistente dello spessore di 0,8 mm.

6. Installate la puleggia.

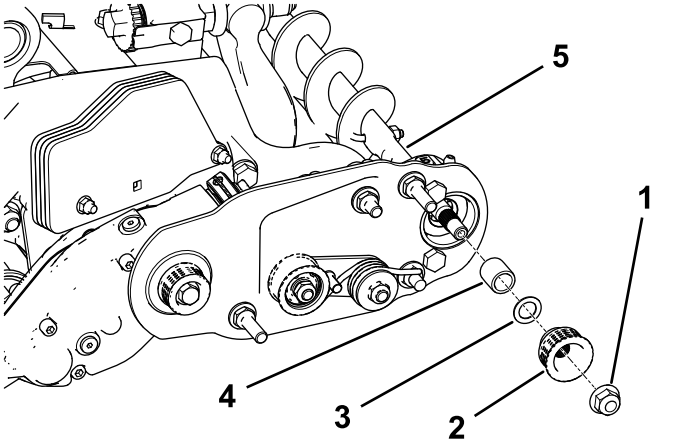

Figura 25

1. Dado di bloccaggio
2. Puleggia condotta
3. Rondella – spessore di 0,8 mm
4. Distanziale
5. Sezioni piane dell'albero della spazzola

7. Tenendo ferme le sezioni piane dell'albero della spazzola per rullo, fissate la puleggia condotta sull'albero con il dado flangiato (⅜"–16) precedentemente rimosso.

   Nota: Posizionate il dado di bloccaggio e serrate a un valore compreso tra 36 e 45 N·m.

8. Montate la cinghia sulle pulegge come segue:
   A. Avvolgete la cinghia intorno alla puleggia **motrice** e successivamente intorno alla parte superiore della puleggia tendicinghia (Figura 26).

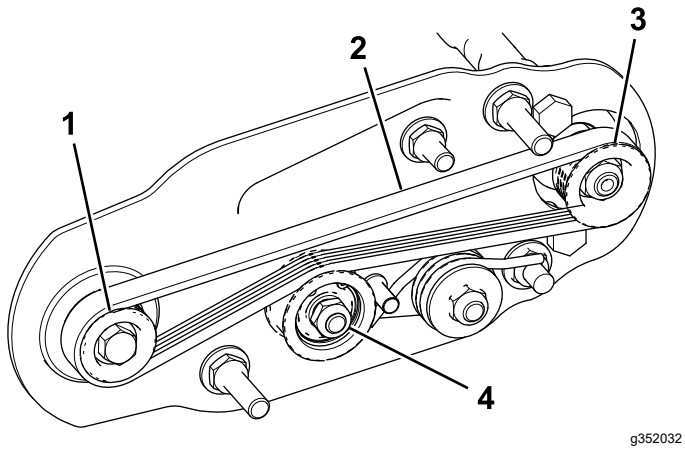

Figura 26

1. Puleggia motrice
2. Cinghia
3. Puleggia condotta
4. Gruppo della puleggia tendicinghia

B. Avviate la cinghia sulla puleggia **condotta** (Figura 26).

C. Utilizzate una chiave a tubo di profondità (9/16") per ruotare il gruppo spazzola e guidare la cinghia sulla puleggia condotta (Figura 27).

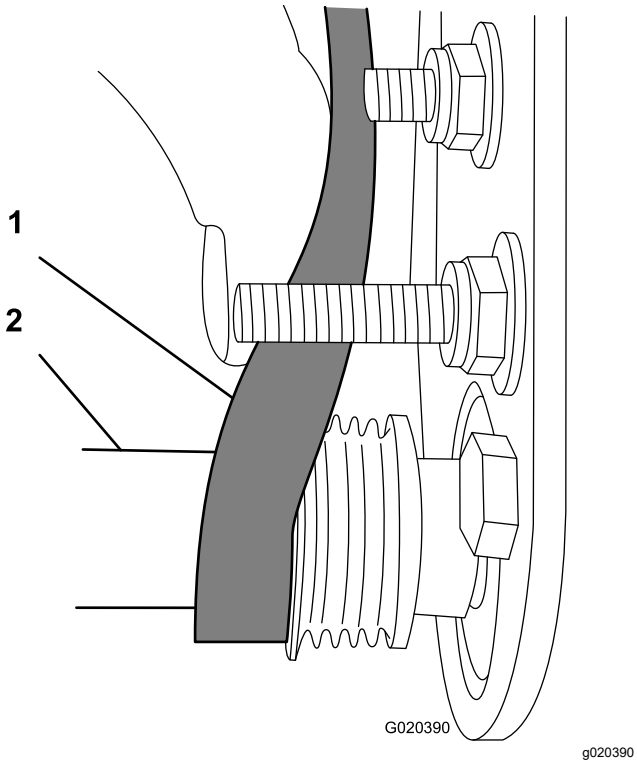

Figura 27

1. Cinghia
2. Chiave a tubo di profondità (9/16")

Importante: **Verificate che le nervature della cinghia siano inserite correttamente nelle gole di ciascuna puleggia e che la cinghia sia al centro della puleggia tendicinghia.**

9. Controllate nuovamente l'allineamento della puleggia e ripetete la procedura se necessario.

Fissaggio del cilindro

⚠ AVVERTENZA

Le lame del cilindro di taglio sono affilate e possono amputare mani e piedi.

- **Tenete mani e piedi fuori dal cilindro.**
- **Assicuratevi che il cilindro sia fermato prima di effettuarne la manutenzione.**

Fissaggio del cilindro per la rimozione degli inserti filettati

1. Allentate il bullone del deflettore sul lato sinistro dell'apparato di taglio e sollevate il deflettore posteriore (Figura 28).
2. Inserite un piede di porco con manico lungo (⅜" x 12") raccomandato, con manico a cacciavite) attraverso la parte posteriore del cilindro di taglio, più vicino al lato dell'apparato di taglio da serrare (Figura 28).
3. Posizionate il piede di porco contro il lato di saldatura della piastra di supporto del cilindro (Figura 28).

   Nota: Inserite il piede di porco tra la parte superiore dell'albero del cilindro e le parti posteriori di 2 lame del cilindro, in modo che il cilindro non si muova.

   Importante: **Evitate il contatto del tagliente di qualsiasi lama con il piede di porco; ciò può danneggiare il tagliente e/o causare una lama alta.**

   Importante: **L'inserto a sinistra dell'apparato di taglio è sinistrorso. L'inserto a destra dell'apparato di taglio è destrorso.**

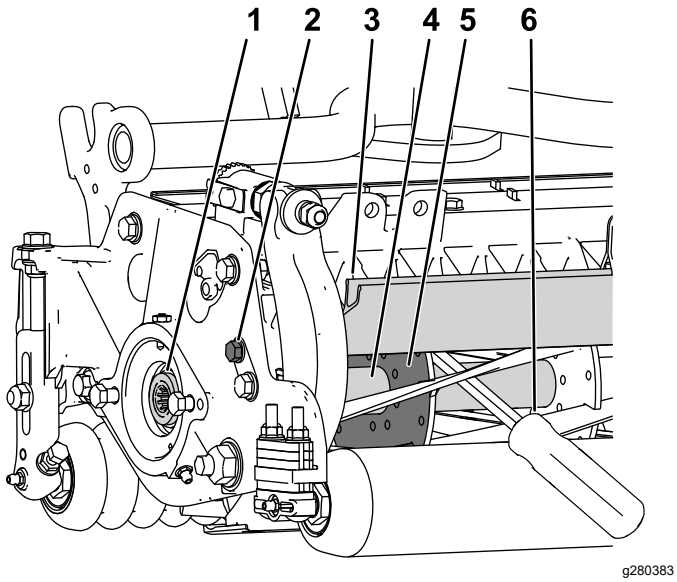

Figura 28

1. Inserto filettato per la rimozione
2. Allentate il bullone del deflettore.
3. Deflettore posteriore
4. Albero del cilindro
5. Piastra di supporto del cilindro
6. Piede di porco inserito lungo il lato di saldatura della piastra di supporto del cilindro.

4. Appoggiate il manico del piede di porco contro il rullo posteriore.
5. Completate la rimozione dell'inserto filettato assicurandovi che il piede di porco rimanga in posizione, quindi rimuovete il piede di porco.
6. Abbassate il deflettore posteriore e serrate il bullone del deflettore.

Fissaggio del cilindro per il montaggio degli inserti filettati

1. Inserite un piede di porco con manico lungo (⅜" x 12" raccomandato, con manico a cacciavite) attraverso la parte anteriore del cilindro di taglio, più vicino al lato dell'apparato di taglio da serrare (Figura 29).
2. Posizionate il piede di porco contro il lato di saldatura del rinforzo del cilindro di taglio interno (Figura 29).

   Nota: Il piede di porco deve essere a contatto con la lama nella parte anteriore, con l'albero del cilindro e una lama nella parte posteriore del cilindro, bloccandolo in posizione.

   Importante: **Evitate il contatto del tagliente di qualsiasi lama con il piede di porco; ciò può danneggiare il tagliente e/o causare una lama alta.**

Importante: **L'inserto a sinistra dell'apparato di taglio è sinistrorso. L'inserto a destra dell'apparato di taglio è destrorso.**

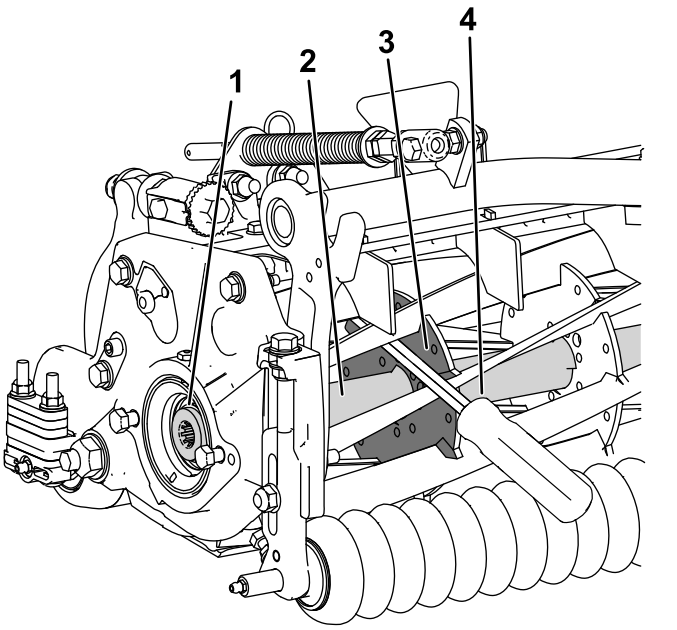

Figura 29

1. Inserto filettato per l'installazione
2. Albero del cilindro
3. Lato di saldatura della piastra di supporto
4. Piede di porco

3. Appoggiate il manico del piede di porco contro il rullo
4. Secondo le istruzioni di installazione dell'inserto e i requisiti di serraggio, completate l'installazione dell'inserto filettato garantendo che il piede di porco rimanga in posizione, quindi rimuovete il piede di porco.

Note:

Dichiarazione di incorporazione

The Toro Company, 8111 Lyndale Ave. South, Bloomington, MN, USA dichiara che la(e) seguente(i) unità è(sono) conforme(i) alle direttive elencate, se installata(e) in conformità con le istruzioni allegate su determinati modelli Toro come riportato nelle relative Dichiarazioni di Conformità.

Nº del modello	Nº di serie	Descrizione del prodotto	Descrizione fattura	Descrizione generale	Direttiva
03242	—	Kit spazzola per rullo posteriore da 69 cm	RM 3100 27IN UNIVERSAL RRB KIT	SRP da 69 cm	2006/42/CE

La relativa documentazione tecnica è stata redatta come previsto nella Parte B dell'Allegato VII di 2006/42/CE.

Ci impegneremo a trasmettere, in risposta alle richieste delle autorità nazionali, le informazioni sul macchinario parzialmente completato. Il metodo di trasmissione sarà elettronico.

La macchina non sarà messa in servizio fino all'integrazione nei modelli Toro omologati, come indicato nella relativa Dichiarazione di conformità e secondo le istruzioni, in virtù delle quali possa essere dichiarata conforme con le relative Direttive.

Certificazione:



Tom Langworthy
Direttore tecnico
8111 Lyndale Ave. South
Bloomington, MN 55420, USA
Ottobre 21, 2022

Rappresentante autorizzato:

Marcel Dutrieux
Manager European Product Integrity
Toro Europe NV
Nijverheidsstraat 5
2260 Oevel
Belgium

UK Declaration of Incorporation

The Toro Company, 8111 Lyndale Ave. South, Bloomington, MN, USA dichiara che la(e) seguente(i) unità è(sono) conforme(i) alle normative elencate, se installata(e) in conformità con le istruzioni allegate su determinati modelli Toro come riportato nelle relative Dichiarazioni di Conformità.

Nº del modello	Nº di serie	Descrizione del prodotto	Descrizione fattura	Descrizione generale	Direttiva
03242	—	Kit spazzola per rullo posteriore da 69 cm	RM 3100 27IN UNIVERSAL RRB KIT	SRP da 69 cm	S.I. 2008 N. 1597

La documentazione tecnica corrispondente è stata compilata come richiesto dal Piano 10 del S.I. 2008 N. 1597.

Ci impegneremo a trasmettere, in risposta alle richieste delle autorità nazionali, le informazioni sul macchinario parzialmente completato. Il metodo di trasmissione sarà elettronico.

La macchina non sarà messa in servizio fino all'integrazione nei modelli Toro omologati, come indicato nella relativa Dichiarazione di conformità e secondo le istruzioni, in virtù delle quali possa essere dichiarata conforme con le relative Normative.

This declaration has been issued under the sole responsibility of the manufacturer.
The object of the declaration is in conformity with relevant UK legislation.

Rappresentante autorizzato:

Marcel Dutrieux
Manager European Product Integrity
Toro U.K. Limited
Spellbrook Lane West
Bishop's Stortford
CM23 4BU
United Kingdom

Tom Langworthy
Direttore tecnico
8111 Lyndale Ave. South
Bloomington, MN 55420, USA
Ottobre 21, 2022